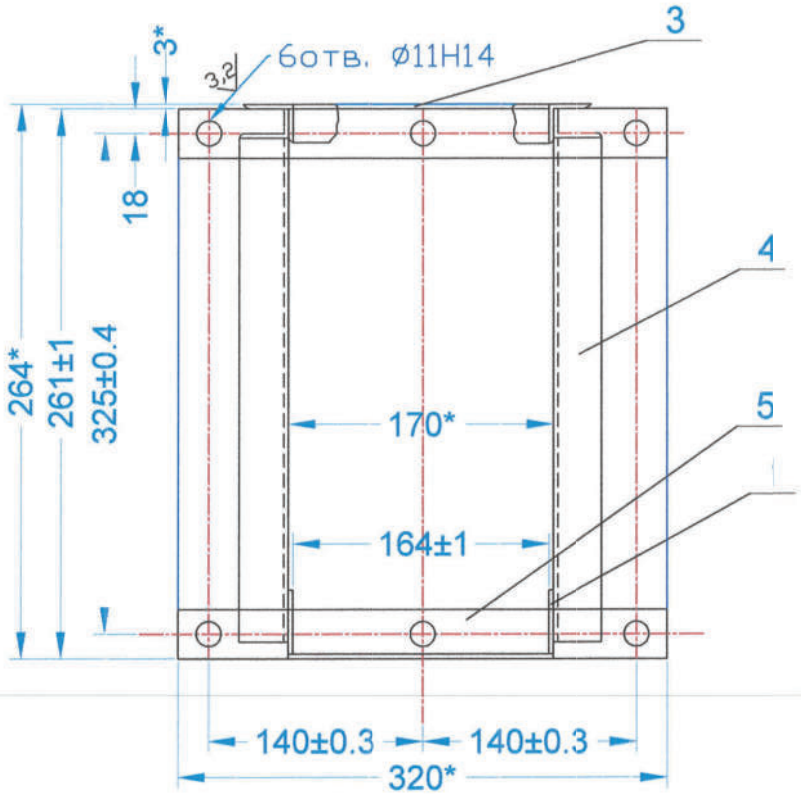

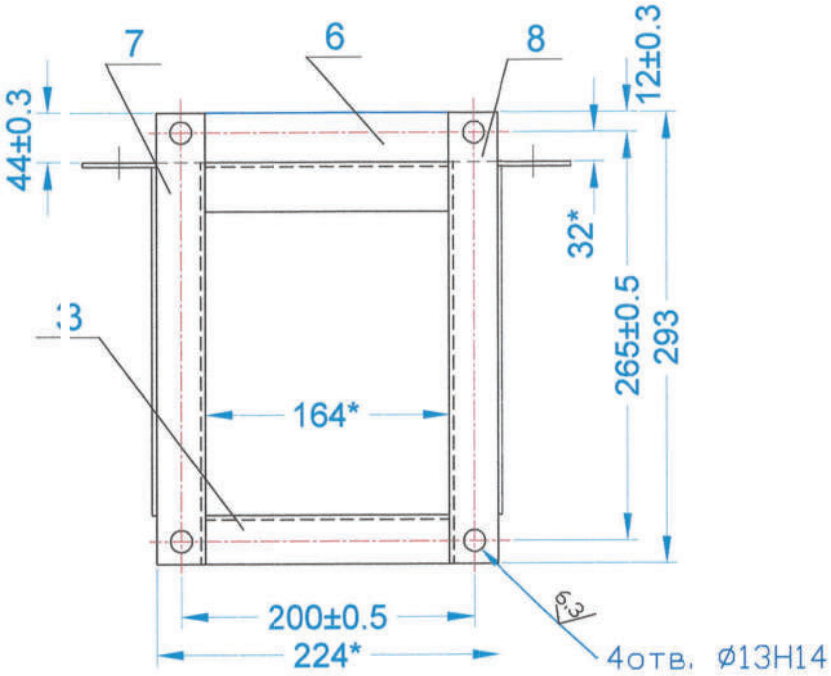

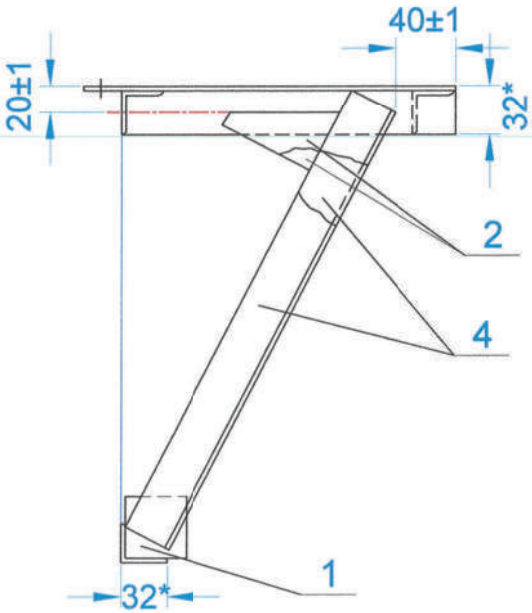

Привязан для с. Кумсуат			
Исполнил	Сайлаубек Ж.		
Н.Контр.	Шымырбаев		

1. *Размеры для справок.
2. Конструкция сварная. Варит по контуру прилегания деталей. Катет швов 3 мм
3. Сварные швы зачистить. Параметр шероховатости швов 6,3
4. Покрытие Эмаль МЛ-12, серая, ГОСТ 9754-76, III бл, кроме отверстий

Масштаб 1:4

Специалист	Ф.И.О.	Подп.	Дата				
ГИП			07.21	Люлечная переправа	Стадия	Лист	Листов
					РП	ЛП-74-1	1
Исполнитель			07.21	Кронштейн, Сборочный чертеж			
Проверил			07.21				

№ п/п	Формат	Зона	Поз	Обозначение	Наименование	Кол-во	Примечание
1	2	3	4	5	6	7	8
				Документация			
1	А3			М-2001-1213-ГП-02-301564.001 СБ	Сборочный чертеж		
				Детали			
2	А4		1	М-2001-1213-ГП-02-741121.002	Пластина	2	
3	А4		2	М-2001-1213-ГП-02-741211.002	Косынка	2	
4	Б4		3	М-2001-1213-ГП-02-746111.004	Уголок. Уголок 32х32х3 ГОСТ 8509-93. Ст3сп ГОСТ 535-88, L=164-1, мм	1	
5	Б4		4	М-2001-1213-ГП-02-746111.005	Уголок. Уголок 32х32х3 ГОСТ 8509-93. Ст3сп ГОСТ 535-88, L=380-1, мм	2	
6	А4		5	М-2001-1213-ГП-02-746121.001	Уголок	1	
7	-		6	- 0 1	Уголок	1	
8	А4		7	М-2001-1213-ГП-02-746121.002	Уголок	1	
9	-		8	- 0 1	Уголок	1	

Привязан для с. Кумсуат			
Исполнил	Сайлаубек Ж.		
Н.Контр.	Шымырбаев		

Специалист	Ф.И.О.	Подп.	Дата				
ГИП			07.21	Люлечная переправа	Стадия	Лист	Листов
					РП	ЛП-75-1	1
Исполнитель			07.21	Кронштейн			
Проверил			07.21				

6.3

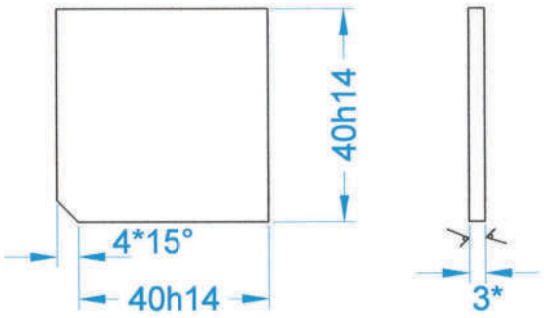

1. *Размер для справок

Масштаб 1:1

Специалист	Ф.И.О.	Подп.	Дата				
ГИП	Шымырбаев К.		07.21	Люлечная переправа	Стадия	Лист	Листов
					РП	ЛП-76-1	1
Исполнитель	Назеков Н.А.		07.21	Пластина Лист Б-ПН-0-3,0 ГОСТ 19903-74 0К360В ГОСТ 16523-89			
Проверил	Сайлаубек Ж.		07.21				

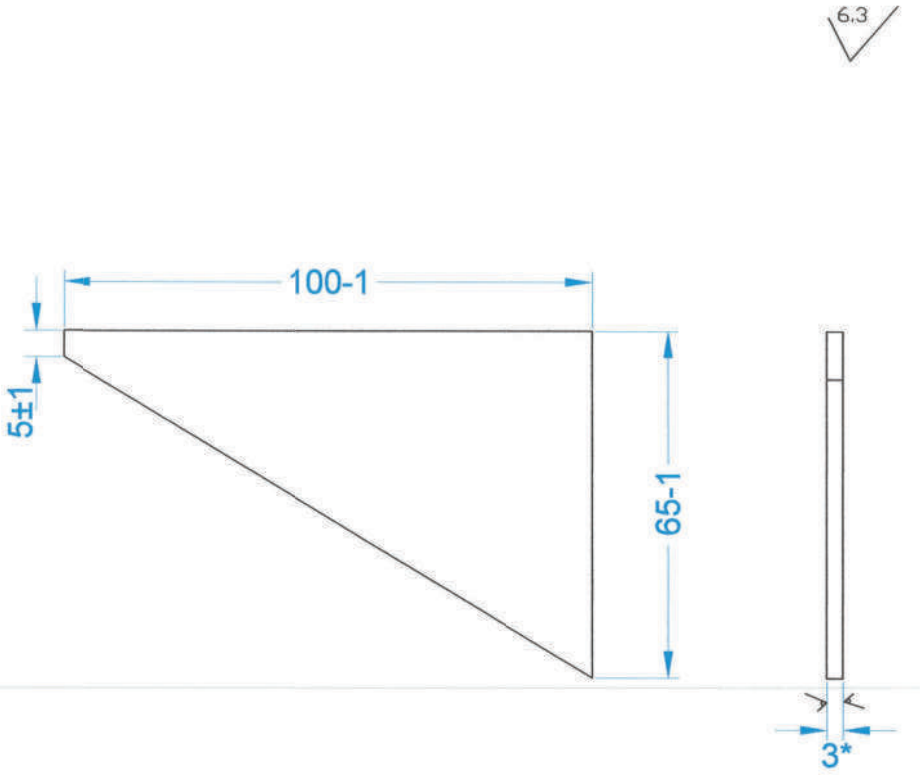

1. *Размер для справок

Привязан для с. Кумсуат			
Исполнил	Сайлаубек Ж		
Н.Контр.	Шымырбаев		

Масштаб 1:1

Специалист	Ф.И.О.	Подп.	Дата				
ГИП			07.21	Люлечная переправа	Стадия	Лист	Листов
					РП	ЛП-77-1	1
Исполнитель			07.21	Косынка Лист Б-ПН-0-3, 0 ГОСТ 19903-74 0К360В5 ГОСТ 16523-89			
Проверил			07.21				

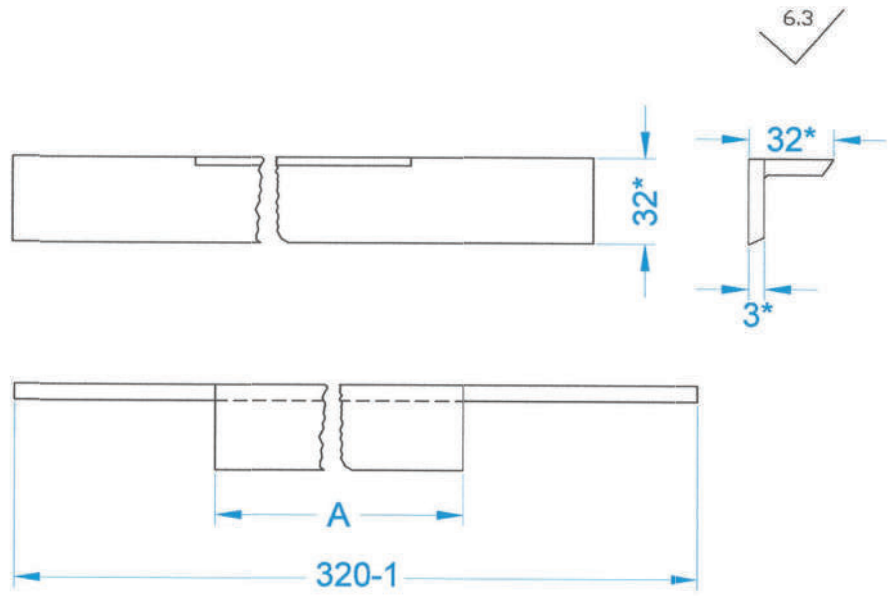

Обозначение	А, мм
М-2001-1213-ГП-2-746121.001	164-1
-0,1	170-1

1. *Размер для справок

Масштаб 1:2

Специалист	Ф.И.О.	Подп.	Дата				
ГИП			07.21	Люлечная переправа	Стадия	Лист	Листов
					РП	ЛП-78-1	1
Исполнитель			07.21	Уголок Уголок 32х32х3 ГОСТ 8509-93 Ст3сп ГОСТ 535-89			
Проверил			07.21				

Привязан для с. Кумсуат			
Исполнил	Сайлаубек Ж.		
Н.Контр.	Шымырбаев		

6.3

М-2001-1213-ГП-2-746121.002 -изображена

М-2001-1213-ГП-2-746121-002-01 -зеркальное стражение

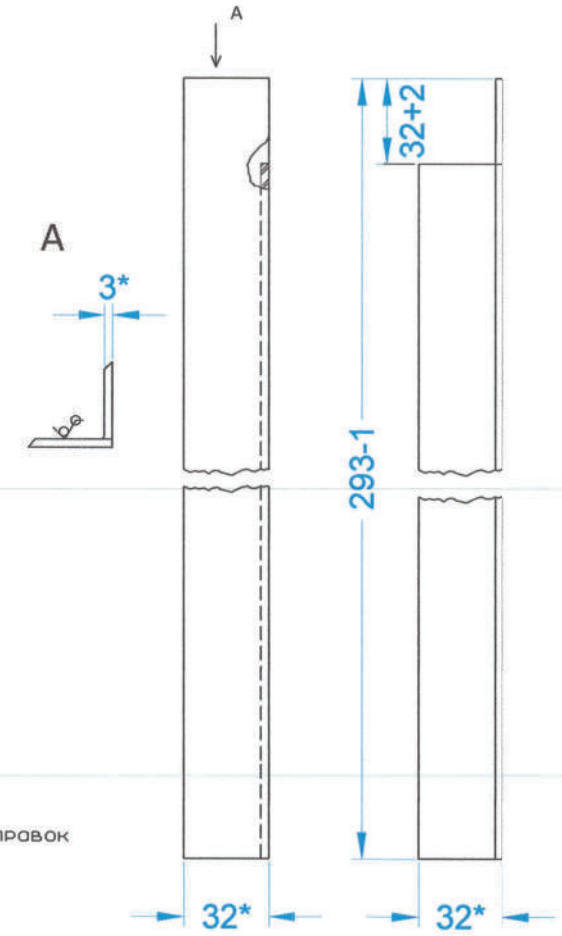

1. *Размер для справок

Масштаб 1:1

Специалист	Ф.И.О.	Подп.	Дата				
ГИП			07.21	Люлечная переправа	Стадия	Лист	Листов
					РП	ЛП-79-1	1
Исполнитель			07.21	Уголок Уголок 32х32х3 ГОСТ 8509-93 Ст3сп ГОСТ 535-89			
Проверил			07.21				

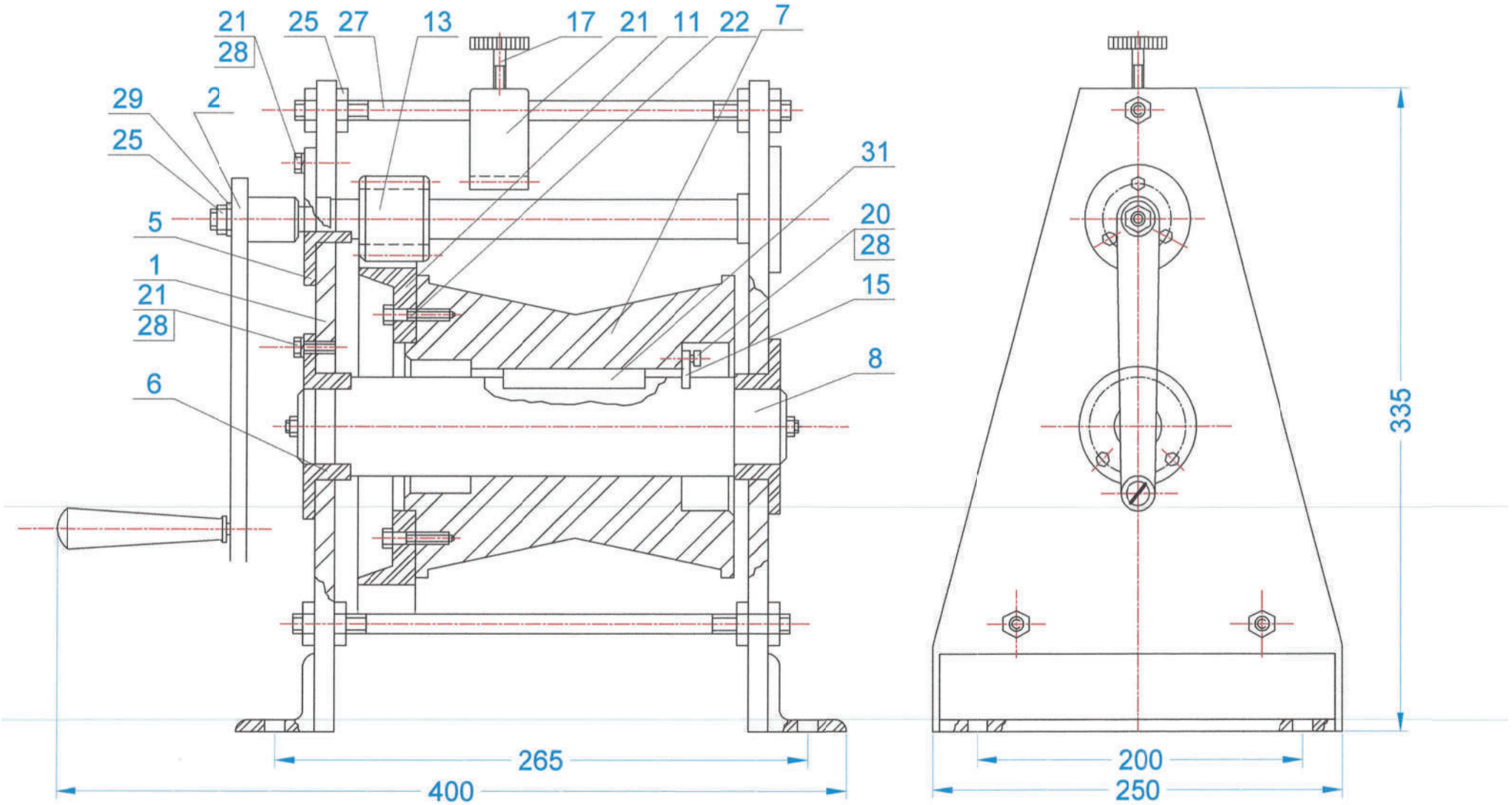

1. Размеры для справок.
2. Трущиеся поверхн. смазать слидолом "С" ГОСТ 4366-76

Привязан для с. Кумсуат			
Исполнил	Сайлаубек Ж.		
Н.Контр.	Шымырбаев		

Масштаб 1:2

Специалист	Ф.И.О.	Подп.	Дата				
ГИП			07.21	Люлечная переправа	Стадия	Лист	Листов
					РП	ЛП-80-1	1
Исполнитель			07.21	Лебедка тяговая для перемещения люльки Сборочный чертеж			
Проверил			07.21				

Привязан для с. Кумсуат			
Исполнил	Сайлаубек Ж		
Н.Контр.	Шымырбаев		

№ п/п	Формат	Зона	Поз	Обозначение	Наименование	Кол-во	Примечание
1	2	3	4	5	6	7	8
				Документация			
1	А3			М-2001-1213-ГП-02-303321.001 СБ	Сборочный чертеж		
				Сборочные единицы			
2	А4		1	М-2001-1213-ГП-02-301421.001	Стойка	2	
3	А4		2	М-2001-1213-ГП-02-303658.001	Рукоятка	1	
				Детали			
4	А4		5	М-2001-1213-ГП-02-712342.005	Корпус подшипника	2	
5	А4		6	М-2001-1213-ГП-02-712352.006	Корпус подшипника	2	
6	А4		7	М-2001-1213-ГП-02-714692.007	Барабан тяговый	1	
7	А4		8	М-2001-1213-ГП-02-715434.008	Вал	1	
8	А4		11	М-2001-1213-ГП-02-721333.011	Венец зубчатый	1	
9	А4		12	М-2001-1213-ГП-02-721396.012	Стопор зубчатый	1	
10	А4		13	М-2001-1213-ГП-02-722317.013	Вал-шестерня	1	
11	А4		15	М-2001-1213-ГП-02-741124.015	Пластина стопорная	1	
12	А4		17	М-2001-1213-ГП-02-758156.017	Винт	1	
				Стандартные изделия			
13				Болты ГОСТ 7798-70			
14			20	М6-6gх16.58.016		2	
15			21	М6-6gх18.58.016		12	
16			22	М8-6gх20.58.016		4	
17			25	Гайка М12-6Н.5.016 ГОСТ 5915-70		4	
18			27	Шпилька М12-6gх250.5.016 ГОСТ 22042-76		3	
19			28	Шайба 6.65Г.029 ГОСТ 6402-70		14	
20			29	Шайба 12.01.05 ГОСТ 11371-78		1	
21			31	Шпонка 16х10х70.Ц15 ГОСТ 23360-78		1	
22			33	Масленка 1.1.Ц6 ГОСТ 19853-74		2	

Специалист	Ф.И.О.	Подп.	Дата		Стадия	Лист	Листов
ГИП			07.21	Люлечная переправа	РП	ЛП-81-1	1
Исполнитель			07.21	Лебедка тяговая для перемещения люльки			
Проверил			07.21				

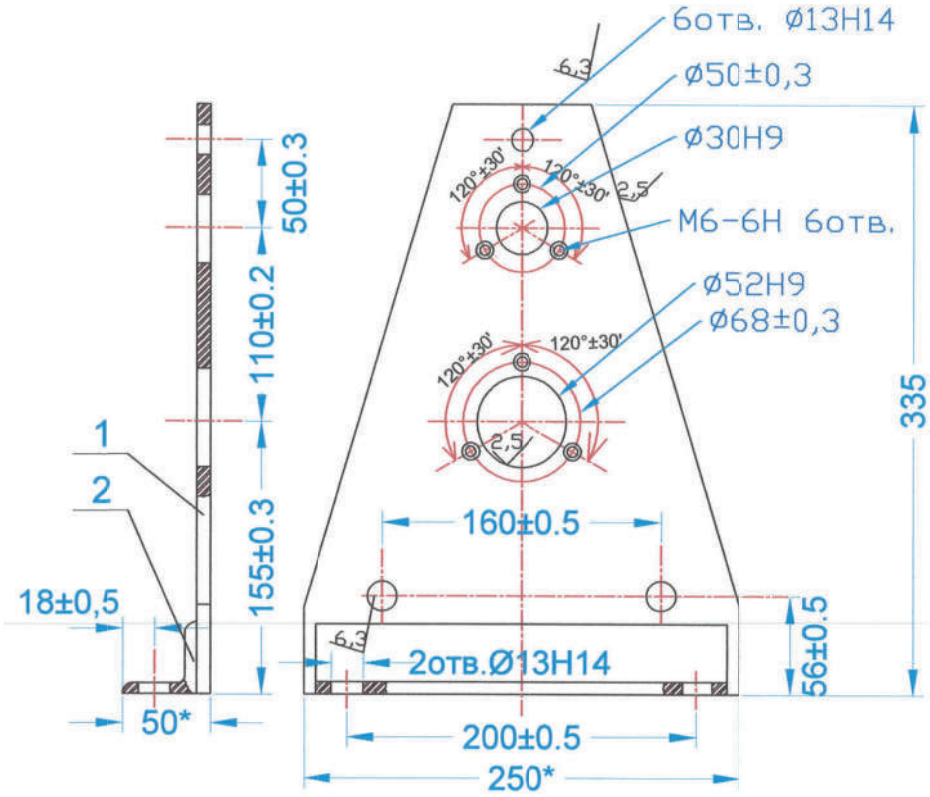

1. *Размеры для справок.
2. Конструкция сварная. Сварные швы по ГОСТ 5264-80. Катет швов 4 мм.
3. Швы зачистить. Параметр шероховатости 6,3
4. Покрытие Эмаль МЛ-12, серая, ГОСТ 9754-76, III бл, кроме отверстий

Масштаб 1:2

Специалист	Ф.И.О.	Подп.	Дата		Стадия	Лист	Листов
ГИП			07.21	Люлечная переправа	РП	ЛП-82-1	1
Исполнитель			07.21	Стойка. Сборочный чертеж			
Проверил			07.21				

№ п/п	Формат	Зона	Поз	Обозначение	Наименование	Кол-во	Примечание
1	2	3	4	5	6	7	8
				Документация			
1	А4			М-2001-1213-ГП-02-301421.001 СБ	Сборочный чертеж		
				Детали			
2	А4		1	М-2001-1213-ГП-02-741211.001	Боковина	1	
3	Б4		2	М-2001-1213-ГП-02-746111.001	Уголок. Уголок 40х40х4 ГОСТ 8569-93. ВСт3сп ГОСТ 535-88, L=240-1, мм	1	

Привязан для с. Кумсуат			
Исполнил	Сайлаубек Ж.		
Н.Контр.	Шымырбаев		

Специалист	Ф.И.О.	Подп.	Дата				
ГИП			07.21	Люлечная переправа	Стадия	Лист	Листов
					РП	ЛП-83-1	1
Исполнитель			07.21	Стойка.			
Проверил			07.21				

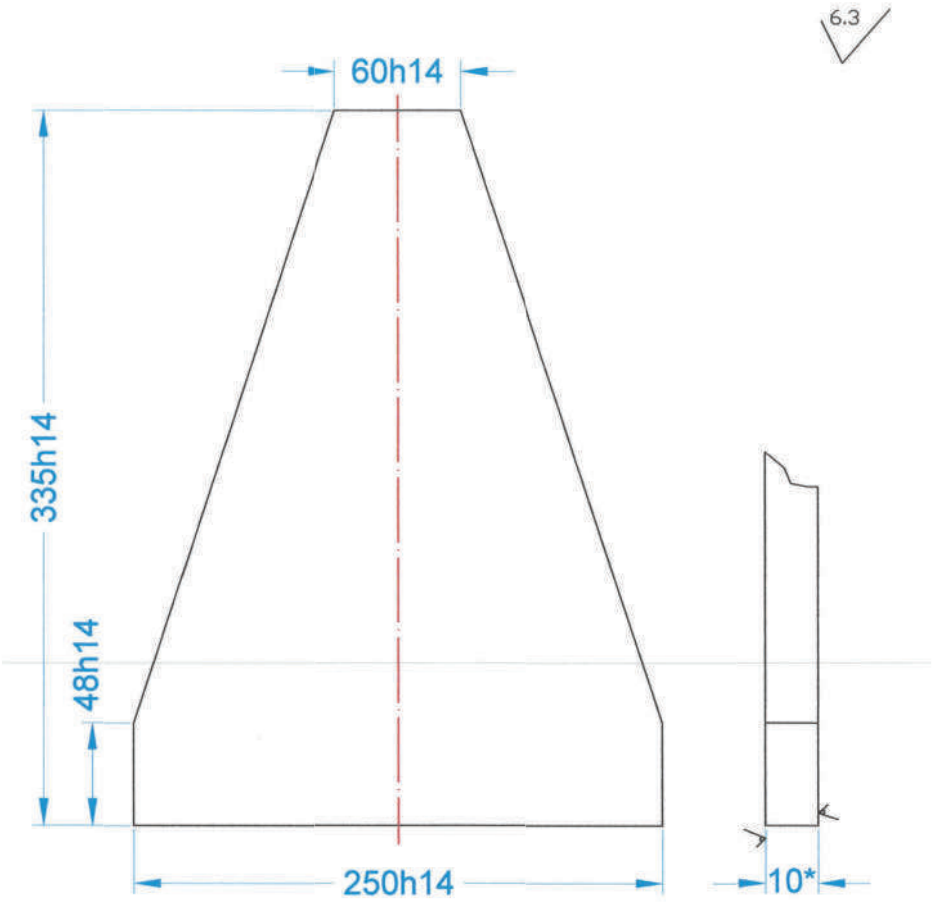

1. *Размер для справок
2. Покрытие Хим. Окс. прм.

Масштаб 1:2

Специалист	Ф.И.О.	Подп.	Дата				
ГИП			07.21	Люлечная переправа	Стадия	Лист	Листов
					РП	ЛП-84-1	1
Исполнитель			07.21	Боковина Лист А-ПО-0-10 ГОСТ 19903-74 Ст3сп3-св ГОСТ 14637-89			
Проверил			07.21				

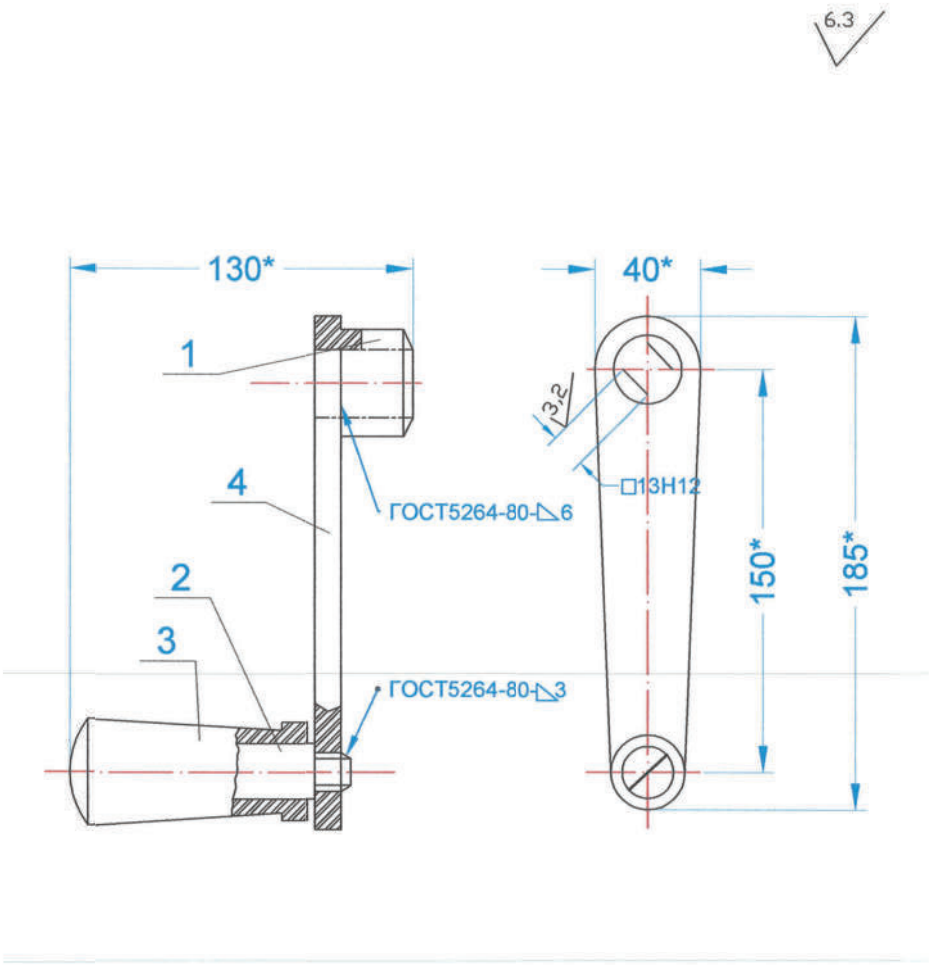

1. *Размер для справок

Масштаб 1:2

Специалист	Ф.И.О.	Подп.	Дата				
ГИП			07.21	Люлечная переправа	Стадия	Лист	Листов
					РП	ЛП-85-1	1
Исполнитель			07.21	Рукоятка Сборочный чертеж			
Проверил			07.21				

№ п/п	Формат	Зона	Поз	Обозначение	Наименование	Кол-во	Примечание
1	2	3	4	5	6	7	8
				Документация			
1	А4			М-2001-1213-ГП-02-303658.001 СБ	Сборочный чертеж		
				Детали			
2	А4		1	М-2001-1213-ГП-02-713341.001	Бобышка	1	
3	А4		2	М-2001-1213-ГП-02-715513.002	Ось	1	
4	А4		3	М-2001-1213-ГП-02-716341.003	Ручка	1	
5	А4		4	М-2001-1213-ГП-02-741314.004	Рычаг	1	

Привязан для с. Кумсуат			
Исполнил	Сайлаубек Ж.		
Н.Контр.	Шымырбаев		

Специалист	Ф.И.О.	Подп.	Дата				
ГИП			07.21	Люлечная переправа	Стадия	Лист	Листов
					РП	ЛП-86-1	1
Исполнитель			07.21	Рукоятка			
Проверил			07.21				

№ п/п	Формат	Зона	Поз	Обозначение	Наименование	Кол-во	Примечание
1	2	3	4	5	6	7	8
				Документация			
1	А4			М-2001-1213-ГП-02-303658.001 СБ	Сборочный чертеж		
				Детали			
2	Б4		1	М-2001-1213-ГП-02-741131.001	Планка. Лист А-ПО-0-5 ГОСТ 19903-74. Ст3сп3-св ГОСТ 14637-89. 20h14x90h14	1	
				Стандартные изделия			
3			2	Гайка М10-6Н.5.016 ГОСТ 15524-70			

Привязан для с. Кумсуат			
Исполнил	Сайлаубек Ж		
Н.Контр.	Шымырбаев		

Специалист	Ф.И.О.	Подп.	Дата				
ГИП			07.21	Люлечная переправа	Стадия	Лист	Листов
					РП	ЛП-87-1	1
Исполнитель			07.21	Рукоятка			
Проверил			07.21				

3.2

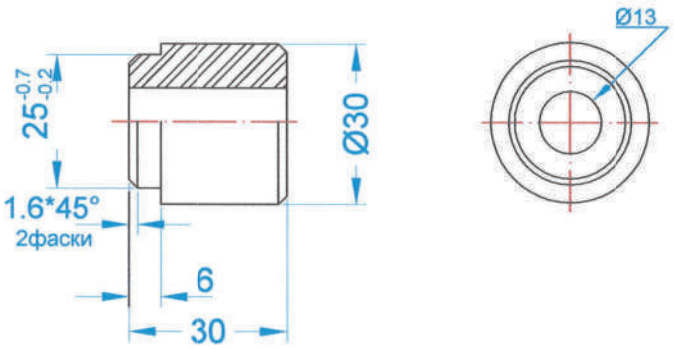

1. H14, h14, ±JT14/2
2. Покрытие Хим. Окс. прм.

Масштаб 1:1
Масштаб 1:1

Специалист	Ф.И.О.	Подп.	Дата				
ГИП			07.21	Люлечная переправа	Стадия	Лист	Листов
					РП	ЛП-88-1	1
Исполнитель			07.21	Бобышка Ст3 ГОСТ 380-88			
Проверил			07.21				

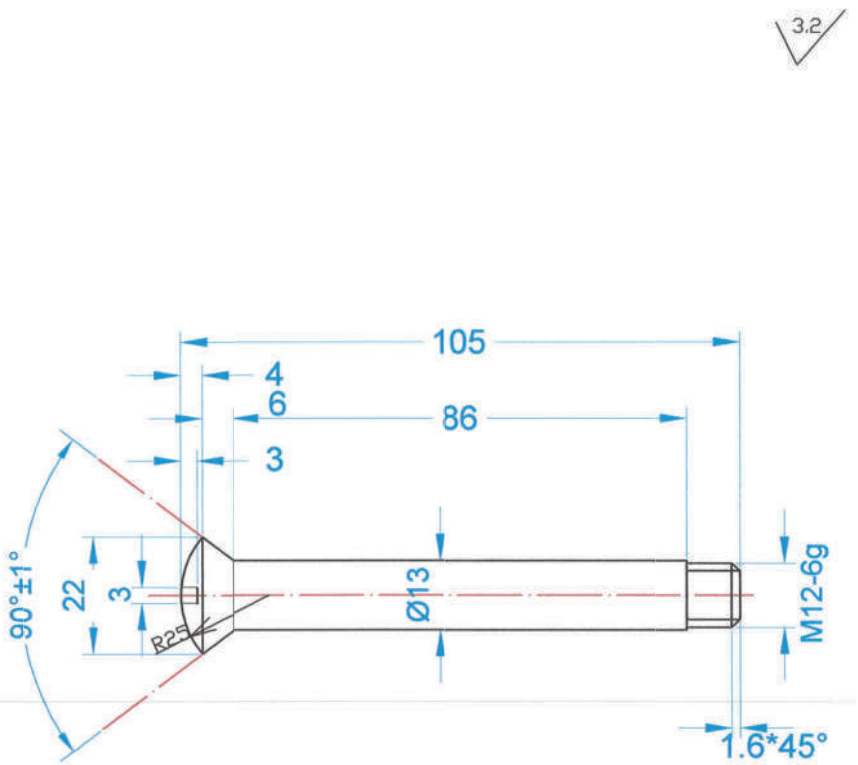

1. H14, h14, ±JT14/2
2. Покрытие Хим. Окс. прм

Масштаб 1:1
Масштаб 1:1

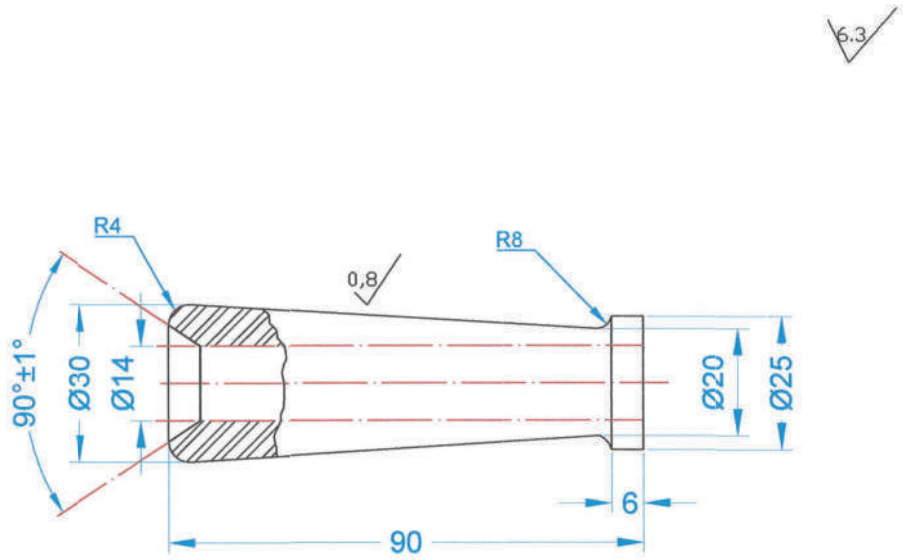

1. H14, h14, ±JT14/2
2. Покрытие Хим. Окс. прм.

Масштаб 1:1

Привязан для с. Кумсуат	
Исполнил	Сайлаубек Ж.
Н.Контр.	Шымырбаев

Специалист	Ф.И.О.	Подп.	Дата				
ГИП			07.21	Люлечная переправа	Стадия	Лист	Листов
					РП	ЛП-89-1	1
Исполнитель			07.21	Ось Ст3 ГОСТ 380-88			
Проверил			07.21				

Специалист	Ф.И.О.	Подп.	Дата				
ГИП			07.21	Люлечная переправа	Стадия	Лист	Листов
					РП	ЛП-90-1	1
Исполнитель			07.21	Ручка Ст3 ГОСТ 380-88			
Проверил			07.21				

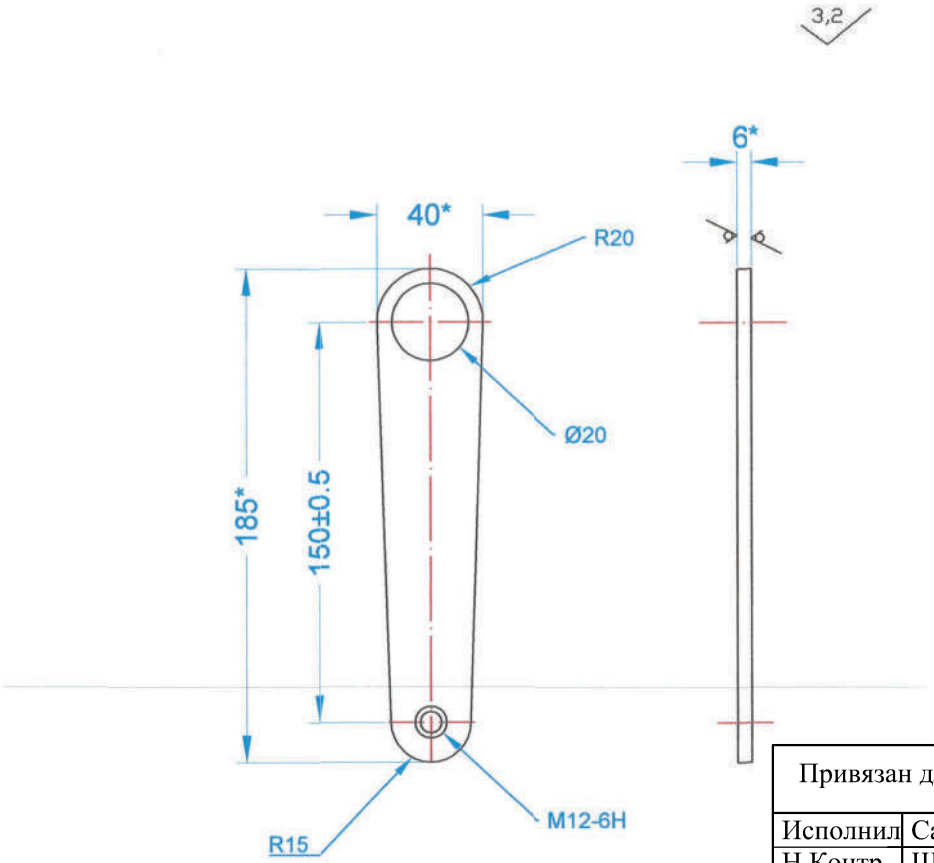

1. *Размер для справок
2. H14, h14, ±JT14/2
3. Покрытие Хи. Окс. прм

Масштаб 1:2

Специалист	Ф.И.О.	Подп.	Дата				
ГИП			07.21	Люлечная переправа	Стадия	Лист	Листов
					РП	ЛП-91-1	1
Исполнитель			07.21	Рычаг Лист А-ПО-0-6, 0 ГОСТ 19903-74 Ст3сп3-св ГОСТ 14637-89			
Проверил			07.21				

Привязан для с. Кумсуат

Исполнил	Сайлаубек Ж.		
Н.Контр.	Шымырбаев		

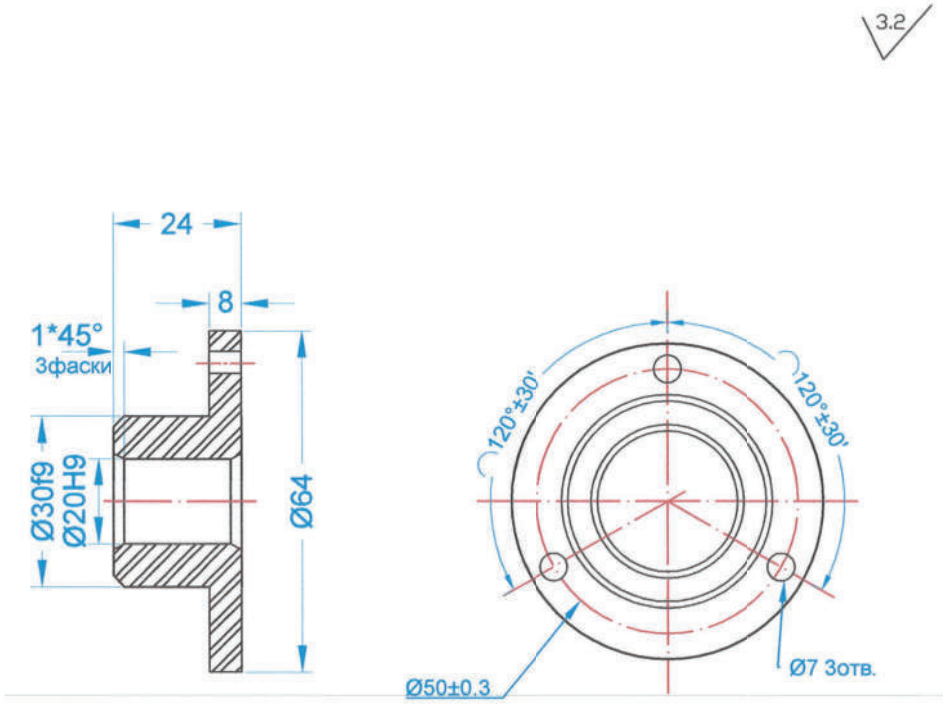

Не указанные предельные отклонения размеров: H14, h14, ±JT14/2

Масштаб 1:1

Специалист	Ф.И.О.	Подп.	Дата				
ГИП			07.21	Люлечная переправа	Стадия	Лист	Листов
					РП	ЛП-92-1	1
Исполнитель			07.21	Корпус подшипника Сч18 ГОСТ 1412-85			
Проверил			07.21				

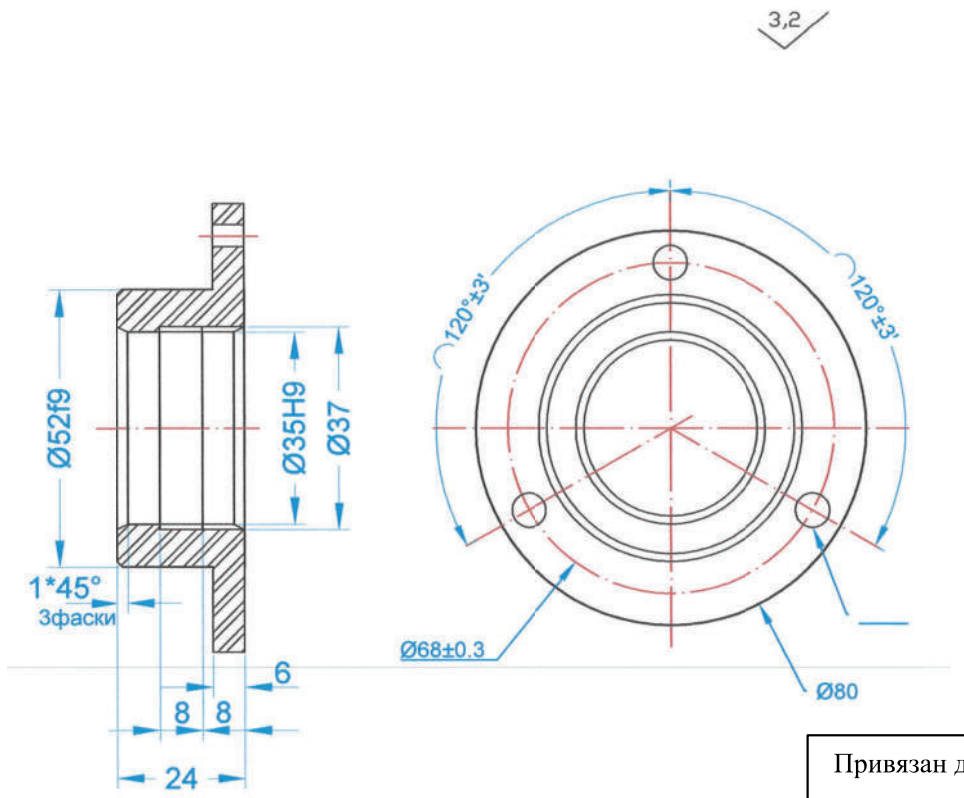

Не указанные предельные отклонения размеров: H14, h14, ±JT14/2

Масштаб 1:1

Специалист	Ф.И.О.	Подп.	Дата				
ГИП			07.21	Люлечная переправа	Стадия	Лист	Листов
					РП	ЛП-93-1	1
Исполнитель			07.21	Корпус подшипника Сч18 ГОСТ 1412-85			
Проверил			07.21				

Привязан для с. Кумсуат

Исполнил	Сайлаубек Ж		
Н.Контр.	Шымырбаев		

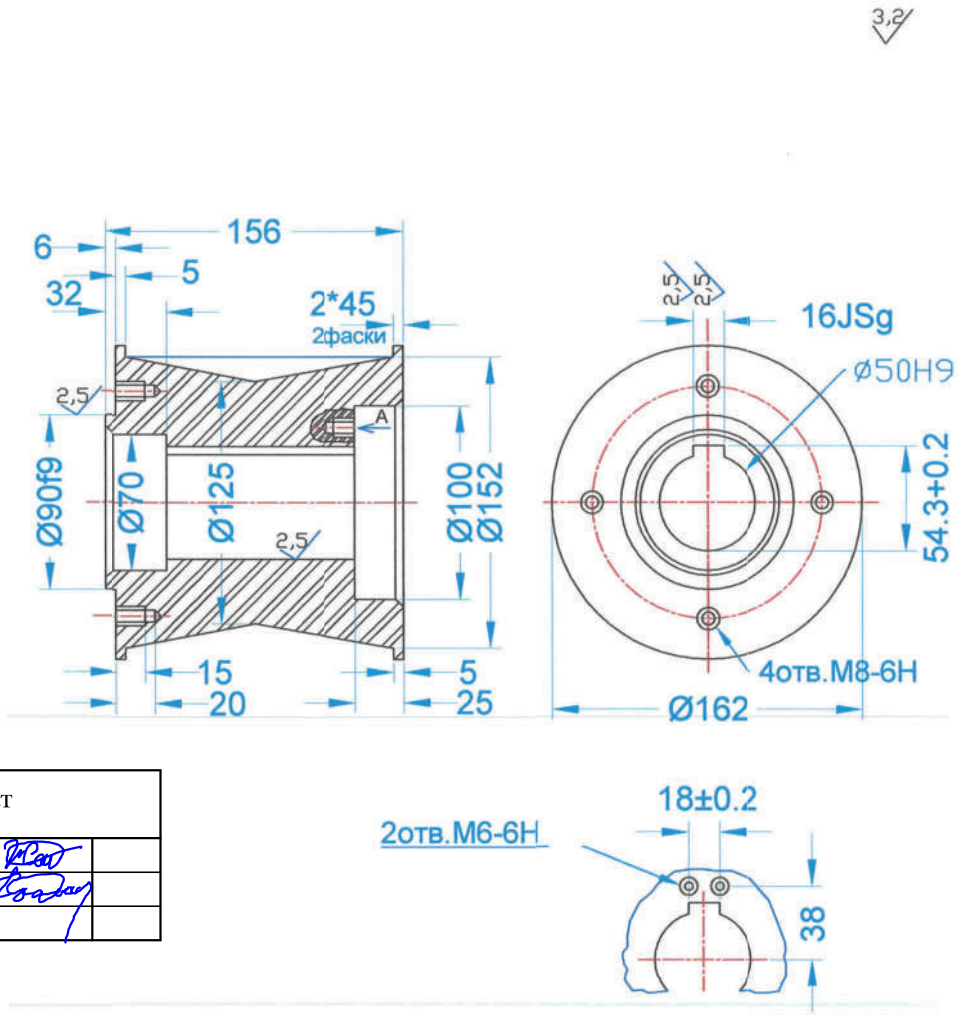

НЕуказанные предельные отклонения размеров: H14, h14, ±JT14/2

Масштаб 1:2

Специалист	Ф.И.О.	Подп.	Дата				
ГИП			07.21	Люлечная переправа	Стадия	Лист	Листов
					РП	ЛП-94-1	1
Исполнитель			07.21	Барабан тяговый Сч18 ГОСТ 1412-85			
Проверил			07.21				

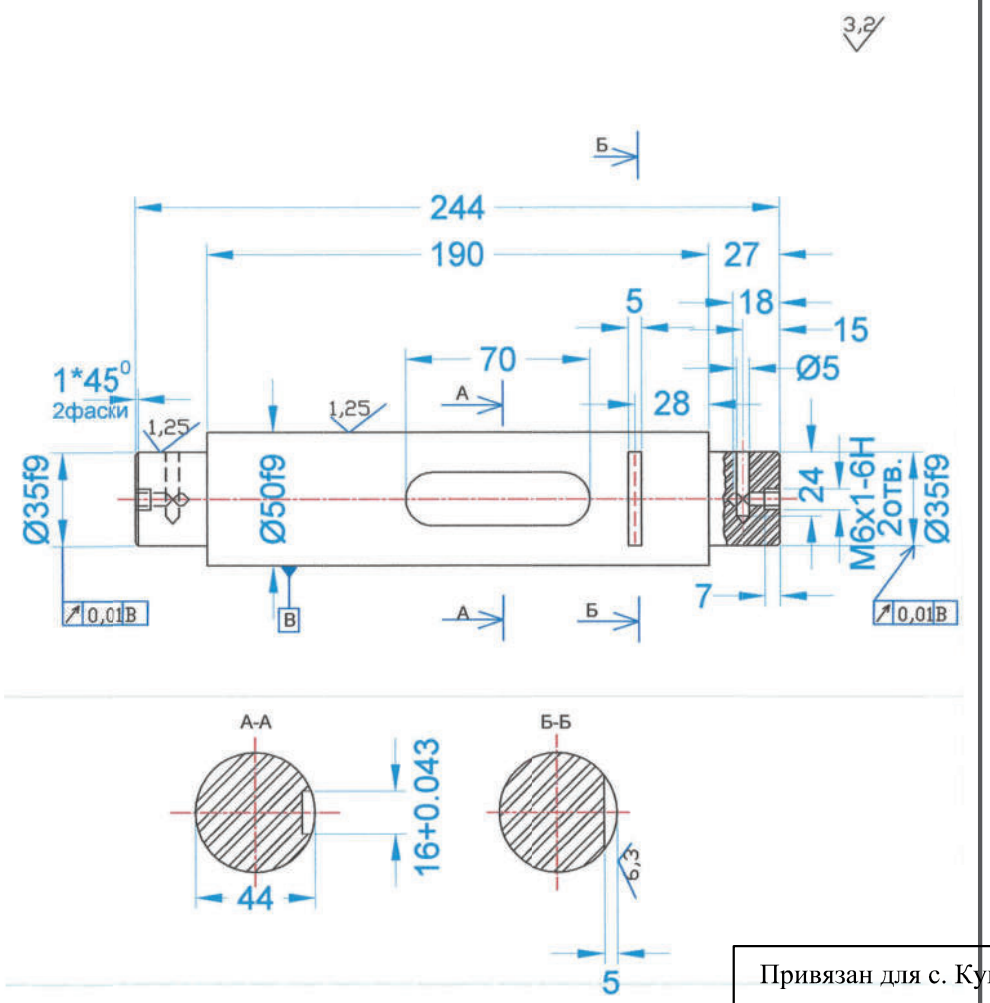

1. 30....35HRCэ
2. H14, h14, ±JT14/2
3. Покрытие Хим.Окс.прм

Масштаб 1:2

Привязан для с. Кумсуат			
Исполнил	Сайлаубек Ж.		
Н.Контр.	Шымырбаев		

Специалист	Ф.И.О.	Подп.	Дата		Стадия	Лист	Листов
ГИП			07.21	Люлечная переправа	РП	ЛП-95-1	1
Исполнитель			07.21	Вал Сталь45 ГОСТ 1050-88			
Проверил			07.21				

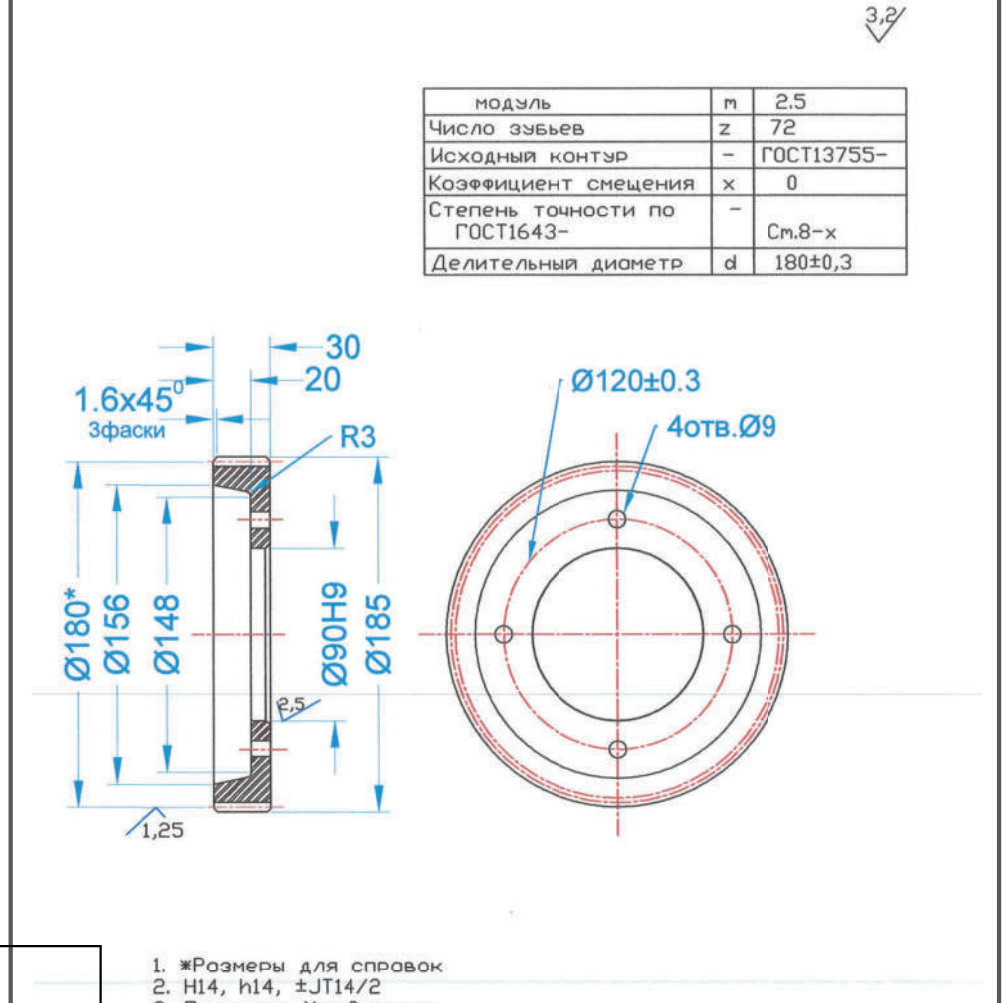

модуль	m	2.5
Число зубьев	z	72
Исходный контур	–	ГОСТ13755-
Коэффициент смещения	x	0
Степень точности по ГОСТ1643-	–	См.8-х
Делительный диаметр	d	180±0,3

1. *Розмеры для справок
2. H14, h14, ±JT14/2
3. Покрытие Хим.Окс.прм

Масштаб 1:2

Специалист	Ф.И.О.	Подп.	Дата		Стадия	Лист	Листов
ГИП			07.21	Люлечная переправа	РП	ЛП-96-1	1
Исполнитель			07.21	Венец зубчатый Сталь45 ГОСТ 1050-88			
Проверил			07.21				

6,3

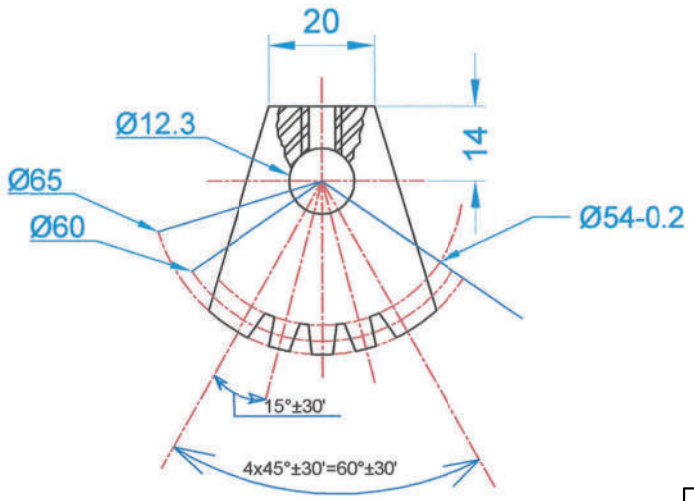

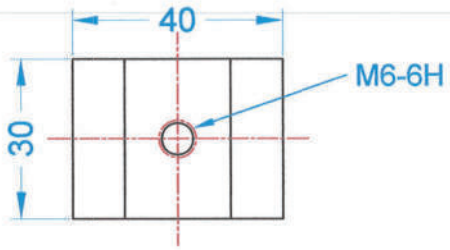

1. Число зубьев z=3
2. Модуль m=2,5
3. H14, h14, ±JT14/2
4. Покрытие Хим.Окс.прм

Масштаб 1:1

Привязан для с. Кумсуат			
Исполнил	Сайлаубек Ж.		
Н.Контр.	Шымырбаев		

3,2

модуль	m	2.5
Число зубьев	z	16
Исходный контур	–	ГОСТ13755–
Коэффициент смещения	x	0
Степень точности по ГОСТ1643–	–	Ст.8–х
Делительный диаметр	d	40±0,3

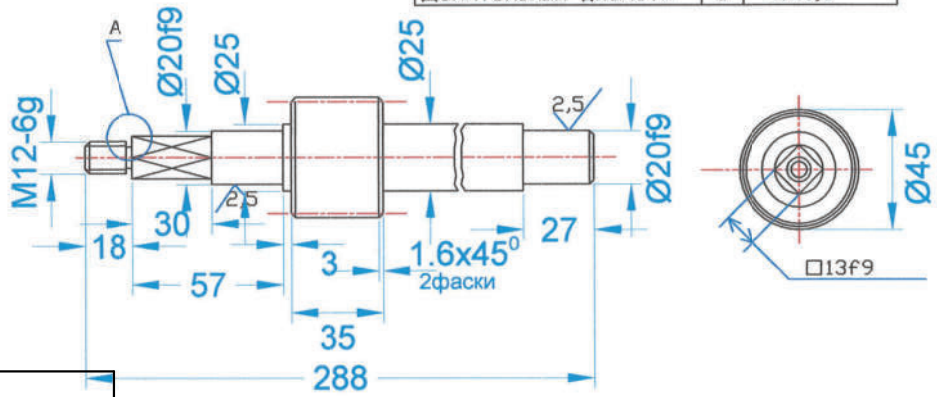

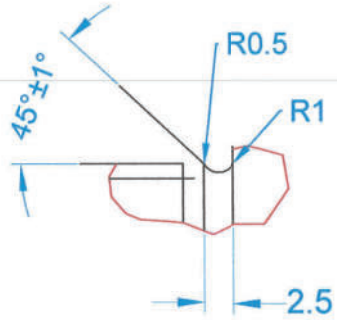

1. H14, h14, ±JT14/2
2. Покрытие Хим.Окс.прм

Масштаб 1:2

Специалист	Ф.И.О.	Подп.	Дата		Стадия	Лист	Листов
ГИП			07.21	Люлечная переправа	РП	ЛП-97-1	1
Исполнитель			07.21	Стопор зубчатый Ст3 ГОСТ 380-88			
Проверил			07.21				

Специалист	Ф.И.О.	Подп.	Дата		Стадия	Лист	Листов
ГИП			07.21	Люлечная переправа	РП	ЛП-98-1	1
Исполнитель			07.21	Вал-шестерня Сталь45 ГОСТ 1050-88			
Проверил			07.21				

3,2

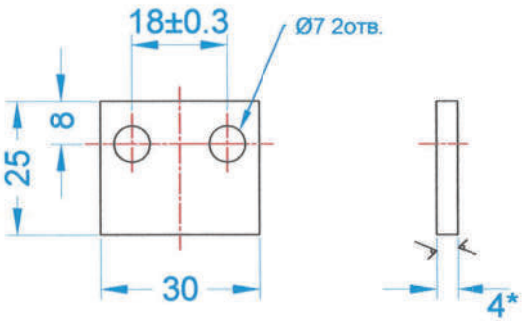

1. *Размер для справок
2. H14, h14, ±JT14/2
3. Покрытие Хим. Окс. прм

Масштаб 1:1
Масштаб 1:2

Привязан для с. Кумсуат			
Исполнил	Сайлаубек Ж.		
Н.Контр.	Шымырбаев		

6.3

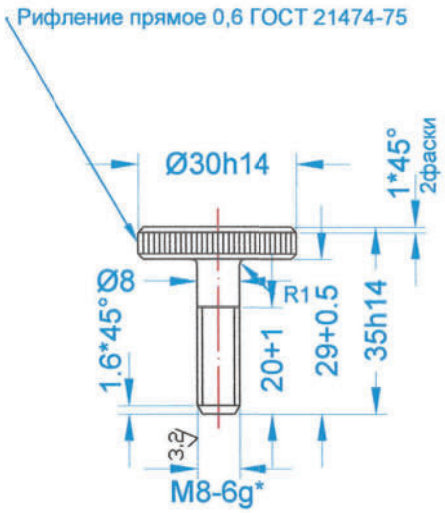

1. *Размеры и шероховатость поверхн. - после покрытия
2. Покрытие Ц15хр

Масштаб 1:2

Специалист	Ф.И.О.	Подп.	Дата				
ГИП			07.21	Люлечная переправа	Стадия	Лист	Листов
					РП	ЛП-99-1	1
Исполнитель			07.21	Пластина стопорная Лист А-ПО-0-4,0 ГОСТ 19903-74 Ст3сп3 ГОСТ 14637-89			
Проверил			07.21				

Специалист	Ф.И.О.	Подп.	Дата				
ГИП			07.21	Люлечная переправа	Стадия	Лист	Листов
					РП	ЛП-100-1	1
Исполнитель			07.21	Винт Сталь 20 ГОСТ 1050-88			
Проверил			07.21				

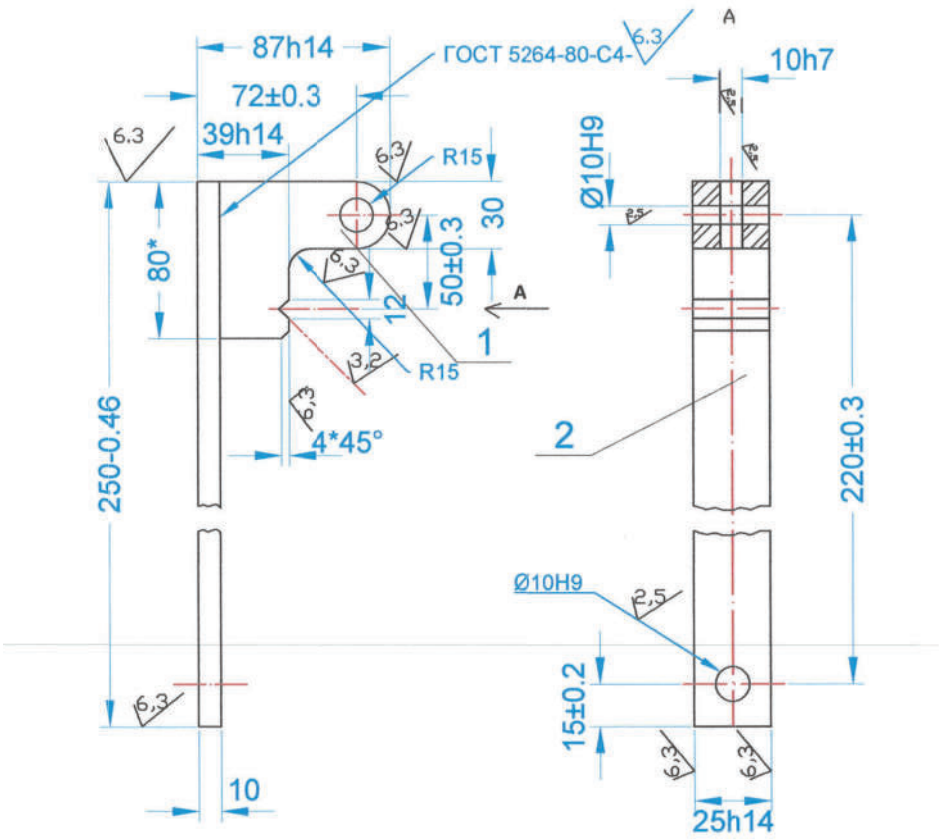

1. *Размеры для справок
2. Перед сваркой в детали поз. 1 сделать фаски 5*45° с обеих сторон под сварные швы

Масштаб 1:2

Специалист	Ф.И.О.	Подп.	Дата				
ГИП			07.21	Люлечная переправа	Стадия	Лист	Листов
					РП	ЛП-101-1	1
Исполнитель			07.21	Вилка Сборочный чертеж			
Проверил			07.21				

№ п/п	Формат	Зона	Поз	Обозначение	Наименование	Кол-во	Примечание
1	2	3	4	5	6	7	8
				Документация			
1	А4			М-2001-1213-ГП-02-304597.001 СБ	Сборочный чертеж		
				Детали			
2	Б4		1	М-2001-1213-ГП-02-741121.001	Пластина. Лист А-ПО-0-28.0 ГОСТ 19903-74. Ст3сп3-св ГОСТ14637-89, 80h14x85h14	1	
3	Б4		2	М-2001-1213-ГП-02-741131.002	Планка. Лист А-ПО-0-10 ГОСТ 19903-74. Ст3сп3-св ГОСТ 14637-89. 25h14x254h14	1	

Привязан для с. Кумсуат			
Исполнил	Сайлаубек Ж		
Н.Контр.	Шымырбаев		

Специалист	Ф.И.О.	Подп.	Дата				
ГИП			07.21	Люлечная переправа	Стадия	Лист	Листов
					РП	ЛП-102-1	1
Исполнитель			07.21	Вилка			
Проверил			07.21				

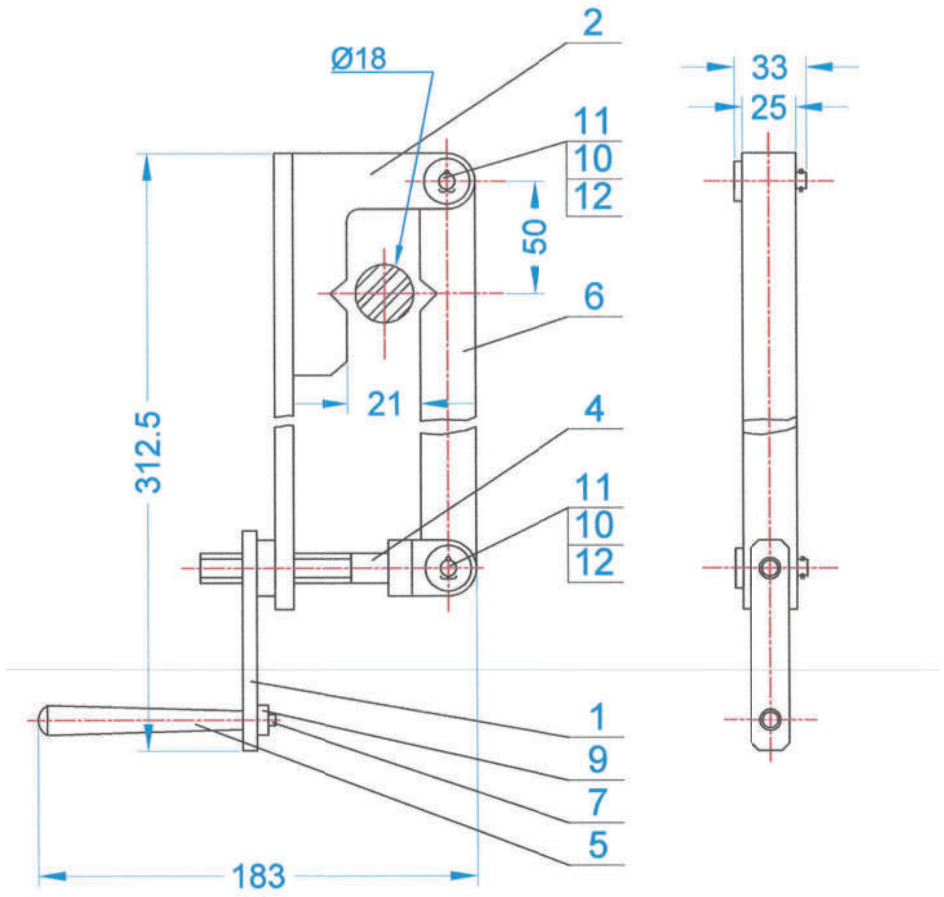

1. Размеры для справок.
2. Резьбовое и шарнирные соединения смазать солидолом "С" ГОСТ 4366-76

Масштаб 1:2

Специалист	Ф.И.О.	Подп.	Дата				
ГИП			07.21	Люлечная переправа	Стадия	Лист	Листов
					РП	ЛП-103-1	1
Исполнитель			07.21	Стопор Сборочный чертеж			
Проверил			07.21				

№ п/п	Формат	Зона	Поз	Обозначение	Наименование	Кол-во	Примечание
1	2	3	4	5	6	7	8
				Документация			
1	А4			М-2001-1213-ГГ-02-304273.001 СБ	Сборочный чертеж		
				Сборочные единицы			
2	А4		1	М-2001-1213-ГГ-02-303658.003	Рукоятка	1	
3	А4		2	М-2001-1213-ГГ-02-304597.001	Вилка	1	
				Детали			
4	А4		4	М-2001-1213-ГГ-02-715514.004	Тяга	1	
5	А4		5	М-2001-1213-ГГ-02-716152.005	Ручка	1	
6	А4		6	М-2001-1213-ГГ-02-741344.006	Рычаг	1	
7	А4		7	М-2001-1213-ГГ-02-758151.007	Ось-винт	1	
				Стандартные изделия			
8			9	Гайка М8-6Н.5.016 ГОСТ 5915-70		1	
9			10	Шайба 8.01.05 ГОСТ 11371-78		2	
10			11	Ось 6-10f9x30.45.Ц15 ГОСТ 9650-80		2	
11			12	Шплинт 3,2x32-001 ГОСТ 397-79		2	

Привязан для с. Кумсуат			
Исполнил	Сайлаубек Ж.		
Н.Контр.	Шымырбаев		

Специалист	Ф.И.О.	Подп.	Дата				
ГИП			07.21	Люлечная переправа	Стадия	Лист	Листов
					РП	ЛП-104-1	1
Исполнитель			07.21	Стопор			
Проверил			07.21				

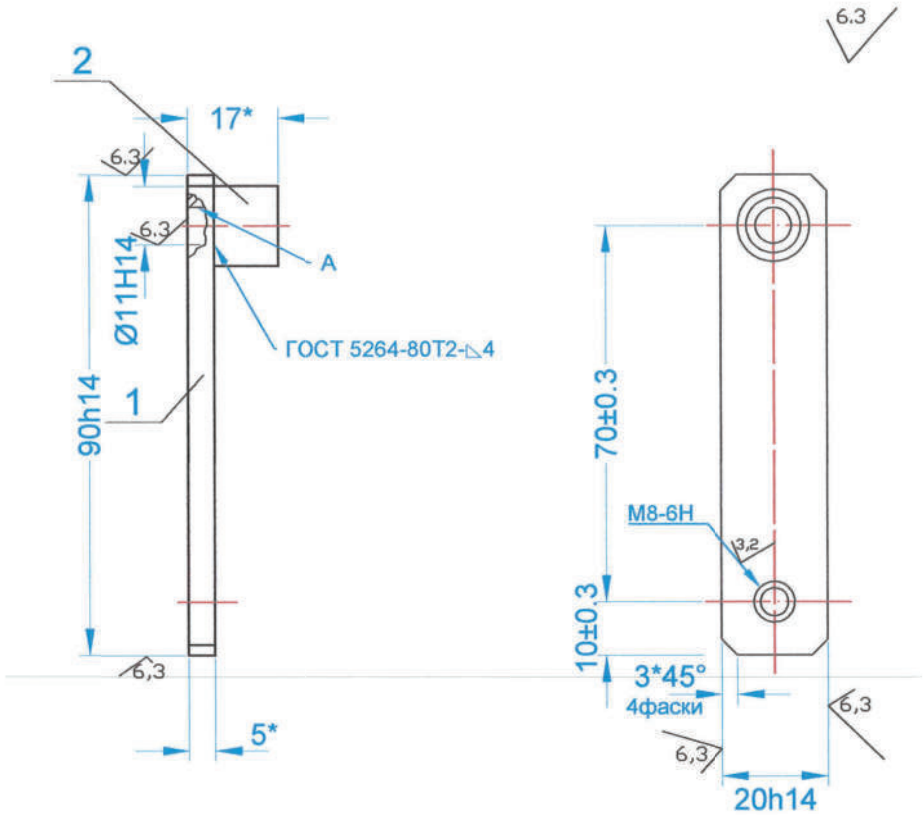

1. *Размер для справок
2. Отверстие А выполнить до сварки с гайкой поз. 2
3. Покрытие Хим. Окс. прм

Масштаб 1:1

Привязан для с. Кумсуат			
Исполнил	Сайлаубек Ж.		
Н.Контр.	Шымырбаев		

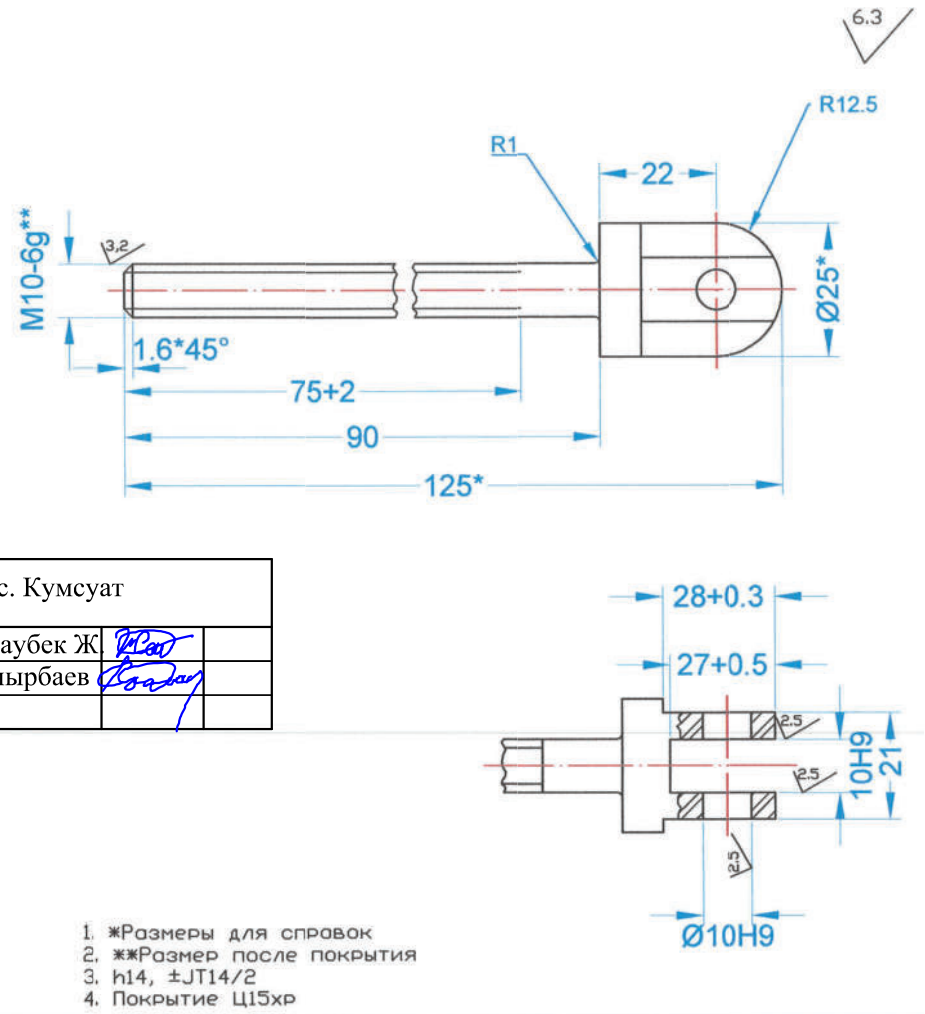

1. *Размеры для справок
2. **Размер после покрытия
3. h14, ±JT14/2
4. Покрытие Ц15хр

Масштаб 1:1

Специалист	Ф.И.О.	Подп.	Дата		Стадия	Лист	Листов
ГИП			07.21	Люлечная переправа	РП	ЛП-105-1	1
Исполнитель			07.21	Рукоятка Сборочный чертеж			
Проверил			07.21				

Специалист	Ф.И.О.	Подп.	Дата		Стадия	Лист	Листов
ГИП			07.21	Люлечная переправа	РП	ЛП-106-1	1
Исполнитель			07.21	Тяга Круг В-25 ГОСТ 2590-88 20-2-б ГОСТ 1050-88			
Проверил			07.21				

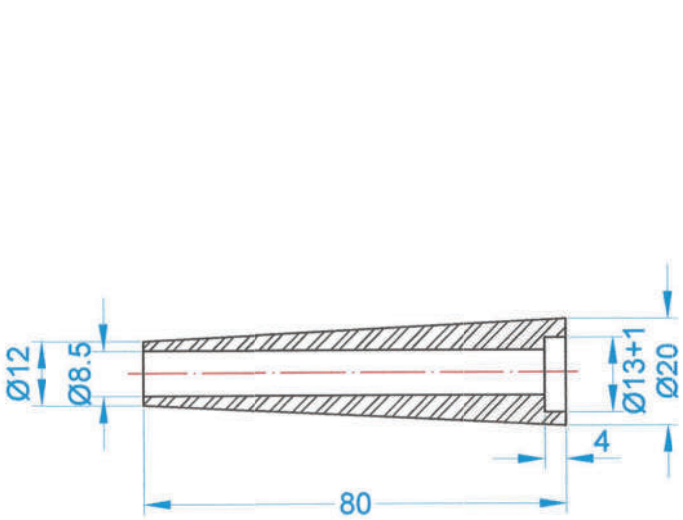

1. H14; h14; ±JT14/2
2. Покрытие Ц15хр.

Масштаб 1:1

Привязан для с. Кумсуат			
Исполнил	Сайлаубек Ж.		
Н.Контр.	Шымырбаев		

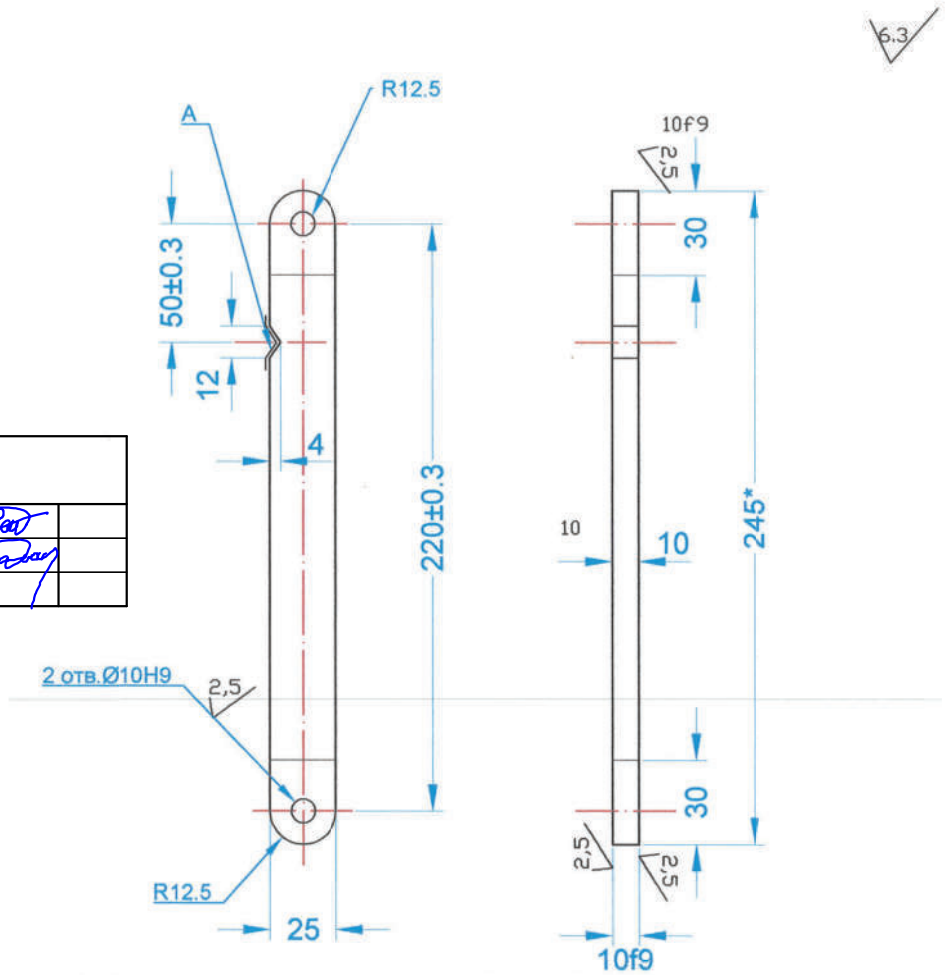

1. Поверхн. А цементировать h0.7...0,9мм 42...46HRCэ
2. h14, ±JT14/2

Масштаб 1:2

Специалист	Ф.И.О.	Подп.	Дата				
ГИП			07.21	Люлечная переправа	Стадия	Лист	Листов
					РП	ЛП-107-1	1
Исполнитель			07.21	Ручка Сталь20 ГОСТ 1050-88			
Проверил			07.21				

Специалист	Ф.И.О.	Подп.	Дата				
ГИП			07.21	Люлечная переправа	Стадия	Лист	Листов
					РП	ЛП-108-1	1
Исполнитель			07.21	Рычаг Лист А-ПО-0-12 ГОСТ 19903-74 Ст3сп3 ГОСТ 14637-89			
Проверил			07.21				

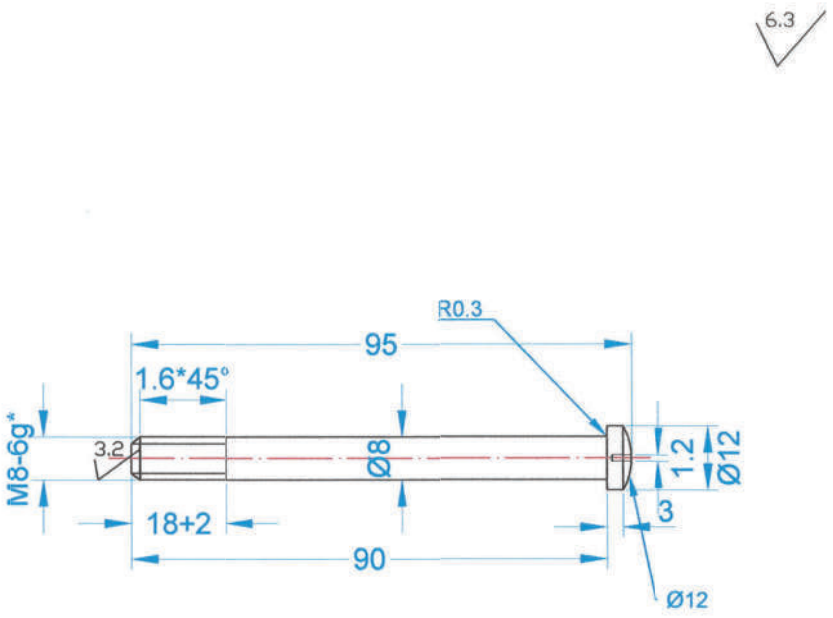

1. h14; ±JT14/2
2. *Размеры после покрытия
3. Покрытие Ц15хр.

Привязан для с. Кумсуат			
Исполнил	Сайлаубек Ж.		
Н.Контр.	Шымырбаев		

Масштаб 1:1

Специалист	Ф.И.О.	Подп.	Дата				
ГИП			07.21	Люлечная переправа	Стадия	Лист	Листов
					РП	ЛП-109-1	1
Исполнитель			07.21	Ось-винт Сталь20 ГОСТ 1050-88			
Проверил			07.21				

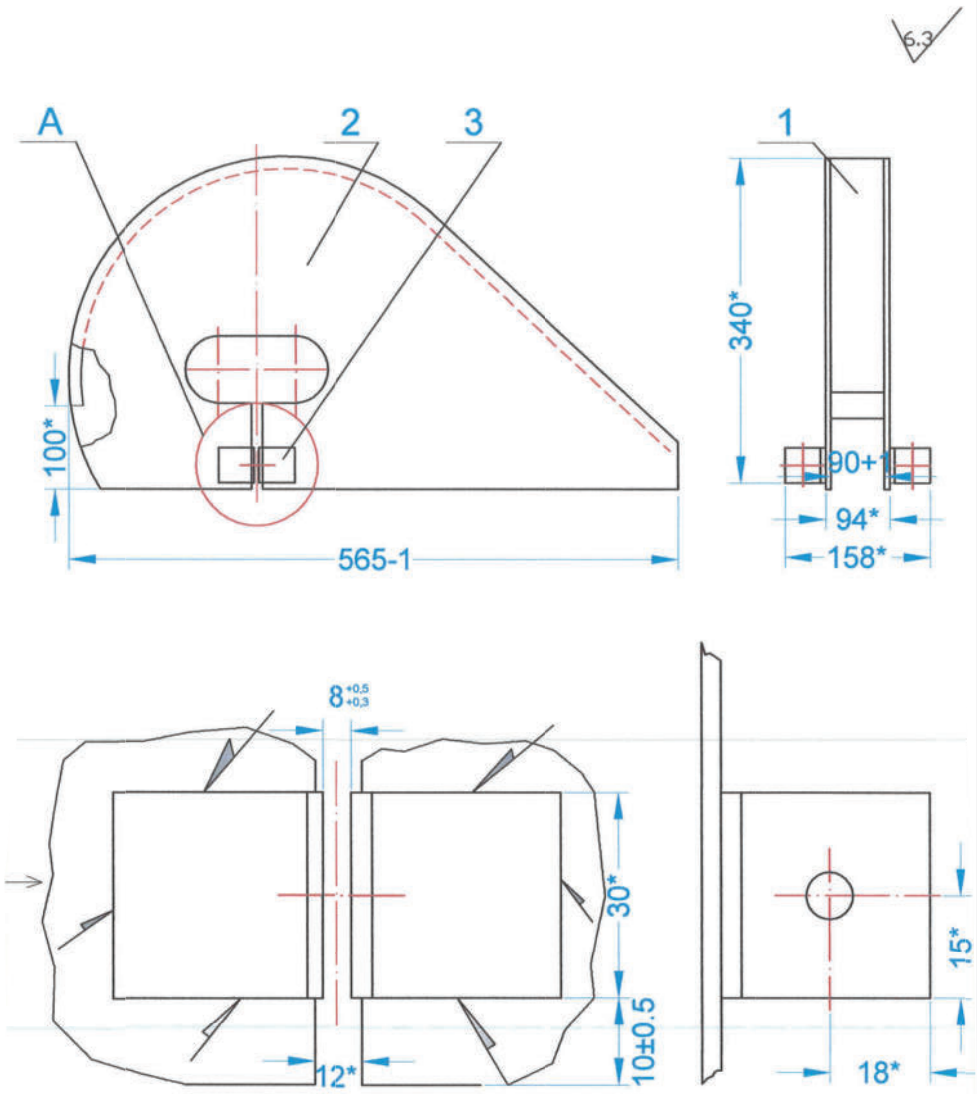

1. *Размеры для справок
2. Сварные швы по ГОСТ5264-80. Швы зачистить
3. Покрытие Эмаль МЛ-12, серая ГОСТ9754-76, III 6л, кроме отверстий

Масштаб 1:5

Специалист	Ф.И.О.	Подп.	Дата				
ГИП			07.21	Люлечная переправа	Стадия	Лист	Листов
					РП	ЛП-110-1	1
Исполнитель			07.21	Кожух Сборочный чертеж			
Проверил			07.21				

№ п/п	Формат	Зона	Поз	Обозначение	Наименование	Кол-во	Примечание
1	2	3	4	5	6	7	8
				Документация			
1	А4			М-2001-1213-ГП-02-35142.001 СБ	Сборочный чертеж		
				Детали			
2	Б4		1	М-2001-1213-ГП-02-741121.021	Обечайка. Лист Б-ПН-0-2.0 ГОСТ 19903-74. ОК360В5 ГОСТ 16523-89, 90-1х910-1, мм	1	
3	А4		2	М-2001-1213-ГП-02-741336.001	Стенка	1	
4	А4		3	М-2001-1213-ГП-02-746112.030	Уголок	4	

Привязан для с. Кумсуат			
Исполнил	Сайлаубек Ж.		
Н.Контр.	Шымырбаев		

Специалист	Ф.И.О.	Подп.	Дата				
ГИП			07.21	Люлечная переправа	Стадия	Лист	Листов
					РП	ЛП-111-1	1
Исполнитель			07.21	Кожух			
Проверил			07.21				

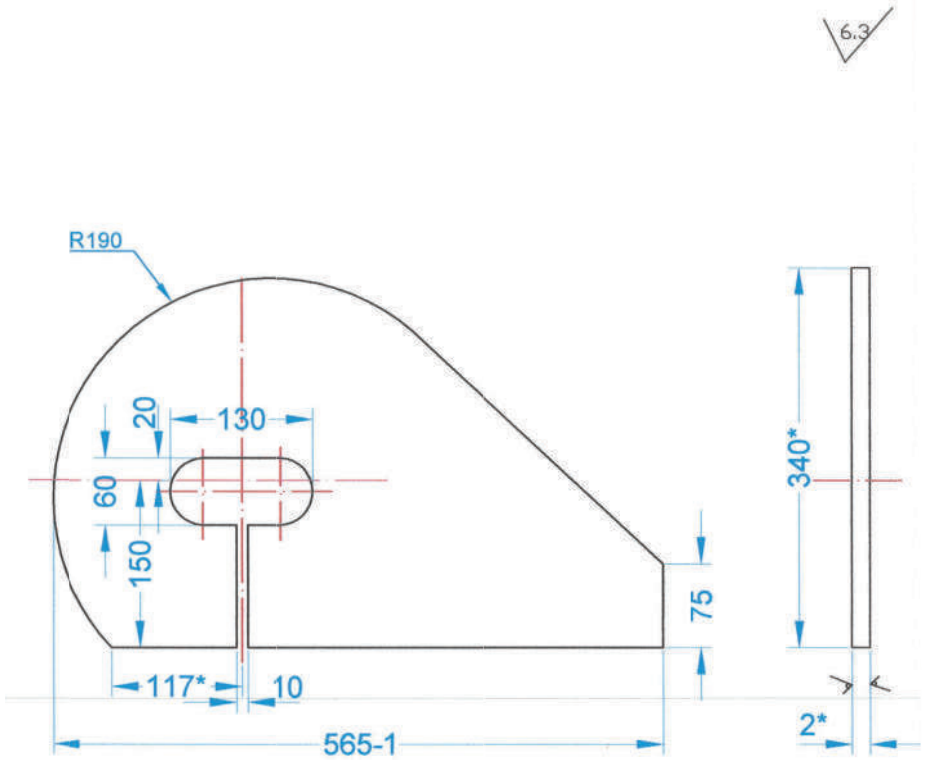

1. *Размеры для справок
2. H14, h14, ±JT14/2

Масштаб 1:5

Специалист	Ф.И.О.	Подп.	Дата				
ГИП			07.21	Люлечная переправа	Стадия	Лист	Листов
					РП	ЛП-112-1	1
Исполнитель			07.21	Стенка Лист Б-ПН-0-2, 0 ГОСТ 19903-74 ОК360В5 ГОСТ 16523-89			
Проверил			07.21				

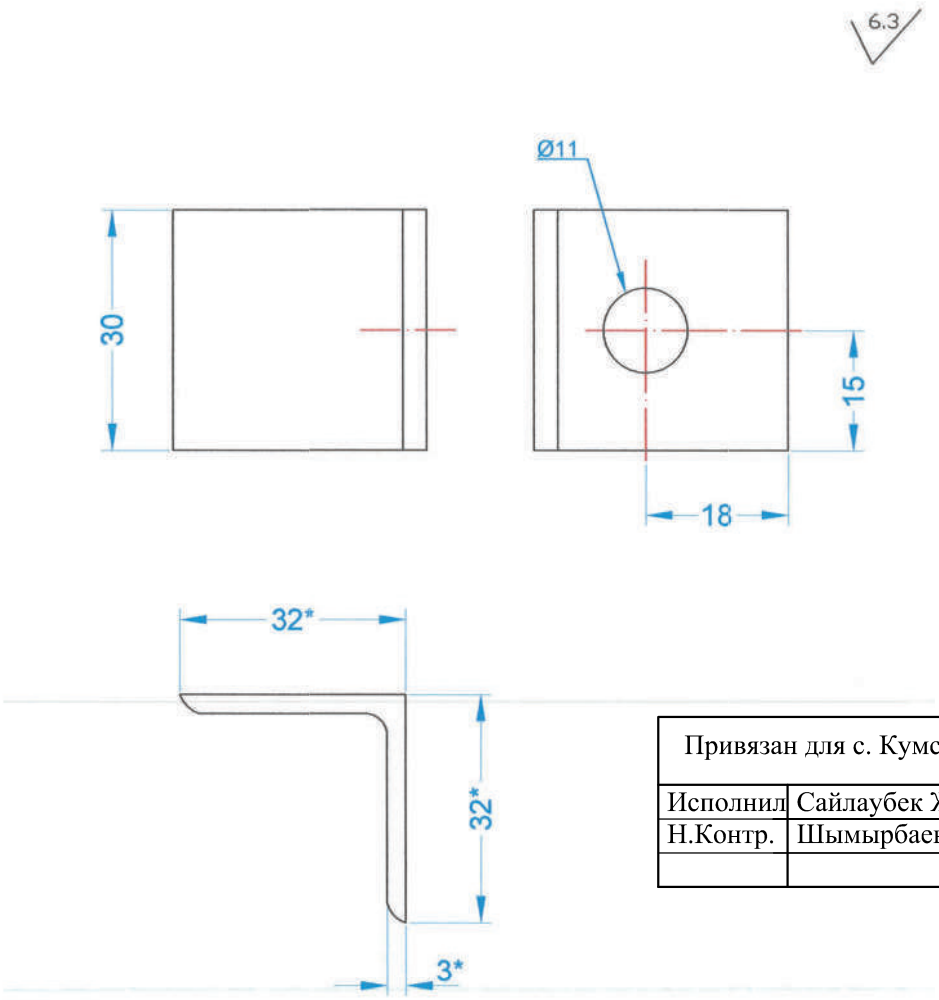

1. *Размер для справок
2. H14, h14, ±JT14/2

Масштаб 1:1

Привязан для с. Кумсуат			
Исполнил	Сайлаубек Ж.		
Н.Контр.	Шымырбаев		

Специалист	Ф.И.О.	Подп.	Дата				
ГИП			07.21	Люлечная переправа	Стадия	Лист	Листов
					РП	ЛП-113-1	1
Исполнитель			07.21	Уголок Уголок 32х32х3 ГОСТ 8509-93 Ст3сп ГОСТ 535-88			
Проверил			07.21				

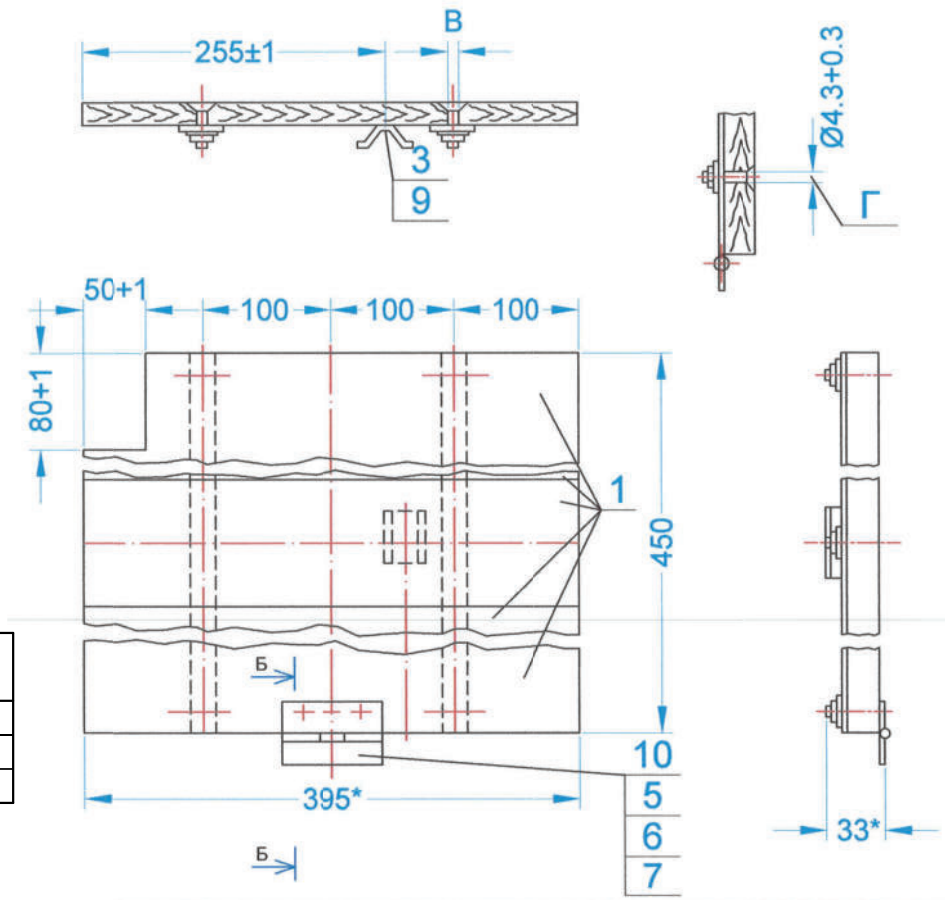

1. * Размеры для справок.
2. 3отв. Г выполнить по петле поз. 10, предварительно сделать в петле зенковки Ø7*90°
3. 6отв. В выполнить по детали поз. 2
4. Покрытие Эмаль МЛ-12, серая, ГОСТ 9754-76, III 6л

Масштаб 1:4

Специалист	Ф.И.О.	Подп.	Дата				
ГИП			07.21	Люлечная переправа	Стадия	Лист	Листов
					РП	ЛП-114-1	1
Исполнитель			07.21	Скамья Сборочный чертеж			
Проверил			07.21				

№ п/п	Формат	Зона	Поз	Обозначение	Наименование	Кол-во	Примечание
1	2	3	4	5	6	7	8
				Документация			
1	А4			М-2001-1213-ГП-02-305169.001 СБ	Сборочный чертеж		
				Детали			
2	А4			М-2001-1213-ГП-02-741121.018	Доска. Сосна 2-й сорт ГОСТ 8486-86, 19х150-1х395-1, мм	3	
3	А4		2	М-2001-1213-ГП-02-741134.002-01	Планка	1	
4	А4		3	М-2001-1213-ГП-02-745422.001	Скоба	1	
				Стандартные изделия			
5			5	Винт М4-6gх30.58.016 ГОСТ 17475-80		9	
6			6	Гайка М4-6Н.5.016 ГОСТ 5915-70		9	
7			7	Шайба 4.01.05 ГОСТ 11371-78		9	
8			9	Шуруп 3х15 ГОСТ 1145-80		2	
9			10	Петля Б75 ГОСТ 5088-78		1	

Привязан для с. Кумсуат			
Исполнил	Сайлаубек Ж.		
Н.Контр.	Шымырбаев		

Специалист	Ф.И.О.	Подп.	Дата		Стадия	Лист	Листов
ГИП			07.21	Люлечная переправа	РП	ЛП-115-1	1
Исполнитель			07.21	Скамья			
Проверил			07.21				

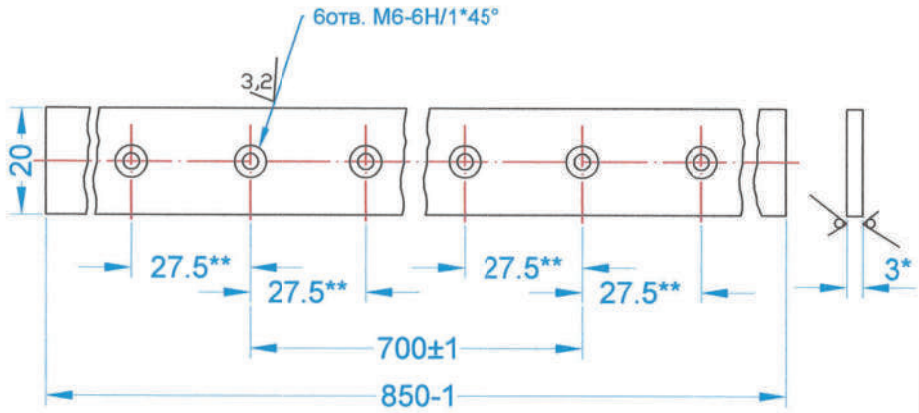

1. *Размеры для справок.
2. **Размеры уточнить по петле шарнирной
3. h14, ±JT14/2

Масштаб 1:1

Специалист	Ф.И.О.	Подп.	Дата		Стадия	Лист	Листов
ГИП			07.21	Люлечная переправа	РП	ЛП-116-1	1
Исполнитель			07.21	Планка Лист Б-ПН-0-3,0 ГОСТ 19903-74 ОК360В5 ГОСТ 16523-89			
Проверил			07.21				

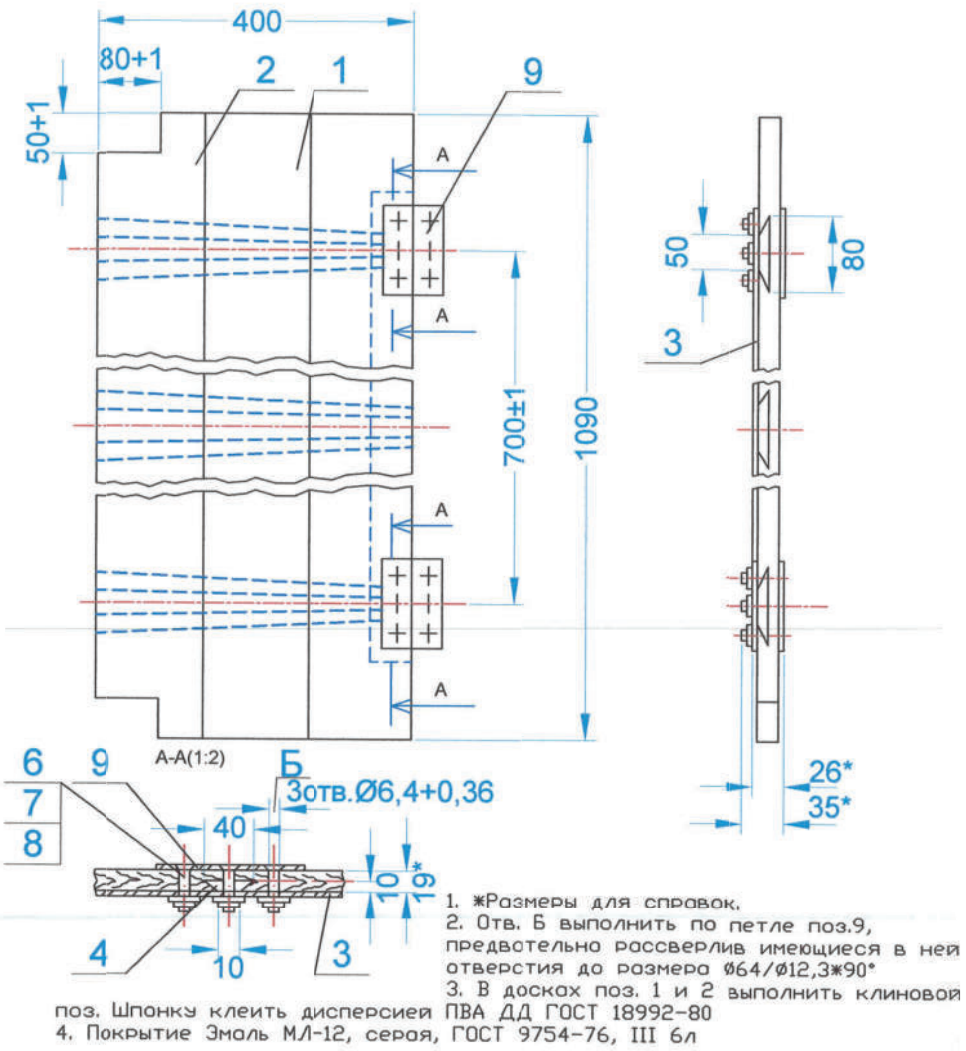

1. *Размеры для справок.
2. Отв. Б выполнить по петле поз.9, предвотельно рассверлив имеющиеся в ней отверстия до размера Ø64/Ø12,3*90°
3. В досках поз. 1 и 2 выполнить клиновой поз. Шпонку клеить дисперсией ПВА ДД ГОСТ 18992-80
4. Покрытие Эмаль МЛ-12, серая, ГОСТ 9754-76, III 6л

Масштаб 1:5

Специалист	Ф.И.О.	Подп.	Дата				
ГИП			07.21	Люлечная переправа	Стадия	Лист	Листов
					РП	ЛП-117-1	1
Исполнитель			07.21	Скамья Сборочный чертеж			
Проверил			07.21				

Скамья

№ п/п	Формат	Зона	Поз	Обозначение	Наименование	Кол-во	Примечание
1	2	3	4	5	6	7	8
				Документация			
1	А4			М-2001-1213-ГП-02-305169.002 СБ	Сборочный чертеж		
				Детали			
2	Б4		1	М-2001-1213-ГП-02-741121.020	Доска. Сосна 2-й сорт ГОСТ 8486-86, 19х100-1х1090-1, мм	2	
3	Б4		2	М-2001-1213-ГП-02-741121.021	Доска. Сосна 2-й сорт ГОСТ 8486-86, 19х200-1х1090-1, мм	1	
4	А4		3	М-2001-1213-ГП-02-741134.002	Планка	1	
5	А4		4	М-2001-1213-ГП-02-742123.001	Клин-шпонка	3	
				Стандартные изделия			
6			6	Винт М6-6gх35.58.016 ГОСТ 17475-80		6	
7			7	Гайка М6-6Н.5.016 ГОСТ 5915-70		6	
8			8	Шайба 6.01.05 ГОСТ 11371-78		6	
9			9	Петля Б75 ГОСТ 5088-85		2	

Привязан для с. Кумсуат			
Исполнил	Сайлаубек Ж.		
Н.Контр.	Шымырбаев		

Специалист	Ф.И.О.	Подп.	Дата				
ГИП			07.21	Люлечная переправа	Стадия	Лист	Листов
					РП	ЛП-118-1	1
Исполнитель			07.21	Скамья			
Проверил			07.21				

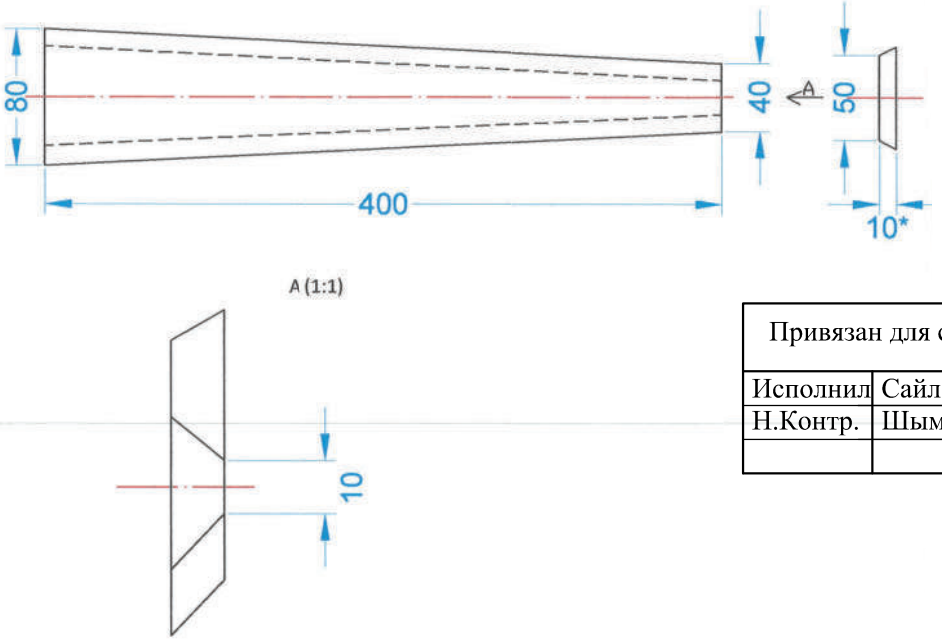

1. ж Размер для справок
2. h14

Масштаб 1:1

Привязан для с. Кумсуат			
Исполнил	Сайлаубек Ж.		
Н.Контр.	Шымырбаев		

Специалист	Ф.И.О.	Подп.	Дата				
ГИП			07.21	Люлечная переправа	Стадия	Лист	Листов
					РП	ЛП-119-1	1
Исполнитель			07.21	Клин-шпонка Доска 10х100, сосна 2-й сорт ГОСТ 8486-86			
Проверил			07.21				

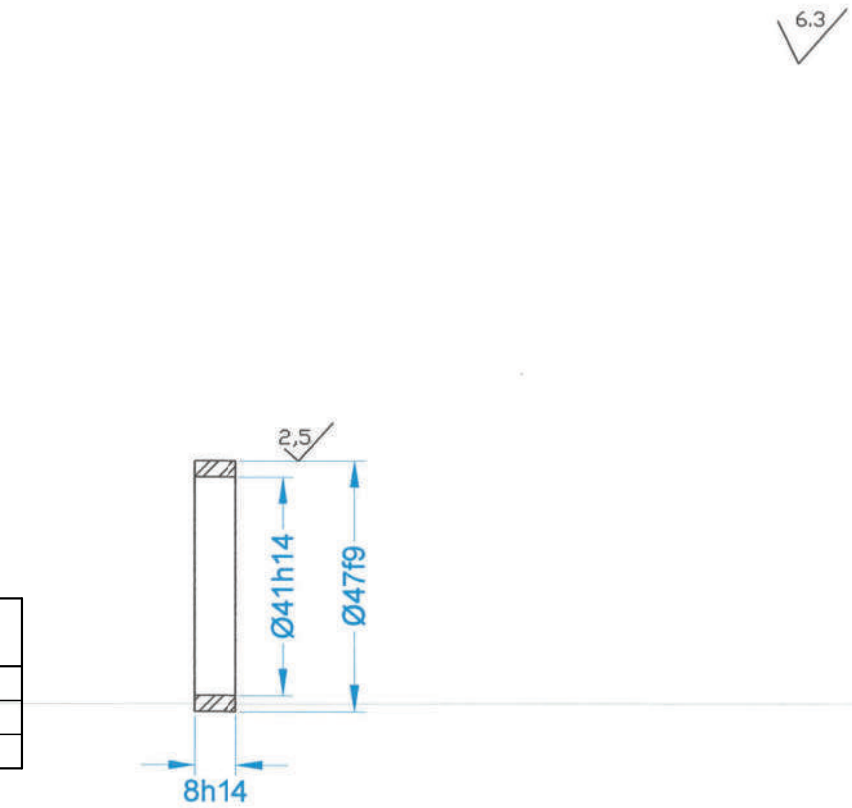

1. Покрытие Ц15хр.

Масштаб 1:1

Специалист	Ф.И.О.	Подп.	Дата				
ГИП			07.21	Люлечная переправа	Стадия	Лист	Листов
					РП	ЛП-120-1	1
Исполнитель			07.21	Кольцо Ст3 ГОСТ 380-88			
Проверил			07.21				

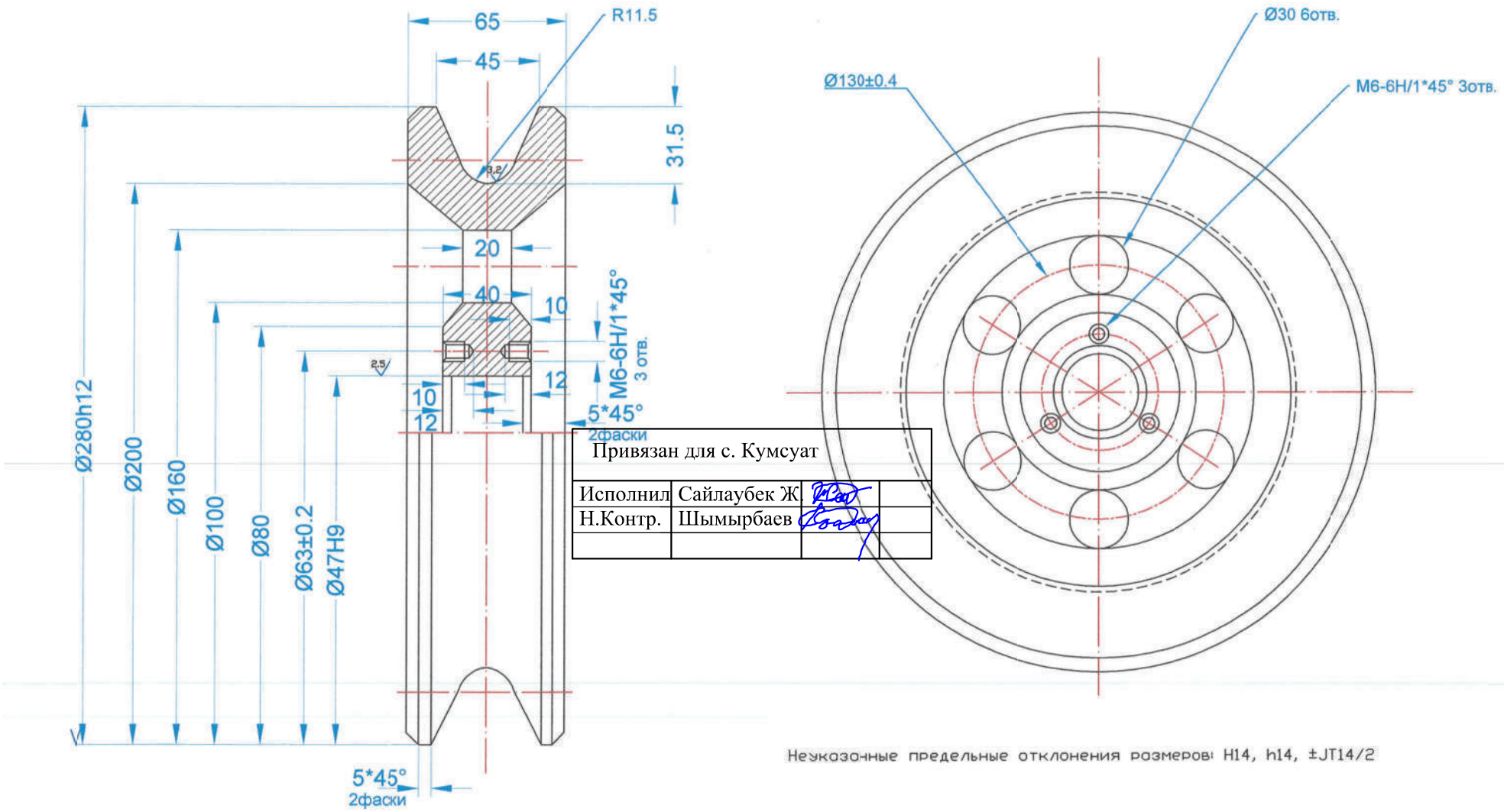

Привязан для с. Кумсуат

Исполнил	Сайлаубек Ж		
Н.Контр.	Шымырбаев		

Неуказанные предельные отклонения размеров: H14, h14, ±JT14/2

Масштаб 1:2

Специалист	Ф.И.О.	Подп.	Дата				
ГИП			07.21	Люлечная переправа	Стадия	Лист	Листов
					РП	ЛП-121-1	1
Исполнитель			07.21	Ролик Сч21 ГОСТ 1412-85			
Проверил			07.21				

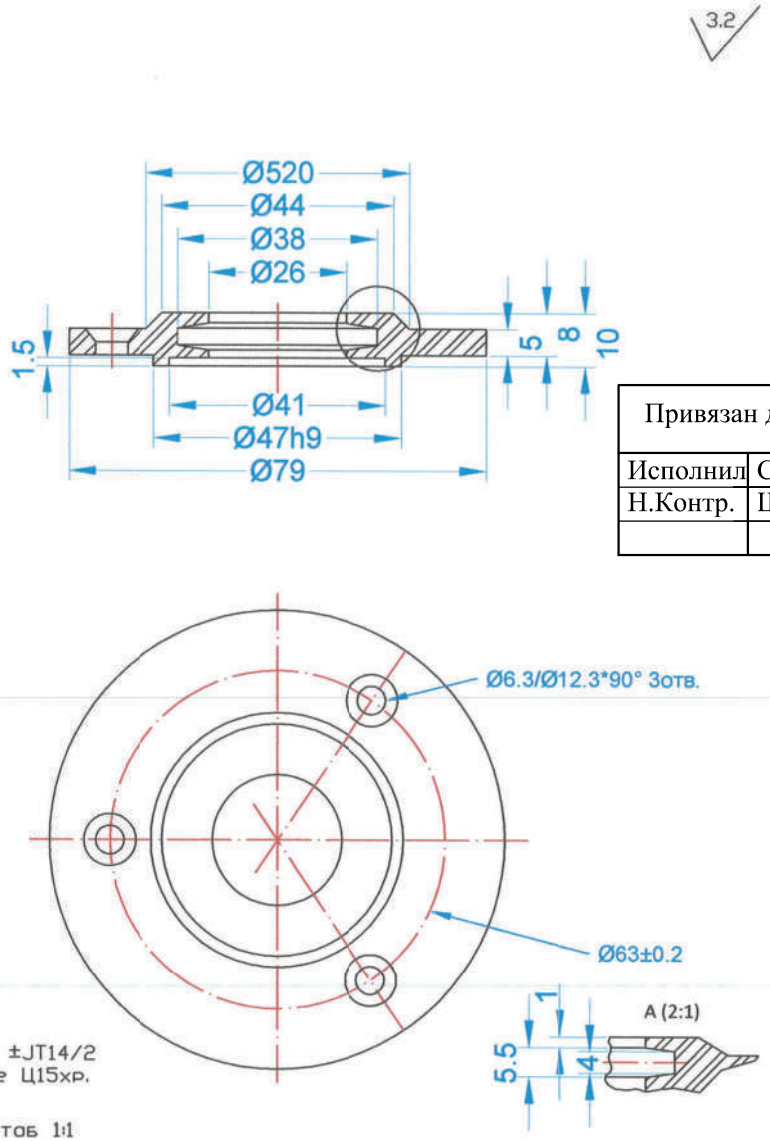

1. H14; h14; ±JT14/2
2. Покрытие Ц15хр.

Масштаб 1:1

Привязан для с. Кумсуат			
Исполнил	Сайлаубек Ж.		
Н.Контр.	Шымырбаев		

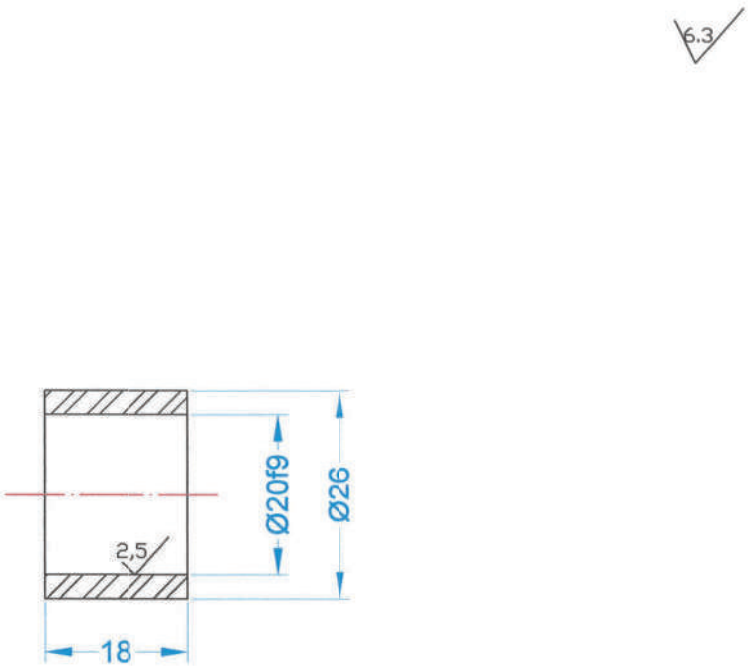

1. h14
2. Покрытие Ц15хр.

Масштаб 1:1

Специалист	Ф.И.О.	Подп.	Дата				
ГИП			07.21	Люлечная переправа	Стадия	Лист	Листов
					РП	ЛП-122-1	1
Исполнитель			07.21	Крышка Ст3 ГОСТ 380-88			
Проверил			07.21				

Специалист	Ф.И.О.	Подп.	Дата				
ГИП			07.21	Люлечная переправа	Стадия	Лист	Листов
					РП	ЛП-123-1	1
Исполнитель			07.21	Втулка Ст3 ГОСТ 380-88			
Проверил			07.21				

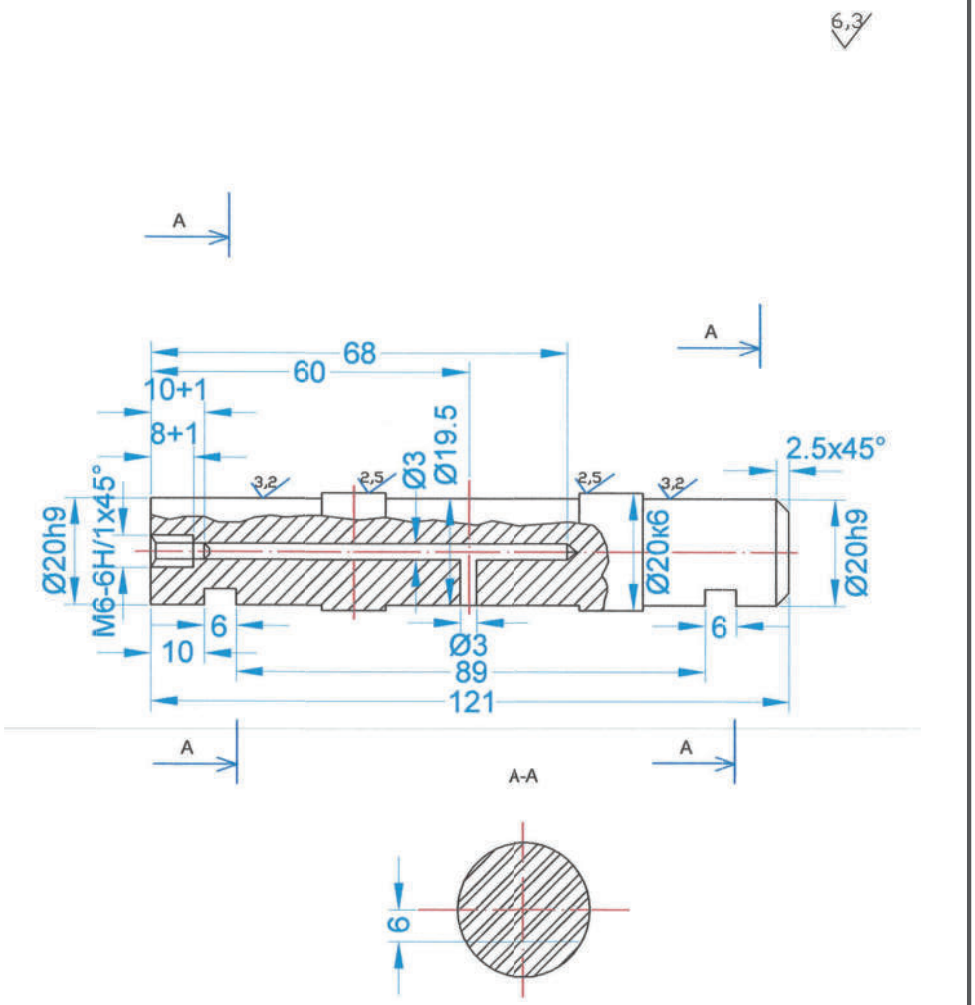

1. 35 ... 40 HRCэ.
2. H14, h14, ±JT14/2
3. Покрытие Хим. Окс.прм

Масштаб 1:1

Специалист	Ф.И.О.	Подп.	Дата				
ГИП			07.21	Люлечная переправа	Стадия	Лист	Листов
					РП	ЛП-124-1	1
Исполнитель			07.21	Вал Сталь 45 ГОСТ 1050-88			
Проверил			07.21				

Привязан для с. Кумсуат

Исполнил	Сайлаубек Ж.		
Н.Контр.	Шымырбаев		

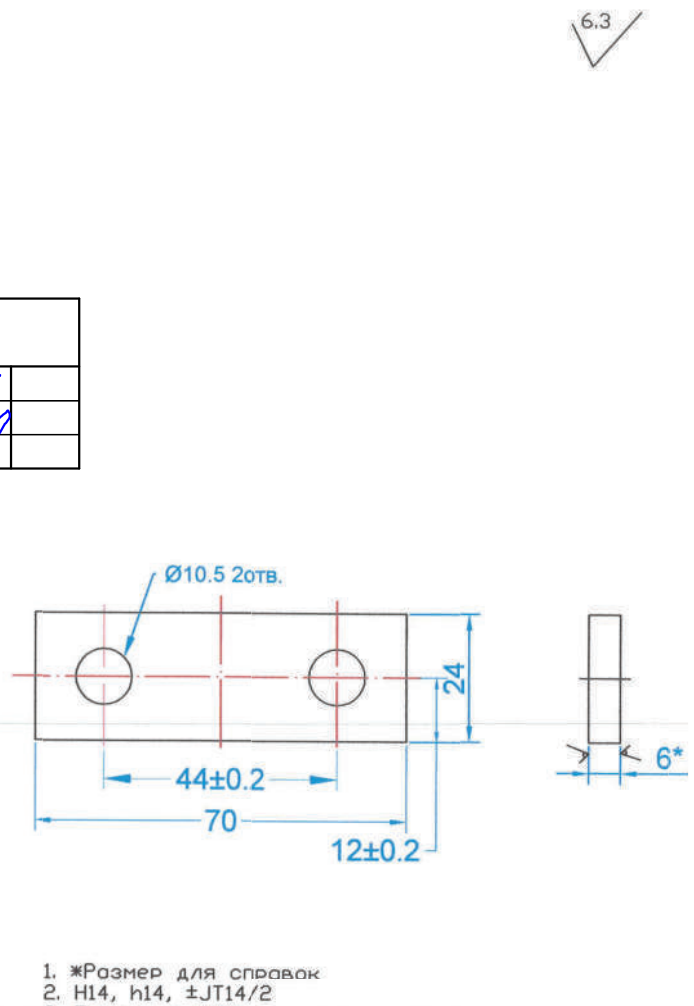

1. *Размер для справок
2. H14, h14, ±JT14/2
3. Покрытие Ц15хр

Масштаб 1:1

Специалист	Ф.И.О.	Подп.	Дата				
ГИП			07.21	Люлечная переправа	Стадия	Лист	Листов
					РП	ЛП-125-1	1
Исполнитель			07.21	Планка Лист А-ПО-0-6,0 ГОСТ 19903-74 Ст3сп3 ГОСТ 14637-89			
Проверил			07.21				

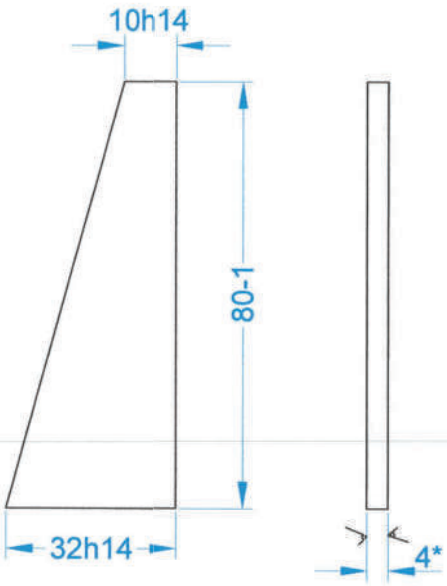

Привязан для с. Кумсуат			
Исполнил	Сайлаубек Ж.		
Н.Контр.	Шымырбаев		

1. *Размер для справок

Масштаб 1:1

Специалист	Ф.И.О.	Подп.	Дата				
ГИП			07.21	Люлечная переправа	Стадия	Лист	Листов
					РП	ЛП-126-1	1
Исполнитель			07.21	Косынка Лист А-ПО-0-4, 0 ГОСТ 19903-74 Ст3сп3 ГОСТ 14637-89			
Проверил			07.21				

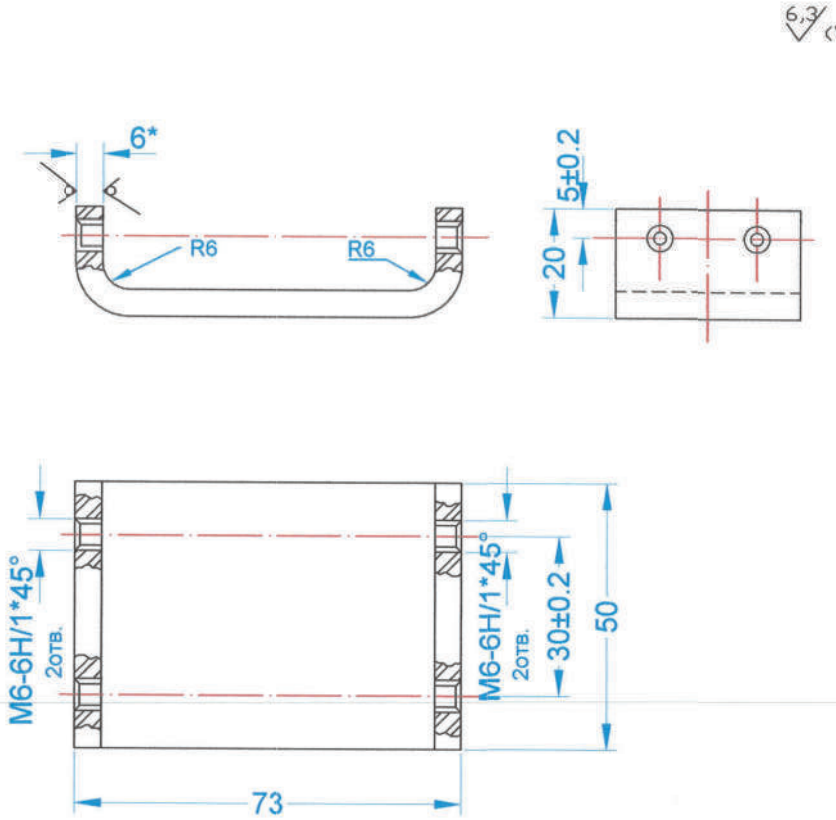

1. *Размеры для справок.
2. H14, h14, ±JT14/2
3. Покрытие Хим. Окс.прм

Масштаб 1:1

Специалист	Ф.И.О.	Подп.	Дата				
ГИП			07.21	Люлечная переправа	Стадия	Лист	Листов
					РП	ЛП-127-1	1
Исполнитель			07.21	Скоба Лист А-ПО-0-6,0 ГОСТ 19903-74 Ст3сп3 ГОСТ 14637-89			
Проверил			07.21				

Привязан для с. Кумсуат			
Исполнил	Сайлаубек Ж.		
Н.Контр.	Шымырбаев		

6.3

М-2001-1213-ГП-2-746112.040 -изображено

М-2001-1213-ГП-2-7461112.0.40-01 -зеркальное отражение

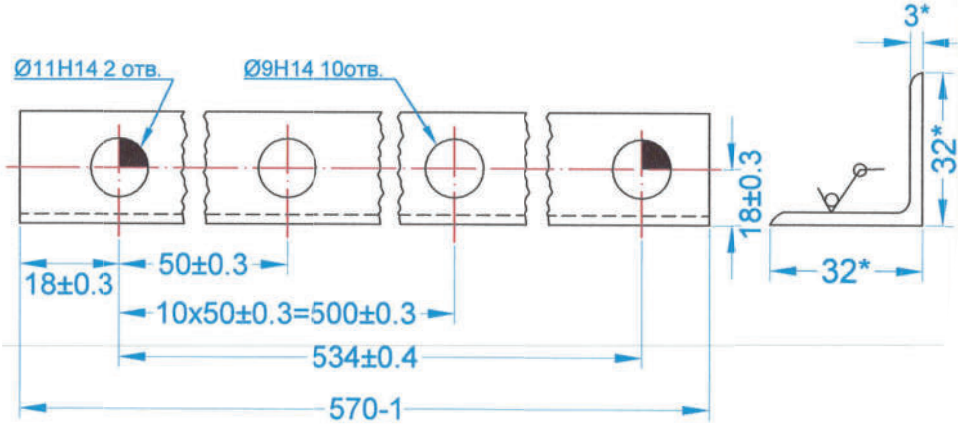

1. *Размеры для справок
2. Покрытие Эмаль МЛ-12, серая ГОСТ9754-76, III 6л, кроме отверстий

Масштаб 1:1

Специалист	Ф.И.О.	Подп.	Дата				
ГИП			07.21	Люлечная переправа	Стадия	Лист	Листов
					РП	ЛП-128-1	1
Исполнитель			07.21	Уголок Уголок 32x32x3 ГОСТ 8509-93 Ст3сп ГОСТ 535-88			
Проверил			07.21				

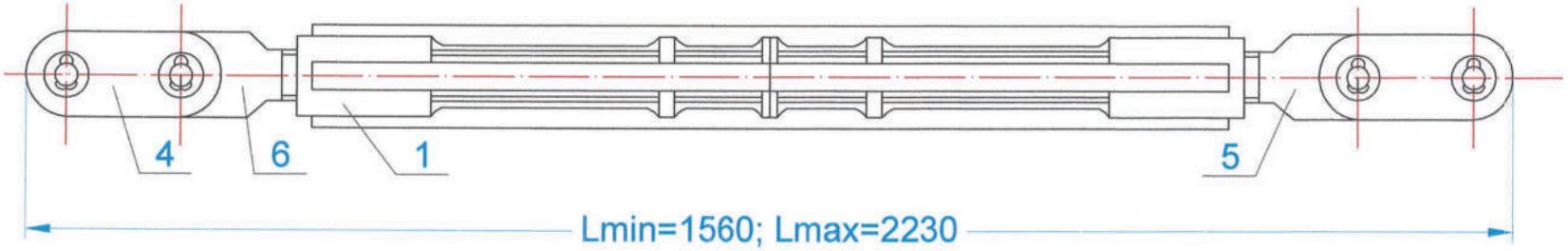

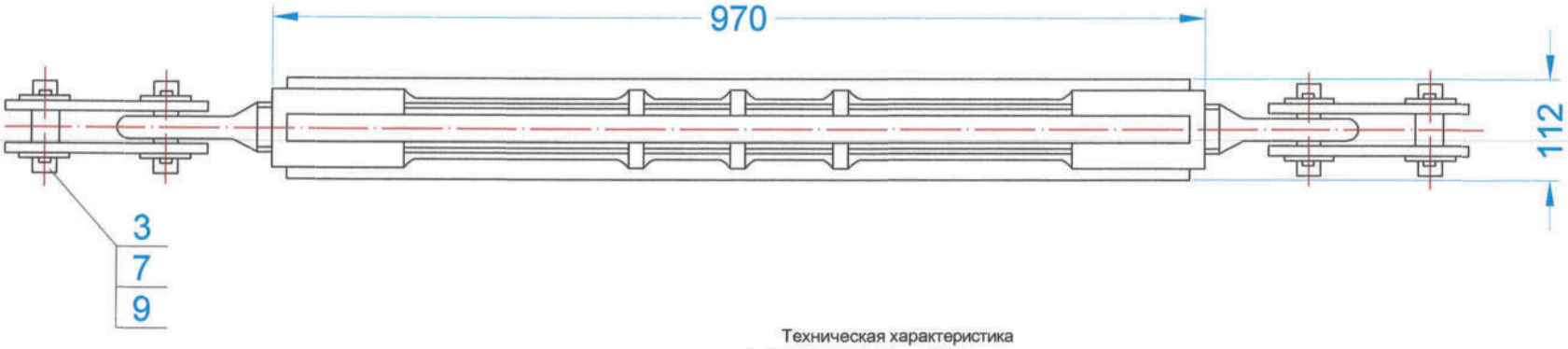

Техническая характеристика

1. Тяговое усилие - 11 т.
2. Диаметр несущего троса - 18 мм.

Технические требования

1. Размеры для справок.
2. Винты поз. подогнать к гайкам тяги поз.
3. Резьбовые соединения смазать солидолом "Ж" ГОСТ 1033-79.
4. Масса - 42,5 кг.

Привязан для с. Кумсуат			
Исполнил	Сайлаубек Ж		
Н.Контр.	Шымырбаев		

Масштаб 1:5

Специалист	Ф.И.О.	Подп.	Дата			
ГИП			07.21	Люлечная переправа	Стадия	Лист	Листов
					РП	ЛП-129-1	1
Исполнитель			07.21	Талпер несущего троса Сборочный чертеж			
Проверил			07.21				

Талпер несущего троса

№ п/п	Формат	Зона	Поз	Обозначение	Наименование	Кол-во	Примечание
1	2	3	4	5	6	7	8
				Документация			
1	А3			М-2001-1213-ГП-02-301533.001 СБ	Сборочный чертеж		
				Сборочные единицы			
2	А4		1	М-2001-1213-ГП-02-304591.001	Тяга	1	
				Детали			
3	А4		3	М-2001-1213-ГП-02-715112.011	Палец	4	
4	А4		4	М-2001-1213-ГП-02-741344.002	Пластина	4	
5	А3		5	М-2001-1213-ГП-02-758193.012	Винт специальный	1	
6			6	- 0 1	Винт специальный	1	
7	А4		7	М-2001-1213-ГП-02-758491.008	Шайба	8	
				Стандартные изделия			
8			9		Шплинт 6х45.216 ГОСТ 397-79	8	

Привязан для с. Кумсуат			
Исполнил	Сайлаубек Ж		
Н.Контр.	Шымырбаев		

Специалист	Ф.И.О.	Подп.	Дата				
ГИП			07.21	Люлечная переправа	Стадия	Лист	Листов
					РП	ЛП-130-1	1
Исполнитель			07.21	Талпер несущего троса			
Проверил			07.21				

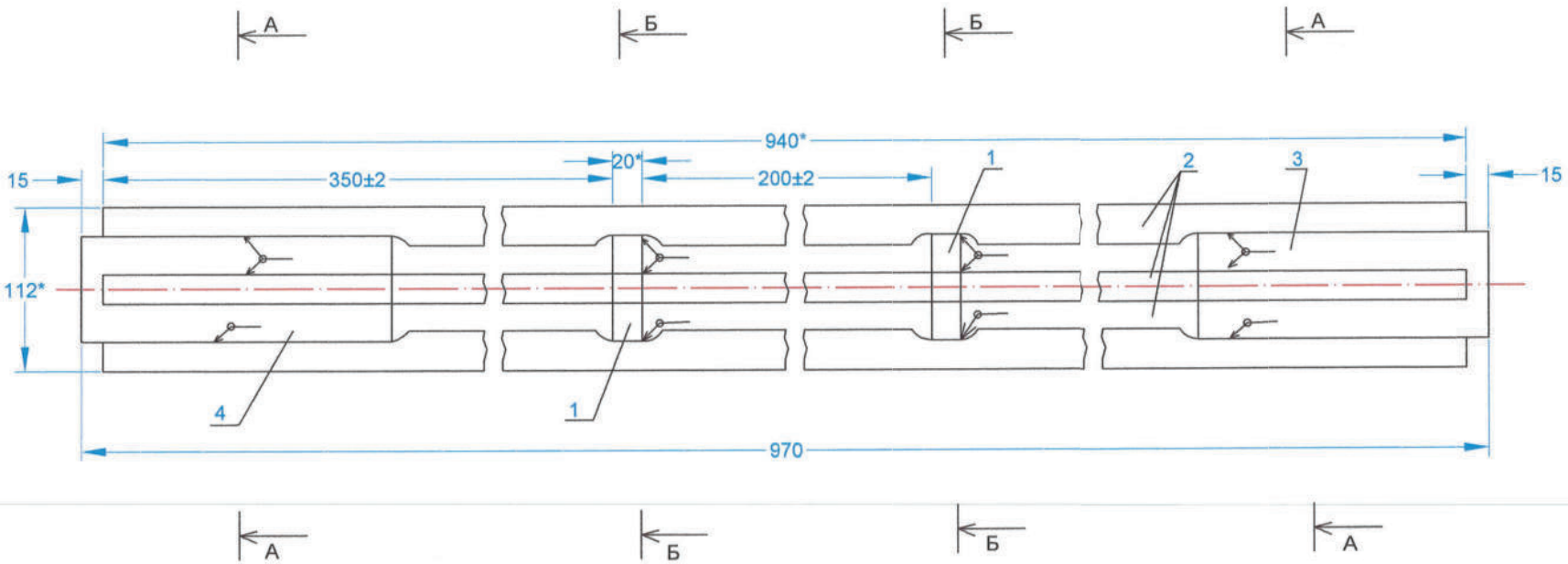

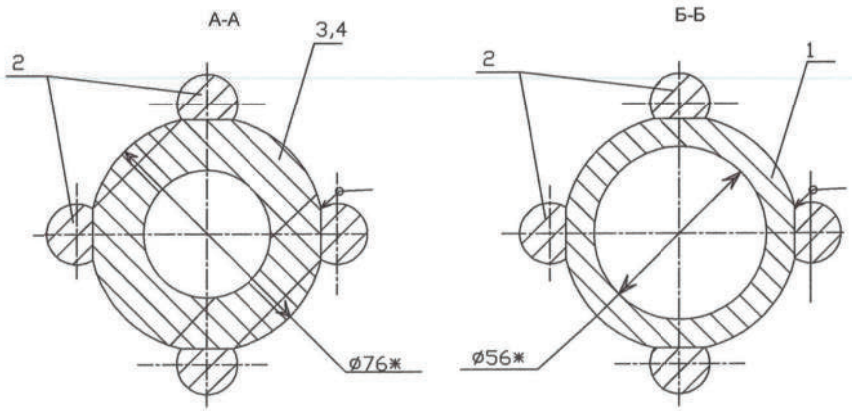

1. Сварные швы по ГОСТ5264-80, катет шва -10мм
2. Отжечь
3. ж Размеры для справок
4. $\pm t_2/2$
5. Покрытие Ц9.хр.5цв
6. Масса - 18.6 кг

Привязан для с. Кумсуат			
Исполнил	Сайлаубек Ж		
Н.Контр.	Шымырбаев		

Масштаб 1:2

Специалист	Ф.И.О.	Подп.	Дата				
ГИП			07.21	Люлечная переправа	Стадия	Лист	Листов
					РП	ЛП-131-1	1
Исполнитель			07.21	Тяга Сборочный чертеж			
Проверил			07.21				

Тяга

№ п/п	Формат	Зона	Поз	Обозначение	Наименование	Кол-во	Примечание
1	2	3	4	5	6	7	8
				Документация			
1	А3			М-2001-1213-ГП-02-304591.001 СБ	Сборочный чертеж		
				Детали			
2	А4		1	М-2001-1213-ГП-02-711143.006	Кольцо	2	
3	А3		2	М-2001-1213-ГП-02-715113.002	Тяга	4	
4	А4		3	М-2001-1213-ГП-02-758441.011	Гайка специальная	1	
5			4	- 0 1	Гайка специальная	1	

Привязан для с. Кумсуат			
Исполнил	Сайлаубек Ж		
Н.Контр.	Шымырбаев		

Специалист	Ф.И.О.	Подп.	Дата				
ГИП			07.21	Люлечная переправа	Стадия	Лист	Листов
					РП	ЛП-132-1	1
Исполнитель			07.21	Тяга			
Проверил			07.21				

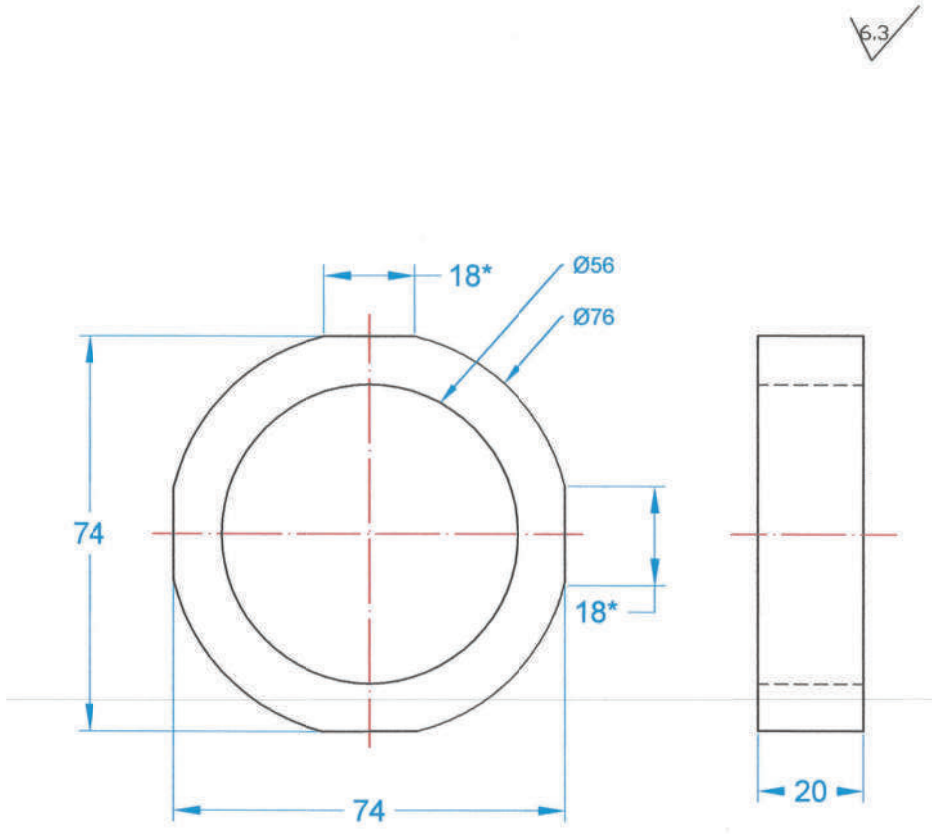

1. *Размер для справок
2. $+t_2$ $-t_2$;
3. Масса - 0,3 кг

Масштаб 1:1

Специалист	Ф.И.О.	Подп.	Дата				
ГИП			07.21	Люлечная переправа	Стадия	Лист	Листов
					РП	ЛП-133-1	1
Исполнитель			07.21	Кольцо Сталь10 ГОСТ 1050-88			
Проверил			07.21				

6,3

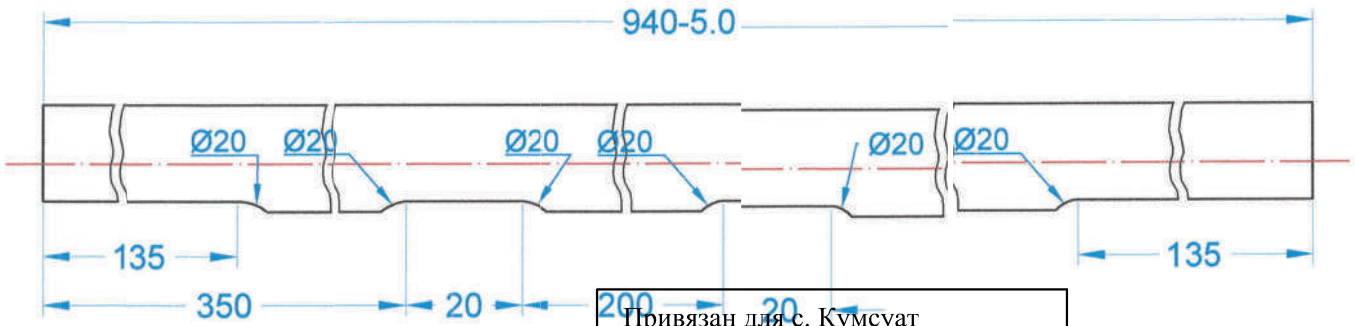

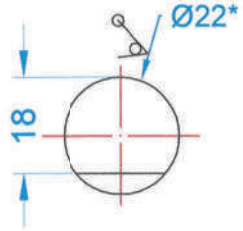

Привязан для с. Кумсуат			
Исполнил	Сайлаубек Ж.		
Н.Контр.	Шымырбаев		

1. *Размер для справок
2. $-t_2$; $\pm t/2$
3. Масса - 2,7 кг

Специалист	Ф.И.О.	Подп.	Дата				
ГИП			07.21	Люлечная переправа	Стадия	Лист	Листов
					РП	ЛП-134-1	1
Исполнитель			07.21	Тяга Круг В22 ГОСТ 2590-71 Ст3 ГОСТ 535-79			
Проверил			07.21				

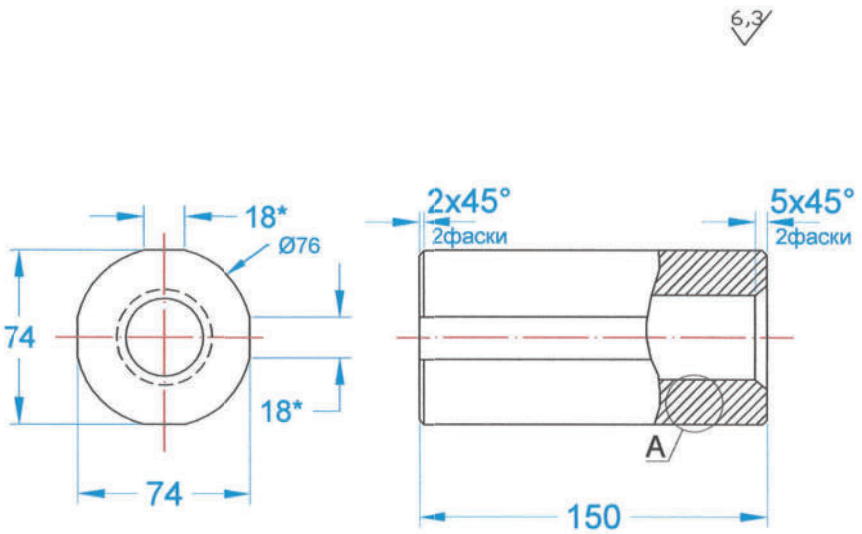

Обозначеные	Направление резьбы
М-2001-1213-ГП-2-758441.001	правое
-0,1	левое

1. *Размер для справок
2. $+t_2$ $-t_2$; $\pm t/2$
3. Масса - 3,5 кг

Масштаб 1:2

Специалист	Ф.И.О.	Подп.	Дата				
ГИП			07.21	Люлечная переправа	Стадия	Лист	Листов
					РП	ЛП-135-1	1
Исполнитель			07.21	Гайка специальная Сталь 10 ГОСТ 1050-88			
Проверил			07.21				

Привязан для с. Кумсуат

Исполнил	Сайлаубек Ж		
Н.Контр.	Шымырбаев		

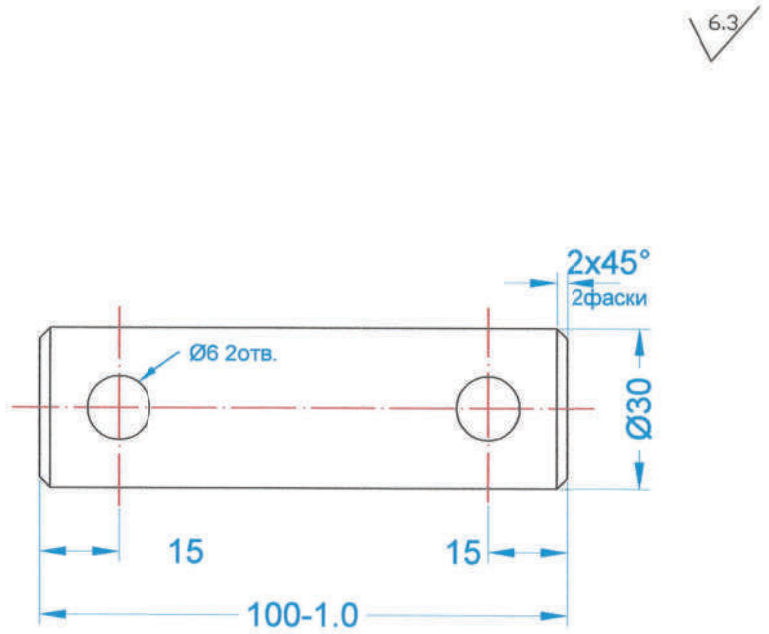

1. $+t_2$; $-t_2$; $\pm t_2/2$
2. Покрытие Ц9.хр.бцв.
3. Масса - 0,55 кг

Масштаб 1:1

Специалист	Ф.И.О.	Подп.	Дата				
ГИП			07.21	Люлечная переправа	Стадия	Лист	Листов
					РП	ЛП-136-1	1
Исполнитель			07.21	Палец Сталь35 ГОСТ 1050-88			
Проверил			07.21				

6.3

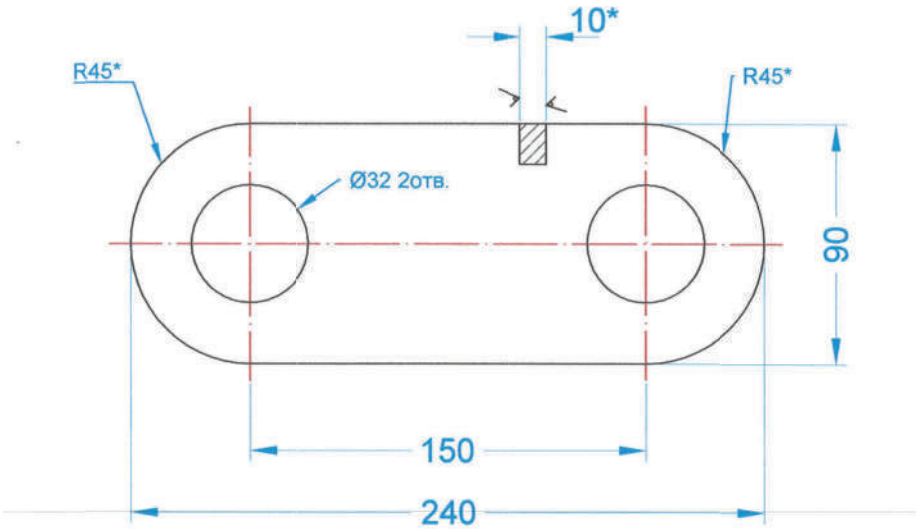

Привязан для с. Кумсуат			
Исполнил	Сайлаубек Ж.		
Н.Контр.	Шымырбаев		

1. *Размеры для справок
2. $+t_2$; $-t_2$;
3. Покрытие Ц9.хр.бцв.
4. Масса – 1,5 кг

Масштаб 1:2

Специалист	Ф.И.О.	Подп.	Дата				
ГИП			07.21	Люлечная переправа	Стадия	Лист	Листов
					РП	ЛП-137-1	1
Исполнитель			07.21	Пластинка			
Проверил			07.21	Лист Б-ПН-0-10, 0 ГОСТ 19903-74 Ст5 ГОСТ 16523-79			

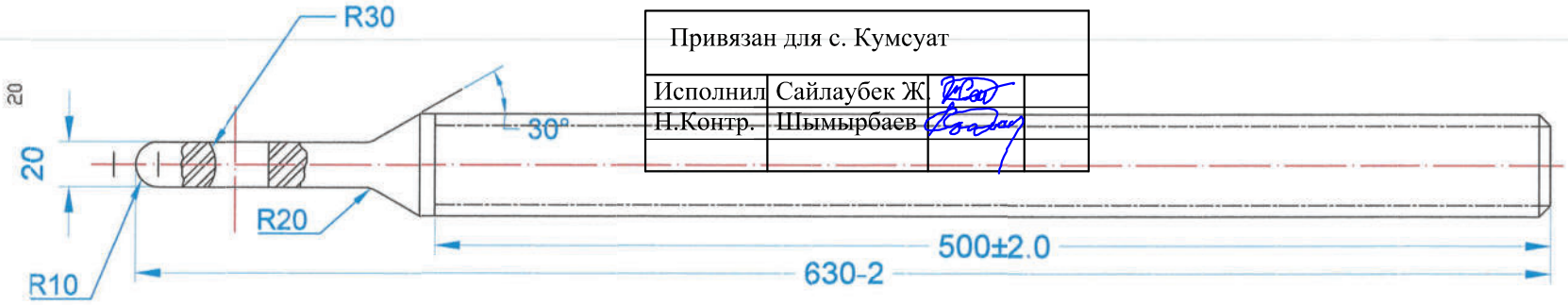

Привязан для с. Кумсуат			
Исполнил	Сайлаубек Ж.		
Н.Контр.	Шымырбаев		

A(1:1)

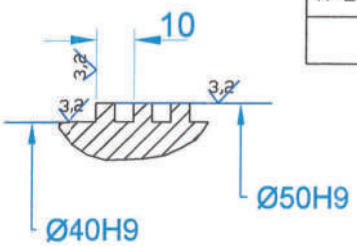

Обозначение	Направление резьбы
М-2001-1213-ГП-2-758193.012	правое
-0,1	левое

1. $+t_2$ $-t_2$; $\pm t/2$
2. Покрытие: Ц9.хр.бцв
3. Масса - 7,7 кг

Масштаб 1:2

Специалист	Ф.И.О.	Подп.	Дата				
ГИП			07.21	Люлечная переправа	Стадия	Лист	Листов
					РП	ЛП-138-1	1
Исполнитель			07.21	Винт специальный Сталь 10 ГОСТ 1050-88			
Проверил			07.21				

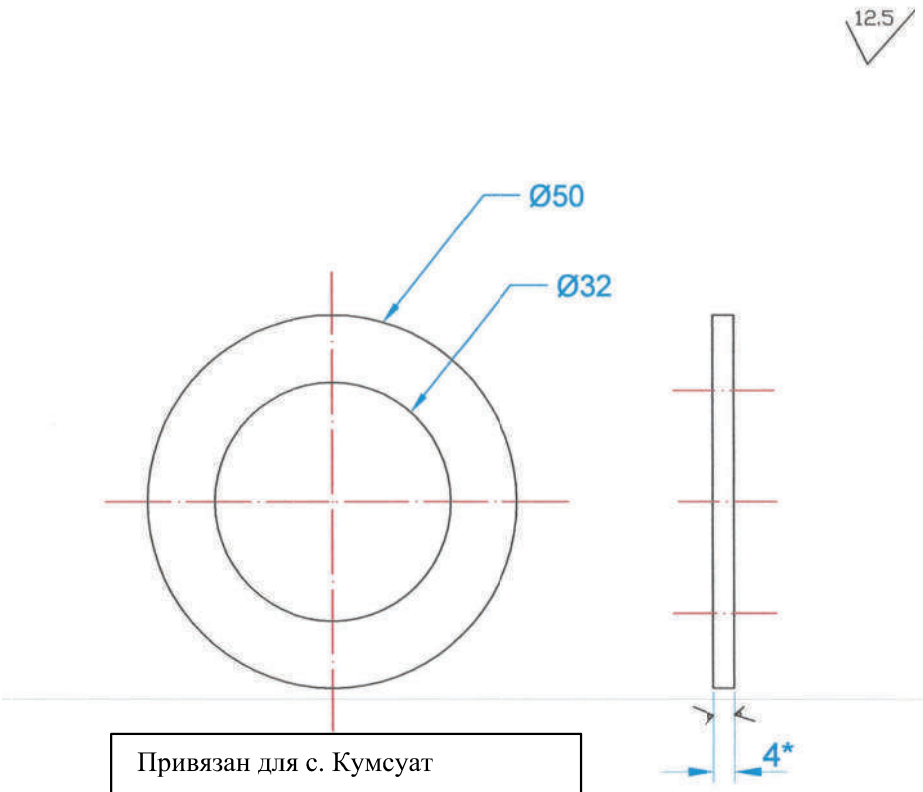

Привязан для с. Кумсуат			
Исполнил	Сайлаубек Ж.		
Н.Контр.	Шымырбаев		

1. *Размер для справок
2. $+t_2$; $-t_2$;
3. Покрытие Ц9.хр.бцв.

Масштаб 1:1

Специалист	Ф.И.О.	Подп.	Дата				
ГИП			07.21	Люлечная переправа	Стадия	Лист	Листов
					РП	ЛП-139-1	1
Исполнитель			07.21	Шайба Лист Б-ПН-0-4, 0 ГОСТ 19903-74 ВСт3сп ГОСТ 16523-79			
Проверил			07.21				

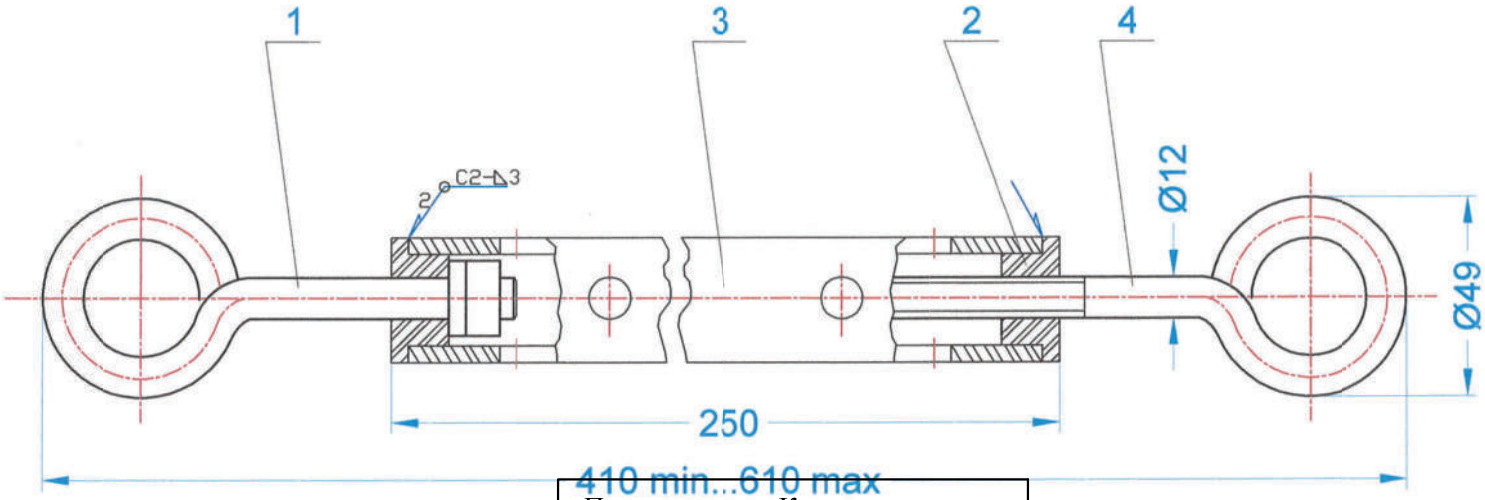

Привязан для с. Кумсуат			
Исполнил	Сайлаубек Ж.		
Н.Контр.	Шымырбаев		

1. Все размеры для справок.
2. Трущиеся соединения смазать солидолом жировым ГОСТ 1033-79
3. Масса - 1,3 кг.

Масштаб 1:1

Специалист	Ф.И.О.	Подп.	Дата			
ГИП			07.21	Люлечная переправа	Стадия	Лист	Листов
					РП	ЛП-140-1	1
Исполнитель			07.21	Таплер Сборочный чертеж			
Проверил			07.21				

Талпер

№ п/п	Формат	Зона	Поз	Обозначение	Наименование	Кол-во	Примечание
1	2	3	4	5	6	7	8
				Документация			
1	А3			М-2001-1213-ГП-02-301533.002 СБ	Сборочный чертеж		
				Сборочные единицы			
2	А4		1	М-2001-1213-ГП-02-304591.002	Тяга	1	
				Детали			
3	А4		2	М-2001-1213-ГП-02-713361.012	Втулка	1	
4	А4		3	М-2001-1213-ГП-02-723116.001	Труба	1	
5	А4		4	М-2001-1213-ГП-02-746735.001	Тяга	1	

Привязан для с. Кумсуат			
Исполнил	Сайлаубек Ж		
Н.Контр.	Шымырбаев		

Специалист	Ф.И.О.	Подп.	Дата				
ГИП			07.21	Люлечная переправа	Стадия	Лист	Листов
					РП	ЛП-141-1	1
Исполнитель			07.21	Талпер			
Проверил			07.21				

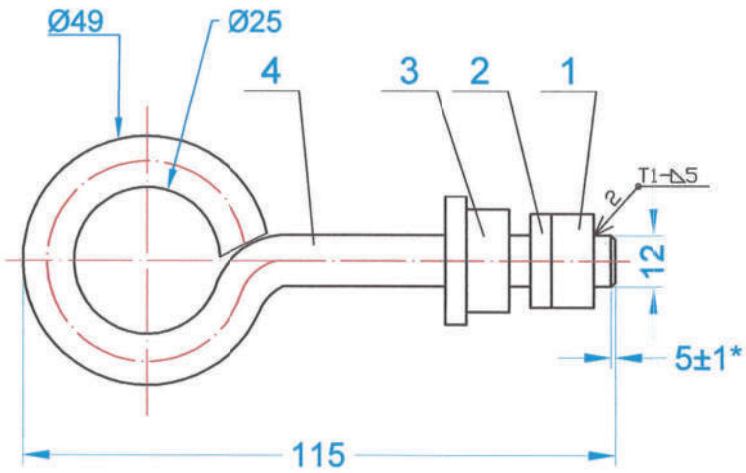

1. Сварные швы по ГОСТ5264-80
2. Все размеры для справок кроме обозначенного*.
3. Покрытие: Ц9.хр.бцв
4. Масса - 0,27 кг

Масштаб 1:1

Специалист	Ф.И.О.	Подп.	Дата				
ГИП			07.21	Люлечная переправа	Стадия	Лист	Листов
					РП	ЛП-142-1	1
Исполнитель			07.21	Тяга Сборочный чертеж			
Проверил			07.21				

Тяга

№ п/п	Формат	Зона	Поз	Обозначение	Наименование	Кол-во	Примечание
1	2	3	4	5	6	7	8
				Документация			
1	А4			М-2001-1213-ГП-02-304591.002 СБ	Сборочный чертеж		
				Детали			
2	А4		1	М-2001-1213-ГП-02-711141.001	Кольцо	1	
3			2	- 0 1			
4	А4		3	М-2001-1213-ГП-02-711341.001	Втулка	1	
5	А4		4	М-2001-1213-ГП-02-746725.001	Тяга	1	

Привязан для с. Кумсуат			
Исполнил	Сайлаубек Ж		
Н.Контр.	Шымырбаев		

Специалист	Ф.И.О.	Подп.	Дата				
ГИП			07.21	Люлечная переправа	Стадия	Лист	Листов
					РП	ЛП-143-1	1
Исполнитель			07.21	Тяга			
Проверил			07.21				

6.3

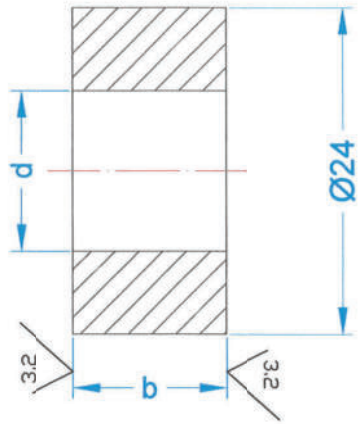

Обозначение	d, мм	b, мм	Масса, кг
М-2001-1213-ГП-2-711141.001	∅12+0.2	10	0.027
-01	∅13	5	0.013

Неуказанные предельные отклонения размеров: H14; h14

Масштаб 2:1

Специалист	Ф.И.О.	Подп.	Дата				
ГИП			07.21	Люлечная переправа	Стадия	Лист	Листов
					РП	ЛП-144-1	1
Исполнитель			07.21	Кольцо Ст3 ГОСТ 380-88			
Проверил			07.21				

6.3

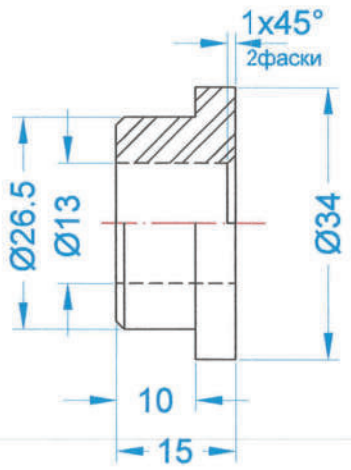

Неуказанные предельные отклонения размеров: H14, h14, ±JT16/2

Масса – 0,06 кг

Масштаб 2:1

Привязан для с. Кумсуат			
Исполнил	Сайлаубек Ж.		
Н.Контр.	Шымырбаев		

6.3

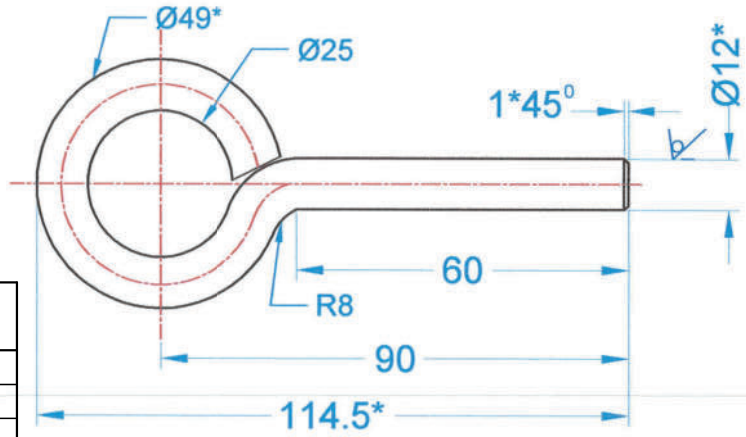

1. *Размеры для справок
2. $+t_{2j}$ $-t_{2j}$ $\pm t_2/2$.
3. Масса – 0,16 кг

Масштаб 1:1

Специалист	Ф.И.О.	Подп.	Дата				
ГИП			07.21	Люлечная переправа	Стадия	Лист	Листов
					РП	ЛП-145-1	1
Исполнитель			07.21	Втулка Ст3 ГОСТ 380-88			
Проверил			07.21				

Специалист	Ф.И.О.	Подп.	Дата				
ГИП			07.21	Люлечная переправа	Стадия	Лист	Листов
					РП	ЛП-146-1	1
Исполнитель			07.21	Тяга Круг В12 ГОСТ 2590-71 20-2-б ГОСТ 1050-88			
Проверил			07.21				

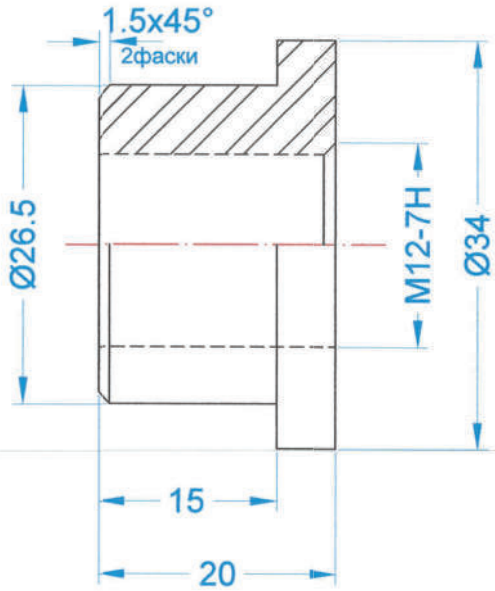

1. $+t_2; -t_2; \pm t_2/2$.
2. Покрытие: Ц9.хр.бцв
3. Масса – 0,08 кг

Масштаб 2:1

Привязан для с. Кумсуат			
Исполнил	Сайлаубек Ж.		
Н.Контр.	Шымырбаев		

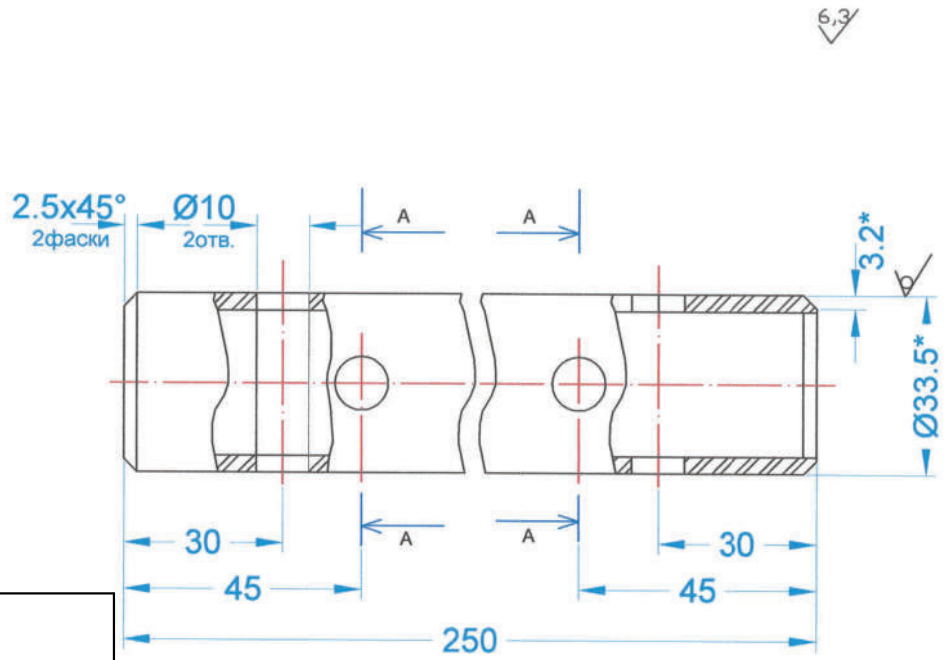

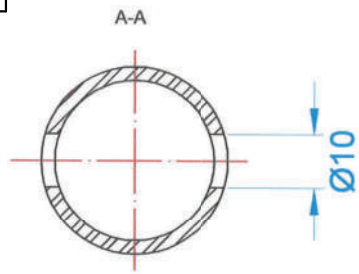

1. *Размер для справок
2. $+t_2 -t_2; \pm t/2$
3. Покрытие: Ц9.хр.бцв
4. Масса – 0,58 кг

Масштаб 1:1

Специалист	Ф.И.О.	Подп.	Дата				
ГИП			07.21	Люлечная переправа	Стадия	Лист	Листов
					РП	ЛП-147-1	1
Исполнитель			07.21	Втулка Сталь20 ГОСТ 1050-88			
Проверил			07.21				

Специалист	Ф.И.О.	Подп.	Дата				
ГИП			07.21	Люлечная переправа	Стадия	Лист	Листов
					РП	ЛП-148-1	1
Исполнитель			07.21	Труба Труба 25х3, 2 ГОСТ 3262-75			
Проверил			07.21				

6,3

Привязан для с. Кумсуат			
Исполнил	Сайлаубек Ж.		
Н.Контр.	Шымырбаев		

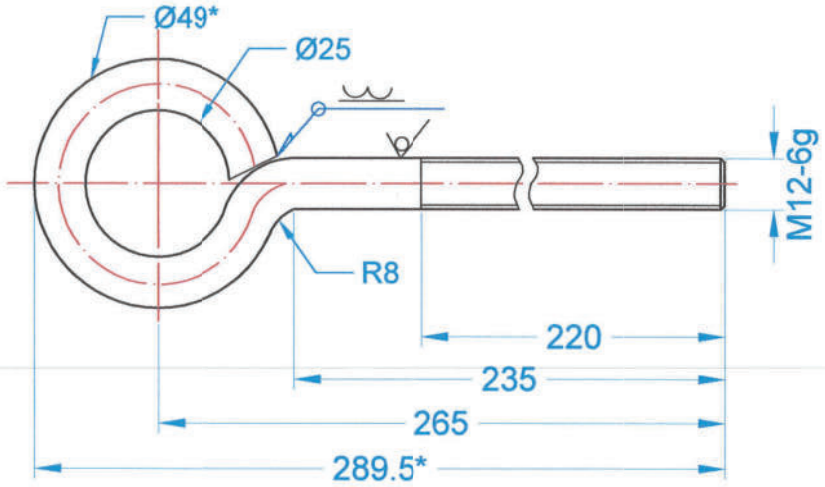

1. Сварной шов по ГОСТ 5264-80, катет - 5мм
2. *Размеры для справок
3. $+t_2$; $-t_2$; $\pm t_2/2$
4. Покрытие: Ц9.хр.бцв
5. Масса - 0,32 кг

Масштаб 1:1

Специалист	Ф.И.О.	Подп.	Дата				
ГИП			07.21	Люлечная переправа	Стадия	Лист	Листов
					РП	ЛП-149-1	1
Исполнитель			07.21	Тяга Круг В12 ГОСТ 2590-71 20-2-б ГОСТ 1050-88			
Проверил			07.21				

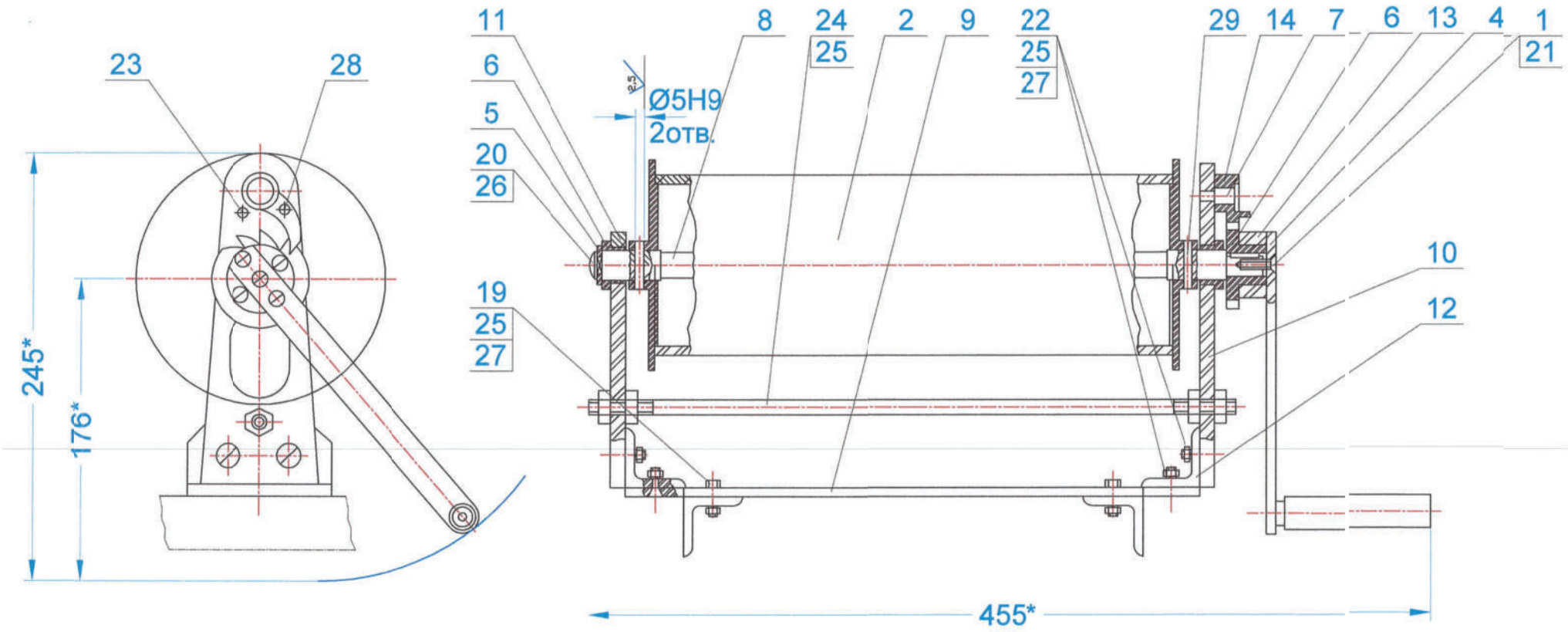

1. *Размеры для справок.

Привязан для с. Кумсуат			
Исполнил	Сайлаубек Ж.		
Н.Контр.	Шымырбаев		

Специалист	Ф.И.О.	Подп.	Дата				
ГИП			07.21	Люлечная переправа	Стадия	Лист	Листов
					РП	ЛП-150-1	1
Исполнитель			07.21	Вьюшка Сборочный чертеж			
Проверил			07.21				

Вьюшка

№ п/п	Формат	Зона	Поз	Обозначение	Наименование	Кол-во	Примечание
1	2	3	4	5	6	7	8
				Документация			
1	А3			М-2001-1213-ГП-02-304119.001 СБ	Сборочный чертеж		
				Сборочные единицы			
2	А4		1	М-2001-1213-ГП-02-303658.002	Ручка	1	
3	А4		2	М-2001-1213-ГП-02-304146.001	Барабан	1	
				Детали			
4	А4		4	М-2001-1213-ГП-02-711144.001	Муфта	1	
5	А4		5	М-2001-1213-ГП-02-711191.005	Шайба	1	
6	А4		6	М-2001-1213-ГП-02-711342.006	Втулка	2	
7	А4		7	М-2001-1213-ГП-02-713513.007	Ось-винт	1	
8	А4		8	М-2001-1213-ГП-02-715423.008	Вал	1	
9	А4		9	М-2001-1213-ГП-02-741244.009	Плита	1	
10	А4		10	М-2001-1213-ГП-02-741344.010	Опора правая	1	
11	А4		11	М-2001-1213-ГП-02-741348.011	Опора левая	1	
12	А4		12	М-2001-1213-ГП-02-746122.012	Уголок	2	
13	А4		13	М-2001-1213-ГП-02-751882.013	Храповик	1	
14	А4		14	М-2001-1213-ГП-02-751888.014	Собачка	1	
				Стандартные изделия			
15			19	Болты М8-6gх20.58.016 ГОСТ 7508-70		4	
16			20	Винт М6-6gх12.58.016 ГОСТ 17473-80		1	
17			21	Винт М6-6gх25.58.016 ГОСТ 17475-80		5	
18			22	Винт М8-6gх16.58.016 ГОСТ 17475-80		8	
19			23	Винт М5-6gх14.58.016 ГОСТ 1477-84		1	
20			24	Шпилька М8-6gх340.58.016 ГОСТ 22042-		1	
21			25	Гайка М8-6Н.5.016 ГОСТ 5915-70		16	
22			26	Шайба 6.01.05 ГОСТ 11371-78		1	
23			27	Шайба 8.65Г.029 ГОСТ 6402-70		12	
24			28	Штифты ГОСТ 3128-70 3м6х12.001		1	
25			29	Штифты ГОСТ 3128-70 5м6х30.001		2	

Привязан для с. Кумсуат

Исполнил	Сайлаубек Ж		
Н.Контр.	Шымырбаев		

Специалист	Ф.И.О.	Подп.	Дата				
ГИП			07.21	Люлечная переправа	Стадия	Лист	Листов
					РП	ЛП-151-1	1
Исполнитель			07.21	Вьюшка			
Проверил			07.21				

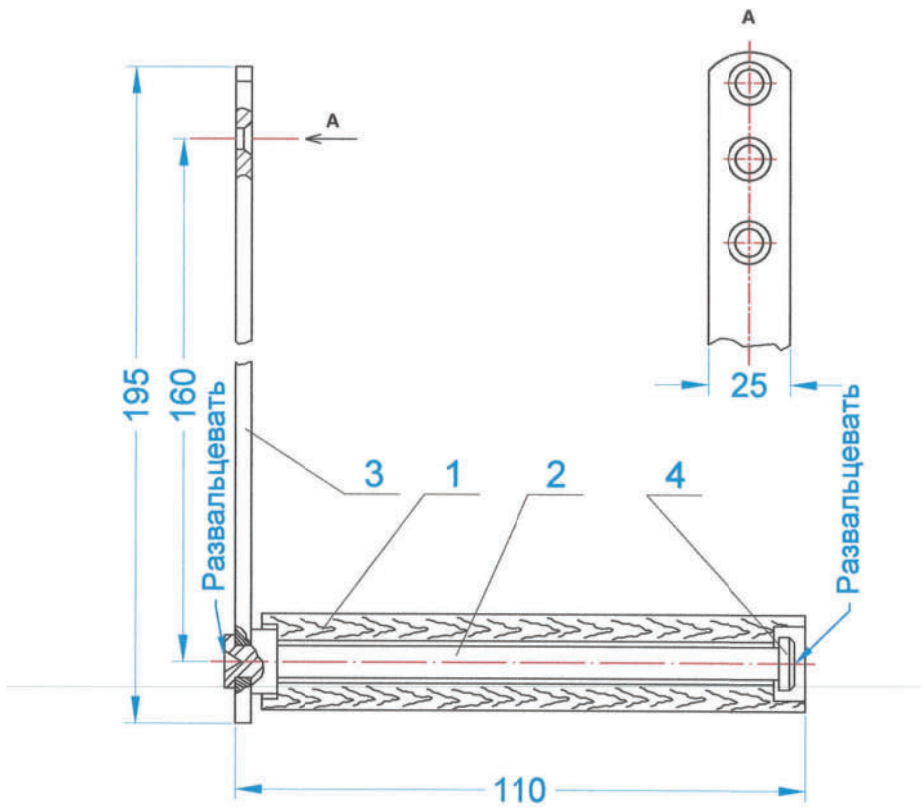

1. Размеры для справок

Масштаб 1:1

Специалист	Ф.И.О.	Подп.	Дата				
ГИП			07.21	Люлечная переправа	Стадия	Лист	Листов
					РП	ЛП-152-1	1
Исполнитель			07.21	Рукоятка Сборочный чертеж			
Проверил			07.21				

Ручка

№ п/п	Формат	Зона	Поз	Обозначение	Наименование	Кол-во	Примечание
1	2	3	4	5	6	7	8
				Документация			
1	А4			М-2001-1213-ГП-02-303658.002 СБ	Сборочный чертеж		
				Детали			
2	А4		1	М-2001-1213-ГП-02-715151.001	Рукоятка	1	
3	А4		2	М-2001-1213-ГП-02-715421.002	Ось	1	
4	А4		3	М-2001-1213-ГП-02-741344.003	Рычаг	1	
				Стандартные изделия			
5			5	Шайба 8.01.05 ГОСТ 9649-78		1	

Привязан для с. Кумсуат			
Исполнил	Сайлаубек Ж.		
Н.Контр.	Шымырбаев		

Специалист	Ф.И.О.	Подп.	Дата				
ГИП			07.21	Люлечная переправа	Стадия	Лист	Листов
					РП	ЛП-153-1	1
Исполнитель			07.21	Ручка			
Проверил			07.21				

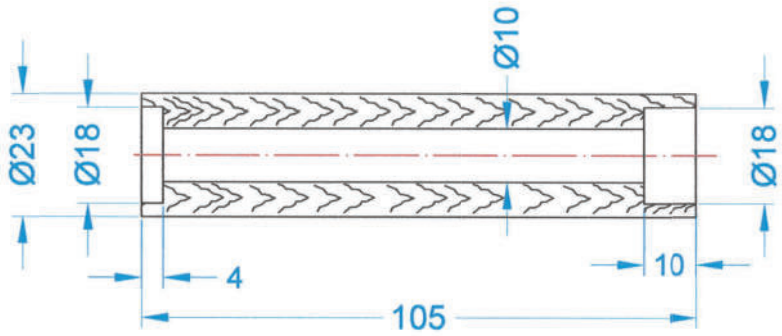

Неуказанные предельные отклонения размеров:
H14; h14; ±JT14/2

Масштаб 1:1

Специалист	Ф.И.О.	Подп.	Дата				
ГИП			07.21	Люлечная переправа	Стадия	Лист	Листов
					РП	ЛП-154-1	1
Исполнитель			07.21	Рукоятка Доскаю Сосна 1-й сорт ГОСТ 8486-86			
Проверил			07.21				

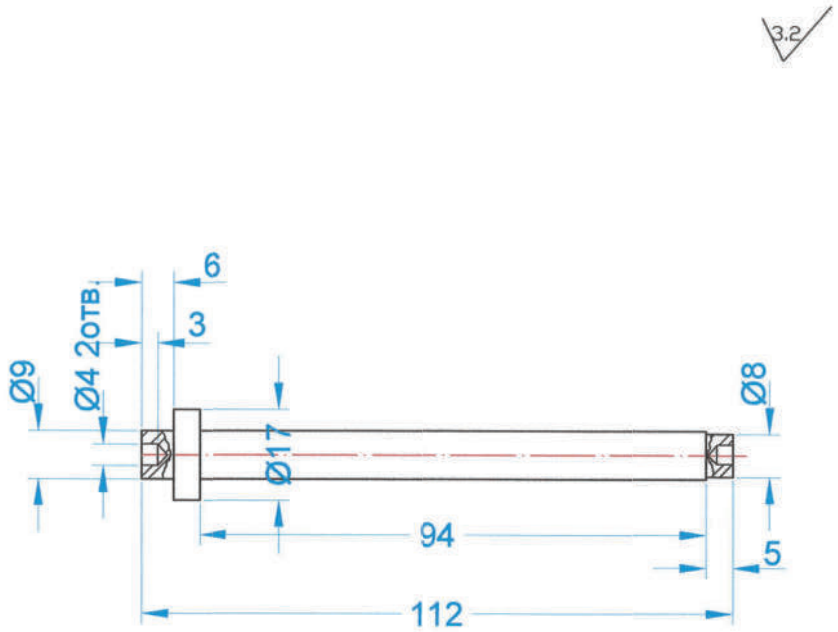

1. H14, h14, ±JT14/2
2. Покрытие Хим.Окс.прм

Масштаб 1:1

Специалист	Ф.И.О.	Подп.	Дата				
ГИП			07.21	Люлечная переправа	Стадия	Лист	Листов
					РП	ЛП-155-1	1
Исполнитель			07.21	Ось Сталь45 ГОСТ 1050-88			
Проверил			07.21				

Привязан для с. Кумсуат

Исполнил	Сайлаубек Ж.		
Н.Контр.	Шымырбаев		

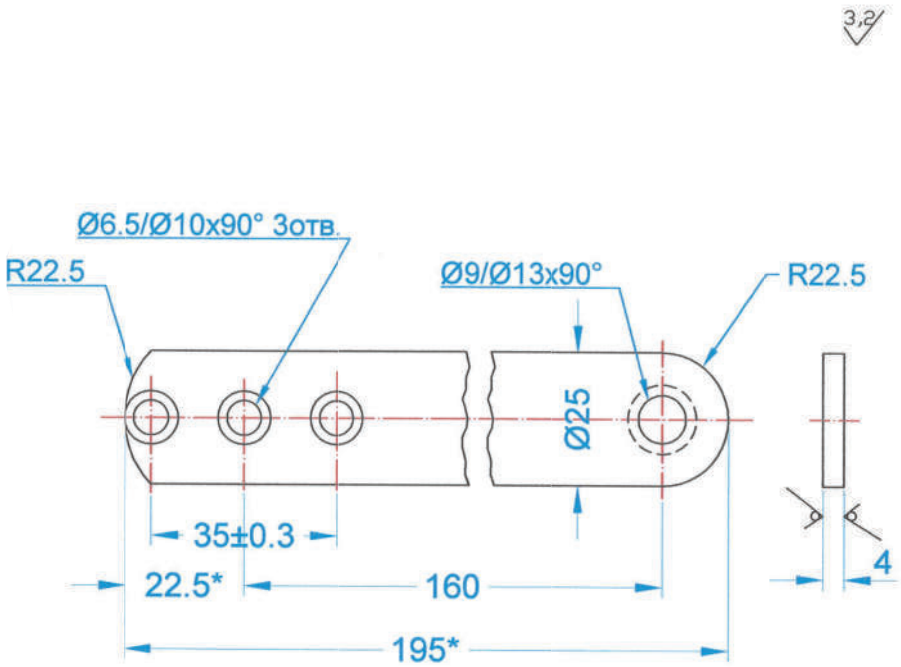

1. *Размеры для справок
2. H14, h14, ±JT14/2
3. Покрытие Хим.Окс.прм

Масштаб 1:1

Специалист	Ф.И.О.	Подп.	Дата				
ГИП			07.21	Люлечная переправа	Стадия	Лист	Листов
					РП	ЛП-156-1	1
Исполнитель			07.21	Рычаг Лист Б-ПН-0-4,0 ГОСТ 19903-74 4-IV-20 ГОСТ 14637-89			
Проверил			07.21				

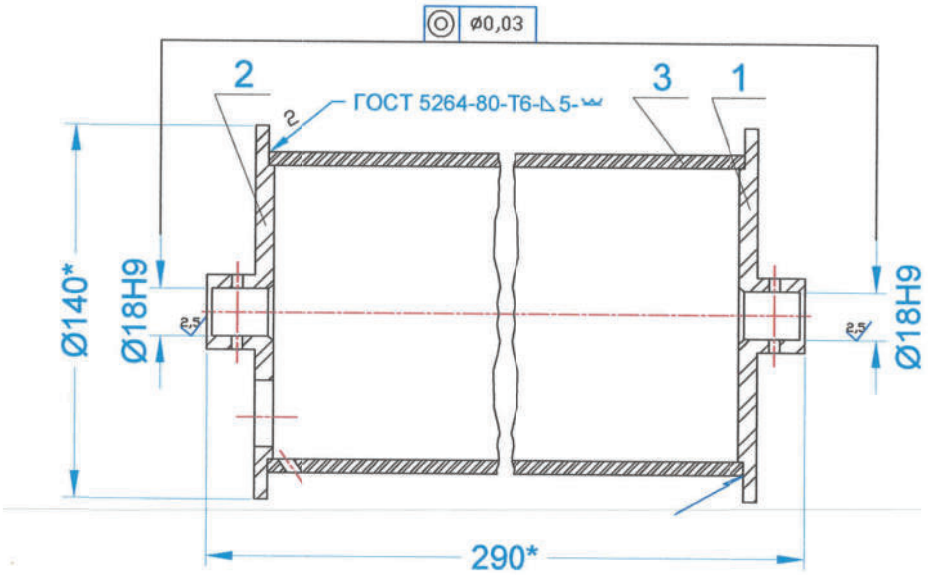

1. *Размеры для справок
2. Покрытие Хим.Окс.прм

Масштаб 1:2

Специалист	Ф.И.О.	Подп.	Дата				
ГИП			07.21	Люлечная переправа	Стадия	Лист	Листов
					РП	ЛП-157-1	1
Исполнитель			07.21	Барабан Сборочный чертеж			
Проверил			07.21				

Барабан

№ п/п	Формат	Зона	Поз	Обозначение	Наименование	Кол-во	Примечание
1	2	3	4	5	6	7	8
				Документация			
1	А4			М-2001-1213-ГП-02-304146.001 СБ	Сборочный чертеж		
				Детали			
2	А4		1	М-2001-1213-ГП-02-711442.001	Боковина	1	
3	-		2	- 0 1	Боковина	1	
4	А4		3	М-2001-1213-ГП-02-715142.001	Цилиндр	1	

Привязан для с. Кумсуат			
Исполнил	Сайлаубек Ж.		
Н.Контр.	Шымырбаев		

Специалист	Ф.И.О.	Подп.	Дата				
ГИП			07.21	Люлечная переправа	Стадия	Лист	Листов
					РП	ЛП-158-1	1
Исполнитель			07.21	Барабан			
Проверил			07.21				

Рис1

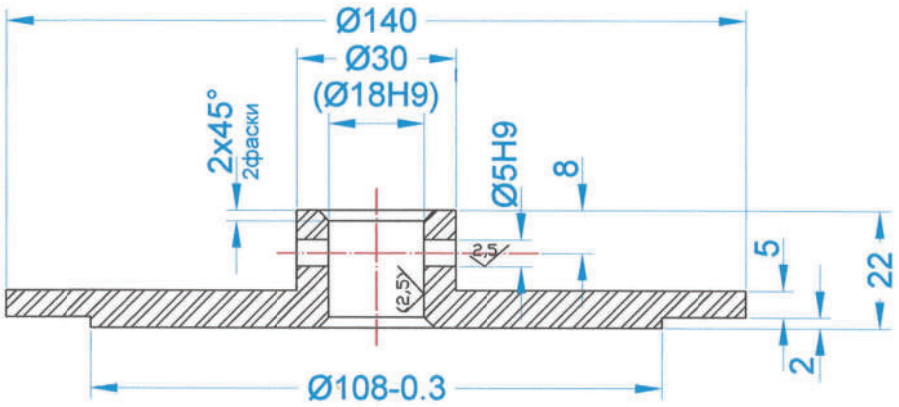

Рис.2 (1:2)

Остальное-см. рис1

Обозначеные	Рис
М-2001-1213-ГП-2-711442.001	1
-0,1	2

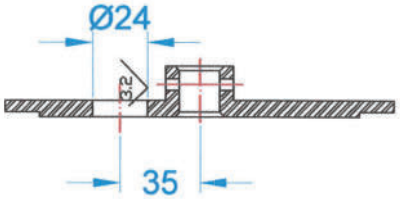

1. H14, h14, ±JT14/2
2. Размеры и шероховатость поверхн. в скобках-после сборки

Масштаб 1:1

Специалист	Ф.И.О.	Подп.	Дата				
ГИП			07.21	Люлечная переправа	Стадия	Лист	Листов
					РП	ЛП-159-1	1
Исполнитель			07.21	Боковина Ст3 ГОСТ 380-88			
Проверил			07.21				

6.3

Привязан для с. Кумсуат			
Исполнил	Сайлаубек Ж		
Н.Контр.	Шымырбаев		

1. Материал-заменитель: Сталь10 ГОСТ1050-88
2. H14, h14, ±JT14/2

Масштаб 1:2

Специалист	Ф.И.О.	Подп.	Дата				
ГИП	Шымырбаев К.		07.21	Люлечная переправа	Стадия	Лист	Листов
					РП	ЛП-160-1	1
Исполнитель			07.21	Цилиндр Ст3 ГОСТ 380-88			
Проверил			07.21				

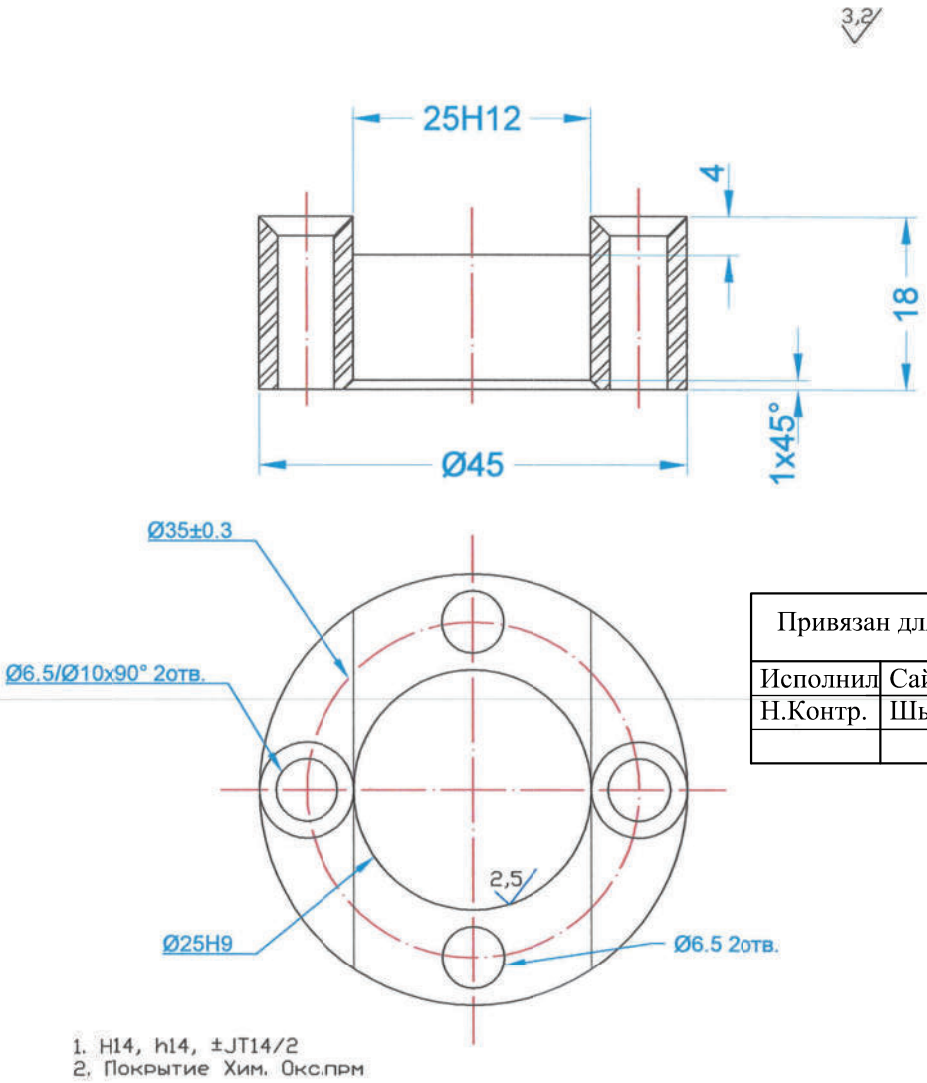

1. H14, h14, ±JT14/2
2. Покрытие Хим. Окс.прм

Масштаб 2:1

Привязан для с. Кумсуат			
Исполнил	Сайлаубек Ж.		
Н.Контр.	Шымырбаев		

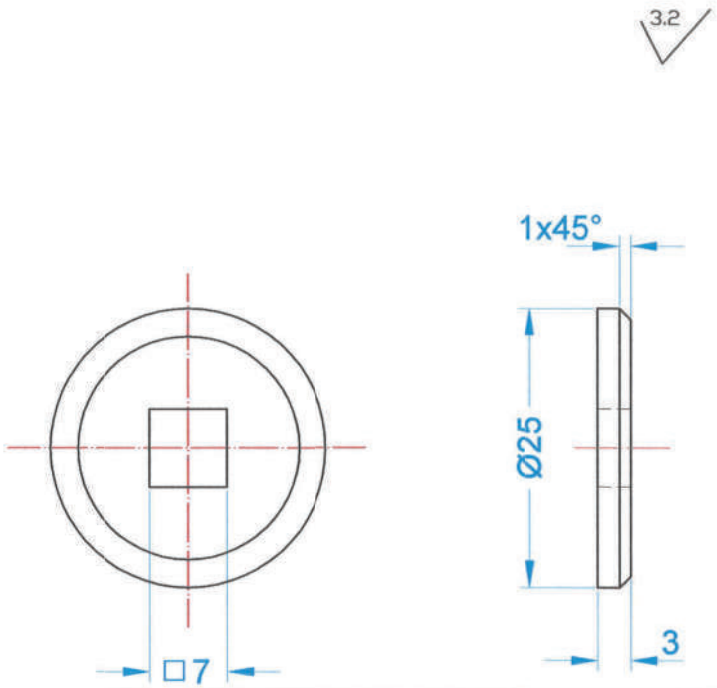

1. H14, h14, ±JT14/2
2. Покрытие Хим.Окс.прм

Масштаб 2:1

Специалист	Ф.И.О.	Подп.	Дата				
ГИП			07.21	Люлечная переправа	Стадия	Лист	Листов
					РП	ЛП-161-1	1
Исполнитель			07.21	Муфта Ст3 ГОСТ 380-88			
Проверил			07.21				

Специалист	Ф.И.О.	Подп.	Дата				
ГИП			07.21	Люлечная переправа	Стадия	Лист	Листов
					РП	ЛП-162-1	1
Исполнитель			07.21	Шайба Ст3 ГОСТ 380-88			
Проверил			07.21				

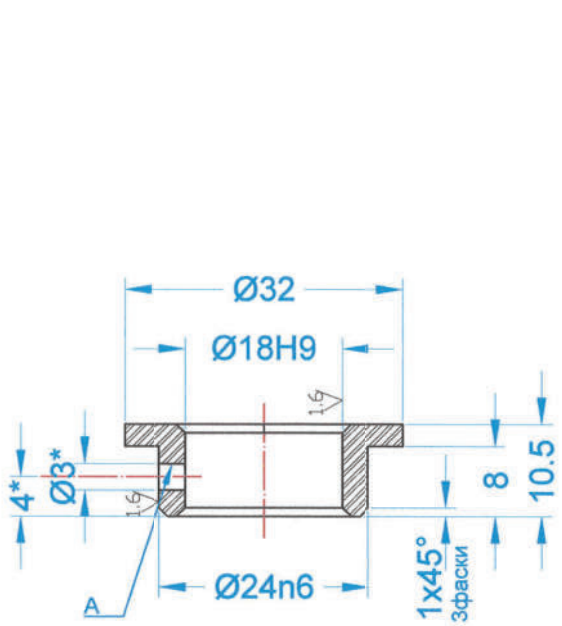

1. *Отв. А обработать в сборе с дет. М-2001-1213-ГП-2-741344.010
или с дет. М-2001-1213-ГП-2-741348.011
2. H14; h14; ±JT14/2

Масштаб 2:1

Специалист	Ф.И.О.	Подп.	Дата				
ГИП			07.21	Люлечная переправа	Стадия	Лист	Листов
					РП	ЛП-163-1	1
Исполнитель			07.21	Втулка Бр. АЖ-9-4 ГОСТ 18175-78			
Проверил			07.21				

Привязан для с. Кумсуат

Исполнил	Сайлаубек Ж.		
Н.Контр.	Шымырбаев		

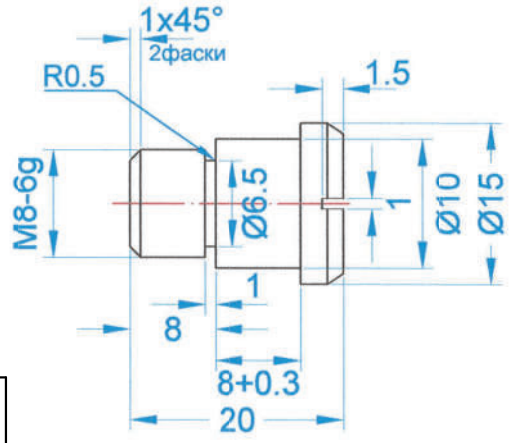

1. H14, h14,+-JT14/2
2. Покрытие Хим. Окс.прм

Масштаб 2:1

Специалист	Ф.И.О.	Подп.	Дата				
ГИП			07.21	Люлечная переправа	Стадия	Лист	Листов
					РП	ЛП-164-1	1
Исполнитель			07.21	Ось-Винт Сталь 45 ГОСТ 1050-88			
Проверил			07.21				

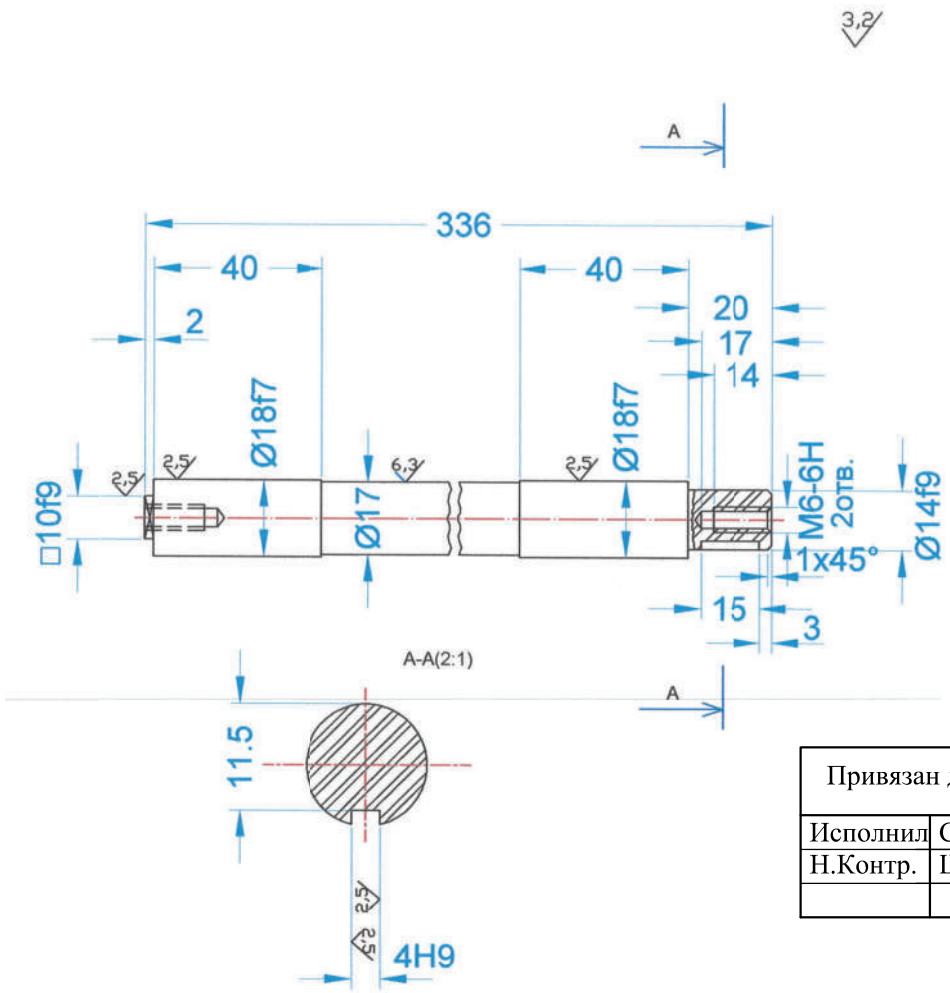

1. H14, h14, ±JT14/2
2. Покрытие Хим. Окс.прм

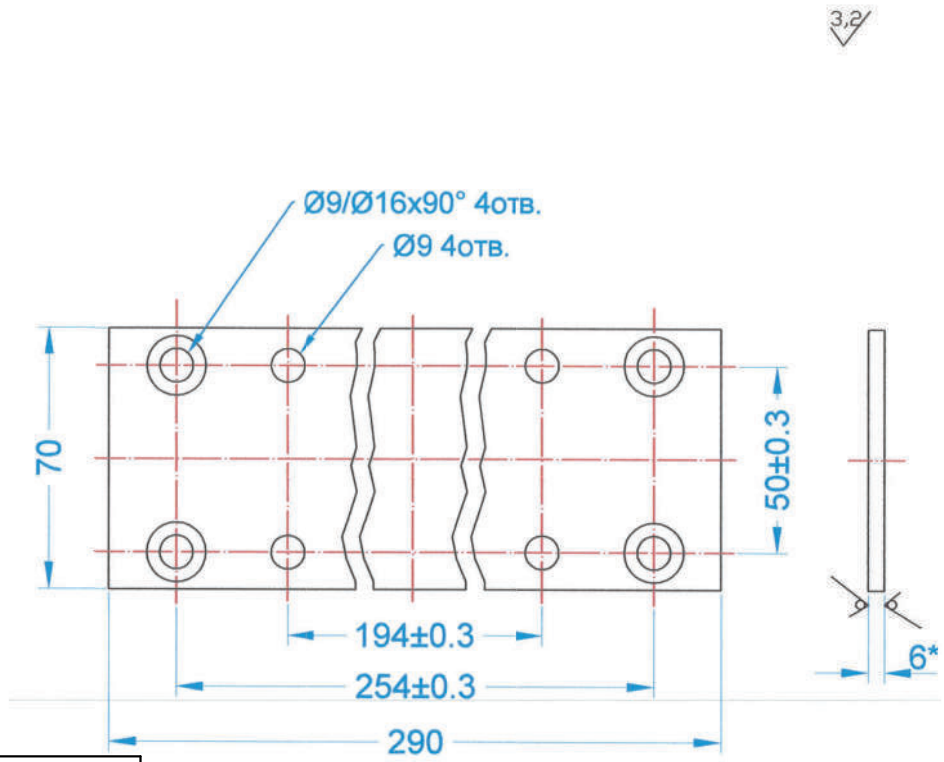

1. *Размеры для справок.
2. H14, h14, ±JT14/2
3. Покрытие Хим. Окс.прм

Масштаб 1:1

Привязан для с. Кумсуат			
Исполнил	Сайлаубек Ж		
Н.Контр.	Шымырбаев		

Специалист	Ф.И.О.	Подп.	Дата				
ГИП			07.21	Люлечная переправа	Стадия	Лист	Листов
					РП	ЛП-165-1	1
Исполнитель			07.21	Вал Сталь 45 ГОСТ 1050-88			
Проверил			07.21				

Специалист	Ф.И.О.	Подп.	Дата				
ГИП			07.21	Люлечная переправа	Стадия	Лист	Листов
					РП	ЛП-166-1	1
Исполнитель			07.21	Плитка Лист Б-ПО-0-8 ГОСТ 19903-74 Ст3сп3 ГОСТ 14637-89			
Проверил			07.21				

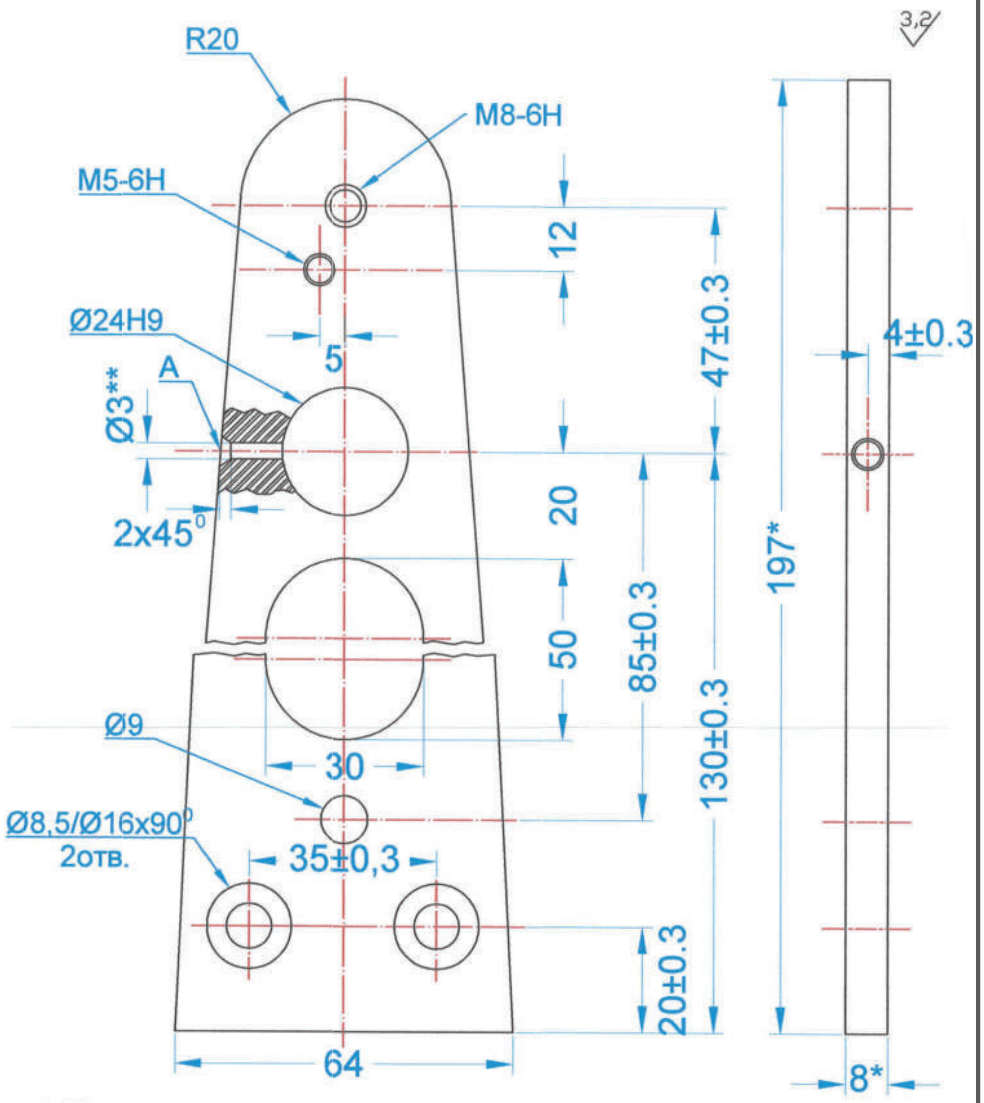

1. * Размеры для справок.
2. ** Отв. А обработать в сборе с дет. М-2001-1213-ГП-2-711342.006
3. H14, h14, ±JT14/2

Масштаб 1:1

Специалист	Ф.И.О.	Подп.	Дата				
ГИП			07.21	Люлечная переправа	Стадия	Лист	Листов
					РП	ЛП-167-1	1
Исполнитель			07.21	Опора правая Лист А-ПО-0-8 ГОСТ 19903-74 Ст3сп3-св ГОСТ 14637-89			
Проверил			07.21				

Привязан для с. Кумсуат			
Исполнил	Сайлаубек Ж.		
Н.Контр.	Шымырбаев		

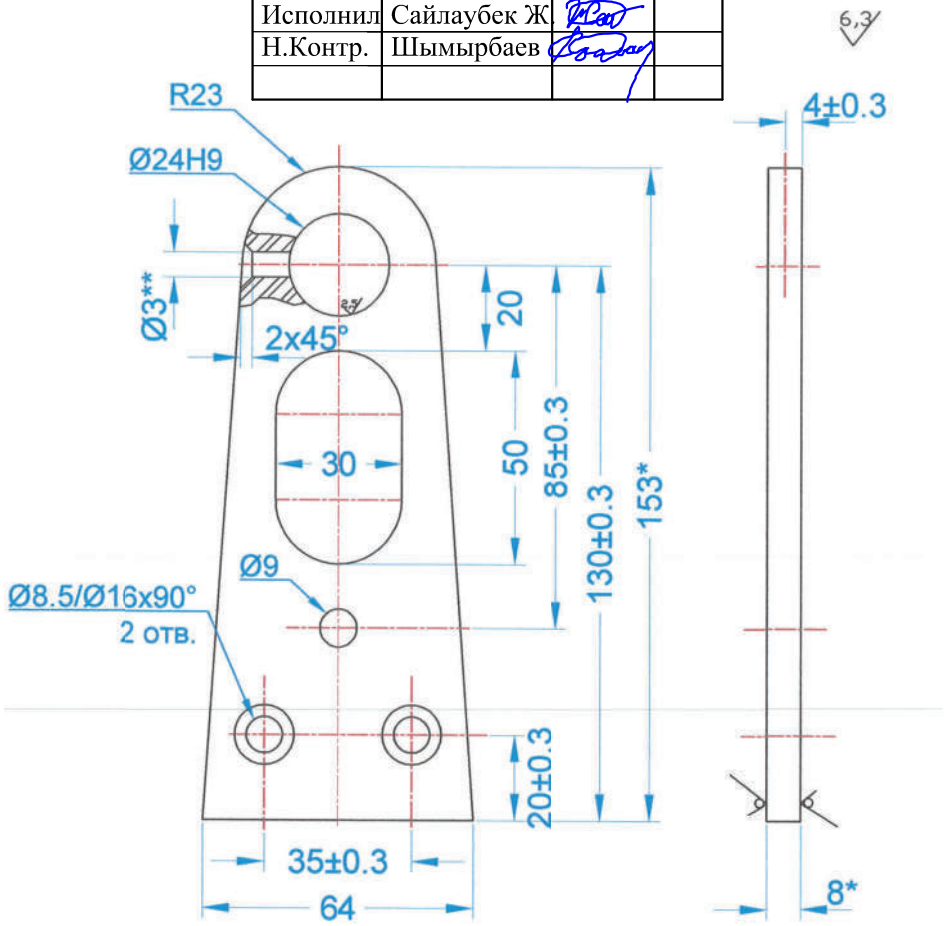

1. *Размеры для справок
2. **Отв. А обработать в сборе с дет. М2001-1213-ГП-2-711342.006
3. H14, h14, ±JT14/2

Масштаб 1:1

Специалист	Ф.И.О.	Подп.	Дата				
ГИП			07.21	Люлечная переправа	Стадия	Лист	Листов
					РП	ЛП-168-1	1
Исполнитель			07.21	Опора левая Лист Б-ПО-0-8 ГОСТ 19903-74 Ст3сп3-св ГОСТ 14637-89			
Проверил			07.21				

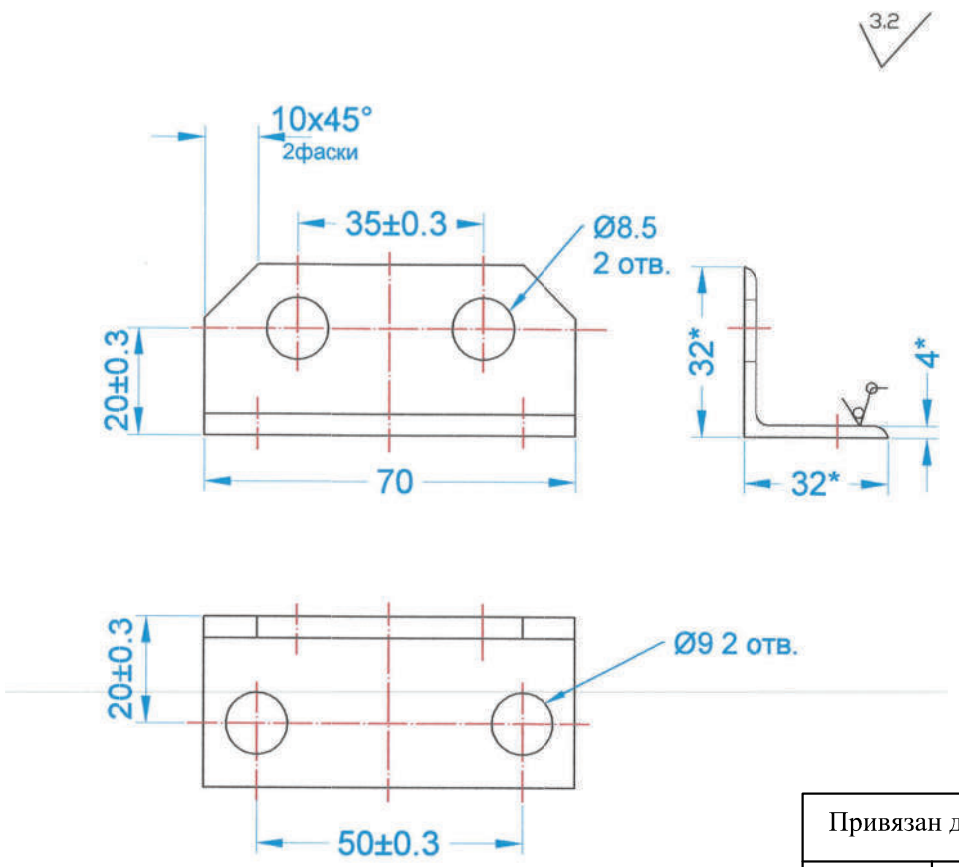

1. *Размеры для справок
2. H14, h14, ±JT14/2

Масштаб 1:1

Привязан для с. Кумсуат			
Исполнил	Сайлаубек Ж		
Н.Контр.	Шымырбаев		

Специалист	Ф.И.О.	Подп.	Дата				
ГИП			07.21	Люлечная переправа	Стадия	Лист	Листов
					РП	ЛП-169-1	1
Исполнитель			07.21	Уголок Уголок 32x32x4 ГОСТ 8509-93 Ст3сп ГОСТ 535-88			
Проверил			07.21				

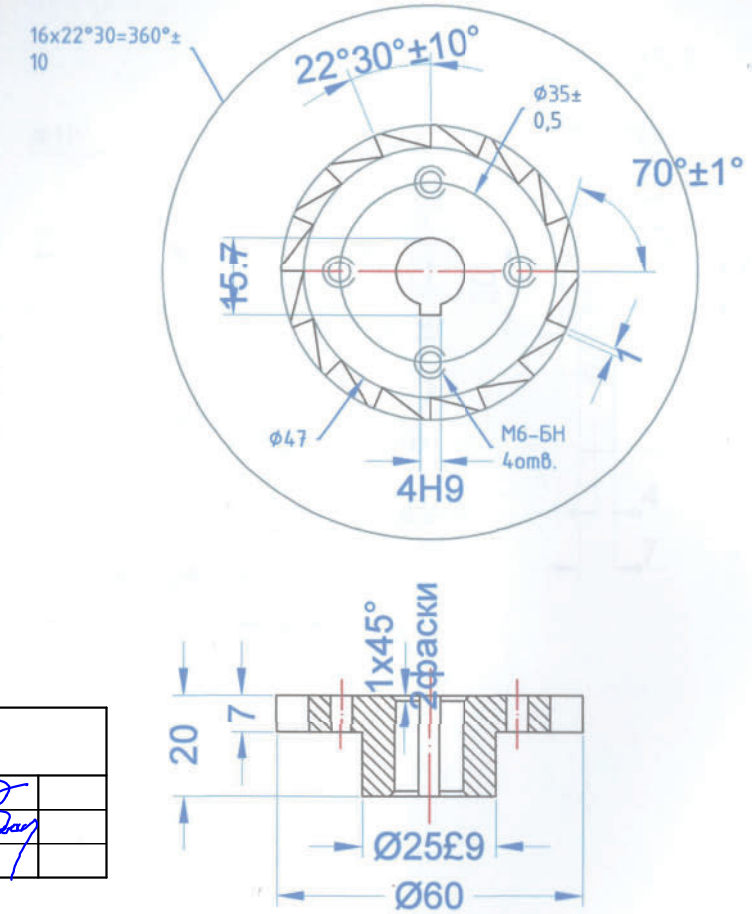

Специалист	Ф.И.О.	Подп.	Дата				
ГИП			07.21	Люлечная переправа	Стадия	Лист	Листов
					РП	ЛП-170-1	1
Исполнитель			07.21	Храповик Сборочный чертеж			
Проверил			07.21				

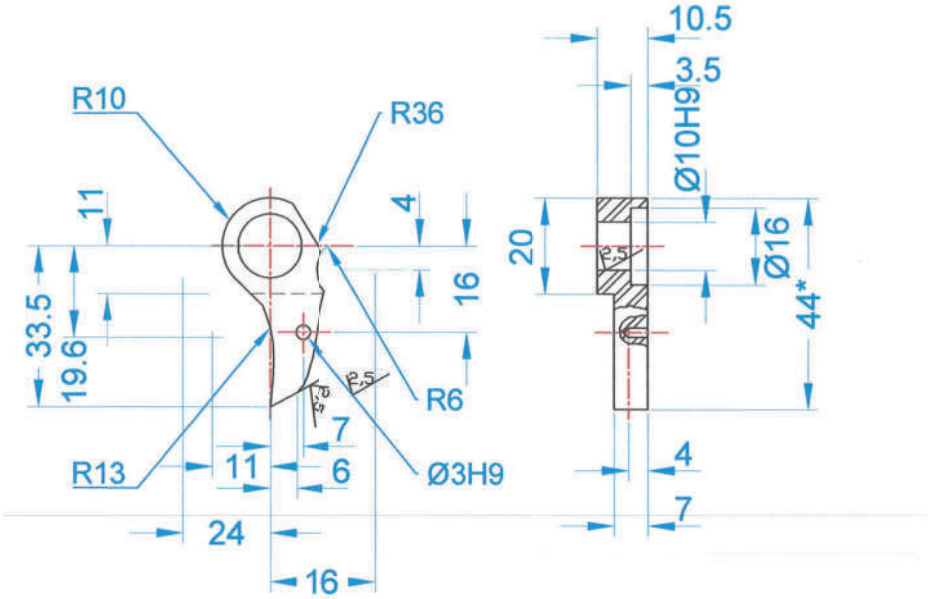

1. *Размеры для справок.
2. H14, h14, ±JT14/2
3. Покрытие Хим. Окс.прм

Масштаб 1:1

Привязан для с. Кумсуат			
Исполнил	Сайлаубек Ж.		
Н.Контр.	Шымырбаев		

Специалист	Ф.И.О.	Подп.	Дата				
ГИП			07.21	Люлечная переправа	Стадия	Лист	Листов
					РП	ЛП-171-1	1
Исполнитель			07.21	Собачка Сталь 45 ГОСТ 1050-88			
Проверил			07.21				

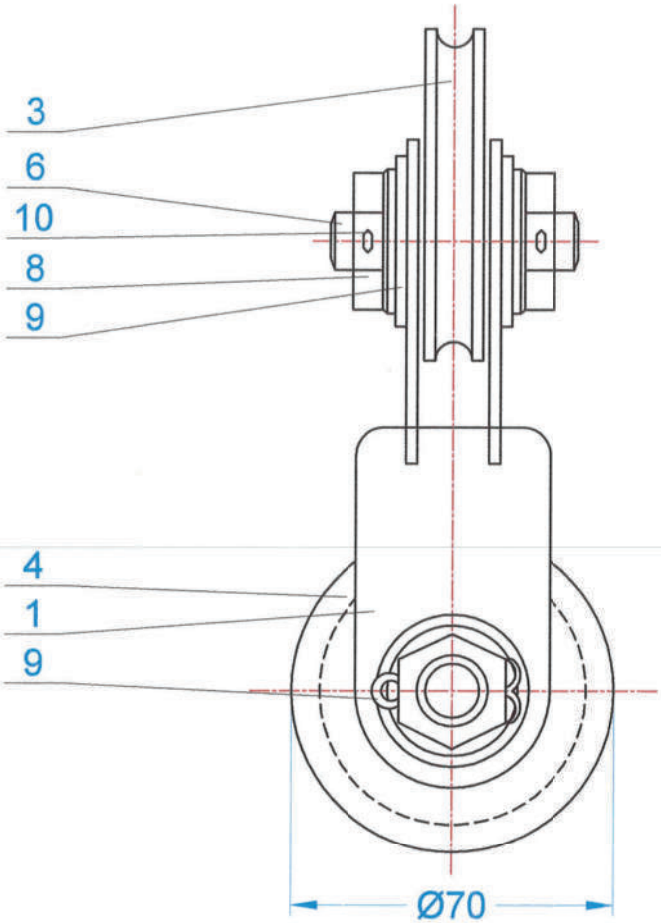

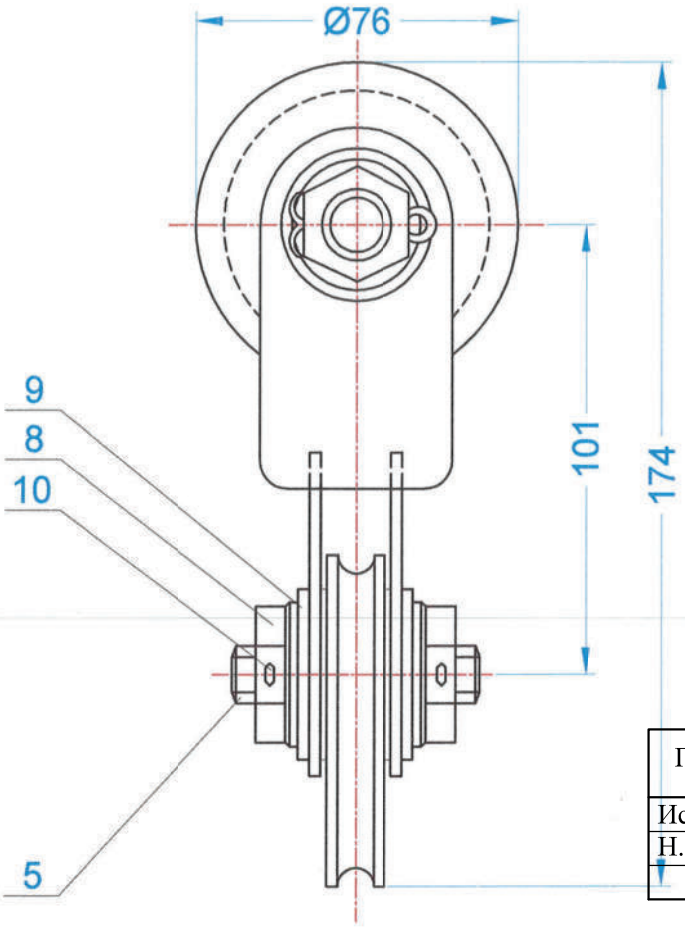

1.*Размер для справок

Привязан для с. Кумсуат			
Исполнил	Сайлаубек Ж.		
Н.Контр.	Шымырбаев		

Масштаб 1:1

Специалист	Ф.И.О.	Подп.	Дата			
ГИП			07.21	Люлечная переправа	Стадия	Лист	Листов
					РП	ЛП-172-1	1
Исполнитель			07.21	Каретка оттяжного устройства Сборочный чертеж			
Проверил			07.21				

Каретка оттяжного устройства

№ п/п	Формат	Зона	Поз	Обозначение	Наименование	Кол-во	Примечание
1	2	3	4	5	6	7	8
				Документация			
1	А3			М-2001-1213-ГП-02-304136.001 СБ	Сборочный чертеж		
				Сборочные единицы			
2	А4		1	М-2001-1213-ГП-02-301561.002	Кронштейн	1	
				Детали			
3	А4		3	М-2001-1213-ГП-02-711443.015	Ролик	1	
4	-		4	- 0 1	Ролик	1	
5	А4		5	М-2001-1213-ГП-02-715511.010	Ось	1	
6	-		6	- 0 1	Ось	1	
				Стандартные изделия			
7			8	Гайка М14-6Н.5.016 ГОСТ 5927-70		4	
8			9	Шайба 14.01.02 ГОСТ 11371-78		4	
9			10	Шплинт 3х40.216 ГОСТ 397-79		4	

Привязан для с. Кумсуат

Исполнил	Сайлаубек Ж.		
Н.Контр.	Шымырбаев		

Специалист	Ф.И.О.	Подп.	Дата				
ГИП			07.21	Люлечная переправа	Стадия	Лист	Листов
					РП	ЛП-173-1	1
Исполнитель			07.21	Каретка оттяжного устройства			
Проверил			07.21				

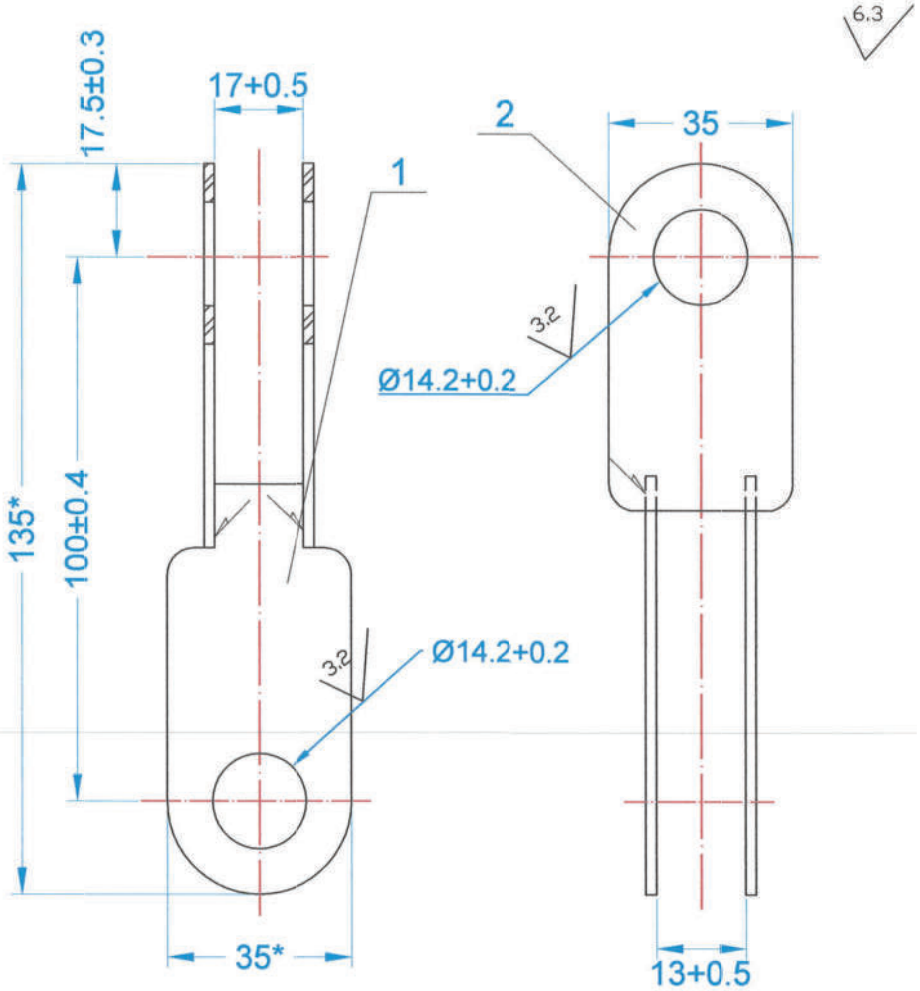

1. *Размеры для справок
2. Сварные швы по ГОСТ5264-80. Катет шва 3мм
3. Швы зачистить. Параметр шероховатости швов
4. Покрытие Ц15хр

Масштаб 1:1

Специалист	Ф.И.О.	Подп.	Дата				
ГИП			07.21	Люлечная переправа	Стадия	Лист	Листов
					РП	ЛП-174-1	1
Исполнитель			07.21	Кронштейн Сборочный чертеж			
Проверил			07.21				

Кронштейн

№ п/п	Формат	Зона	Поз	Обозначение	Наименование	Кол-во	Примечание
1	2	3	4	5	6	7	8
				Документация			
1	А4			М-2001-1213-ГП-02-301561.002 СБ	Сборочный чертеж		
				Детали			
2	А4		1	М-2001-1213-ГП-02-741331.011	Щека	2	
3	А4		2	М-2001-1213-ГП-02-741331.012	Щека	2	

Привязан для с. Кумсуат			
Исполнил	Сайлаубек Ж.		
Н.Контр.	Шымырбаев		

Специалист	Ф.И.О.	Подп.	Дата				
ГИП			07.21	Люлечная переправа	Стадия	Лист	Листов
					РП	ЛП-175-1	1
Исполнитель			07.21	Кронштейн			
Проверил			07.21				

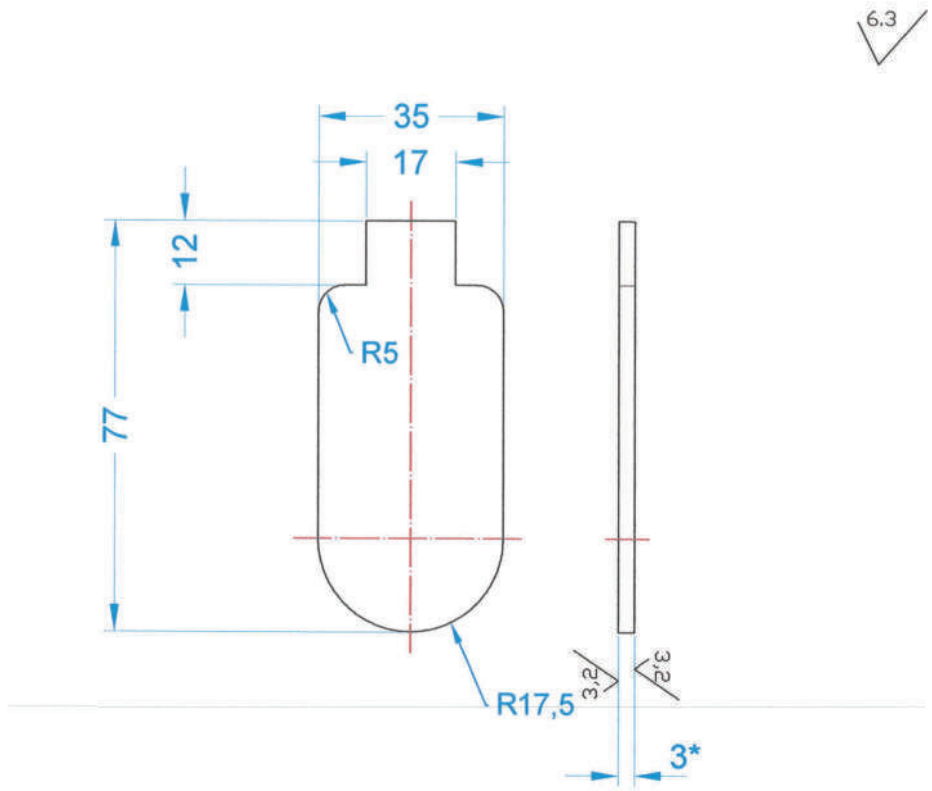

1. *Размер для справок
2. h14, ±JT14/2

Масштаб 1:1

Специалист	Ф.И.О.	Подп.	Дата				
ГИП			07.21	Люлечная переправа	Стадия	Лист	Листов
					РП	ЛП-176-1	1
Исполнитель			07.21	Щека Лист Б-ПН-0-3,0 ГОСТ 19903-74 ОК360В5 ГОСТ 16523-89			
Проверил			07.21				

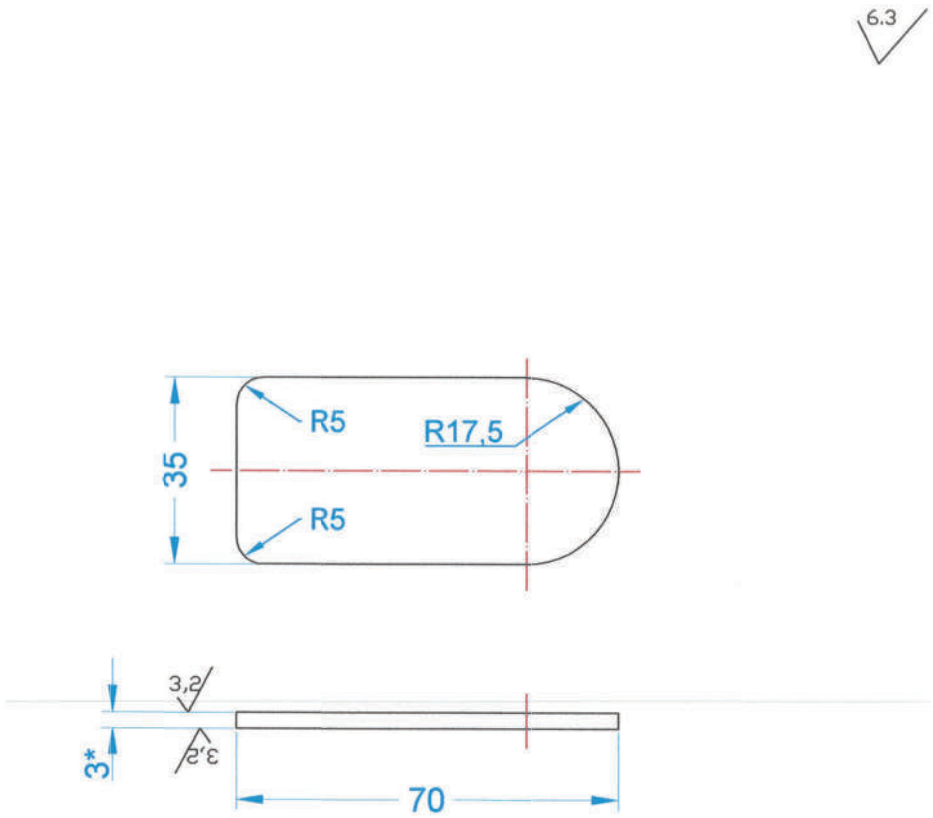

1. *Размер для справок
2. h14, ±JT14/2

Масштаб 1:1

Привязан для с. Кумсуат			
Исполнил	Сайлаубек Ж.		
Н.Контр.	Шымырбаев		

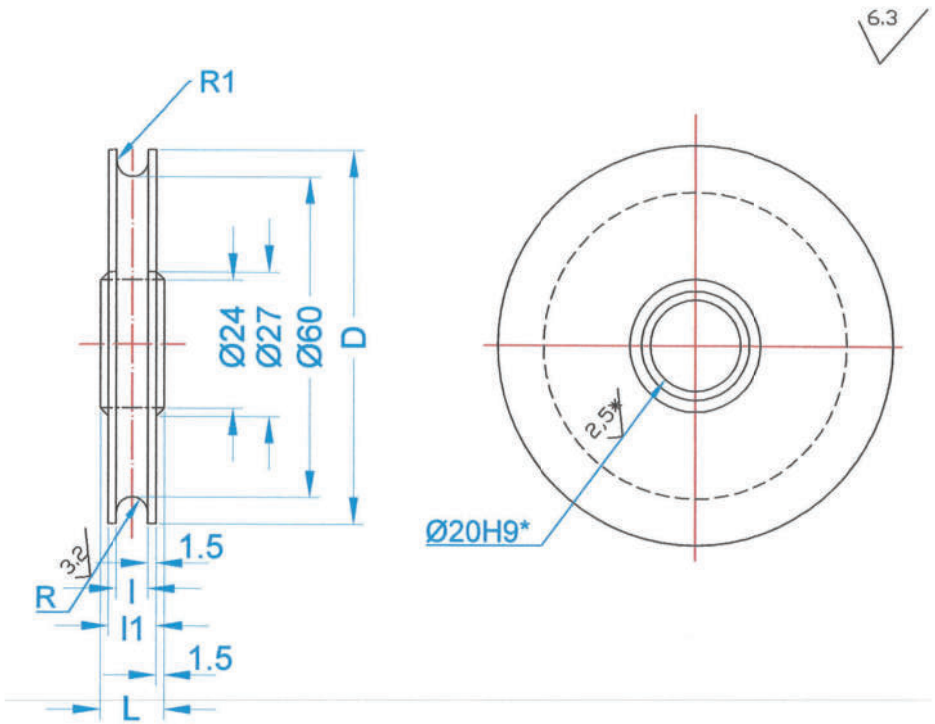

Обозначение	l,мм	l1,мм	L,мм	D,мм	R,мм
М-2001-1213-ГП-2-711443.015	6	9	12	ø70	3
-01	10	13	16	ø76	4

1. Цементировать h 0.7...0.9мм 40...45 HRCэ
2. *Размеры и шероховатость поверхн. - после покрытия
3. H14, h14, ±JT14/2
4. Покрытие Ц15хр

Специалист	Ф.И.О.	Подп.	Дата				
ГИП			07.21	Люлечная переправа	Стадия	Лист	Листов
					РП	ЛП-177-1	1
Исполнитель			07.21	Щека Лист Б-ПН-0-3,0 ГОСТ 19903-74 ОК360В5 ГОСТ 16523-89			
Проверил			07.21				

Специалист	Ф.И.О.	Подп.	Дата				
ГИП			07.21	Люлечная переправа	Стадия	Лист	Листов
					РП	ЛП-178-1	1
Исполнитель			07.21	Ролик Сталь 20 ГОСТ 1050-88			
Проверил			07.21				

6.3

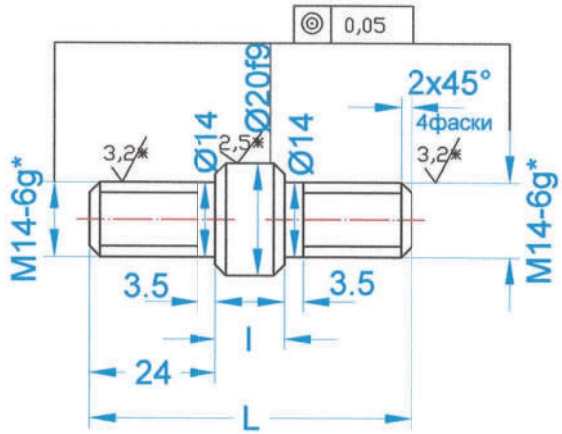

Обозначение	l,мм	L,мм
М-2001-1213-ГП-2-715511.010	13	61
-01	17	65

1. *Размеры и шероховатость поверхн. - после покрытия
2. h12, ±JT14/2
3. Покрытие Ц15хр

Привязан для с. Кумсуат

Исполнил	Сайлаубек Ж		
Н.Контр.	Шымырбаев		

Специалист	Ф.И.О.	Подп.	Дата				
ГИП			07.21	Люлечная переправа	Стадия	Лист	Листов
					РП	ЛП-179-1	1
Исполнитель			07.21	Ось Ст3 ГОСТ 380-88			
Проверил			07.21				