РЕСПУБЛИКА КАЗАХСТАН
Товарищество с ограниченной ответственностью

RedlinePro

ГОСЛИЦЕНЗИЯ №19021538 от 31.05.2020 г.

Заказ: 96-2021
Заказчик: ГУ "Кызылкогинский районный отдел строительства"

РАБОЧИЙ ПРОЕКТ

«Строительство водопроводной линий в населенном пункте Когам Кызылкогинского района».

Том II
Альбом 4.2
Электроснабжение
Автоматизированная система регулирования уровня воды

г.Шымкент - 2022 г.

РЕСПУБЛИКА КАЗАХСТАН
Товарищество с ограниченной ответственностью

RedlinePro

ГОСЛИЦЕНЗИЯ №19021538 от 31.05.2020 г.

Заказ: 96-2021
Заказчик: ГУ "Кызылкогинский районный отдел строительства"

РАБОЧИЙ ПРОЕКТ

«Строительство водопроводной линий в населенном пункте Когам Кызылкогинского района».

Том II
Альбом 4.2
Электроснабжение
Автоматизированная система регулирования уровня воды

Директор	Мусабай Е
Главный инженер проекта	Сейдалы А

г.Шымкент - 2022 г.

Ведомость основных комплектов рабочих чертежей

Обозначение	Наименование	Примечание
ТП РК 15-100 ВБ (IВ, IIIА, IVА, IVГ)-2009-ПЗ.1	Пояснительная записка	Том 1
ТП РК 15-100 ВБ (IВ, IIIА, IVА, IVГ)-2009-АС.1	Архитектурно-строительные решения	Том 1
ТП РК 15-100 ВБ (IВ, IIIА, IVА, IVГ)-2009-КМ.1	Конструкции металлические	Том 1
ТП РК 15-100 ВБ (IВ, IIIА, IVА, IVГ)-2009-ТХ.1	Технологические решения	Том 1
ТП РК 15-100 ВБ (IВ, IIIА, IVА, IVГ)-2009-АСУ.1	Автоматизированная система управления технологическими процессами	Том 1
ТП РК 15-100 ВБ (IВ, IIIА, IVА, IVГ)-2009-ОС.1	Организация строительства	Том 1
ТП РК 15-100 ВБ (IВ, IIIА, IVА, IVГ)-2009-ГП.1	Схема генплана	Том 1
ТП РК 15-100 ВБ (IВ, IIIА, IVА, IVГ)-2009-СМ.1	Сметы	Том 2

Ведомость рабочих чертежей основного комплекта АСУ.1

Лист	Наименование	Примечание
1	Общие данные	ТП РК 15-100 ВБ (IВ, IIIА, IVА, IVГ)-2009-АСУ.1
2	Водонапорная башня высота ствола 12 – 24 м, объем бака 15 – 100 м3.	ТП РК 15-100 ВБ (IВ, IIIА, IVА, IVГ)-2009-АСУ.1
	регулирования уровня воды	

Ведомость ссылочных и прилагаемых документов

Обозначение	Наименование	Примечание
	Ссылочные документы	
СНиП РК 4.01-02-2001	Водоснабжение. Наружные сети и сооружения.	

Согласовано

Взам. инв. N

Подп. и дата

Инв. N подл.

Настоящий проект разработан в соответствии с действующими нормами и правилами и предусматривает мероприятия, обеспечивающие взрыво-, и пожаробезопасность при эксплуатации сооружений.

Главный инженер проекта: Кенджебаев Г. / /

ГИП	Сейдалы		
Исполнит.	Бейсенбай		
Проверил	Аспанов		

Инв. №

Изм.	Кол.уч.	Лист	Nдок.	Подп.	Дата
Исполнитель		Бондаренко В.			
Проверил		Бекбергенова Ж.			
Норм. конт.		Ким В.			
Глав. спец.		Бекбергенова Ж.			
ГИП		Кенджебаев Г.			

Привязан 96-2021

ТОО «Redline Pro»
г. Шымкент - 2022 г.

«Строительство водопроводной линий в населенном пункте Когам Кызылкогинского района».

Листов

ТП РК 15-100 ВБ (IВ, IIIА, IVА, IVГ)-2009-АСУ.1.

Водонапорные башни (стальные и кирпичные) со стальным баком емкостью 15, 25, 50, 100 м3., высотой ствола 12, 15, 18, 21, 24 м. (для районов с обычными геологическими условиями)

Стадия	Лист	Листов
	1	2

Общие данные

ТОО "VIC Engineering"

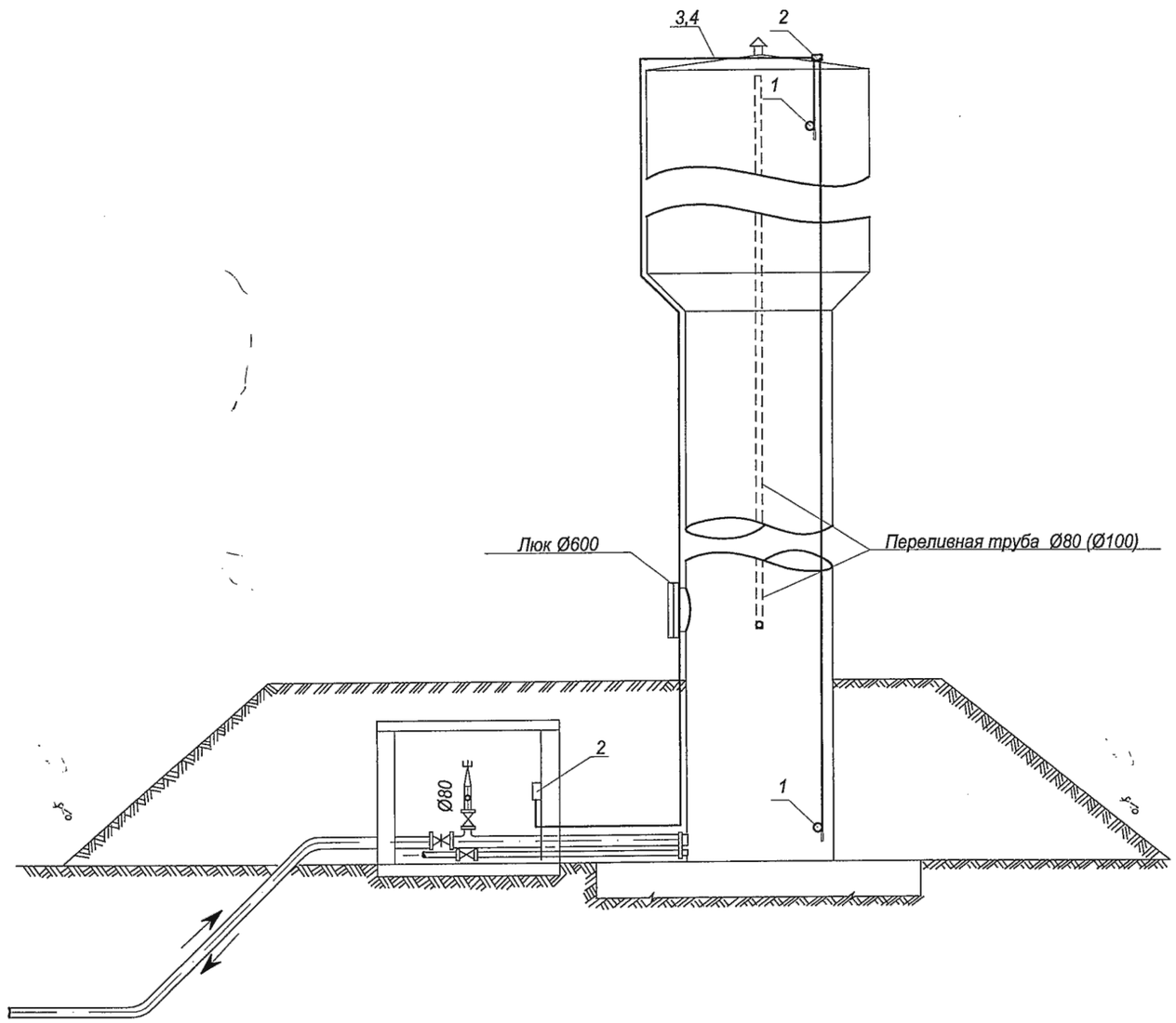

Пояснительная записка.

Контроль верхнего и нижнего уровней воды в водонапорной башне предусматривается с помощью поплавковых сигнализаторов уровня. Поплавки монтируются через отверстия на крыше бака и подвешиваются на комплектном кабеле с контробаластом на требуемой высоте. После монтажа отверстия герметизируются. Сигнализаторы подключаются таким образом, чтобы контакты нижнего поплавка замыкались при достижении уровня, а верхнего-размыкались. Подробные сведения по монтажу и регулировке сигнализаторов приведены в техническом описании, поставляемом комплектно с прибором.

Контакты сигнализаторов собираются на соединительной коробке и выводятся в насосную станцию с целью включения в схему управления насосом. Таким образом производится автоматическое управление насосом в зависимости от уровня воды в башне.

Спецификация

№ п/п	Наименование	Тип или марка	Ед. изм	К-во	Примечание
1	Сигнализатор уровня поплавковый с контробаластом, кабель 20 м.	NivoFLOAT NWP-120-1	шт.	2	
2	Корбка соединительная 50х50 с гермовводами, пластмассовая, IP65		шт.	2	
3	Труба стальная водогазопроводная оцинкованная легкая с условным проходом 15 мм		м	40	ГОСТ 3262-75*
4	Провод монтажный, экранированный	МКЭШ5х0,75	м	40	

							ТП РК 15-100 ВБ (IВ, IIIА, IVА, IVГ)-2009-АСУ.1.		
							Водонапорные башни (стальные и кирпичные) со стальным баком емкостью 15, 25, 50, 100 м3., высотой ствола 12, 15, 18, 21, 24 м. (для районов с обычными геологическими условиями)		
			Изм.	Кол.уч.	Лист	Nдок.	Подп.	Дата	
Привязан		96-2021	Исполнитель		Бондаренко В.				Водонапорная башня высота ствола 12 - 24 м объем бака 15 - 100 м3	Стадия	Лист	Листов
Проверил	Аспанов		Проверил		Бекбергенова Ж.						2	2
Исполнит.	Бейсенбай		Норм. конт.		Ким В.				Автоматизированная система регулирования уровня воды	"VIC Engineering"		
			Глав. спец.		Бекбергенова Ж.							
Инв.N												

Поз.	Наименование и техническая характеристика.	Тип,марка, обозначение документа опросного листа.	Код оборудов., изделия, материала.	Завод - изготовитель.	Ед. изм.	Кол-во.	Масса ед., кг.	Примечание.
1	2	4	5	6	7	8	9	10
1	Сигнализатор уровня поплавковый с контробаластом, кабель 20 м.	NivoFLOAT NWP-120-1			шт	2		
2	Коробка соединительная 50х50 с гермовводами, пластмассовая, IP65				шт	2		
3	Труба стальная водогазопроводная оцинкованная легкая с условным проходом 15 мм	ГОСТ 3262-75*			м	40		
4	Провод монтажный, экранированный	МКЭШ5х0,75			м	40		

СОГЛАСОВАНО

Взам.инв.N

Подпись и дата

Инв.Nподл.

ГИП	Сейдалы			Привязан 96-2021	ТОО «Redline Pro» г. Шымкент - 2022 г.
Исполнит.	Бейсенбай				
Проверил	Аспанов			«Строительство водопроводной линий в населенном пункте Когам Кызылкогинского района».	Листов
Инв.N				ТП РК 15-100 ВБ (IВ, IIIА, IVА, IVГ)-2009-АСУ.1.СО	
Изм. Кол.уч	Лист Nдок.	Подп.	Дата	Водонапорные башни (стальные и кирпичные) со стальным баком емкостью 15, 25, 50, 100 м3., высотой ствола 12, 15, 18, 21, 24 м. (для районов с обычными геологическими условиями)	
Исполнитель	Бондаренко В.			Водонапорная башня высота ствола 12 - 24 м объем бака 15 - 100 м3	Стадия / Лист 1 / Листов 1
Проверил	Бекбергенова Ж.				
Норм. конт.	Ким В.				
Глав. спец.	Бекбергенова Ж.			Спецификация оборудования	"VIC Engineering"