ТИПОВОЙ ПРОЕКТ
901-9-17.87

Установка водоразборных колонок и пожарных гидрантов

Альбом I

Пояснительная записка. Технологические решения
Архитектурно-строительные решения. Спецификации оборудования

				Привязан :92-2021	ТОО «Redline Pro» г.Шымкент 2022 г
Проверил	Сенгирбеков				
Исполнил	Мамешов			«Строительство водопроводной линий в населенном пункте Соркол Кызылкогинского района»	
Инв.№					

технол проектирование

ТИПОВОЙ ПРОЕКТ
901-9-17.87

Установка водоразборных колонок и пожарных гидрантов

Состав проекта

Альбом I	Пояснительная записка. Технологические решения Архитектурно-строительные решения. Спецификации оборудования
Альбом II	Ведомости потребности в материалах
Альбом III	Сметы

Альбом I

Типовой проект
разработан институтом
"Союзгипроводхоз"

Главный инженер института О.Л. Леонтьев
Главный инженер проекта А.В. Пискарева

Типовой проект
утвержден и введен
в действие Минводхозом СССР
протокол № 545 от 17 июня 1987г.

				Привязан:92-2021	ТОО «Redline Pro» г.Шымкент 2022 г
Проверил	Сенгирбеков				
Исполнил	Мамешов			«Строительство водопроводной линий в населенном пункте Соркол Кызылкогинского района»	
Инв. №					

Альбом I

Т.П. 901-9-17.87

содержание

Марка	Наименование	Стр.
ПЗ	Установка водоразборных колонок и пожарных гидрантов. Пояснительная записка.	3÷5
ТХ-1	Общие данные	6
ТХ-2	~~Варианты установок водоразборных колонок в колодце и грунте~~	7
ТХ-3	Установка водоразборной колонки в колодце. Соединение с напорным трубопроводом. Патрубок.	8
ТХ-4	Установка водоразборной колонки в грунте Соединение с напорным трубопроводом 1,2 вариант. Детали	9
ТХ-5	~~Установка пожарного гидранта.~~	10
АС-1	Общие данные (начало)	11
АС-2	Общие данные (окончание)	12
АС-3	Схема установки водоразборной колонки в колодце	13

продолжение

Марка	Наименование	Стр.
АС-4	Разрезы и узлы.	14
АС-5	Схема установки гидранта	15
АС-6	Варианты утепления и крепления гидранта.	16
АСН.00	Крышка люка деревянная КД1	17
АСН.01	Полухомут МС-1	18
АСН.02	Лестница Л1	18
ТХС01	Установка водоразборной колонки в колодце	19,20
	Спецификация оборудования.	
ТХС02	Установка водоразборной колонки в грунте	
	Спецификация оборудования	21÷22
ТХС03	Установка пожарного гидранта	
	Спецификация оборудования	23

Инв. № подл. | Подпись и дата | Взам. инв. №

Копировал: Марулина

Формат А3

22349-01

Альбом I

т.п. 901-9-17.87

1. Введение

Типовой проект „Установка водоразборных колонок и пожарных гидрантов" разработан на основании плана типового проектирования на 1987 год.

Настоящий типовой проект выполнен взамен типового проекта 901-9-2 „Установка водоразборных колонок и пожарных гидрантов", разработанного в 1968 году.

2. Назначение и область применения.

Проект применим на всей территории страны в районах с расчетными температурами от -40°С до +40°С и с сейсмичностью до 9 баллов.

Сооружения запроектированы без учета сейсмических воздействий и не требуют выполнения антисейсмических мероприятий.

Проект предназначается для использования при установке водоразборных колонок и пожарных гидрантов.

Расстояние между гидрантами на сети хозяйственно-противопожарного водопровода не должно превышать 150м, между водоразборными колонками - не более 100м.

В целях экономии средств и удобства эксплуатации на участках водоприводной сети, где предусматриваются водоразбор из колонок и наружное пожаротушение из гидрантов, рекомендуется применять гидрант — колонки (ГОСТ 13816-80) с расстоянием между ними не более 150м.

Водоразборные колонки устанавливаются в населенных пунктах, где нет вводов в дома и на строительных площадках.

3. Водоразборные колонки.

Колонки предназначены для ручного водоразбора непосредственно из водопроводной сети.

Предусмотрено два варианта установки колонок: в колодце и непосредственно в грунт без колодца.

Устройство колодца (подземной камеры) при установке водоразборной колонки вызвано необходимостью размещения задвижки, отключающей подачу воды в колонку.

Установка водоразборной колонки непосредственно в грунт возможна при небольшом ее удалении от водозабора или магистрального водовода, где задвижка уже предусмотрена.

В проекте даны узлы подсоединения колонки к напорной сети из полиэтиленовых труб (СНиП 2.04.02-84, п 8.21).

При установке водоразборной колонки в колодце фланец задвижки соединяется со свободным фланцем на втулке, привареной к полиэтиленовому трубопроводу сети.

При установке водоразборной колонки в грунт приведено два варианта соединения ее с полиэтиленовым трубопроводом сети.

Взам.инв.№ | Подпись и дата | Инв.№ подл.

Проверил	Сенгирбеков			Привязан: 92-2021	ТОО «Redline Pro» г.Шымкент 2022 г
Исполнил	Мамешов				
Инв. №				«Строительство водопроводной линий в населенном пункте Соркол Кызылкогинского района»	
				901-9-17.87	ПЗ
ГИП	Пискарева		17.03.87	Установка водоразборных колонок и пожарных гидрантов. Пояснительная записка	Стадия: Р; Лист: 1; Листов: 3
Нач.отд.	Поляков		17.03.87		Союзгипроводхоз имени Е.Е. Алексеевского г.Москва
Пров.	Поленка		17.03.87		
Инж.	Антонова		17.03.87		
Н.конт.	Цветков		21.04.87		

Копировал: Марулина

Формат А3

22349-01

Альбом I

Первый способ приведен из „Инструкции по проектированию и строительству подземных газопроводов из неметаллических труб" СН 493-77 п.п. 5.27-5.38 Заключается он в следующем конец полиэтиленовой трубы нагревается до размягчения и формуется раструб длиной не менее 1,5 Dн; конец стальной трубы очищается наждачной бумагой или протачивается на токарном станке, через 10-20мм на него наносятся канавки глубиной 0,5мм. Шириной 2мм, обезжиривается ацетоном и нагревается, после чего на него насаживается раструб полиэтиленовой трубы.

Второй способ приведен из серии 4.900-9 „Узлы и детали трубопроводов из пластмассовых труб для систем водоснабжения и канализации", выпуск 0-1, где сказано, что „допускается размещение фланцевых соединений непосредственно в грунте с обеспечением мер по защите их от коррозии (например, путем заливки соединения битумно-резиновой холодной мастикой)".

Перед пуском водоразборных колонок в эксплуатацию или после ремонта их необходимо тщательно промыть раствором хлорной извести.

В стране ряд заводов выпускают водоразборные колонки: Талды-Курганский экспериментальный коммунального оборудования, Московский „Коммунальник", Самаркандский опытно-экспериментальный коммунального оборудования, Феодосийский арматурный, Московский „Водоприбор", Воронежский „Водмашоборудование" и другие.

Самыми распространенными являются колонки Московского и Воронежского типов.

В проекте приведен пример установки водоразборной колонки КВ, выпускаемой Воронежским ордена „Знак Почета" опытно-экспериментальным машиностроительным заводом „Водмашоборудование".

Колонки водоразборные изготовливаются 12 типоразмеров с глубиной подземной части от 750 до 3500мм и интервалом через 250мм

Глубина подземной части зависит от глубины заложения водопровода.

4. Гидранты пожарные

Гидранты пожарные, подземные ГОСТ 8220-85Е предназначены для отбора воды на пожарные нужды с помощью пожарной колонки ГОСТ 7499-71*. Пожарный гидрант устанавливается в подземном колодце и укрепляется на специальной пожарной подставке ГОСТ 5525-61**, являющейся фасонной частью водопроводной сети.

Тип пожарной подставки определяется схемой и параметрами водопроводной сети.

По требованию заказчика гидранты, предназначенные для установки в мокрых (водоналоляющихся) колодцах, должны поставляться с обратными клапанами в сливном отверстии, обеспечивающими герметичность от проникания грунтовых вод.

Воронежский ордена „Знак Почета" опытно-экспериментальный машиностроительный завод „Водмашоборудование" выпускает гидранты пожарные подземные П31 девяти типоразмеров высотой от 500 до 2500мм с интервалом через 250 мм.

Московский завод „Водоприбор" выпускает гидранты пожарные подземные восьми типоразмеров высотой от 500 до 2500мм. с интервалом через 250мм. Гидранты Московского завода реализует трест „Мосводоканалпром" (107066, г. Москва, Плетешковский пер. 4)

Пожарные гидранты выпускают заводы Талды-Курганский экспериментальный коммунального оборудования, Московский „Коммунальник", Самаркандский опытно-экспериментальный коммунального оборудования и другие.

привязан :92-2021			
Проверил	Сенгирбеков		
Исполнил	Мамешов		
Инв.№			

Т.п. 901-9-17.84

Инв.№ подл. | Подпись и дата | Взам.инв.№

Копировал: Марулина Формат А3

12349-01

Альбом I

т.п. 901-9-17.87

5. Строительные решения

Колодцы для установок водоразборных колонок и пожарных гидрантов выполнять в соответствии с требованиями типовых проектных решений 901-09-11.84 „Колодцы водопроводные".

Основными рекомендуемыми вариантами колодцев для установки водоразборных колонок и пожарных гидрантов являются круглые колодцы из сборных ж.-б. элементов по серии 3.900-3 вып.7

Минимальная рабочая высота колодцев может быть принята 1800мм и, как вариант для южных районов, - 1500мм.

При привязке в каждом конкретном случае необходимо уточнять:

размеры колодца;

размеры лестницы для спуска в колодец;

расположение лестницы при различном количестве задвижек;

необходимость утепляющей деревянной крышки.

В проекте выполнены чертежи установки водоразборной колонки в колодце для варианта при сухих грунтах и рабочей высоте колодца 1800мм.

При установке водоразборной колонки в грунте необходимо выполнить подушку из бетона В 7.5 в соответствии с чертежом Тхг. Для предохранения от выпучивания пространство вокруг подземного корпуса колонки на ширину 15см. засыпать песком.

Для пожарного гидранта дано проектное решение только по его установке и креплению.

Размеры и конструкция колодца определяются схемой и параметрами водопроводной сети.

При привязке проекта в районах с расчетными температурами от -25°С до -40°С утеплить наземную часть корпуса - трубы водоразборной колонки.

Сравнительная таблица основных технико-экономических показателей с проектом-аналогом.

Наименование показателей	Т.П. 901-9-2			Т.П. 901-9-17.87		
	Установка водоразборной колонки		Установка пожарного гидранта	Установка водоразборной колонки		Установка пожарного гидранта
	в грунте	в колодце		в грунте	в колодце	
1. Сметная стоимость, тыс.руб	0,14	0,29	0,085	0,07	0,27	0,11
в том числе: СМР, тыс.руб	0,14	0,29	0,085	0,07	0,27	0,11
2. Расход материалов:						
цемента, т	0,02	0,22	0,003	—	0,240	0,003
цемента, приведенного к М400, т	0,018	0,22	0,003	—	0,239	0,003
стали, т	—	0,022	0,019	—	0,048	0,026
стали, приведенной к классам А-I и С38/23, т	—	0,029	0,019	—	0,075	0,026
железобетона и бетона, $м^3$	0,06	0,74	0,01	—	0,96	0,01
в том числе сборного $м^3$	—	0,68	—	—	0,82	—
3. Трудозатраты, чел-дн.	2,20	5,320	1,03	1,94	5,07	0,79
4. Объем строительных, $м^3$	—	3,17	—	—	3,06	—

Привязан :92-2021

Проверил	Сенгирбеков	
Исполнил	Мамешов	
Инв.№		

901-9-17.87 ПЗ Лист 3

Копировал: Морулина Формат А3

Инв.№подл. | Подпись и дата | Взам.инв.№

22249-01

Альбом I

Т.П. 901-9-17.87

Ведомость рабочих чертежей основного комплекта ТХ

Лист	Наименование	Примечание
1	Общие данные	
2	~~Варианты установок водоразборных~~	
	~~колонок в колодце и в грунте.~~	
3	Установка водоразборной колонки в колодце	
	Соединение с напорным трубопроводом. Патрубок.	
4	~~Установка водоразборной колонки в грунте~~	
	~~Соединение с напорным трубопроводом 1,2 вариант. Детали.~~	
5	~~Установка пожарного гидранта~~	

Ведомость основных комплектов рабочих чертежей

Обозначение	Наименование	Примечание
— ТХ	Технологические решения	
— АС	Архитектурно-строительные	
	решения.	

Ведомость ссылочных и прилагаемых документов

Обозначение	Наименование	Примечание
	Ссылочные документы	
ТПР 901-09-11.84	Колодцы водопроводные	
серия 4.900-9	Узлы и детали трубопроводов	
выпуск 0-1	из пластмассовых труб для	
	систем водоснабжения	
	и канализации	
СН 493-77	Инструкция по проектиро-	
	ванию и строительству	
	подземных газопроводов	
	из неметаллических труб.	
	Прилагаемые документы	
ТХСО	Спецификации оборудования	
ТХВМ	Ведомости потребности	
	в материалах	

Проект разработан в соответствии с действующими нормами и правилами.

Главный инженер проекта /Пискорева А.В/

Проверил	Сенгирбеков		
Исполнил	Мамешов		
Инв. №			
ГИП	Пискарева		15.03.87
Нач. отд.	Поляков		15.03.87
Пров.	Павленко		15.03.87
Инж.	Антонова		15.03.87
Н контр.	Цветков		15.03.87

Привязан: 92-2021

ТОО «Redline Pro»
г.Шымкент 2022 г

«Строительство водопроводной линий в населенном пункте Соркол Кызылкогинского района»

901-9-17.87 ТХ

Установка водоразборных колонок и пожарных гидрантов

Стадия	Лист	Листов
Р	1	5

Общие данные

Союзгипроводхоз имени Е.Е Алексеевского г. Москва

Копировал: Морулина

Формат А3

Инв. № подл. | Подпись и дата | Взам. инв. №

22349-01

Альбом I

Т.П. 901-9-17.87

Установка водоразборной колонки в колодце

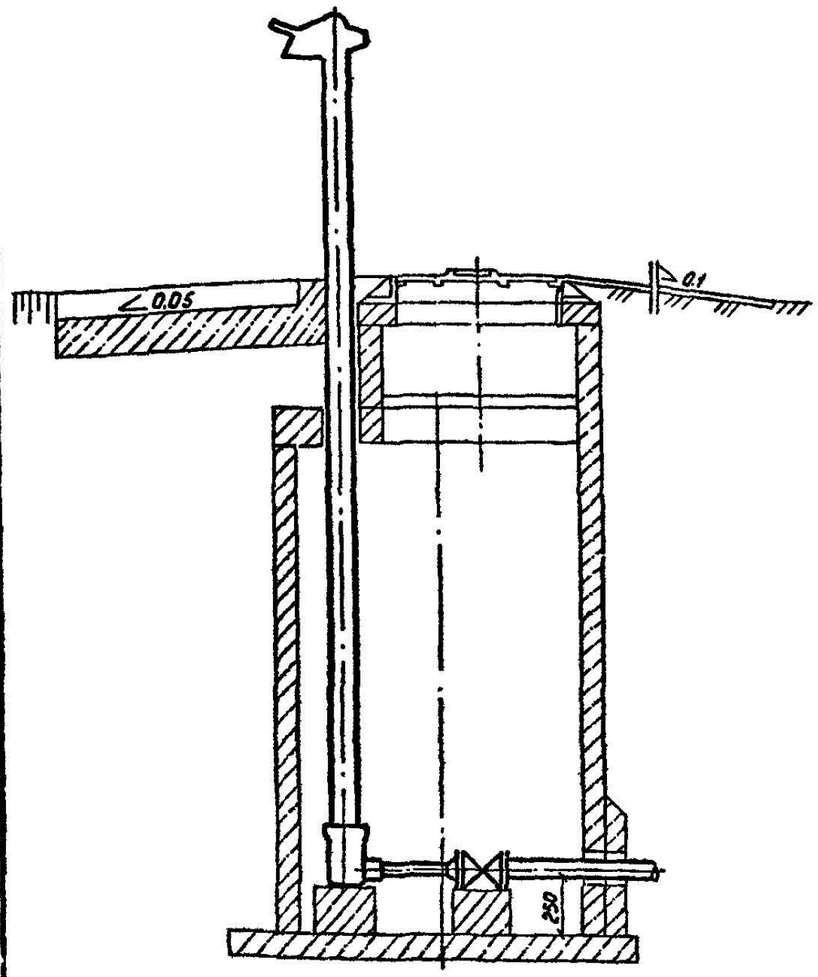

Установка водоразборной колонки в грунте

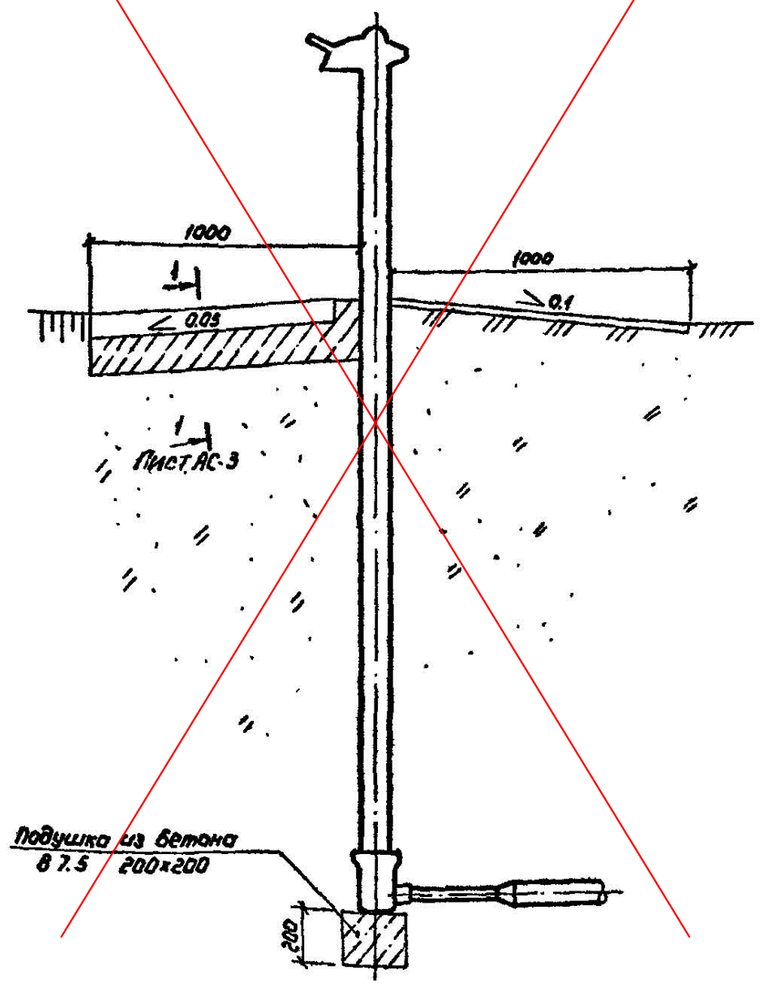

Расход бетона В7.5 на подушку - 0,01м³

Привязан :92-2021

Инв.№

Проверил	Сенгирбеков	
Исполнил	Мамешов	

ГИП	Лискорева		15.03.87
Нач.отд.	Поляков		15.03.87
Пров.	Павленко		15.03.87
Инж.	Антонова		15.03.87
Н.контр.	Цветков		15.03.87

901-9-17.87 ТХ

Установка водоразборных колонок и пожарных гидрантов

Стадия	Лист	Листов
Р	2	

Варианты установок водоразборных колонок в колодце и в грунте

Союзгипроводхоз имени Е.Е. Алексеевского г. Москва

Копировал: Марчилина

Формат А2

Взам. инв.№ | Подпись и дата | Инв.№ подл.

Альбом I

7.П. 901-9-17.87

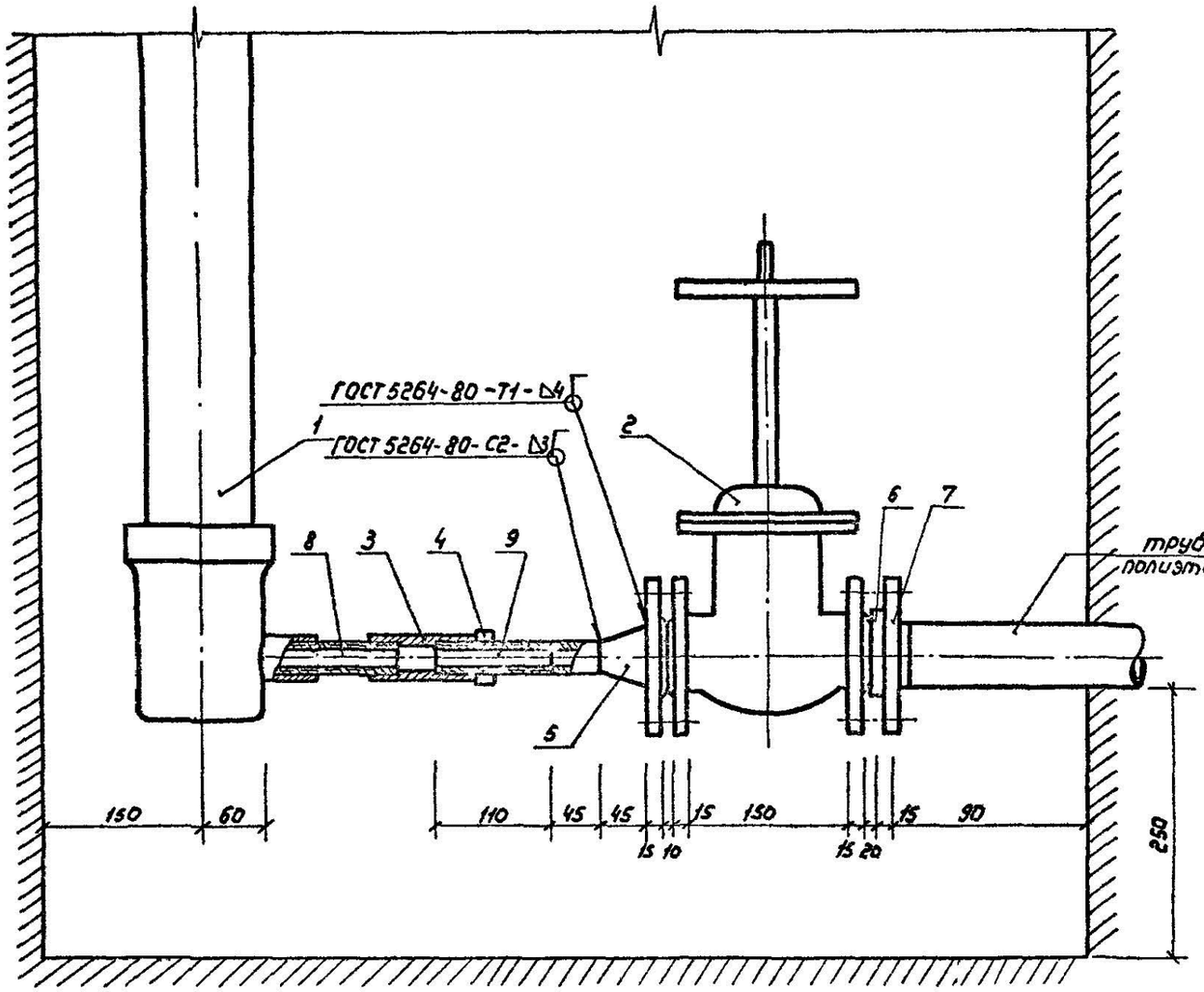

Патрубок

поз. 9

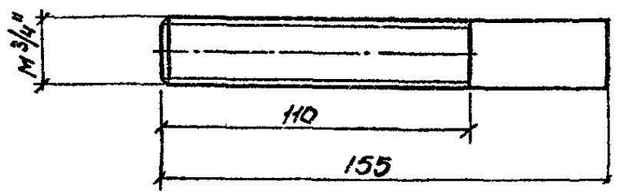

Данный лист см. совместно с листами ТХ С01 и АС 3

Привязан: 92-2021						901-9-17.87	ТХ	
						Установка водоразборных колонок и пожарных гидрантов		
			ГИП	Пискарева	15.03.87		Стадия	Лист	Листов
Проверил	Сенгирбеков		Нач. отд.	Поляков	15.03.87		Р	3	
Исполнил	Мамешов		Пров.	Павленко	15.03.87	Установка водоразборной колонки в колодце. Соединение с напорным трубопроводом. Патрубок	Союзгипроводхоз имени Е.Е. Алексеевского г. Москва		
			Инж.	Антонова	15.03.87				
Инв. №			Н. контр.	Цветков	9.04.87				

Копировал: Марулина

Формат А3

Инв. № подл. | Подпись и дата | Взам. инв. №

22349-01

Альбом I

Т.П. 901-9-17.87

Вариант 1 (сварное соединение)

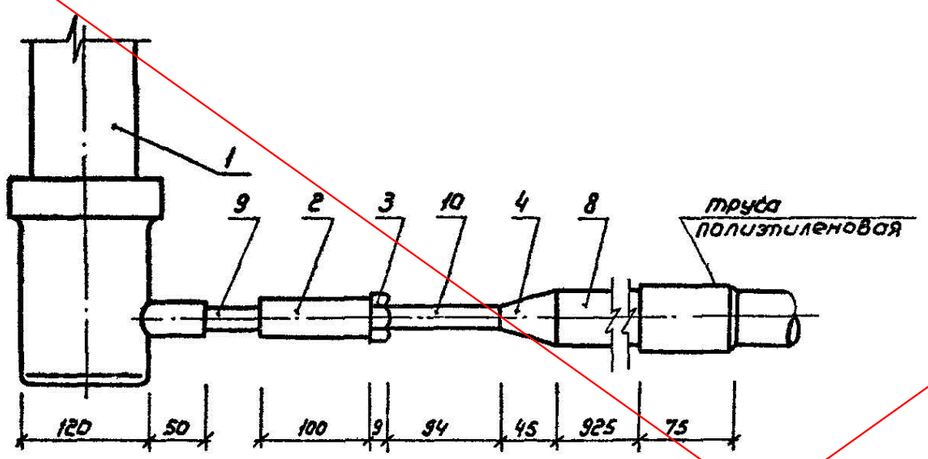

Вариант 2 (фланцевое соединение)

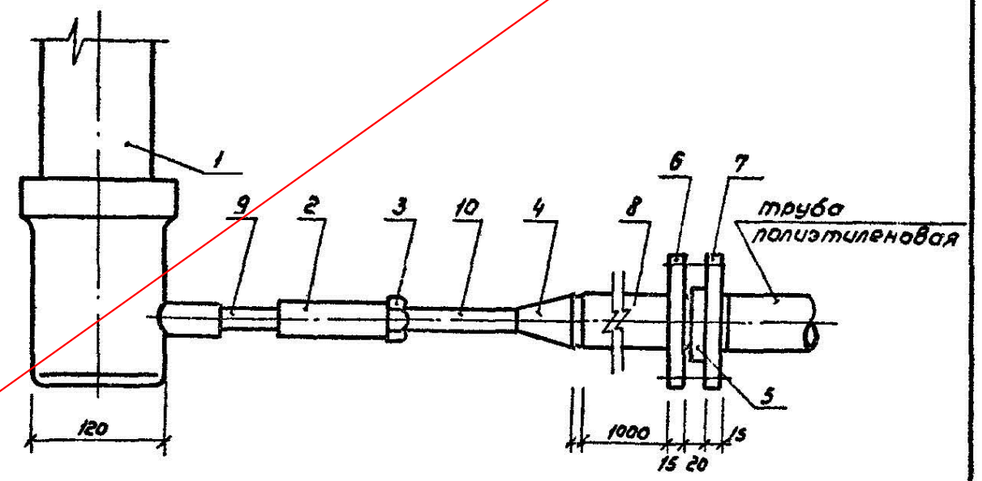

Патрубок

поз. 10

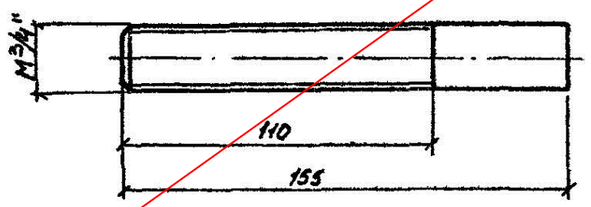

Ниппель

поз 9

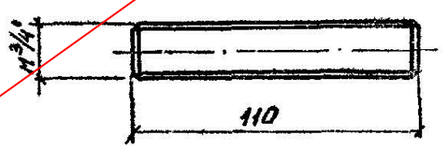

Фланцевое соединение в грунте заливается битумно-резиновой холодной мастикой.

Данный лист смотреть совместно с листами ТХ СОГ и ПЗ

Инв. № подл. | Подпись и дата | Взам. инв. №

Привязан :92-2021				901-9-17.87		ТХ	
				Установка водоразборных колонок и пожарных гидрантов			
			ГИП	Пискорева	15.03.87	Стадия	Лист	Листов
Проверил	Сенгирбеков		Нач.отд.	Поляков	15.03.87	Р	4	
Исполнил	Мамешов		Прав.	Павленко	15.03.87	Установка водоразборной колонки в грунте. Соединение с напорным трубопроводом. I вариант. ТОЕ ПКГПИ	Союзгипроводхоз имени Е.Е. Алексеевского г. Москва	
			Инж.	Антонова	15.03.87			
Инв. №			Н.контр.	Цветков	15.03.87			

Копировал: Марунина

Формат А3

Типовой проект 901-9-17.87 Альбом I

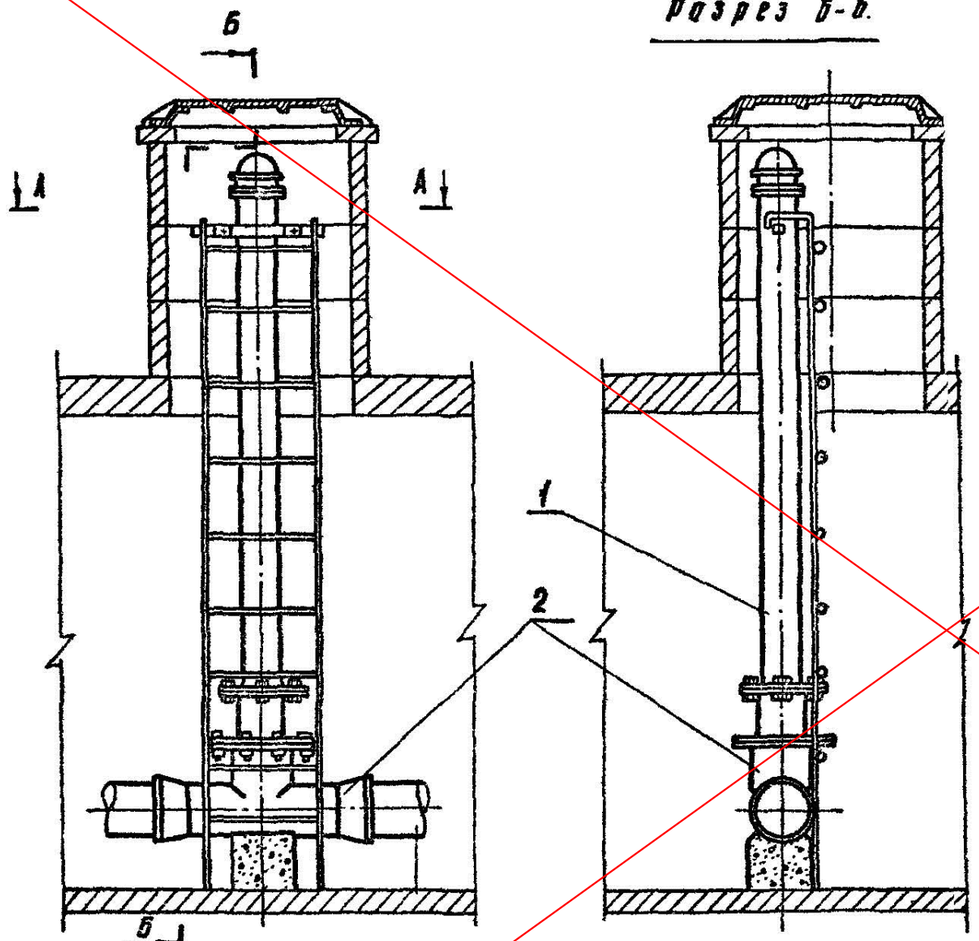

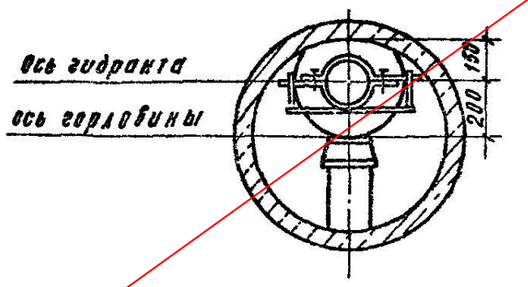

1. Гидранты устанавливают в колодцах с помощью пожарной подставки по ГОСТ 5525-61**

2. Наружные поверхности гидранта окрашиваются водостойкой краской, слой краски должен быть ровным без наплывов, пузырей, трещин и потеков.

3. Данный лист см. совместно с листами ТХС03 и АС5.

Привязан: 92-2021				901-9-17.87		ТХ	
				Установка водоразборных колонок и пожарных гидрантов.			
		ГИП	Пискарева	15.03.87		Стадия	Лист	Листов
Проверил	Сенгирбеков	Нач. отд.	Поляков	15.03.87		Р	5	
Исполнил	Мамешов	Пров.	Павленко	15.03.87	Установка пожарного гидранта	Союзгипроводхоз им. Е.Е. Алексеевского г. Москва		
		Инж.	Антонова	15.03.87				
Инв. №		Н. контр.	Цветков	3.04.87				

Взам. инв. №

Подп. и дата

Инв. № подл.

Копировал Левина. Формат А3.

22349-01

Альбом I

Т.П. 901-9-17.84

Ведомость рабочих чертежей основного комплекта марки АС

Лист	Наименование	Примечание
1.	Общие данные (начало)	
2.	Общие данные (окончание)	
3.	Схема установки водоразборной колонки в колодце	
4.	Разрезы и узлы	
5.	Схема установки гидранта	
6.	Варианты утепления и крепления гидранта	

Ведомость ссылочных и прилагаемых документов

Обозначение	Наименование	Примечание
	Ссылочные документы	
ГОСТ 3634-79	Люки чугунные для колодцев	
Серия 3.900-3 Вып.7	Изделия для круглых колодцев	
Серия 4.900-9. Вып 0-1	Узлы и детали трубопроводов из	
	пластмассовых труб для систем	
	водоснабжения и канализации	
Типовые проектные решения	Колодцы водопроводные	
901-09-11 84 Альбомы I и II		
Серия 3.820-9 Выпуск 5	Конструкции круглых колодцев	Как вариант.
Серия 3.820-23 Выпуск 1	Изделия для сельскохозяйственного	см. лист АС2.
	водоснабжения	
	Прилагаемые документы	
АСИ.00.00.000	Крышка люка деревянная КД1	
АСИ.01.00.000	Полухомут МС1	
АСИ.02.00.000	Лестница Л1	
АС ВМ1	Ведомость потребности в материалах.	
АС ВМ2	Ведомость потребности в материалах.	

Типовой проект разработан в соответствии с действующими нормами и правилами

Главный инженер проекта (Пискарева А.В)

Инв. № подл. | Подпись и дата | Взам. инв. №

Проверил	Сенгирбеков		
Исполнил	Мамещов		
Инв. №			
ГИП	Пискарева		17.03.87
Нач.отд.	Поляков		17.03.87
Рук.гр.	Сойлемезиди		17.03.87
Н.контр.	Цветков		01.03.87

Привязан: 92-2021

ТОО «Redline Pro»
г.Шымкент 2022 г

«Строительство водопроводной линий в населенном пункте Соркол Кызылкогинского района»

901-9-17.87 АС

Установка водоразборных колонок и пожарных гидрантов

Стадия	Лист	Листов
Р	1	6

Общие данные (начало)

Союзгипроводхоз имени Е.Е. Алексеевского г. Москва

Копировал: Марулина

Формат А3

Альбом I

т.п. 901-9-17.84

Ведомость спецификаций

Лист	Наименование	Примечание
3.	Спецификация к схеме установки водоразборной колонки в колодце	
5	~~Спецификация к схеме установки гидранта~~	

Ведомость объемов сборных железобетонных конструкций по рабочим чертежам основного комплекта марки АС.

№ строки	Наименование группы элементов конструкций	Код	Кол. $м^3$	Примечание
1	Детали смотровых колодцев	58 5521	0.82	
	Материалы на изготовление сборных железобетонных конструкций учтены в ведомости потребности материалов и отдельно не учитываются			

1. В рамке ▭ проставлять отметку, принимаемую при привязке проекта.

2. За условную отм. 0.000 принята отметка верха люка горловины.

3. Монтаж сборных ж-б. конструкций осуществлять в соответствии с указаниями СНиП III-16-80. „Бетонные и ж-б. конструкции сборные", серии 3.900-3 „Сборные ж-б. конструкции емкостных сооружений для водоснабжения и канализации" и листов настоящего проекта.

4. Вокруг водоразборной колонки и пожарного гидранта устраивать отмостку шириной 1м из асфальта толщиной 30мм, по песчано-гравийной смеси, уложенной на утрамбованный грунт.

5. При получении железобетонных изделий с заводов системы Минводхоза сборные ж.-б. конструкции камер и плиты отмостки принять соответственно по сериям 3-820-9 выпуск 5 „Конструкции круглых колодцев" и 3.820-23 „Изделия для сельскохозяйственного водоснабжения."

Инв. № подл. | Подпись и дата | Взам. инв. №

Привязан: 92-2021

Проверил: Сенгирбеков

Исполнил: Мамешов

Инв. №

ГИП	Лускарева		17.03.87
Нач.отд.	Поляков		17.03.87
Рук.гр.	Сойлемезиди		16.03.87
Н.контр.	Цветков		01.04.87

901-9-17.87 АС

Установка водоразборных колонок и пожарных гидрантов

Стадия	Лист	Листов
Р	2	

Общие данные (окончание)

Союзгипроводхоз имени Е.Е.Алексеевского г. Москва

Копировал: Марунина

Формат А3

22349-01

Типовой проект 901-9-17.87 Альбом I

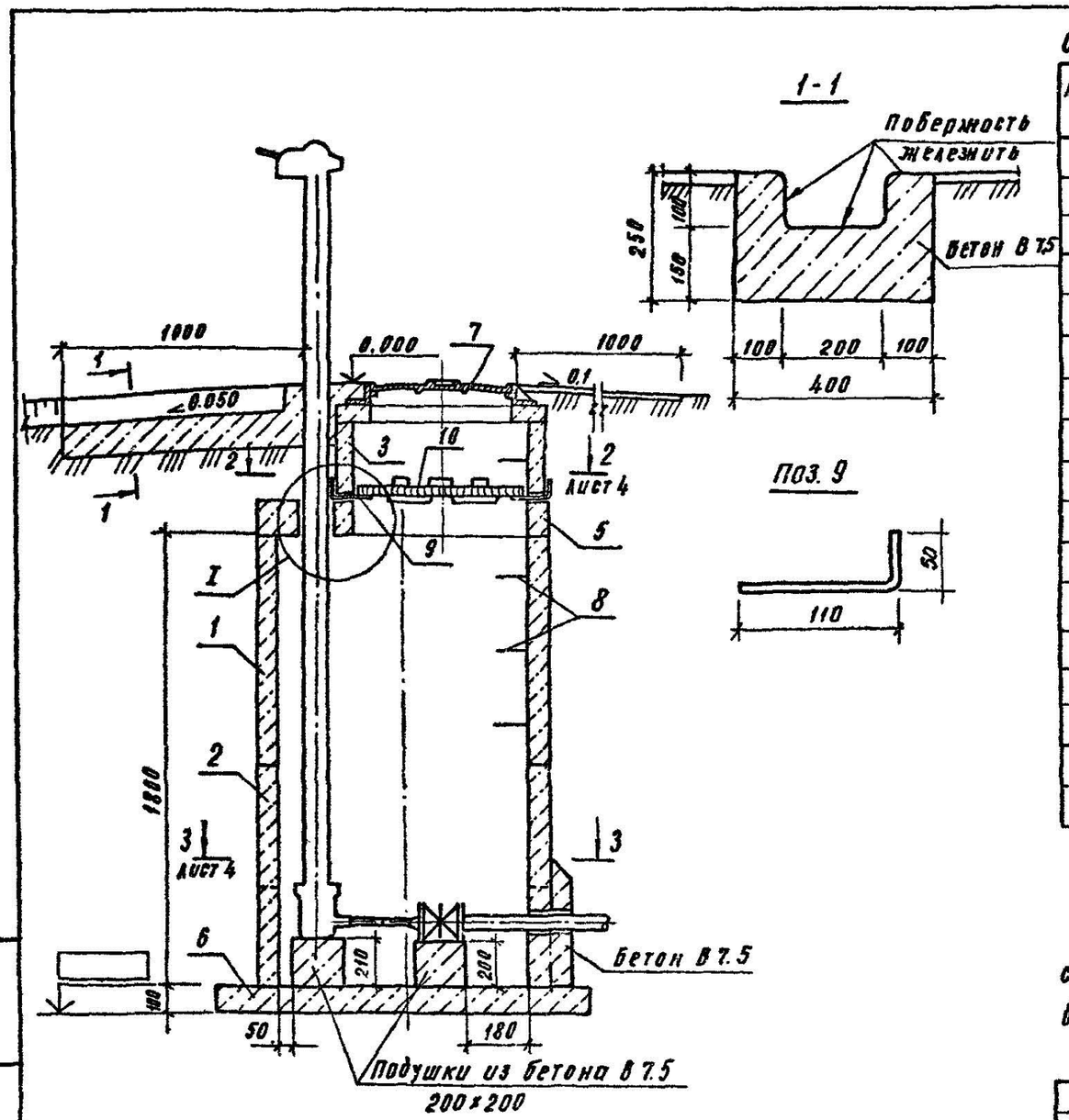

Спецификация к схеме установки водора зборной колонки в колодце.

Марка, поз.	Обозначение	Наименование.	Кол.	Масса ед кг.	Примечание.
		Кольца стеновые			
1	3.900-3 вып. 7 часть 1	КЦ-10-9	1	600	
2	3.900-3 вып. 7 часть 1	КЦ-10-9а	1	570	
3.	3.900-3. вып. 7 часть 1.	КЦ-7-3	1	130	
4	3.900-3 вып. 7- часть 1	Кольцо опорное КЦО-1	1	50	
5	3.900-3 вып. 7 ч. 1 и лист 4	Плита перекрытия КЦП-10-1	1	250	см ТТ лист 4
6	3.900-3 вып. 7 часть 1	Плита днища КЦД 10	1	440	
7	ГОСТ 3634-79	Люк чугунный Л8	1	69	
8	3.900-3 вып. 7 часть 2	Скоба ходовая МН-1	7	0.8	
9		Полоса $\frac{8\times40\ ГОСТ\ 103-76}{ВСТ3кп-2-I\ ГОСТ\ 535-79}$ L=160	6	0.41	
10	АСИ. 00. 00. 000.	Крышка деревянная КД1	1	6.0	
		Бетон В 7.5 (М 100)	0.14		м³

1. Сборные ж.б. элементы укладывать в цементном растворе марки 100.
2. Камеру и горловину люка обмазать снаружи горячим битумом за 2 раза.
3. Узел прохода трубы через стенку камеры выполнить в соответствии с серией 4.900-9 вып. 0-1 или типовыми проектными решениями 901-09-11.84 в зависимости от вида трубы и грунтовых условий.
4. Отверстия для строповки после установки колец заделать бетоном.

Привязан: 92-2021				901-9-17.87	АС
				Установка водоразборных колонок и пожарных гидрантов	
Проверил	Сенгирбеков	ГИП	Лискорево	Стадия: Р	Лист: 3
Исполнил	Мамешов	Нач. отд.	Поляков		Листов:
		Рук. гр.	Боолмезиди	Схема установки водоразборной колонки в колодце.	Союзгипроводхоз им. Е.Е. Алексеевского г. Москва
Инв. №		Н. контр.	Цветков		

Инв. № подл. | Подпись и дата | Взам. инв. №

Копировал: Левина. Формат А3.

Типовой проект 901-9-17.87 Альбом I

Разрез 2-2

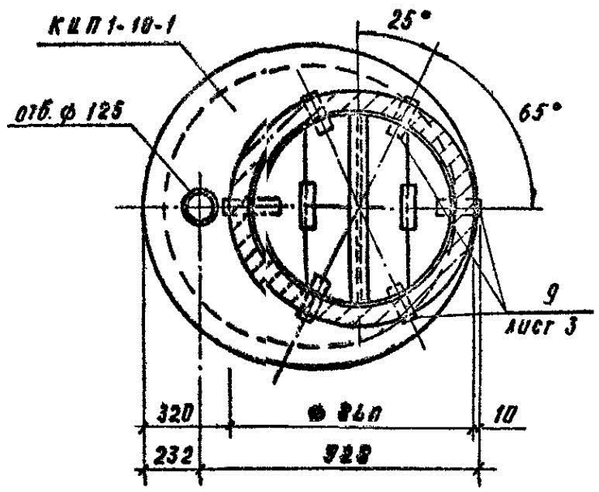

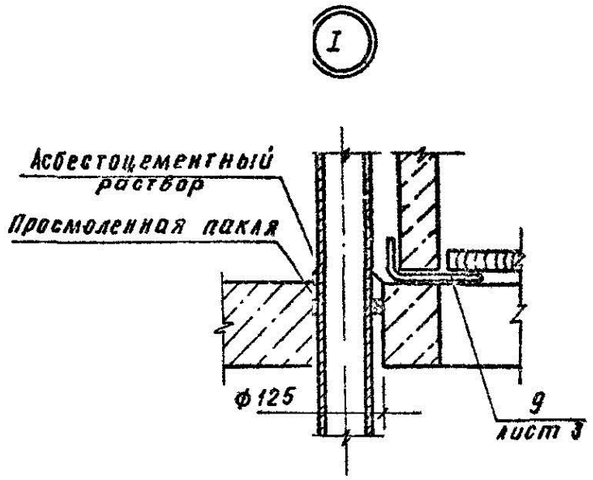

Разрез 3-3

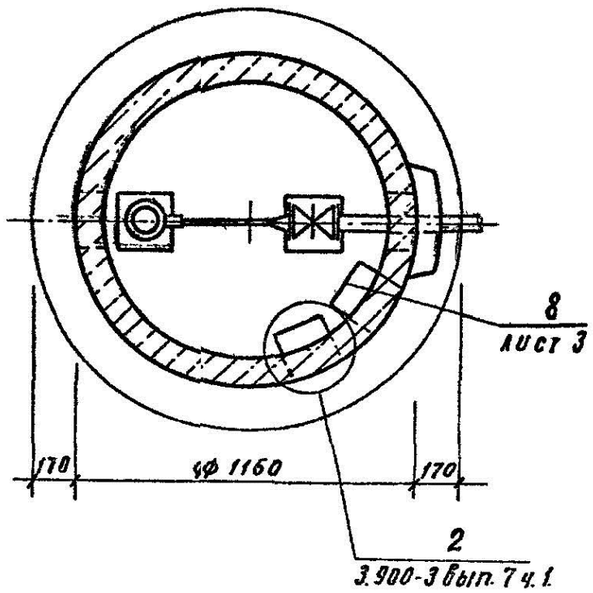

При изготовлении плиты перекрытия КЦП1-10-1 в ней необходимо предусмотреть отв. ф 125 (см. разрез 2-2) или выполнить это отверстие сверлением с помощью электрического станка

Привязан :92-2021					901-9-17.87		АС	
					Установка водоразборных колонок и пожарных гидрантов			
		ГИП	Дискарева	17.03.87		Стадия	Лист	Листов
Проверил	Сенгирбеков	Нач.отд.	Поляков			Р	4	
Исполнил	Мамешов	Рук.гр.	Сайлемезиди	16.03.87	Разрезы и узлы	Союзгипроводхоз им. Е.Е. Алексеевского г. Москва		
Инв. №		Н.контр.	Цветков	18.03.87				

Инв. № подл. | Подпись и дата | Взам. инв. №

Копировал: Левина. Формат А3.

22349-01

Типовой проект 901-9-17.87 Альбом I

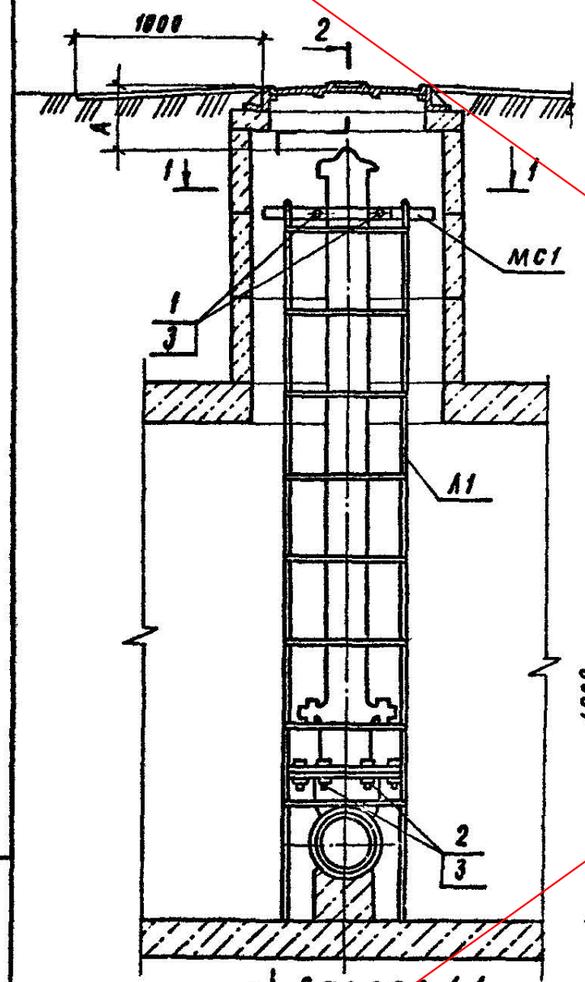

Разрез 1-1

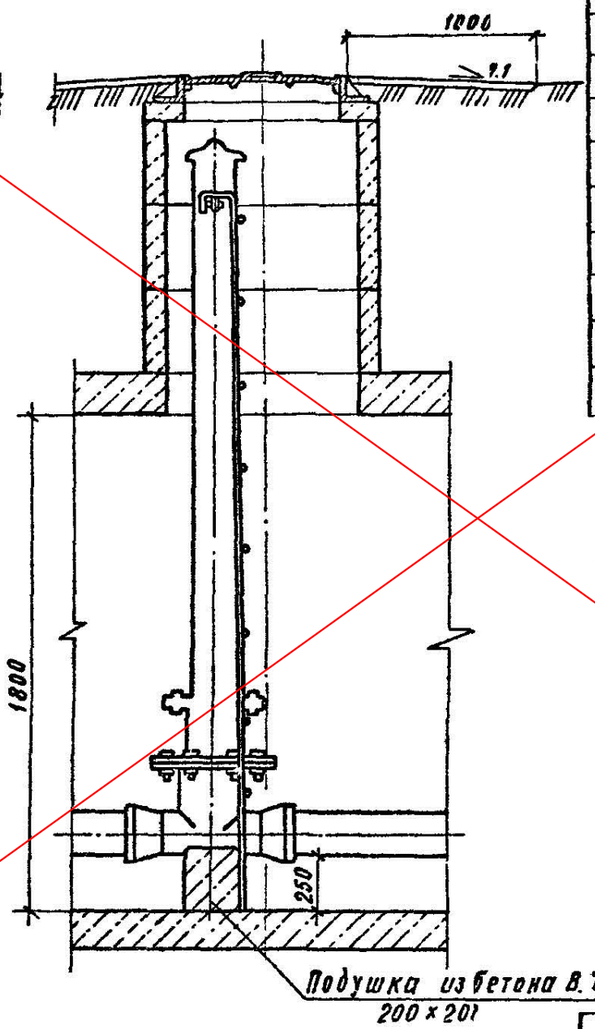

Разрез 2-2

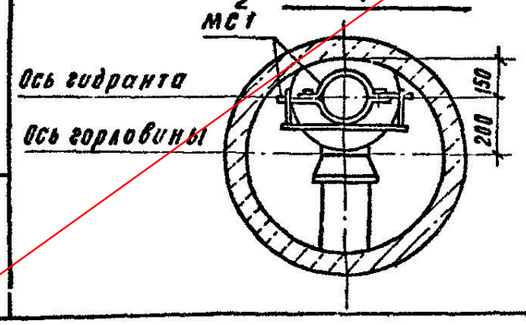

Спецификация к схеме установки гидранта

Марка, поз.	Обозначение	Наименование	Кол.	Масса ед. кг.	Примечание
МС 1	АСИ 01. 00.000	Полухомут МС1	2	1.27	
А 1	АСИ 02.00.000	Лестница А1	1	22.1	
1	ГОСТ 7798-70	Болт М 20 × 40.46	2		
2	ГОСТ 7798-70	Болт М 20 × 70.46	6		
3	ГОСТ 5915-70	Гайка М 20 - 7Н.5	8		
		Бетон В 7.5 (М100)	0.01		$м^3$

Расстояние от верхней части гидранта до верха люка колодца „А" не должно быть менее 150 и более 400 мм.

Привязан :92-2021

Проверил	Сенгирбеков		
Исполнил	Мамешов		
Инв. №			

ГИП	Лискарева		17.03.87
Нач. отд.	Поляков		
Рук. гр.	Сойлемезиди		13.03.87
Н контр	Цветков		

901-9-17.87 АС

Установка водоразборных колонок и пожарных гидрантов.

Стадия	Лист	Листов
Р	5	

Схема установки гидранта

Союзгипроводхоз им. Е.Е. Алексеевского г. Москва

Копировал: Левина

Формат А3

Инв. № подл. | Подпись и дата | Взам. инв. №

Типовой проект 901-9-17.87 Альбом I

Вариант утепления колодца деревянной крышкой

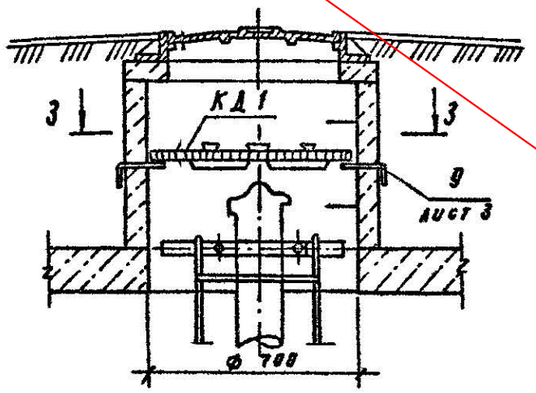

Крепление гидранта при высоте горловины более 1 м

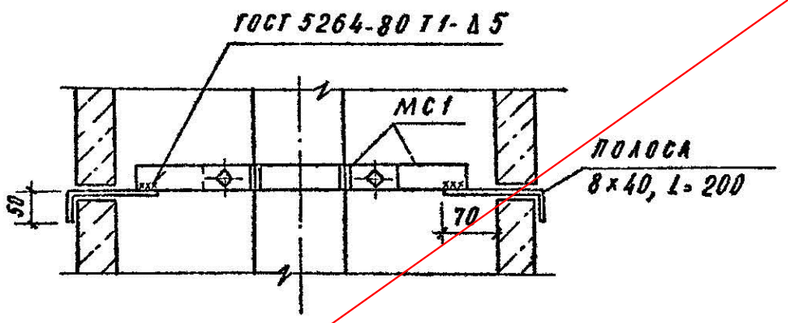

Разрез 3-3

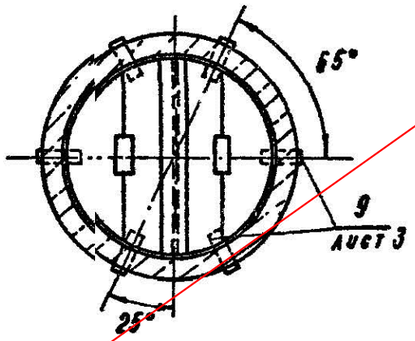

								901-9-17.87		АС
								Установка водоразборных колонок и пожарных гидрантов.		
Привязан: 92-2021									Стадия	Лист	Листов
			ГИП	Лискарева		17.03.87			Р	6	
Проверил	Сенгирбеков		Нач.отд.	Поляков		17.03.87					
Исполнил	Мамешов		Рук.гр.	Сойлемезиди		16.03.87		Варианты утепления и крепления гидранта	Союзгипроводхоз им. Е.Е. Алексеевского г.Москва	
			Н.контр.	Цветков						
Инв. №										

Инв.№ подл. | Подпись и дата | Взам.инв.№

Копировал: Левина

Формат А3.

22349-01

Типовой проект 901-9-17.87 Альбом I

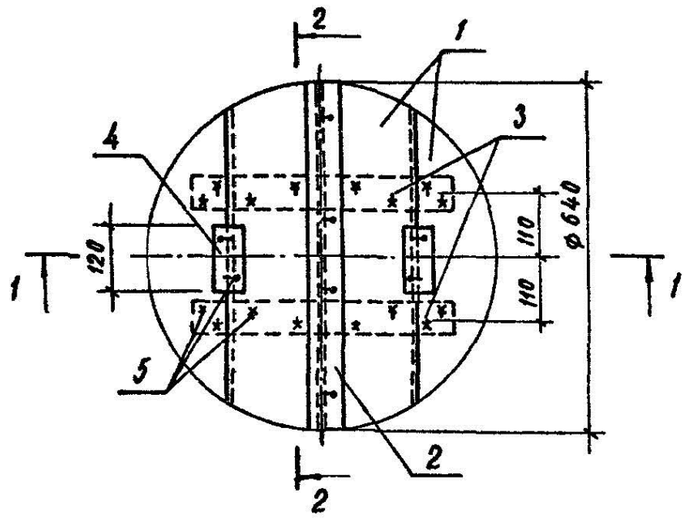

Разрез 1-1
М 1:5

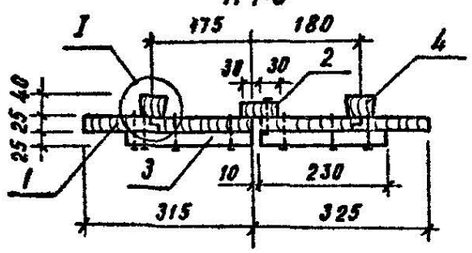

Разрез 2-2
М 1:5

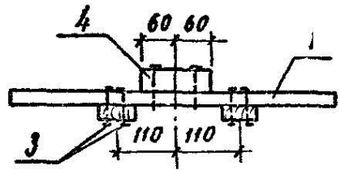

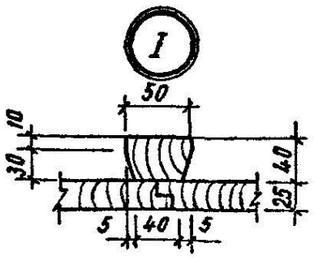

Формат	Зона	Поз.	Обозначение	Наименование	Кол.	Примечание
				Детали		
Б4		1	АСИ 00.01.000	Доска 3 сорт 25×175×640		
				ГОСТ 8486б-66	4	
Б4		2	АСИ 00.02.000.	Доска 3 сорт 25×60×640		
				ГОСТ 8486-66	1	
Б4		3	АСИ 00.03.000	Доска 3 сорт 25×60×230		
				ГОСТ 8486-66	4	
Б4		4	АСИ 00.04.000.	Брусок 3 сорт 40×50×120		
				ГОСТ 8486-66	2	
				Стандартные изделия		
		5		Гвозди К 3.0×70		
				ГОСТ 4028-63	24	0.093

1. Расход пиломатериалов на крышку - 0.01 м³
2. Древесину пропитать антисептическим составом в соответствии с требованиями СНиП III-19-76 „Деревянные конструкции."

ГИП	Пискарева		17.03.87
Нач.отд	Поляков		17.03.87
Рук.гр.	Сойтемезиди		16.03.87
Н.контр.	Цветков		16.03.87

901-9-17.87 АСИ.00.00.000.

Крышка люка деревянная КД1

Стадия	Масса	Масштаб
Р	6.0	1:10
Лист	Листов 1	

Союзгипроводхоз им. Е.Е. Алексеевского г. Москва

Инв. № подл. | Подпись и дата | Взам. инв. №

Копировал: Левина

Формат А3

Типовой проект 901-9-17.87 Альбом I

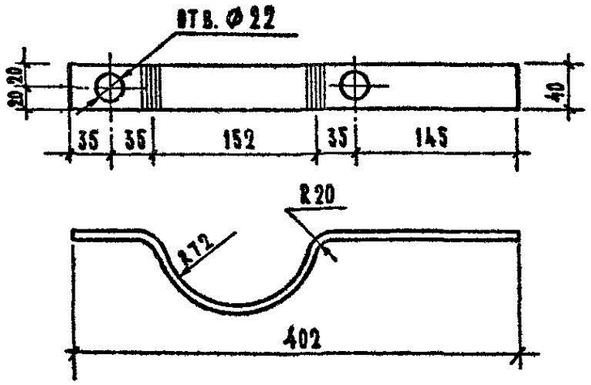

Длина развертки 1500 мм.

				901-9-17.87	АСИ.01.00.000	
				Полухомут МС 1	Стадия	Масса	Масштаб
					Р	1.27	1:5
ГИП	Пискарева		16.03.87		Лист	Листов 1
Нач.отд.	Поляков		16.03.87	Полоса 8×40 ГОСТ 103-76 / ВСт3кп-2-1 ГОСТ 535-79	Союзгипроводхоз им. Е.Е. Алексеевского г. Москва
Рук.гр.	Сойлемезиди		16.03.87		
Н.контр.	Цветков		01.04.87		

Инв. № подл. | Подпись и дата | Взам. инв. №

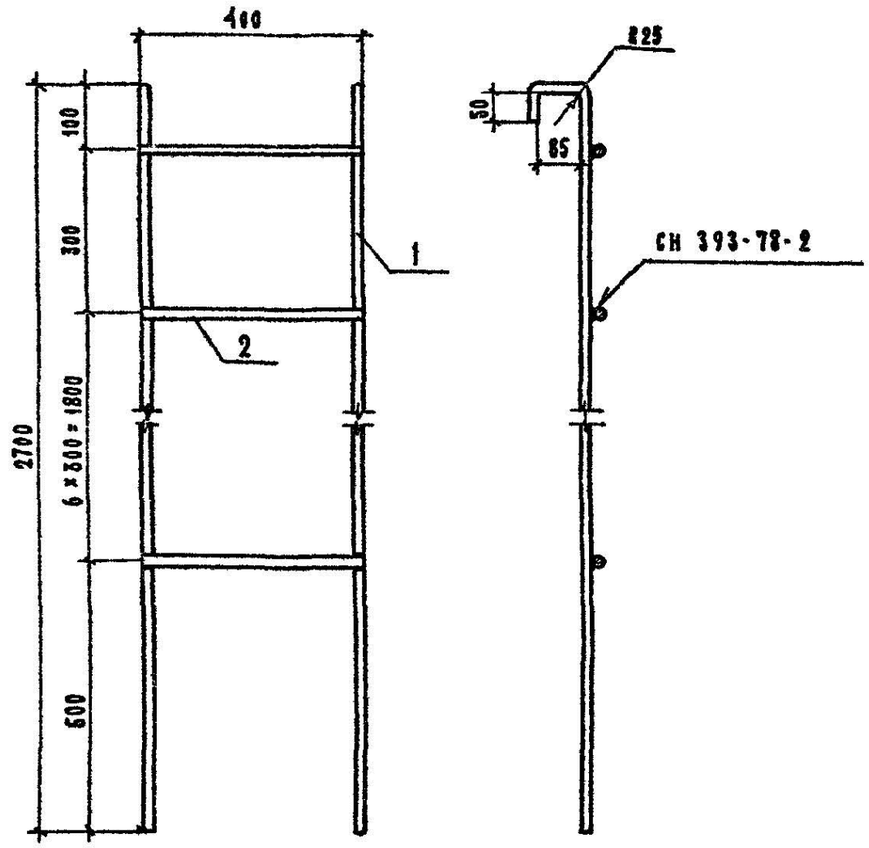

Формат	Зона	Поз	Обозначение	Наименование	Кол.	Примечание
				детали		
		1	АСИ 02.01.000	А-I-20 ГОСТ 5781-82. L=2850	2	14.1
		2	АСИ 02.02.000	А-I-20 ГОСТ 5781-82. L=400	8	8.0

				901-9-17.87	АСИ 02.00.000	
				Лестница Л1	Стадия	Масса	Масштаб
					Р	22.1	Б.М.
ГИП	Пискарева		12.03.87		Лист	Листов 1
Нач.отд.	Поляков		12.03.87		Союзгипроводхоз им. Е.Е. Алексеевского г. Москва
Рук.гр.	Сойлемезиди		12.03.87		
Н.контр.	Цветков		12.03.87		

Инв. № подл. | Подпись и дата | Взам. инв. №

Копировка: Левина

Формат А

22349-01

Альбом I

Позиция	Наименование и техническая характеристика оборудования и материалов. Завод-изготовитель (для импортного оборудования страна, фирма)	Тип, марка оборудования обозначение документа и № опросного листа	Единица измерения: наименование	Единица измерения: Код	Код завода-изготовителя	Код оборудования, материала	Цена единицы, тыс. руб.	Количество	Масса единицы оборудования, кг
1	2	3	4	5	6	7	8	9	10
	Оборудование и материалы, поставляемые заказчиком								
1.	Колонка водоразборная	КВ	шт.	796		4953441511		1	
2.	Задвижка параллельная с выдвижным шпинделем фланцевая чугунная Ру = 1.0 МПа Ду=50	30ч 6бр	шт.	796		3721151005		1	18.400
3.	Муфта компенсирующая 0-20 ГОСТ 8956-75		шт.	796				1	0.239
4.	Контргайка 0-20 ГОСТ 8961-75		шт.	796				1	0.041
5.	Переход К57х4-25х4 ГОСТ 17378-83		шт.	796				1	0.200
6.	Втулка П80 50Т ОСТ 6-05-367-74		шт.	796				1	0.100
7	Фланец 50-10 В Ст3СП ГОСТ 12822-80		шт.	796				1	2.270

Т.П. 901-9-17.87

Инв. № подл. | Подпись и дата | Взам. инв. №

Проверил Сенгирбеков
Исполнил Мамешов

Инв. №

ГИП	Лискорева		10.03.87
Нач.отд.	Поляков		10.03.87
Пров.	Павленко		10.03.87
Инж.	Антонова		10.03.87
Н.контр.	Цвирко		10.03.87

Привязан: 92-2021

ТОО «Redline Pro»
г.Шымкент 2022 г

«Строительство водопроводной линий в населенном пункте Соркол Кызылкогинского района»

901-9-17.87 ТХ С01

Установка водоразборной колонки в колодце
Спецификация оборудования

Стадия	Лист	Листов
Р	1	2

Союзгипроводхоз имени Е.Е.Алексеевского г. Москва

Копировал: Морулина

Формат А3

Альбом I

Позиция	Наименование и техническая характеристика оборудования и материалов. Завод-изготовитель (для импортного оборудования страна, фирма)	Тип, марка оборудования. Обозначение документа и № опросного листа	Единица измерения: наименование	Единица измерения: код	Код завода-изготовителя	Код оборудования, материала	Цена единицы, тыс. руб.	Количество	Масса единицы оборудования, кг
1	2	3	4	5	6	7	8	9	10
	Материалы, поставляемые подрядчиком								
8.	Ниппель 0-20		шт.	796				1	0.537
9	Патрубок 0-20		шт.	796				1	0.708

Т.П. 901-9-17.87

Инв. № подл. | Подпись и дата | Взам. инв. №

Привязан :92-2021

Проверил Сенгирбеков

Исполнил Мамешов

Инв. №

901-9-17.87 ТХС01 Лист 2

Копировал: Марулина Формат А3

22349-01