РЕСПУБЛИКА КАЗАХСТАН
Товарищество с ограниченной ответственностью

RedlinePro

ГОСЛИЦЕНЗИЯ №19021538 от 31.05.2020 г.

Заказ: 93-2021
Заказчик: ГУ "Кызылкогинский районный отдел строительства"

РАБОЧИЙ ПРОЕКТ

«Строительство водопроводной линий в населенном пункте Былкылдакты Кызылкогинского района»

Том II
Альбом 3.3
Архитектурно строительная часть
Уборная на 1 очко, Фундамент под контейнер

г.Шымкент - 2022 г.

РЕСПУБЛИКА КАЗАХСТАН
Товарищество с ограниченной ответственностью

RedlinePro

ГОСЛИЦЕНЗИЯ №19021538 от 31.05.2020 г.

Заказ: 93-2021
Заказчик: ГУ "Кызылкогинский районный отдел строительства"

РАБОЧИЙ ПРОЕКТ

«Строительство водопроводной линий в населенном пункте Былкылдакты Кызылкогинского района»

Том II
Альбом 3.5
Архитектурно строительная часть
Уборная на 1 очко, Фундамент под контейнер

Директор — Мусабай Е

Главный инженер проекта — Сейдалы А

г.Шымкент - 2022 г.

Ведомость рабочих чертежей.

№ п/п.	Наименование	Примеч.
	Архитектурно-строительные чертежи АС:	
1	Общие данные	
2	Фасад.План.Разрез 1-1.	
3	Крышка для выгреба. Дверь ИД-1.	

Объемно-планировочные показатели

N п/п	Наименование	Ед. изм.	Кол-во.
1	Площадь застройки	м2	3,29
2	Строительный объем	м3	17,68
	В том числе выше отм. 0,000	м3	9,26
	В том числе ниже отм. 0,000	м3	8,42
3	Общая площадь	м2	1,63

Общие данные.

Исходные данные для проектирования объекта.

Рабочий проект «Строительство водопроводной линий в населенном пункте Былкылдакты Кызылкогинского района» разработан на основании:

-задания на проектирование, выданного в 2021г;

-АПЗ от 2022г, выданного ГУ "Кызылкогинский районный отдел строительства"

-заключения об инженерно-геологических условиях площадки выполненной ТОО «ASSYL GROUP KZ» выданного в октябре 2021году;

-топографической съемки, выполненной ТОО "RedLine Pro" в 2021г;

-источник финансирования - бюджетные средства;

-Класс здания - III.

-Степень огнестойкости - III.

-Класс функциональной пожарной опасности помещений - Ф 5.1,

-Категория здания по взрывопожарной пожарной опасности - Д.

-Класс пожарной опасности строительных конструкций-К1.

-Уровень ответственности зданий- II технический не сложный

Нормативные данные:

Климатическая справка принята в соответствии с СП РК 2,04-01-2017 «Строительная климатология» (с изменениями от 01.04.2019 г.) и НТП РК 01-01-3.1 (4.1)-2017 - «НАГРУЗКИ И ВОЗДЕЙСТВИЯ НА ЗДАНИЯ».

По климатическому районированию для строительства территория расположена в районе IV-Г (Атырау).

Абсолютная максимальная температура воздуха 44,6° С.

Абсолютная минимальная температура воздуха - 37,9° С.

Температура воздуха наиболее холодных суток:
обеспеченностью 0,92 -29° С.

Температура воздуха наиболее холодной пятидневки:
обеспеченностью 0,92 -24,9° С.

Настоящий проект «Строительство водопроводной линий в населенном пункте Былкылдакты Кызылкогинского района» выполнен в соответствии с действующими на территории Республики Казахстан нормами и правилами и предусматривает мероприятия обеспечивающие взрыво -пожаро-безопасность, исключающие вредные воздействия на окружающую среду и воздушный бассейн, а также предупреждающие чрезвычайные ситуации природного и техногенного характера

Главный инженер проекта _____Сейдалы А.

Нормативная глубина промерзания, м: для песка и супесей-1,22м

Глубина проникновения 0°С в грунт , м: для песка и супесей - 1,50м.

Согласно карте сейсмического микрорайонирования согласно (СП РК 2.03-30-2017), сейсмичность участка исследовании в баллах по картам ОСЗ-2_{425} равна к пяти - баллам, ОСЗ-2_{2425} к шести баллам. Категория грунтов по сейсмическим свойствам третья.

Уточненная сейсмичность шесть баллов.

Грунтовые воды на период изысканий не вскрыты.

По результатам проведенных инженерно-геологических исследований, а также анализа материалов предыдущих изысканий, в пределах сферы взаимодействия проектируемых сооружений с геологической средой, по возрасту, генезису и физико-механическим свойствам, выделены следующие инженерно-геологические элементы:

ИГЭ-1(Q_{IV}^{nk}). Глина серовато-коричневая, бурая, от мягкопластичной до тугопластичной консистенции, с пятнами ожелезнений, с тонкими песчаными прослойками. Мощность слоя 0,9-1,1 м.

УI/УII=1.93/1.91; ФI/ФII=12/11град.; CI/CII=43/41кПа; E=9.60МПа;

ИГЭ-2(Q_{IV}^{nk}). Песок мелкий пылеватый, светло-серого цвета, сухой, средней плотности, с незначительным содержанием растительности, с включением битой ракуши, не содержит карбонаты. Мощность слоя 0,9 - 1,1м.

УI/УII=1.91/1.73; ФI/ФII=32/29град.; CI/CII=1.72/1.15кПа; E=18.7МПа;

Степень агрессивного воздействия грунтов (СП РК 2.01 - 19 - 2013) на бетонные и железобетонные конструкции при марке бетонов по водонепроницаемости W_4 следующая:

•по содержанию сульфатов (6095,0 мг/кг) для всех марок бетонов на портландцементе (по ГОСТ 10178) сильноагрессивная, на шлакопортландцементе - среднеагрессивная и на сульфатостойких цементах (по ГОСТ 22266) - неагрессивная.

•по содержанию хлоридов (1842,5 мг/кг) для всех марок бетонов на портландцементе, шлакопортландцементе (по ГОСТ 10178) и сульфатостойких цементах (по ГОСТ 22266) - сильноагрессивная.

Антипросадочные мероприятия.

Антипросадочные мероприятия в проекте выполнены в соответствии с требованиями СП РК 5.01-102-2013 "Основания зданий и сооружений".

По периметру туалета выполнить отмостку из щебня фракции 0-50 мм, толщиной 150 мм, на ширину 1000 мм.

Конструктивное решения

1. Уборная на 1 очко состоит из подземной части - выгреба размерами 2,1х1,12х2,0 м, выполненного из монолитного ж/б марки В7,5, стенка толщиной 250 мм, а днище 200мм и поверхностной части - из деревянных кабинок, обшитых досками толщиной 19 мм. Для строительства используется пиломатериалы хвойных пород по ГОСТ 8486-86.
2. Снаружи выгреба укладывается слой жирной мятой глины толщиной 300 мм. Внутренние стороны выгреба Внутри поверхность отштукатуривается цементным раствором с железнением толщиной б=25мм
3. Кабину установить с отклонением на 2% во внутреннюю сторону, для обеспечения плотного закрывания дверей.
4. В кабинке установить бумагодержатель в виде деревянного ящичка и вешалки - крючка для одежды.
5. По периметру туалета выполнить отмостку из щебня фракции 0-50 мм, толщиной 150 мм, на ширину 1000 мм. За туалетом предусмотрено место под ящик для бытовых отходов 860х860х1000.

Изм.	Кол.уч	Лист	N док.	Подпись	Дата	93–2021 АС		
						«Строительство водопроводной линий в населенном пункте Былкылдакты Кызылкогинского района»		
Проверил		Бейсенбаев			05.22	Уборная на 1 очко с бетонным выгребом	Стадия: РП	Лист: 1 / Листов: 3
Разработал		Бейсенбаев			05.22	Общие данные	ТОО "Redline Pro г.Шымкент 2022г	
Н.контроль		Бейсенбаев			05.22			

Согласовано

Взам. инв.N

Подп. и дата

Инв.N подл.

Фасад

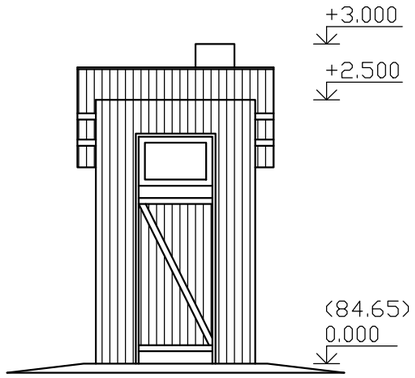

Фасад

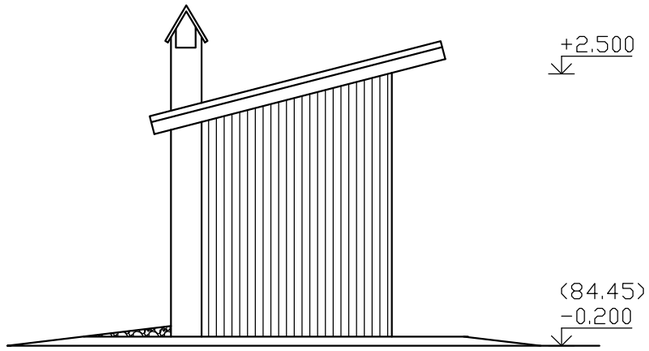

Спецификация деревянных изделий

Марка элементов	Поз.	Эскиз или сечение	Ø мм	Длина мм	Кол.	Масса объем
Стойка	1	ГОСТ 8486-86*Е	Ø140	9000	—	0,138
Обвязка	2	ГОСТ 8486-86*Е	Ø140	1300	—	0,020
Стропила	3	ГОСТ 8486-86*Е	50x120	2000	2	0,024
Мауэрлат	4	ГОСТ 8486-86*Е	Ø100	1440	2	0,012
Брусок	5	ГОСТ 8486-86*Е	100x50	1440	1	0,007
Лежень	6	ГОСТ 8486-86*Е	Ø140/2	1440	2	0,011
Обшивка	7	ГОСТ 8486-86*Е	150x19	—	—	0,241
Полы	8	ГОСТ 8486-86*Е	150x50	—	—	0,094
Выгреб	9	Бетон кл. В 7,5, W6, F100, на С.ц				4,91 м3

Разрез 1-1

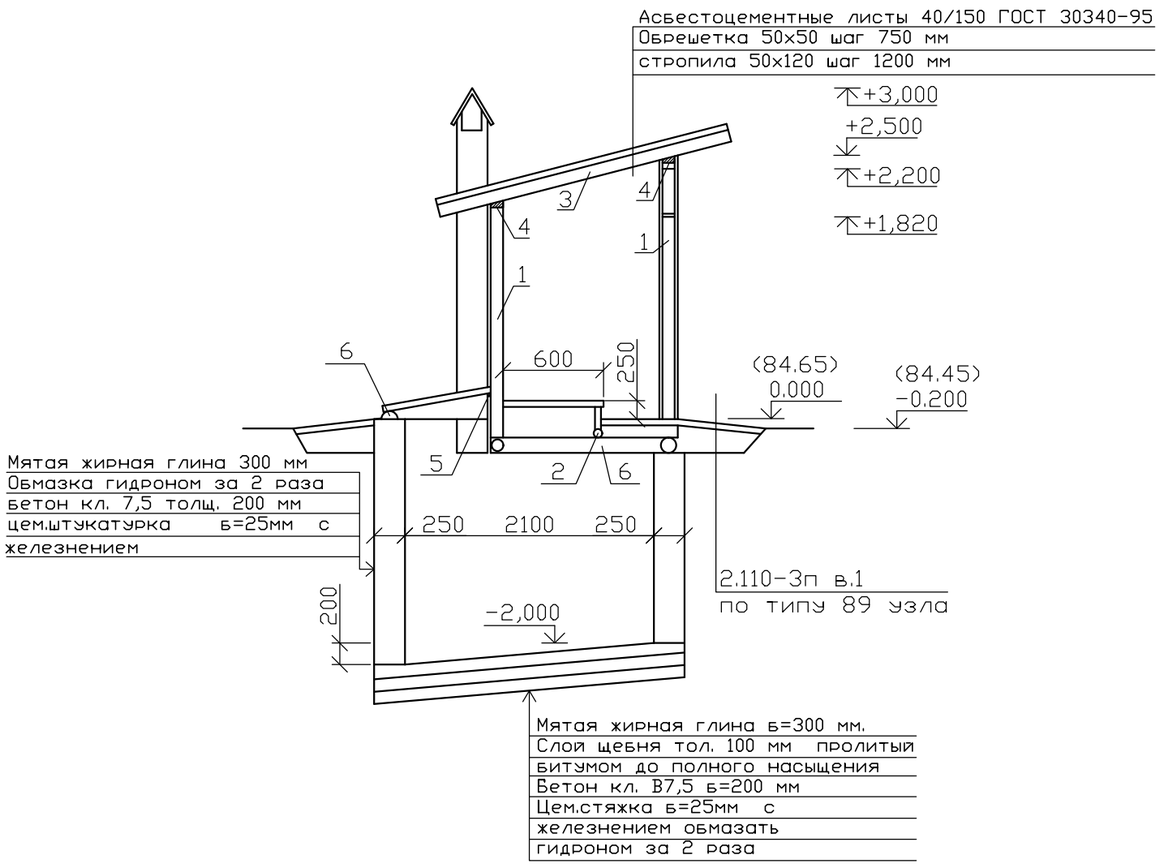

План

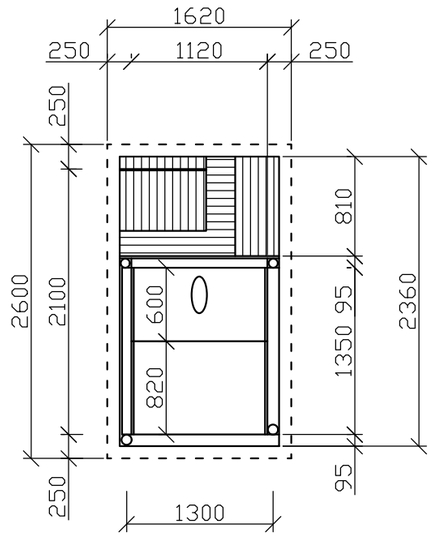

1. Данни лист смотреть совместно с чертежами ГП.
2. Расход материалов на кровлю:
   обрешетка 50x50 L=10,0 п.м. - 0,025 м3
   асбестоцементный волнистый лист 4/150 - ГОСТ 30340-95 - 4,212 м2.
3. Наружные поверхности деревянных конструкций окрасить масляной краской за 2 раза.
4. Для крепления деревянных конструкций использовать гвозди строительные по ГОСТ 4030-63*.

Уровень ответственности зданий-III
Степень огнестойкости-не нормируется

Согласовано

Взам. инв.N

Подп. и дата

Инв.N подл.

Изм.	Кол.уч	Лист	N док	Подпись	Дата
Проверил		Бейсенбаев			05.22
Разработал		Бейсенбаев			05.22
Н.контроль		Бейсенбаев			05.22

93-2021 АС

«Строительство водопроводной линий в населенном пункте Былкылдакты Кызылкогинского района»

Уборная на 1 очко с бетонным выгребом

Стадия	Лист	Листов
РП	2	3

Фасад. План. Разрез 1-1.

ТОО "Redline Pro г.Шымкент 2022г

Крышка для выгреба

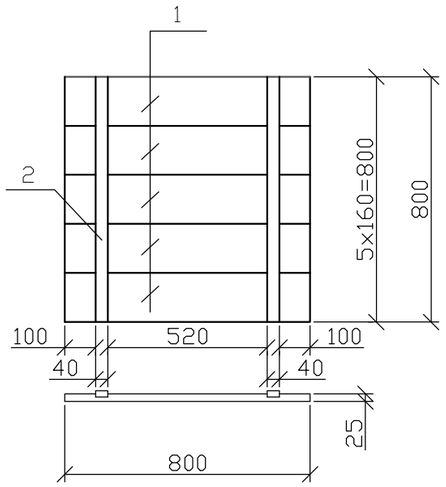

Вытяжной короб

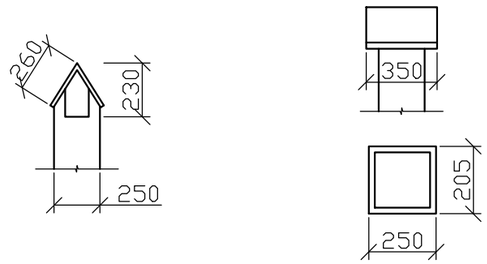

Перечень элементов

Марка Поз.	Обозначение	Наименование	Кол-во	Объем м3	Примечание
Ид-1	ГОСТ 8486-86*Е	Дверь 1800x900x19	1	0.041	
	ГОСТ 8486-86*Е	Коробка 2180x900x59	1	0.115	
1	ГОСТ 8486-86*Е	Доска 160x25 L=800 мм Крышка для выгреба	5	0,0032	0,016
	ГОСТ 8486-86*Е	Вытяжной короб 3100x250x250	1	0.060	
2	ГОСТ 8486-86*Е	Брусок 25x25 L=800	2	0.0005	0.001

по 2-2

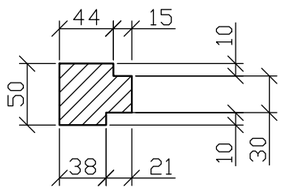

по 3-3

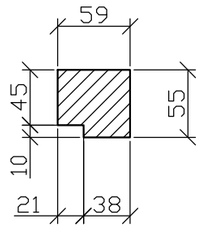

Коробка для Ид-1 с фрамугой

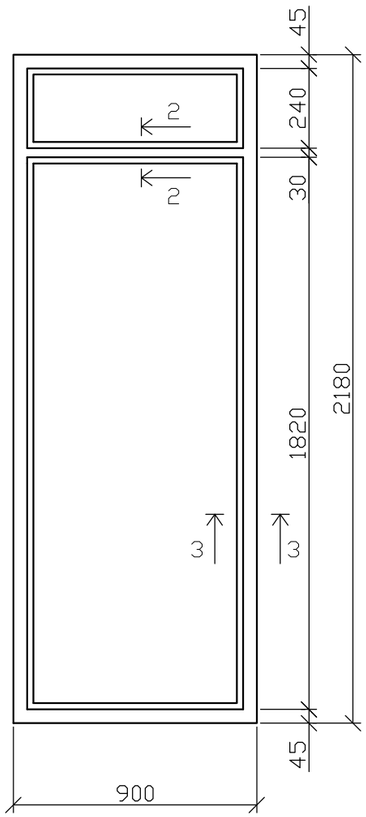

Дверь Ид-1

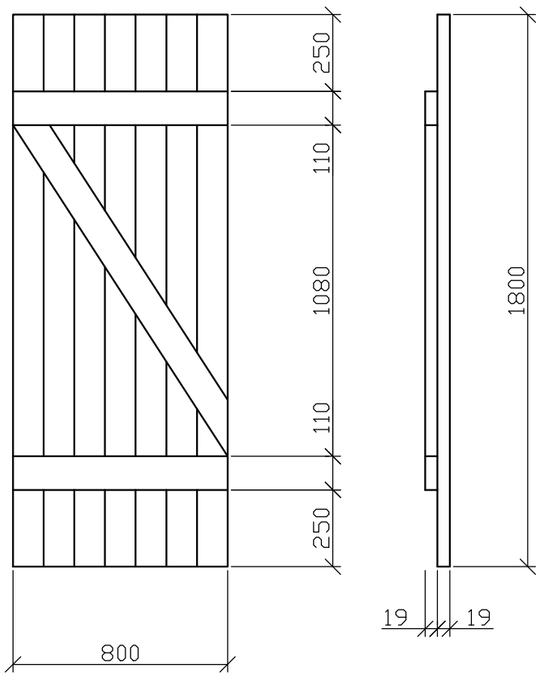

Примечания

1. Деревянные элементы выполнить из древесины хвойных пород влажностью не более 15% и подвергнуть глубокой пропитке антисептиками и антипренами.
2. Данный лист смотреть совместно с листом АС-1.
3. Монолитный выгреб выполнить на сульфатостойком цементе по ГОСТ 22266-94.

Согласовано

Взам. инв.N

Подп. и дата

Инв.N подл.

Изм.	Кол.уч	Лист	N док.	Подпись	Дата
Проверил		Бейсенбаев			05.22
Разработал		Бейсенбаев			05.22
Н.контроль		Бейсенбаев			05.22

93-2021 АС

«Строительство водопроводной линий в населенном пункте Былкылдакты Кызылкогинского района»

Уборная на 1 очко с бетонным выгребом

Стадия	Лист	Листов
РП	3	3

Крышка для выгреба.
Дверь ИД-1.

ТОО "Redline Pro
г.Шымкент 2022г

Опалубочный чертеж монолитного ленточного фундамента

0.000=85.40

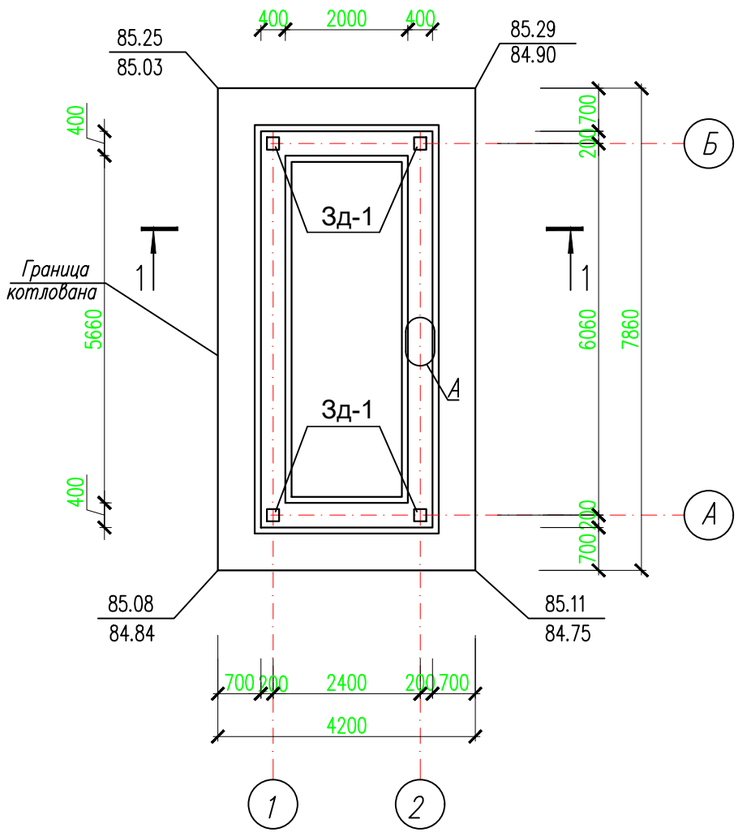

Расход на котлован
1. Разработка грунта в траншее 36,31м3
2. Обратная засыпка 28,53м3
3. Площадь котлована по верху и по низу 33м2

1 – 1

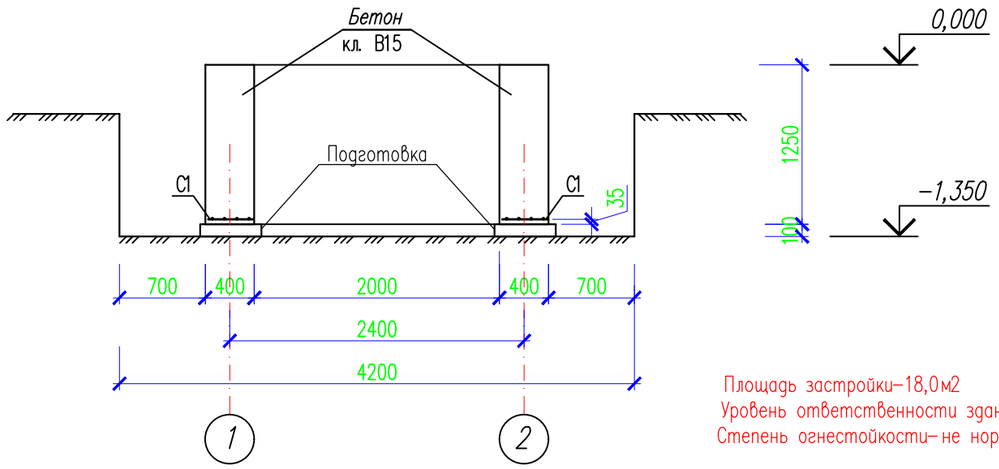

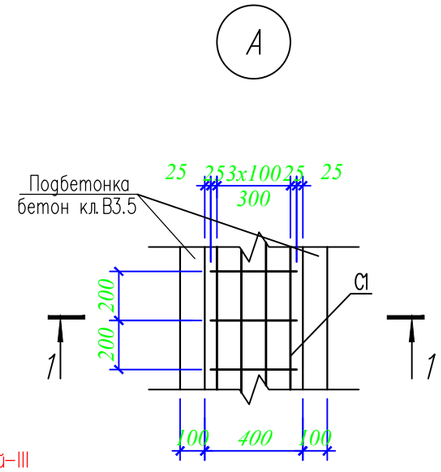

Площадь застройки–18,0м2
Уровень ответственности зданий–III
Степень огнестойкости– не нормируется

1.За относительную отметку 0.000 принят верх фундамента что соответствующий отметке 85.40 согласно ГП на местности.
2. При производстве работ по подготовке основания, котлован должен быть защищен от попадания атмосферных вод с окружающей территории.
3. Производство работ по подготовке основания фундаментов производить согласно требований СП РК 5.01–102–2013 "Основания зданий и сооружений".
4. По результатам проведенных инженерно–геологических исследований, а также анализа материалов предыдущих изысканий, в пределах сферы взаимодействия проектируемых сооружений с геологической средой, по возрасту, генезису и физико–механическим свойствам, выделены следующие инженерно–геологические элементы:

ИГЭ–1(a_{IV}^{nk}). Глина серовато–коричневая, бурая, от мягкопластичной до тугопластичной консистенции, с пятнами ожелезнений, с тонкими песчаными прослойками. Мощность слоя 0,9–1,1 м.

УI/УII=1.93/1.91; ФI/ФII=12/11град.; СI/СII=43/41кПа; Е=9.60МПа;

ИГЭ–2(a_{IV}^{nk}). Песок мелкий пылеватый, светло–серого цвета, сухой, средней плотности, с незначительным содержанием растительности, с включением битой ракуши, не содержит карбонаты. Мощность слоя 0,9 – 1,1м.

УI/УII=1.91/1.73; ФI/ФII=32/29град.; СI/СII=1.72/1.15кПа; Е=18.7МПа;

5. Установку насосной 2–го подъема контейнерного типа производить монтажным краном грузоподъемностью 10т.

Производство работ:

а) выполнить котлован шириной от грани фундаментов не менее 700 мм
б) в основании фундаментов выполнить подготовку Подготовка из щебня пропитанного битумом до полного насыщения толщиной 100 мм.
в) укладываются сетки с защитным слоем 35 мм;
г) арматуру в сетках связать вязальной проволокой.
д)Наружные стены фундаментов соприкасающиеся с грунтом обмазать горячим битумом за 2 раза–вертикальная гидроизоляция.

Сетка С1
На 1п.м

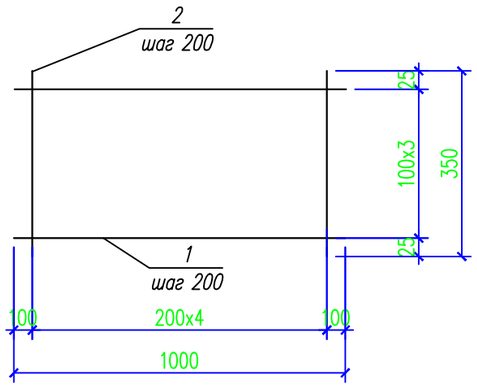

Спецификация конструктивных элементов фундамента

Марка поз.	Обозначение	Наименование	Кол	Масса ед. кг	Примеч.
		Ленточный фундамент	1шт		
		Сетка С1 п.м	16,92		
1	ГОСТ 5781–82*	ø10 А–III L=1000	4	0.62	
2	ГОСТ 5781–82*	ø6 А–I L=350	5	0.078	
Зд-1	с.1.400-15.В1.130	Закладная деталь МН117-1 ш.т	4	2,4	9,60
		Материалы			
		Бетон кл. В15, на, W6,F100 сульфатостойком цементе, м3		8,46	
		Подготовка из щебня пропитанного битумом до полного насыщения м3		1,01	

Ведомость расхода стали на элемент, кг.

Марка элемента	Изделия арматурные							Изделия закладные				
	Арматура класса						Всего	Прокат марки				Всего
	А–I			А–III				С245				
	ГОСТ 5781–82*			ГОСТ 5781–82*				ГОСТ 19903–74*				
	ø6		Итого	ø10		Итого		–6	–8		Итого	
	6.60		6.60	41.96		41.96	82.65	7.52	1.6		9.12	9.12

Изм.	Кол.уч	Лист	N док	Подпись	Дата
Проверил		Бейсенбаев			05.22
Разработал		Бейсенбаев			05.22
Н.контроль		Бейсенбаев			05.22

93–2021 АС

«Строительство водопроводной линий в населенном пункте Былкылдакты Кызылкогинского района»

Фундамент под насосной 2–го подъема контейнерного типа

Стадия	Лист	Листов
РП	1	1

Опалубочный чертеж монолитного ленточного фундамента

ТОО "Redline Pro"
г. Шымкент– 2022

Согласовано

Взам. инв. N

Подпись и дата

Инв. N подл.

Копировал

Формат А3