Приложение 1
к приказу Министра
индустрии и инфраструктурного развития
Республики Казахстан
от 9 августа 2019 года № 632

Утвержден
приказом Министра
по инвестициям и развитию
Республики Казахстан
от 24 апреля 2017 года № 234

Акт приемки объекта в эксплуатацию

"20" 10 2020 года

Заказчик **КГУ «Отдел реального сектора экономики Иртышского района» Иртышский район, с.Иртышск, ул.Исы-Байзакова 14, руководитель Мусабаева Гульнара Алтынбековна**

фамилия, имя, отчество (при наличии) – для физических лиц, наименование организации – для юридических лиц, почтовый индекс, область, город, район, населенный пункт, наименование улицы, номер дома/здания (стационарного помещения)

на основании:

Декларации о соответствии (прилагается) **«20» октября 2020 г ТОО «Компания «НурайСтрой», Восточно-Казахстанская область, г. Усть-Каменогорск, ул.Мызы, 13-1В оф.204 гослицензия №14019281 от 18.12.2014 г**, **Акмагамбетов Жанат Канатович** дата декларации, наименование подрядной (генподрядной) организации,
фамилия, имя, отчество (при наличии) руководителя, юридический адрес

Заключения о качестве строительно-монтажных работ (прилагается **« 20 » октября 2020 г, ТОО " АКТАУСТРОЙЭКСПЕРТ ", Артеменко Виктора Петровича, № KZ62VJE00045932 от 12.04.2019 года**
дата заключения, наименование организации, фамилия, имя, отчество (при наличии) экспертов технического надзора, № и дата получения аттестатов

Заключения о соответствии выполненных работ проекту (прилагается) **« 20 » октября 2020 г.,ТОО «INNOVATION CENTER PROJECT», Акмагамбетова Жаната Канатовича**
дата заключения, наименование организации, фамилия, имя, отчество (при наличии) экспертов авторского надзора, № и дата получения аттестатов

произведя осмотр готовности предъявленного подрядчиком (генеральным подрядчиком) к приемке в эксплуатацию объекта: **Корректировка рабочего проекта «Строительство водопроводных сетей с подключением жилых домов и объектов социальной инфраструктуры в селе Агашорын Иртышского района Павлодарской области»**
наименование объекта, вид строительства (новое, расширение, реконструкция, техническое перевооружение, модернизация, капитальный ремонт), уровень ответственности, техническая и технологическая сложность объекта по адресу **РК, Павлодарская область, Иртышский район с.Агашорын**

(область, район, населенный пункт, микрорайон, квартал, улица,
номер дома (корпуса)

проверив комплектность исполнительной технической документации подтверждает что:

1. Строительство объекта осуществлено на основании:

1) правоустанавливающего документа на земельный участок от **29.10.2019 г. акт приемки-передачи основных средств**;

документ, подтверждающий наступление юридических фактов (юридических составов), на основании которых возникают, изменяются или прекращаются права на земельный участок, в том числе договоры, решения судов, правовые акты исполнительных органов, свидетельство о праве на наследство, передаточный акт или разделительный баланс при реорганизации негосударственных юридических лиц, владеющих земельным участком на праве собственности или выкупивших право временного возмездного землепользования (аренды). либо решения о реконструкции (перепланировке, переоборудовании) помещений (отдельных частей) существующих зданий от

"___"_____20___года №_____;

наименование органа вынесшего решение

2) талона о приеме уведомления о начале или прекращении осуществления деятельности или определенных действий **ГУ «Управление градостроительного и земельного контроля Павлодарской области», от 24.07.2019 г.KZ64REA00139300**

наименование органа принявшего уведомление, дата выдачи талона

3) проекта (проектно-сметной документации) **ТОО «INNOVATION CENTER PROJECT», ПСД 58/18**

наименование проектной организации, номер проекта

утвержденного(й) **КГУ «Отдел строительства, архитектуры и градостроительства Иртышского района» Акимата Иртышского района, приказ №5 от 31 января 2019 г.**

наименование организации утвердившей (переутвердившей) проект и дата утверждения

2. Строительно-монтажные работы осуществлены в сроки:

начало работ **июль 2019 г.;**

месяц, год

окончание работ **октябрь 2020 г.**;

месяц, год

при продолжительности строительства, месяц:

по норме или по проекту организации строительства, месяц: **13 месяцев** ;

фактически, месяц: **14,5 месяцев** ;

3. Объект (комплекс) имеет следующие основные технико-экономические показатели (мощность, производительность, производственная площадь, протяженность, вместимость, объем, пропускная способность, провозная

способность, число рабочих мест и тому подобное, заполняется по всем объектам (кроме жилых домов) в единицах измерения соответственно целевой продукции или основным видам услуг):

Мощность, производительность и так далее	Единица измерения	По проекту		Фактически	
		общая (с учетом ранее принятых)	в том числе пускового комплекса или очереди	общая (с учетом ранее принятых)	в том числе пускового комплекса или очереди
Сети водопровода	м	8341		8341	
Станция очистки воды	м3	12,6		12,6	
Насосная станция 1 подъема (2 шт)	м3/час	16,2		16,2	
Насосная станция 2 подъема	м3/час м3/час	32,7 86,7		32,7 86,7	
Резервуар запаса воды (3 шт. по 100 куб.м.)	м3	300		300	
Резервуар сточных вод (2 шт. по 100 куб.м.)	м3	200		200	
КТП-160/10-0,4	кВт	160		160	
Дизельная электростанция ADD200R	кВа	90		200	
Счетчики учета воды	шт	132		132	
Пожарный гидрант	шт	26		26	

4. Технологические и архитектурно-строительные решения по объекту характеризуются следующими данными: **водоснабжение выполнено из двух скважин №№ 110-19, 30-20 с дебитом 10 л/с, насосами марки WILO (Германия), надземного исполнения в блочно-модульном здании. Вода со скважин попадает в установку водоподготовки для комбинированной очистки мембранами ООО « Русские водные технологии». Чистая вода после, очистки поступает в переливные резервуары, емкостью 3*100 м3 для накопления и дальнейшего использования, а грязная вода сбрасывается в резервуар емкостью 200 м3, после чего откачивается спецмашинами. Чистая вода с комплектной насосной станции второго подъема под напором поступает к потребителям. Протяженность сети 5,92 км, из полиэтилена низкого давления SDR21, диаметром 110 и 63 мм. Для подвода к домам использованы трубы диаметром 32 мм, в количестве 2409 м, к 132 потребителям; Для тушения пожара предусмотрены 26 пожарных гидрантов. Всего на всей трассе смонтировано 57 колодцев**

Электроснабжение насосных станций и станции очистки

осуществляется через КТП-160 от опоры № Ак 25 ВЛ 10кВ, Фидер № 5 Для бесперебойной работы станции и насосов предусмотренf дизель генераторная станции ADD200R. Для учета электроэнергии установлен счетчик

краткие технические, характеристики по особенностям его размещения, по основным материалам и конструкциям, инженерному и технологическому оборудованию

5. На объекте установлено предусмотренное проектом оборудование в количестве **6 единиц** согласно актам о его приемке после индивидуального испытания и комплексного опробования;

6. Наружные инженерные коммуникации (холодное и горячее водоснабжение, канализация, теплоснабжение, газоснабжение, электроснабжение и связь) обеспечивают нормальную эксплуатацию объекта (здания, сооружения, помещения) и приняты городскими эксплуатационными организациями;

7. Сметная стоимость по утвержденному проекту (проектной-сметной документации):

всего **555 896,671** тысяч тенге, в том числе строительно-монтажных работ **419 107,617** тысяч тенге, оборудования, инструмента и инвентаря **103 192,960** тысяч тенге;

8. Сметная стоимость основных фондов, принимаемых в эксплуатацию **490 929,941** тысяч тенге, в том числе: стоимость строительно-монтажных работ **315 529,405** тысяч тенге; стоимость оборудования, инструмента и инвентаря **155 140 ,798** тысяч тенге;

9. Объект построен в соответствии с утвержденным проектом (проектно-сметной документацией) и требованиями государственных нормативных документов в области архитектуры, градостроительства и строительства.

РЕШИЛ: **Корректировка рабочего проекта «Строительство водопроводных сетей с подключением жилых домов и объектов социальной инфраструктуры в селе Агашорын Иртышского района Павлодарской области»** принять в эксплуатацию.

наименование объекта (комплекса)

Заказчик **Мусабаева Гульнара Алтынбековна**

фамилия, имя, отчество (при наличии), подпись руководителя Место печати (при наличии)

Технический надзор **Артеменко Виктор Петрович**

фамилия, имя, отчество (при наличии), подпись эксперта Место печати (при наличии)

Авторский надзор **Жапаров Жаслан Серикович**

фамилия, имя, отчество (при наличии), подпись эксперта Место печати (при наличии)

Подрядчик (генеральный подрядчик) **Акмагамбетов Жанат Канатович**

фамилия, имя, отчество (при наличии), подпись руководителя Место печати (при наличии)

Приложение 13
к акту приемки объекта
в эксплуатацию

форма

Технические характеристики объекта

(сети, водоводы, коллекторы и тому подобное)

№ п/п	Наименование	Единицы измерения	Количество, протяженность	Примечание
1	2	3	4	5
Водопровод				
1	Водоводы (общая протяженность)	м	8 341	
	1) из стальных труб	м		
	2) из чугунных труб	м		
	3) из асбестоцементных труб	м		
	4) из железобетонных труб	м		
	5) из полиэтиленовых напорных труб ПЭ100	м	5932	
2	Распределительная сеть (общая протяженность)	м	2409	
	1) из стальных труб	м		
	2) из чугунных труб	м		
	3) из асбестоцементных труб	м		
	4) из полиэтиленовых труб	м	2409	
3	Прочие устройства			

	Смотровой колодец	шт	57	
	Задвижка d-50	шт	5	
	" d-100	шт	23	
	" d-	шт		
	Вентили d-15	шт	133	
	" d-25	шт	132	
	" d-32	шт	13	
	Гидрант	шт	26	

Горизонтальный разрез колодца	Вертикальный разрез колодца
Масштаб 1:500	Масштаб 1:1000
Прилагается	Прилагается

Спецификация

№ п/п	Наименование	Марка	Материал	Диаметр (мм) (размеры)	Количество	Примечание
1	Плита низа	ПН-20	ж/б	2500	28	
2	Плита низа	ПН-15	ж/б	2000	27	
3	Кольцо стеновое	КС15.6	ж/б	1500	26	
4	Кольцо стеновое	КС15.9	ж/б	1500	55	
5	Кольцо стеновое	КС20.6	ж/б	2000	27	
6	Кольцо стеновое	КС20.9	ж/б	2000	60	
7	Плита перекрытия	ПП15-1	ж/б	1680	27	
8	Плита	ПП20-	ж/б	2200	28	

	перекрытия	1				
9	Плита перекрытия	ПП10-1	ж/б	1500	55	
10	Кольцо опорное	КО-6	ж/б	840	55	
11	Кольцо стеновое	КС10.3	ж/б	1160	13	
12	Люк	«Т»	чугунный	700	59	

Схема привязки колодца к постоянным точкам-ориентирам

Прилагается

Заказчик **Мусабаева Гульнара Алтынбековна**

фамилия, имя, отчество (при наличии), подпись руководителя Место печати (при наличии)

Авторский надзор **Жапаров Жаслан Серикович**

фамилия, имя, отчество (при наличии), подпись эксперта Место печати (при наличии)

Қазақстан Республикасы
Индустрия және
инфақұрылымдық
даму министрінің
2019 жылғы 9 тамыздағы
№ 632 бұйрығына
1-қосымша
Қазақстан Республикасы
Инвестициялар және
даму министрінің
2017 жылғы 24 сәуірдегі
№ 234 бұйрығымен
бекітілген
нысан

Объектіні пайдалануға қабылдау актісі

2020 жылғы "20" 10

Тапсырыс беруші **"Ертіс ауданының экономиканың нақты секторы бөлімі" коммуналдық мемлекеттік мекемесі Ертіс ауданы, Ертіс ауылы, Исы-Байзаков көшесі, 14-үй, басшысы Мусабаева Гульнара Алтынбековна**

жеке тұлға үшін - тегі, аты, әкесінің аты (болған жағдайда), заңды тұлға үшін - ұйымның атауы, пошталық индексі, облысы, қаласы, ауданы, елді мекені, көше атауы, үй/ғимарат (стационарлық үй-жайлар) нөмірі

Сәйкестік туралы декларация (қоса беріледі) **« » 2020 г., « » 2020 г, «Компания НурайСтрой» ЖШС, Шығыс Қазақста облысы, Өскемен қаласы, Мызы көшесі, 13-үй, 1В, 204-кеңсе, мемлекеттік лицензиясы 2004 жылғы 18.12 №14019281 басшысы Акмагамбетов Жанат Канатович**

декларация күні, мердігер (бас мердігер) ұйымның атауы, басшының тегі, аты, әкесінің аты (болған жағдайда), заңды мекенжайы

Құрылыс-монтаж жұмыстарының сапасы туралы қорытынды (қоса беріледі) **20 октября 2020 г., ЖШС «АКТАУСТРОЙЭКСПЕРТ», Артеменко Виктор Петрович аттестат №KZ62VJE00045932 2019 ж. 12.04.**

қорытынды күні, ұйымның атауы, техникалық қадағалау сарапшыларының тегі, аты, әкесінің аты (болған жағдайда), аттестаттар №, алған күні

Орындалған жұмыстардың жобаға сәйкестігі туралы қорытынды (қоса беріледі)

« » 2020 г., ЖШС «INNOVATION CENTER PROJECT», Жапаров Жаслан Серикович _____негізінде

қорытынды күні, ұйымның атауы, авторлық қадағалау

сарапшыларының тегі, аты, әкесінің аты (болған жағдайда),

аттестаттар №, алған күні

мердігердің (бас мердігердің) пайдалануға қабылдауға ұсынған:

РҚ, Павлодар облысы, Иртыш ауданы Ағашорын ауылы мекенжайы бойынша

(облыс, аудан, елді мекен, шағын аудан, орам, көше, үйдің (корпустың) нөмірі)

«Павлодар облысы Ертіс ауданы Ағашорын ауылында тұрғын үйлерді және әлеуметтік инфрақұрылым нысандарын қосу арқылы су құбыры жүйелерін құрылысы» жұмыс жобасын түзету»

объектінің атауы, құрылыстың түрі (жаңадан салу, кеңейту, реконструкциялау, техникалық қайта жарақтандыру, жаңғырту, күрделі жөндеу), объектінің жауапкершілік деңгейі, техникалық және технологиялық күрделігі объектінінің атқарушылық техникалық құжаттамасының жиынтығын тексеріп, дайындығына тексеру жүргізе отырып және мыналарды:

1. Объектінің құрылысы:

1) **2019 жылғы "29" қазан, негізгі құралдарды қабылдау-тапсыру актісі**

жер учаскесіне құқықтар туындайтын, өзгертілетін немесе тоқтатылатын заңдық фактілердің (заңдық құрамдарының) басталғанын растайтын құжат, оның ішінде шарттар, соттардың шешімдері, атқарушы органдардың құқықтық актілері, мұрагерлікке құқық туралы куәлік, меншік құқығымен жер учаскесіне иеленген немесе уақытша өтеулі жер пайдалану (жалдау) құқығын сатып алған мемлекеттік емес заңды тұлғаларды қайта ұйымдастыру кезіндегі табыстау актісі немесе бөлу балансы жер учаскесіне құқық белгілейтін құжат немесе қолданыстағы ғимараттардың үй-жайларын (жеке бөліктерін) реконструкциялау (қайта жоспарлау, қайта жабдықтау) туралы

_____

20___жылғы "___" _____ № _____ шешімі;

шешім шығарған органның атауы

2) қызметті немесе белгілі бір іс-қимылды жүзеге асыра бастағаны немесе

тоқтатылғаны туралы хабарламаны қабылдау туралы «**Павлодар облысының мемлекеттік сәулет-құрылыс бақылау басқармасы» мемлекеттік мекемесі, 2019 жылғы әқ.07 KZ52REA0019300**

талоны;

хабарлама қабылдаған ұйымның атауы, талон берген күні

3) **«Павлодар облысының құрылыс, сәулет және құрылыс басқармасы» мемлекеттік мекемесі, 2019 жылғы 31 қантар №5** бұйрығымен бекітілген жобаны бекіткен (қайта бекіткен) ұйымның атауы және бекітілген күні

ЖШС «INNOVATION CENTER PROJECT», ПСД 58/18 жобалаушы ұйымның атауы, жобаның нөмірі жоба (жобалау-сметалық құжаттамасы) негізінде жүзеге асырылған.

2. Құрылыс-монтаж жұмыстары мынадай мерзімде жүзеге асырылған:

жұмыстардың басталуы **шілде, 2019 жыл**;

айы, жылы

жұмыстардың аяқталуы **қазан, 2020 жыл**;

айы, жылы

құрылыстың ұзақтығы, ай:

құрылысты ұйымдастыру нормасы бойынша немесе жобасы бойынша **13** ай;

нақты **14,5** ай;

3. Объектінің (кешеннің) мынадай негізгі техникалық-экономикалық көрсеткіштері бар (қуаттылық, өнімділік, өндірістік алаң, ұзындық, сыйымдылық, көлем, өткізу қабілеттілігі, тасымалдау қабілеттілігі, жұмыс орындарының саны және сол сияқты) барлық объектілер (тұрғын үйлерден басқа) бойынша (нысаналы өнімдерге немесе көрсетілетін қызметтердің негізгі түрлеріне сәйкес өлшем бірліктерімен толтырылады):

Қуаттылық, өнімділік және тағы басқа	**Өлшембірлігі**	**Жоба бойынша**		**Нақты**	
		жалпы (бұрын қабылданғандарды ескере отырып)	**оның ішінде іске қосу кешені немесе кезегі**	**жалпы (бұрын қабылданғандарды ескере отырып)**	**оның ішінде іске қосу кешені немесе кезегі**
Сумен жабдықтау желісі	м	8341		8341	
Су тазарту станциясы	м3	12,6		12,6	
1 көтергіш сорғы	м3/час	16,2		16,2	

станциясы						
2 көтергіш сорғы станциясы	м3/час м3/час	32,7 86,7		32,7 86,7		
Суды жинауға арналған сыйымдылық	м3	300		300		
Ағынды сулар резервуары	м3	200		200		
КТП-160/10-0,4	кВт	160		160		
Дизель электр станциясы ADD200R	кВа	90		200		
Су есептегіш	шт	132		132		
Өрт гидранты	шт	26		26		

4. Объект бойынша технологиялық және сәулет-құрылыс шешімдері мынадай

деректермен сипатталады: **Су жабдықтау №110-19,30-20 екі ұңғымадан, 10 л/с артық көліммен, WILO (Германия) сорғылармен жасалды. Құдықтардан шыққан су ООО «Орыс су технолгиясы» су тазалауға арналған су тазарту қондырғысына түседі. Тазартудан кейін таза су толып тұрған жинақтау үшін және одан әрт 3х100 м3 сыйымдылығы резервуарларға келеді, және лас су 200 м3 сыйымдылығы резервуарға құйылады. Содан кейін оны арнайы көліктер айдайды. Екінші көтергіштің толық сорғы станциясынан таза су тұтынушыларға келеді. Желінің ұзындығы 5,92 км, диаметрі 110 және 63 мм төмен қысымды SDR 21 полиэтилен құбырларын жасалған. 2409 м көлемінде, 132 тұтынушыға дейін үйлерді жабдықтау үшін диаметрі 32 мм болатын құбырлар пайдаланылды. Өртті сөндіру үшін 26 өрт гидранттары қарастырылған. Барлық маршрут бойынша барлығы 57 құдықтар орнатылды. № Ак 25 ВЛ 10кВ, Фидер № 5, КТП-160 тіректен сорғы станциялары мен тазарту станциясының электрмен жабдықталуы арқылы жүзеге асырылады. Станция мен сорғылардың үздіксіз жұмысы үшін ADD200R дизельді генераторлық станция қарастырылған. Электр энергиясын есепке алу үшін есептегіш орнатылған**

негізгі материалдар мен конструкциялар, инженерлік және технологиялық жабдықтар бойынша оны орналастыру ерекшеліктері бойынша қысқаша техникалық сипаттамалар

5. Объектіде жобада көзделген, жеке сынақтан және кешенді байқаудан кейін оны қабылдау туралы актілерге сәйкес мөлшерде **6** жабдық орнатылған;

6. Сыртқы инженерлік коммуникациялар (суық су және ыстық сумен жабдықтау, кәріз, жылумен жабдықтау, газбен жабдықтау, электрмен жабдықтау және байланыс) объектінің (ғимараттардың, құрылыстардың, үй-жайлардың) қалыпты пайдаланылуын қамтамасыз етеді және оларды қалалық пайдалану ұйымдары қабылдаған;

7. Бекітілген жоба (жобалау-сметалық құжаттама) бойынша сметалық құны:

барлығы **555 896,671** мың теңге, оның ішінде құрылыс-монтаж жұмыстары **419 107,617** мың теңге, жабдықтар, мүкәммалдар мен құрал-саймандар **103 192,960** мың теңге;

8. Пайдалануға қабылданатын негізгі қорлардың сметалық құны **490 929,941** мың теңге, оның ішінде: құрылыс-монтаж жұмыстары **315 529,405** мың теңге;

жабдықтар, мүкәммалдар мен құрал-саймандар **155 140 ,798** мың теңге;

9. Объект бекітілген жобаға (жобалау-сметалық құжаттамаға) және сәулет, қала құрылысы және құрылыс саласындағы мемлекеттік нормативтік құжаттардың талаптарына сәйкес салынған.

«Павлодар облысы Ертіс ауданы Ағашорын ауылында тұрғын үйлерді және әлеуметтік инфрақұрылым нысандарын қосу арқылы су құбыры жүйелерін құрылысы» жұмыс жобасын түзету» пайдалануға қабылдауды

объектінің (кешеннің) атауы

ШЕШТІ.

Тапсырыс беруші

Мусабаева Гульнар Атынбековна

басшының тегі, аты, әкесінің аты (болған жағдайда), қолы

Мөрдің орны (болған жағдайда)

Техникалық қадағалау

Артеменко Виктор Петрович

сарапшының тегі, аты, әкесінің аты (болған жағдайда), қолы

Мөрдің орны (болған жағдайда)

Авторлық қадағалау

Жапаров Жаслан Серикович

сарапшының тегі, аты, әкесінің аты (болған жағдайда), қолы

Мөрдің орны (болған жағдайда)

Мердігер (бас мердігер)

Акмагамбетов Жанат Канатович

басшының тегі, аты, әкесінің аты (болған жағдайда), қолы
Мөрдің орны (болған жағдайда)

Объектіні пайдалануға
қабылдау актісіне
13-қосымша
нысан

Объектінің техникалық сипаттамасы (желілер, су тартқыштары, коллекторлар және тағы басқа)

№ р/с	Атауы	Өлшем бірлігі	Саны, ұзақтығы	Ескертпе
1	2	3	4	5
Су құбыры				
1	Су тартқыштар (жалпы ұзындығы)	м	5932	
	1) болат құбырынан	м		
	2) шойын құбырынан	м		
	3) асбестоцемент құбырынан	м		
	4) темірбетон құбырынан	м		
	5) полиэтилен құбырынан	м	5932	
2	Таратқыш желі (жалпы ұзындығы)	м	2409	
	1) болат құбырынан	м		
	2) шойын құбырынан	м		
	3) асбестоцемент құбырынан	м		
	4) полиэтилен құбырынан	м	2409	

	5)	м		
3	Өзге құрылғылар			
	Байқау құдығы	дана	57	
	Ысырма d-50	дана	5	
	" d-100	дана	23	
	" d-	дана		
	Бұрандалар d-15	дана	133	
	" d-25	дана	132	
	" d-32	дана	13	
	Гидрант	дана	26	

Құдықтың көлденең кескіні Масштабы 1:500	Құдықтың тік кескіні Масштабы 1:1000
Қоса беріледі	Қоса беріледі

Ерекшелігі

№ р/с	Атауы	Маркасы	Материалы	Диаметрі (өлшемі),мм	Саны	Ескерту
1	Төменгі плита	ПН-20	темір-бетон	2500	28	
2	Төменгі плита	ПН-15	темір-бетон	2000	27	
3	Қабырға сақинасы	КС15.6	темір-бетон	1500	26	
4	Қабырға	КС15.9	темір-	1500	55	

	сақинасы		бетон				
5	Қабырға сақинасы	К20.6	темір-бетон	2000		27	
6	Қабырға сақинасы	КС20.9	темір-бетон	2000		60	
7	Еден плитасы	ПП15-1	темір-бетон	1680		27	
8	Еден плитасы	ПП20-1	темір-бетон	2200		28	
9	Еден плитасы	ПП10-1	темір-бетон	1500		55	
10	Тірек сақина	КО-6	темір-бетон	840		55	
11	Қабырға сақинасы	КС10.3	темір-бетон	1160		13	
12	Люк	«Т»	шойын	700		59	

Құдықты тұрақты бағдар-нүктесіне байлап қою сызбасы

Қоса беріледі

Тапсырыс беруші

Мусабаева Гульнара Алтынбековна _____

басшының тегі, аты, әкесінің аты (болған жағдайда), қолы Мөрдің орны (болған жағдайда)

Авторлық қадағалау

Жапаров Жаслан Серикович _____

сарапшының тегі, аты, әкесінің аты (болған жағдайда), қолы Мөрдің орны (болған жағдайда)

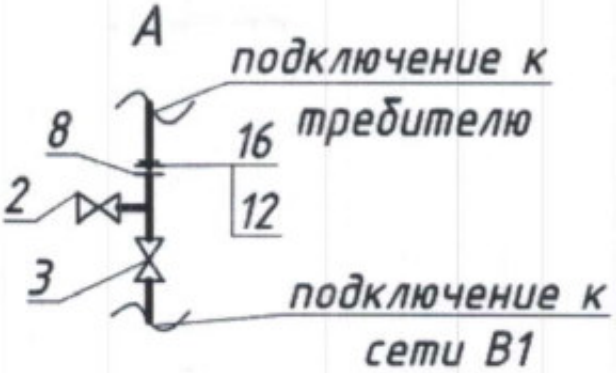

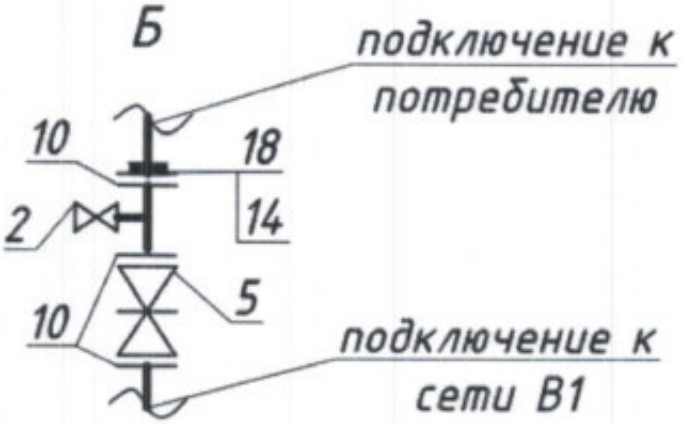

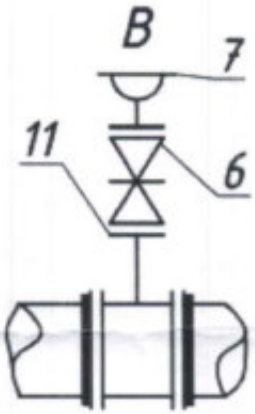

2	Клапан запорный d15	133 шт
3	Клапан запорный d25	132 шт
5	Задвижка d50	8 шт
6	Задвижка d100	13 шт
7	Вантуз d100	11 шт
8	Фланец d25 приварной	132 шт
10	Фланец d50 приварной	48 шт
11	Фланец d100 приварной	66 шт
12	Фланец d25 свободный	132 шт
14	Фланец d50 свободный	4 шт
16	Втулка под фланец d32	132 шт
18	Втулка под фланец d63	4 шт

Изм	Кол.	Лист	№док	Подпись	Дата	Корректировка ПСД на строительство водопроводных сетей с подключением жилых домов и объектов социальной инфраструктуры в селе Агашорын Иртышского района Павлодарской области в связи с изменением источника водоснабжения		
						Исполнительная схема	Стадия	Лист	Листов
							ИС	1	1
Проверил						Узлы водопроводных колодцев	ТОО «Компания НурайСтрой»		
Нач.участка		Баймаганбетов Б.							
Разраб.		Мулькибаева Р.							

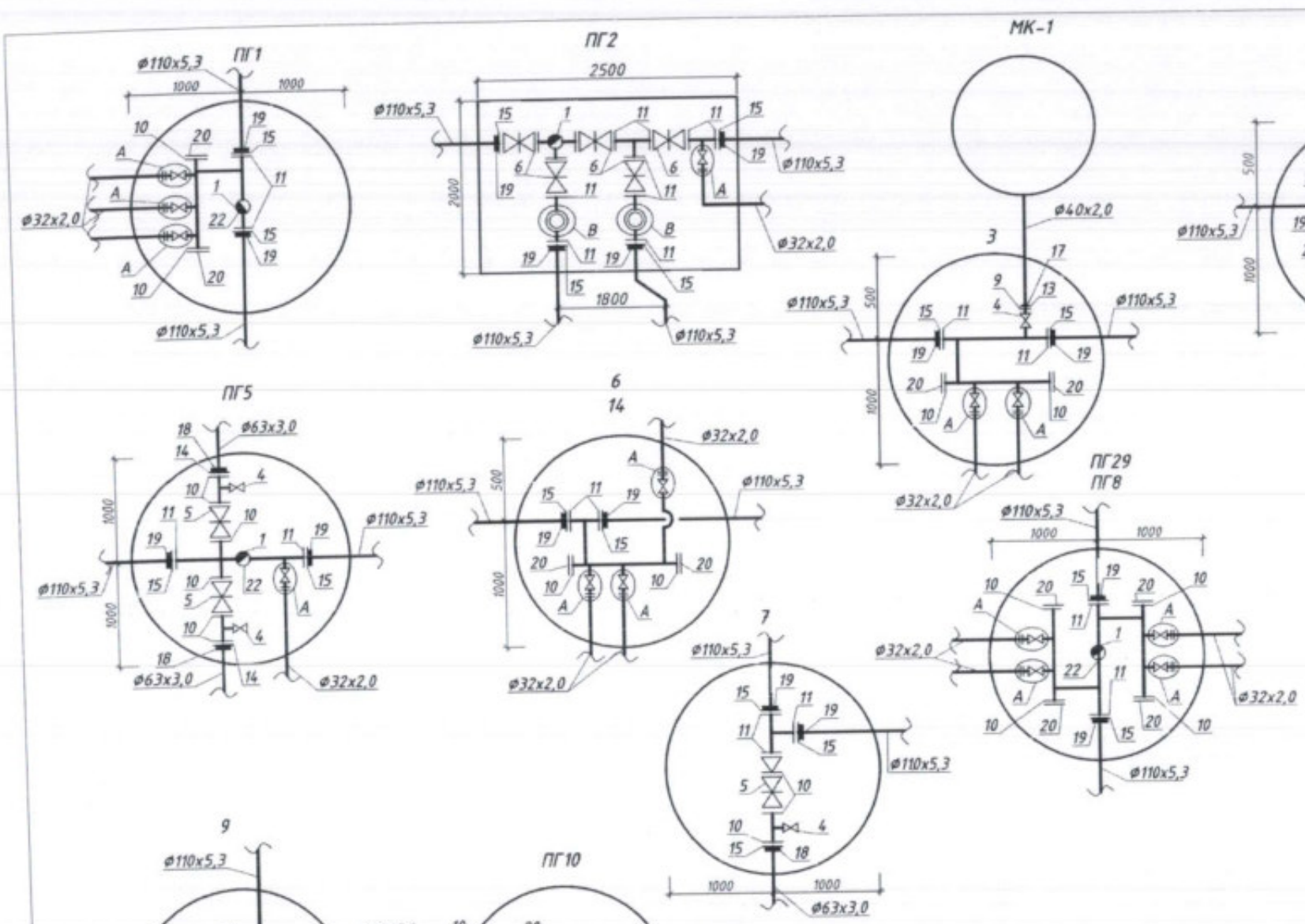

1	Пожарный гидрант d125	5 шт
4	Клапан d32	4 шт
5	Задвижка d50	3 шт
6	Задвижка d100	3 шт
9	Фланец d32 приварной	1 шт
10	Фланец d50 приварной	22 шт
11	Фланец d100 приварной	28 шт
13	Фланец d32 свободный	1 шт
14	Фланец d50 свободный	2 шт
15	Фланец d100 свободный	25 шт
17	Втулка d40	1 шт
18	Втулка d63	3 шт
19	Втулка d110	24 шт
20	Заглушка d57	16 шт
21	Заглушка d108	1 шт
22	Пожарная подставка	3 шт
23	Тройник d110	1 шт

Изм	Кол.	Лист	№док	Подпись	Дата

Корректировка ПСД на строительство водопроводных сетей с подключением жилых домов и объектов социальной инфраструктуры в селе Агашорын Иртышского района Павлодарской области в связи с изменением источника водоснабжения

Исполнительная схема

Стадия	Лист	Листов
ИС	1	4

Проверил

Нач.участка Байжагиев

Разраб. Мулькибаева

Горизонтальный разрез колодца

ТОО «Компания НурайСтрой»

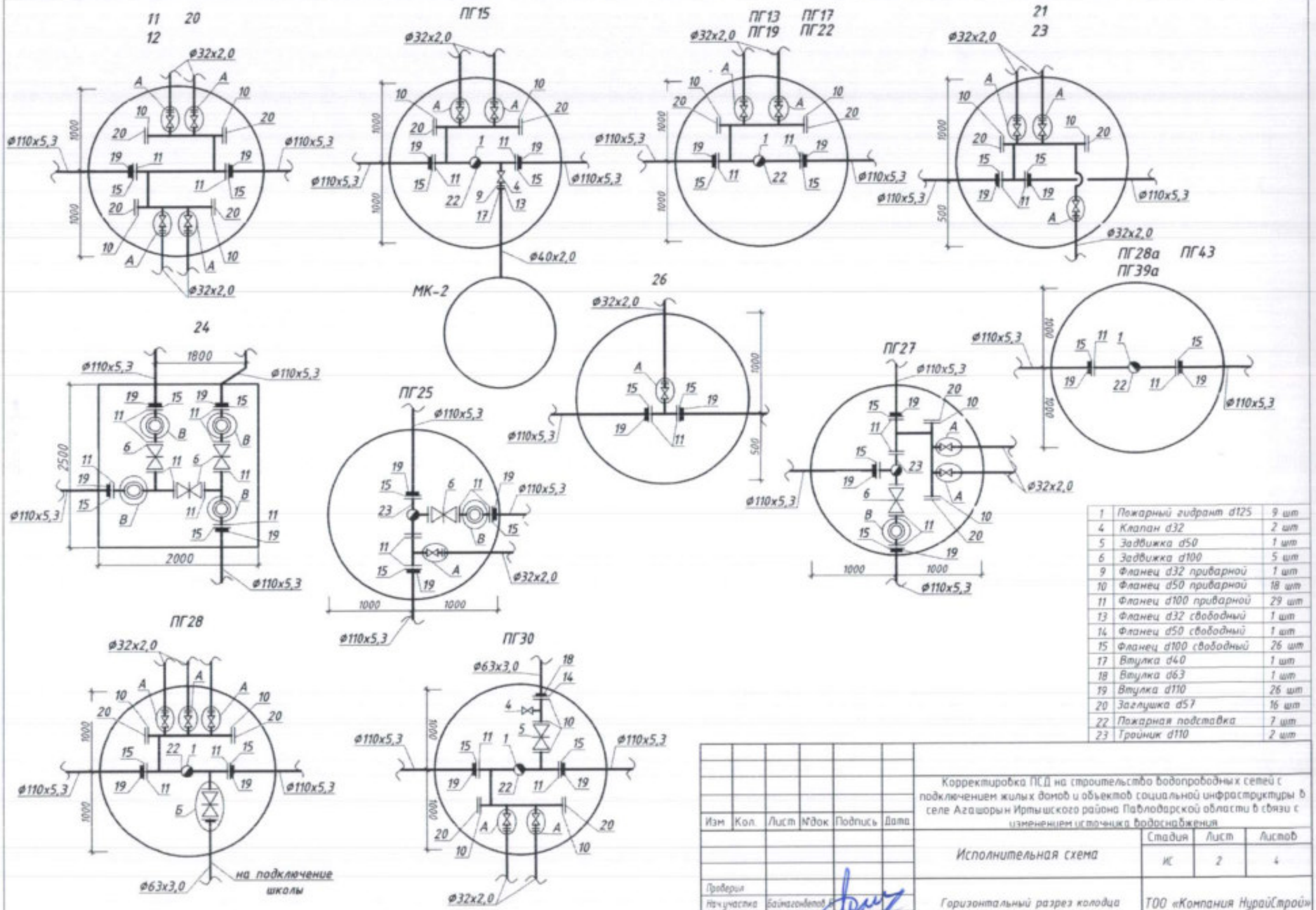

1	Пожарный гидрант d125	9 шт
4	Клапан d32	2 шт
5	Задвижка d50	1 шт
6	Задвижка d100	5 шт
9	Фланец d32 приварной	1 шт
10	Фланец d50 приварной	18 шт
11	Фланец d100 приварной	29 шт
13	Фланец d32 свободный	1 шт
14	Фланец d50 свободный	1 шт
15	Фланец d100 свободный	26 шт
17	Втулка d40	1 шт
18	Втулка d63	1 шт
19	Втулка d110	26 шт
20	Заглушка d57	16 шт
22	Пожарная подставка	7 шт
23	Тройник d110	2 шт

Изм	Кол.	Лист	№док	Подпись	Дата

Корректировка ПСД на строительство водопроводных сетей с подключением жилых домов и объектов социальной инфраструктуры в селе Агашорын Иртышского района Павлодарской области в связи с изменением источника водоснабжения

Исполнительная схема

Стадия	Лист	Листов
ИС	2	4

Горизонтальный разрез колодца

ТОО «Компания НурайСтрой»

Проверил
Нач.участка Байгазиев
Разраб Мулькибаева

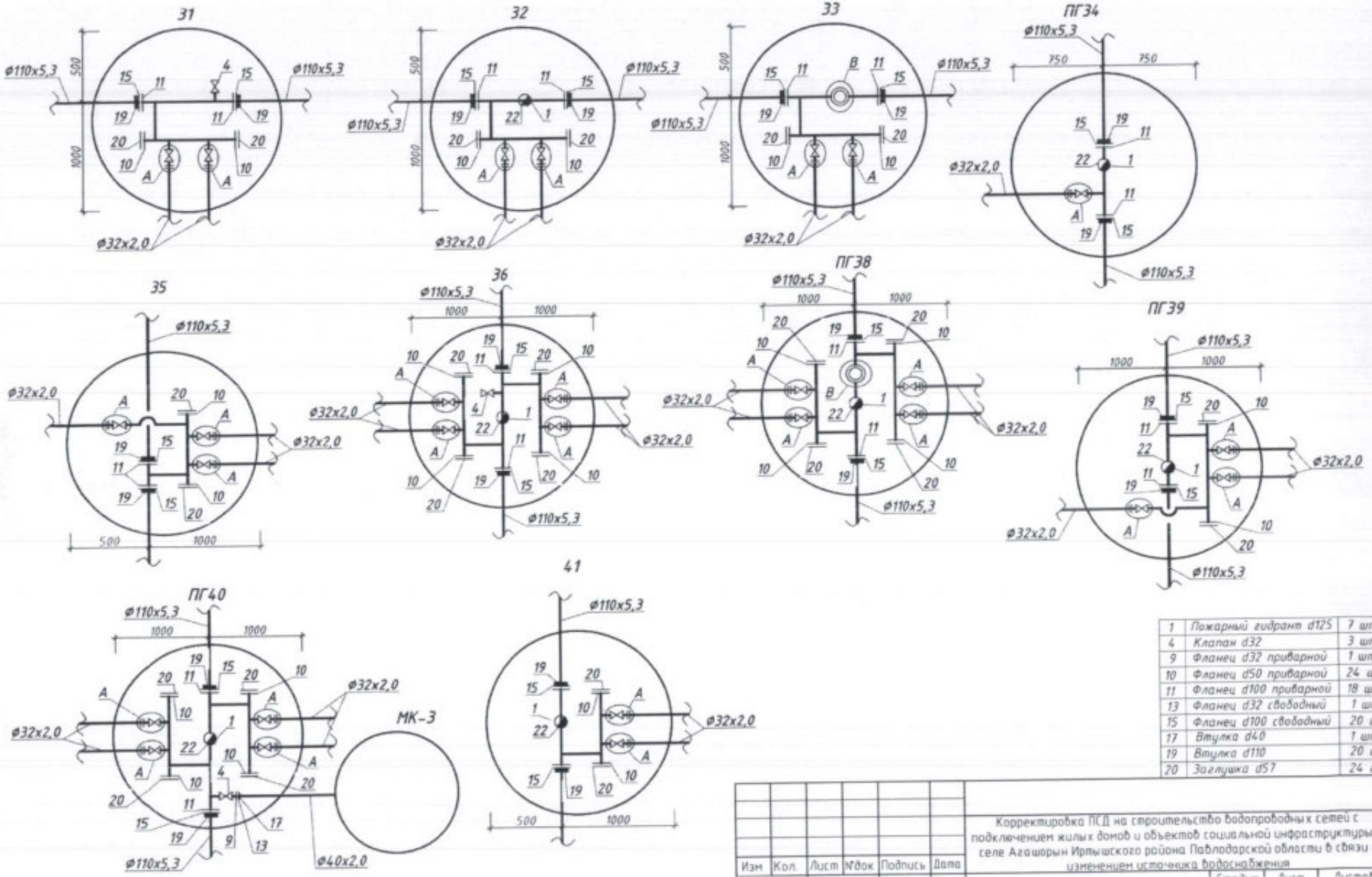

1	Пожарный гидрант d125	7 шт
4	Клапан d32	3 шт
9	Фланец d32 приварной	1 шт
10	Фланец d50 приварной	24 шт
11	Фланец d100 приварной	18 шт
13	Фланец d32 свободный	1 шт
15	Фланец d100 свободный	20 шт
17	Втулка d40	1 шт
19	Втулка d110	20 шт
20	Заглушка d57	24 шт

Изм	Кол.	Лист	№док	Подпись	Дата

Корректировка ПСД на строительство водопроводных сетей с подключением жилых домов и объектов социальной инфраструктуры в селе Агашорын Иртышского района Павлодарской области в связи с изменением источника водоснабжения

Исполнительная схема

Стадия	Лист	Листов
ИС	3	4

Горизонтальный разрез колодца

ТОО «Компания НурайСтрой»

Проверил		
Нач.участка	Байгазиев Б.	
Разраб.	Мулькибаева	

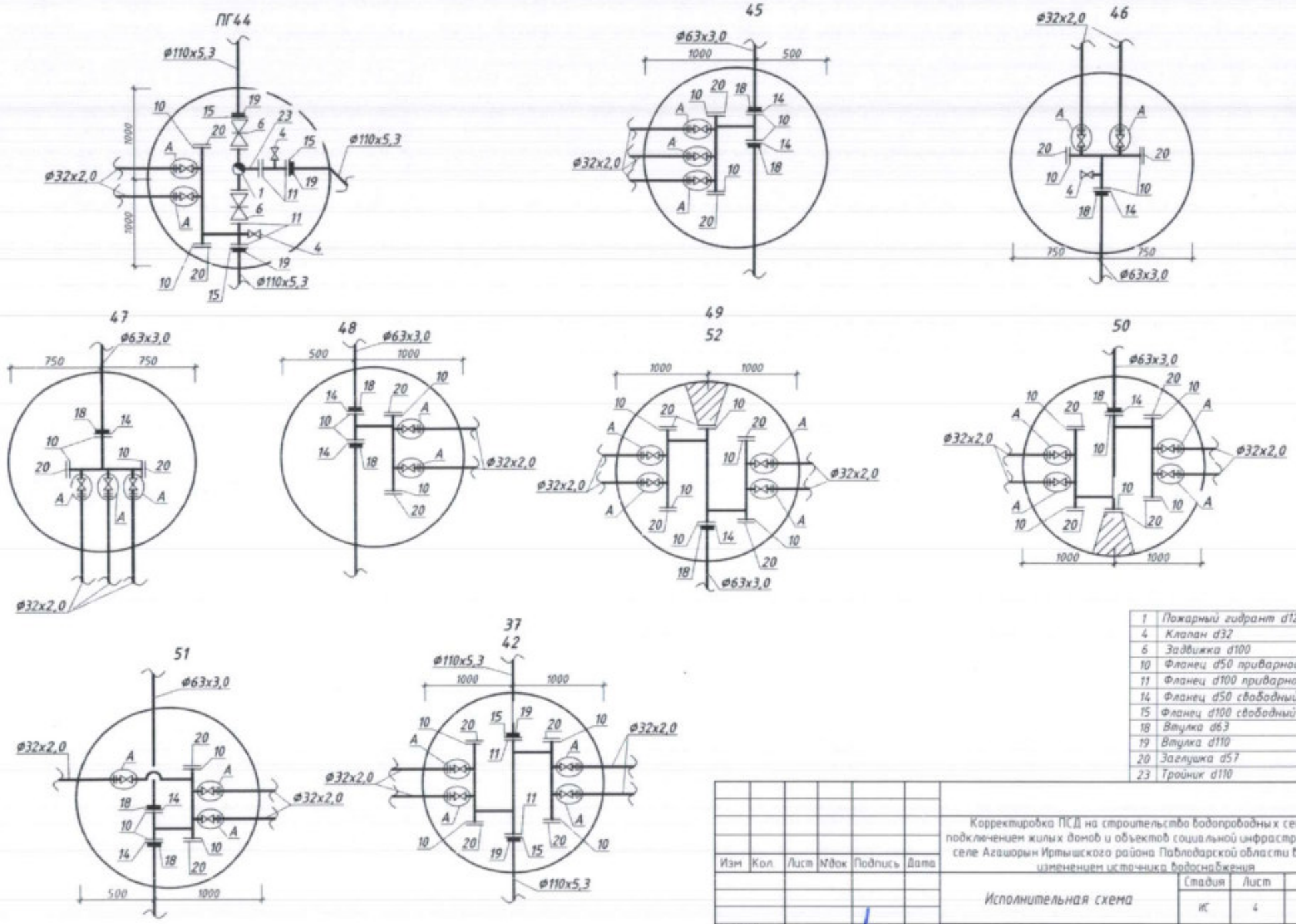

1	Пожарный гидрант d125	1 шт
4	Клапан d32	3 шт
6	Задвижка d100	2 шт
10	Фланец d50 приварной	35 шт
11	Фланец d100 приварной	6 шт
14	Фланец d50 свободный	10 шт
15	Фланец d100 свободный	5 шт
18	Втулка d63	10 шт
19	Втулка d110	5 шт
20	Заглушка d57	24 шт
23	Тройник d110	1 шт

Изм	Кол	Лист	Nдок	Подпись	Дата			
						Корректировка ПСД на строительство водопроводных сетей с подключением жилых домов и объектов социальной инфраструктуры в селе Агашорын Иртышского района Павлодарской области в связи с изменением источника водоснабжения		
						Исполнительная схема	Стадия	Лист	Листов
							ИС	4	4
Проверил						Горизонтальный разрез колодца	ТОО «Компания НурайСтрой»		
Нач.участка		Бойтогонбеков Б.							
Разраб.		Мульмибаева Н.							