Қазақстан Республикасы Индустрия және
Инфақұрылымдық Даму министрінің
2019 жылғы 9 тамыздағы № 632 бұйрығына
1-қосымша
Қазақстан Республикасы Инвестициялар және
Даму министрінің
2017 жылғы 24 сәуірдегі № 234 бұйрығымен
бекітілген
нысан

Объектіні пайдалануға қабылдау актісі

20<u>20</u> жылғы "<u>15</u>" <u>желтоқсан</u>

Тапсырыс беруші: **«Екібастұз қаласы әкімдігінің құрылыс бөлімі» мемлекеттік мекемесі, 141200, Екібастұз қаласы, Энергетиктер көшесі, 62, басшысы Газиз Исатаевич Оспанов**

жекетұлғаүшін - тегі, аты, әкесініңаты (болғанжағдайда), заңдытұлғаүшін - ұйымныңатауы, пошталықиндексі, облысы, қаласы, ауданы, елдімекені, көшеатауы, үй/ғимарат (стационарлықүй-жайлар) нөмірі

Сәйкестік туралы декларация (қосаберіледі) **« 15 » 12 2020 ж, «Компания Нурай Строй» ЖШС, Шығыс Қазақстан облысы, Өскемен қаласы, Мызы көшесі, 13-үй, 1В, 204-кеңсе, 2004 жылғы 18.12 № 14019281мемлекеттік лицензиясы басшысы Жанат Канатович Акмагамбетов**

декларациякүні, мердігер (басмердігер) ұйымның атауы, басшының тегі, аты, әкесінің аты (болған жағдайда), заңды мекенжайы

Құрылыс-монтаж жұмыстарының сапасы туралы қорытынды (қоса беріледі **2020ж. «15» 12 салынып жатқан кәсіпорындардың дирекциясы "СТРОЙИНТЕГРАЦИЯ" ЖШС, Талғат Кусаинович Шакаров 2019ж.26.07. №KZ67VJE00048267, Каирбек Анафинович Кажимуратов 2018ж.20.08. №KZ22VJE00040444**

Қорытынды күні, ұйымның атауы, техникалыққадағалаусарапшыларының тегі, аты, әкесініңаты (болғанжағдайда), аттестаттар №, алғанкүні

Орындалған жұмыстардың жобаға сәйкестігі туралы қорытынды (қоса беріледі) 2020ж "15" 12., "ПАВЛОДАРЭНЕРГОПРОЕКТ" ЖШС, жобаның бас инженері Галина Петровна Гангаева, 2013ж.11.09. №13015367 лицензия

қорытындыкүні, ұйымның атауы, авторлық қадағалау, сарапшыларының тегі, аты, әкесінің аты (болған жағдайда), аттестаттар №, алған күні, мердігердің (бас мердігердің)

пайдалануға қабылдауға ұсынған: **Екібастұз қаласының 25-шағын ауданының суық және ыстық сумен жабдықтау жүйесін қайта құру**

объектінің атауы, құрылыстың түрі (жаңадан салу, кеңейту, реконструкциялау, техникалық қайта жарақтандыру, жаңғырту, күрделі жөндеу), объектінің жауапкершілік деңгейі, техникалық және технологиялық күрделігі

Мекенжайы бойынша:**РҚ,Павлодар облысы, Экибастуз қаласы, шағынаудан 25**

(облыс, аудан, елдімекен, шағын аудан, орам, көше, үйдің (корпустың) нөмірі)

объектінінің атқарушылық техникалық құжаттамасының жиынтығын тексеріп, дайындығына тексеру жүргізе отырып және мыналарды:

1. Объектінің құрылысы:

1) 2018жылғы «22» маусым №609/6 жер учаскесіне құқықтар туындайтын, өзгертілетін немесе тоқтатылатын заңдық фактілердің (заңдық құрамдарының) басталғанын растайтын

құжат, оның ішінде шарттар, соттардың шешімдері, атқарушы органдардың құқықтық актілері, мұрагерлікке құқық туралы куәлік, меншік құқығымен жер учаскесіне иеленген немесе уақытша өтеулі жер пайдалану (жалдау) құқығын сатып алған мемлекеттік емес заңды тұлғаларды қайта ұйымдастыру кезіндегі табыстау актісі немесе бөлу балансы жер учаскесіне құқық белгілейтін құжат немесе қолданыстағы ғимараттардың үй-жайларын (жеке бөліктерін) қайта құру (қайта жоспарлау, қайта жабдықтау) туралы _____ 20___жылғы "___" _____ № _____ шешімі;

Шешім шығарған органның атауы

2) қызметті немесе белгілі біріс-қимылды жүзеге асыра бастағаны немесе

Тоқтатылғаны туралы хабарламаны қабылдау туралы талоны; «Павлодар облысының мемлекеттік сәулет-құрылыс бақылауы басқармасы» мемлекеттік мекемесі, 2019 ж.10.09. KZ28REA00144798

Хабарлама қабылдаған ұйымның атауы, талон берген күні

3) «Павлодарэнергопроект» ЖШС жобасының (жобалау-сметалық құжаттамасының) 2018ж.20.08 № 777-18, №EPVL-0093/18.

жобалау ұйымының атауы, жобаның нөмірі

«Екібастұз қаласы әкімдігінің құрылыс бөлімі» ММ 2018ж 24.08. №169 бұйрығымен бекітілген._____;

жобаны бекіткен (қайта бекіткен) Ұйымның атауы және бекіту күні

2. Құрылыс-монтаж жұмыстары мынадай мерзімде жүзеге асырылған:

жұмыстардың басталуы: **2019 жылғы қыркүйек,**;

айы, жылы

жұмыстардың аяқталуы: **2020 жылғы желтоқсан,**;

айы, жылы

құрылыстың ұзақтығы,: **8** ай

құрылысты ұйымдастыру нормасы бойынша немесе жобасы бойынша **8** ай;

нақты**15** ай;

3. Объектінің (кешеннің) мынадай негізгі техникалық-экономикалық көрсеткіштері бар (қуаттылық, өнімділік, өндірістік алаң, ұзындық, сыйымдылық, көлем, өткізу қабілеттілігі, тасымалдау қабілеттілігі, жұмыс орындарының саны және сол сияқты) барлық объектілер (тұрғын үйлерден басқа) бойынша (нысаналы өнімдерге немесе көрсетілетін қызметтердің негізгі түрлеріне сәйкес өлшем бірліктерімен толтырылады):

		Жоба бойынша		Нақты	
Қуаттылық, өнімділік және тағы басқа	Өлшем бірлігі	жалпы (бұрын қабылданғандарды ескере отырып)	Оның ішінде іске қосу кешені немесе кезегі	жалпы (бұрын қабылданғандарды ескере отырып)	Оның ішінде іске қосу кешені немесе кезегі
Өртке қарсы сумен жабдықтау жүйесінің	м	15072,5		15072,5	

жалпы ұзындығы					
Ыстық сумен жабдықтау желілерінің жалпы ұзындығы	м	3635,0		3635,0	
Бақылау құдықтары	дана	257		257	

4. Объект бойынша технологиялық және сәулет-құрылыс шешімдері мынадай деректермен сипатталады: Жұмыс жобасында шаруашылық-өртке қарсы су құбырының құрылысы қарастырылған. Қолданыстағы сумен жабдықтау, тұтынушыларды қосу схемаларын ескере отырып, трассасы бар шаруашылық-ауыз су құбырларының жерасты төсемі қабылданды. 25 шағын ауданды шаруашылық-ауыз сумен және өртке қарсы сумен жабдықтау көзі қалалық біріктірілген шаруашылық-өртке қарсы су құбыры болып табылады. Техникалық шарттарға сәйкес жобаланған сумен жабдықтауды қосу нүктелері. Қажет болған жағдайда қолданыстағы су құбыры желілеріне қосу орнында ажыратқыш арматурасы бар су құбыры құдықтары орнатылады. Жұмыс жобасында жеке тұрғын үйлерді қосу үшін құдықтар орнату, сондай-ақ жобалауға арналған тапсырмалар көзделеді, жұмыс жобасында су құбыры желілерін тұтынушылар учаскелерінің шекараларына жеткізу көзделген. Желідегі құдықтар жер асты суларының бетонға - сульфатқа төзімді цементке агрессивті қасиеттерін ескере отырып, темірбетон элементтерінен қабылданады. Құдықтардың қабырғалары арқылы полиэтилен құбырларының өту орындарында болат гильзалар көзделген, гильза мен құбыр арасындағы саңылау құдыққа ылғалдың түсуіне жол бермейтін серпімді материалмен бітеледі. Жер асты суларының жоғары тұруын ескере отырып, құдықтарды гидрооқшаулау қарастырылған.

негізгі материалдар мен конструкциялар, инженерлік және технологиялық жабдықтар бойынша оны орналастыру ерекшеліктері бойынша қысқаша техникалық сипаттамалар

5. Объектіде жобада көзделген, жеке сынақтан және кешенді байқаудан кейін оны қабылдау туралы актілерге сәйкес мөлшерде жабдық орнатылған;

6. Сыртқы инженерлік коммуникациялар (суық су және ыстық сумен жабдықтау, кәріз, жылумен жабдықтау, газбен жабдықтау, электрмен жабдықтау және байланыс) объектінің (ғимараттардың, құрылыстардың, үй-жайлардың) қалыпты пайдаланылуын қамтамасыз етеді және оларды қалалық пайдалану ұйымдары қабылдаған;

7. Бекітілген жоба (жобалау-сметалық құжаттама) бойынша сметалық құны:
барлығы **650 282,997** мың теңге, оның ішінде құрылыс-монтаж жұмыстары **608 556,683** мың теңге.

8. Пайдалануға қабылданатын негізгі қорлардың сметалық құны **571 276,502** мың теңге, оның ішінде: құрылыс-монтаж жұмыстары **547 701,015**мың теңге;

9. Объект бекітілген жобаға (жобалау-сметалық құжаттамаға) және сәулет, қала құрылысы және құрылыс саласындағы мемлекеттік нормативтік құжаттардың талаптарына сәйкес салынған.

ШЕШТІ: «**Екібастұз қаласының 25-шағын ауданының суық және ыстық сумен жабдықтау жүйесін қайта құру»** пайдалануға қабылдауды

объектінің (кешеннің) атауы

Тапсырыс беруші: **Газиз Исатаевич Оспанов**

_____

басшының тегі, аты, әкесінің аты (болған жағдайда), қолы, мөрдің орны (болған жағдайда)

Техникалық қадағалау **Каирбек Анафинович Кажимуратов**

_____

сарапшының тегі, аты, әкесінің аты (болған жағдайда), қолы, мөрдің орны (болған жағдайда)

Авторлық қадағалау **Галина Петровна Гангаева**

_____

сарапшының тегі, аты, әкесінің аты (болған жағдайда), қолы, мөрдің орны (болған жағдайда)

Мердігер (бас мердігер) **Жанат Канатович Акмагамбетов**

_____

басшының тегі, аты, әкесінің аты (болған жағдайда), қолы, мөрдің орны (болған жағдайда)

Объектіні пайдалануға
қабылдау актісіне
13-қосымша

нысан

Объектінің техникалық сипаттамасы (желілер, су тартқыштары, коллекторлар және тағы басқа)

№ р/н	Атауы	Өлшем бірлігі	Саны, ұзындығы	Ескертпе
1	2	3	4	5
Су құбыры				
1	Су тартқыштар (жалпы ұзындығы)	м	12085,7	
	1) болат құбырынан	м	23	
	2) шойын құбырынан	м	3450,2	
	3) асбестцемент құбырынан	м		
	4) темірбетон құбырынан	м		
	5) полиэтилен құбырынан	м	8612,5	
2	Таратқыш желі (жалпы ұзындығы)	м	6442	
	1) болат құбырынан	м		
	2) шойын құбырынан	м		
	3) асбестоцемент құбырынан	м		
	4) полиэтилен құбырынан	м	6442	
	5)	м		
3	Өзге құрылғылар			
	Байқау құдығы	дана	257	
	Ысырма d-50	дана	82	
	" d- 100	дана	41	
	" d- 150	дана	14	
	Бұрандалар d-25	дана	16	
	" d- 32	дана	58	
	" d- 40	дана	56	
	Бұрандалар d-25	дана	460	
	Клапан d-15	дана	460	
	Кран d-32	дана	65	
	" d-38	дана	2	
	" d-45	дана	7	
	" d-57	дана	1	
	Гидрант	дана	32	

Кәріз			
1	Коллекторлар (жалпы ұзындығы)	м	-
	1) керамика құбырларынан	м	-
	2) болат құбырларынан	м	-
	3) бетон құбырларынан	м	-
	4) асбестоцемент құбырларынан	м	-
	5) темірбетон құбырынан	м	-
	6)	м	-
	7)	м	-
2	Кәріз желісі (жалпы ұзындығы)	м	-
	1) керамика құбырларынан	м	-
	2) болат құбырларынан	м	-
	3) бетон құбырларынан	м	-
	4) асбестоцемент құбырларынан	м	-
	5) темірбетон құбырларынан	м	-
	6)	м	-
3	Байқау құдығы	дана	-
	Жеңсырық	дана	-

Құдықтың көлденең кескіні Масштабы1:50000	Құдықтың тік кескіні Масштабы1:50000
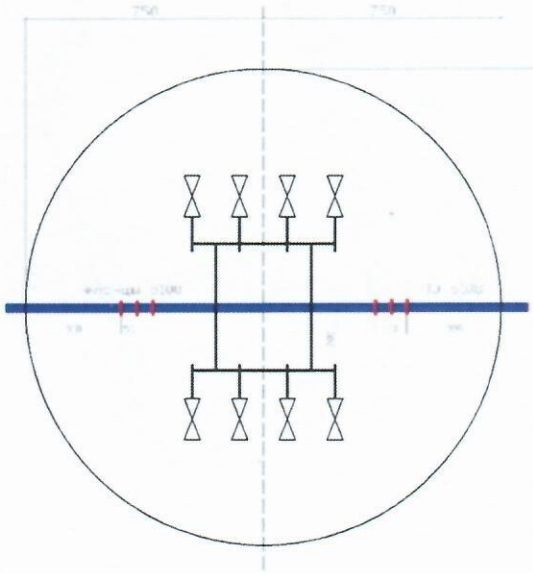	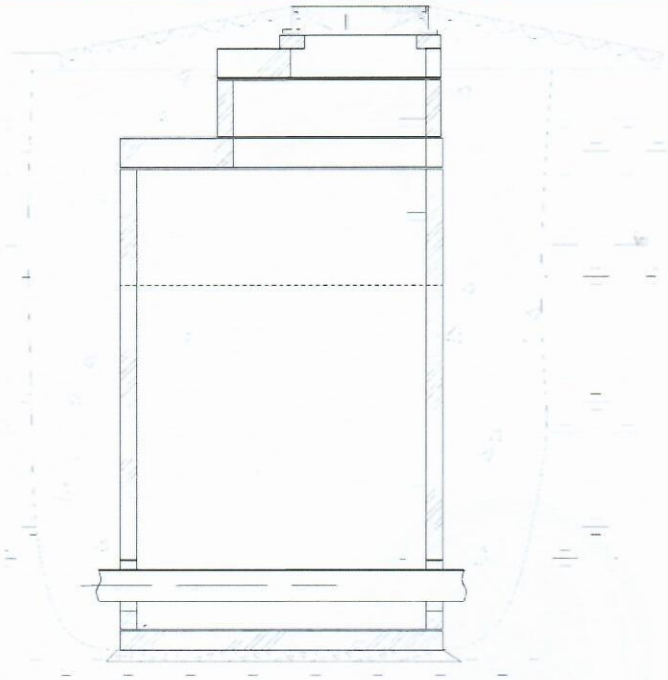

Бір құдықтың ерекшелігі

п/п	Атауы	Маркасы	Материалы	Диаметрі (мм) (өлшемдері)	Саны	Ескертпе
1	Түптің плита	ПН 20	Темірбетон	2000	1	
2	Қабырғалық сақина	КС 15.6	Темірбетон	1500	1	
3	Қабырғалық сақина	КС 15.9	Темірбетон	1500	2	
4	Еден плитасы	1ПП20-2	Темірбетон	2000	1	
5	Тірек сақина	КО6	Темірбетон	600	2	

Құдықты тұрақты бағдар-нүктесіне байлап қою сызбасы

Тапсырыс беруші **Газиз Исатаевич Оспанов**

басшынынтегі, аты, әкесінінаты (болғанжағдайда), колыМөрдінорны (болғанжағдайда)

Авторлық қадағалау **Галина Петровна Гангаева**

сарапшынынтегі, аты, әкесінінаты (болғанжағдайда), колыМөрдінорны (болғанжағдайда)

Приложение 1
к приказу Министра
индустрии и инфраструктурного развития
Республики Казахстан
от 9 августа 2019 года № 632

Утвержден
приказом Министра
по инвестициям и развитию
Республики Казахстан
от 24 апреля 2017 года № 234

форма

Акт приемки объекта в эксплуатацию

"15" декабря 2020 года

Заказчик: **ГУ «Отдел строительства акимата города Экибастуз», город Экибастуз, улица Энергетиктер, 62, руководитель Оспанов Газиз Исатаевич**

фамилия, имя, отчество (при наличии) – для физических лиц, наименование организации – для юридических лиц, почтовый индекс, область, город, район, населенный пункт, наименование улицы, номер дома/здания (стационарного помещения)

на основании:

Декларации о соответствии «15» 12 **2020 г., «Компания «НурайСтрой», Восточно-Казахстанская область, г. Усть-Каменогорск, улица Мызы, дом 13, нежилое помещение 1в, офис 204, гослицензия №14019281 от 18.12.2014г, Акмагамбетов Жанат Канатович**

дата декларации, наименование подрядной (генподрядной) организации, фамилия, имя, отчество (при наличии) руководителя, юридический адрес

Заключения о качестве строительно-монтажных работ (прилагается) «15» 12 **2020г., ТОО «Дирекция строящихся предприятий «СТРОЙИНТЕГРАЦИЯ», Шакаров Талгат Кусаинович №KZ67VJE00048267 от 26.07.2019 г., Кажимуратов Каирбек Анафинович №KZ22VJE00040444 от 20.08.2018 г.**

дата заключения, наименование организации, фамилия, имя, отчество (при наличии) экспертов технического надзора, № и дата получения аттестатов

Заключения о соответствии выполненных работ проекту (прилагается) «15» 12 **2020г., ТОО «ПАВЛОДАРЭНЕРГОПРОЕКТ», главный инженер проекта Гангаева Галина Петровна, лицензия №13015367 от 11.09.2013**

дата заключения, наименование организации, фамилия, имя, отчество (при наличии) экспертов авторского надзора, № и дата получения аттестатов

произведя осмотр готовности предъявленного подрядчиком (генеральным подрядчиком) к приемке в эксплуатацию объекта: «**Реконструкция системы холодного и горячего водоснабжения 25 микрорайона города Экибастуз»**

наименование объекта, вид строительства (новое, расширение, реконструкция, техническое перевооружение, модернизация, капитальный ремонт)

по адресу **РК, Павлодарская область, г.Экибастуз, 25 микрорайон**

(область, район, населенный пункт, микрорайон, квартал, улица, номер дома (корпуса)

проверив комплектность исполнительной технической документации подтверждает что:

1. Строительство объекта осуществлено на основании:

1) правоустанавливающего документа на земельный участок от "22" июня 2018 года № 609/6 документ, подтверждающий наступление юридических фактов (юридических составов), на основании которых возникают, изменяются или прекращаются права на земельный участок, в том числе договоры, решения судов, правовые акты исполнительных органов, свидетельство о праве на наследство, передаточный акт или разделительный баланс при реорганизации негосударственных юридических лиц, владеющих земельным участком на праве собственности или выкупивших право временного возмездного землепользования (аренды). либо решения о реконструкции (перепланировке, переоборудовании) помещений (отдельных частей) существующих зданий от "___"_____20___года№_____;

наименование органа вынесшего решение

2) талона о приеме уведомления о начале или прекращении осуществления деятельности или определенных действий **Государственное учреждение «Управление государственного архитектурно-строительного контроля Павлодарской области», 10.09.2019 г.KZ28REA00144798**

наименование органа принявшего уведомление, дата выдачи талона

3) проекта (проектно-сметной документации) **ТОО«Павлодарэнергопроект» № 777-18, №EPVL-0093/18 от 20.08.2018г.**

наименование проектной организации, номер проекта

утвержденного(й) **ГУ «Отдел строителства акимата города Экибастуза» №169 от 24.08.2018 года.**;

наименование организации утвердившей (переутвердившей) проекти дата утверждения

2. Строительно-монтажные работы осуществлены в сроки:

начало работ **сентябрь 2019 г.**;

месяц, год

окончание работ **декабрь 2020г.**;

месяц, год

при продолжительности строительства, месяц:**8**

по норме или по проекту организации строительства, месяц:**8**;

фактически, месяц:**15**;

3. Объект (комплекс) имеет следующие основные технико-экономические показатели (мощность, производительность, производственная площадь, протяженность, вместимость, объем, пропускная способность, провозная способность, число рабочих мест и тому подобное, заполняется по всем объектам (кроме жилых домов) в единицах измерения соответственно целевой продукции или основным видам услуг):

Мощность, производительность и так далее	Единица измерения	По проекту		Фактически	
		общая (с учетом ранее принятых)	в том числе пускового комплекса или очереди	общая (с учетом ранее принятых)	в том числе пускового комплекса или очереди
Общая протяженность хозяйственно-	м	15072,5		15072,5	

противопожарного водопровода					
Общая протяженность сетей горячего водоснабжения	м	3635,0		3635,0	
Смотровые колодцы	шт.	257		257	

4. Технологические и архитектурно-строительные решения по объекту характеризуются следующими данными: В рабочем проекте предусмотрено строительство хозяйственно-противопожарного водопровода. Принята подземная прокладка трубопроводов хозяйственно-питьевого водопровода с трассировкой, учитывающей существующие схемы водоснабжения, подключения потребителей. Источником хозяйственно-питьевого и противопожарного водоснабжения 25 микрорайона является городской объединенный хозяйственно-противопожарный водопровод. Точки подключения проектируемого водопровода, согласно Технических условий. При необходимости, в месте подключения к существующим сетям водопровода, устанавливаются водопроводные колодцы с отключающей арматурой. Рабочим проектом также предусматривается установка колодцев для подключения индивидуальных жилых домов, а также задания на проектирование, рабочим проектом предусмотрен подвод сетей водопровода к границам участков потребителей. Колодцы на сети приняты из сборных железобетонных элементов, учитывая агрессивные свойства грунтовых вод к бетону - на сульфатостойком цементе. В местах прохода полиэтиленовых труб через стенки колодцев предусмотрены стальные гильзы, зазор между гильзой и трубопроводом заделывается упругим эластичным материалом, предупреждающим попадание влаги внутрь колодца. Учитывая высокое стояние грунтовых вод, предусмотрена гидроизоляция колодцев.

краткие технические характеристики по особенностям его размещения, по основным материалам и конструкциям, инженерному и технологическому оборудованию

5. На объекте установлено предусмотренное проектом оборудование в количестве согласно актам о его приемке после индивидуального испытания и комплексного опробования;

6. Наружные инженерные коммуникации (холодное и горячее водоснабжение, канализация, теплоснабжение, газоснабжение, электроснабжение и связь) обеспечивают нормальную эксплуатацию объекта (здания, сооружения, помещения) и приняты городскими эксплуатационными организациями;

7. Сметная стоимость по утвержденному проекту (проектной-сметной документации): всего **650 282,997** тысяч тенге, в том числе:

строительно-монтажных работ **608 556,683** тысяч тенге,

8. Сметная стоимость основных фондов, принимаемых в эксплуатацию **571 246,502** тысяч тенге, в том числе:

стоимость строительно-монтажных работ **547 701,015** тысяч тенге;

9. Объект построен в соответствии с утвержденным проектом (проектно-сметной документацией) и требованиями государственных нормативных документов в области архитектуры, градостроительства и строительства.

РЕШИЛИ: **«Реконструкция системы холодного и горячего водоснабжения 25 микрорайона города Экибастуз»**
наименование объекта (комплекса)

принять в эксплуатацию.

Заказчик**: Оспанов Газиз Исатаевич**
фамилия, имя, отчество (при наличии), подпись руководителя Место печати (при наличии)

Технический надзор: **Кажимуратов Каирбек Анафинович**
фамилия, имя, отчество (при наличии), подпись эксперта Место печати (при наличии)

Авторский надзор: **Гангаева Галина Петровна**
фамилия, имя, отчество (при наличии), подпись эксперта Место печати (при наличии)

Генеральный подрядчик: **Акмагамбетов Жанат Канатович**
фамилия, имя, отчество (при наличии), подпись руководителя Место печати (при наличи8и)

Приложение 13
к акту приемки объекта
в эксплуатацию

форма

Технические характеристики объекта
(сети, водоводы, коллекторы и тому подобное)

№ п/п	Наименование	Единицы измерения	Количество, протяженность	Примечание
1	2	3	4	5
Водопровод				
1	Водоводы (общая протяженность)	м	12085,7	
	1) из стальных труб	м	23	
	2) из полиэтиленовых с греющим кабелем	м	3450,2	
	3) из асбестоцементных труб	м		
	4) из железобетонных труб	м		
	5) из полиэтиленовых труб	м	8612,5	
2	Распределительная сеть (общая протяженность)	м	6442	
	1) из стальных труб	м		
	2) из чугунных труб	м		
	3) из асбестоцементных труб	м		
	4) из полиэтиленовых труб	м	6442	
3	Прочие устройства			
	Смотровой колодец	шт	257	
	Задвижка d-50	шт	82	
	" d-100	шт	41	
	" d-150	шт	14	
	Вентили d-25	шт	16	
	" d-32	шт	58	
	" d-40	шт	56	
	" d-25	шт	460	
	Клапан d-15	шт	460	
	Кран d-32	шт	65	
	" d-38	шт	2	
	" d-45	шт	7	
	" d-57	шт	1	
	Гидрант	шт	32	
Канализация				
1	Коллекторы (общая протяженность)	м	-	
	1) из керамических труб	м	-	
	2) из чугунных труб	м	-	
	3) из бетонных труб	м	-	

	4) из асбестоцементных труб	м	-	
	5) из железобетонных труб	м	-	
2	Канализационная сеть (общая протяженность)	м	-	
	1) из керамических труб	м	-	
	2) из чугунных труб	м	-	
	3) из бетонных труб	м	-	
	4) из асбестоцементных труб	м	-	
	5) из железобетонных труб	м	-	
3	Смотровой колодец	шт	-	
	Выпуск	шт	-	

Горизонтальный разрез колодца	Вертикальный разрез колодца
Масштаб 1:50000	Масштаб 1:50000
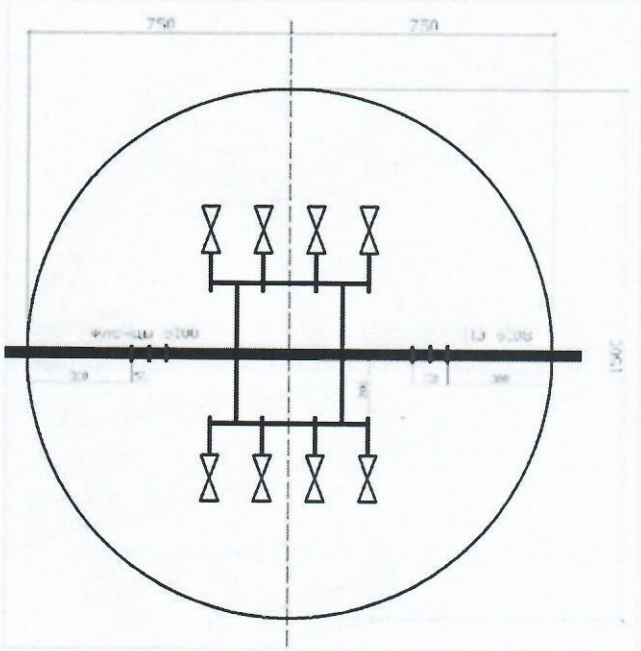	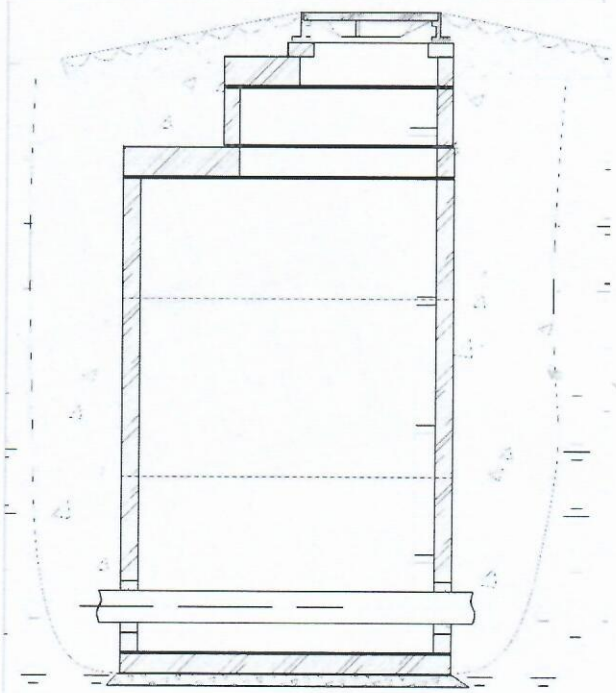

Спецификация на 1 колодец

№ п/п	Наименование	Марка	Материал	Диаметр (мм) (размеры)	Количество	Примечание
1	Плита днища	ПН 20	Железобетон	2000	1	
2	Кольцо стеновое	КС 15.6	Железобетон	1500	1	
3	Кольцо стеновое	КС 15.9	Железобетон	1500	2	
4	Плита перекрытия	1ПП20-2	Железобетон	2000	1	
5	Опорное кольцо	КО6	Железобетон	600	2	

Схема привязки колодца к постоянным точкам-ориентирам

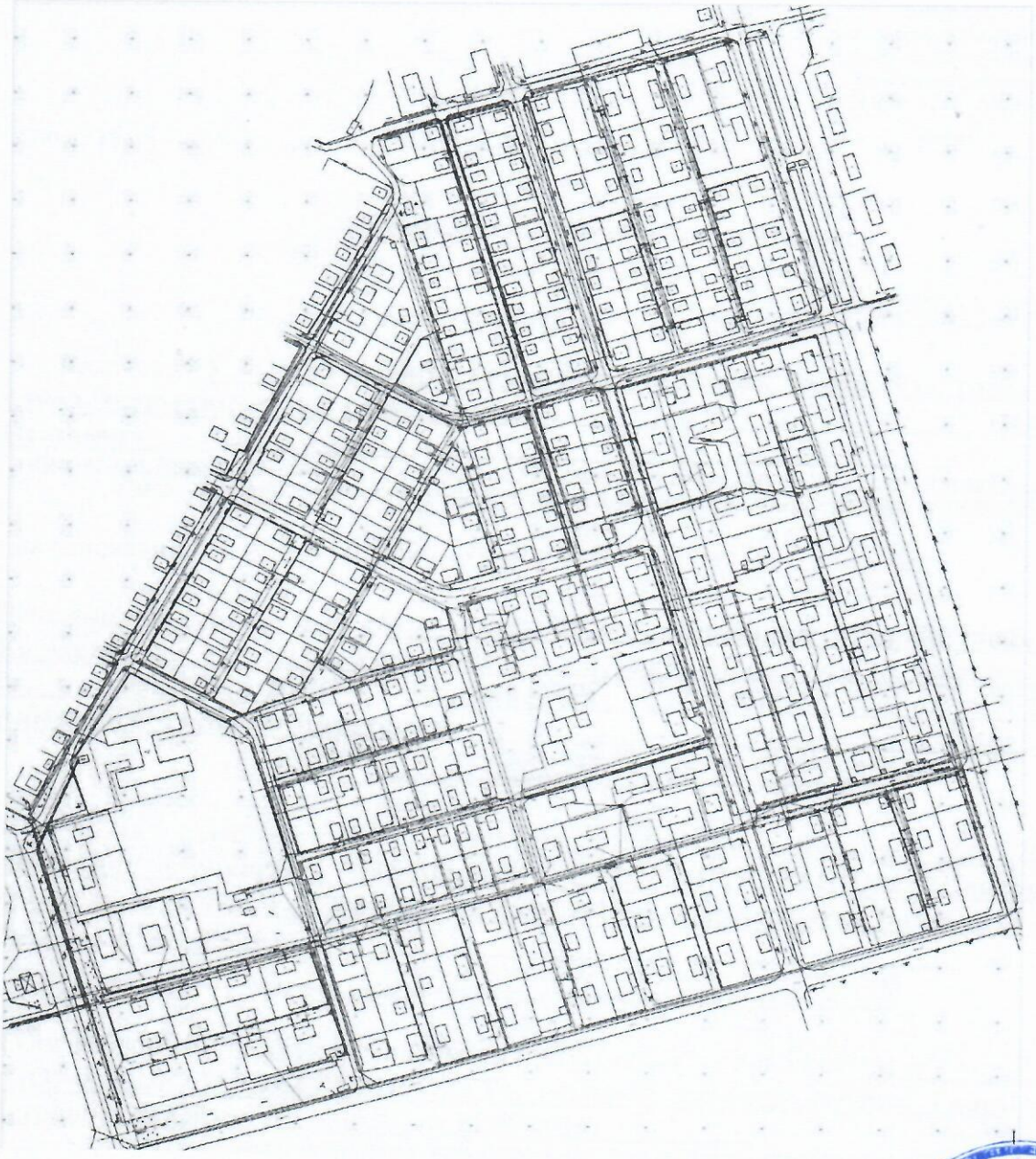

Заказчик: **Оспанов Газиз Исатаевич**

фамилия, имя, отчество (при наличии), подпись руководителя Место печати (при наличии)

Авторский надзор: **Гангаева Галина Петровна**

фамилия, имя, отчество (при наличии), подпись эксперта Место печати (при наличии)