РЕСПУБЛИКА КАЗАХСТАН
Товарищество с ограниченной ответственностью
«КОРПОРАЦИЯ «АСЫЛ-СТРОЙ»
Лицензия: 17 ГСЛ №14013440 от 30.05.2019 г.

Заказ: *20-2019*
Заказчик*: КГКП Ясли-сад №1 «Сәби әлемі» ГУ «Городской отдел образования»*

РАБОЧИЙ ПРОЕКТ

«Капитальный ремонт здания КГКП Ясли-сада №1 «Сәби әлемі» расположенного по адресу Авангард 73А в городе Атырау, Атырауской области»

АЛЬБОМ 2

Архитектурно-строительная часть

Шымкент – 2021 г.

РЕСПУБЛИКА КАЗАХСТАН
Товарищество с ограниченной ответственностью
«КОРПОРАЦИЯ «АСЫЛ-СТРОЙ»
Лицензия: 17 ГСЛ №14013440 от 30.05.2019 г.

Заказ: *20-2019*
Заказчик: *КГКП Ясли-сад №1 «Сәби әлемі» ГУ «Городской отдел образования»*

РАБОЧИЙ ПРОЕКТ

«Капитальный ремонт здания КГКП Ясли-сада №1 «Сәби әлемі» расположенного по адресу Авангард 73А в городе Атырау, Атырауской области»

АЛЬБОМ 2

Архитектурно-строительная часть

Директор **Доспаева Ж.**

Главный инженер проекта **Кучкинбаев К.**

Шымкент – 2021 г.

Ведомость рабочих чертежей основного комплекта (начало)

Лист	Наименование	Примечание
1	Общие данные (начало)	
2	Общие данные (продолжение)	
3	Общие данные (продолжение)	
4	Общие данные (окончание)	
5	Фасад в осях 1-18. Фасад в осях 18-1. (Обмерочный чертеж)	
6	Фасад в осях Ж-А. Фасад в осях А-Ж. (Обмерочный чертеж)	
7	Фасад в осях 13/2-17/1. Фасад в осях 17/1-13/2. Фасад в осях М-Г. Фасад в осях Г-М.(Обмерочный чертеж)	
8	План подвала в осях 1-18; А-Ж (Обмерочный чертеж)(Демонтажные работы)	
9	План подвала в осях 13/2 -17/1; Г-К; (Обмерочный чертеж)(Демонтажные работы)	
10	План первого этажа в осях 1-18; А-Ж (Обмерочный чертеж)(Демонтажные работы)	
11	План второго этажа в осях 1-18; А-Ж. (Обмерочный чертеж)(Демонтажные работы)	
12	План первого этажа в осях 13/2 -17/1; Г-К; переход (Обмерочный чертеж)(Демонтажные работы)	
13	План второго этажа в осях 13/2 -17/1; Г-К (Обмерочный чертеж)(Демонтажные работы)	
14	Разрез 1-1. Разрез 2-2. Разрез 3-3. (Обмерочный чертеж) (Демонтажные работы)	
15	План кровли. (Обмерочный чертеж)	
16	Ведомости элементов заполнения оконных и дверных блоков. (Демонтажные работы)	
17	Экспликация полов первого этажа в осях 1-18; А-Ж (Демонтажные работы)	
18	Экспликация полов второго этажа в осях 1-18; А-Ж (Демонтажные работы)	
19	Экспликация полов первого этажа в осях 13/2-17/1; Ж-М (Демонтажные работы)	
20	Экспликация полов второго этажа в осях 13/2-17/1; Ж-М (Демонтажные работы)	
21	Ведомость демонтажных работ	
22	Фасад в осях 1-18. Фасад в осях 18-1. (Ремонтные работы)	
23	Фасад в осях Ж-А. Фасад в осях А-Ж. (Ремонтные работы)	

Ведомость рабочих чертежей основного комплекта (продолжение)

Лист	Наименование	Примечание
24	Фасад в осях 13/2-17/1. Фасад в осях 17/1-13/2. Фасад в осях М-Г. Фасад в осях Г-М.(Ремонтные работы)	
25	План подвала в осях 1-18; А-Ж (Ремонтные работы)	
26	План подвала в осях 13/2 -17/1; Г-К. (Ремонтные работы)	
27	План первого этажа в осях 1-18; А-Ж. (Ремонтные работы)	
28	План второго этажа в осях 1-18; А-Ж. (Ремонтные работы)	
29	Ведомость отделки 1,2-этажей в осях 1-18; А-Ж	
30	План первого этажа в осях 13/2 -17/1; Ж-М; переход (Ремонтные работы)	
31	План второго этажа в осях 13/2 -17/1; Ж-М. (Ремонтные работы)	
32	Ведомость отделки 1,2-этажей в осях13/2 -17/1; Ж-М	
33	Разрез 1-1. Разрез 2-2. Разрез 3-3. (Ремонтные работы)	
34	Ведомости элементов заполнения оконных и дверных блоков. (Ремонтные работы)	
35	Схемы элементов заполнения оконных блоков	
36	Витраж Ви-1. Ведомость витража из ПВХ. Спецификация дверных блоков в витраже	
37	Экспликация полов первого этажа в осях 1-18; А-Ж (Ремонтные работы)	
38	Экспликация полов второго этажа в осях 1-18; А-Ж. (Ремонтные работы)	
39	Экспликация полов первого этажа в осях 13/2-17/1; Ж-М. (Ремонтные работы)	
40	Экспликация полов второго этажа в осях 13/2-17/1; Ж-М. (Ремонтные работы)	
41	План кровли. (Ремонтные работы)	
42	План продухов на отм.+6,920. (Ремонтные работы)	
43	План продухов на отм.+3,620; +6,920. (Ремонтные работы)	
44	Металлические решётки Вр-1 Спецификация на металлические изделия	
45	Спецификация к схемам расположения продухов и обвязочного пояса	
46	План раскладки деревянных конструкций кровли. (Ремонтные работы)	
47	План раскладки деревянных конструкций кровли. (Ремонтные работы)	
48	Разрез 1-1. Разрез 2-2. Разрез 3-3. (Ремонтные работы)	
49	Спецификация элементов кровли	
50	Устройство организованного водостока кровли (Ремонтные работы)	
51	Слуховое окно СО-1. Лестница к слуховому окну. Спецификация на слуховое окно и лестницу Л-1	
52	Крыльца Кр-1,2,3. Разрезы 1-1,2-2,3-3. Спецификация конструктивных элементов на крыльца Кр-1,2,3	
53	Пандус. Схема расположения металлических конструкций козырька над крыльцом Кр-1. Стойка Ст-1, Ст-2. Ферма Фм-1. Разрез 1-1. Спецификация конструктивных элементов на крыльцо Кр-1	
54	Узлы А, Б, В. Сечения 1-1,2-2,а-а,б-б	

Ведомость рабочих чертежей основного комплекта (окончание)

Лист	Наименование	Примечание
55	Козырек КВ -1. Разрез 1 - 1. Спецификация конструктивных элементов на козырек КВ-1	
56	Пожарная лестница ПЛ-1. Разрезы 1-1, 2-2, 3-3.	
57	Схема расположения фундаментов. План балок и косоуров Узлы "А", "Б". ЗД-1, ЗД-2. Косоуры ЛК-1, Лк-2. Спецификация к пожарной лестнице.	
58	Ведомость объемов работ. (Ремонтные работы)	
59	Фасад 1-4. План кровли. План расположения колонн, балок и прогонов. План фундаметов	
60	Монолитный фундамент Фм-1. Разрез 1-1. Разрез 2-2. Сеч.а-а,б-б,в-в	
61	Узлы Б, В. Спецификация конструктивных материалов	
62	Узел Г. Калитка. Шарнир Ш-1. Спецификация конструктивных материалов	
63	Ограждение территории. Стойка Ст-1	
64	Спецификация конструктивных элементов	

Основные технико-экономические показатели лит.А

№ п/п	Наименование	Ед. изм.	Показатель
1	Площадь застройки	м2	1297,17
2	Общая площадь	м2	3080,15
3	Полезная площадь	м2	2956,92
4	Расчетная площадь	м2	2787,29
5	Строительный объем здания	м3	10524,86
	в т.ч. ниже 0,000	м3	2871,55

Основные технико-экономические показатели лит.А1

№ п/п	Наименование	Ед. изм.	Показатель
1	Площадь застройки	м2	592,91
2	Общая площадь	м2	1388,72
3	Полезная площадь	м2	1349,26
4	Расчетная площадь	м2	1208,81
5	Строительный объем здания	м3	4851,05
	в т.ч. ниже 0,000	м3	1053,72

Блокировка зданий

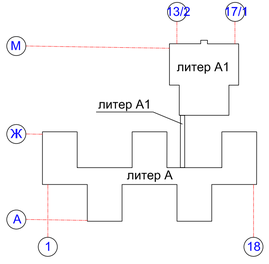

СОСТАВ ПРОЕКТА

№ альбомов	Наименование	Примечание
Том I	Пояснительная записка	
Том II	ОВОС	
Том III	Техническое заключение	
Том IV	Проект организации строительства	
Том V	Энергетический паспорт	
Том VI	Паспорт проекта	
Том VII Альбом 1	Генплан и внешние сети	
Том VII Альбом 2	Архитектурно - строительная часть	
Том VII Альбом 3	Сантехническая часть Электротехническая часть	
Том VIII	Сметная документация	

Ведомость ссылочных и прилагаемых документов

Обозначение	Наименование	Примечание
СП РК 3.02-110-2012	«Дошкольные объекты образования»	
СП РК 3.06-101-2012	"Проектирование зданий и сооружений с учетом доступности для маломобильных групп населения. Общие положения".	
СП РК 3.02-107-2014	"Общественные здания и сооружения"	
СН РК 3.02-07-2014	"Общественные здания и сооружения"	
СП РК 2.02-101-2014	"Пожарная безопасность зданий и сооружений"	
СН РК 2.01-01-2013	"Защита строительных конструкций от коррозий"	
СП РК 3.02-137-2013	"Крыши и кровли"	
ГОСТ 30970-2014	Блоки дверные из поливинилхлоридных профилей.	
ГОСТ 30970-2014	Блоки дверные из поливинилхлоридных профилей.	
	Общие технические условия	
ГОСТ 30674-99*	Блоки оконные из поливинилхлоридных профилей.	
	Общие технические условия	

Рабочий проект "Капитальный ремонт здания КГКП Ясли-сада №1 «Сәби әлемі» расположенного по адресу Авангард 73А в городе Атырау, Атырауской области" разработан в соответствии с действующими на территории Республики Казахстан нормами и правилами и предусматривает мероприятия, обеспечивающие взрыво- и пожаробезопасность, исключающие вредные воздействия на окружающую среду и воздушный бассейн, а также предупреждающие чрезвычайные ситуации природного и технического характера.

Главный инженер проекта_____Кучкинбаев К.

Согласовано

часть ОВ	Комаров	
часть ВК	Меркова	
часть ЭП	Абиндежов	

Взам инв. N

Подпись и дата

Инв. N подл.

Изм.	Кол.	Лист	№ док.	Подпись.	Дата

20-2019-АС

«Капитальный ремонт здания КГКП Ясли-сада №1 «Сәби әлемі» расположенного по адресу Авангард 73А в городе Атырау, Атырауской области»

Проверил	Плотникова	
Разработал	Атамбаев	
Н.контроль	Доспаева	

Детский сад

Стадия	Лист	Листов
РП	1	

Общие данные (начало)

ТОО "Корпорация Асыл-Строй" г. Шымкент-2021г.

Общие сведения

Рабоий проект "Капитальный ремонт здания КГКП Ясли-сада №1 «Сәби әлемі» расположенного по адресу Авангард 73А в городе Атырау, Атырауской области" разработан на основании следующих документов:

- задания на проектирование;
- технического обследования.

Степень огнестойкости - II
Класс ответственности - II
Уровень ответственности - II (нормальный) технически сложный (согласно Приказа Министра национальной экономики Республики Казахстан от 28 февраля 2015 года № 165 «Об утверждении Правил определения общего порядка отнесения зданий и сооружений к технически и (или) технологически сложным объектам» (с изменениями на 20.12.2016 г.);
Класс здания по функциональной пожарной опасности - Ф4.1 (согласно приложение 1. Технический регламент "Общие требования к пожарной безопасности")
Класс по конструктивной пожарной опасности здания - С1(согласно приложение 1. Технический регламент "Общие требования к пожарной безопасности")

Характеристика района строительства

г.Атырау расположен в IV-Г климатическом районе, характеризующемся следующими показателями:

В геоморфологическом отношении территория приручена к поверхности аккумулятивной равнины Прикаспийской низменности с общим уклоном в сторону каспийского моря. Изучаемая территория расположена в зоне полупустынь, климат района отличается резкой континентальностью, аридностью, проявляющейся в больших годовых и суточных амплитудах температуры воздуха и неустойчивостью климатических покозателей во времени (из год в год). Природно - климатические характеристики:

Среднемесечная температура января - минус 7,5°С, июля - плюс 24,4°С.
Среднегодовая скорость ветра 4,6м/сек.
-температура наиболее холодных суток - 24,9°С
-преобладающее направление ветра в декабре - феврале - восточное;
-ветровой район - IV (СП РК 2.04-01-2017)
-нормативная ветровая нагрузка - 0,77 кн/м2
-снеговой район - I (НТП РК 01-01-3.1 (4.1)-2017)
-нормативная снеговая нагрузка - 0,5 кн/м2
нормативная глубина промерзания - 123 см

Общие данные

Настоящим проектом предусмотрен капитальный ремонт здания детского сада ГККП "Авторская дошкольная гимназия №1" в г.Атырау мкр.Авангард 3, 73А.

В связи с отсутствием проектной документации специалистами ТОО "Корпорация Асыл-Строй" выполнены обмерочные работы здания детского сада.

На время обследования здания несущие конструкции находятся в удовлетворительном состоянии. Деформаций в конструкциях не наблюдается, что позволяет произвести капитальный ремонт.

При обследовании технического состояния использованы следующие технические нормативы:
-СН РК 1.04-01-2002 «Инструкция о составе, порядке разработки, согласования и утверждения проектно-сметной документации на капитальный ремонт жилых зданий»;
-СН РК 1-04-04-2002 «Обследование и оценка технического состояния зданий и сооружений»;
-РДС РК 1.04-07-2002 «Правила оценки физического износа зданий и сооружений».
- СН 04-26-2004 «Реконструкция, капитальный и текущий ремонт жилых зданий и объектов коммунального и соц. культурного назначения».

Рабочая документация, по которой были построены здания, не обнаружена.
Год строительства здания- 1977 год.

Обследование технического состояния здания детского сада

Обследуемое здание детского сада построено и введено в эксплуатацию в 1977 году. Здание нежилое, в данный момент в эксплуатации.
Объект представляет собой двухэтажное, с техподпольем, с чердачной крышей в плане с размерами в осях 72,0 х 30,30 м; 18,07 х 2,10 м; 23,52 х 24,30 м.
Высота помещений от пола до потолка 3,0 м. Высота цоколя 0,5 м.

Связь между этажами осуществляется посредством лестничной клетки.
Детский сад рассчитан на 400 мест. Количество групп - 15.
Младшая группа (от 2 до 3 лет) - 2 группы.
Средняя группа (от 3 до 4 лет) - 4 группы;
Старшая группа (от 4 до 5 лет) - 4 группы;
Группа предшкольной подготовки (от 5 до 6 лет) - 5 групп.

- электроснабжение от городских сетей;
- водоснабжение от городских сетей;
- отопление от городских сетей;
- канализация от городских сетей.

Конструктивная схема здания жесткая, несущими продольными и поперечными стенами из керамического кирпича. Пространственная жесткость здания обеспечивается совместной работой стен из кирпича. Конструкции перекрытий и покрытия из сборных многопустотных плит, замоноличенных между собой.

						20-2019-АС		
						«Капитальный ремонт здания КГКП Ясли-сада №1 «Сәби әлемі» расположенного по адресу Авангард 73А в городе Атырау, Атырауской области»		
Изм.	Кол.	Лист.	№ док.	Подпись.	Дата			
Проверил		Плотникова				Детский сад	Стадия	Лист	Листов
Разработал		Атамбаев					РП	2	
Н.контроль		Доспаева				Общие данные (продолжение)	ТОО "Корпорация Асыл-Строй" г. Шымкент-2021г.		

Взам инв. N
Подпись и дата
Инв. N подл.

- фундаменты -ФБС сборные ж/б;
- стены из кирпича, наружные стены толщ. 510 мм, внутренние стены толщ. 380 мм, перегородки кирпичные толщ. 120 мм;
- междуэтажные и чердачное перекрытия из многопустотных железобетонных плит толщ. 220мм;
- лестничные марши и площадки - из железобетонных конструкций;
- крыша чердачная из деревянных конструкции;
- кровля из асбестоцементных листов по деревянной обрешетке;
- водосток - неорганизованный;
- теплоизоляционный слой стен - не имеется.
- оконные блоки из ПВХ;
- витражи - из ПВХ;
- дверные блоки - деревянные;
- полы - дощатые, из напольных керамических плит;
- внутренняя отделка улучшенная штукатурка поверх покраска водоэмульсионной покраской, в санузлах керамическая плитка;
- наружная отделка - облицовочный кирпич;
- перемычки - сборные ж/б.
- отмостка по периметру - бетонная.

В целом по объемно-планировочным и конструктивным решением строительство рассматриваемого здания соответствует основным требованиям действующих строительных норм.

Принятые проектные решения для капитального ремонта

- устройство защитного слоя внутренних стен подвала гидрофобинизирующим составом;
- устройство защитного слоя цоколя горячим битумом;
- покраска ограждений площадок и лестничных маршей;
- капитальный ремонт фасадной и цокольной части зданий.Утепление стен с последующей декоративной штукатуркой и покраской;
- ремонт стен, перегородок и потолка внутри зданий с подготовкой поверхности и дальнейшей покраской;
- полная замена кровли из асбестоцементных листов по деревянным несущим конструкциям на кровлю из металлочерепицы;
- устройство металлического ограждения кровли;
- устройство организованного водоотвода кровли;
- полная замена бетонных полов с гидроизоляцией;
- полная замена керамических полов и плинтусов;
- полная замена полов с покрытием из линолеума;
- устройство теплых полов с покрытием из ламинита;
- устройство деревянных полов;
- устройство полов из керамогранита;
- полная замена оконных блоков из ПВХ;
- полная замена деревянных дверных блоков;
- полная замена витражей из ПВХ;
- полная замена всех крылец, кроме крыльца главного входа (замена покрытия);
- устройство пандуса главного входа для МГН;
- устройство козырьков над входными наружными дверями;
- замена наружных металлических пожарных лестниц;
- полная замена отмостки здания с соблюдением уклона;
- полная замена системы отопления;
- полная замена системы водоснабжения и канализации, раковин и унитазов.
- замена осветительных щитков, установочных изделий светотехнических установок, электропроводки осветительного и силового оборудования;
- устройство системы пожарной сигнализации.

Взам инв. N | Подпись и дата | Инв. N подл.

Изм.	Кол.	Лист.	№ док.	Подпись.	Дата	20-2019-АС		
						«Капитальный ремонт здания КГКП Ясли-сада №1 «Сәби әлемі» расположенного по адресу Авангард 73А в городе Атырау, Атырауской области»		
Проверил		Плотникова				Детский сад	Стадия: РП	Лист: 3 / Листов
Разработал		Атамбаев				Общие данные (продолжение)	ТОО "Корпорация Асыл-Строй" г. Шымкент-2021г.	
Н.контроль		Доспаева						

Противопожарные мероприятия

Степень огнестойкости здания - II.
Противопожарные мероприятия запроектированы в соответствии с требованиями СП РК 2.02-101-2014 "Пожарная безопасность зданий и сооружений",СН РК 3.02-07-2014 " Общественные здания и сооружения",
СН РК 3.01-01-2013 " Градостроительство. Планировка и застройка городских и сельских поселений".

Планировка помещений и пути эвакуации решены в соответствии с требованиями действующих норм. Отделочные материалы, применяемые в проекте, делжны иметь сертификат качества и в обязательном порядке согласованы с " Госпожинспекцией" и " Сан-эпидстанцией".Все деревянные конструкции и элементы подлежат антисептированию и окраске влагостойким антипиреновым составом в соответствии с требованиями действующих норм.
К зданию обеспечен подъезд пожарных машин.

Безопасность здания обеспечивается комплексом мероприятий, принятых на основании требований действующих норм, а также планировочными решениями, предусматривающими беспрепятственную эвакуацию людей в случае пожара, а именно:
- наличие эвакуационных выходов на нормативных расстояниях от рабочих мест;
- все помещения полностью обеспечиваются путями эвакуации и эвакуационными выходами;
- применение в конструкции стен и кровли негорючих утеплителей;
- приборами для самозакрывания и уплотнениями в притворах.

Проект установки дверей выполнен согласно СП РК 2.02-101-2014.

Антикоррозионные мероприятия

Проектом предусмотрены мероприятия по защите строительных конструкций от коррозии в соответствии с требованиями
СН РК 2.01-01-2013 "Защита строительных конструкций от коррозии".
Окраску металлических конструкций производить масляной краской за 2 раза по слою грунтовки.
Все деревянные элементы и изделия подлежат антисептированию.

						20-2019-АС
						«Капитальный ремонт здания КГКП Ясли-сада №1 «Сәби әлемі» расположенного по адресу Авангард 73А в городе Атырау, Атырауской области»
Изм.	Кол.	Лист.	№ док.	Подпись.	Дата	
Проверил		Плотникова				Детский сад
Разработал		Атамбаев				Общие данные (окончание)
Н.контроль		Доспаева				

Стадия	Лист	Листов
РП	4	

ТОО "Корпорация Асыл-Строй" г. Шымкент-2021г.

Взам инв. N
Подпись и дата
Инв. N подл.

Фасад в осях 1-18

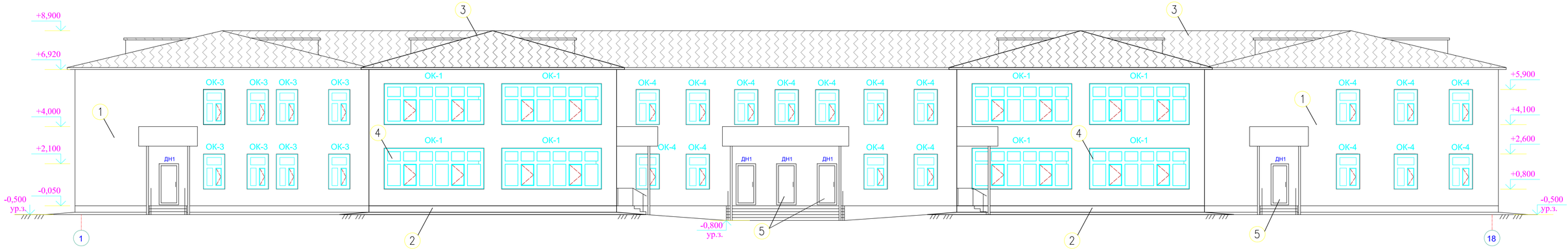

Фасад в осях 18-1

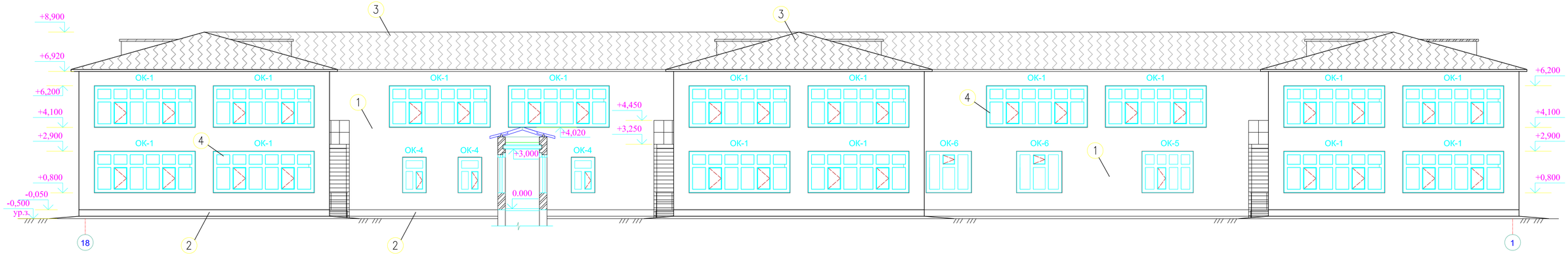

1. Данный лист см. совместно с листами АС - 9,10,11,12,13,14.

Ведомость отделки фасадов

Поз	Наименование	Вид отделки	Цветовое решение
1	Наружные стены	Отделка фасадов облицовочным кирпичом	Светлые тона
2	Цоколь	Цементно-песчаная штукатурка с последующим покрытием битумным лаком (Кузбасс-лак)	Темные тона
3	Кровля	Абестоцементные листы	Светлые тона
4	Окна	ПВХ	Светлые тона
5	Наружные двери	Металлические	Темные тона

Изм.	Кол.	Лист	№ док.	Подпись.	Дата
Проверил		Плотникова			
Разработал		Атамбаев			
Н.контроль		Доспаева			

20-2019-АС

«Капитальный ремонт здания КГКП Ясли-сада №1 «Сәби әлемі» расположенного по адресу Авангард 73А в городе Атырау, Атырауской области»

Детский сад

Стадия	Лист	Листов
РП	5	

Фасад в осях 1-18. Фасад в осях 18-1. (Обмерочный чертеж)

ТОО "Корпорация Асыл-Строй" г. Шымкент-2021г.

Взам инв. N | Подпись и дата | Инв. N подл.

Фасад в осях Ж-А

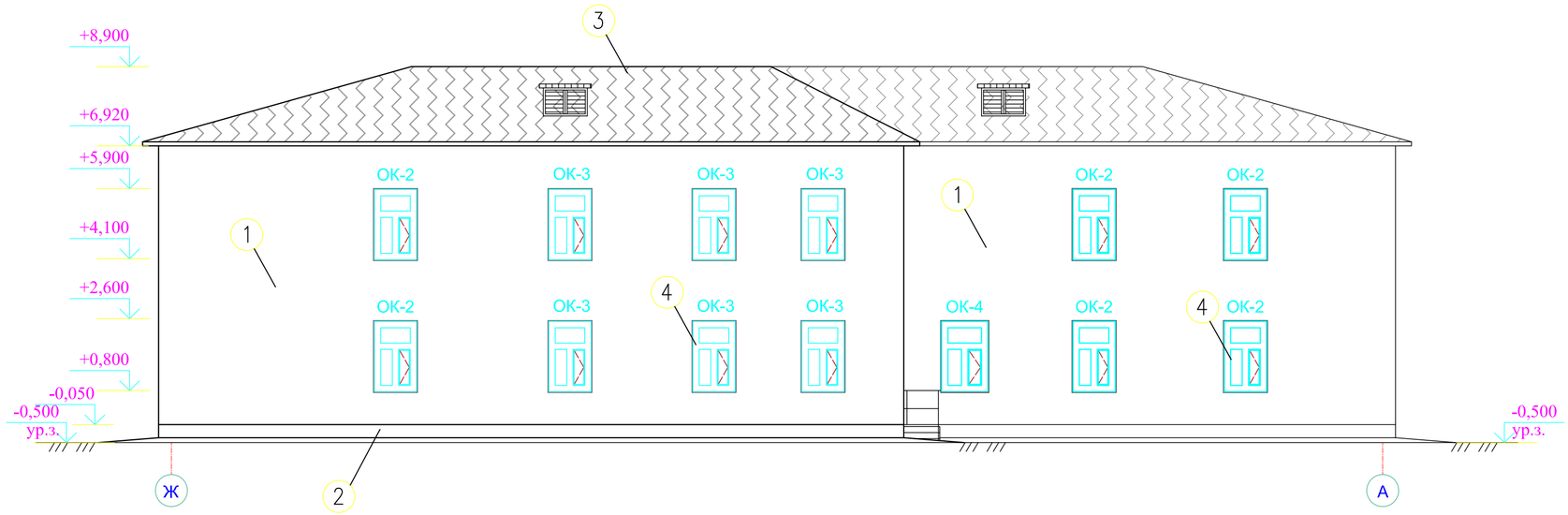

Фасад в осях А-Ж

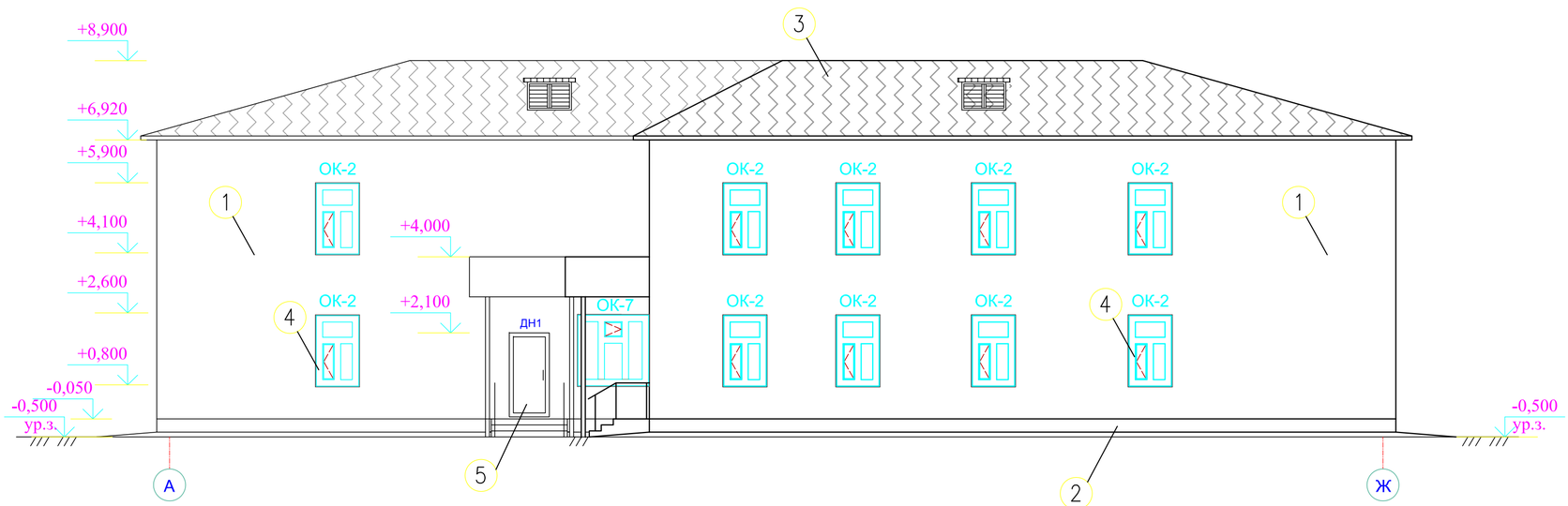

1. Данный лист см. совместно с листами АС - 9,10,11,12,13,14.

Ведомость отделки фасадов

Поз	Наименование	Вид отделки	Цветовое решение
1	Наружные стены	Отделка фасадов облицовочным кирпичом	Светлые тона
2	Цоколь	Цементно-песчаная штукатурка с после-дующим покрытием битумным лаком (Кузбасс-лак)	Темные тона
3	Кровля	Абестоцементные листы	Светлые тона
4	Окна	ПВХ	Светлые тона
5	Наружные двери	Металлические	Темные тона

Взам инв. N

Подпись и дата

Инв. N подл.

Изм.	Кол.	Лист	№ док.	Подпись.	Дата
Проверил		Плотникова			
Разработал		Атамбаев			
Н.контроль		Доспаева			

20-2019-АС

«Капитальный ремонт здания КГКП Ясли-сада №1 «Сәби әлемі» расположенного по адресу Авангард 73А в городе Атырау, Атырауской области»

Детский сад

Стадия	Лист	Листов
РП	6	

Фасад в осях Ж-А. Фасад в осях А-Ж. (Обмерочный чертеж)

ТОО "Корпорация Асыл-Строй" г. Шымкент-2021г.

Фасад в осях 13/2-17/1

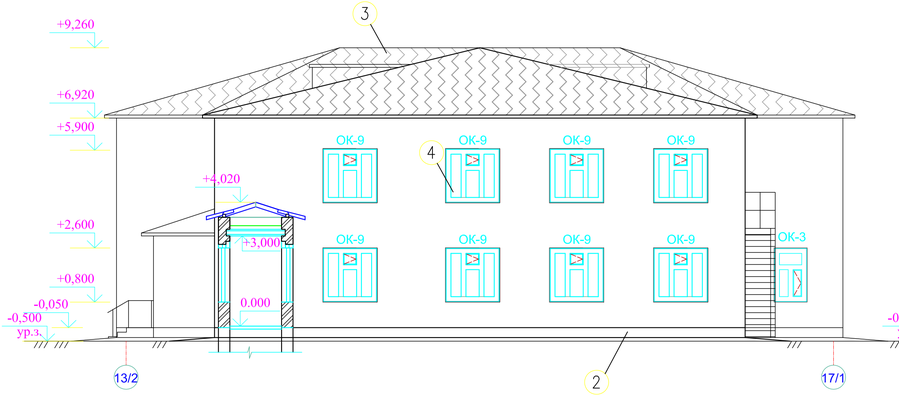

Фасад в осях М-Г

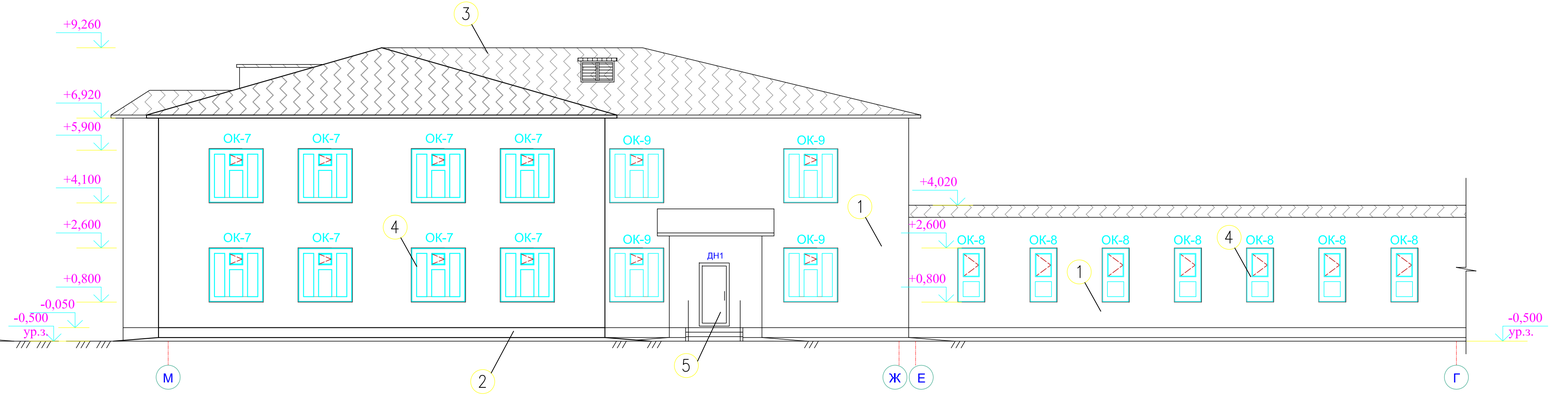

Фасад в осях 17/1-13/2

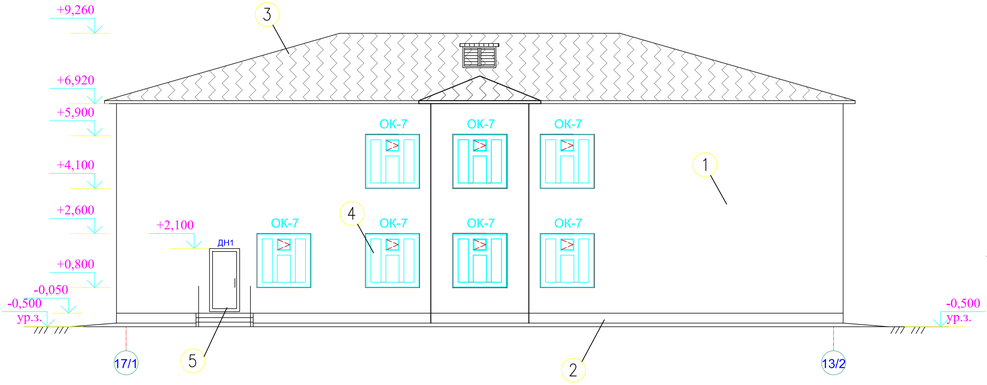

Фасад в осях Г-М

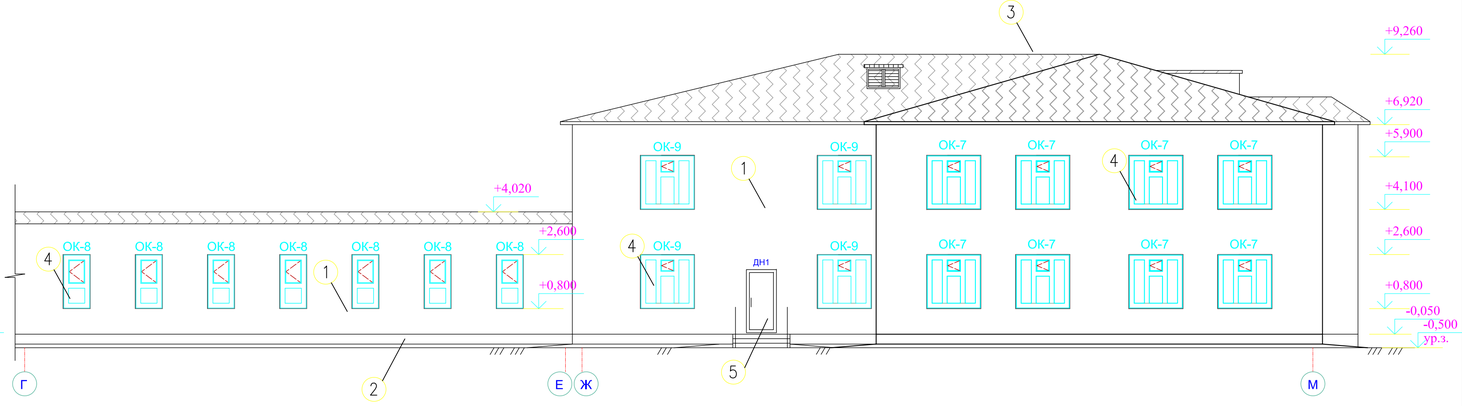

1. Данный лист см. совместно с листами АС - 9,10,11,12,13,14.

Ведомость отделки фасадов

Поз	Наименование	Вид отделки	Цветовое решение
1	Наружные стены	Отделка фасадов облицовочным кирпичом	Светлые тона
2	Цоколь	Цементно-песчаная штукатурка с последующим покрытием битумным лаком (Кузбасс-лак)	Темные тона
3	Кровля	Абестоцементные листы	Светлые тона
4	Окна	ПВХ	Светлые тона
5	Наружные двери	Металлические	Темные тона

Изм.	Кол.	Лист	№ док	Подпись.	Дата	20-2019-АС
						«Капитальный ремонт здания КГКП Ясли-сада №1 «Сәби әлемі» расположенного по адресу Авангард 73А в городе Атырау, Атырауской области»
Проверил		Плотникова				Детский сад
Разработал		Атамбаев				Стадия: РП; Лист: 7; Листов:
Н.контроль		Доспаева				Фасад в осях 13/2-17/1. Фасад в осях 17/1-13/2. Фасад в осях М-Г. Фасад в осях Г-М.(Обмерочный чертеж)
						ТОО "Корпорация Асыл-Строй" г. Шымкент-2021г.

Взам инв. N | Подпись и дата | Инв. N подл.

План повала в осях
1-18; А-Ж

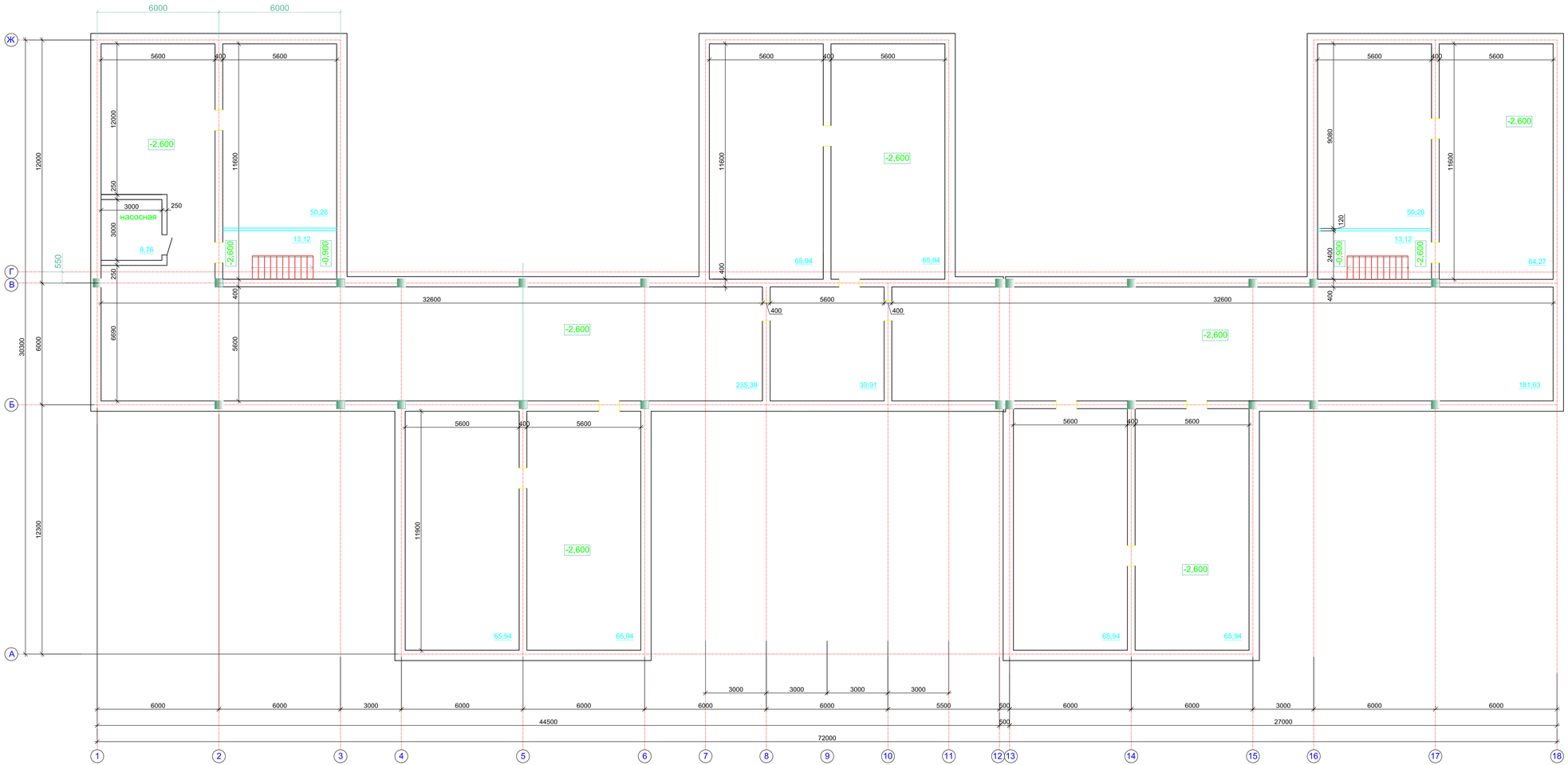

Экспликация полов подвала

№ помещен.	Тип пола	Схема пола или тип пола по серии	Данные элементы пола (наименование, толщина, основание и др.) мм	Площадь м2 / Периметр пог.м.
Подвал				
подвал, насосная	Б	ПО ТД 740 Серия 2.244-1 вып. 6	Покрыти пола - бетонное из бетона С12/15 Подстилающий слой: бетон С8/10 Грунт основания с втрамбованным щебнем 20 80	Демонтаж 1478,15

1. Данный лист см. совместно с листом АС - 14.

						20-2019-АС		
						«Капитальный ремонт здания КГКП Ясли-сада №1 «Сәби әлемі» расположенного по адресу Авангард 73А в городе Атырау, Атырауской области»		
Изм.	Кол.	Лист	№ док.	Подпись.	Дата			
						Детский сад	Стадия	Лист	Листов
Проверил		Плотникова					РП	8	
Разработал		Атамбаев				План подвала в осях 1-18; А-Ж. Экспликация полов подвала (Обмерочный чертеж. Демонтажные работы)	ТОО "Корпорация Асыл-Строй" г. Шымкент-2021г.		
Н.контроль		Доспаева							

Согласовано
часть ОВ Комаров
часть ВК Мурзиев
часть ЭП Ахмедов

Взам инв. N

Подпись и дата

Инв. N подл.

План подвала в осях
13/2 -17/1; Г-К;

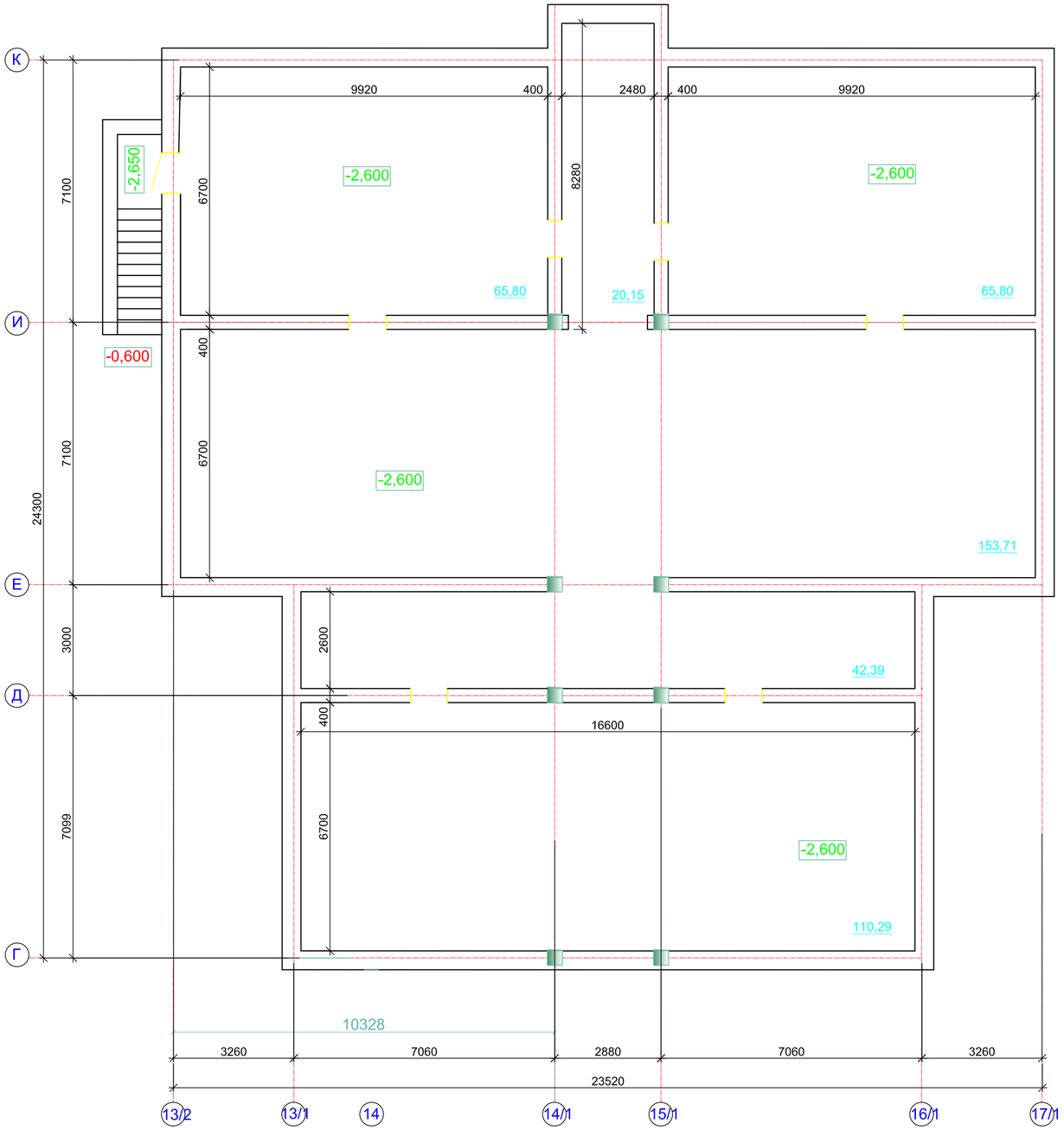

1. Данный лист см. совместно с листом АС - 14.

						20-2019-АС
						«Капитальный ремонт здания КГКП Ясли-сада №1 «Сәби әлемі» расположенного по адресу Авангард 73А в городе Атырау, Атырауской области»
Изм.	Кол.	Лист	№ док.	Подпись.	Дата	
Проверил	Плотникова					Детский сад
Разработал	Атамбаев					План подвала в осях 13/2 -17/1; Г-К; (Обмерочный чертеж. Демонтажные работы)
Н.контроль	Доспаева					

Стадия	Лист	Листов
РП	9	

ТОО "Корпорация Асыл-Строй" г. Шымкент-2021г.

Согласовано
часть ОВ Комаров
часть ВК Маркова
часть ЭЛ Абдиевков

Взам инв. N
Подпись и дата
Инв. N подл.

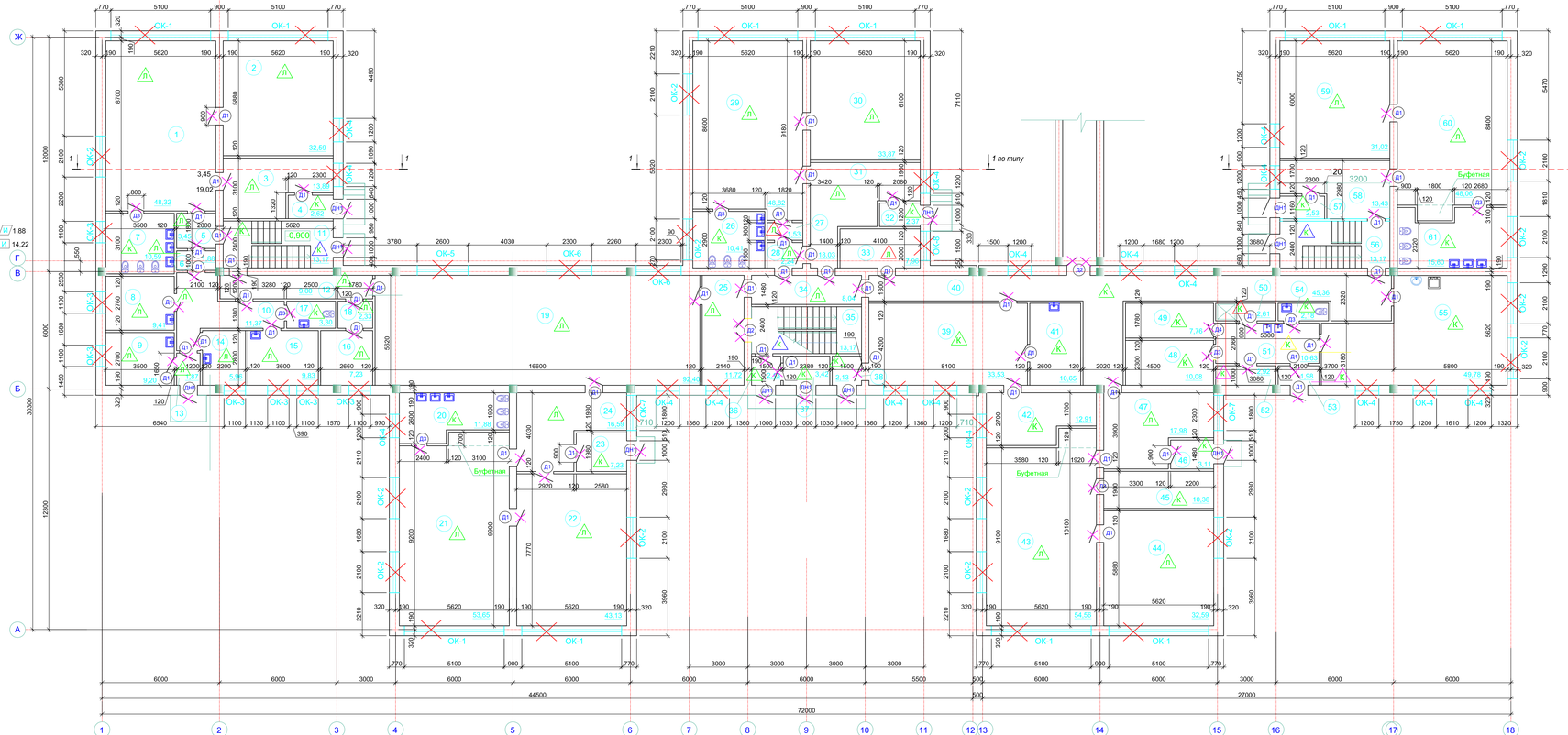

Экспликация помещений (Окончание)

Номер помещ.	Наименование	Площ. м²	Кат. пом.
39	Прачечная с сушилкой	33,53	Д
40	Коридор	45,36	Д
41	Кладовая	10,65	Д
42	Гладильная	12,91	Д
43	Игровой зал	54,56	Д
44	Спальная комната	32,59	Д
45	Санузел	10,38	Д
46	Тамбур	3,11	Д
47	Раздевальная	17,98	Д
48	Кладовая	10,08	Д
49	Кладовая	7,76	Д
50	Душевая для персонала	2,61	Д
51	Кладовая	10,63	Д
52	Помещение для уборочного инвентаря	2,92	Д
53	Коридор	1,98	Д
54	Санузел	2,18	Д
55	Кухня	49,78	Д
56	Лестничная клетка	13,17	Д
57	Тамбур	2,53	Д
58	Раздевальная	13,43	Д
59	Спальная комната	31,02	Д
60	Игровой зал	48,06	Д
61	Санузел	15,60	Д

Экспликация помещений (Начало)

Номер помещ.	Наименование	Площ. м²	Кат. пом.
1	Игровой зал	48,32	Д
2	Спальная комната	32,59	Д
3	Раздевальная	13,89	Д
4	Тамбур	2,62	Д
5	Коридор	3,45	Д
6	Кладовая	1,88	Д
7	Санузел	10,59	Д
8	Медпункт	9,41	Д
9	Медпункт	9,20	Д
10	Коридор	11,37	Д
11	Лестничная клетка	13,17	Д
12	Коридор	9,00	Д
13	Тамбур	1,87	Д
14	Медпункт	5,96	Д
15	Медпункт	9,83	Д
16	Кабинет	7,23	Д
17	Санузел	3,30	Д
18	Коридор	2,33	Д
19	Музыкальный зал	92,40	Д
20	Санузел	11,88	Д
21	Игровой зал	53,65	Д
22	Спальная комната	43,13	Д
23	Тамбур	7,23	Д
24	Раздевальная	16,59	Д
25	Коридор	11,72	Д
26	Санузел	10,41	Д
27	Кладовая	1,53	Д
28	Коридор	2,24	Д
29	Игровой зал	48,82	Д
30	Спальная комната	33,87	Д
31	Раздевальная	18,03	Д
32	Тамбур	2,37	Д
33	Кладовая	7,96	Д
34	Коридор	8,04	Д
35	Лестничная клетка	13,17	Д
36	Коридор	2,13	Д
37	Тамбур	3,42	Д
38	Коридор	2,13	Д

Условные обозначения

Демонтаж дверного блока

Демонтаж оконного блока

1. Данный лист см. совместно с листом АС - 14.

Изм.	Кол.	Лист	№ док.	Подпись	Дата
Проверил	Плотникова				
Разработал	Атамбаев				
Н.контроль	Доспаева				

20-2019-АС

«Капитальный ремонт здания КГКП Ясли-сада №1 «Сәби әлемі» расположенного по адресу Авангард 73А в городе Атырау, Атырауской области»

Детский сад

Стадия	Лист	Листов
РП	10	

План первого этажа в осях 1-18; А-Ж (Обмерочный чертеж. Демонтажные работы)

ТОО "Корпорация Асыл-Строй" г. Шымкент-2021г.

Согласовано
часть ОВ Комаров
часть ВК Коробов
часть ЭП Коробов

Взам инв. N

Подпись и дата

Инв. N подл.

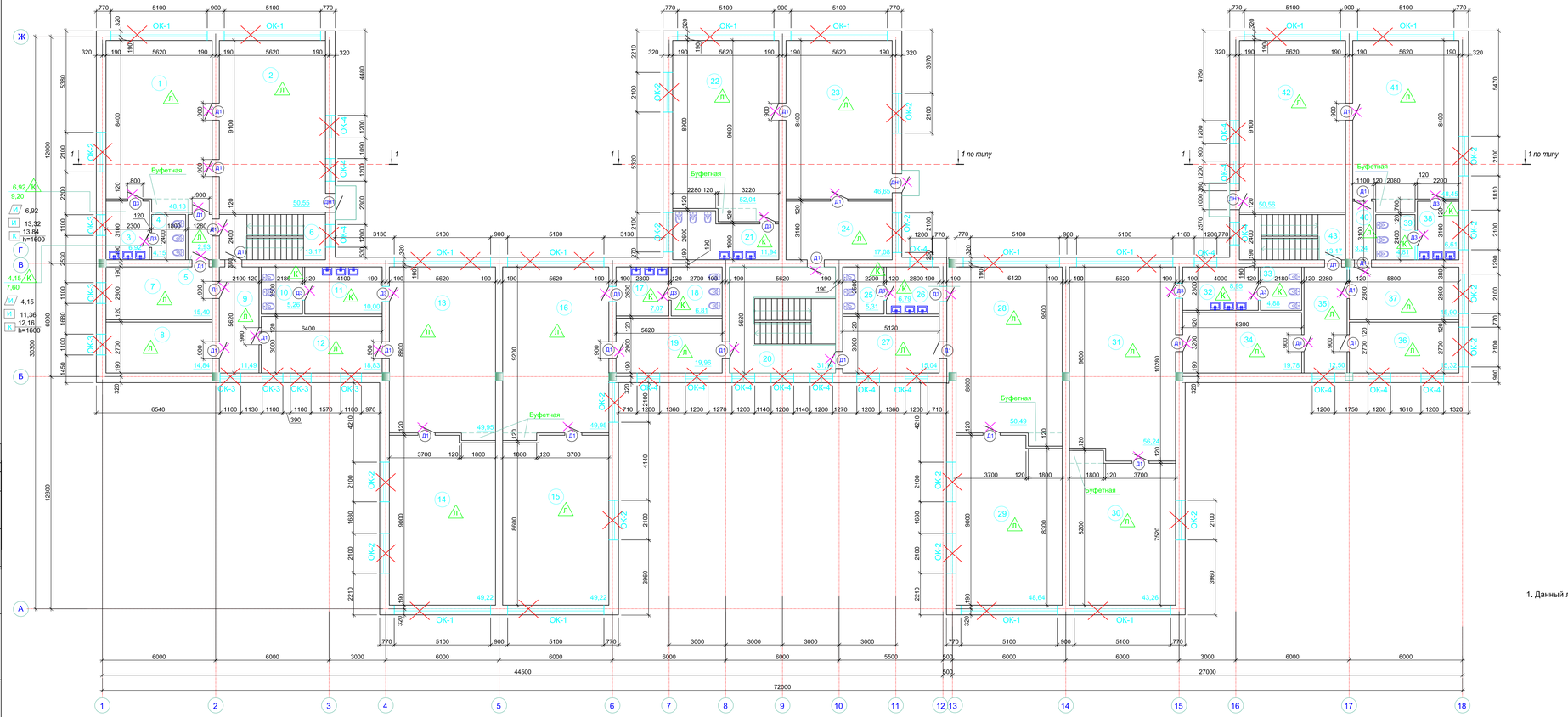

Экспликация помещений (Окончание)

Номер помещ.	Наименование	Площ. м²	Кат. пом.
34	Раздевальная	19,78	Д
35	Коридор	12,50	Д
36	Кабинет директора	15,32	Д
37	Раздевальная	15,90	Д
38	Умывальная	6,61	Д
39	Сан узел	4,81	Д
40	Коридор	3,24	Д
41	Игровой зал	48,41	Д
42	Спальная комната	50,56	Д
43	Лестничная клетка	13,17	Д

Экспликация помещений (Начало)

Номер помещ.	Наименование	Площ. м²	Кат. пом.
1	Игровой зал	48,13	Д
2	Спальная комната	50,55	Д
3	Умывальная	6,92	Д
4	Санузел	4,15	Д
5	Коридор	2,93	Д
6	Лестничная клетка	13,17	Д
7	Раздевальная	15,40	Д
8	Кабинет логопеда	14,84	Д
9	Коридор	11,49	Д
10	Санузел	5,26	Д
11	Умывальная	10,00	Д
12	Раздевальная	18,83	Д
13	Игровой зал	49,95	Д
14	Спальная комната	49,22	Д
15	Спальная комната	49,22	Д
16	Игровой зал	49,95	Д
17	Умывальная	7,07	Д
18	Санузел	6,81	Д
19	Раздевальная	19,96	Д
20	Лестничная клетка	31,14	Д
21	Санузел	11,94	Д
22	Игровой зал	52,04	Д
23	Спальная комната	46,65	Д
24	Раздевальная	17,08	Д
25	Санузел	5,31	Д
26	Умывальная	6,79	Д
27	Раздевальная	15,04	Д
28	Игровой зал	50,49	Д
29	Спальная комната	48,64	Д
30	Спальная комната	43,26	Д
31	Игровой зал	56,24	Д
32	Умывальная	8,95	Д
33	Сан узел	4,88	Д

Условные обозначения

Демонтаж дверного блока

Демонтаж оконного блока

1. Данный лист см. совместно с листом АС - 14.

Изм.	Кол.	Лист	№ док.	Подпись.	Дата	20-2019-АС
						«Капитальный ремонт здания КГКП Ясли-сада №1 «Сәбі әлемі» расположенного по адресу Авангард 73А в городе Атырау, Атырауской области»
Проверил		Плотникова				Детский сад
Разработал		Атамбаев				План второго этажа в осях 1-18; А-Ж (Обмерочный чертеж. Демонтажные работы)
Н.контроль		Доспаева				ТОО "Корпорация Асыл-Строй" г. Шымкент-2021г.

Стадия	Лист	Листов
РП	11	

Согласовано
часть ОВ: Комаров
часть ВК: Маралов
часть ЭС: Арабжиев

Взам инв. №
Подпись и дата
Инв. № подл.

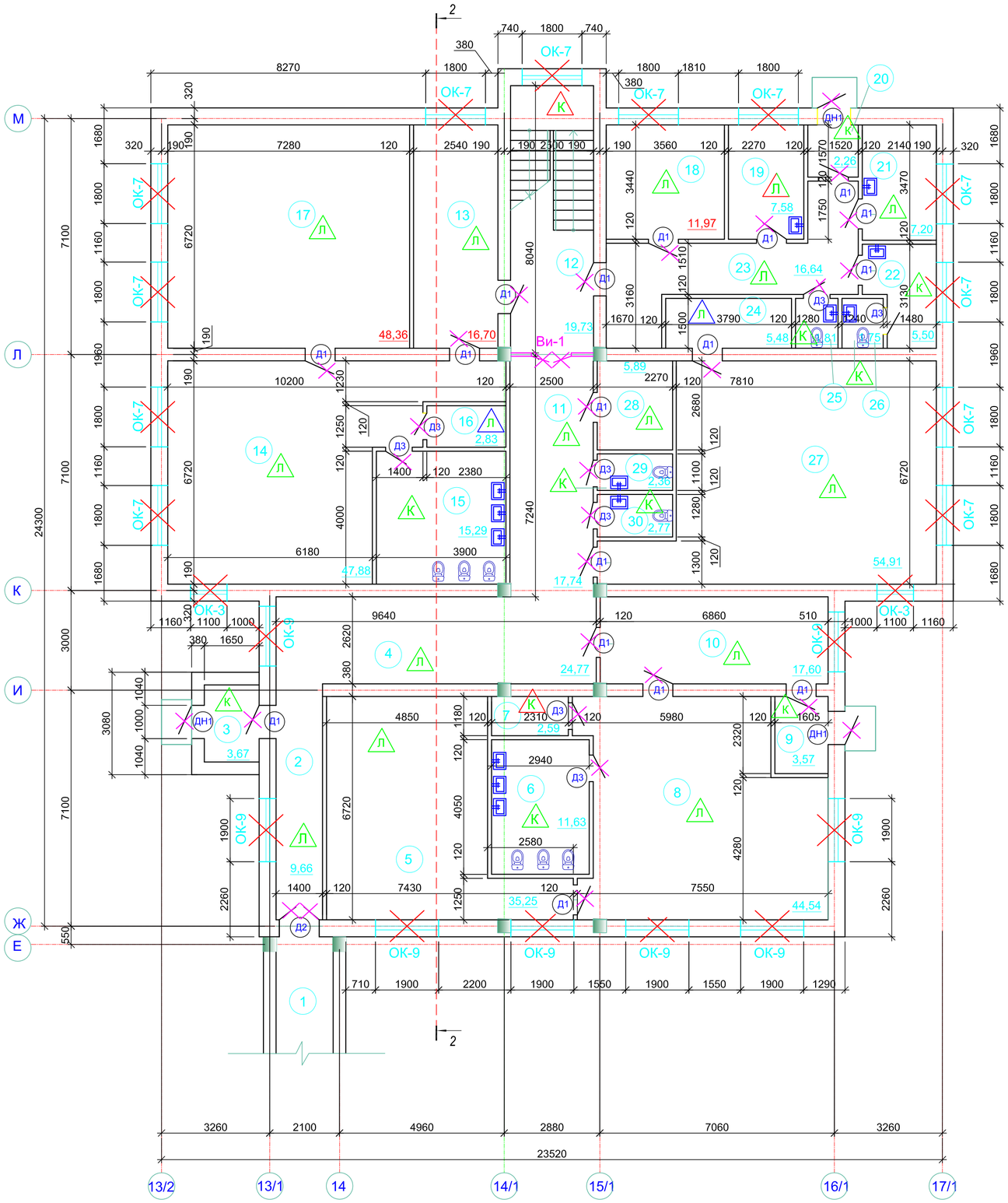

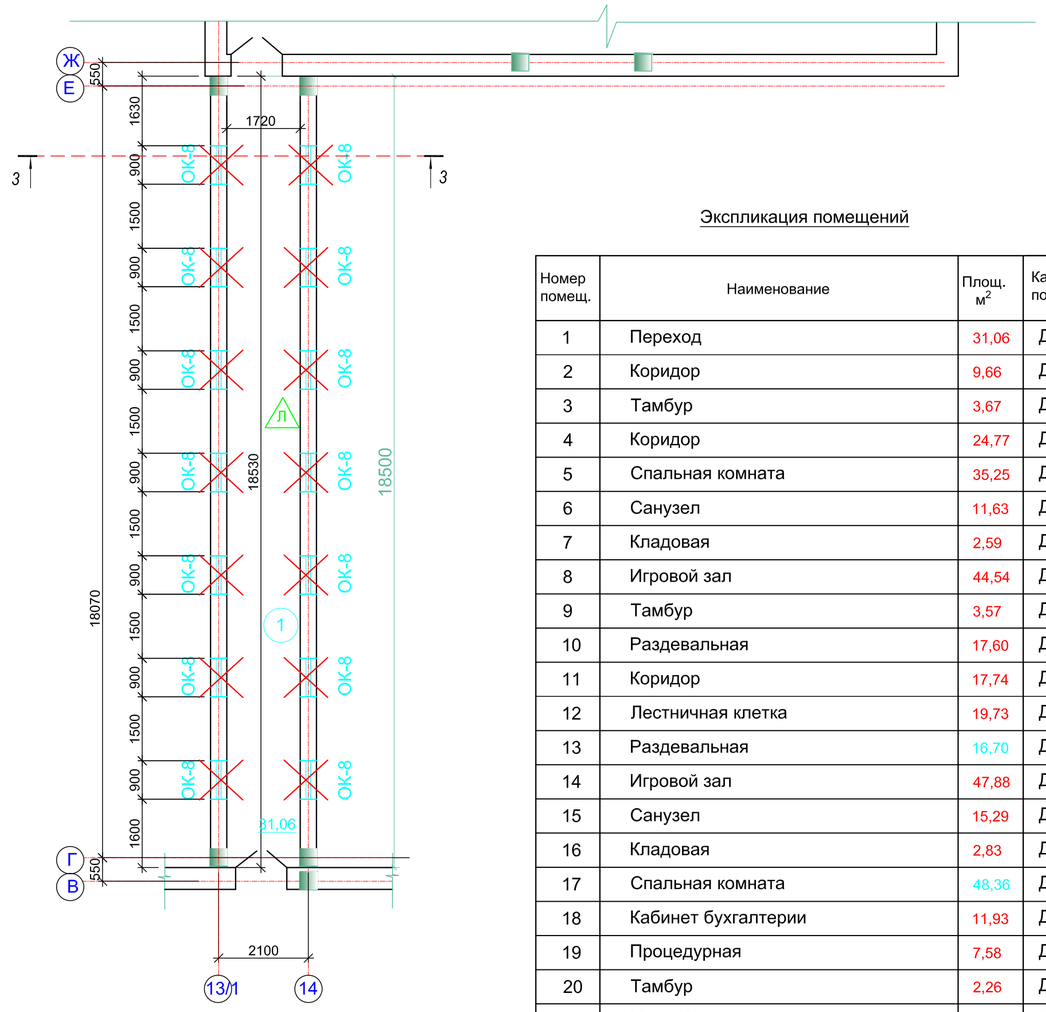

Экспликация помещений

Номер помещ.	Наименование	Площ. м^2	Кат. пом.
1	Переход	31,06	Д
2	Коридор	9,66	Д
3	Тамбур	3,67	Д
4	Коридор	24,77	Д
5	Спальная комната	35,25	Д
6	Санузел	11,63	Д
7	Кладовая	2,59	Д
8	Игровой зал	44,54	Д
9	Тамбур	3,57	Д
10	Раздевальная	17,60	Д
11	Коридор	17,74	Д
12	Лестничная клетка	19,73	Д
13	Раздевальная	16,70	Д
14	Игровой зал	47,88	Д
15	Санузел	15,29	Д
16	Кладовая	2,83	Д
17	Спальная комната	48,36	Д
18	Кабинет бухгалтерии	11,93	Д
19	Процедурная	7,58	Д
20	Тамбур	2,26	Д
21	Медкабинет	7,20	Д
22	Изолятор	5,50	Д
23	Коридор	16,64	Д
24	Кладовая	5,48	Д
25	Санузел	1,81	Д
26	Санузел	1,75	Д
27	Зал для изучения языков	54,91	Д
28	Электрощитовая	5,89	Д
29	Санузел	2,36	Д
30	Санузел	2,77	Д

Условные обозначения

Демонтаж дверного блока

Демонтаж оконного блока

1. Данный лист см. совместно с листом АС - 14.

Согласовано
часть ОВ Комаров
часть ВК Маркова
часть ЭЛ Айнабеков

Взам инв. N

Подпись и дата

Инв. N подл.

Изм.	Кол.	Лист.	№ док.	Подпись.	Дата

20-2019-АС

«Капитальный ремонт здания КГКП Ясли-сада №1 «Сәби әлемі» расположенного по адресу Авангард 73А в городе Атырау, Атырауской области»

Детский сад

Стадия	Лист	Листов
РП	12	

Проверил	Плотникова	
Разработал	Атамбаев	
Н.контроль	Доспаева	

План первого этажа в осях 13/2 -17/1; Ж-М; переход (Обмерочный чертеж. Демонтажные работы)

ТОО "Корпорация Асыл-Строй" г. Шымкент-2021г.

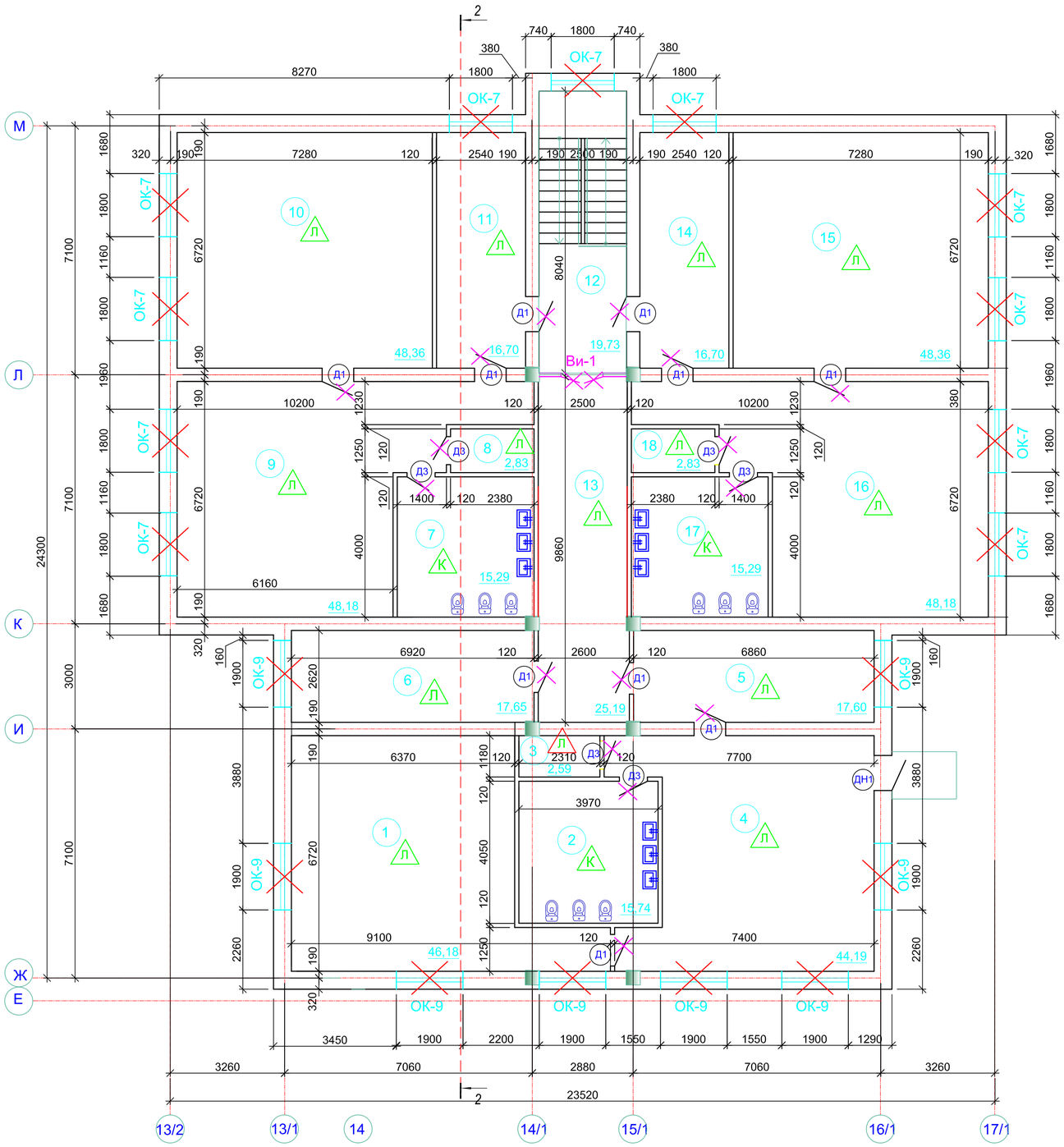

Экспликация помещений

Номер помещ.	Наименование	Площ. м^2	Кат. пом.
1	Спальная комната	46,18	Д
2	Санузел	15,74	Д
3	Кладовая	2,59	Д
4	Игровой зал	44,19	Д
5	Раздевальная	17,60	Д
6	Кабинет психолога	17,65	Д
7	Санузел	15,29	Д
8	Кладовая	2,83	Д
9	Игровой зал	48,18	Д
10	Спальная комната	48,36	Д
11	Раздевальная	16,70	Д
12	Лестничная клетка	19,73	Д
13	Коридор	25,19	Д
14	Раздевальная	16,70	Д
15	Игровой зал	48,36	Д
16	Спальная комната	48,18	Д
17	Санузел	15,29	Д
18	Кладовая	2,83	Д

Условные обозначения

Демонтаж дверного блока

Демонтаж оконного блока

1. Данный лист см. совместно с листом АС - 14.

Согласовано

часть ОВ	Комаров	
часть ВК	Маркова	
часть ЭП	Айнобеков	

Взам инв. N

Подпись и дата

Инв. N подл.

Изм.	Кол.	Лист	№ док.	Подпись.	Дата

20-2019-АС

«Капитальный ремонт здания КГКП Ясли-сада №1 «Сәби әлемі» расположенного по адресу Авангард 73А в городе Атырау, Атырауской области»

Проверил	Плотникова	
Разработал	Атамбаев	
Н.контроль	Доспаева	

Детский сад

Стадия	Лист	Листов
РП	13	

План второго этажа в осях 13/2 -17/1; Ж-М (Обмерочный чертеж. Демонтажные работы)

ТОО "Корпорация Асыл-Строй" г. Шымкент-2021г.

Разрез 1 - 1

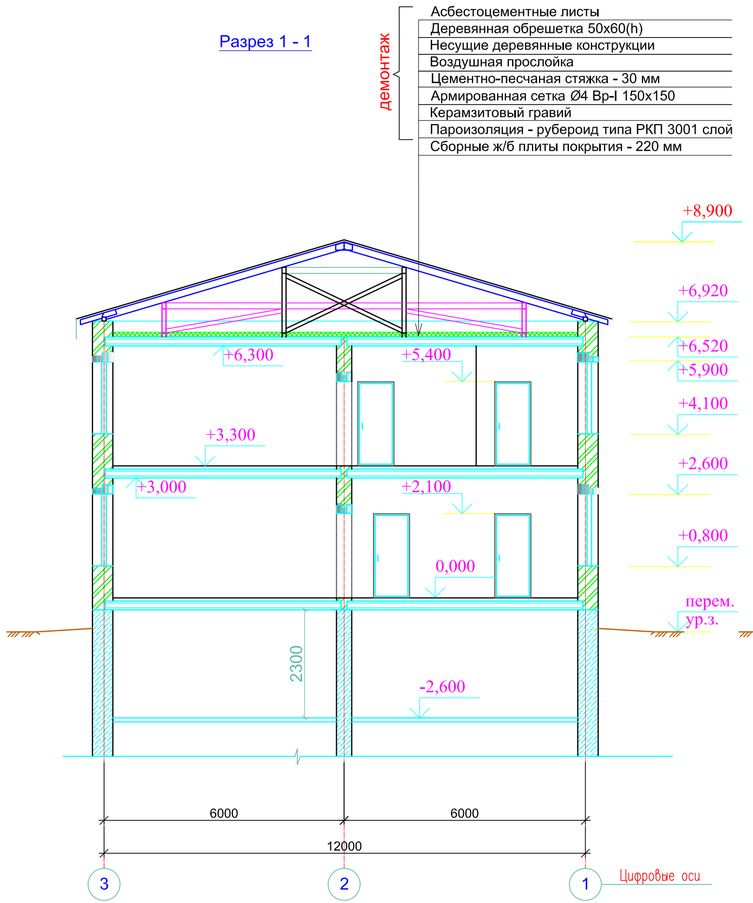

Разрез 2 - 2

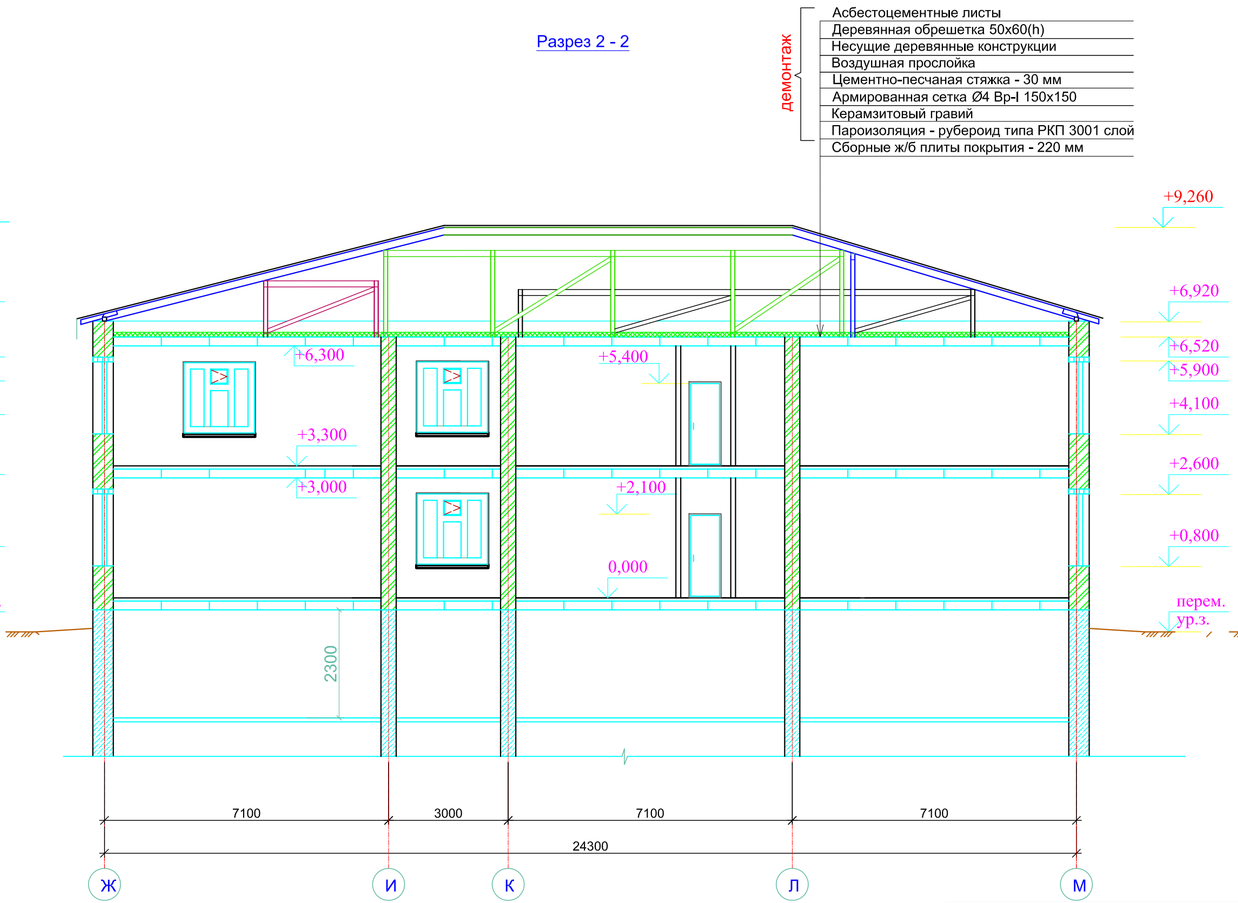

Разрез 3 - 3

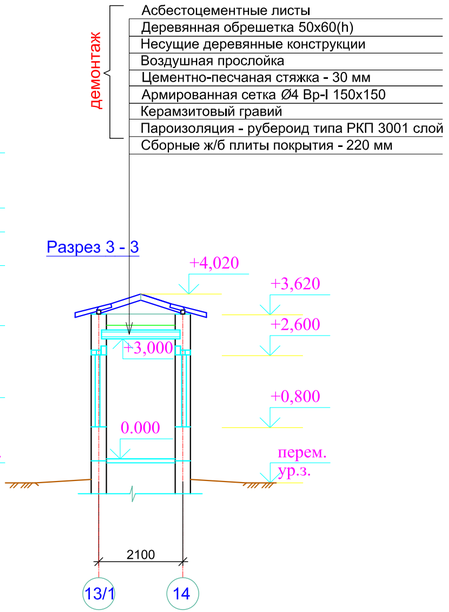

1. Данный лист см. совместно с листами АС - 8-- АС - 13.

Изм.	Кол.	Лист	№ док.	Подпись.	Дата	20-2019-АС
						«Капитальный ремонт здания КГКП Ясли-сада №1 «Сәби әлемі» расположенного по адресу Авангард 73А в городе Атырау, Атырауской области»
Проверил	Плотникова					Детский сад
Разработал	Атамбаев					Разрез 1-1. Разрез 2-2. Разрез 3-3. (Обмерочный чертеж. Демонтажные работы)
Н.контроль	Доспаева					ТОО "Корпорация Асыл-Строй" г. Шымкент-2021г.

Стадия	Лист	Листов
РП	14	

Согласовано
часть ОВ Комаров
часть ВК Маркова
часть ЭЛ Айнабеков

Взам инв. N
Подпись и дата
Инв. N подл.

План кровли

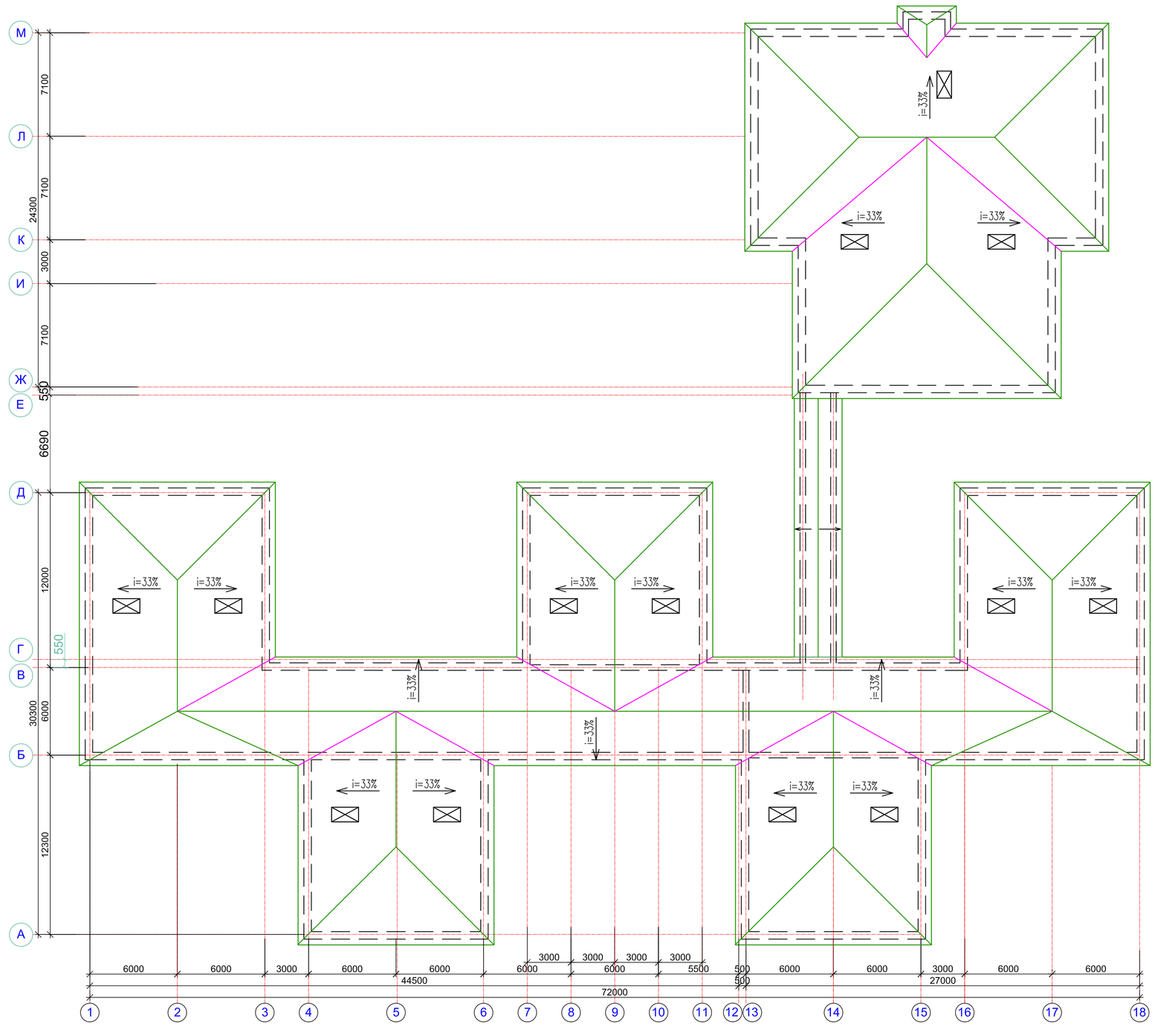

1. Данный лист смотреть совместно с листами АС - 11,13,14.
2. Общая площадь покрытия кровли из асбестоцементных листов составляет 1700,0 м2.

						20-2019-АС			
						«Капитальный ремонт здания КГКП Ясли-сада №1 «Сәби әлемі» расположенного по адресу Авангард 73А в городе Атырау, Атырауской области»			
Изм.	Кол.	Лист	№ док.	Подпись.	Дата				
						Детский сад	Стадия	Лист	Листов
Проверил		Плотникова					РП	15	
Разработал		Атамбаев				План кровли. (Обмерочный чертеж)	ТОО "Корпорация Асыл-Строй" г. Шымкент-2021г.		
Н.контроль		Доспаева							

Взам инв. N

Подпись и дата

Инв. N подл.

Ведомость элементов заполнения оконных блоков (начало)

Марка поз.	Обозначение	Наименование	Кол-во шт 1-эт.	2-эт.	Всего	Примеч.
		Оконные блоки из ПВХ				
ОК-1	ГОСТ 30674-99	Окно ОП В10 2100-5100 (4М1-12-4М1-12-4М1)	10	14	24	Демонтаж
		Подоконные доски				
	ГОСТ 23166-99	ПД1-34-300-5200	10	14	24	Демонтаж
		Подоконные сливы				
	ГОСТ 19418-85	Оцинкованная кровельная сталь толщиной 0,7мм, В=220 м2	11,44	16,02	27,46	Демонтаж
ОК-2	ГОСТ 30674-99	Окно ОП В10 1800-2100 (4М1-12-4М1-12-4М1)	13	16	29	Демонтаж
		Подоконные доски				
	ГОСТ 23166-99	ПД1-34-300-2200	13	16	29	Демонтаж
		Подоконные сливы				
	ГОСТ 19418-85	Оцинкованная кровельная сталь толщиной 0,7мм, В=220 м2	6,292	7,744	14,036	Демонтаж
ОК-3	ГОСТ 30674-99	Окно ОП В10 1800-1100 (4М1-12-4М1-12-4М1)	9	7	16	Демонтаж
		Подоконные доски				
	ГОСТ 23166-99	ПД1-34-300-1200	9	7	19	Демонтаж
		Подоконные сливы				
	ГОСТ 19418-85	Оцинкованная кровельная сталь толщиной 0,7мм, В=220 м2	2,376	1,848	4,224	Демонтаж
ОК-4	ГОСТ 30674-99	Окно ОП В10 1800-1200 (4М1-12-4М1-12-4М1)	17	18	35	Демонтаж
		Подоконные доски				
	ГОСТ 23166-99	ПД1-34-300-1300	17	18	35	Демонтаж
		Подоконные сливы				
	ГОСТ 19418-85	Оцинкованная кровельная сталь толщиной 0,7мм, В=220 м2	4,862	5,148	10,01	Демонтаж
ОК-5	ГОСТ 30674-99	Окно ОП В10 2100-2600 (4М1-12-4М1-12-4М1)	1	-	1	Демонтаж
		Подоконные доски				
	ГОСТ 23166-99	ПД1-34-300-2700	1	-	1	Демонтаж
		Подоконные сливы				
	ГОСТ 19418-85	Оцинкованная кровельная сталь толщиной 0,7мм, В=220 м2	0,594	-	0,594	Демонтаж
ОК-6	ГОСТ 30674-99	Окно ОП В10 2100-2300 (4М1-12-4М1-12-4М1)	2	-	2	Демонтаж
		Подоконные доски				
	ГОСТ 23166-99	ПД1-34-300-2400	2	-	2	Демонтаж
		Подоконные сливы				
	ГОСТ 19418-85	Оцинкованная кровельная сталь толщиной 0,7мм, В=220 м2	0,528	-	0,528	Демонтаж

Ведомость элементов заполнения оконных блоков (окончание)

Марка поз.	Обозначение	Наименование	Кол-во шт 1-эт.	2-эт.	Всего	Примеч.
		Оконные блоки				
ОК-7	ГОСТ 30674-99	Окно ОП В10 1800-1800 (4М1-12-4М1-12-4М1)	14	11	25	Демонтаж
		Подоконные доски				
	ГОСТ 30673-99	ПД1-34-300-1900	14	11	25	Демонтаж
		Подоконные сливы				
	ГОСТ 19418-85	Оцинкованная кровельная сталь толщиной 0,7мм, В=220 м2	5,852	4,598	10,45	Демонтаж
ОК-8	ГОСТ 30674-99	Окно ОП В10 1800-900 (4М1-12-4М1-12-4М1)	15	-	15	Демонтаж
		Подоконные доски				
	ГОСТ 30673-99	ПД1-34-300-1000	15	-	15	Демонтаж
		Подоконные сливы				
	ГОСТ 19418-85	Оцинкованная кровельная сталь толщиной 0,7мм, В=220 м2	3,30	-	3,30	Демонтаж
ОК-9	ГОСТ 30674-99	Окно ОП В10 1800-1900 (4М1-12-4М1-12-4М1)	8	8	16	Демонтаж
		Подоконные доски				
	ГОСТ 30673-99	ПД1-34-300-2000	8	8	16	Демонтаж
		Подоконные сливы				
	ГОСТ 19418-85	Оцинкованная кровельная сталь толщиной 0,7мм, В=220 м2	3,52	3,52	7,04	Демонтаж

Ведомость элементов заполнения дверных блоков

Марка поз.	Обозначение	Наименование	Кол-во шт 1-эт.	2-эт.	Всего	Примеч.
		Наружные дверные блоки				
ДН1	ГОСТ 31173-2003	ДСН ППН 1-2-2 У 2100х1000 (мет. утеплен. однопольная дверь) вес 100кг	15	3	18	Демонтаж
		Внутренние дверные блоки				
Д1	ГОСТ 24698-81	Деревянные дверные блоки ДГ 21- 9	71	39	110	Демонтаж
Д2	ГОСТ 24698-81	Деревянные дверные блоки ДГ 21- 12	2	-	2	Демонтаж
Д3	ГОСТ 24698-81	Деревянные дверные блоки ДГ 21- 8	16	19	35	Демонтаж
Д4	ГОСТ 24698-81	Деревянные дверные блоки ДГ 21- 7	1	-	1	Демонтаж
		Витраж из ПВХ				
Ви-1		Ви-1	1	1	2	Демонтаж

1. Данный лист см. совместно с листами АС-10,11,12,13.

Изм.	Кол.уч.	Лист	N док.	Подпись	Дата	20-2019-АС		
						«Капитальный ремонт здания КГКП Ясли-сада №1 «Сәби әлемі» расположенного по адресу Авангард 73А в городе Атырау, Атырауской области»		
Проверил		Плотникова				Детский сад	Стадия: РП	Лист: 16 / Листов:
Разработал		Атамбаев				Ведомости элементов заполнения оконных и дверных блоков. (Демонтажные работы)	ТОО "Корпорация Асыл-Строй" г. Шымкент-2021г.	
Н.контроль		Доспаева						

Взам. инв. № | Подп. и дата | Инв. № подл.

Экспликация полов (Демонтаж)

(начало)

№ помещен.	Тип пола	Схема пола или тип пола по серии	Данные элементы пола (наименование, толщина,основание и др.) мм	Площадь м2 Периметр пог.м.
Первый этаж				
1,19,21,29,43,60 (Игровые, музыкальный зал)	Л	ПО ТД 590 Серия 2.244-1 вып. 6	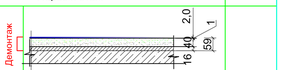 Линолеум на тканевой подосновe ГОСТ 7251-77 Прослойка из клеящей мастики Стяжка из цементно-песчаного раствора М150 Звукоизоляционный слой из древесноволокнистой плиты объемный вес 125-250 кг/м3 Железобетонная плита перекрытия Демонтаж	347,97
			Демонтаж бетонных плинтусов	182,10
2,3,22,24,30,31,44,47,58,59 (Спальные комнаты,раздевальные)	Л	ПО ТД 590 Серия 2.244-1 вып. 6	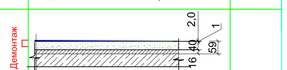 Линолеум на тканевой подосновe ГОСТ 7251-77 Прослойка из клеящей мастики Стяжка из цементно-песчаного раствора М150 Звукоизоляционный слой из древесноволокнистой плиты объемный вес 125-250 кг/м3 Железобетонная плита перекрытия Демонтаж	255,46
			Демонтаж бетонных плинтусов	200,78

Экспликация полов (Демонтаж)

(продолжение)

№ помещен.	Тип пола	Схема пола или тип пола по серии	Данные элементы пола (наименование, толщина,основание и др.) мм	Площадь м2 Периметр пог.м.
Первый этаж				
4,13,23,32,36,37,38,46,57 (Тамбуры)	К	ПО ТД 352 Серия 2.244-1 вып. 6	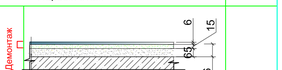 Керамическая плитка ГОСТ 6787-89 Прослойка и заполнение швов из цементно-песчаного раствора М150 Стяжка из цементно-песчаного раствора М150 Железобетонная плита перекрытия Демонтаж	29,39
			Демонтаж бетонных плинтусов	47,42
5,10,12,18,25 28,34 (Коридоры)	Л	ПО ТД 590 Серия 2.244-1 вып. 6	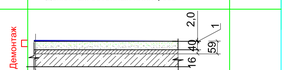 Линолеум на тканевой подосновe ГОСТ 7251-77 Прослойка из клеящей мастики Стяжка из цементно-песчаного раствора М150 Звукоизоляционный слой из древесноволокнистой плиты объемный вес 125-250 кг/м3 Железобетонная плита перекрытия Демонтаж	50,01
			Демонтаж бетонных плинтусов	64,89

Экспликация полов (Демонтаж)

(продолжение)

№ помещен.	Тип пола	Схема пола или тип пола по серии	Данные элементы пола (наименование, толщина,основание и др.) мм	Площадь м2 Периметр пог.м.
Первый этаж				
7,17,20,26,45,54,61 (Санузлы)	К	ПО ТД 352 Серия 2.244-1 вып. 6	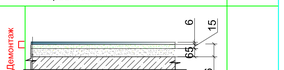 Керамическая плитка ГОСТ 6787-89 Прослойка и заполнение швов из цементно-песчаного раствора М150 Стяжка из цементно-песчаного раствора М150 Железобетонная плита перекрытия Демонтаж	64,55
			Демонтаж бетонных плинтусов	86,36
8,9,14,15,16 (Мед. пункты кабинет)	Л	ПО ТД 590 Серия 2.244-1 вып. 6	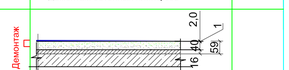 Линолеум на тканевой подосновe ГОСТ 7251-77 Прослойка из клеящей мастики Стяжка из цементно-песчаного раствора М150 Звукоизоляционный слой из древесноволокнистой плиты объемный вес 125-250 кг/м3 Железобетонная плита перекрытия Демонтаж	41,63
			Демонтаж бетонных плинтусов	53,94

Экспликация полов (Демонтаж)

(продолжение)

№ помещен.	Тип пола	Схема пола или тип пола по серии	Данные элементы пола (наименование, толщина,основание и др.) мм	Площадь м2 Периметр пог.м.
Первый этаж				
6,27,33 (Кладовые (Буфетные)	Л	ПО ТД 590 Серия 2.244-1 вып. 6	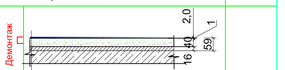 Линолеум на тканевой подосновe ГОСТ 7251-77 Прослойка из клеящей мастики Стяжка из цементно-песчаного раствора М150 Звукоизоляционный слой из древесноволокнистой плиты объемный вес 125-250 кг/м3 Железобетонная плита перекрытия Демонтаж	11,55
			Демонтаж бетонных плинтусов	19,54
39,41,42 (Прачечная) 48,49,50,51, 52,53,55 (Кухня, подсобные помещения)	К	ПО ТД 352 Серия 2.244-1 вып. 6	 Керамическая плитка ГОСТ 6787-89 Прослойка и заполнение швов из цементно-песчаного раствора М150 Стяжка из цементно-песчаного раствора М150 Железобетонная плита перекрытия Демонтаж	143,39
			Демонтаж бетонных плинтусов	132,20

Экспликация полов (Демонтаж)

(окончание)

№ помещен.	Тип пола	Схема пола или тип пола по серии	Данные элементы пола (наименование, толщина,основание и др.) мм	Площадь м2 Периметр пог.м.
Первый этаж				
40 (Коридор)	К	ПО ТД 352 Серия 2.244-1 вып. 6	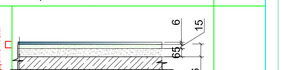 Керамическая плитка ГОСТ 6787-89 Прослойка и заполнение швов из цементно-песчаного раствора М150 Стяжка из цементно-песчаного раствора М150 Железобетонная плита перекрытия Демонтаж	46,32
			Демонтаж бетонных плинтусов	62,28

1. Данный лист см. совместно с листом АС-10.

Взам инв. N

Подпись и дата

Инв. N подл.

Изм.	Кол.	Лист	№ док.	Подпись.	Дата

20-2019-АС

«Капитальный ремонт здания КГКП Ясли-сада №1 «Сәби әлемі» расположенного по адресу Авангард 73А в городе Атырау, Атырауской области»

Проверил	Плотникова	
Разработал	Атамбаев	
Н.контроль	Доспаева	

Детский сад

Стадия	Лист	Листов
РП	17	

Экспликация полов первого этажа в осях 1-18; А-Ж (Демонтажные работы)

ТОО "Корпорация Асыл-Строй" г. Шымкент-2021г.

Экспликация полов (Демонтаж)

(начало)

№ помещен.	Тип пола	Схема пола или тип пола по серии	Данные элементы пола (наименование, толщина,основание и др.) мм	Площадь м2 / Периметр пог.м.
		Второй этаж		
1,2,7,12-16,19, 22-24,27-31, 34,37,41,42 (Игровые, спальные комнаты,раз-девальные)	Л	ПО ТД 590 Серия 2.244-1 вып. 6	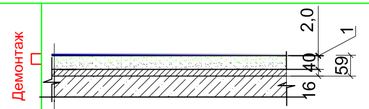 Линолеум на тканевой подоснове ГОСТ 7251-77 Прослойка из клеящей мастики Стяжка из цементно-песчаного раствора М150 Звукоизоляционный слой из древесноволок-нистой плиты объемный вес 125-250 кг/м3 Железобетонная плита перекрытия Демонтаж	819,66
			Демонтаж бетонных плинтусов	506,42
3,4,10,11,17, 18,21,25,26, 32,33,38,39 (Санузлы)	К	ПО ТД 352 Серия 2.244-1 вып. 6	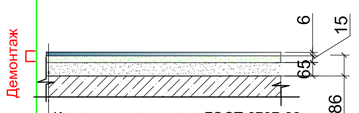 Керамическая плитка ГОСТ 6787-89 Прослойка и заполнение швов из цементно-песчаного раствора М150 Стяжка из цементно-песчаного раствора М150 Железобетонная плита перекрытия Демонтаж	90,10
			Демонтаж бетонных плинтусов	127,12

Экспликация полов (Демонтаж)

(продолжение)

№ помещен.	Тип пола	Схема пола или тип пола по серии	Данные элементы пола (наименование, толщина,основание и др.) мм	Площадь м2 / Периметр пог.м.
		Второй этаж		
5,9,35,40 (Коридоры)	Л	ПО ТД 590 Серия 2.244-1 вып. 6	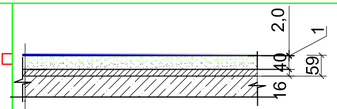 Линолеум на тканевой подоснове ГОСТ 7251-77 Прослойка из клеящей мастики Стяжка из цементно-песчаного раствора М150 Звукоизоляционный слой из древесноволок-нистой плиты объемный вес 125-250 кг/м3 Железобетонная плита перекрытия Демонтаж	31,42
			Демонтаж бетонных плинтусов	38,10
8,36 (Кабинеты)	Л	ПО ТД 590 Серия 2.244-1 вып. 6	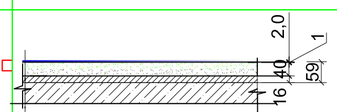 Линолеум на тканевой подоснове ГОСТ 7251-77 Прослойка из клеящей мастики Стяжка из цементно-песчаного раствора М150 Звукоизоляционный слой из древесноволок-нистой плиты объемный вес 125-250 кг/м3 Железобетонная плита перекрытия Демонтаж	30,34
			Демонтаж бетонных плинтусов	31,88

Экспликация полов (Демонтаж)

(окончание)

№ помещен.	Тип пола	Схема пола или тип пола по серии	Данные элементы пола (наименование, толщина,основание и др.) мм	Площадь м2 / Периметр пог.м.
			Лестничные клетки	
Лестничные марши	К	Индивидуального изготовления	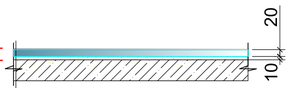 Керамическая плитка ГОСТ 6787-89 слой цементно-песчаного раствора М150 -10мм Демонтаж Железобетонные ступени	37,63
Лестничные площадки	К	Индивидуального изготовления	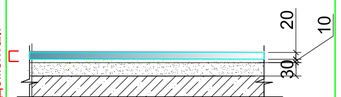 Керамогранит матовый нескользящий для полов - 20мм слой цементно-песчаного раствора М150 -10мм Демонтаж Выравнивающая стяжка из цементно-песчаного раствора М150-30мм Железобетонная плита перекрытия	67,11

1. Данный лист см. совместно с листом АС-11.

Взам инв. N	Подпись и дата	Инв. N подл.

Изм.	Кол.	Лист	№ док.	Подпись.	Дата
Проверил	Плотникова				
Разработал	Атамбаев				
Н.контроль	Доспаева				

20-2019-АС

«Капитальный ремонт здания КГКП Ясли-сада №1 «Сәби әлемі» расположенного по адресу Авангард 73А в городе Атырау, Атырауской области»

Детский сад

Стадия	Лист	Листов
РП	18	

Экспликация полов второго этажа в осях 1-18; А-Ж (Демонтажные работы)

ТОО "Корпорация Асыл-Строй" г. Шымкент-2021г.

Экспликация полов (Демонтаж)

(начало)

№ помещен.	Тип пола	Схема пола или тип пола по серии	Данные элементы пола (наименование, толщина,основание и др.) мм	Площадь м2 Периметр пог.м.
Первый этаж				
1 (Переход)	Л	ПО ТД 555 Серия 2.244-1 вып. 6	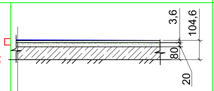 Линолеум на теплоизолирующей подосноне ГОСТ 18108-80 Стяжка из легкого бетона объемный вес 1300-1400кг/м3, М150 Подстилающий слой: бетон С8/10 Грунт основания с втрамбованным щебнем или гравием крупн.40-60 мм	Демонтаж 31,83
			Демонтаж бетонных плинтусов	39,30
8,14,27 (Игровые, зал для изучения языков)	Л	ПО ТД 590 Серия 2.244-1 вып. 6	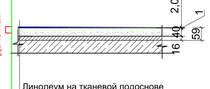 Линолеум на тканевой подосноне ГОСТ 7251-77 Прослойка из клеящей мастики Стяжка из цементно-песчаного раствора М150 Звукоизоляционный слой из древесноволокнистой плиты объемный вес 125-250 кг/м3 Железобетонная плита перекрытия	Демонтаж 148,05
			Демонтаж бетонных плинтусов	88,00

Экспликация полов (Демонтаж)

(продолжение)

№ помещен.	Тип пола	Схема пола или тип пола по серии	Данные элементы пола (наименование, толщина,основание и др.) мм	Площадь м2 Периметр пог.м.
Первый этаж				
5,10,13,17 (Спальные комнаты, раздеваль-ные)	Л	ПО ТД 590 Серия 2.244-1 вып. 6	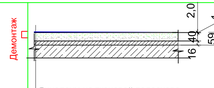 Линолеум на тканевой подосноне ГОСТ 7251-77 Прослойка из клеящей мастики Стяжка из цементно-песчаного раствора М150 Звукоизоляционный слой из древесноволокнистой плиты объемный вес 125-250 кг/м3 Железобетонная плита перекрытия	Демонтаж 118,81
			Демонтаж бетонных плинтусов	89,48
3,9,20 (Тамбуры)	К	ПО ТД 352 Серия 2.244-1 вып. 6	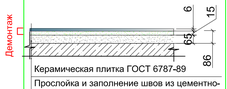 Керамическая плитка ГОСТ 6787-89 Прослойка и заполнение швов из цементно-песчаного раствора М150 Стяжка из цементно-песчаного раствора М150 Железобетонная плита перекрытия	Демонтаж 10,46
			Демонтаж бетонных плинтусов	18,27

Экспликация полов (Демонтаж)

(продолжение)

№ помещен.	Тип пола	Схема пола или тип пола по серии	Данные элементы пола (наименование, толщина,основание и др.) мм	Площадь м2 Периметр пог.м.
Первый этаж				
2,4,11,23 (Коридоры)	Л	ПО ТД 590 Серия 2.244-1 вып. 6	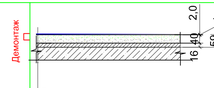 Линолеум на тканевой подосноне ГОСТ 7251-77 Прослойка из клеящей мастики Стяжка из цементно-песчаного раствора М150 Звукоизоляционный слой из древесноволокнистой плиты объемный вес 125-250 кг/м3 Железобетонная плита перекрытия	Демонтаж 69,23
			Демонтаж бетонных плинтусов	63,64
6,15,25,26,29, 30 (Санузлы)	К	ПО ТД 352 Серия 2.244-1 вып. 6	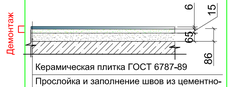 Керамическая плитка ГОСТ 6787-89 Прослойка и заполнение швов из цементно-песчаного раствора М150 Стяжка из цементно-песчаного раствора М150 Железобетонная плита перекрытия	Демонтаж 35,61
			Демонтаж бетонных плинтусов	49,86

Экспликация полов (Демонтаж)

(продолжение)

№ помещен.	Тип пола	Схема пола или тип пола по серии	Данные элементы пола (наименование, толщина,основание и др.) мм	Площадь м2 Периметр пог.м.
Первый этаж				
18,21 (Кабинет, мед.кабинет)	Л	ПО ТД 590 Серия 2.244-1 вып. 6	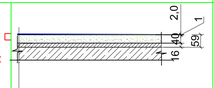 Линолеум на тканевой подосноне ГОСТ 7251-77 Прослойка из клеящей мастики Стяжка из цементно-песчаного раствора М150 Звукоизоляционный слой из древесноволокнистой плиты объемный вес 125-250 кг/м3 Железобетонная плита перекрытия	Демонтаж 19,17
			Демонтаж бетонных плинтусов	23,42
7,16,24 (Кладовые для групповых)	Л	ПО ТД 590 Серия 2.244-1 вып. 6	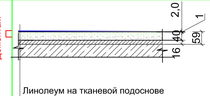 Линолеум на тканевой подосноне ГОСТ 7251-77 Прослойка из клеящей мастики Стяжка из цементно-песчаного раствора М150 Звукоизоляционный слой из древесноволокнистой плиты объемный вес 125-250 кг/м3 Железобетонная плита перекрытия	Демонтаж 11,08
			Демонтаж бетонных плинтусов	22,72

Экспликация полов (Демонтаж)

(окончание)

№ помещен.	Тип пола	Схема пола или тип пола по серии	Данные элементы пола (наименование, толщина,основание и др.) мм	Площадь м2 Периметр пог.м.
Первый этаж				
19,22,28 (Процедурная, изолятор)	К	ПО ТД 352 Серия 2.244-1 вып. 6	 Керамическая плитка ГОСТ 6787-89 Прослойка и заполнение швов из цементно-песчаного раствора М150 Стяжка из цементно-песчаного раствора М150 Железобетонная плита перекрытия	Демонтаж 18,97
			Демонтаж бетонных плинтусов	29,16

1. Данный лист см. совместно с листом АС-12.

Взам инв. N	Подпись и дата	Инв. N подл.

Изм.	Кол.	Лист	№ док.	Подпись	Дата
Проверил	Плотникова				
Разработал	Атамбаев				
Н.контроль	Доспаева				

20-2019-АС

«Капитальный ремонт здания КГКП Ясли-сада №1 «Сәбі әлемі» расположенного по адресу Авангард 73А в городе Атырау, Атырауской области»

Детский сад

Стадия	Лист	Листов
РП	19	

Экспликация полов первого этажа в осях 13/2-17/1; Ж-М (Демонтажные работы)

ТОО "Корпорация Асыл-Строй"
г. Шымкент-2021г.

Экспликация полов (Демонтаж)

(начало)

№ помещен.	Тип пола	Схема пола или тип пола по серии	Данные элементы пола (наименование, толщина,основание и др.) мм	Площадь м2 / Периметр пог.м.
		Второй этаж		
1,4,5,9,10,11 14,15,16 (Игровые, спальные комнаты,раз-девальные)	Л	ПО ТД 590 Серия 2.244-1 вып. 6	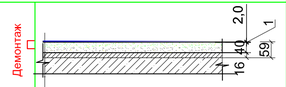 Линолеум на тканевой подосновe ГОСТ 7251-77 Прослойка из клеящей мастики Стяжка из цементно-песчаного раствора М150 Звукоизоляционный слой из древесноволок-нистой плиты объемный вес 125-250 кг/м3 Железобетонная плита перекрытия	Демонтаж 336,25
			Демонтаж бетонных плинтусов	230,18
2,7,17 (Санузлы)	К	ПО ТД 352 Серия 2.244-1 вып. 6	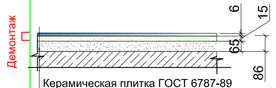 Керамическая плитка ГОСТ 6787-89 Прослойка и заполнение швов из цементно-песчаного раствора М150 Стяжка из цементно-песчаного раствора М150 Железобетонная плита перекрытия	Демонтаж 46,32
			Демонтаж бетонных плинтусов	45,23

Экспликация полов (Демонтаж)

(продолжение)

№ помещен.	Тип пола	Схема пола или тип пола по серии	Данные элементы пола (наименование, толщина,основание и др.) мм	Площадь м2 / Периметр пог.м.
		Второй этаж		
13 (Коридоры)	Л	ПО ТД 590 Серия 2.244-1 вып. 6	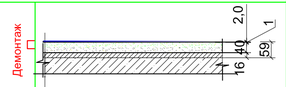 Линолеум на тканевой подосновe ГОСТ 7251-77 Прослойка из клеящей мастики Стяжка из цементно-песчаного раствора М150 Звукоизоляционный слой из древесноволок-нистой плиты объемный вес 125-250 кг/м3 Железобетонная плита перекрытия	Демонтаж 25,19
			Демонтаж бетонных плинтусов	23,12
6 (Кабинеты)	Л	ПО ТД 590 Серия 2.244-1 вып. 6	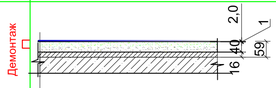 Линолеум на тканевой подосновe ГОСТ 7251-77 Прослойка из клеящей мастики Стяжка из цементно-песчаного раствора М150 Звукоизоляционный слой из древесноволок-нистой плиты объемный вес 125-250 кг/м3 Железобетонная плита перекрытия	Демонтаж 17,65
			Демонтаж бетонных плинтусов	18,18

Экспликация полов (Демонтаж)

(продолжение)

№ помещен.	Тип пола	Схема пола или тип пола по серии	Данные элементы пола (наименование, толщина,основание и др.) мм	Площадь м2 / Периметр пог.м.
		Второй этаж		
3,8,18 (Кладовые для групповых)	Л	ПО ТД 590 Серия 2.244-1 вып. 6	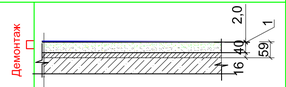 Линолеум на тканевой подосновe ГОСТ 7251-77 Прослойка из клеящей мастики Стяжка из цементно-песчаного раствора М150 Звукоизоляционный слой из древесноволок-нистой плиты объемный вес 125-250 кг/м3 Железобетонная плита перекрытия	Демонтаж 8,25
			Демонтаж бетонных плинтусов	19,10

Экспликация полов (Демонтаж)

(окончание)

№ помещен.	Тип пола	Схема пола или тип пола по серии	Данные элементы пола (наименование, толщина,основание и др.) мм	Площадь м2 / Периметр пог.м.
			Лестничные клетки	
Лестничные марши	К	Индивидуального изготовления	 Керамическая плитка ГОСТ 6787-89 слой цементно-песчаного раствора М150 -10мм Железобетонные ступени	Демонтаж 10,89
Лестничные площадки	К	Индивидуального изготовления	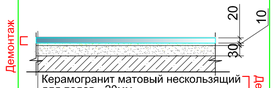 Керамогранит матовый нескользящий для полов - 20мм слой цементно-песчаного раствора М150 -10мм Выравнивающая стяжка из цементно-песчаного раствора М150-30мм Железобетонная плита перекрытия	Демонтаж 32,73

1. Данный лист см. совместно с листом АС-13.

Изм.	Кол.	Лист	№ док.	Подпись.	Дата	20-2019-АС «Капитальный ремонт здания КГКП Ясли-сада №1 «Сәби әлемі» расположенного по адресу Авангард 73А в городе Атырау, Атырауской области»
Проверил		Плотникова				Детский сад
Разработал		Атамбаев				Стадия: РП; Лист: 20; Листов:
Н.контроль		Доспаева				Экспликация полов второго этажа в осях 13/2-17/1; Ж-М (Демонтажные работы)
						ТОО "Корпорация Асыл-Строй" г. Шымкент-2021г.

Взам инв. N | Подпись и дата | Инв. N подл.

Ведомость демонтажных работ

№ п / п	Обозна-чение	Наименование работ	Ед. изм.	Кол-во			Всего	Примеч.
				Подвал	1-эт.	2-эт.		
1		Зачистка потолка от набелов	м2		1438,86	1394,05	2832,91	
2		Зачистка стен от набелов	м2		2381,09	2374,46	4755,55	
3		Разборка панелей из кафельной плитки высотой 1600мм	м2		414,39	267,05	681,44	
4		Разборка панелей из кафельной плитки высотой 3000мм	м2		51,18	-	51,18	
5		Демонтаж стеновых панелей	м2		700,99	175,47	876,46	
6		Отбивка штукатурки внутренних стен (30%)	м2		714,33	712,34	1426,67	
7		Демонтаж оконных блоков						см.л. АС-16
8		Демонтаж дверных блоков						см.л. АС-16
9		Демонтаж кровли						
		Демонтаж покрытия кровли из асбестоцементных листов по деревянной обрешетке	м2	-	-	-	1700,00	
		Демонтаж деревянной обрешетки	м2	-	-	-	1700,00	
10		Зачистка лестничных клеток						
		Зачистка потолка от набелов	м2	-	-	-	77.65	
		Зачистка стен от набелов	м2	-	-	-	418,21	
		Зачистка низа лестничных маршей и площадок от набелов	м2	-	-	-	62,86	
11		Демонтаж полов	м2					см.л.АС-17--20
12		Разборка бетонной отмостки, шириной - 800мм, толщиной - 150мм	м2	-	-	-	353,20	
13		Демонтаж бетонных крылец	м3	-	14,34	-	14,34	
14		Демонтаж покрытия крыльца главного входа	м2	-	-	-	17,00	
15		Демонтаж металлических пожарных лестниц (3 штуки)	кг		-	-	1230,00	
16		Отбивка штуктурки цоколя	м2	-	-	-	221,00	
17		Зачистка внутренних стен подвала для обработки стен защитным раствором	м2	1912,25	-	-	1912,25	
18		Зачистка потолка подвала от набелов	м2	1478,15	-	-	1478,15	
19		Отбивка штукатурки внутренних стен подвала (30 %)	м2	573,68	-	-	573,68	

Взам. инв. №

Подп. и дата

Инв. № подп.

Изм.	Кол.	Лист.	№ док.	Подпись.	Дата
Проверил		Плотникова			
Разработал		Атамбаев			
Н.контроль		Доспаева			

20-2019-АС

«Капитальный ремонт здания КГКП Ясли-сада №1 «Сәби әлемі» расположенного по адресу Авангард 73А в городе Атырау, Атырауской области»

Детский сад

Стадия	Лист	Листов
РП	21	

Ведомость демонтажных работ

ТОО "Корпорация Асыл-Строй" г. Шымкент-2021г.

Фасад в осях 1-18

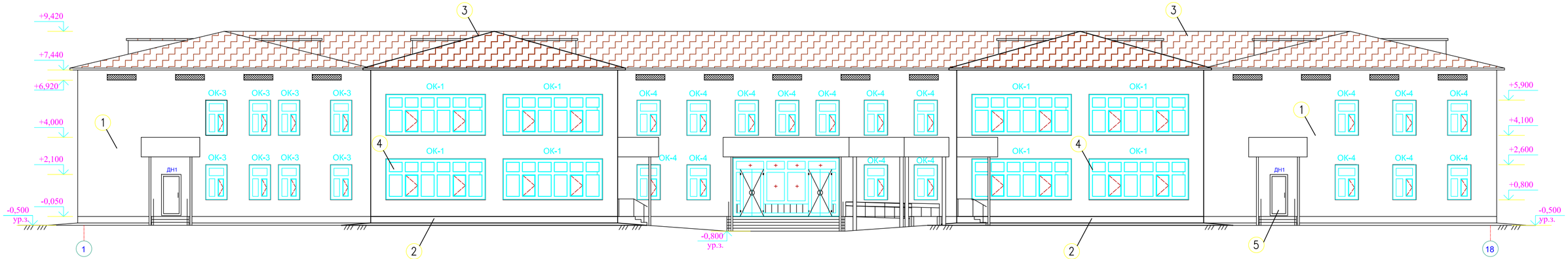

Фасад в осях 18-1

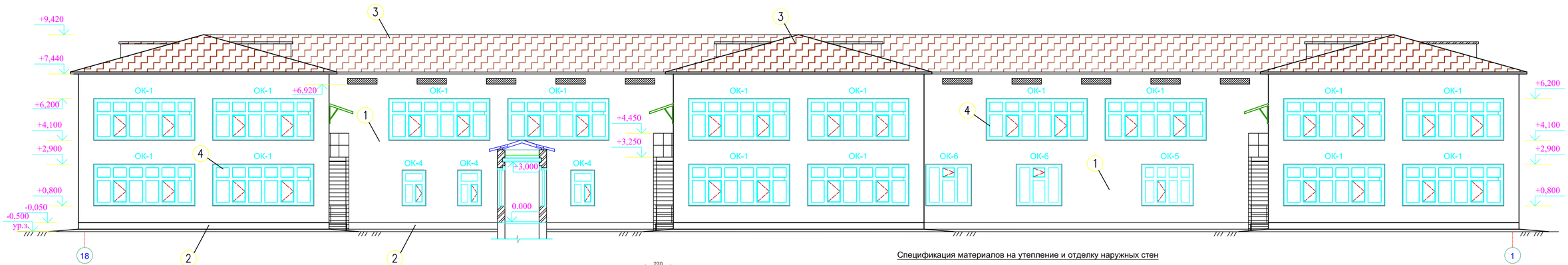

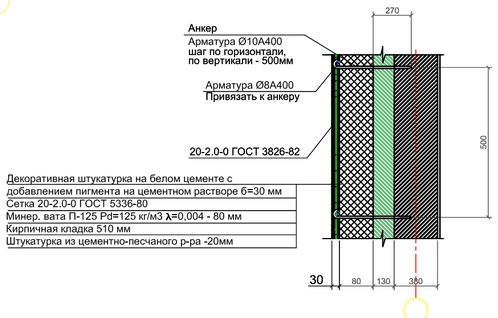

Ведомость отделки фасадов

Поз	Наименование	Вид отделки	Цветовое решение
1	Наружные стены	Штукатурка фасадная, цементная, трехслойная общей толщиной 30мм	Светлые тона
2	Цоколь	Штукатурка фасадная, цементная, трехслойная общей толщиной 30мм	Темные тона
3	Кровля	Металлочерепица	Темные тона
4	Окна	ПВХ	Светлые тона
5	Наружные двери	Металлические утепленные	Темные тона

Спецификация материалов на утепление и отделку наружных стен

Поз.	Обозначение	Наименование	Кол. шт	Масса ед., кг	Примечание
		Расход на утепление фасадов			
1		Утепление стен минватой толщ.δ=80 мм λ=0,004, ρ=125 кг/м3			2264,38 м2
		Расход на крепление фасадной штукатурки			
1	ГОСТ 34028-2016	Анкер Ф10А400, L=0,390	12345	0,241	2975,15 кг
2	ГОСТ 34028-2016	Ф8А400, пм	6754,74	0,395	2668,12 кг
3	ГОСТ 5336-80*	Сетка 20-2.0-0 м2	2264,38	2,66	6023,25 кг
		Декоративная штукатурка стен фасадов с последующей кремний-органической покраской			2264,38 м2
		Улучшенная штукатурка цоколя под "рустовку"с последующей силикатной покраской			221,00 м2

1. Данный лист см. совместно с листами АС - 27,28,30,31.

Изм.	Кол.	Лист	№ док.	Подпись.	Дата
Проверил		Плотникова			
Разработал		Атамбаев			
Н.контроль		Доспаева			

20-2019-АС

«Капитальный ремонт здания КГКП Ясли-сада №1 «Сәби әлемі» расположенного по адресу Авангард 73А в городе Атырау, Атырауской области»

Детский сад

Стадия	Лист	Листов
РП	22	

Фасад в осях 1-18. Фасад в осях 18-1. (Ремонтные работы)

ТОО "Корпорация Асыл-Строй" г. Шымкент-2020г.

Взам инв. N | Подпись и дата | Инв. N подл.

Фасад в осях Ж-А

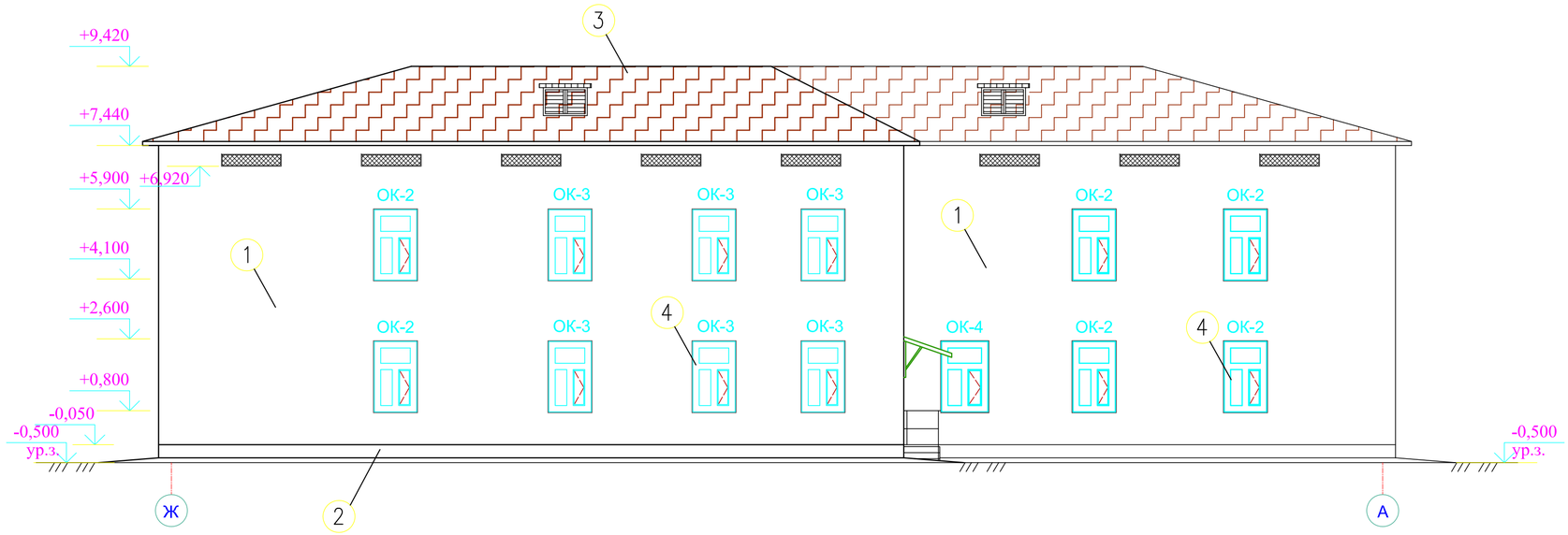

Фасад в осях А-Ж

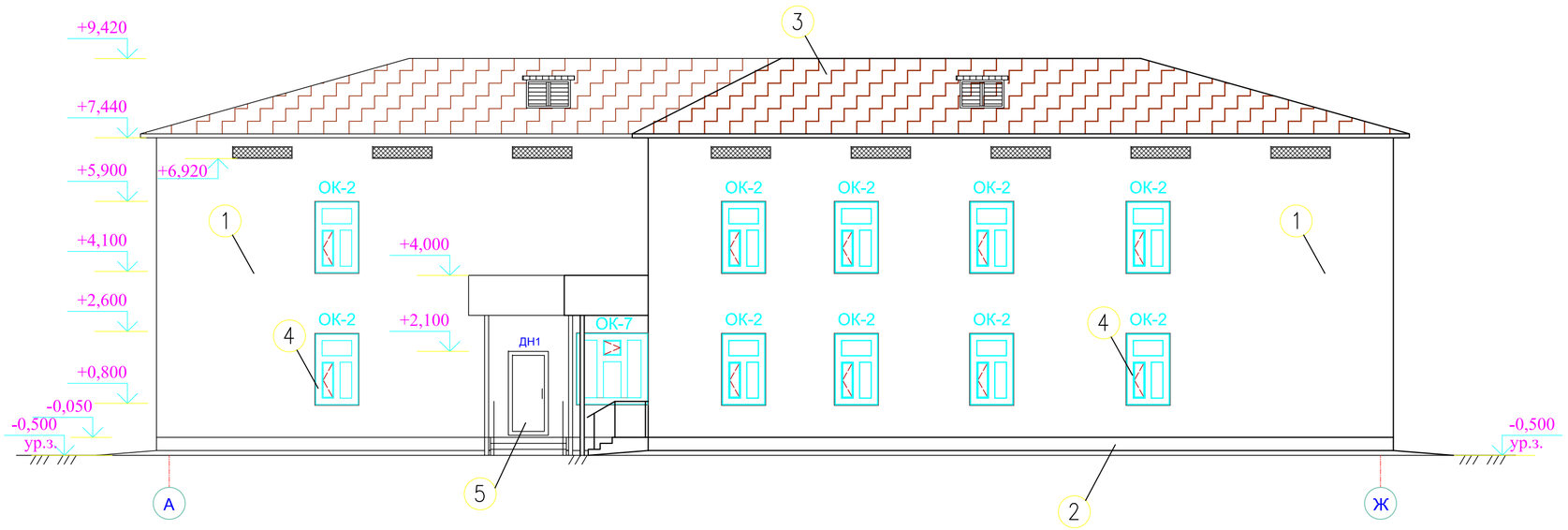

Ведомость отделки фасадов

Поз	Наименование	Вид отделки	Цветовое решение
1	Наружные стены	Штукатурка фасадная, цементная, трехслойная общей толщиной 30мм	Светлые тона
2	Цоколь	Штукатурка фасадная, цементная, трехслойная общей толщиной 30мм	Темные тона
3	Кровля	Металлочерепица	Темные тона
4	Окна	ПВХ	Светлые тона
5	Наружные двери	Металлические утепленные	Темные тона

1. Данный лист см. совместно с листами АС - 27,28,30,31.

Взам инв. N

Подпись и дата

Инв. N подл.

Изм.	Кол.	Лист	№ док.	Подпись.	Дата
Проверил		Плотникова			
Разработал		Атамбаев			
Н.контроль		Доспаева			

20-2019-АС

«Капитальный ремонт здания КГКП Ясли-сада №1 «Сәбі әлемі» расположенного по адресу Авангард 73А в городе Атырау, Атырауской области»

Детский сад

Стадия	Лист	Листов
РП	23	

Фасад в осях Ж-А. Фасад в осях А-Ж. (Ремонтные работы)

ТОО "Корпорация Асыл-Строй" г. Шымкент-2020г.

Фасад в осях 13/2-17/1

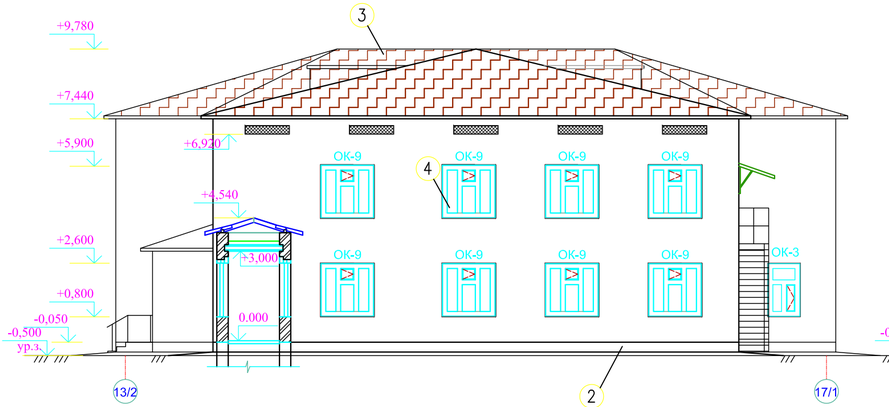

Фасад в осях М-Г

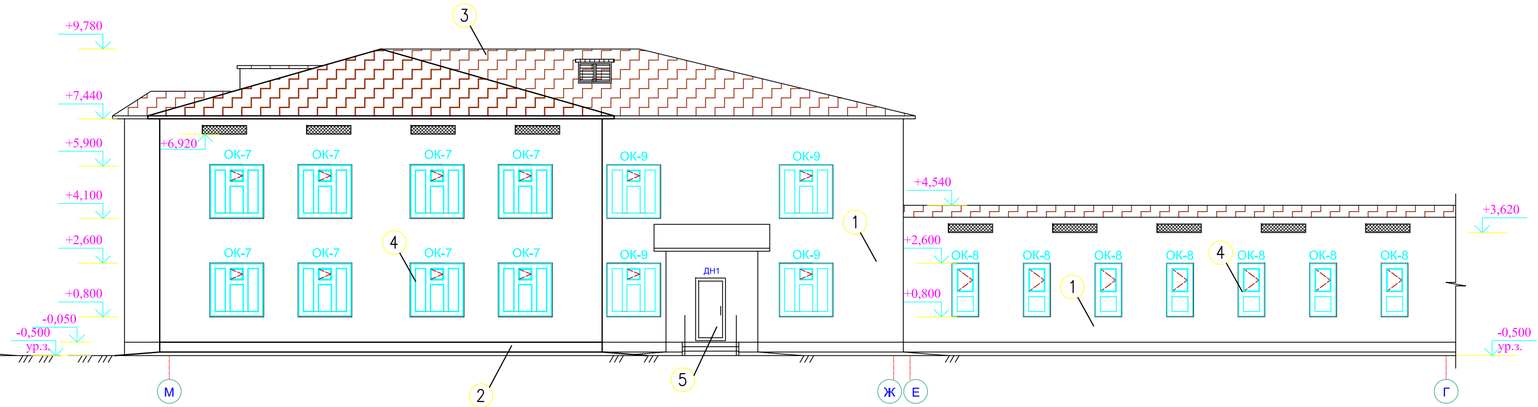

Фасад в осях 17/1-13/2

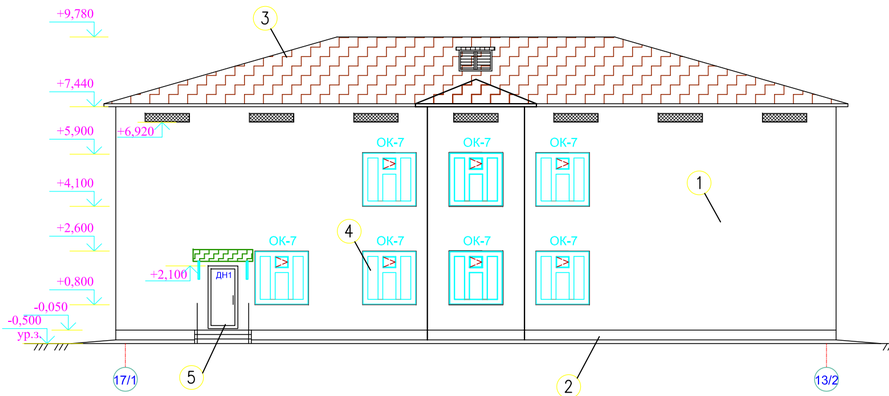

Фасад в осях Г-М

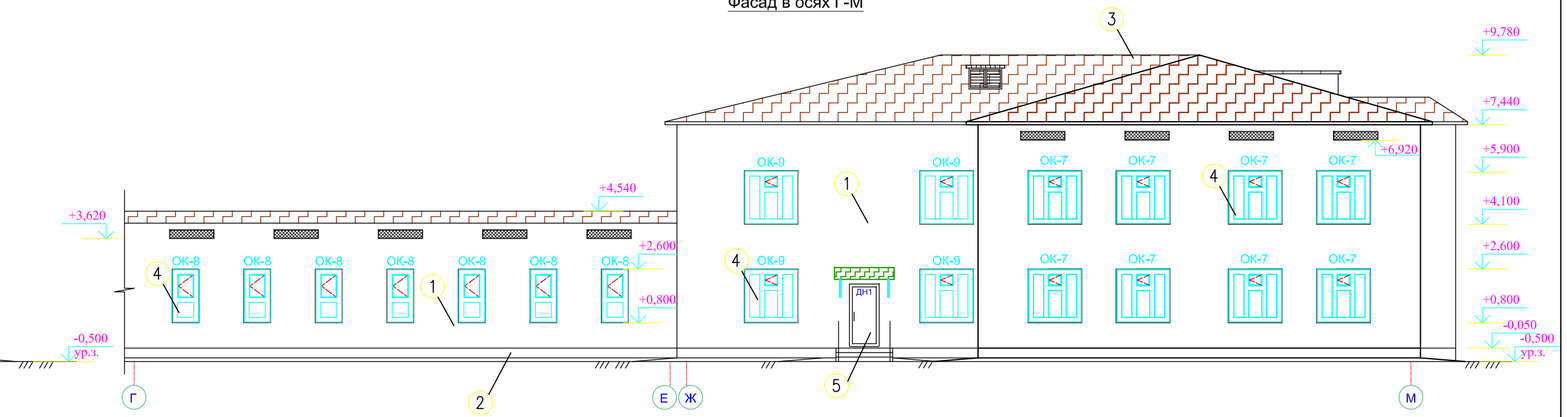

Ведомость отделки фасадов

Поз	Наименование	Вид отделки	Цветовое решение
1	Наружные стены	Штукатурка фасадная, цементная, трехслойная общей толщиной 30мм	Светлые тона
2	Цоколь	Штукатурка фасадная, цементная, трехслойная общей толщиной 30мм	Темные тона
3	Кровля	Металлочерепица	Темные тона
4	Окна	ПВХ	Светлые тона
5	Наружные двери	Металлические утепленные	Темные тона

1. Данный лист см. совместно с листами АС - 27,28,30,31.

Изм.	Кол.	Лист	№ док.	Подпись.	Дата	20-2019-АС
						«Капитальный ремонт здания КГКП Ясли-сада №1 «Сәби әлемі» расположенного по адресу Авангард 73А в городе Атырау, Атырауской области»
Проверил		Плотникова				Детский сад
Разработал		Атамбаев				Фасад в осях 13/2-17/1. Фасад в осях 17/1-13/2. Фасад в осях М-Г. Фасад в осях Г-М.(Ремонтные работы)
Н.контроль		Доспаева				

Стадия	Лист	Листов
РП	24	

ТОО "Корпорация Асыл-Строй" г. Шымкент-2020г.

Взам инв. N

Подпись и дата

Инв. N подл.

План повала в осях 1-18; А-Ж

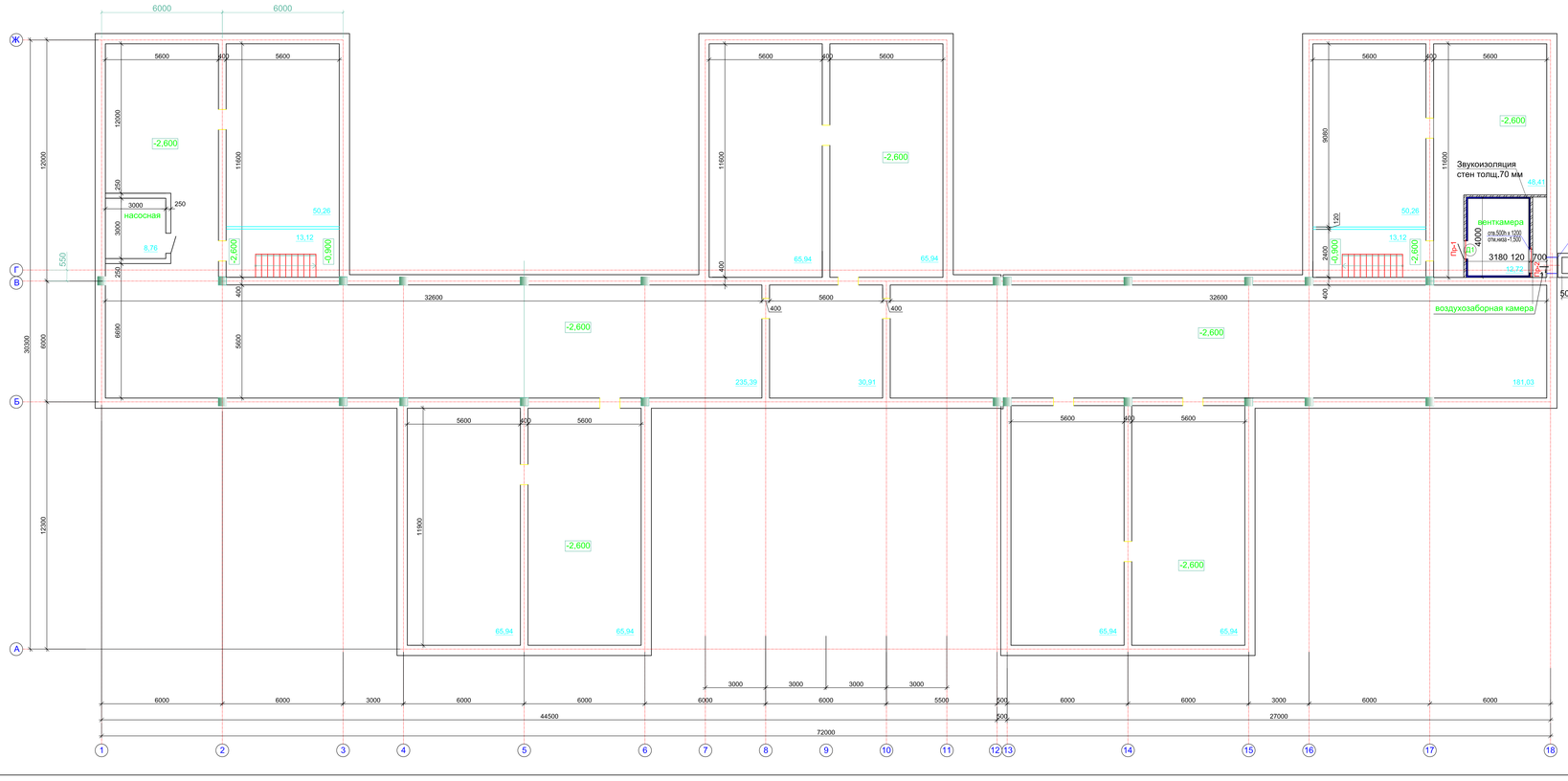

Экспликация полов подвала

№ помещен.	Тип пола	Схема пола или тип пола по серии	Данные элементы пола (наименование, толщина, основание и др.) мм	Площадь м2 / Периметр пог.м.
Подвал				
подвал, насосная	Б	ПО ТД 747 Серия 2.244-1 вып. 6	Покрытие пола - бетонное из бетона С12/15 Стяжка из цементно-песчаного раствора М150 Гидроизоляционный слой-гил А (мастика - битумно-резиновая изоляционная ГОСТ 15836-79) Стяжка из цементно-песчаного раствора М150 по уклону Подстилающий слой: бетон С8/10 Грунт основания с втрамбованным щебнем Утепленная 20 40 80 20	1478,15

Спецификация конструктивных элементов на приточную камеру

Марка поз.	Обозначение	Наименование	Кол. шт.	Масса ед. кг	Приме-чание
		Сборочные единицы			
С-1	ГОСТ 34028-2016	Сетка из ар-ры Ø12 А400 ш.200х200, м2	44,0	8,88	390,72
Зд-1	ГОСТ 103-2006	Закладная деталь из - 10х160 L=100	4	1,26	5,04
		Материалы:			
		Бетон С12/15 м3	4,56		
		Бетонная подготовка С8/10 м3	0,15		
		Решетка РМ-1	1		
1	ГОСТ 103-2006	- 40х2 пм	3,20	-	2,01 кг
2	ГОСТ 103-2006	- 4х40 L=100	4	0,126	0,504 кг
3	ГОСТ 8509-93	∟25х3 пм	2,60	1,12	2,91 кг
4	ГОСТ 103-2006	- 30х2 L=480	1	-	0,23 кг
		Покрытие кровли			
П-1	ГОСТ 8278-83	Гнутый швеллер 120х25х3 пм	1,0	4,87	4,87
П-2	ГОСТ 8278-83	Гнутый швеллер 140х40х3 пм	1,0	4,91	4,91
	ГОСТ 24045-97	Профнастил Н75-750-0,7 м2	1,82		

Ведомость элементов заполнения дверных блоков

Марка поз.	Обозначение	Наименование	Кол. шт	Примеч.
Д1	серия 1.236-5 в.3	Дверной блок противопожарный 2100-900 EI45	1	Вновь устанавлив.

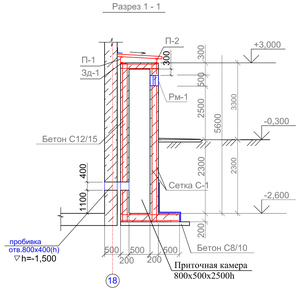

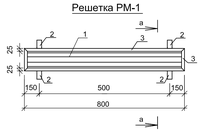

Условные обозначения

вновь устраиваемая кирпичная перегородка толщ.120 мм

1. Данный лист смотреть совместно с листом АС - 33.
2. В помещении венткамеры предусмотреть звукоизоляцию стен и потолка панелями ЗИПС -Модуль толщиной 70 мм:
- стен - 31,14 м2;
- потолка - 12,72 м2.
3. Расход кирпича марки КР-Р-ПО 250х120х65 /1НФ/100/2,0/25 ГОСТ 530-2012 - 3,14 м3.
4. Сборные перемычки:
- Пр-1 1ПБ 13-1 по серии 1.038.1-1.1 010000-01 - 1 шт;
- Пр-2 1ПБ 16-1 по серии 1.038.1-1.1 010000-02 - 1 шт

Изм.	Кол.	Лист	№ док.	Подпись	Дата

20-2019-АС

«Капитальный ремонт здания КГКП Ясли-сада №1 «Сәби әлемі» расположенного по адресу Авангард 73А в городе Атырау, Атырауской области»

Проверил	Плотникова		
Разработал	Атамбаев		
Н.контроль	Доспаева		

Детский сад

План подвала в осях 1-18; А-Ж. Экспликация полов подвала (Ремонтные работы)

Стадия	Лист	Листов
РП	25	

ТОО "Корпорация Асыл-Строй" г. Шымкент-2020г.

Согласовано
часть ОВ Кочергой
часть ВК Морозов
часть ЭС Рахимжан

Взам. инв. N

Подпись и дата

Инв. N подл.

План подвала в осях
13/2 -17/1; Г-К;

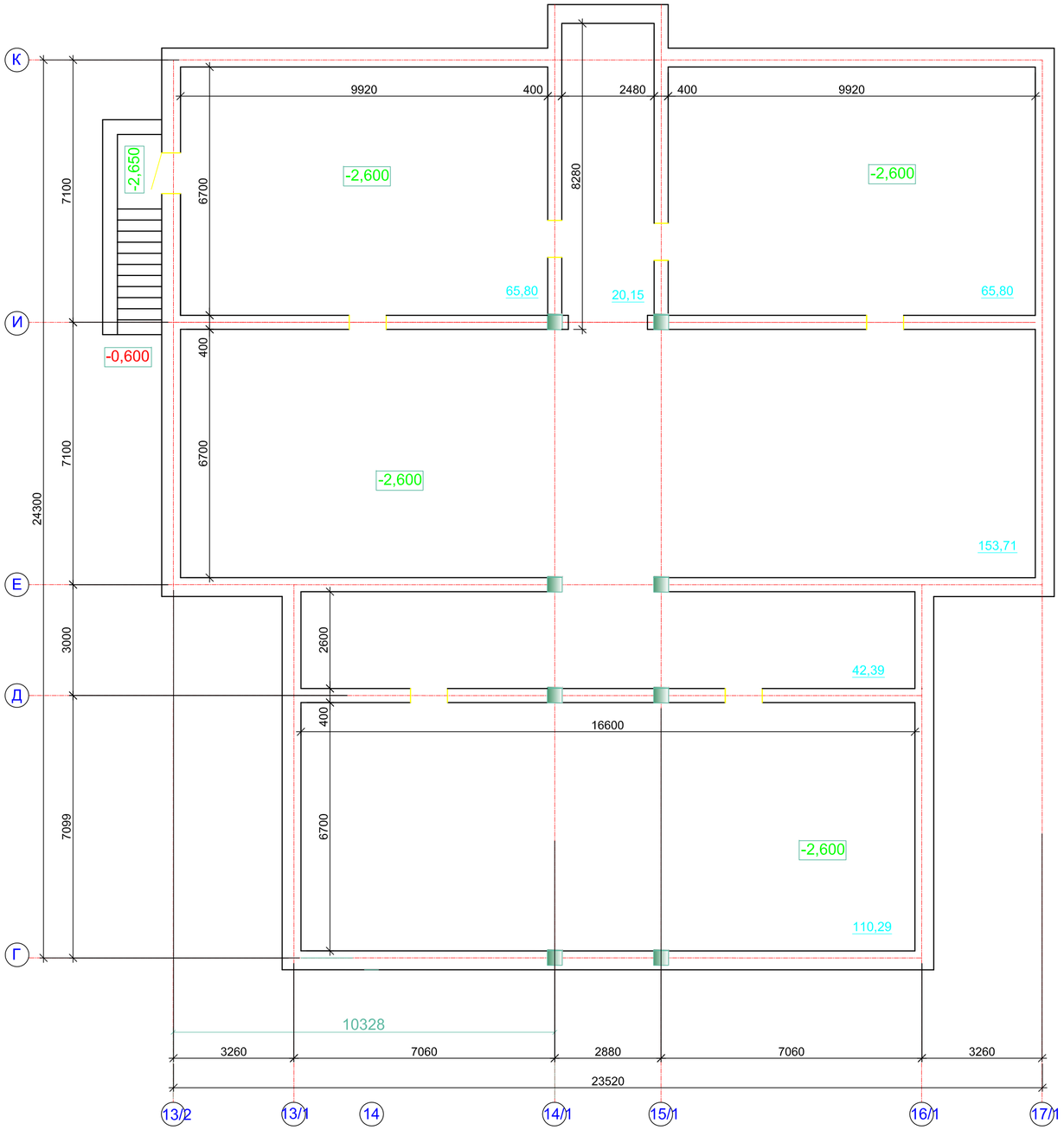

Ведомость отделки подвала

Наименование или номер помещения	Вид отделки элементов интерьера						Примечание
	Потолок	Пло-щадь,м2	Стены или перегородки	Пло-щадь,м2	Низ стен или перегородок (панель)	Пло-щадь,м2	
Подвал							
Подвал, насосная	Известковая покраска	1478,15	Известковая покраска	1912,25	-	-	

1. Данный лист см. совместно с листом АС - 33.

Согласовано
часть ОВ Комаров
часть ВК Маркова
часть ЭЛ Абдиевков

Взам инв. N

Подпись и дата

Инв. N подл.

Изм.	Кол.	Лист	№ док.	Подпись.	Дата	20-2019-АС
						«Капитальный ремонт здания КГКП Ясли-сада №1 «Сәби әлемі» расположенного по адресу Авангард 73А в городе Атырау, Атырауской области»
Проверил		Плотникова				Детский сад
Разработал		Атамбаев				План подвала в осях 13/2 -17/1; Г-К. (Ремонтные работы)
Н.контроль		Доспаева				

Стадия	Лист	Листов
РП	26	

ТОО "Корпорация Асыл-Строй" г. Шымкент-2020г.

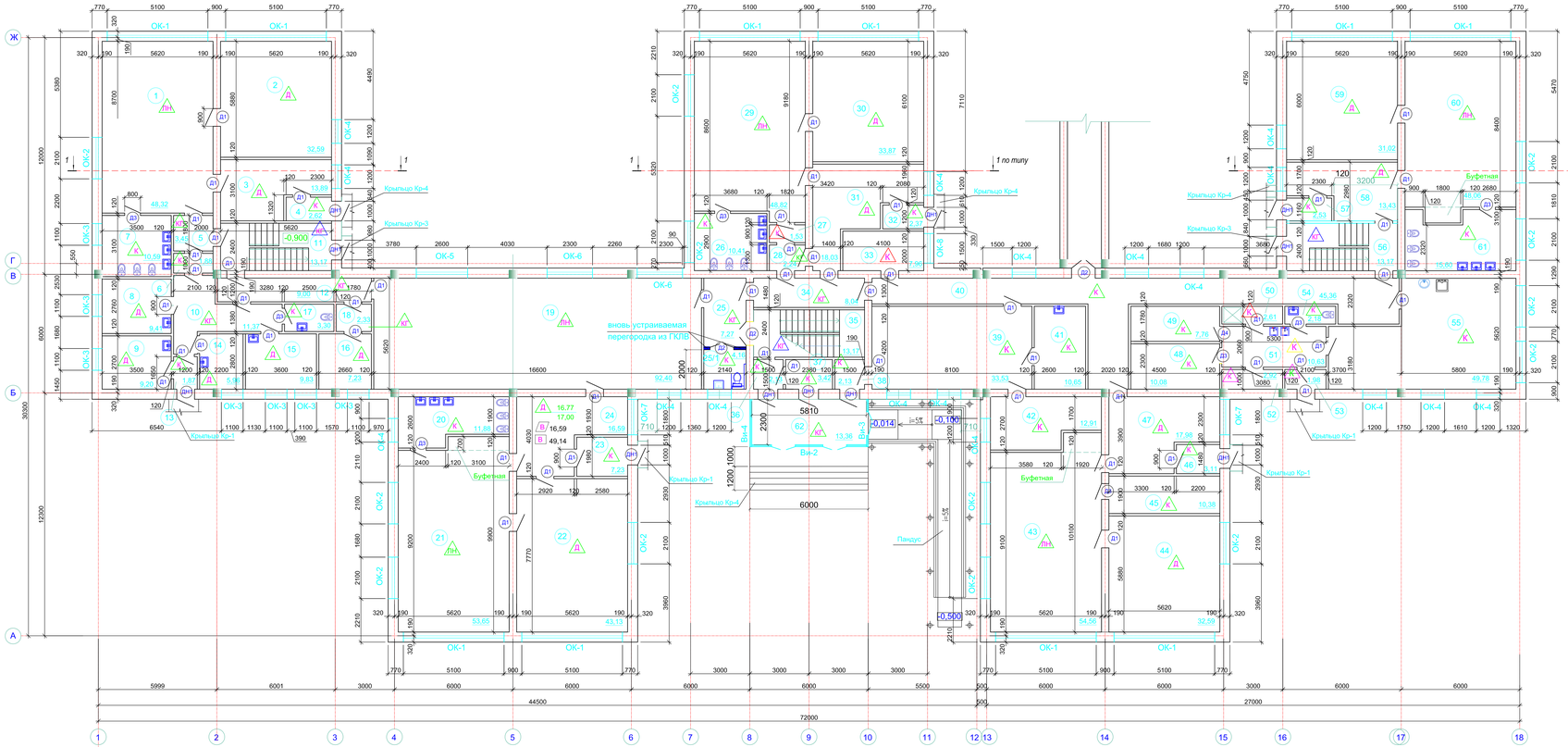

1. Данный лист см. совместно с листами АС - 29,33.

Экспликация помещений (Окончание)

Номер помещ.	Наименование	Площ. м²	Кат. пом.
39	Прачечная с сушилкой	33,53	Д
40	Коридор	45,36	Д
41	Кладовая	10,65	Д
42	Гладильная	12,91	Д
43	Игровой зал	54,56	Д
44	Спальная комната	32,59	Д
45	Санузел	10,38	Д
46	Тамбур	3,11	Д
47	Раздевальная	17,98	Д
48	Кладовая	10,08	Д
49	Кладовая	7,76	Д
50	Душевая для персонала	2,61	Д
51	Кладовая	10,63	Д
52	Помещение для уборочного инвентаря	2,92	Д
53	Коридор	1,98	Д
54	Санузел	2,18	Д
55	Кухня	49,78	Д
56	Лестничная клетка	13,17	Д
57	Тамбур	2,53	Д
58	Раздевальная	13,43	Д
59	Спальная комната	31,02	Д
60	Игровой зал	48,06	Д
61	Санузел	15,60	Д

Экспликация помещений (Начало)

Номер помещ.	Наименование	Площ. м²	Кат. пом.
1	Игровой зал	48,32	Д
2	Спальная комната	32,59	Д
3	Раздевальная	13,89	Д
4	Тамбур	2,62	Д
5	Коридор	3,45	Д
6	Кладовая	1,88	Д
7	Санузел	10,59	Д
8	Медпункт	9,41	Д
9	Медпункт	9,20	Д
10	Коридор	11,37	Д
11	Лестничная клетка	13,17	Д
12	Коридор	9,00	Д
13	Тамбур	1,87	Д
14	Медпункт	5,96	Д
15	Медпункт	9,83	Д
16	Кабинет	7,23	Д
17	Санузел	3,30	Д
18	Коридор	2,33	Д
19	Музыкальный зал	92,40	Д
20	Санузел	11,88	Д
21	Игровой зал	53,65	Д
22	Спальная комната	43,13	Д
23	Тамбур	7,23	Д
24	Раздевальная	16,59	Д
25	Коридор	7,27	Д
25/1	Санузел для МГН	4,16	Д
26	Санузел	10,41	Д
27	Кладовая	1,53	Д
28	Коридор	2,24	Д
29	Игровой зал	48,82	Д
30	Спальная комната	33,87	Д
31	Раздевальная	18,03	Д
32	Тамбур	2,37	Д
33	Кладовая	7,96	Д
34	Коридор	8,04	Д
35	Лестничная клетка	13,17	Д
36	Коридор	2,13	Д
37	Тамбур	3,42	Д
38	Коридор	2,13	Д

Изм.	Кол.	Лист	№ док.	Подпись	Дата
Проверил	Плотникова				
Разработал	Атамбаев				
Н.контроль	Доспаева				

20-2019-АС

«Капитальный ремонт здания КГКП Ясли-сада №1 «Сәби әлемі» расположенного по адресу Авангард 73А в городе Атырау, Атырауской области»

Детский сад

План первого этажа в осях 1-18; А-Ж. (Ремонтные работы)

Стадия	Лист	Листов
РП	27	

ТОО "Корпорация Асыл-Строй" г. Шымкент-2020г.

Согласовано
часть ОВ Комаров
часть ВК Коробов
часть ЭП Коробов

Взам инв. N

Подпись и дата

Инв. N подл.

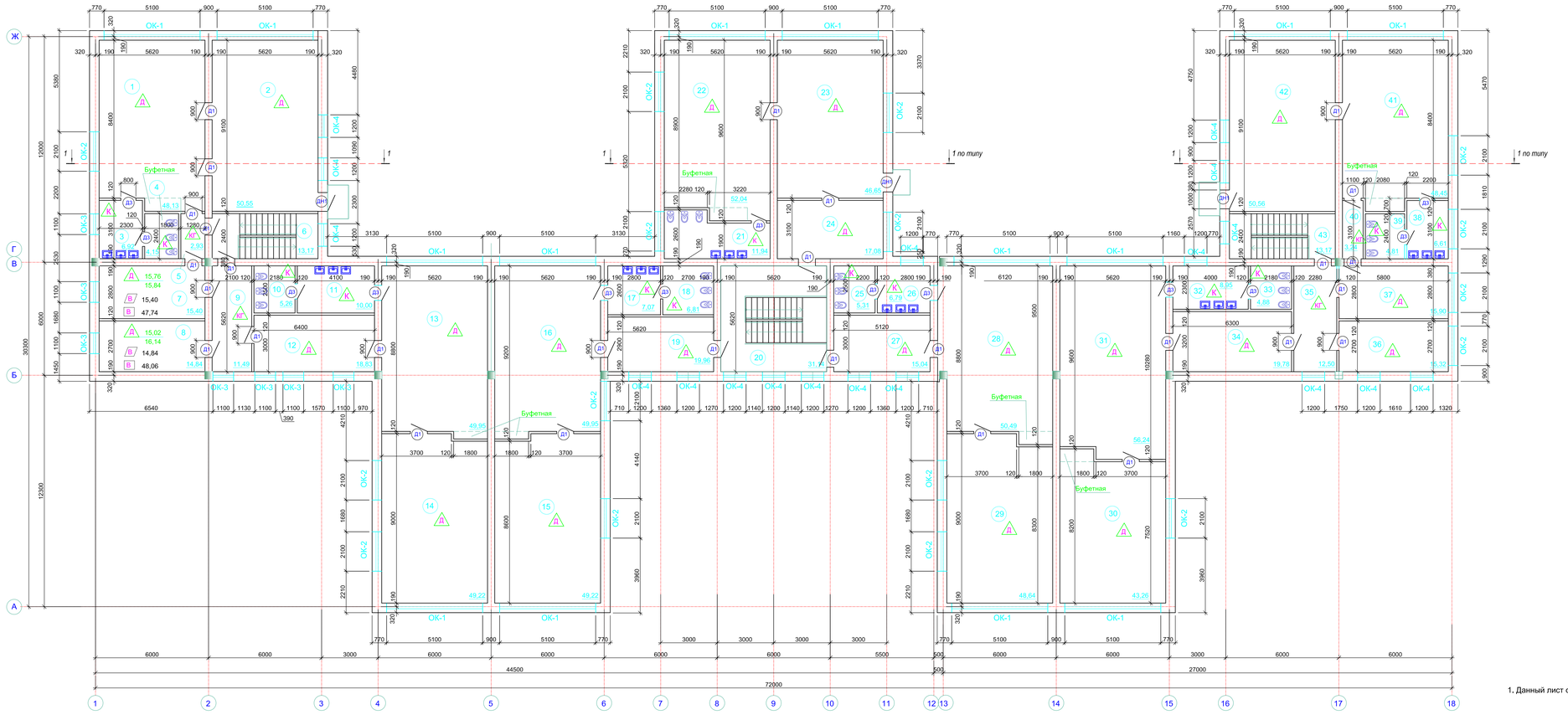

Экспликация помещений (Окончание)

Номер помещ.	Наименование	Площ. м²	Кат. пом.
34	Раздевальная	19,78	Д
35	Коридор	12,50	Д
36	Кабинет директора	15,32	Д
37	Раздевальная	15,90	Д
38	Умывальная	6,61	Д
39	Сан узел	4,81	Д
40	Коридор	3,24	Д
41	Игровой зал	48,41	Д
42	Спальная комната	50,56	Д
43	Лестничная клетка	13,17	Д

Экспликация помещений (Начало)

Номер помещ.	Наименование	Площ. м²	Кат. пом.
1	Игровой зал	48,13	Д
2	Спальная комната	50,55	Д
3	Умывальная	6,92	Д
4	Санузел	4,15	Д
5	Коридор	2,93	Д
6	Лестничная клетка	13,17	Д
7	Раздевальная	15,40	Д
8	Кабинет логопеда	14,84	Д
9	Коридор	11,49	Д
10	Санузел	5,26	Д
11	Умывальная	10,00	Д
12	Раздевальная	18,83	Д
13	Игровой зал	49,95	Д
14	Спальная комната	49,22	Д
15	Спальная комната	49,22	Д
16	Игровой зал	49,95	Д
17	Умывальная	7,07	Д
18	Санузел	6,81	Д
19	Раздевальная	19,96	Д
20	Лестничная клетка	31,14	Д
21	Санузел	11,94	Д
22	Игровой зал	52,04	Д
23	Спальная комната	46,65	Д
24	Раздевальная	17,08	Д
25	Санузел	5,31	Д
26	Умывальная	6,79	Д
27	Раздевальная	15,04	Д
28	Игровой зал	50,49	Д
29	Спальная комната	48,64	Д
30	Спальная комната	43,26	Д
31	Игровой зал	56,24	Д
32	Умывальная	8,95	Д
33	Сан узел	4,88	Д

1. Данный лист см. совместно с листами АС - 29,33.

Изм.	Кол.	Лист	№ док.	Подпись	Дата	20-2019-АС
						«Капитальный ремонт здания КГКП Ясли-сада №1 «Сәби әлемі» расположенного по адресу Авангард 73А в городе Атырау, Атырауской области»
Проверил	Плотникова					Детский сад
Разработал	Атамбаев					План второго этажа в осях 1-18; А-Ж (Ремонтные работы)
Н.контроль	Доспаева					

Стадия	Лист	Листов
РП	28	

ТОО "Корпорация Асыл-Строй" г. Шымкент-2021г.

Согласовано
часть ОВ Комаров
часть ВК Корнеев
часть ЭП Алибеков

Взам. инв. N

Подпись и дата

Инв. N подл.

Ведомость отделки помещений (начало)

Наименование или номер помещения	Вид отделки элементов интерьера						Примечание
	Потолок	Площадь,м2	Стены или перегородки	Площадь,м2	Низ стен или перегородок (панель)	Площадь,м2	
Первый этаж в осях 1-18; А-Ж							
1,2,3,19,21,22,24,29,30,31,43,44,47,58,59,60 (игровые, раздевальные, спальные комнаты музыкальный зал)	Финишная отделка сухими смесями типа "Алинекс" толщ. 2 мм. Водоэмульсион. покраска за 2 раза	598,93 598,93	Финишная отделка сухими смесями типа "Алинекс" толщ.3-4мм Водоэмульсион. покраска за 2 раза	1036,92 1036,92	-	-	
4,5,10,12,13,18,23,25,26,32,34,36,37,38,46,53,57 (коридоры,тамбуры)	Финишная отделка сухими смесями типа "Алинекс" толщ. 2 мм. Водоэмульсион. покраска за 2 раза	73,09 73,09	Финишная отделка сухими смесями типа "Алинекс" толщ.3-4мм Водоэмульсион. покраска за 2 раза	378,15 209,79	Акриловая покраска на водной основе за 2 раза	168,36	h=1.60 м
7,17,20,25/1,26,45,50,52,54,61 (сан.узлы, помещение для уборочного инвентаря)	Финишная отделка сухими смесями типа "Алинекс" толщ. 2 мм. Акриловая покраска на водной основе за 2 раза	74,03 74,03	Финишная отделка сухими смесями типа "Алинекс" толщ.3-4мм Водоэмульсион. покраска за 2 раза	136,17 136,17	Облицовка глазурованной плиткой Облицовка глазурованной плиткой	156,25 22,05	h=1,60 м h=3,00 м

Ведомость отделки помещений (окончание)

Наименование или номер помещения	Вид отделки элементов интерьера						Примечание
	Потолок	Площадь,м2	Стены или перегородки	Площадь,м2	Низ стен или перегородок (панель)	Площадь,м2	
8,9,14,15,16 (кабинеты, медпункт)	Финишная отделка сухими смесями типа "Алинекс" толщ. 2 мм. Водоэмульсион. покраска за 2 раза	41,63 41,63	Финишная отделка сухими смесями типа "Алинекс" толщ.3-4мм Водоэмульсион. покраска за 2 раза	159,63 159,63	-	-	
6,27,33,41,48,49,51 (кладовые)	Финишная отделка сухими смесями типа "Алинекс" толщ. 2 мм. Водоэмульсион. покраска за 2 раза	50,49 50,49	Финишная отделка сухими смесями типа "Алинекс" толщ.3-4мм Водоэмульсион. покраска за 2 раза	103,89 103,89	Облицовка глазурованной плиткой	103,78	h=1.60 м
39,40,42,55 (прачечная,гладильная, кухня,коридор)	Финишная отделка сухими смесями типа "Алинекс" толщ. 2 мм. Акриловая покраска на водной основе за 2 раза	141,58 141,58	Финишная отделка сухими смесями типа "Алинекс" толщ.3-4мм Водоэмульсион. покраска за 2 раза	200,90 200,90	Облицовка глазурованной плиткой	188,41	h=1.60 м

Ведомость отделки помещений (начало)

Наименование или номер помещения	Вид отделки элементов интерьера						Примечание
	Потолок	Площадь,м2	Стены или перегородки	Площадь,м2	Низ стен или перегородок (панель)	Площадь,м2	
Второй этаж в осях 1-18; А-Ж							
1,2,7,12,13,14,15,16,19,22,23,24,27,28,29,30,31,34,37,41,42 (игровые, раздевальные, спальные комнаты)	Финишная отделка сухими смесями типа "Алинекс" толщ. 2 мм. Водоэмульсион. покраска за 2 раза	812,34 812,34	Финишная отделка сухими смесями типа "Алинекс" толщ.3-4мм Водоэмульсион. покраска за 2 раза	1379,93 1379,93	-	-	
5,9,35,40 (коридоры)	Финишная отделка сухими смесями типа "Алинекс" толщ. 2 мм. Водоэмульсион. покраска за 2 раза	30,16 30,16	Финишная отделка сухими смесями типа "Алинекс" толщ.3-4мм Водоэмульсион. покраска за 2 раза	121,33 66,69	Акриловая покраска на водной основе за 2 раза	54,64	h=1.60 м
3,4,10,11,17,18,21,25,26,32,33,38,39 (сан.узлы, умывальные)	Финишная отделка сухими смесями типа "Алинекс" толщ. 2 мм. Акриловая покраска на водной основе за 2 раза	89,53 89,53	Финишная отделка сухими смесями типа "Алинекс" толщ.3-4мм Водоэмульсион. покраска за 2 раза	189,98 189,98	Облицовка глазурованной плиткой	194,68	h=1,60 м

Ведомость отделки помещений (окончание)

Наименование или номер помещения	Вид отделки элементов интерьера						Примечание
	Потолок	Площадь,м2	Стены или перегородки	Площадь,м2	Низ стен или перегородок (панель)	Площадь,м2	
8,36 (кабинеты)	Финишная отделка сухими смесями типа "Алинекс" толщ. 2 мм. Водоэмульсион. покраска за 2 раза	28,36 28,36	Финишная отделка сухими смесями типа "Алинекс" толщ.3-4мм Водоэмульсион. покраска за 2 раза	92,53 92,53	-	-	
Лестничные клетки	Финишная отделка сухими смесями типа "Алинекс" толщ. 2 мм. Водоэмульсионная покраска за 2 раза	57,92 57,92	Финишная отделка сухими смесями типа "Алинекс" толщ.3-4мм Водоэмульсион. покраска за 2 раза	332,34 332,34	-	-	
Низ лестничных маршей и площадок	Финишная отделка сухими смесями типа "Алинекс" толщ. 2 мм. Водоэмульсион. покраска за 2 раза	42,41 42,41	-	-	-	-	

1. Данный лист см. совместно с листами АС-27,28.
2. Для отделки помещений предусмотреть строительные материалы, имеющие документы, подтверждающие их качество и безопасность, согласно п. 19 гл. 2 санитарных правил «Санитарно-эпидемиологические требования к дошкольным организациям и домам ребенка», утвержденных приказом МЗ РК № 615 от 17.08.2017 г.

Взам инв. N

Подпись и дата

Инв. N подл.

Изм.	Кол.	Лист	№ док.	Подпись.	Дата

20-2019-АС

«Капитальный ремонт здания КГКП Ясли-сада №1 «Сәби әлемі» расположенного по адресу Авангард 73А в городе Атырау, Атырауской области»

Детский сад

Стадия	Лист	Листов
РП	29	

Проверил	Плотникова	
Разработал	Атамбаев	
Н.контроль	Доспаева	

Ведомость отделки 1,2-этажей в осях 1-18; А-Ж

ТОО "Корпорация Асыл-Строй" г. Шымкент-2021г.

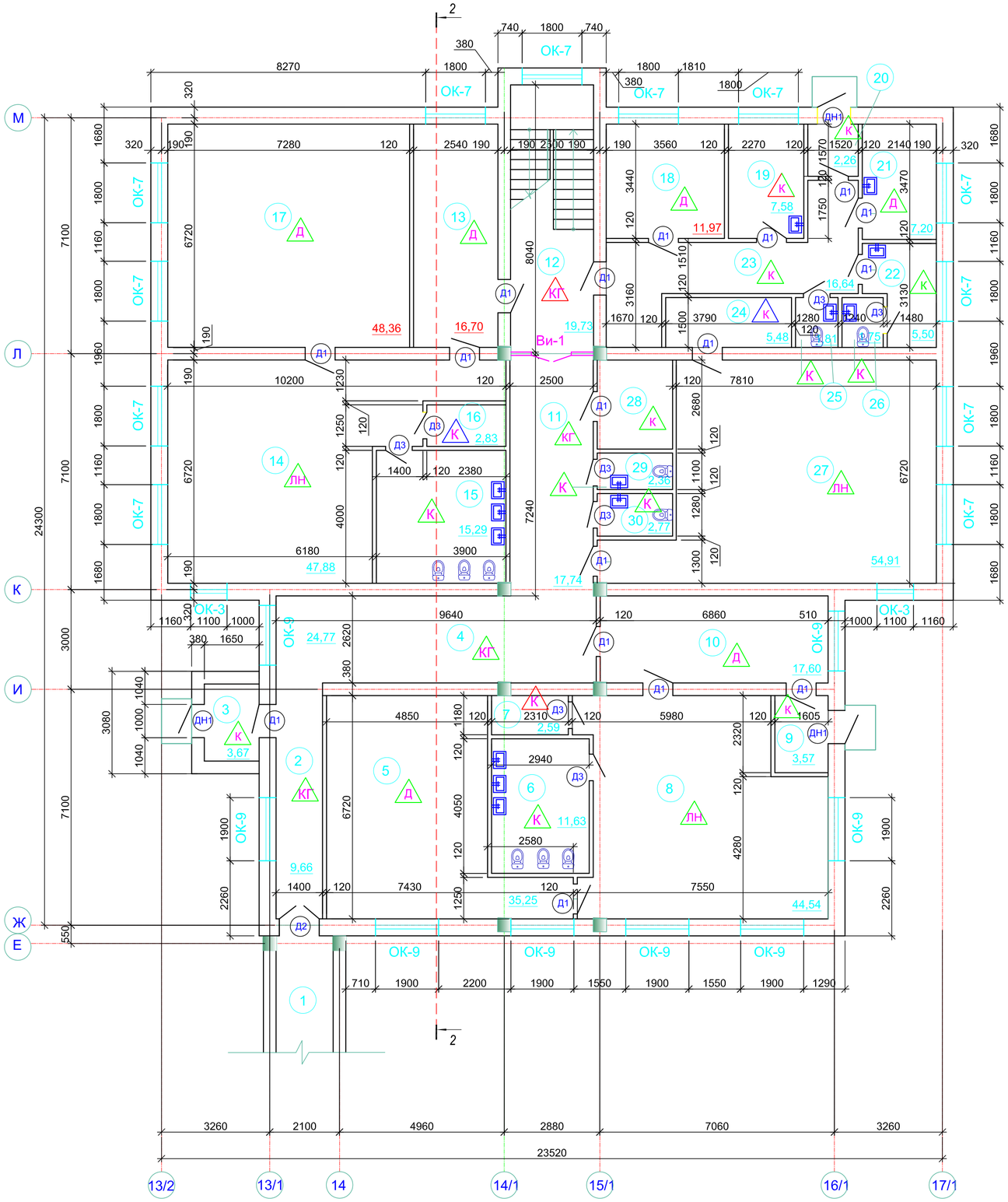

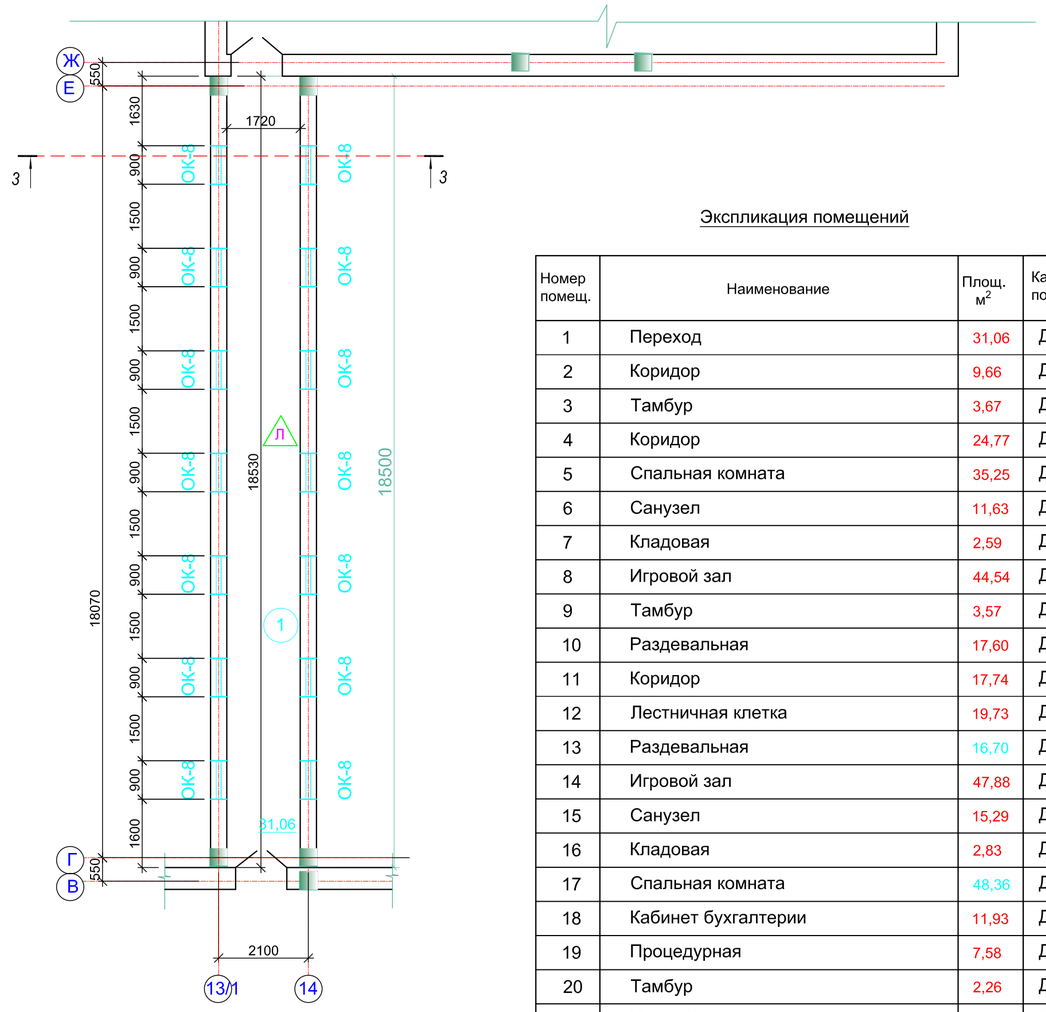

Экспликация помещений

Номер помещ.	Наименование	Площ. м^2	Кат. пом.
1	Переход	31,06	Д
2	Коридор	9,66	Д
3	Тамбур	3,67	Д
4	Коридор	24,77	Д
5	Спальная комната	35,25	Д
6	Санузел	11,63	Д
7	Кладовая	2,59	Д
8	Игровой зал	44,54	Д
9	Тамбур	3,57	Д
10	Раздевальная	17,60	Д
11	Коридор	17,74	Д
12	Лестничная клетка	19,73	Д
13	Раздевальная	16,70	Д
14	Игровой зал	47,88	Д
15	Санузел	15,29	Д
16	Кладовая	2,83	Д
17	Спальная комната	48,36	Д
18	Кабинет бухгалтерии	11,93	Д
19	Процедурная	7,58	Д
20	Тамбур	2,26	Д
21	Медкабинет	7,20	Д
22	Изолятор	5,50	Д
23	Коридор	16,64	Д
24	Кладовая	5,48	Д
25	Санузел	1,81	Д
26	Санузел	1,75	Д
27	Зал для изучения языков	54,91	Д
28	Электрощитовая	5,89	Д
29	Санузел	2,36	Д
30	Санузел	2,77	Д

1. Данный лист см. совместно с листами АС - 32,33.

Изм.	Кол.	Лист.	№ док.	Подпись.	Дата	20-2019-АС
						«Капитальный ремонт здания КГКП Ясли-сада №1 «Сәби әлемі» расположенного по адресу Авангард 73А в городе Атырау, Атырауской области»
Проверил		Плотникова				Детский сад — Стадия: РП; Лист: 30; Листов:
Разработал		Атамбаев				План первого этажа в осях 13/2 -17/1; Ж-М; переход (Ремонтные работы)
Н.контроль		Доспаева				ТОО "Корпорация Асыл-Строй" г. Шымкент-2021г.

Согласовано
часть ОВ — Комаров
часть ВК — Маркова
часть ЭЛ — Айнабеков

Взам инв. N
Подпись и дата
Инв. N подл.

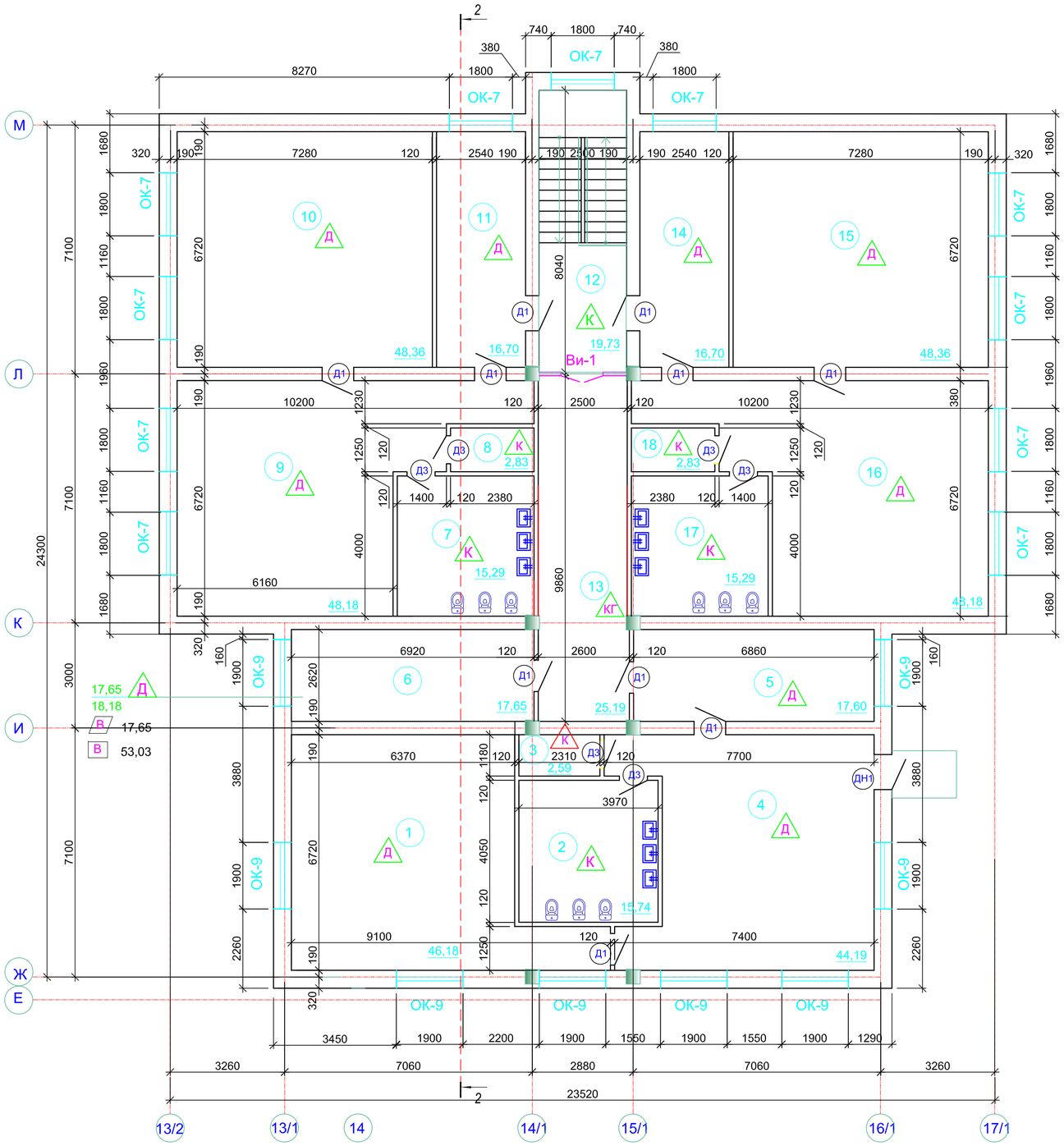

Экспликация помещений

Номер помещ.	Наименование	Площ. м^2	Кат. пом.
1	Спальная комната	46,18	Д
2	Санузел	15,74	Д
3	Кладовая	2,59	Д
4	Игровой зал	44,19	Д
5	Раздевальная	17,60	Д
6	Кабинет психолога	17,65	Д
7	Санузел	15,29	Д
8	Кладовая	2,83	Д
9	Игровой зал	48,18	Д
10	Спальная комната	48,36	Д
11	Раздевальная	16,70	Д
12	Лестничная клетка	19,73	Д
13	Коридор	25,19	Д
14	Раздевальная	16,70	Д
15	Игровой зал	48,36	Д
16	Спальная комната	48,18	Д
17	Санузел	15,29	Д
18	Кладовая	2,83	Д

1. Данный лист см. совместно с листами АС - 32,33.

Согласовано
часть ОВ Комаров
часть ВК Маркова
часть ЭЛ Абдиевков

Взам инв. N

Подпись и дата

Инв. N подл.

Изм.	Кол.	Лист	№ док.	Подпись.	Дата

20-2019-АС

«Капитальный ремонт здания КГКП Ясли-сада №1 «Сәби әлемі» расположенного по адресу Авангард 73А в городе Атырау, Атырауской области»

Детский сад

Стадия	Лист	Листов
РП	31	

План второго этажа в осях 13/2 -17/1; Ж-М (Ремонтные работы)

ТОО "Корпорация Асыл-Строй" г. Шымкент-2021г.

Проверил Плотникова
Разработал Атамбаев
Н.контроль Доспаева

Ведомость отделки помещений (начало)

Наименование или номер помещения	Вид отделки элементов интерьера						Примечание
	Потолок	Площадь,м2	Стены или перегородки	Площадь,м2	Низ стен или перегородок (панель)	Площадь,м2	
Первый этаж в осях 13/2 -17/1; Ж-М							
5,8,10,13,14,17,27 (игровые, раздевальные, спальные комнаты зал для изучения языков)	Финишная отделка сухими смесями типа "Алинекс" толщ. 2 мм. Водоэмульсион. покраска за 2 раза	265,24 265,24	Финишная отделка сухими смесями типа "Алинекс" толщ.3-4мм Водоэмульсион. покраска за 2 раза	509,14 509,14	-	-	
2,3,4,9,11,20,23 (коридоры,тамбуры)	Финишная отделка сухими смесями типа "Алинекс" толщ. 2 мм. Водоэмульсион. покраска за 2 раза	78,31 78,31	Финишная отделка сухими смесями типа "Алинекс" толщ.3-4мм Водоэмульсион. покраска за 2 раза	247,95 129,36	Акриловая покраска на водной основе за 2 раза	118,59	h=1.60 м
6,15,25,26,29,30 (сан.узлы)	Финишная отделка сухими смесями типа "Алинекс" толщ. 2 мм. Акриловая покраска на водной основе за 2 раза	35,61 35,61	Финишная отделка сухими смесями типа "Алинекс" толщ.3-4мм Водоэмульсион. покраска за 2 раза	74,12 74,12	Облицовка глазурованной плиткой	81,06	h=1.60 м

Ведомость отделки помещений (окончание)

Наименование или номер помещения	Вид отделки элементов интерьера						Примечание
	Потолок	Площадь,м2	Стены или перегородки	Площадь,м2	Низ стен или перегородок (панель)	Площадь,м2	
18,21,22 (кабинеты, изолятор)	Финишная отделка сухими смесями типа "Алинекс" толщ. 2 мм. Водоэмульсион. покраска за 2 раза	24,67 24,67	Финишная отделка сухими смесями типа "Алинекс" толщ.3-4мм Водоэмульсион. покраска за 2 раза	95,13 95,13	-	-	
7,16,24,28 (кладовые, электрощитовая)	Финишная отделка сухими смесями типа "Алинекс" толщ. 2 мм. Водоэмульсион. покраска за 2 раза	16,79 16,79	Финишная отделка сухими смесями типа "Алинекс" толщ.3-4мм Водоэмульсион. покраска за 2 раза	47,50 47,50	Облицовка глазурованной плиткой	50,12	h=1,60 м
19 (процедурная)	Финишная отделка сухими смесями типа "Алинекс" толщ. 2 мм. Акриловая покраска на водной основе за 2 раза	7,58 7,58	Финишная отделка сухими смесями типа "Алинекс" толщ.3-4мм Водоэмульсион. покраска за 2 раза	1,08 1,08	Облицовка глазурованной плиткой	29,13	h=3,000м
1 (переход)	Финишная отделка сухими смесями типа "Алинекс" толщ. 2 мм. Водоэмульсион. покраска за 2 раза	31,06 31,06	Финишная отделка сухими смесями типа "Алинекс" толщ.3-4мм Водоэмульсион. покраска за 2 раза	108,66 57,66	Акриловая покраска на водной основе за 2 раза	51,02	h=1,60 м

Ведомость отделки помещений (начало)

Наименование или номер помещения	Вид отделки элементов интерьера						Примечание
	Потолок	Площадь,м2	Стены или перегородки	Площадь,м2	Низ стен или перегородок (панель)	Площадь,м2	
Второй этаж в осях 13/2 -17/1; Ж-М							
1,4,5,9,10,11,14,15,16 (игровые, раздевальные, спальные комнаты)	Финишная отделка сухими смесями типа "Алинекс" толщ. 2 мм. Водоэмульсион. покраска за 2 раза	334,45 334,45	Финишная отделка сухими смесями типа "Алинекс" толщ.3-4мм Водоэмульсион. покраска за 2 раза	665,44 665,44	-	-	
13 (коридор)	Финишная отделка сухими смесями типа "Алинекс" толщ. 2 мм. Водоэмульсион. покраска за 2 раза	25,19 25,19	Финишная отделка сухими смесями типа "Алинекс" толщ.3-4мм Водоэмульсион. покраска за 2 раза	63,18 30,35	Акриловая покраска на водной основе за 2 раза	32,83	h=1.60 м
2,7,17 (сан.узлы)	Финишная отделка сухими смесями типа "Алинекс" толщ. 2 мм. Акриловая покраска на водной основе за 2 раза	46,32 46,32	Финишная отделка сухими смесями типа "Алинекс" толщ.3-4мм Водоэмульсион. покраска за 2 раза	65,48 65,48	Облицовка глазурованной плиткой	72,37	h=1.60 м

Ведомость отделки помещений (окончание)

Наименование или номер помещения	Вид отделки элементов интерьера						Примечание
	Потолок	Площадь,м2	Стены или перегородки	Площадь,м2	Низ стен или перегородок (панель)	Площадь,м2	
6 (кабинет)	Финишная отделка сухими смесями типа "Алинекс" толщ. 2 мм. Водоэмульсион. покраска за 2 раза	17,65 17,65	Финишная отделка сухими смесями типа "Алинекс" толщ.3-4мм Водоэмульсион. покраска за 2 раза	53,03 53,03	-	-	
3,8,18 (кладовые)	Финишная отделка сухими смесями типа "Алинекс" толщ. 2 мм. Водоэмульсион. покраска за 2 раза	8,25 8,25	Финишная отделка сухими смесями типа "Алинекс" толщ.3-4мм Водоэмульсион. покраска за 2 раза	28,89 28,89	Облицовка глазурованной плиткой	30,57	h=1.60 м

Наименование или номер помещения	Вид отделки элементов интерьера						Примечание
	Потолок	Площадь,м2	Стены или перегородки	Площадь,м2	Низ стен или перегородок (панель)	Площадь,м2	
Лестничные клетки	Финишная отделка сухими смесями типа "Алинекс" толщ. 2 мм. Водоэмульсионная покраска за 2 раза	19,73 19,73	Финишная отделка сухими смесями типа "Алинекс" толщ.3-4мм Водоэмульсион. покраска за 2 раза	109,25 109,25	-	-	
Низ лестничных маршей и площадок	Финишная отделка сухими смесями типа "Алинекс" толщ. 2 мм. Водоэмульсион. покраска за 2 раза	20,45 20,45	-	-	-	-	

1. Данный лист см. совместно с листами АС-30,31.
2. Для отделки помещений предусмотреть строительные материалы , имеющие документы, подтверждающие их качество и безопасность , согласно п. 19 гл. 2 санитарных правил «Санитарно-эпидемиологические требования к дошкольным организациям и домам ребенка», утвержденных приказом МЗ РК № 615 от 17.08.2017 г.

Взам.инв. N

Подпись и дата

Инв. N подл.

Изм.	Кол.	Лист	№ док.	Подпись	Дата
Проверил	Плотникова				
Разработал	Атамбаев				
Н.контроль	Доспаева				

20-2019-АС

«Капитальный ремонт здания КГКП Ясли-сада №1 «Сәби әлемі» расположенного по адресу Авангард 73А в городе Атырау, Атырауской области»

Детский сад

Стадия	Лист	Листов
РП	32	

Ведомость отделки 1,2-этажей в осях13/2 -17/1; Ж-М

ТОО "Корпорация Асан-Строй" г. Шымкент-2020г.

Разрез 1 - 1

Металлочерепица толщ. оцинк. стали 0,45 мм, толщ. защитного покрытия от 31 мкм до 40 мкм СТ РК 2083-2011
Гидроизоляция - 1 слой полиэтилена
Несущие деревянные конструкции
Воздушная прослойка
Цементно-песчаная стяжка - 30 мм
Армированная сетка Ø4 Вр-I 150х150
Плиты минераловатные П-125 Pd=125 кг/м3 - 100 мм
Пароизоляция - 1 слой Изоспан Д (ТУ5774-003-186-03495-2004)
Сборные ж/б плиты покрытия - 220 мм

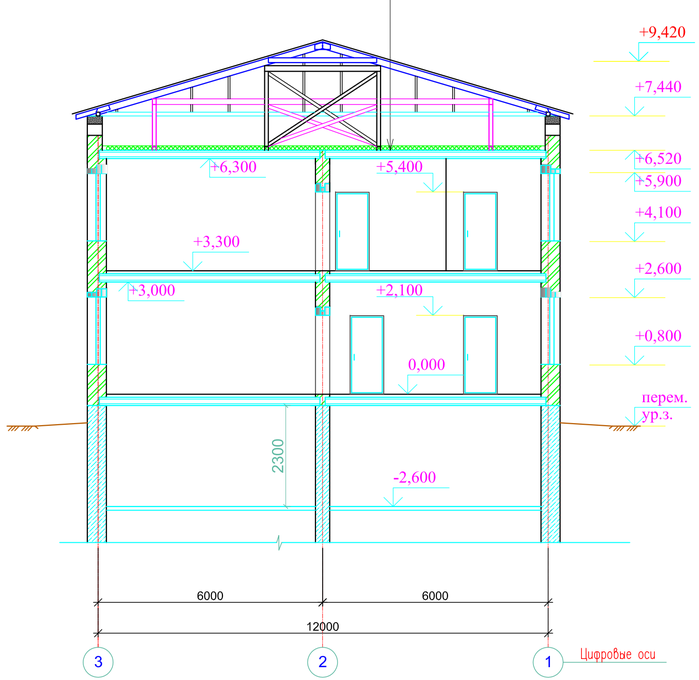

Разрез 2 - 2

Металлочерепица толщ. оцинк. стали 0,45 мм, толщ. защитного покрытия от 31 мкм до 40 мкм СТ РК 2083-2011
Гидроизоляция - 1 слой полиэтилена
Несущие деревянные конструкции
Воздушная прослойка
Цементно-песчаная стяжка - 30 мм
Армированная сетка Ø4 Вр-I 150х150
Плиты минераловатные П-125 Pd=125 кг/м3 - 100 мм
Пароизоляция - 1 слой Изоспан Д (ТУ5774-003-186-03495-2004)
Сборные ж/б плиты покрытия - 220 мм

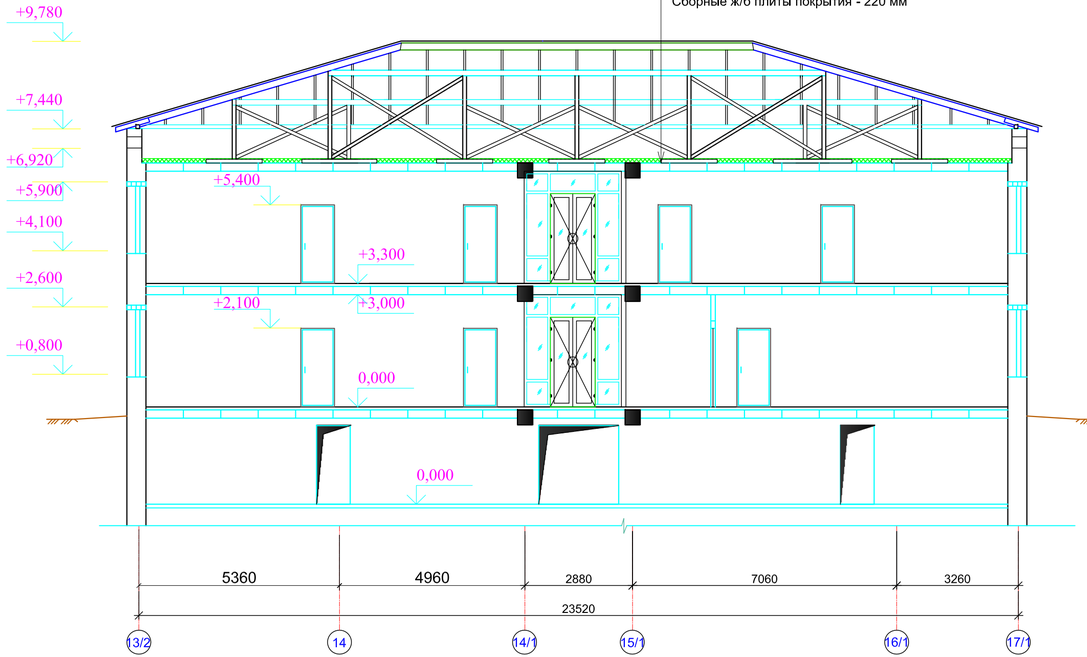

Разрез 3 - 3

Металлочерепица толщ. оцинк. стали 0,45 мм, толщ. защитного покрытия от 31 мкм до 40 мкм СТ РК 2083-2011
Гидроизоляция - 1 слой полиэтилена
Несущие деревянные конструкции
Воздушная прослойка
Цементно-песчаная стяжка - 30 мм
Армированная сетка Ø4 Вр-I 150х150
Плиты минераловатные П-125 Pd=125 кг/м3 - 100 мм
Пароизоляция - 1 слой Изоспан Д (ТУ5774-003-186-03495-2004)
Сборные ж/б плиты покрытия - 220 мм

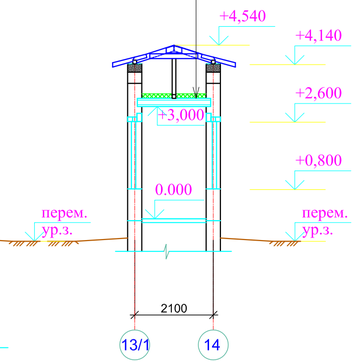

1. Данный лист см. совместно с листами АС - 25,26,27,28,30,31.

Изм.	Кол.	Лист	№ док.	Подпись.	Дата	20-2019-АС
						«Капитальный ремонт здания КГКП Ясли-сада №1 «Сәби әлемі» расположенного по адресу Авангард 73А в городе Атырау, Атырауской области»
Проверил	Плотникова					Детский сад
Разработал	Атамбаев					Разрез 1-1. Разрез 2-2. Разрез 3-3. (Ремонтные работы)
Н.контроль	Доспаева					

Стадия	Лист	Листов
РП	33	

ТОО "Корпорация Асыл-Строй" г. Шымкент-2021г.

Согласовано
часть ОВ Комаров
часть ВК Маркова
часть ЭП Абиабеков

Взам инв. N

Подпись и дата

Инв. N подл.

Ведомость элементов заполнения оконных блоков (начало)

Марка поз.	Обозначение	Наименование	Кол-во шт 1-эт.	2-эт.	Всего	Примеч.
		Оконные блоки из ПВХ				
ОК-1	ГОСТ 30674-99	Окно ОП В10 2100-5100 (4М1-12-4М1-12-4М1)	10	14	24	Вновь устанавлив.
		Подоконные доски				
	ГОСТ 23166-99	ПД1-34-300-5200	10	14	24	Вновь устанавлив.
		Подоконные сливы				
	ГОСТ 19418-85	Оцинкованная кровельная сталь толщиной 0,7мм, В=220 м2	11,44	16,02	27,46	Вновь устанавлив.
ОК-2	ГОСТ 30674-99	Окно ОП В10 1800-2100 (4М1-12-4М1-12-4М1)	13	16	29	Вновь устанавлив.
		Подоконные доски				
	ГОСТ 23166-99	ПД1-34-300-2200	13	16	29	Вновь устанавлив.
		Подоконные сливы				
	ГОСТ 19418-85	Оцинкованная кровельная сталь толщиной 0,7мм, В=220 м2	6,292	7,744	14,036	Вновь устанавлив.
ОК-3	ГОСТ 30674-99	Окно ОП В10 1800-1100 (4М1-12-4М1-12-4М1)	9	7	16	Вновь устанавлив.
		Подоконные доски				
	ГОСТ 23166-99	ПД1-34-300-1200	9	7	19	Вновь устанавлив.
		Подоконные сливы				
	ГОСТ 19418-85	Оцинкованная кровельная сталь толщиной 0,7мм, В=220 м2	2,376	1,848	4,224	Вновь устанавлив.
ОК-4	ГОСТ 30674-99	Окно ОП В10 1800-1200 (4М1-12-4М1-12-4М1)	17	18	35	Вновь устанавлив.
		Подоконные доски				
	ГОСТ 23166-99	ПД1-34-300-1300	17	18	35	Вновь устанавлив.
		Подоконные сливы				
	ГОСТ 19418-85	Оцинкованная кровельная сталь толщиной 0,7мм, В=220 м2	4,862	5,148	10,01	Вновь устанавлив.
ОК-5	ГОСТ 30674-99	Окно ОП В10 2100-2600 (4М1-12-4М1-12-4М1)	1	-	1	Вновь устанавлив.
		Подоконные доски				
	ГОСТ 23166-99	ПД1-34-300-2700	1	-	1	Вновь устанавлив.
		Подоконные сливы				
	ГОСТ 19418-85	Оцинкованная кровельная сталь толщиной 0,7мм, В=220 м2	0,594	-	0,594	Вновь устанавлив.
ОК-6	ГОСТ 30674-99	Окно ОП В10 2100-2300 (4М1-12-4М1-12-4М1)	2	-	2	Вновь устанавлив.
		Подоконные доски				
	ГОСТ 23166-99	ПД1-34-300-2400	2	-	2	Вновь устанавлив.
		Подоконные сливы				
	ГОСТ 19418-85	Оцинкованная кровельная сталь толщиной 0,7мм, В=220 м2	0,528	-	0,528	Вновь устанавлив.

Ведомость элементов заполнения оконных блоков (окончание)

Марка поз.	Обозначение	Наименование	Кол-во шт 1-эт.	2-эт.	Всего	Примеч.
		Оконные блоки				
ОК-7	ГОСТ 30674-99	Окно ОП В10 1800-1800 (4М1-12-4М1-12-4М1)	14	11	25	Вновь устанавлив.
		Подоконные доски				
	ГОСТ 30673-99	ПД1-34-300-1900	14	11	25	Вновь устанавлив.
		Подоконные сливы				
	ГОСТ 19418-85	Оцинкованная кровельная сталь толщиной 0,7мм, В=220 м2	5,852	4,598	10,45	Вновь устанавлив.
ОК-8	ГОСТ 30674-99	Окно ОП В10 1800-900 (4М1-12-4М1-12-4М1)	15	-	15	Вновь устанавлив.
		Подоконные доски				
	ГОСТ 30673-99	ПД1-34-300-1000	15	-	15	Вновь устанавлив.
		Подоконные сливы				
	ГОСТ 19418-85	Оцинкованная кровельная сталь толщиной 0,7мм, В=220 м2	3,30	-	3,30	Вновь устанавлив.
ОК-9	ГОСТ 30674-99	Окно ОП В10 1800-1900 (4М1-12-4М1-12-4М1)	8	8	16	Вновь устанавлив.
		Подоконные доски				
	ГОСТ 30673-99	ПД1-34-300-2000	8	8	16	Вновь устанавлив.
		Подоконные сливы				
	ГОСТ 19418-85	Оцинкованная кровельная сталь толщиной 0,7мм, В=220 м2	3,52	3,52	7,04	Вновь устанавлив.

Ведомость элементов заполнения дверных блоков

Марка поз.	Обозначение	Наименование	Кол-во шт 1-эт.	2-эт.	Всего	Примеч.
		Наружные дверные блоки				
ДН1	ГОСТ 31173-2003	ДСН ППН 1-2-2 У 2100х1000 (мет. утеплен. однопольная дверь) вес 100кг	15	3	18	Вновь устанавлив.
		Внутренние дверные блоки				
Д1	ГОСТ 6629-88	Деревянные дверные блоки ДГ 21- 9	71	39	110	Вновь устанавлив.
Д2	ГОСТ 6629-88	Деревянные дверные блоки ДГ 21- 12	3	-	2	Вновь устанавлив.
Д3	ГОСТ 6629-88	Деревянные дверные блоки ДГ 21- 8	16	19	35	Вновь устанавлив.
Д4	ГОСТ 6629-88	Деревянные дверные блоки ДГ 21- 7	1	-	1	Вновь устанавлив.
		Витраж из ПВХ				
Ви-1		Ви-1	1	1	2	Вновь устанавлив.
Ви-2		Ви-2	1	-	1	Вновь устанавлив.
Ви-3		Ви-3	1	-	1	Вновь устанавлив.
Ви-4		Ви-4	1	-	1	Вновь устанавлив.

Взам. инв. №

Подп. и дата

Инв. № подл.

Изм.	Кол.уч.	Лист	N док.	Подпись	Дата	20-2019-АС
						«Капитальный ремонт здания КГКП Ясли-сада №1 «Сәби әлемі» расположенного по адресу Авангард 73А в городе Атырау, Атырауской области»
Проверил	Плотникова					Детский сад
Разработал	Атамбаев					Ведомости элементов заполнения оконных и дверных блоков. (Ремонтные работы)
Н.контроль	Доспаева					

Стадия	Лист	Листов
РП	34	

ТОО "Корпорация Асыл-Строй" г. Шымкент-2020г.

ОК -1

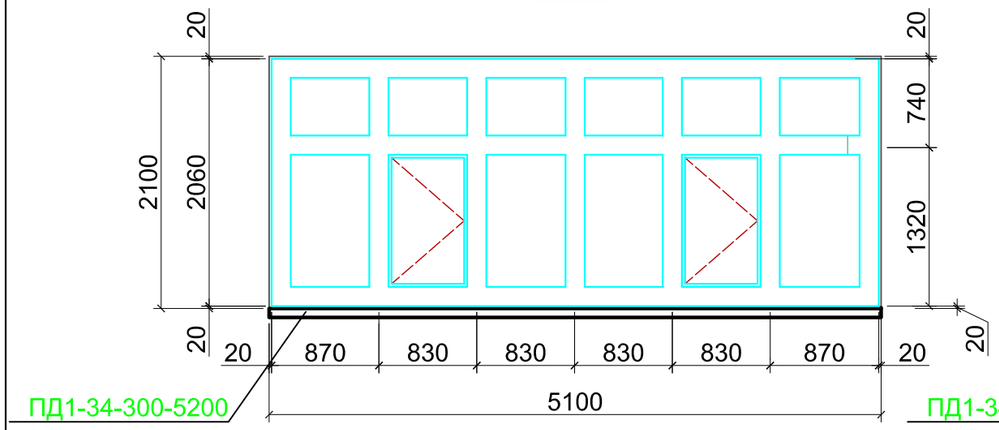

ОК -2

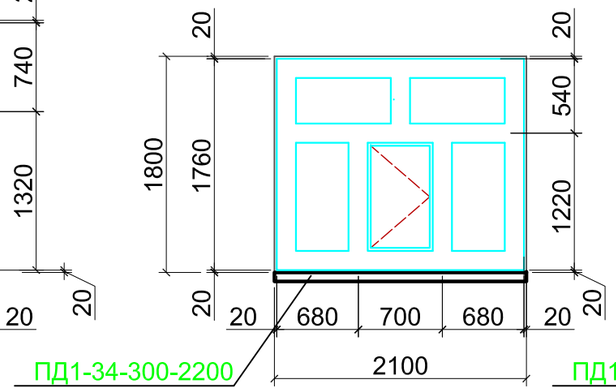

ОК -3

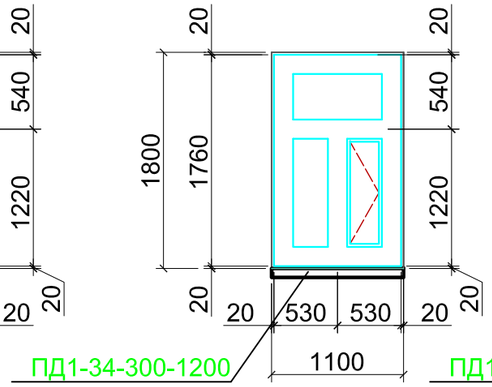

ОК -4

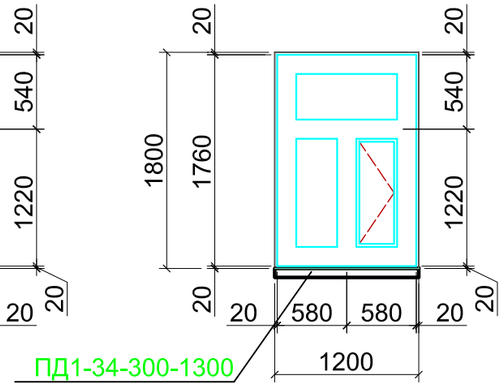

ОК -5

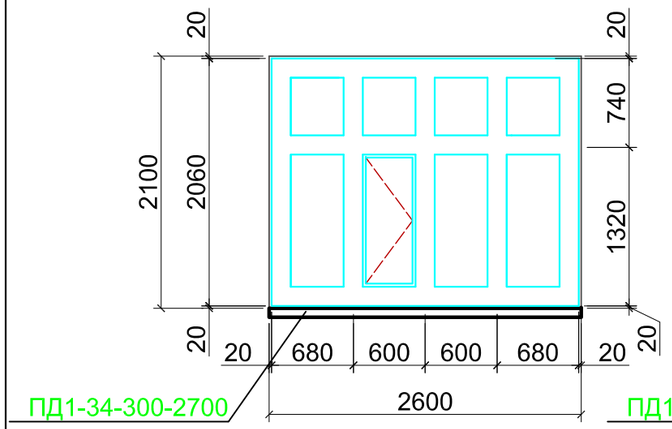

ОК -6

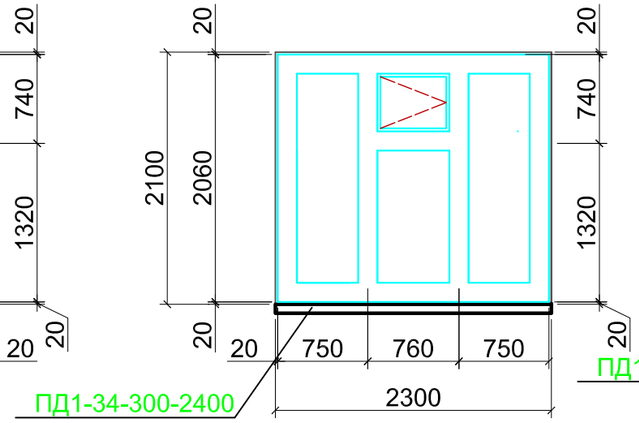

ОК -7

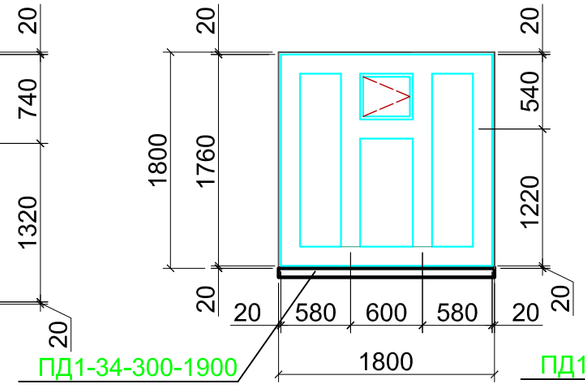

ОК -8

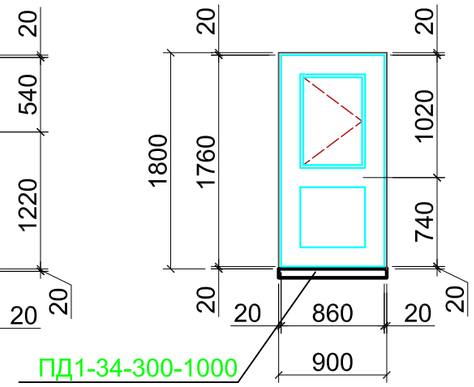

ОК -9

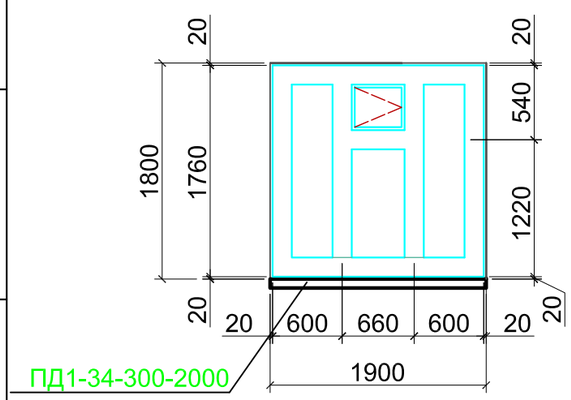

1. Данный лист см. совместно с листом АС - 34.

						20-2019-АС		
						«Капитальный ремонт здания КГКП Ясли-сада №1 «Сәби әлемі» расположенного по адресу Авангард 73А в городе Атырау, Атырауской области»		
Изм.	Кол.	Лист.	№ док.	Подпись.	Дата			
Проверил	Плотникова					Детский сад	Стадия	Лист	Листов
							РП	35	
Разработал	Атамбаев					Схемы элементов заполнения оконных блоков	ТОО "Корпорация Асыл-Строй" г. Шымкент-2021г.		
Н.контроль	Доспаева								

Взам инв. N

Подпись и дата

Инв. N подл.

Ви-1

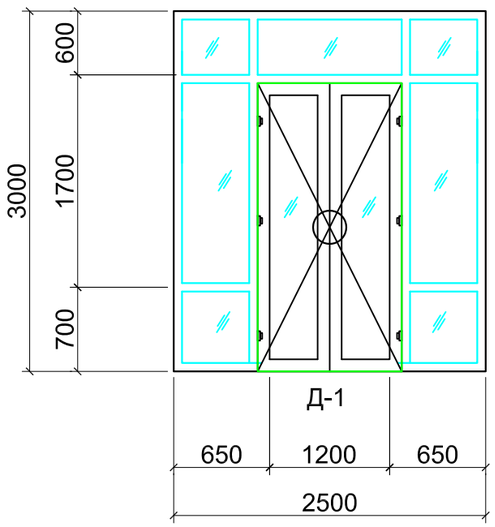

Ви-3

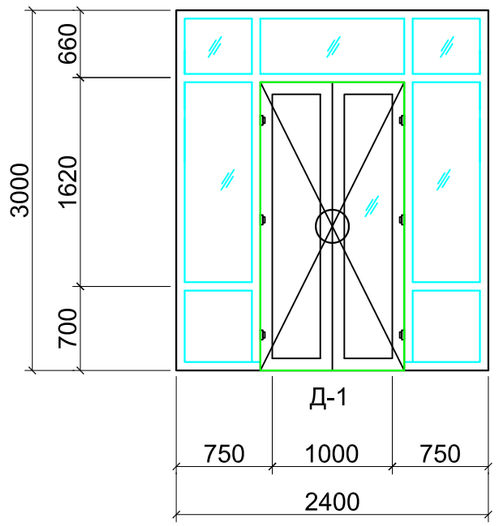

Ви-2

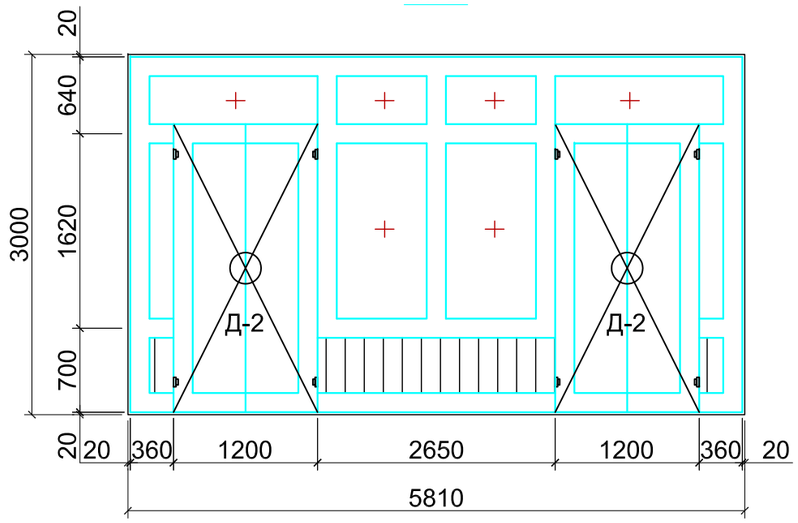

Ви-4

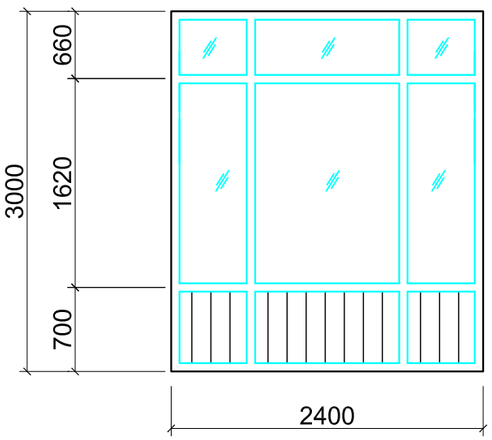

Ведомость витражей из алюминиевых профилей

Марка поз.	Обозначение	Наименование	Кол.	Масса ед.,кг	Примеч.
Ви-1	ГОСТ 30674-99	Витраж из ПВХ 3,0(h) х 2,50, м2	1	7,50	7,50
Ви-2	ГОСТ 30674-99	Витраж из ПВХ 3,0(h) х 5,81, м2	1	15,42	15,42
Ви-3	ГОСТ 30674-99	Витраж из ПВХ 3,0(h) х 2,40, м2	1	2,16	2,16
Ви-4	ГОСТ 30674-99	Витраж из ПВХ 3,0(h) х 2,40, м2	1	2,16	2,16

Спецификация дверных блоков в витражах

Марка поз.	Обозначение	Наименование	Кол.	Масса ед.,кг	Примеч.
Д-1	ГОСТ 30970-2014	Дверной блок 1200х2400(h) мм	1	2,88	2,88

Схема двери Д-1

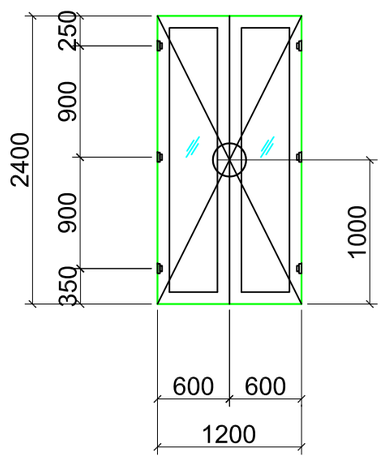

1. Данный лист см. совместно с листом АС - 34.

						20-2019-АС		
						«Капитальный ремонт здания КГКП Ясли-сада №1 «Сәби әлемі» расположенного по адресу Авангард 73А в городе Атырау, Атырауской области»		
Изм.	Кол.	Лист.	№ док.	Подпись.	Дата			
						Детский сад	Стадия	Лист	Листов
Проверил		Плотникова					РП	36	
Разработал		Атамбаев				Витражи Ви-1,2,3. Ведомость витражей. Спецификация дверных блоков в витраже	ТОО "Корпорация Асыл-Строй" г. Шымкент-2021г.		
Н.контроль		Доспаева							

Взам инв. N

Подпись и дата

Инв. N подл.

Экспликация полов (начало)

№ помещен.	Тип пола	Схема пола или тип пола по серии	Данные элементы пола (наименование, толщина,основание и др.) мм	Площадь м2 / Периметр пог.м.
Первый этаж				
1,19,21,29,43, 60 (Игровые, музыкальный зал)	ЛН	ПО ТД 877 (по типу) Серия 2.244-1 вып. 6	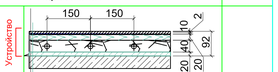 Ламинат 33 класса ГОСТ 32304-2013 Подложка - 2 мм Пароизоляция - алюминиевая фольга ГОСТ618-73 δ=0,2мм Древесно-волокнистые плиты твердые Y=850 кг/м3 Керамзитовый гравий Y=600кг/м3 с полиэтиленовыми регистрами Стяжка из цементно-песчаного раствора М150 Гидроизоляционный слой Железобетонная плита перекрытия Устройство	347,97
			Устройство из плинтусов из ПВХ	182,10
2,3,22,24,30, 31,44,47,58, 59 (Спальные комнаты,раз-девальные)	Д	ПО ТД 263 Серия 2.244-1 вып. 6	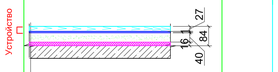 Щиты деревянные ГОСТ 28015-89 Прослойка из клеящей мастики Стяжка из цементно-песчаного раствора М150 Звукоизоляционный слой из древесно-волокнистой плиты (Y=125-250 кг/м3) Железобетонная плита перекрытия Устройство	255,46
			Устройство деревянных плинтусов	200,78

Экспликация полов (продолжение)

№ помещен.	Тип пола	Схема пола или тип пола по серии	Данные элементы пола (наименование, толщина,основание и др.) мм	Площадь м2 / Периметр пог.м.
Первый этаж				
4,13,23,32,36, 37,38,46,57 (Тамбуры)	К	ПО ТД 352 Серия 2.244-1 вып. 6	 Керамическая плитка ГОСТ 6787-89 Прослойка и заполнение швов из цементно-песчаного раствора М150 Стяжка из цементно-песчаного раствора М150 Железобетонная плита перекрытия Устройство	29,39
			Устройство плинтусов из плиток керамических плинтусных по ГОСТ 6141-91	47,42
5,10,12,18,25 28,34,62 (Коридоры)	КГ	ПО ТД 352 по типу Серия 2.244-1 вып. 6	 Керамогранит Прослойка и заполнение швов из цементно-песчаного раствора М150 Стяжка из цементно-песчаного раствора М150 Железобетонная плита перекрытия Устройство	58,92
			Устройство керамогранитных плинтусов	64,89

Экспликация полов (продолжение)

№ помещен.	Тип пола	Схема пола или тип пола по серии	Данные элементы пола (наименование, толщина,основание и др.) мм	Площадь м2 / Периметр пог.м.
Первый этаж				
7,17,20,25/1, 26,45,54,61 (Санузлы)	К	ПО ТД 352 Серия 2.244-1 вып. 6	 Керамическая плитка ГОСТ 6787-89 Прослойка и заполнение швов из цементно-песчаного раствора М150 Стяжка из цементно-песчаного раствора М150 Железобетонная плита перекрытия Устройство	68,71
			Устройство плинтусов из плиток керамических плинтусных по ГОСТ 6141-91	93,36
8,9,14,15,16 (Мед. пункты кабинет)	Д	ПО ТД 263 Серия 2.244-1 вып. 6	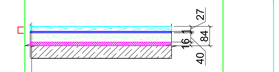 Щиты деревянные ГОСТ 28015-89 Прослойка из клеящей мастики Стяжка из цементно-песчаного раствора М150 Звукоизоляционный слой из древесно-волокнистой плиты (Y=125-250 кг/м3) Железобетонная плита перекрытия Устройство	41,63
			Устройство деревянных плинтусов	53,94

Экспликация полов (продолжение)

№ помещен.	Тип пола	Схема пола или тип пола по серии	Данные элементы пола (наименование, толщина,основание и др.) мм	Площадь м2 / Периметр пог.м.
Первый этаж				
6,27,33 (Кладовые (Буфетные)	К	ПО ТД 352 Серия 2.244-1 вып. 6	 Керамическая плитка ГОСТ 6787-89 Прослойка и заполнение швов из цементно-песчаного раствора М150 Стяжка из цементно-песчаного раствора М150 Железобетонная плита перекрытия Устройство	11,55
			Устройство плинтусов из плиток керамических плинтусных по ГОСТ 6141-91	19,54
39,41,42 (Прачечная) 48,49,50,51, 52,53,55 (Кухня, подсобные помещения)	К	ПО ТД 352 Серия 2.244-1 вып. 6	 Керамическая плитка ГОСТ 6787-89 Прослойка и заполнение швов из цементно-песчаного раствора М150 Стяжка из цементно-песчаного раствора М150 Железобетонная плита перекрытия Устройство	143,39
			Устройство плинтусов из плиток керамических плинтусных по ГОСТ 6141-91	132,20

Экспликация полов (окончание)

№ помещен.	Тип пола	Схема пола или тип пола по серии	Данные элементы пола (наименование, толщина,основание и др.) мм	Площадь м2 / Периметр пог.м.
Первый этаж				
40 (Коридор)	К	ПО ТД 352 Серия 2.244-1 вып. 6	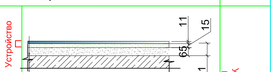 Керамическая плитка ГОСТ 6787-89 Прослойка и заполнение швов из цементно-песчаного раствора М150 Стяжка из цементно-песчаного раствора М150 Железобетонная плита перекрытия Устройство	46,32
			Устройство плинтусов из плиток керамических плинтусных по ГОСТ 6141-91	62,28

1. Данный лист см. совместно с листом АС - 27.

Взам инв. N

Подпись и дата

Инв. N подл.

Изм.	Кол.	Лист	№ док.	Подпись	Дата

20-2019-АС

«Капитальный ремонт здания КГКП Ясли-сада №1 «Сәби әлемі» расположенного по адресу Авангард 73А в городе Атырау, Атырауской области»

Проверил	Плотникова	
Разработал	Атамбаев	
Н.контроль	Доспаева	

Детский сад

Стадия	Лист	Листов
РП	37	

Экспликация полов первого этажа в осях 1-18; А-Ж (Ремонтные работы)

ТОО "Корпорация Асыл-Строй" г. Шымкент-2020г.

Экспликация полов

(начало)

№ помещен.	Тип пола	Схема пола или тип пола по серии	Данные элементы пола (наименование, толщина,основание и др.) мм	Площадь м2 / Периметр пог.м.
		Второй этаж		
1,2,7,12-16,19, 22-24,27-31, 34,37,41,42 (Игровые, спальные комнаты,раз-девальные)	Д	ПО ТД 263 Серия 2.244-1 вып. 6	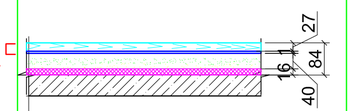 Щиты деревянные ГОСТ 28015-89 Прослойка из клеящей мастики Стяжка из цементно-песчаного раствора М150 Звукоизоляционный слой из древесно-волокнистой плиты (Y=125-250 кг/м3) Железобетонная плита перекрытия Устройство	819,66
			Устройство деревянных плинтусов	506,42
3,4,10,11,17, 18,21,25,26, 32,33,38,39 (Санузлы)	К	ПО ТД 352 Серия 2.244-1 вып. 6	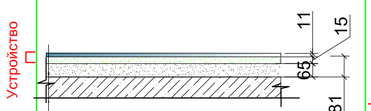 Керамическая плитка ГОСТ 6787-89 Прослойка и заполнение швов из цементно-песчаного раствора М150 Стяжка из цементно-песчаного раствора М150 Железобетонная плита перекрытия Устройство	90,10
			Устройство плинтусов из плиток керамических плинтусных по ГОСТ 6141-91	127,12

Экспликация полов

(продолжение)

№ помещен.	Тип пола	Схема пола или тип пола по серии	Данные элементы пола (наименование, толщина,основание и др.) мм	Площадь м2 / Периметр пог.м.
		Второй этаж		
5,9,35,40 (Коридоры)	КГ	ПО ТД 352 по типу Серия 2.244-1 вып. 6	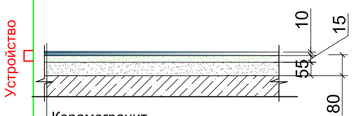 Керамогранит Прослойка и заполнение швов из цементно-песчаного раствора М150 Стяжка из цементно-песчаного раствора М150 Железобетонная плита перекрытия Устройство	31,42
			Устройство керамогранитных плинтусов	38,10
8,36 (Кабинеты)	Д	ПО ТД 263 Серия 2.244-1 вып. 6	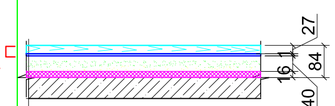 Щиты деревянные ГОСТ 28015-89 Прослойка из клеящей мастики Стяжка из цементно-песчаного раствора М150 Звукоизоляционный слой из древесно-волокнистой плиты (Y=125-250 кг/м3) Железобетонная плита перекрытия Устройство	30,34
			Устройство деревянных плинтусов	31,88

Экспликация полов

(окончание)

№ помещен.	Тип пола	Схема пола или тип пола по серии	Данные элементы пола (наименование, толщина,основание и др.) мм	Площадь м2 / Периметр пог.м.
			Лестничные клетки	
Лестничные марши	КГ	Индивидуального изготовления	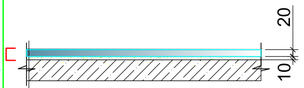 Керамогранит матовый нескользящий для полов - 20мм слой цементно-песчаного раствора М150 -10мм Железобетонные ступени Устройство	37,63
Лестничные площадки	КГ	Индивидуального изготовления	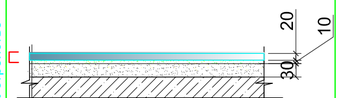 Керамогранит матовый нескользящий для полов - 20мм слой цементно-песчаного раствора М150 -10мм Выравнивающая стяжка из цементно-песчаного раствора М150-30мм Железобетонная плита перекрытия Устройство	67,11

1. Данный лист см. совместно с листом АС - 28.

Изм.	Кол.	Лист	№ док.	Подпись.	Дата
Проверил		Плотникова			
Разработал		Атамбаев			
Н.контроль		Доспаева			

20-2019-АС

«Капитальный ремонт здания КГКП Ясли-сада №1 «Сәби әлемі» расположенного по адресу Авангард 73А в городе Атырау, Атырауской области»

Детский сад

Стадия	Лист	Листов
РП	38	

Экспликация полов второго этажа в осях 1-18; А-Ж. (Ремонтные работы)

ТОО "Корпорация Асыл-Строй" г. Шымкент-2021г.

Взам инв. N

Подпись и дата

Инв. N подл.

Экспликация полов (начало)

№ помещен.	Тип пола	Схема пола или тип пола по серии	Данные элементы пола (наименование, толщина,основание и др.) мм	Площадь м2 / Периметр пог.м.
Первый этаж				
1 (Переход)	Л	ПО ТД 555 Серия 2.244-1 вып. 6	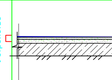 Линолеум на теплоизолирующей подосновке ГОСТ 18108-80 Стяжка из легкого бетона объемный вес 1300-1400кг/м3, М150 Подстилающий слой: бетон кл. В7,5 Грунт основания с втрамбованным щебнем или гравием крупн.40-60 мм	31,83
			Устройство из плинтусов из ПВХ	39,30
8,14,27 (Игровые, зал для изучения языков)	ЛН	ПО ТД 877 (по типу) Серия 2.244-1 вып. 6	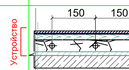 Ламинат 33 класса ГОСТ 32304-2013 Подложка - 2 мм Пароизоляция - алюминиевая фольга ГОСТ618-73 δ=0,2мм Древесно-волокнистые плиты твердые Y=850 кг/м3 Керамзитовый гравий Y=600кг/м3 с полиэтиленовыми регистрами Стяжка из цементно-песчаного раствора М150 Гидроизоляционный слой Железобетонная плита перекрытия	148,05
			Устройство из плинтусов из ПВХ	88,00

Экспликация полов (продолжение)

№ помещен.	Тип пола	Схема пола или тип пола по серии	Данные элементы пола (наименование, толщина,основание и др.) мм	Площадь м2 / Периметр пог.м.
Первый этаж				
5,10,13,17 (Спальные комнаты, раздеваль-ные)	Д	ПО ТД 263 Серия 2.244-1 вып. 6	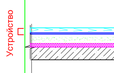 Щиты деревянные ГОСТ 28015-89 Прослойка из клеящей мастики Стяжка из цементно-песчаного раствора М150 Звукоизоляционный слой из древесно-волокнистой плиты (Y=125-250 кг/м3) Железобетонная плита перекрытия	118,81
			Устройство деревянных плинтусов	89,48
3,9,20 (Тамбуры)	К	ПО ТД 352 Серия 2.244-1 вып. 6	 Керамическая плитка ГОСТ 6787-89 Прослойка и заполнение швов из цементно-песчаного раствора М150 Стяжка из цементно-песчаного раствора М150 Железобетонная плита перекрытия	10,46
			Устройство плинтусов из плиток керамических плинтусных по ГОСТ 6141-91	18,27

Экспликация полов (продолжение)

№ помещен.	Тип пола	Схема пола или тип пола по серии	Данные элементы пола (наименование, толщина,основание и др.) мм	Площадь м2 / Периметр пог.м.
Первый этаж				
2,4,11,23 (Коридоры)	КГ	ПО ТД 352 по типу Серия 2.244-1 вып. 6	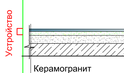 Керамогранит Прослойка и заполнение швов из цементно-песчаного раствора М150 Стяжка из цементно-песчаного раствора М150 Железобетонная плита перекрытия	69,23
			Устройство керамогранитных плинтусов	63,64
6,15,25,26,29, 30 (Санузлы)	К	ПО ТД 352 Серия 2.244-1 вып. 6	 Керамическая плитка ГОСТ 6787-89 Прослойка и заполнение швов из цементно-песчаного раствора М150 Стяжка из цементно-песчаного раствора М150 Железобетонная плита перекрытия	35,61
			Устройство плинтусов из плиток керамических плинтусных по ГОСТ 6141-91	49,86

Экспликация полов (продолжение)

№ помещен.	Тип пола	Схема пола или тип пола по серии	Данные элементы пола (наименование, толщина,основание и др.) мм	Площадь м2 / Периметр пог.м.
Первый этаж				
18,21 (Кабинет, мед.кабинет)	Д	ПО ТД 263 Серия 2.244-1 вып. 6	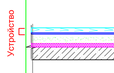 Щиты деревянные ГОСТ 28015-89 Прослойка из клеящей мастики Стяжка из цементно-песчаного раствора М150 Звукоизоляционный слой из древесно-волокнистой плиты (Y=125-250 кг/м3) Железобетонная плита перекрытия	19,17
			Устройство деревянных плинтусов	23,42
7,16,24 (Кладовые для групповых)	К	ПО ТД 352 Серия 2.244-1 вып. 6	 Керамическая плитка ГОСТ 6787-89 Прослойка и заполнение швов из цементно-песчаного раствора М150 Стяжка из цементно-песчаного раствора М150 Железобетонная плита перекрытия	11,08
			Устройство плинтусов из плиток керамических плинтусных по ГОСТ 6141-91	22,72

Экспликация полов (окончание)

№ помещен.	Тип пола	Схема пола или тип пола по серии	Данные элементы пола (наименование, толщина,основание и др.) мм	Площадь м2 / Периметр пог.м.
Первый этаж				
19,22,28 (Процедурная, изолятор)	К	ПО ТД 352 Серия 2.244-1 вып. 6	 Керамическая плитка ГОСТ 6787-89 Прослойка и заполнение швов из цементно-песчаного раствора М150 Стяжка из цементно-песчаного раствора М150 Железобетонная плита перекрытия	18,97
			Устройство плинтусов из плиток керамических плинтусных по ГОСТ 6141-91	29,16

1. Данный лист см. совместно с листом АС - 30.

Взам инв. N

Подпись и дата

Инв. N подл.

Изм.	Кол.	Лист	№ док.	Подпись.	Дата

20-2019-АС

«Капитальный ремонт здания КГКП Ясли-сада №1 «Сәби әлемі» расположенного по адресу Авангард 73А в городе Атырау, Атырауской области»

Проверил	Плотникова		
Разработал	Атамбаев		
Н.контроль	Доспаева		

Детский сад

Стадия	Лист	Листов
РП	39	

Экспликация полов первого этажа в осях 13/2-17/1: Ж-М. (Ремонтные работы)

ТОО "Корпорация Асыл-Строй" г. Шымкент-2020г.

Экспликация полов

(начало)

№ помещен.	Тип пола	Схема пола или тип пола по серии	Данные элементы пола (наименование, толщина,основание и др.) мм	Площадь м2 / Периметр пог.м.
		Второй этаж		
1,4,5,9,10,11 14,15,16 (Игровые, спальные комнаты,раз-девальные)	Д	ПО ТД 263 Серия 2.244-1 вып. 6	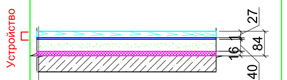 Щиты деревянные ГОСТ 28015-89 Прослойка из клеящей мастики Стяжка из цементно-песчаного раствора М150 Звукоизоляционный слой из древесно-волокнистой плиты (Y=125-250 кг/м3) Железобетонная плита перекрытия Устройство	336,25
			Устройство деревянных плинтусов	230,18
2,7,17 (Санузлы)	К	ПО ТД 352 Серия 2.244-1 вып. 6	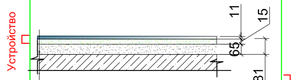 Керамическая плитка ГОСТ 6787-89 Прослойка и заполнение швов из цементно-песчаного раствора М150 Стяжка из цементно-песчаного раствора М150 Железобетонная плита перекрытия Устройство	46,32
			Устройство плинтусов из плиток керамичес-ких плинтусных по ГОСТ 6141-91	45,23

Экспликация полов

(продолжение)

№ помещен.	Тип пола	Схема пола или тип пола по серии	Данные элементы пола (наименование, толщина,основание и др.) мм	Площадь м2 / Периметр пог.м.
		Второй этаж		
13 (Коридоры)	КГ	ПО ТД 352 по типу Серия 2.244-1 вып. 6	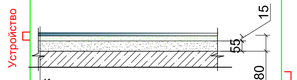 Керамогранит Прослойка и заполнение швов из цементно-песчаного раствора М150 Стяжка из цементно-песчаного раствора М150 Железобетонная плита перекрытия Устройство	25,19
			Устройство керамогранитных плинтусов	23,12
6 (Кабинеты)	Д	ПО ТД 263 Серия 2.244-1 вып. 6	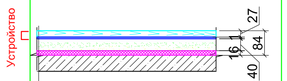 Щиты деревянные ГОСТ 28015-89 Прослойка из клеящей мастики Стяжка из цементно-песчаного раствора М150 Звукоизоляционный слой из древесно-волокнистой плиты (Y=125-250 кг/м3) Железобетонная плита перекрытия Устройство	17,65
			Устройство деревянных плинтусов	18,18

Экспликация полов

(продолжение)

№ помещен.	Тип пола	Схема пола или тип пола по серии	Данные элементы пола (наименование, толщина,основание и др.) мм	Площадь м2 / Периметр пог.м.
		Второй этаж		
3,8,18 (Кладовые для групповых)	К	ПО ТД 352 Серия 2.244-1 вып. 6	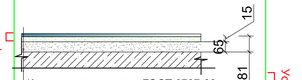 Керамическая плитка ГОСТ 6787-89 Прослойка и заполнение швов из цементно-песчаного раствора М150 Стяжка из цементно-песчаного раствора М150 Железобетонная плита перекрытия Устройство	8,25
			Устройство плинтусов из плиток керамичес-ких плинтусных по ГОСТ 6141-91	19,10

Экспликация полов

(окончание)

№ помещен.	Тип пола	Схема пола или тип пола по серии	Данные элементы пола (наименование, толщина,основание и др.) мм	Площадь м2 / Периметр пог.м.
			Лестничные клетки	
Лестничные марши	КГ	Индивидуального изготовления	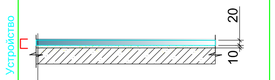 Керамогранит матовый нескользящий для полов - 20мм слой цементно-песчаного раствора М150 -10мм Железобетонные ступени Устройство	10,89
Лестничные площадки	КГ	Индивидуального изготовления	 Керамогранит матовый нескользящий для полов - 20мм слой цементно-песчаного раствора М150 -10мм Выравнивающая стяжка из цементно-песчаного раствора М150-30мм Железобетонная плита перекрытия Устройство	32,73

1. Данный лист см. совместно с листом АС - 31.

Изм.	Кол.	Лист	№ док.	Подпись.	Дата	20-2019-АС
						«Капитальный ремонт здания КГКП Ясли-сада №1 «Сәби әлемі» расположенного по адресу Авангард 73А в городе Атырау, Атырауской области»
Проверил		Плотникова				Детский сад
Разработал		Атамбаев				Стадия: РП; Лист: 40; Листов:
Н.контроль		Доспаева				Экспликация полов второго этажа в осях 13/2-17/1; Ж-М. (Ремонтные работы)
						ТОО "Корпорация Асыл-Строй" г. Шымкент-2021г.

Взам инв. N

Подпись и дата

Инв. N подл.

План кровли

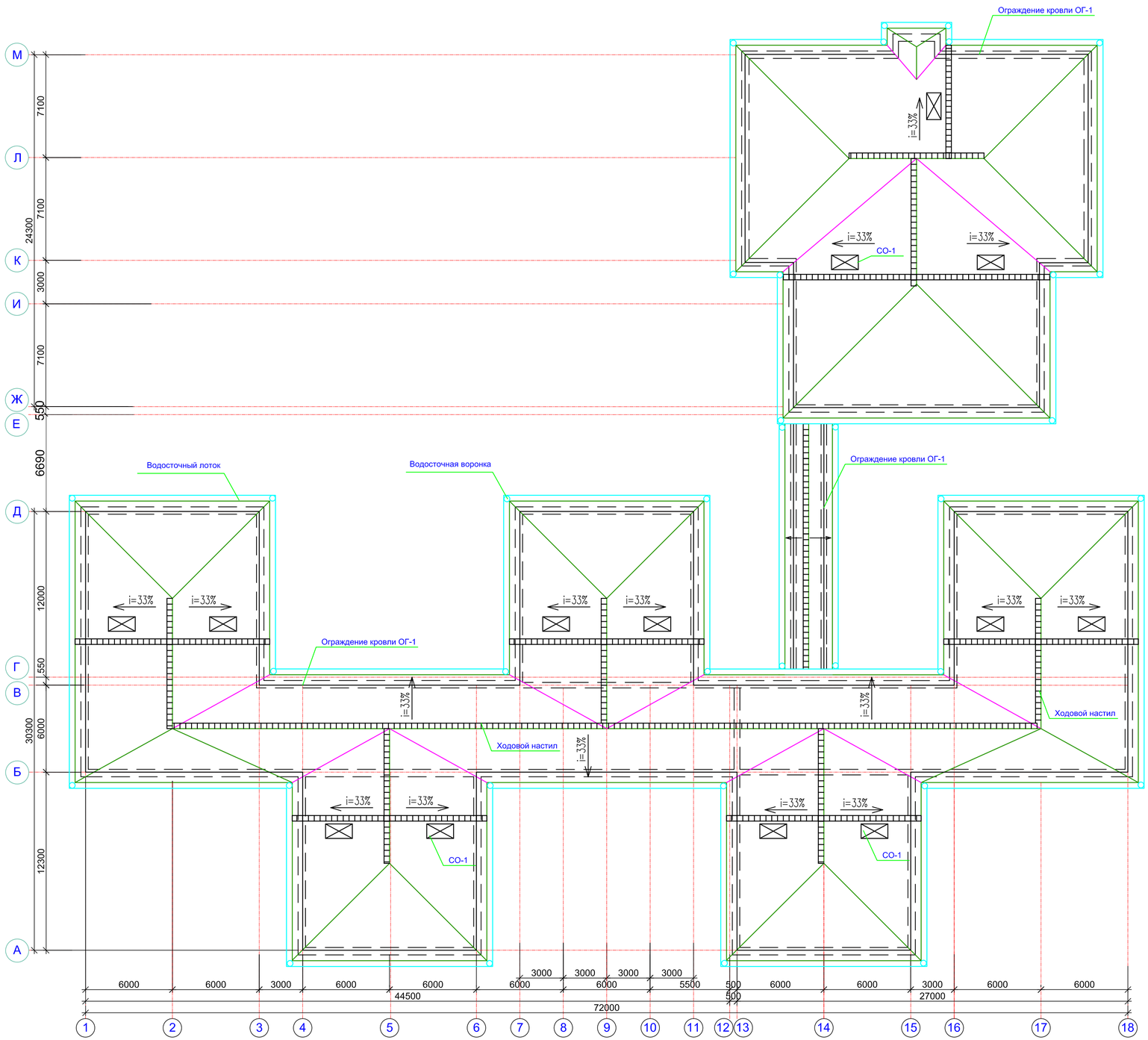

1. Данный лист смотреть совместно с листами АС - 42,43.
2. Общая площадь покрытия кровли из металлочерепицы составляет 1700,0 м2.

Указания по проектированию и устройству чердачной крыши

Устройство чердачной(холодный чердак) крыши с кровлей из листов металлочерепицы выполнить по деревянным наслонным стропилам.

Вход на чердак предусмотрен через слуховые окна.

Деревянные элементы крыши приняты из древесины хвойных пород второго сорта, влажностью 20%, обработанные антисептиками и антипиренами.

В местах пропуска вентшахт и другого инженерного оборудования выполнить защитные фартуки из оцинкованной кровельной стали и стягивают хомутами; зазоры между хомутами и трубопроводом заделывают мастикой изол или другими герметиками. Все места сопряжений и установки крепежных деталей тщательно промазывают битумными мастиками или растворами с добавкой волокнистых наполнителей.

Для крепления листов металлочерепицы, обрешетки и металлических деталей (противоветровая скоба) применяются специальные кровельные гвозди Ø 3,5-4 мм.

Гвозди для деревянных конструкций применять по ГОСТ 4028-86 и ГОСТ4030-86*. Гвозди забиваются с рубероидной шайбой, смазанные замазкой.

После высыхания замазки места крепления пистов покрываются маслянной краской.

Зазоры между листами и деталями , а также все места крепления прошпатлевываются суриковой замазкой и покрываются масляной краской.

Листы металлочерепицы монтируются по деревянной обрешетке сечением 32х100(h) с шагом 350мм. и по доскам - -сплошной (коньковый и карнизный) настил

По периметру наружных стен выполнить гидроизоляцию из 1 слоя рубероида на ширину 1.0м.

Лежни укладываются по слою толя. Крепление мауэрлата выполнить анкерами АС-3 с шагом 3,0 м. Стыки мауэрлата выполнить между оконными проемами в простенках.

До выполнения работ по устройству чердачной кровли все деревянные элементы должны быть пропитаны антисеитиками и покрыты огнезащитным составом (силикатная краска типа "ЭКРАН"-ДТУ 480-1/407-3-78. Все деревянные элементы, соприкасающиеся с кирпичной кладкой изолировать двумя слоями рубероида. Стойки антен , стержни для крепления оттяжек пропустить в гребне волн листов металлочерепицы жестко закрепить к несущим конструкциям и защитить от затекания воды.

Работы по устройству кровли выполнить в соответствии с требованиями:
- СН РК 3.02-07-2014 "Общественные здания и сооружения";
- СП РК 3.02-137-2013 "Крыши и кровли";
- СНИП РК 2.02-05-2009* "Пожарная безопастность зданий и сооружений";
- СН РК 1.03-05-2011 "Охрана труда и техника безопастности в строительстве";
- СН РК 2.01-01-2013 "Защита строительных конструкций от коррозии";
- ППБС-01-94 "Правила пожарной безопасности при производстве строительно-монтажных и огненых работ".

Указания по производству работ для устройства кровли из металлочерепицы

Обрешетка под листы металлочерепицы выполняется из антисептированных досок сечением 32х100мм с шагом 350 мм.

Монтаж листов металлочерепицы на шатровой крыше листы устанавливают и крепят от самой высокой точки ската по обе стороны. Край листа устанавливают по карнизу и крепят с выступом от карниза на 40мм. Листы металлочерепицы крепят самонарезающими винтами с восьмигранной головкой с уплотнительной шайбой, которые ввинчивают в прогиб волны профиля под поперечной волной перпендикулярно к листам.

Используются, как правило, винты размерами 4,5х19мм и 4,8х25,35мм.

На каждый 1м2 профиля устанавливать 7 самонарезающих винтов, учитывая, что по краю лист крепится только в каждой второй волне. В местах продольных нахлестов листов металлочерепицу рекомендуется скреплять между собой при помощи самонарезающих винтов размером 4,5(4,8)х19мм с шагом через одну волну.

В местах нахлеста листов металлочерепицы по длине рекомендуется обеспечить "перехлест" листов не менее 200мм.

Конек крыши должен закрываться коньковыми элементами после установки всех рядовых листов металлочерепицы и закрепления уплотнительной прокладки. Коньковые элементы должны закрепляться самонарезающими винтами на каждой второй профильной волне.

Для хорошей вентиляции гидропароизоляция делается так, чтобы струя холодного воздуха беспрепятственно могла пройти от карниза под конек крыши. Вентиляционные отверстия устраиваются в самом высоком месте кровли.

Для придания кровли законченного вида и надежной многолетней эксплуатации, необходимо смонтировать и использовать специальные дополнительные конструктивные элементы: карнизные и коньковые планки; уплотнительные профили и мастики; крепежные детали-самонарезающиеся шурупы и гвозди; лестницы и элементы безопасности.

Изм.	Кол.	Лист	№ док.	Подпись.	Дата	20-2019-АС
						«Капитальный ремонт здания КГКП Ясли-сада №1 «Сәби әлемі» расположенного по адресу Авангард 73А в городе Атырау, Атырауской области»
Проверил		Плотникова				Детский сад
Разработал		Атамбаев				План кровли. (Ремонтные работы)
Н.контроль		Доспаева				

Стадия	Лист	Листов
РП	41	

ТОО "Корпорация Асыл-Строй" г. Шымкент-2021г.

Взам инв. N | Подпись и дата | Инв. N подл.

План продухов на отм.+6,920

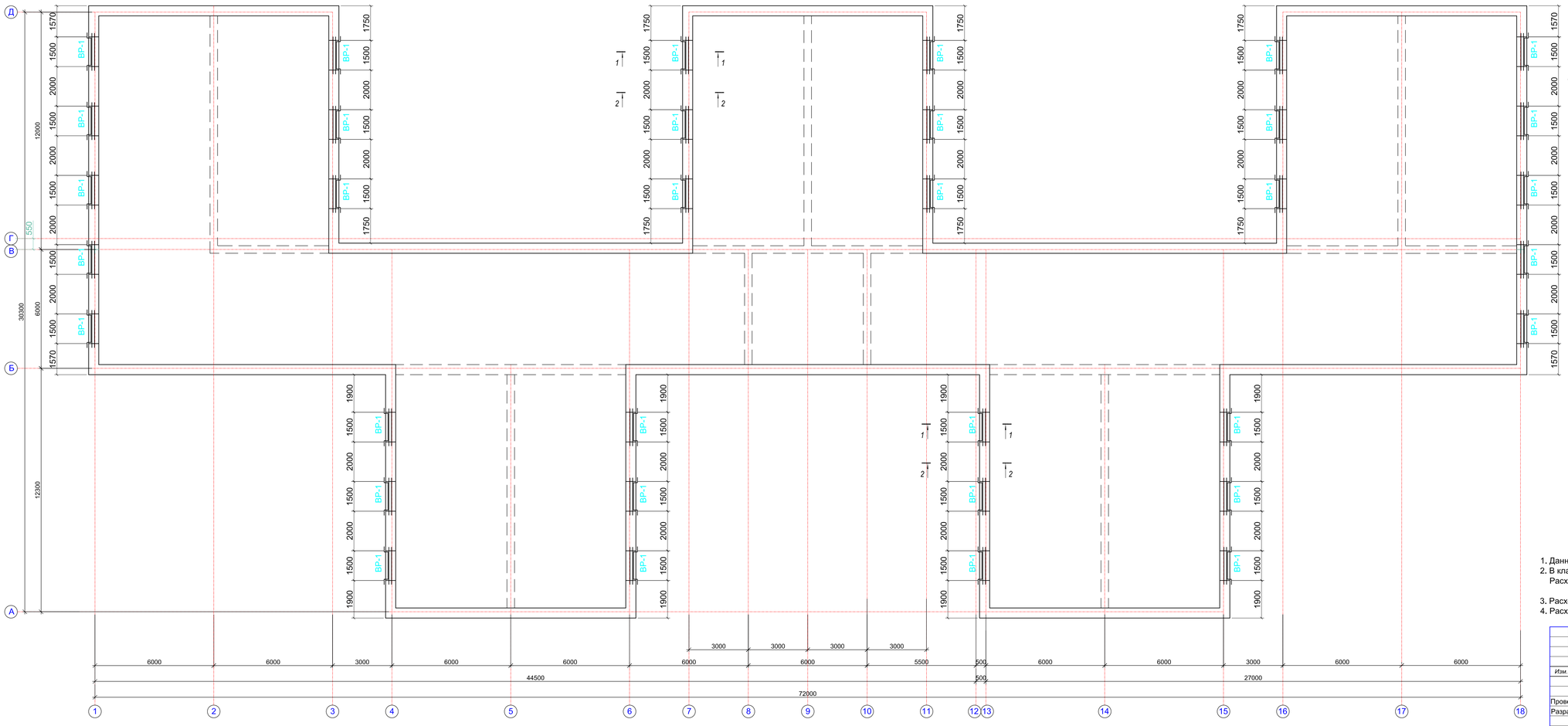

1 - 1

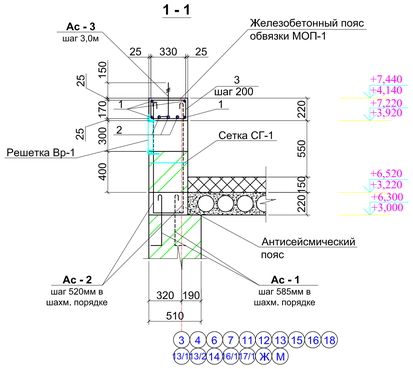

2 - 2

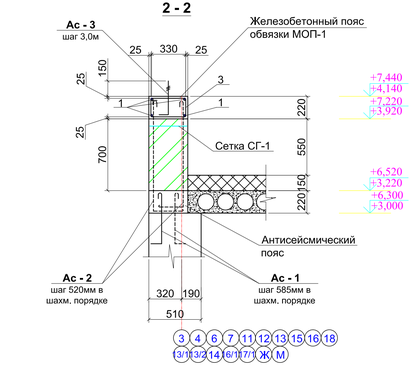

1. Данный лист смотреть совместно с листом АС - 44.
2. В кладке предусмотреть арматурные сетки СГ-1 (серия 2.130-6с в.1)
   Расход на сетки СГ-1: Ø5ВрI ГОСТ 6727-86 – 287,61 кг;
   Ø3ВрI ГОСТ 6727-86 -- 20,54 кг.
3. Расход на анкеры Ас - 1 учтен при разработке антисейсмического пояса.
4. Расход кирпича марки КР-Р-ПО 250х120х65 /1НФ/100/2,0/25 ГОСТ 530-2012 - 112,41 м3.

						20-2019-АС			
Изм.	Кол.	Лист	№ док.	Подпись	Дата	«Капитальный ремонт здания КГКП Ясли-сада №1 «Сәби әлемі» расположенного по адресу Авангард 73А в городе Атырау, Атырауской области»			
						Детский сад	Стадия	Лист	Листов
							РП	42	
Проверил		Плотникова				План продухов на отм.+6,920. (Ремонтные работы)	ТОО "Корпорация Асыл-Строй" г. Шымкент-2021г.		
Разработал		Атамбаев							
Н.контроль		Доспаева							

Взам инв. N

Подпись и дата

Инв. N подл.

План продухов на отм.+3,620; +6,920

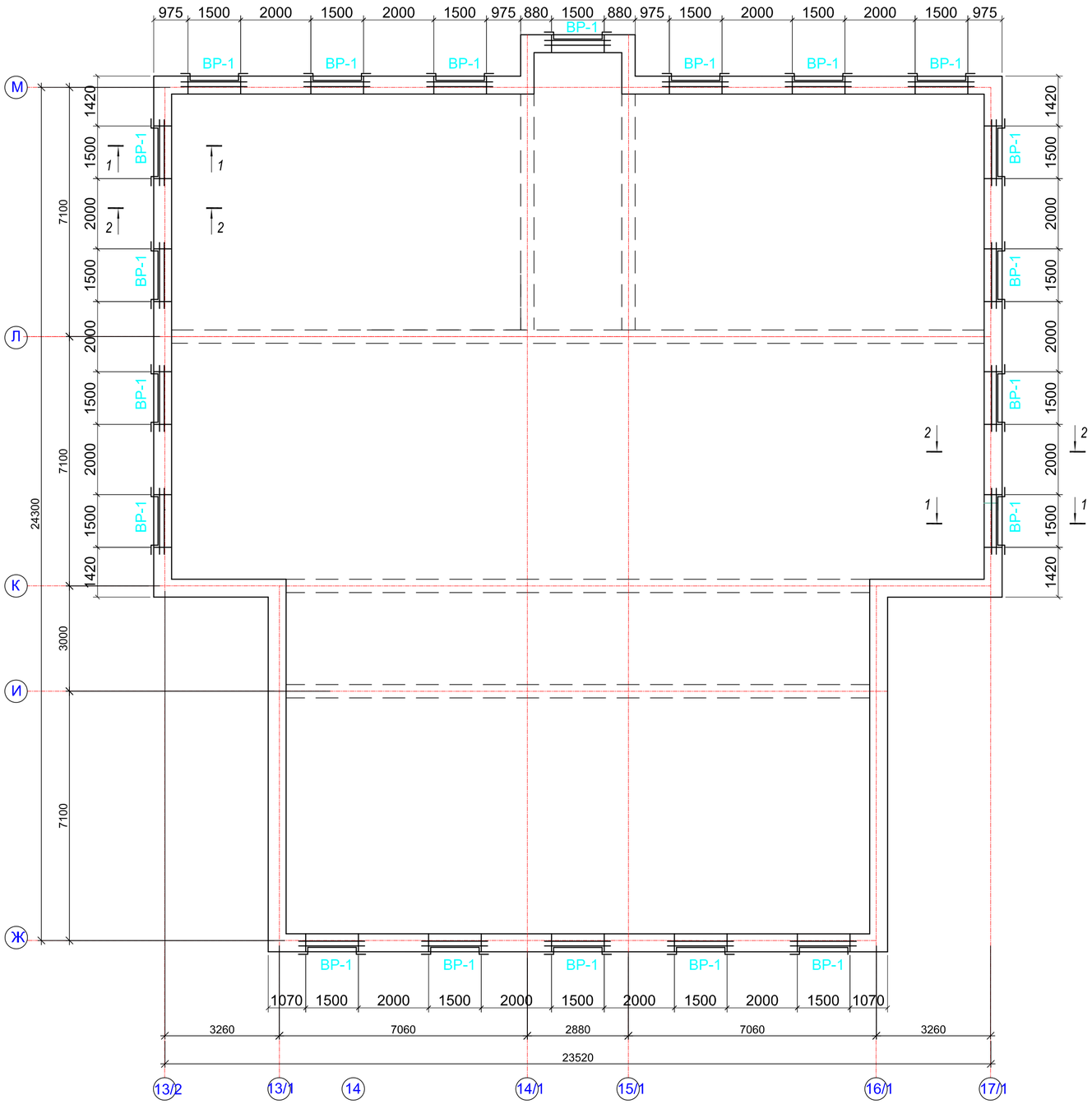

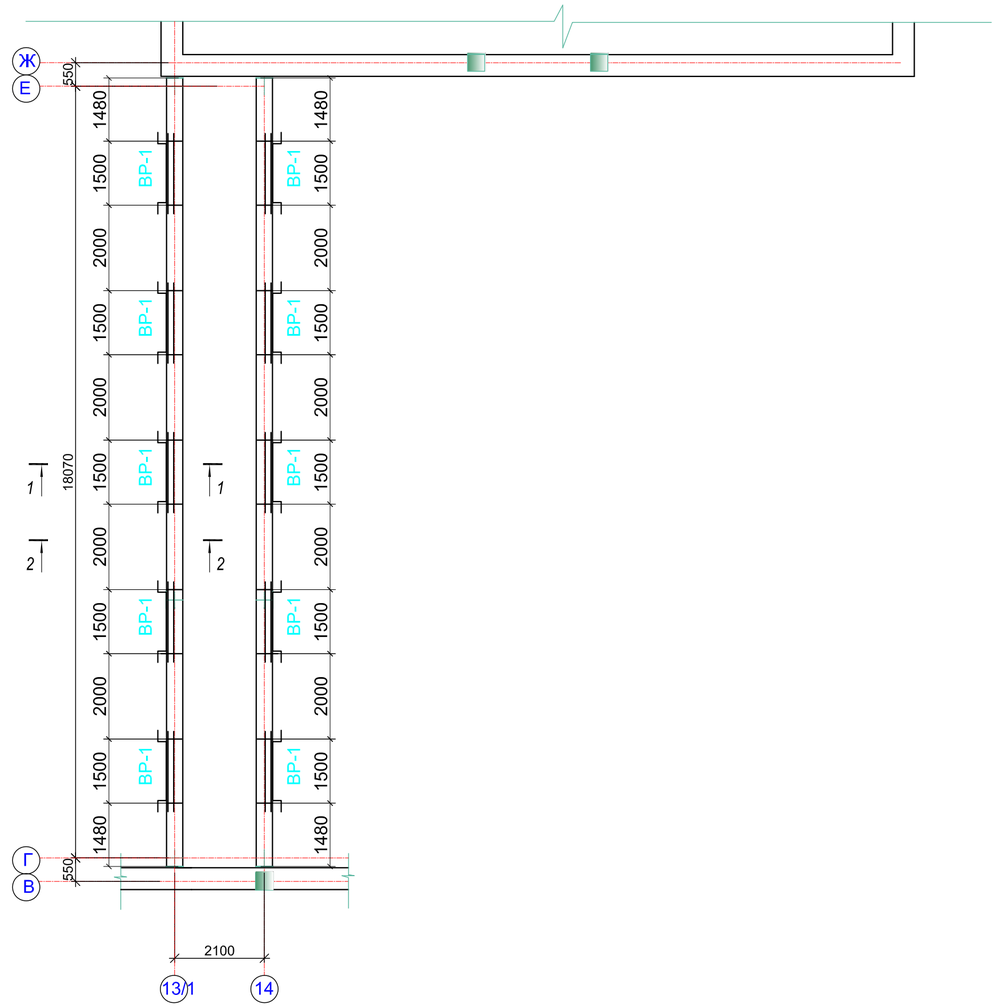

1. Данный лист смотреть совместно с листом АС - 44.

						20-2019-АС
						«Капитальный ремонт здания КГКП Ясли-сада №1 «Сәби әлемі» расположенного по адресу Авангард 73А в городе Атырау, Атырауской области»
Изм.	Кол.	Лист.	№ док.	Подпись.	Дата	
Проверил	Плотникова					Детский сад
Разработал	Атамбаев					План продухов на отм.+3,620; +6,920. (Ремонтные работы)
Н.контроль	Доспаева					

Стадия	Лист	Листов
РП	43	

ТОО "Корпорация Асыл-Строй" г. Шымкент-2021г.

Взам инв. N

Подпись и дата

Инв. N подл.

Металлические решётки Вр-1

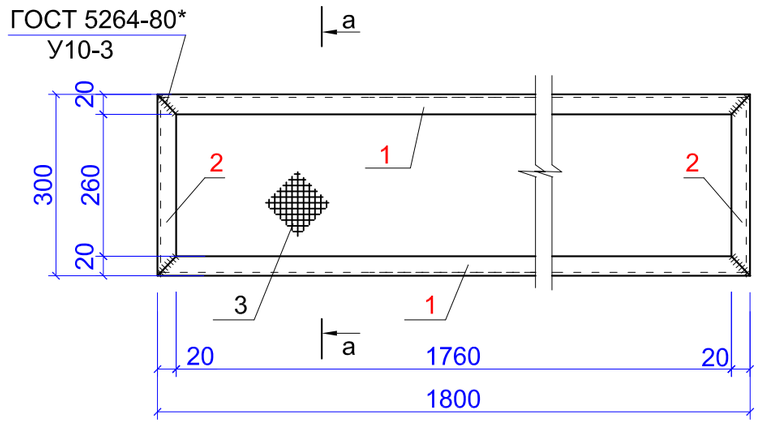

а-а

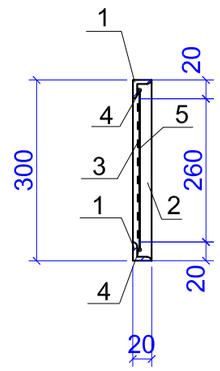

ЗД-1

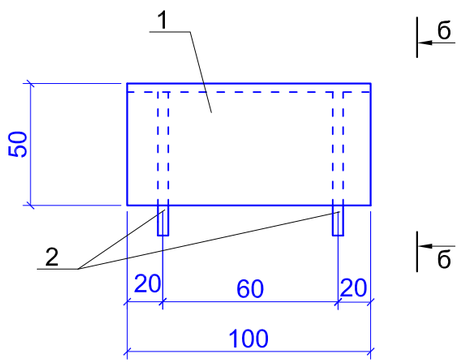

б-б

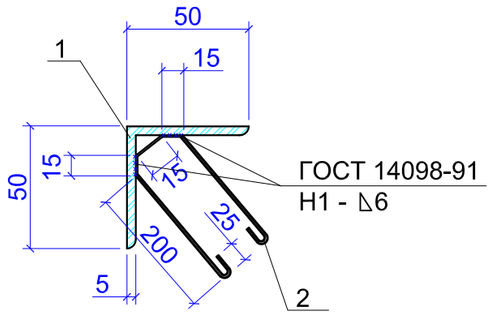

ЗД-2

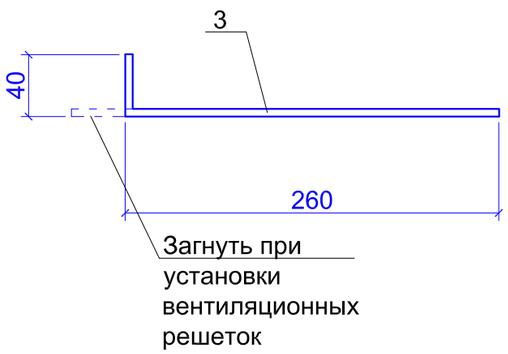

Ас-2

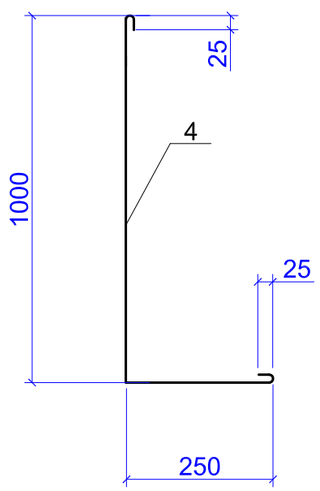

Ас-3

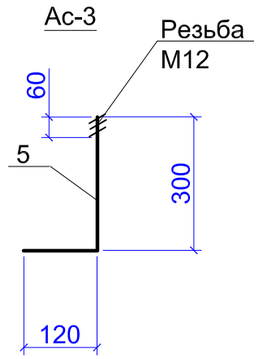

Спецификация на металлическую решетку Вр-1

Марка поз.	Обозначение	Наименование	Кол. шт.	Масса ед.кг	Приме-чание
1	ГОСТ 8509 - 93	L20 x 3 L = 1800	2	1,602	3,204
2	ГОСТ 8509 - 93	L20 x 3 L = 300	2	0,267	0,534
3	ГОСТ 5336 - 80	Сетка с яч.20х20 S = 0,54м^2	1	1,62	Вес 1м^2 2,50 кг
4	ГОСТ 34028-2016	Ø6А240 L = 1800	2	0,400	0,800
5	ГОСТ 34028-2016	Ø6А240 L = 300	2	0,07	0,14

Спецификация на металлические изделия

Марка поз.	Обозначение	Наименование	Кол. шт.	Масса ед.кг	Приме-чание
		Закладная деталь ЗД-1			0,773кг
1	ГОСТ 8509 - 93	L50 x 5 L = 100	1	0,377	
2	ГОСТ 34028-2016	Ø8А240 L = 500	2	0,198	
		Закладная деталь ЗД-2			
3	ГОСТ 34028-2016	Ø10А240 L = 300	1	0,185	
		Анкер Ас-2			
4	ГОСТ 34028-2016	Ø6А240 L = 1300	1	0,289	
		Анкер Ас-3			
5	ГОСТ 34028-2016	Ø12А240 L = 420	1	0,373	

1. Данный лист смотреть совместно с листом АС - 45.
Соединение металлических элементов между собой производить ручной дуговой электросваркой типа Э42А ГОСТ 9467-75*.
Длину сварных швов принять по длине контактных поверхностей стыкуемых элементов, высоту сварных швов принять по минимальной толщине свариваемых элементов, но не менее 5мм.

Изм.	Кол.	Лист.	№ док.	Подпись.	Дата	20-2019-АС		
						«Капитальный ремонт здания КГКП Ясли-сада №1 «Сәби әлемі» расположенного по адресу Авангард 73А в городе Атырау, Атырауской области»		
						Детский сад	Стадия	Лист	Листов
Проверил		Плотникова					РП	44	
Разработал		Атамбаев				Металлические решётки Вр-1 Спецификация на металлические изделия	ТОО "Корпорация Асыл-Строй" г. Шымкент-2021г.		
Н.контроль		Доспаева							

Взам инв. N

Подпись и дата

Инв. N подл.

Ведомость деталей

Поз.	Эскиз
3	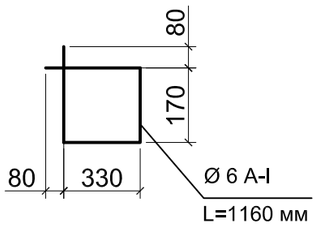

Спецификация на монолитное железобетонное изделие

Поз.	Обозначение	Наименование	Кол. шт.	Масса ед., кг	Примеч.
МОП-1		Монолитный ж/б пояс обвязки		3,758	Расход дан на 1 пм
		Сборочные единицы			
1	ГОСТ 34028-2016	Ø10А400 L=1000 мм	4	0,617	2,468
3	ГОСТ 34028-2016	Ø6А240 L=1160 мм	5	0,258	1,290
		Детали			Расход дан на все здание
Ас-2		Анкер Ас-2	795	0,289	236,91
Ас-3		Анкер Ас-3	139	0,373	51,85
		Закладные изделия			
ЗД-1		ЗД-1	128	0,773	
ЗД-2		ЗД-2	128	0,185	
		Усиление над продухами			Расход дан на все здание
2	ГОСТ 34028-2016	Ø16А400 L=384,0 пм	-	-	606,72
		Материалы			
		Бетон С10/12,5			36,29 $м^3$

1. Данный лист смотреть совместно с листом АС - 44.
2. Бетонирование монолитных ж/б конструкций производить в соответствиис требованиями СНиП 2.03.01-84*
3. Перед установкой в опалубку отдельные стержни объединить в пространственные каркасы хомутами при помощи вязальной проволоки Ø1,5 -- 2,0мм.
4. Опалубку снять после достижения бетоном 70% проектной прочности.
5. В сечениях защитный слой арматуры дан до рабочей арматуры.

Спецификация к схемам расположения продухов и обвязочного пояса

Поз.	Обозначение	Наименование	Кол. шт.	Масса ед., кг	Примеч.
		Монолитные ж/б конструкции			
МОП-1		Монолитный ж/б пояс обвязки, пм			412,38
		Металлические вентиляционные решетки			
Вр-1		Вр-1	64		

Взам инв. N

Подпись и дата

Инв. N подл.

Изм.	Кол.	Лист.	№ док.	Подпись.	Дата
Проверил		Плотникова			
Разработал		Атамбаев			
Н.контроль		Доспаева			

20-2019-АС

«Капитальный ремонт здания КГКП Ясли-сада №1 «Сәби әлемі» расположенного по адресу Авангард 73А в городе Атырау, Атырауской области»

Детский сад

Стадия	Лист	Листов
РП	45	

Спецификация к схемам расположения продухов и обвязочного пояса

ТОО "Корпорация Асыл-Строй" г. Шымкент-2021г.

План раскладки деревянных конструкций кровли

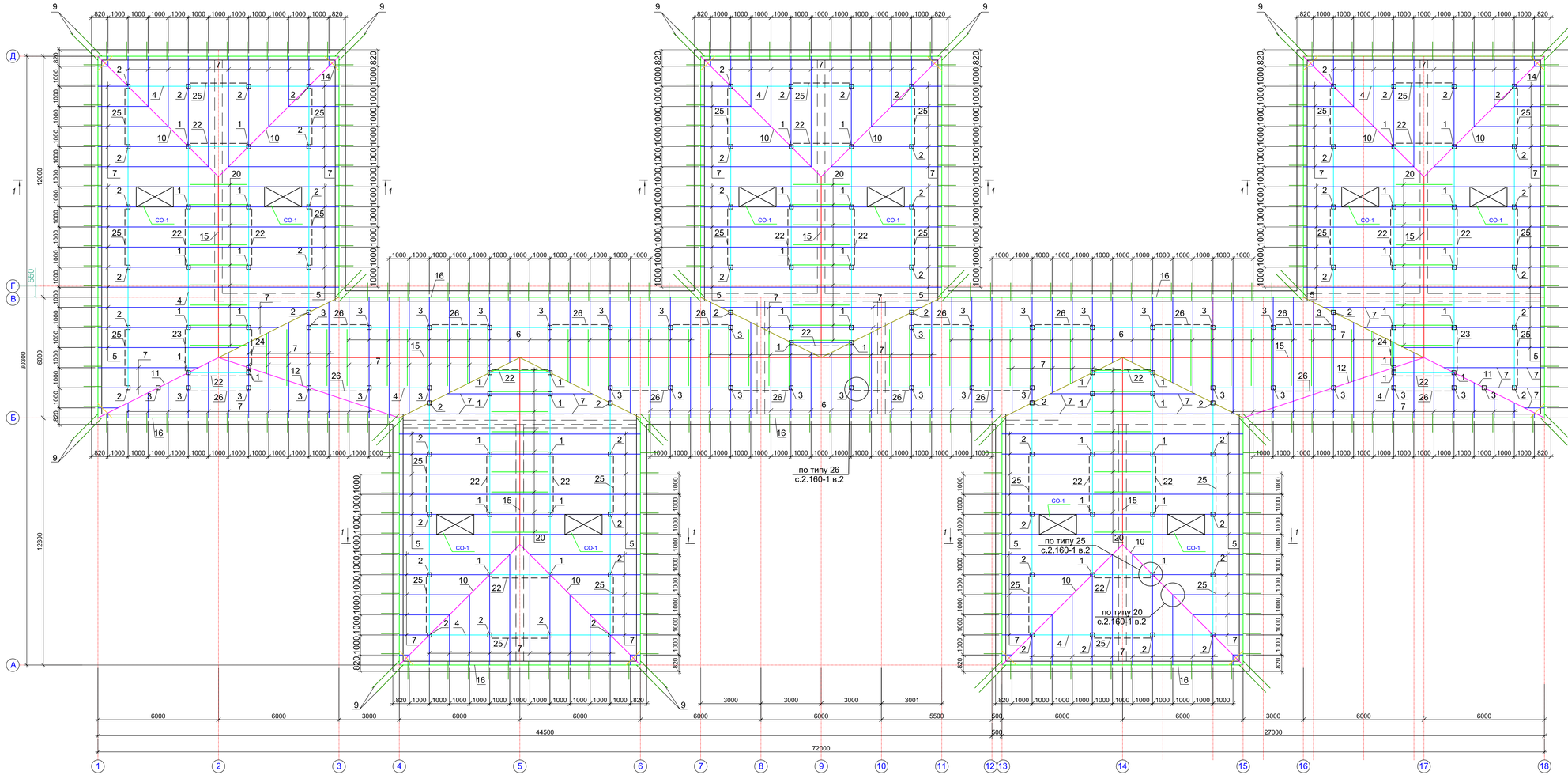

1. Данный лист см. совместно с листами АС - 48,49.
2. Все деревянные элементы выполнить из хвойных пород. Влажность древесин в готовых элементах не должна превышать 20 %.
3. Все деревянные элементы, включая обрешетку должны быть обработаны огнезащитным составом и антисептированной пастой М-100 согласно СП РК 2.02-20-2006.
4. На плане кровли обрешетка условна не показана. Принять шаг 350 мм.
5. Узлы крепления элементов кровли выполнить согласно серии 2.160-6с.в.1.
6. Ходовой настил на кровле L(общ.) = 240,0 пм:
   Доска 100 х 40 L = 1000 - 2шт = 0,008 м3 (расход на 1пм);
   Брус 40 х 40 L = 400 , шаг-300мм.-3шт-0,00192 м3 (расход на 1пм).
7. Расход армоцементной стяжки:
- цементно - песчаный раствор толщ. 20мм - 32,45 м3;
- сетка из Ø6А400 200х200 - 3602,40 кг.
8. Расход материалов на снегозадержатель (415,0 м):
- труба 32 мм 2,95м - 286 шт.
- кронштейн ступенчатый оцинк. - 532 шт.
- прокладка морозоуст - 532 шт.
- шуруп 8х50 оцинк. - 2836 шт.
- шайба 8мм оцинк. - 2836 шт.

						20-2019-АС			
Изм.	Кол.	Лист	№ док.	Подпись	Дата	«Капитальный ремонт здания КГКП Ясли-сада №1 «Сәбі әлемі» расположенного по адресу Авангард 73А в городе Атырау, Атырауской области»			
						Детский сад	Стадия	Лист	Листов
Проверил		Плотникова					РП	46	
Разработал		Атамбаева				План раскладки деревянных конструкций кровли. (Ремонтные работы)	ТОО "Корпорация Асып-Строй" г. Шымкент-2021г.		
Н.контроль		Доспаева							

Взам инв. N

Подпись и дата

Инв. N подл.

План раскладки деревянных конструкций кровли

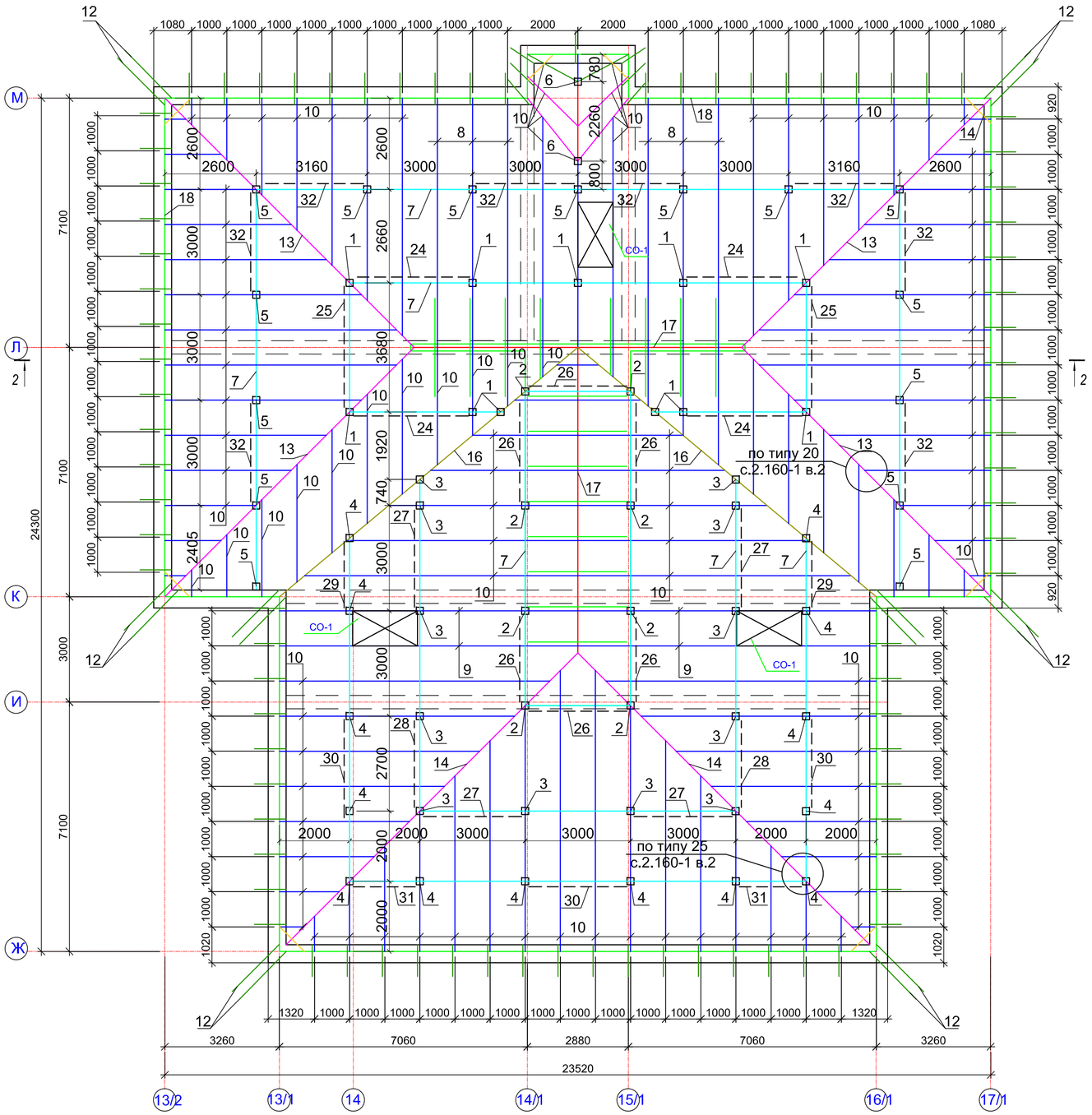

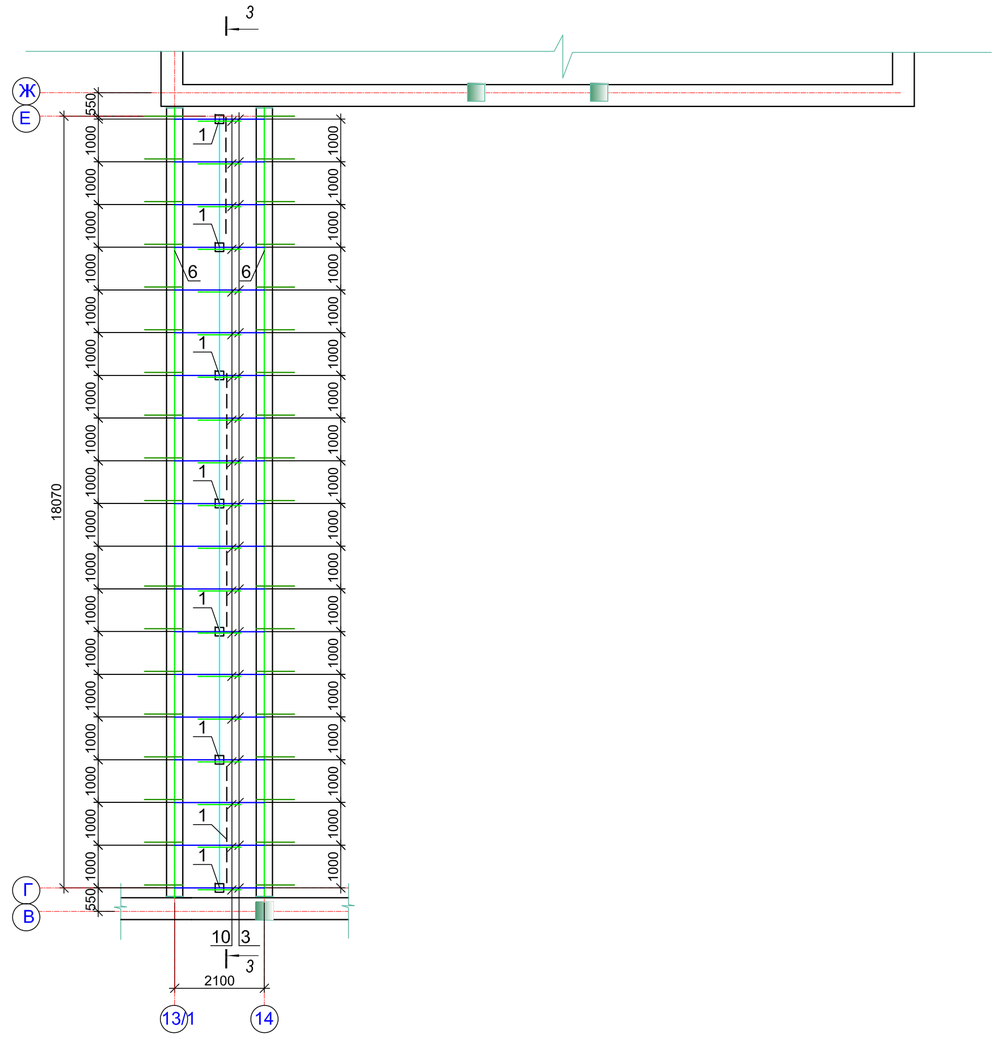

1. Данный лист см. совместно с листами АС - 48,49.

						20-2019-АС		
						«Капитальный ремонт здания КГКП Ясли-сада №1 «Сәби әлемі» расположенного по адресу Авангард 73А в городе Атырау, Атырауской области»		
Изм.	Кол.	Лист.	№ док.	Подпись.	Дата			
Проверил	Плотникова					Детский сад	Стадия	Лист	Листов
							РП	47	
Разработал	Атамбаев					План раскладки деревянных конструкций кровли. (Ремонтные работы)	ТОО "Корпорация Асыл-Строй" г. Шымкент-2021г.		
Н.контроль	Доспаева								

Взам инв. N

Подпись и дата

Инв. N подл.

Разрез 1 - 1

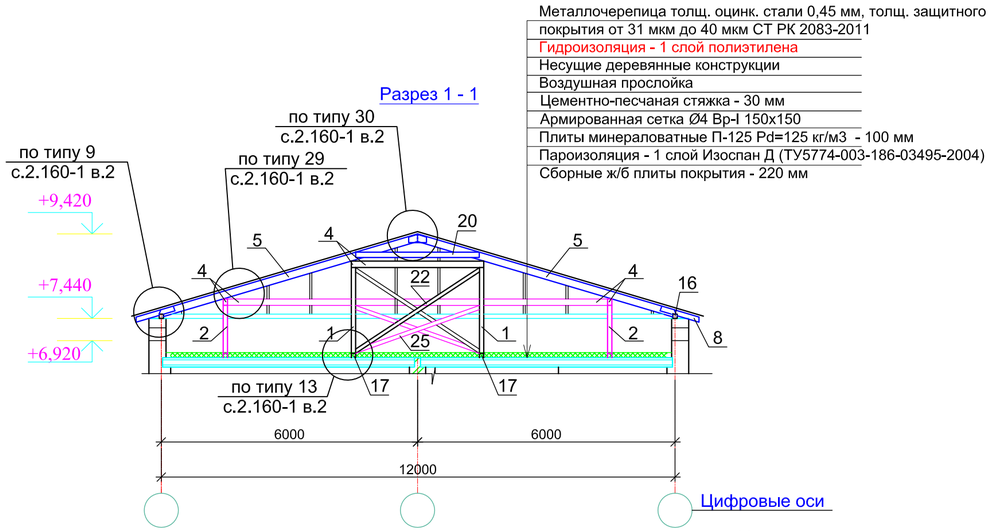

Узел "А" (сеч.3-3)

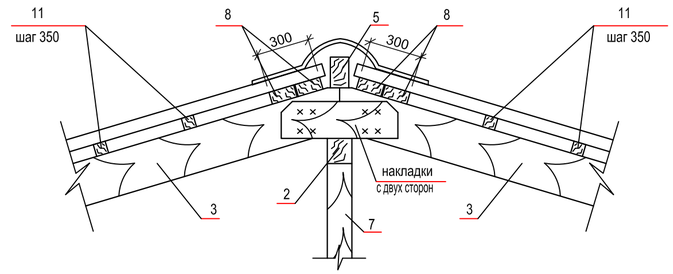

Разрез 2-2

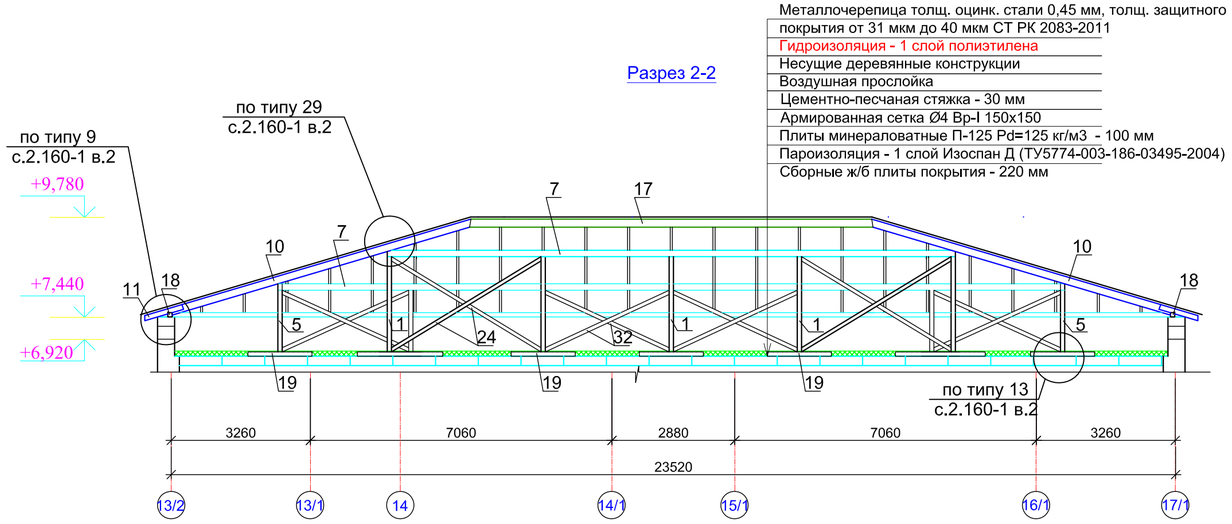

ОГ-1

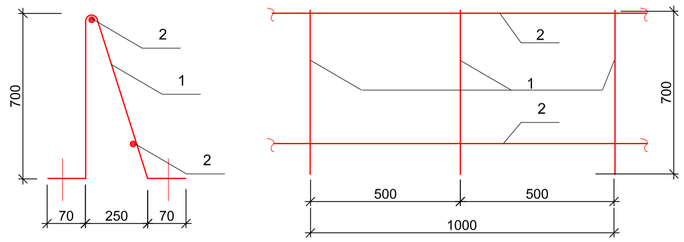

Разрез 3-3

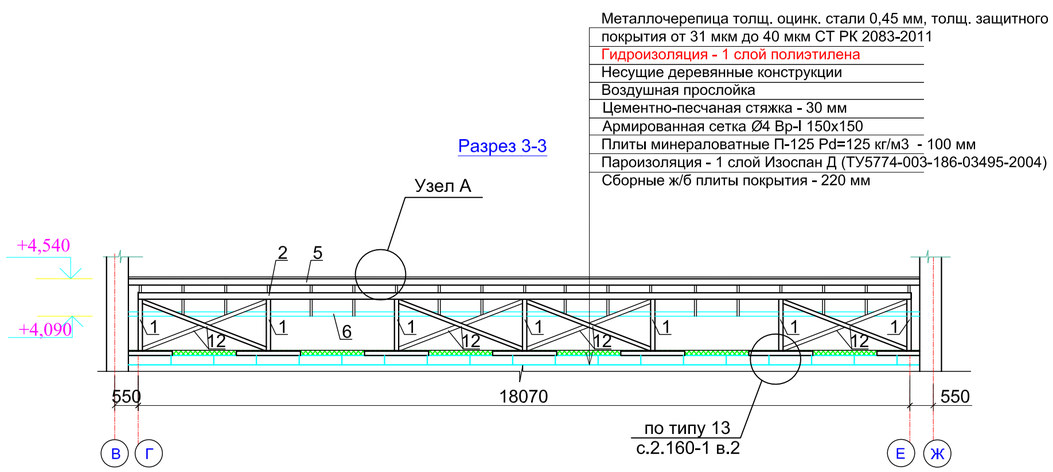

Спецификация конструктивных элементов ограждения кровли ОГ-1

Поз.	Обозначение	Наименование	Кол. шт.	Масса ед. кг	Примеч.
		Металлическое ограждение ОГ-1 (Lобщ.=415,0 пм)		расход на 1 пм	4,90 кг
1	ГОСТ 34028-2016	Ø12А240 L= 1540	3	1,37	4,11
2	ГОСТ 34028-2016	Ø8А240 L= 1000	2	0,395	0,79

1. Данный лист смотреть совместно с листами АС - 46,47.
2. Соединение металлических элементов между собой производить ручной дуговой электросваркой типа Э42А ГОСТ 9467-75*.
   Длину сварных швов принять по длине контактных поверхностей стыкуемых элементов,
   высоту сварных швов прмнять пол минимальной толщине свариваемых элементов, но не менее 5мм.
3. Металлическое ограждение окрасить масляной краской за 2 раза.

Изм.	Кол.	Лист	№ док.	Подпись.	Дата	20-2019-АС
						«Капитальный ремонт здания КГКП Ясли-сада №1 «Сәби әлемі» расположенного по адресу Авангард 73А в городе Атырау, Атырауской области»
Проверил		Плотникова				Детский сад — Стадия: РП; Лист: 48; Листов:
Разработал		Атамбаев				Разрез 1-1. Разрез 2-2. Разрез 3-3. (Ремонтные работы)
Н.контроль		Доспаева				ТОО "Корпорация Асыл-Строй" г. Шымкент-2021г.

Взам инв. N | Подпись и дата | Инв. N подл.

Спецификация элементов кровли

(начало)

Поз.	Обозначение	Наименование	Кол. шт.	Масса ед. кг	Примеч.
		Сечение 1-1			
1	ГОСТ 8486-86* Е	Стойка 100х100 L=1980	52	0,020	1,040 м^3
2	ГОСТ 8486-86* Е	Стойка 100х100 L=1000	62	0,010	0,950 м^3
3	ГОСТ 8486-86* Е	Стойка 100х100 L=1500	36	0,015	0,540 м^3
4	ГОСТ 8486-86* Е	Прогон 100х150 L= 90,00 пм	-	-	1,350 м^3
5	ГОСТ 8486-86* Е	Стропильная нога 50х180L=6300	66	0,057	3,762 м^3
6	ГОСТ 8486-86* Е	Стропильная нога 50х180L=3600	36	0,032	1,152 м^3
7	ГОСТ 8486-86* Е	Нарожник 50х180 Lобщ.= 676,50пм	-	-	6,09 м^3
8	ГОСТ 8486-86* Е	Кобылка 50х120 L= 900	277	0,0054	1,496 м^3
9	ГОСТ 8486-86* Е	Угловая кобылка 50х120 L=1900	40	0,0114	0,456 м^3
10	ГОСТ 8486-86* Е	Диагональная нога (2х50х180)L=8700	10	0,157	1,570 м^3
11	ГОСТ 8486-86* Е	Диагональная нога (2х50х180)L=7000	2	0,126	0,252 м^3
12	ГОСТ 8486-86* Е	Диагональная нога (2х50х180)L=9700	2	0,175	0,350 м^3
13	ГОСТ 8486-86* Е	Ендова (2х50х180)L=8700	10	0,157	1,570 м^3
14	ГОСТ 8486-86* Е	Связь жесткости 100х100 L=1000	12	0,01	0,120 м^3
15	ГОСТ 8486-86* Е	Коньковый брус 60х150 L=105,60 м	1	0,950	0,950 м^3
16	ГОСТ 8486-86* Е	Мауэрлат 100х100 Lобщ.=277,20	-	-	2,772 м^3
17	ГОСТ 8486-86* Е	Лежень 100х100 Lобщ.=225,0 пм	-	-	2,250 м^3
18	ГОСТ 8486-86* Е	Коньков.обрешетка 150х32 L=422,40пм		-	2,028 м^3
19	ГОСТ 8486-86* Е	Карнизный щит 150х32 Lобщ.=1397,0пм		-	6,710 м^3
20	ГОСТ 8486-86* Е	Затяжка 50х120 L=3510	45	0,021	0,945 м^3
21	ГОСТ 8486-86* Е	Обрешетка 32х100 Lобщ.=3125,12 пм	-	-	10,00 м^3
22	ГОСТ 8486-86* Е	Раскос 100х100 L=3600	40	0,036	1,440 м^3
23	ГОСТ 8486-86* Е	Раскос 100х100 L=3000	4	0,030	0,120 м^3
24	ГОСТ 8486-86* Е	Раскос 100х100 L=2810	4	0,028	0,112 м^3
25	ГОСТ 8486-86* Е	Раскос 100х100 L=3200	54	0,032	1,728 м^3
26	ГОСТ 8486-86* Е	Раскос 100х100 L=3350	32	0,034	1,088 м^3
27	ГОСТ 8486-86* Е	Подшивка карниза из досок (h=29мм	-	-	4,898 м^3
28	ГОСТ 8486-86* Е	Антисептированная деревянная рейка 40х40 L=279,11 пм	—	—	0,447 м^3
29	ГОСТ 8486-86* Е	Антисептированная деревянная пробка120х120х70	277	0,001	0,277 м^3

(продолжение)

Поз.	Обозначение	Наименование	Кол. шт.	Масса ед. кг	Примеч.
		Узел 9			
		Детали			
		Противоветровая скоба			
	ГОСТ 103-87	пластина 240х20х4, шаг 1000	278	0,151	41,98
Ас - 2	Серия 2.260 - 3с.1-0010-01	Анкер АС-2 (Ф16 А240 L=1240 мм)	534	1,96	1046,64
	Серия 2.260 - 3с.1-0010-03	МНД - 2 -100х120 L= 100 мм	534	0,94	501,96
	ГОСТ 6727 - 86	Скрутка (Ø4 Вр - 1 L=700)	139	0,063	8,757
		Стандартные изделия			
	ГОСТ 11371 - 78*	Шайба	139	0,0063	0,876
	ГОСТ 5915 - 70*	Гайка	139	0,0154	2,141
		Узел 13			
		Детали			
	ГОСТ 6727 - 86	Скрутка (Ø4 Вр - 1 L=900)	300	0,089	26,70
		Материалы			
	ГОСТ 8486-86* Е	Накладка 100х50 L=100	300	0,0005	0,150 м^3
		Узел 20			
		Материалы			
	ГОСТ 8486-86* Е	Бруски 50х60 L=500	150	0,0015	0,225 м^3
		Узел 25			
		Материалы			
	ГОСТ 8486-86* Е	Накладка 40х130 L=400	56	0,0021	0,118 м^3
		Узел 26			
		Материалы			
	ГОСТ 8486-86* Е	Накладка 150х50 L=420	300	0,0032	0,960 м^3
		Стандартные изделия			
	ГОСТ 7798 - 70*	Стяжной болт М12х200	150	0,188	28,20
	ГОСТ 5915 - 70*	Гайка для стяжного болта	150	0,0154	2,310
	ГОСТ 11371 - 78*	Шайба для стяжного болта	300	0,0063	1,890

(продолжение)

Поз.	Обозначение	Наименование	Кол. шт.	Масса ед. кг	Примеч.
		Узел 29			
		Материалы			
	ГОСТ 8486-86* Е	Опорный брусок 50х50 L=200	150	0,0005	0,075 м^3
		Узел 30			
		Детали			
		Конек из оцинкованной стали б=0,7			73,92 м2
		Биостойкая толь под деревянные конструкции			6,93 м2
		Материалы			
	ГОСТ 8486-86* Е	Накладка 180х40 L=450	90	0,0032	0,288 м^3
		Крепление длинномерных элементов			
	ГОСТ 7798 - 70*	Стяжной болт М12х200	450	0,188	84,60
	ГОСТ 5915 - 70*	Гайка для стяжного болта	450	0,0154	6,93
	ГОСТ 11371 - 78*	Шайба для стяжного болта	900	0,0063	5,67
		Сечение 2-2			
1	ГОСТ 8486-86* Е	Стойка 100х100 L=2400	11	0,024	2,904 м^3
2	ГОСТ 8486-86* Е	Стойка 100х100 L=2520	8	0,025	0,200 м^3
3	ГОСТ 8486-86* Е	Стойка 100х100 L=1800	12	0,018	0,216 м^3
4	ГОСТ 8486-86* Е	Стойка 100х100 L=1220	14	0,012	0,168 м^3
5	ГОСТ 8486-86* Е	Стойка 100х100 L=1530	15	0,015	0,225 м^3
6	ГОСТ 8486-86* Е	Стойка 100х100 L=1300	2	0,013	0,026 м^3
7	ГОСТ 8486-86* Е	Прогон 100х150 L= 157,0 пм	-	-	2,355 м^3
8	ГОСТ 8486-86* Е	Стропильная нога 50х180L=7500	6	0,068	0,408 м^3
9	ГОСТ 8486-86* Е	Стропильная нога 50х180L=8820	6	0,080	0,480 м^3
10	ГОСТ 8486-86* Е	Нарожник 50х180 Lобщ.= 814,56пм	-	-	7,331 м^3
11	ГОСТ 8486-86* Е	Кобылка 50х120 L= 900	91	0,0054	0,491 м^3
12	ГОСТ 8486-86* Е	Угловая кобылка 50х120 L=1900	16	0,0114	0,182 м^3
13	ГОСТ 8486-86* Е	Диагональная нога 2(50х180)L=10300	4	0,185	0,740 м^3
14	ГОСТ 8486-86* Е	Диагональная нога 2(50х180)L=12000	2	0,216	0,432 м^3
15	ГОСТ 8486-86* Е	Ендова (2х50х180)L=11320	2	0,204	0,408 м^3

(продолжение)

Поз.	Обозначение	Наименование	Кол. шт.	Масса ед. кг	Примеч.
16	ГОСТ 8486-86* Е	Связь жесткости 100х100 L=1000	8	0,01	0,080 м^3
17	ГОСТ 8486-86* Е	Коньковый брус 60х150 L=18,030 м	1	0,162	0,162 м^3
18	ГОСТ 8486-86* Е	Мауэрлат 100х100 Lобщ.=98,13	-	-	0,981 м^3
19	ГОСТ 8486-86* Е	Лежень 100х100 Lобщ.=93,0 пм	-	-	0,930 м^3
20	ГОСТ 8486-86* Е	Коньков.обрешетка 150х32 L=72,12 пм	-	-	0,346 м^3
21	ГОСТ 8486-86* Е	Карнизный щит 150х32 Lобщ.=502,0пм		-	2,410 м^3
22	ГОСТ 8486-86* Е	Затяжка 50х120 L=3510	16	0,021	0,336 м^3
23	ГОСТ 8486-86* Е	Обрешетка 32х100 Lобщ.=1382,0 пм	-	-	4,422 м^3
24	ГОСТ 8486-86* Е	Раскос 100х100 L=4400	8	0,042	0,336 м^3
25	ГОСТ 8486-86* Е	Раскос 100х100 L=4400	4	0,044	0,176 м^3
26	ГОСТ 8486-86* Е	Раскос 100х100 L=3840	12	0,038	0,456 м^3
27	ГОСТ 8486-86* Е	Раскос 100х100 L=3500	8	0,035	0,280 м^3
28	ГОСТ 8486-86* Е	Раскос 100х100 L=3250	4	0,033	0,132 м^3
29	ГОСТ 8486-86* Е	Раскос 100х100 L=2400	4	0,024	0,096 м^3
30	ГОСТ 8486-86* Е	Раскос 100х100 L=2960	6	0,030	0,180 м^3
31	ГОСТ 8486-86* Е	Раскос 100х100 L=2340	4	0,023	0,092 м^3
32	ГОСТ 8486-86* Е	Раскос 100х100 L=3370	16	0,034	0,544 м^3
33	ГОСТ 8486-86* Е	Подшивка карниза из досок (h=29мм	-	-	1,783 м^3
34	ГОСТ 8486-86* Е	Антисептированная деревянная рейка 40х40 L=100,05 пм	—	—	0,160 м^3
35	ГОСТ 8486-86* Е	Антисептированная деревянная пробка120х120х70	91	0,001	0,091 м^3
		Узел 9			
		Детали			
		Противоветровая скоба			
	ГОСТ 103-87	пластина 240х20х4, шаг 1000	99	0,151	14,95
Ас - 2	Серия 2.260 - 3с.1-0010-01	Анкер АС-2 (Ф16 А240 L=1240 мм)	189	1,96	370,44
	Серия 2.260 - 3с.1-0010-03	МНД - 2 -100х120 L= 100 мм	189	0,94	177,66
	ГОСТ 6727 - 86	Скрутка (Ø4 Вр - 1 L=700)	46	0,063	2,898
		Стандартные изделия			
	ГОСТ 11371 - 78*	Шайба	189	0,0063	1,191
	ГОСТ 5915 - 70*	Гайка	189	0,0154	2,911

(продолжение)

Поз.	Обозначение	Наименование	Кол. шт.	Масса ед. кг	Примеч.
		Узел 13			
		Детали			
	ГОСТ 6727 - 86	Скрутка (Ø4 Вр - 1 L=900)	124	0,089	11,040
		Материалы			
	ГОСТ 8486-86* Е	Накладка 100х50 L=100	124	0,0005	0,062 м^3
		Узел 20			
		Материалы			
	ГОСТ 8486-86* Е	Бруски 50х60 L=500	108	0,0015	0,162 м^3
		Узел 25			
		Материалы			
	ГОСТ 8486-86* Е	Накладка 40х130 L=400	28	0,0021	0,059 м^3
		Узел 26			
		Материалы			
	ГОСТ 8486-86* Е	Накладка 150х50 L=420	124	0,0032	0,397 м^3
		Стандартные изделия			
	ГОСТ 7798 - 70*	Стяжной болт М12х200	62	0,188	11,656
	ГОСТ 5915 - 70*	Гайка для стяжного болта	62	0,0154	0,955
	ГОСТ 11371 - 78*	Шайба для стяжного болта	124	0,0063	0,781
		Узел 29			
		Материалы			
	ГОСТ 8486-86* Е	Опорный брусок 50х50 L=200	62	0,0005	0,031 м^3
		Узел 30			
		Детали			
		Конек из оцинкованной стали б=0,7			10,82 м2
		Биостойкая толь под деревянные конструкции			3,13 м2
		Материалы			
	ГОСТ 8486-86* Е	Накладка 180х40 L=450	32	0,0032	0,102 м^3
		Крепление длинномерных элементов			
	ГОСТ 7798 - 70*	Стяжной болт М12х200	215	0,188	40,42
	ГОСТ 5915 - 70*	Гайка для стяжного болта	215	0,0154	3,31
	ГОСТ 11371 - 78*	Шайба для стяжного болта	430	0,0063	2,71

(продолжение)

Поз.	Обозначение	Наименование	Кол. шт.	Масса ед. кг	Примеч.
		Сечение 3-3			
1	ГОСТ 8486-86* Е	Стойка 100х100 L=1220	7	0,012	0,084 м^3
2	ГОСТ 8486-86* Е	Прогон 100х150 L= 18,50 пм	-	-	0,278 м^3
3	ГОСТ 8486-86* Е	Стропильная нога 50х180L=1150	38	0,010	0,380 м^3
4	ГОСТ 8486-86* Е	Кобылка 50х120 L= 900	38	0,0054	0,205 м^3
5	ГОСТ 8486-86* Е	Коньковый брус 60х150 L=18,50 м	1	0,167	0,167 м^3
6	ГОСТ 8486-86* Е	Мауэрлат 100х100 Lобщ.=37,00	-	-	0,370 м^3
7	ГОСТ 8486-86* Е	Лежень 100х100 Lобщ.=10,50 пм	-	-	0,105 м^3
8	ГОСТ 8486-86* Е	Коньков.обрешетка 150х32 L=74,0 пм		-	0,355 м^3
9	ГОСТ 8486-86* Е	Карнизный щит 150х32 Lобщ.=185,0пм		-	0,888 м^3
10	ГОСТ 8486-86* Е	Затяжка 50х120 L=1000	19	0,006	0,114 м^3
11	ГОСТ 8486-86* Е	Обрешетка 32х100 Lобщ.=148,0 пм	-	-	0,474 м^3
12	ГОСТ 8486-86* Е	Раскос 100х100 L=3240	4	0,032	0,128 м^3
13	ГОСТ 8486-86* Е	Подшивка карниза из досок (h=29мм	-	-	0,644 м^3
14	ГОСТ 8486-86* Е	Антисептированная деревянная рейка 40х40 L=37,0 пм	—	—	0,059 м^3
15	ГОСТ 8486-86* Е	Антисептированная деревянная пробка120х120х70	38	0,001	0,038 м^3
		Узел 9			
		Детали			
		Противоветровая скоба			
	ГОСТ 103-87	пластина 240х20х4, шаг 1000	38	0,151	5,738
Ас - 2	Серия 2.260 - 3с.1-0010-01	Анкер АС-2 (Ф16 А240 L=1240 мм)	72	1,96	141,12
	Серия 2.260 - 3с.1-0010-03	МНД - 2 -100х120 L= 100 мм	72	0,94	67,68
	ГОСТ 6727 - 86	Скрутка (Ø4 Вр - 1 L=700)	19	0,063	1,197
		Стандартные изделия			
	ГОСТ 11371 - 78*	Шайба	72	0,0063	0,454
	ГОСТ 5915 - 70*	Гайка	72	0,0154	1,109
		Узел 13			
		Детали			
	ГОСТ 6727 - 86	Скрутка (Ø4 Вр - 1 L=900)	14	0,089	1,246
		Материалы			
	ГОСТ 8486-86* Е	Накладка 100х50 L=100	14	0,0005	0,007 м^3

(окончание)

Поз.	Обозначение	Наименование	Кол. шт.	Масса ед. кг	Примеч.
		Узел 26			
		Материалы			
	ГОСТ 8486-86* Е	Накладка 150х50 L=420	14	0,0032	0,045 м^3
		Стандартные изделия			
	ГОСТ 7798 - 70*	Стяжной болт М12х200	7	0,188	1,316
	ГОСТ 5915 - 70*	Гайка для стяжного болта	7	0,0154	0,108
	ГОСТ 11371 - 78*	Шайба для стяжного болта	14	0,0063	0,088
		Узел 29			
		Материалы			
	ГОСТ 8486-86* Е	Опорный брусок 50х50 L=200	38	0,0005	0,019 м^3
		Узел 30			
		Детали			
		Конек из оцинкованной стали б=0,7			11,10 м2
		Биостойкая толь под деревянные конструкции			1,02 м2
		Материалы			
	ГОСТ 8486-86* Е	Накладка 180х40 L=450	38	0,0032	0,122 м^3

1. Данный лист см. совместно с листами АС - 46,47,48.

					20-2019-АС
Изм.	Кол.	Лист	№ док.	Подпись	Дата
					«Капитальный ремонт здания КГКП Ясли-сада № 1 «Сәби әлемі» расположенного по адресу Авангард 73А в городе Атырау, Атырауской области»
Проверил	Плотникова				Детский сад
Разработал	Атажбаев				Спецификация элементов кровли
Н.контроль	Доспаева				ТОО "Корпорация Асан-Строй" г. Шымкент-2021г.

Стадия	Лист	Листов
РП	49	

Водосточная система "RUPLAST"

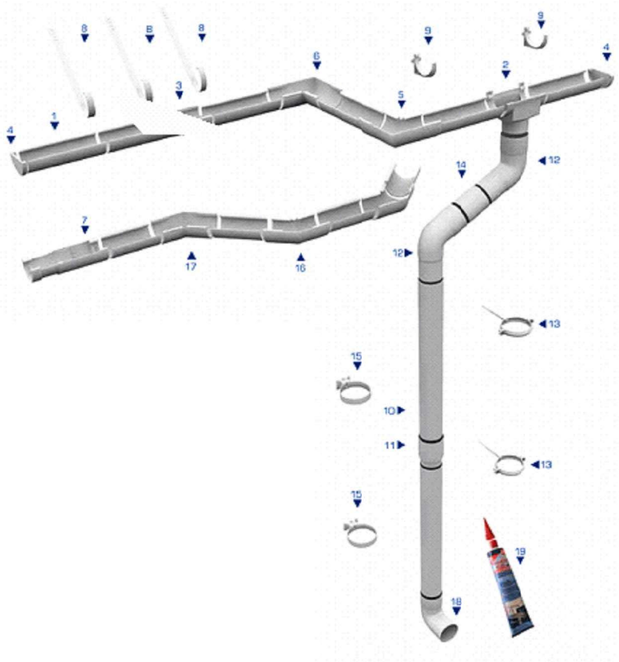

Спецификация конструктивных элементов организованного водостока кровли

Поз.	Обозначение	Наименование	Кол. шт.	Расход на ед.	Примеч.
		Система желобов			
1		Желоб водосточный 3м	144		
2		Воронка расширительная	36		
3		Соединитель желобов	145		
4		Заглушки желобов	–		
5		Угол внутренний 90°	12		
6		Угол внешний 90°	20		
8		Кронштейн желоба металлич.	145		
		Система труб			
10		Труба водосточная ø100 L=4м	62		
11		Соединитель труб 90мм	36		
12		Колено 60°,90°	36		
13		Хомут металлический	248		
18		Отвод(наконечник)водосточный	36		
19		Клей тюбик 200гр	30		

Водосточные системы из пластика, такие как Ruplast, позволяют обеспечить эффективный отвод воды . Элементы водосточной системы позволяют сделать здание более устойчивым к атмосферным явлениям, а также придадут ему законченный вид.

ИНСТРУКЦИЯ ПО МОНТАЖУ

1.1.Кронштейны с небольшим (до 3 мм на 1 м.п.) наклоном в сторону воронки. Сложите все кронштейны для одной стороны крыши рядом и с помощью карандаша и линейки проведите диагональную отметку с учетом указанного наклона на расстоянии не менее 10 мм от фиксатора желоба. Согните кронштейн при помощи любого подручного средства. Все кронштейны должен быть согнуты с одинаковым углом (уклон крыши) так, чтобы после сборки передний край желоба был на 2 мм ниже заднего.

1.2. Оба крайних кронштейна установите на расстоянии около 150 мм от краев крыши. Далее натяните шпагат между наружными концами кронштейнов. Остальные кронштейны устанавливаются с шагом не более 600 мм и крепятся шурупами с гальваническим покрытием.

2. Установка заглушек

2.1.По внутренней части заглушки нанесите полоску клея шириной около5 мм и сразу соедините желоб и заглушку. Установите заглушку на задний край желоба и заведите ее за передний край.

3. Установка воронки

3.1.Мелкозубчатым полотном пилы или ножовки произведите два косых запила напротив друг друга. Зачистите края распилов.

3.2.По внутренней части периметра воронки нанесите полоску клея шириной 5мм, отступив 10мм от краев.

краям отверстия.

3.3.Немедленно зацепите кромку воронки за задний край желоба и заведите воронку за его передний край.

4. Установка соединительных элементов желоба

4.1. В результате перепадов температур желоба изменяют свои линейные размеры, поэтому должны иметь возможность перемещаться в кронштейнах. Длина желоба должна быть подобрана таким образом, чтобы расстояние от стыкового соединения желобов до кронштейна было не менее 90мм.

4.2.При соединении желоба необходимо следить за плотной стыковкой их концов. Затем на внутреннюю часть соединительного элемента наносятся 4 полоски клея шириной 5мм, отступив примерно 15мм от края.

4.3.Немедленно зацепите кромку соединительного элемента за задний край желоба, а затем заведите переднюю кромку элемента за передний край желоба. По возможности склейку лучше осуществлять на ровной поверхности до установки желоба в кронштейны.

5. Установка желоба

5.1.Для монтажа желоба в кронштейны необходимо сначала завести в фиксатор кронштейна кромку ближайшего к крыше края желоба.

Затем, опустите желоб 8 кронштейн, надавить и зафиксировать противоположный край желоба.

6. Установка внутренних и внешних углов желоба

6.1.На внутреннюю часть одной половины угла нанесите две полоски клея шириной около 5 мм. Сборку желоба производите немедленно, задвинув угол на желоб до упора. Прижмите склеиваемые поверхности.

6.2.Желоб с приклеенным углом устанавливают в кронштейнах. Далее клей наносится на вторую внутреннюю часть угла и следующий желоб соединяют с углом.

7.Установка расширительной воронки

7.1. Установите крепежный кронштейн с обеих сторон расширительной воронки. Задвиньте желоб в расширительную воронку до температурной отметки, соответствующей температуре воздуха во время монтажа. Не проклеивать!

8. Установка расширительного элемента

8.1Если расстояние между углами горизонтальных стыков превышает 10 м, то устанавливается расширительные элемент

8.2.Составные части расширительного элемента совмещаются по температурным отметкам согласно температуре, при которой осуществляется монтаж, затем наносится клей на концы расширительного элемента и в них вклеивается желоб с обеих сторон, при этом совмещение составных частей по температурным отметкам сохраняется.

9.Установка колена трубы

9.1.Между двумя коленами водосточной трубы устанавливается прямой отрезок трубы длиной не менее 60мм либо соединитель колен. Колена устанавливаются по направлению стока воды. Если длина двойного колена превышает 600мм, то верхнее колено приклеивается к воронке.

10. Установка хомута трубы

10.1.Верхний хомут устанавливается непосредственно под коленом водосточной трубы так, чтобы кольцо плотно фиксировало трубу.

10.2.Нижнее кольцо устанавливается так, чтобы кольцо свободно охватывало трубу.

11.Установка соединителя труб

11.1.Если длина трубы превышает 4 м и состоит из двух частей и более, используется соединитель труб.

11.2.Верхняя труба которая входит в соединитель не клеится к нему, необходимо оставить «воздушную» щель длиной не менее 20мм, чтобы компенсировать линейное расширение.

12. Установка отвода трубы

12.1.Водосточный наконечник для организации сброса воды устанавливается на расстоянии минимум 20 см от поверхности. Монтаж осуществлятся с помощью клея.

1. Данный лист смотреть совместно с листом АС - 41.

						20-2019-АС
						«Капитальный ремонт здания КГКП Ясли-сада №1 «Сәби әлемі» расположенного по адресу Авангард 73А в городе Атырау, Атырауской области»
Изм.	Кол.	Лист	№ док.	Подпись.	Дата	
Проверил	Плотникова					Детский сад — Стадия: РП; Лист: 50; Листов:
Разработал	Атамбаев					Устройство организованного водостока кровли (Ремонтные работы)
Н.контроль	Доспаева					ТОО "Корпорация Асыл-Строй" г. Шымкент-2021г.

Взам. инв. №

Подп. и дата

Инв. № подл.

Слуховое окно

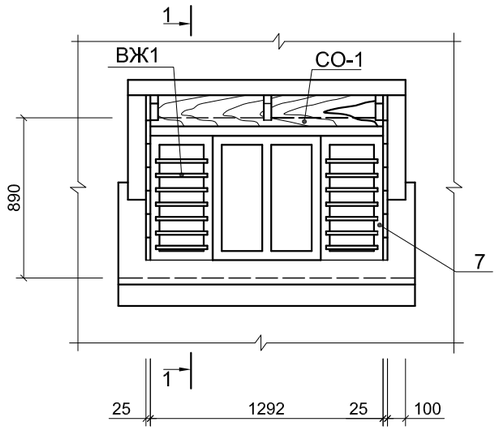

СО-1

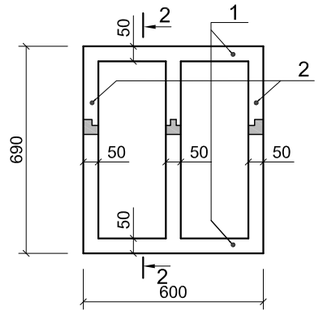

2-2

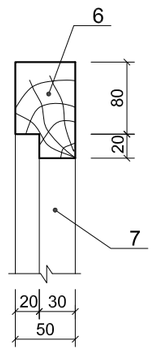

1 - 1

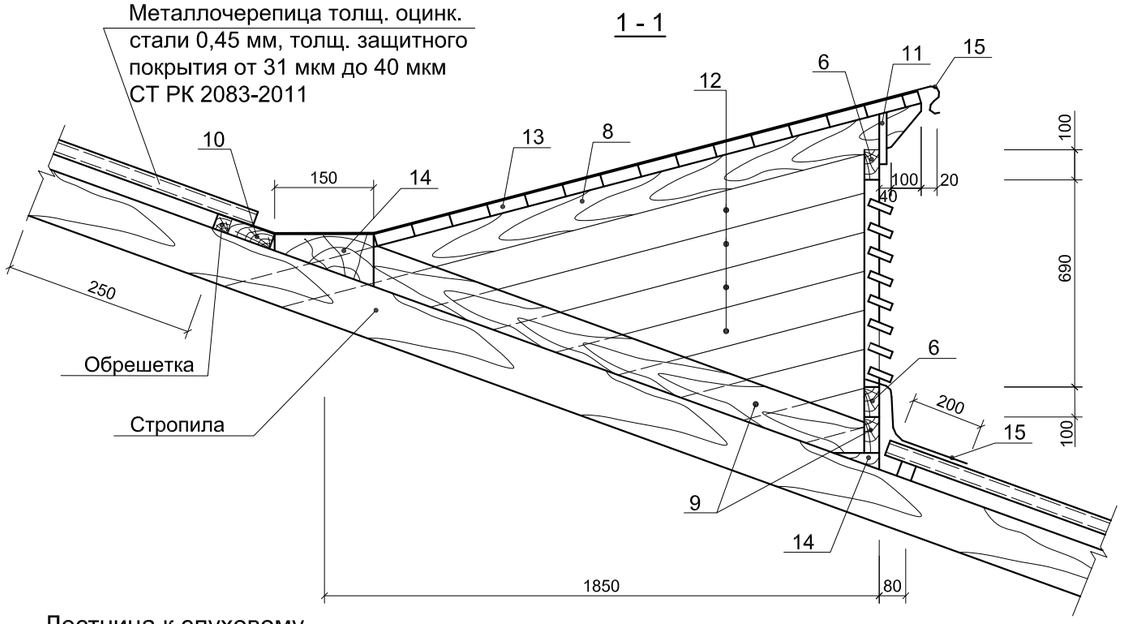

Лестница к слуховому окну (Л-1)

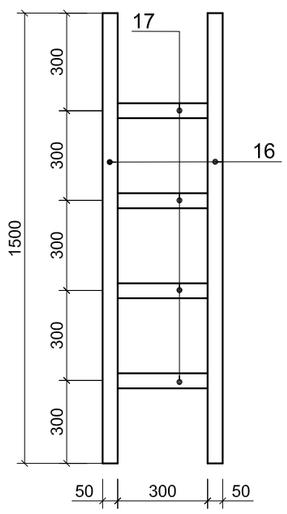

ВЖ1

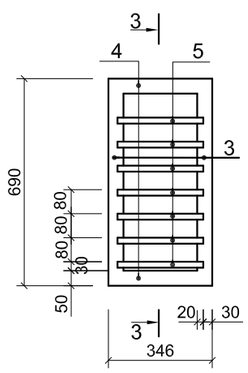

3-3

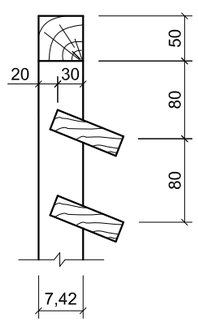

Спецификация на слуховое окно и лестницу Л-1

Поз.	Обозначение	Наименование	Кол. шт.	Объем $м^3$	Примеч.
		СО-1	13		
1	ГОСТ 8486-86* Е	Рейка 40х50х600	2	0,0012	$0,0024м^3$
2	ГОСТ 8486-86* Е	Рейка 40х50х690	3	0,0014	$0,0042м^3$
		ВЖ-1	2		$0,0106м^3$
3	ГОСТ 8486-86* Е	Рейка 40х50х690	2	0,0012	$0,0024м^3$
4	ГОСТ 8486-86* Е	Рейка 40х50х346	2	0,0007	$0,0014м^3$
5	ГОСТ 8242-88	Ветровая доска 25х70х440	8	0,0008	$0,0064м^3$
		Отдельные элементы	—	——	$0,2684м^3$
6	ГОСТ 8486-86* Е	Ригель коробки 50х100х1340	2	0,0067	$0,0134м^3$
7	ГОСТ 8486-86* Е	Ригель коробки 50х100х890	4	0,0045	$0,018м^3$
8	ГОСТ 8486-86* Е	Стропила 50х120х2320	3	0,014	$0,042м^3$
9	ГОСТ 8486-86* Е	Ригели нижн. 50х120х1940	3	0,012	$0,036м^3$
10	ГОСТ 8486-86* Е	Доски 50х150х1400	1	0,0105	$0,0105м^3$
11	ГОСТ 8242-88	Доска лобовая 25х150х1300	1	0,0049	$0,0049м^3$
12	ГОСТ 8242-88	Доска обшивки 25х130 $L_{общ}$=19,8пм	—	——	$0,0644м^3$
13	ГОСТ 8242-88	Доска обшивки 25х130х1590	15	0,0052	$0,078 м^3$
14	ГОСТ 8486-86* Е	Упорные бобышк. 50х150х150	5	0,0004	$0,002 м^3$
		Общий расход лесоматериалов на слуховое окно.	—	——	$0,286м^3$
15	ГОСТ 14918-80*	Металлочерепица δ=0,45	—	——	$3,2 м^2$
		Лестница Л-1	13		$0,011м^3$
16	ГОСТ 8486-86* Е	Брусок 50х50 L=1500	2	0,004	$0,008м^3$
17	ГОСТ 8486-86* Е	Брусок 50х50 L=300	4	0,0008	$0,0032м^3$

1. Данный лист смотреть с листом АС - 41.
2. Створки СО-1 остеклить стеклом оконным δ=4,0мм по ГОСТ 111-2001.

Изм.	Кол.	Лист.	№ док.	Подпись.	Дата	20-2019-АС		
						«Капитальный ремонт здания КГКП Ясли-сада №1 «Сәби әлемі» расположенного по адресу Авангард 73А в городе Атырау, Атырауской области»		
						Детский сад	Стадия	Лист	Листов
Проверил		Плотникова					РП	51	
Разработал		Атамбаев				Слуховое окно СО-1. Лестница к слуховому окну.Спецификация на слуховое окно и лестницу Л-1	ТОО "Корпорация Асыл-Строй" г. Шымкент-2021г.	
Н.контроль		Доспаева						

Взамен инв.№

Подпись и дата.

Инв.№ подл.

Крыльцо Кр-1

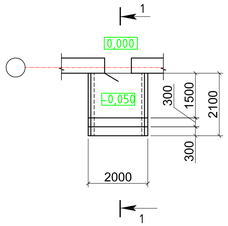

Крыльцо Кр-2

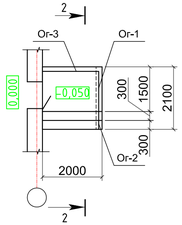

Крыльцо Кр-3

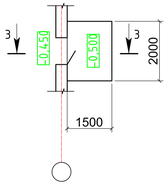

Крыльцо Кр-4

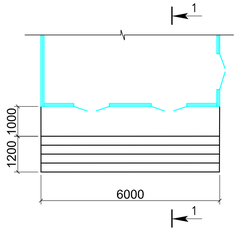

Разрез 1-1

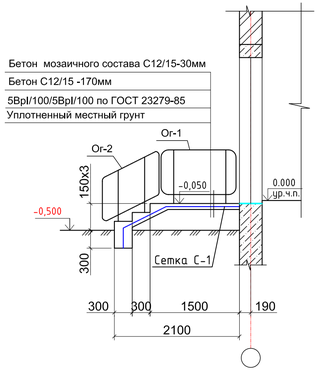

Разрез 2-2

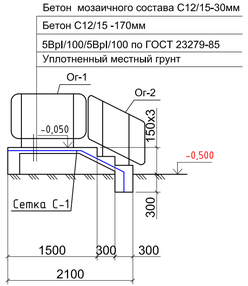

Разрез 3-3

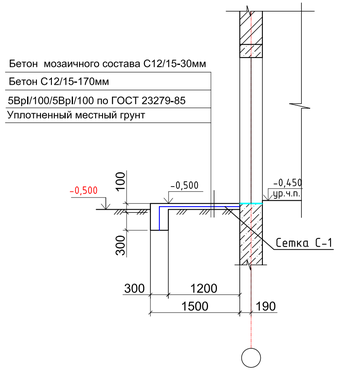

Разрез 4-4

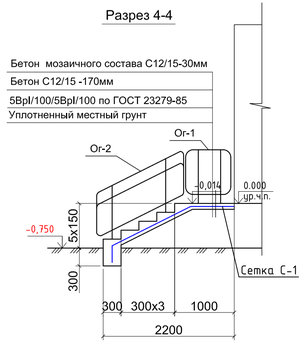

Спецификация конструктивных элементов на крыльца Кр-1,2,3

Марка поз.	Обозначение	Наименование	Кол.	Масса ед.,кг	Примеч.
		Крыльцо Кр-4	1		
С-1	ГОСТ 6727-80*	Сетка 5Вр-1 100/100 м2	6,22	2,88	17,91
		Материалы:			
		Бетон С12/15 мозаичного состава м3	0,40		
		Бетон С12/15 м3	5,01		
		Ограждение крыльца			
Ог-1	серия 1.256.2-2, вып.1	ПВ12-9Р	2	19,00	укорочен
Ог-2	серия 1.256.2-2, вып.1	МВ15.9-16.9Р	2	22,20	

Спецификация конструктивных элементов на крыльца Кр-1,2,3,4

Марка поз.	Обозначение	Наименование	Кол.	Масса ед.,кг	Примеч.
		Крыльцо Кр-1	4		
С-1	ГОСТ 6727-80*	Сетка 5Вр-1 100/100 м2	6,22	2,88	17,91
		Материалы:			
		Бетон С12/15 мозаичного состава м3	0,16		
		Бетон С12/15 м3	1,44		
		Ограждение крыльца			
Ог-1	серия 1.256.2-2, вып.1	ПВ15-9Р	2	20,37	
Ог-2	серия 1.256.2-2, вып.1	МВ6.5-6.9Р	2	17,28	
		Крыльцо Кр-2	3		
С-1	ГОСТ 6727-80*	Сетка 5Вр-1 100/100 м2	6,22	2,88	17,91
		Материалы:			
		Бетон С12/15 мозаичного состава м3	0,16		
		Бетон С12/15 м3	1,44		
		Ограждение крыльца			
Ог-1	серия 1.256.2-2, вып.1	ПВ15-9Р	1	20,37	
Ог-2	серия 1.256.2-2, вып.1	МВ6.5-6.9Р	1	17,28	
Ог-3	серия 1.256.2-2, вып.1	ПВ-21.9Р	1	29,06	
		Крыльцо Кр-3	2		
С-1	ГОСТ 6727-80*	Сетка 5Вр-1 100/100 м2	3,60	2,88	10,37
		Материалы:			
		Бетон С12/15 мозаичного состава м3	0,096		
		Бетон С12/15 м3	0,690		

Изм.	Кол.	Лист	№ док.	Подпись	Дата
Проверил		Плотникова			
Разработал		Атамбаев			
Н.контроль		Доспаева			

20-2019-АС

«Капитальный ремонт здания КГКП Ясли-сада №1 «Сәби әлемі» расположенного по адресу Авангард 73А в городе Атырау, Атырауской области»

Детский сад

Крыльца Кр-1,2,3. Разрезы 1-1,2-2,3-3. Спецификация конструктивных элементов на крыльца Кр-1,2,3

Стадия	Лист	Листов
РП	52	

ТОО "Корпорация Асыл-Строй" г. Шымкент-2021г.

Взам.инв. N | Подпись и дата | Инв. N подл.

Пандус

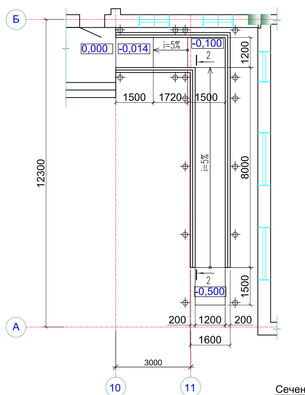

Схема расположения стоек навеса пандуса

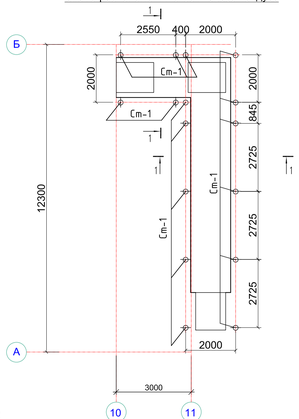

Схема расположения балок навеса пандуса

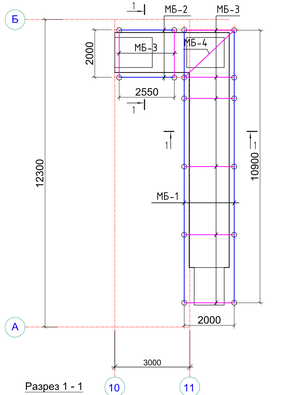

План кровли навеса

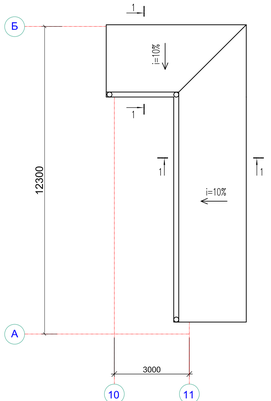

Стойки Ст-1

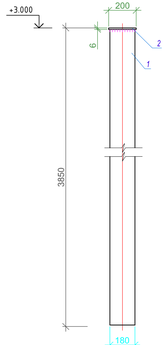

Сечение 2-2

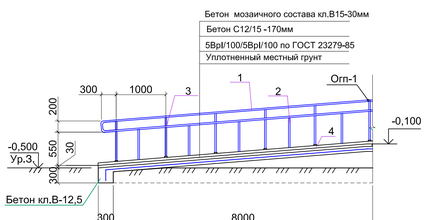

Разрез 1 - 1

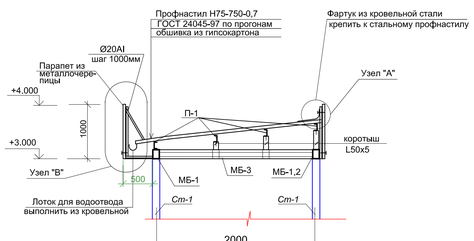

Узел "Д"

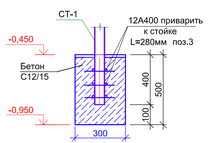

Спецификация конструктивных элементов на пандус с навесом (начало)

Поз.	Обозначение	Наименование	Кол.	Масса ед.,кг.	Примеч.
		Пандус			
С-1	ГОСТ 6727-80*	Сетка 5Вр-1 100/100 м2	19,80	2,88	57,02
		Материалы:			
		бетон С12/15 м3	3,43		
		бетон С12/15 мозаичного состава м3	0,58		
		Ограждение пандуса ОГП-1			
1	ГОСТ 9941-81	Труба Ф40х2,0мм нержавеющ.(цвет серебра) L=25150	2	47,02	94,04
2	ГОСТ 9941-81	Труба Ф15х3,0мм нержавеющ.(цвет латуни) L=700	26	0,62	16,12
3	ГОСТ 9941-81	Труба Ф40х2,0мм нержавеющ.(цвет латуни) L=900	28	1,68	47,04
4	ГОСТ 9941-81	Труба Ф89х3,0мм нержавеющ.(цвет латуни) L=150	28	0,95	26,60
		Навес пандуса			
		Стойка Ст-3	16	135,51	2168,16 кг
1	ГОСТ 8732-78	Труба 180х8 ГОСТ 8732-78 / С235 ГОСТ 27772-88* L=3850	1	130,63	130,63
2	ГОСТ 19903-74*	Лист 6х200х200 ГОСТ 19903-74* / С235 ГОСТ 27772-88*	1	1,88	1,88
3	ГОСТ 5781-82	⌀12 А400 L=280	12	0,25	3,00
		Материалы			
		Бетон кл. В12,5 м3			0,045
		Балки и прогоны			
МБ-1	ГОСТ 8240-97	Швеллер 14 ГОСТ 8240-97 / С235 ГОСТ 27772-88* L=10900	2	134,07	268,14
МБ-2	ГОСТ 8240-97	Швеллер 14 ГОСТ 8240-97 / С235 ГОСТ 27772-88* L=2550	2	31,37	62,74
МБ-3	ГОСТ 8240-97	Швеллер 14 ГОСТ 8240-97 / С235 ГОСТ 27772-88* L=2000	8	24,60	196,80
МБ-3	ГОСТ 8240-97	Швеллер 14 ГОСТ 8240-97 / С235 ГОСТ 27772-88* L=2740	1	33,70	33,70
П-1	ГОСТ 8278-83	Гнутый швеллер 140х40х3 пм	54,0	4,91	265,14
	ГОСТ 8509-93	Коротыши L50x5 L=150	9	0,57	5,13
	ГОСТ 8509-93	Коротыши L50x5 L=100	8	0,377	3,02

Спецификация конструктивных элементов на пандус с навесом (окончание)

Поз.	Обозначение	Наименование	Кол.	Масса ед.,кг.	Примеч.
	ГОСТ 8509-93	Коротыши L50x5 L=50	8	0,19	1,52
	ГОСТ 8509-93	Уголок 50х50х5 ГОСТ 8509-93 / С235 ГОСТ 27772-88* мп	16,74	3.77	63,11
	СТ РК 971-93	Гипсокартон ГКЛ-УК-3000х1200х14			43,23 м2
		Устройство парапета			
	ГОСТ 8509-93	Уголок 50х50х5 ГОСТ 8509-93 / С235 ГОСТ 27772-88* м.п	226,20	3.77	852,77
	ГОСТ 14918-80	Желоб из оцинкованной кровельной стали -500х 0,7 пм	5,42	2.75	14,91
		Парапет из металлочерепицы			35,0м2
	ГОСТ 14918-80	Фартук из оцинкованной кровельной стали толщиной 0,7 мм			8,75м2
	ГОСТ 24045-97	Профнастил Н75-750-0,7			43,28 м2

1. Бетонные работы вести в соответствии с указаниями СП РК EN 1992-1-1:2004. "Бетонные и железобетонные конструкции".
2. Укладка и вибрирование бетонной массы производится слоями не более 60мм.
3. Снятие несущей опалубки произвести после достижения бетоном 70 % проектной прочности.
4. Данный лист см. совместно с листом АС - 54.

Изм.	Кол.	Лист	№ док.	Подпись.	Дата	20-2019-АС
						«Капитальный ремонт здания КГКП Ясли-сада №1 «Сәби әлемі» расположенного по адресу Авангард 73А в городе Атырау, Атырауской области»
Проверил		Плотникова				Детский сад
Разработал		Атамбаев				Пандус. Схема расположения металлических конструкций козырька над крыльцом Кр-1. Стойка Ст-1, Ст-2. Ферма Фк-1. Разрез 1-1. Спецификация конструктивных элементов на крыльцо Кр-1
Н.контроль		Доспаева				

Стадия	Лист	Листов
РП	53	

ТОО "Корпорация Асыл-Строй" г. Шымкент-2020г.

Взам. инв.N | Подп. и дата | Инв.N подл.

А

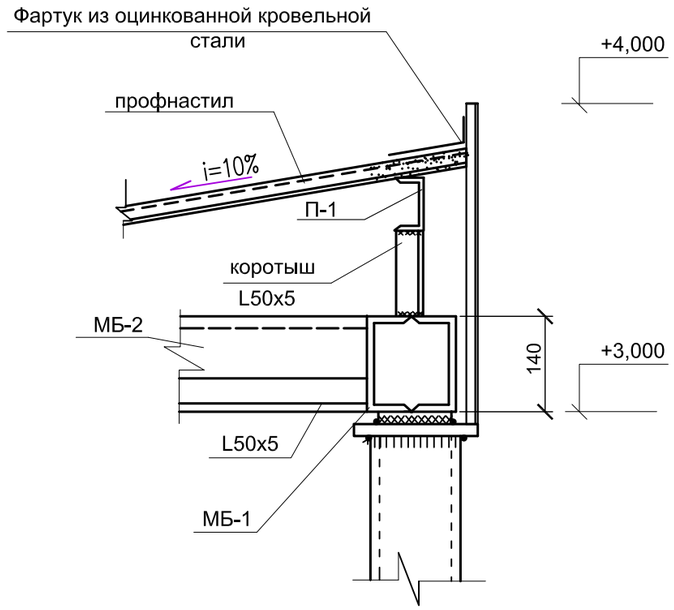

Б

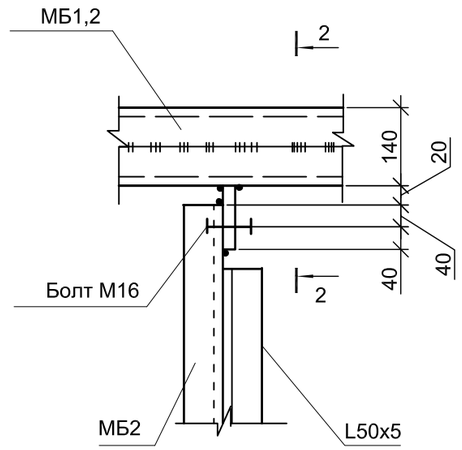

В

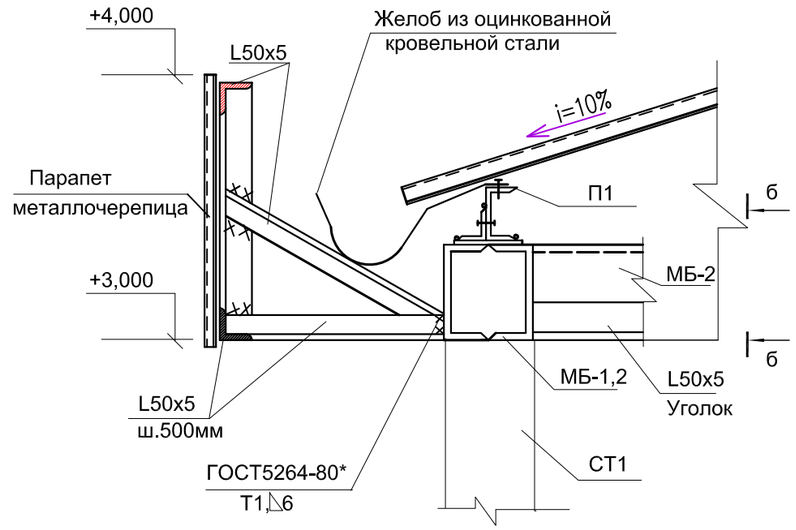

2-2

б-б

а-а

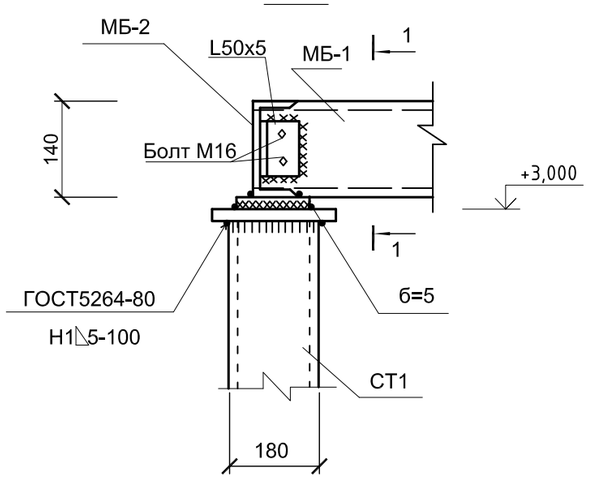

1-1

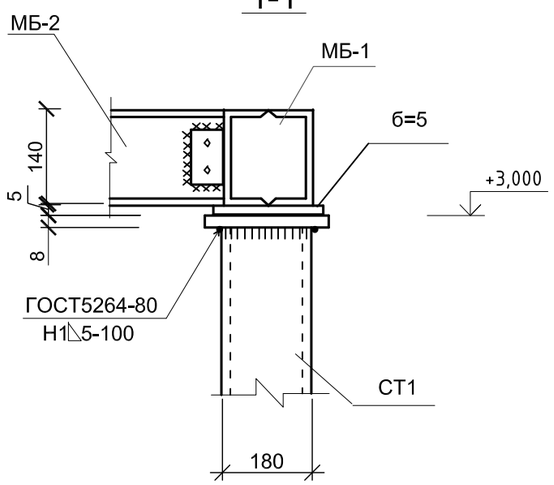

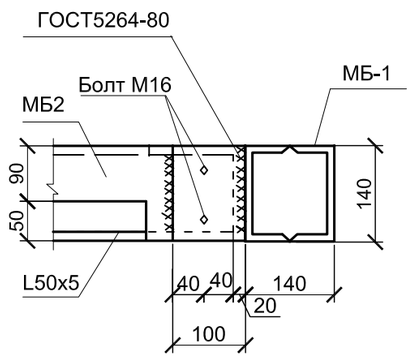

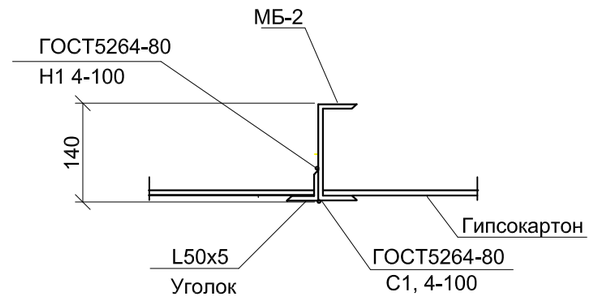

1. Данный лист смотри с листом АС -62.
2. Сварку элементов производить электродами типа Э42А по ГОСТ9467-75*. неоговоренные швы h=4мм, длиной не менее 100мм.

						20-2019-АС		
						«Капитальный ремонт здания КГКП Ясли-сада №1 «Сәби әлемі» расположенного по адресу Авангард 73А в городе Атырау, Атырауской области»		
Изм.	Кол.	Лист.	№ док.	Подпись.	Дата			
Проверил		Плотникова				Детский сад	Стадия	Лист	Листов
Разработал		Атамбаев					РП	54	
Н.контроль		Доспаева				Узлы А, Б, В. Сечения 1-1,2-2,а-а,б-б	ТОО "Корпорация Асыл-Строй" г. Шымкент-2021г.		

Взамен инв.№

Подпись и дата.

Инв.№ подл.

Козырёк КВ - 1

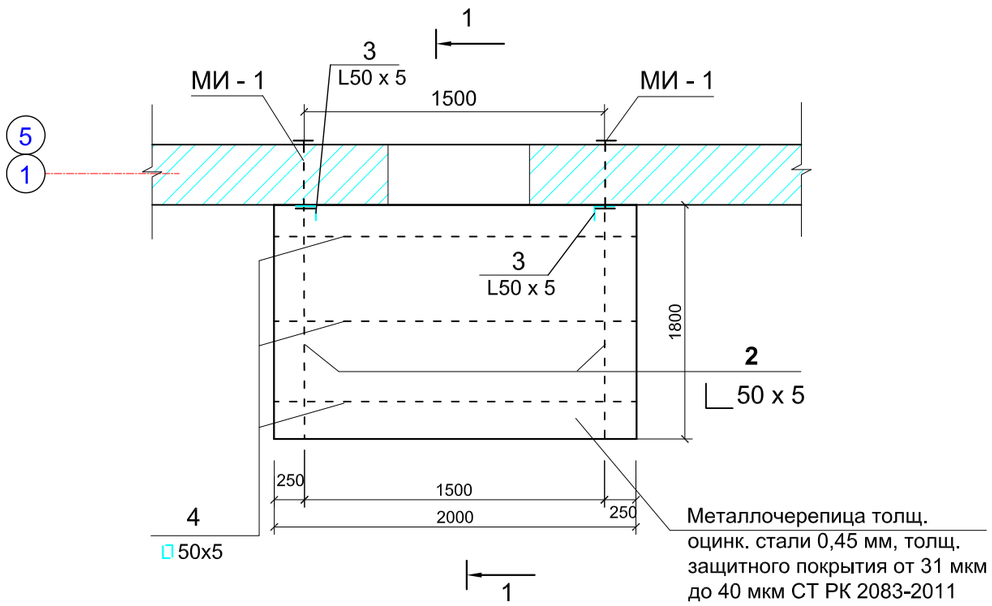

Разрез 1 - 1

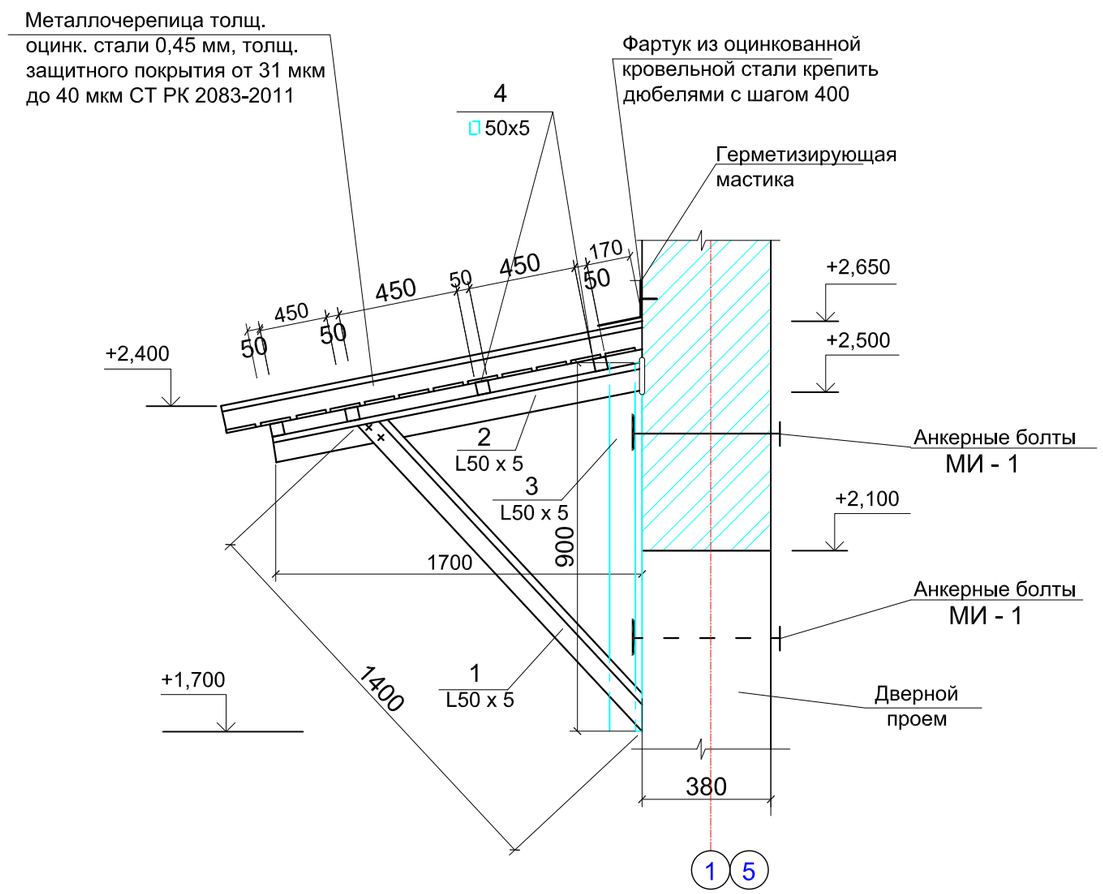

Спецификация конструктивных элементов на козырек КВ-1

Марка Поз.	Обозначение	Наименование	Кол. шт.	Масса ед., кг.	Примеч.
		КВ - 1	5		
1	ГОСТ 8509-93	∟ 50x5 L = 1400	2	5,278	10,556
2	ГОСТ 8509-93	∟ 50x5 L = 1720	2	6,484	12,969
3	ГОСТ 8509-93	∟ 50x5 L = 950	2	3,582	7,164
4	ГОСТ 8509-93	□ 50x5 L = 2000	4	15,08	60,32
	СТ РК 2083-2011	Металлочерепица толщ. оцинк. стали 0,45 мм, толщ. защитного покрытия от 31 мкм до 40 мкм	—	—	3,64 $м^2$
	ГОСТ 14918-80*	Оцинкованная кровельная сталь 2000x300x0,7 мм	—	—	0,60$м^2$
		Анкерный болт МИ-1	4		
1	ГОСТ 34028-2016	Ф 12 А240 L=420	1	0,37	0,37 кг
2	ГОСТ 14918-80*	Сталь листовая δ=5 (120x120)	1	0,57	0,57 кг
3	ГОСТ 7798 - 70*	Стяжной болт М12x200	2	0.188	0.376 кг
4	ГОСТ 11371 - 78*	Шайба для стяжного болта	2	0.0063	0.0126 кг

Анкерный болт МИ-1

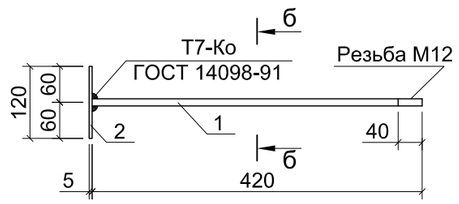

б-б

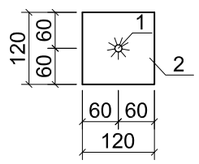

1. Данный лист смотреть совместно с листами АС - 22,23,24.
2. Металлочерепицу крепить к уголкам самонарезающими винтами М6x25 по СТ РК 2083-2011 в каждом гофре.
3. Соединение металлических элементов козырька между собой выполнять ручной электродуговой сваркой электродами Э 42 А ГОСТ 9467 - 75*, длину сварных швов принимать по длине контактов(не менее 40 мм), высота швов h(ш)=5.
4. После окончания сварочных работ металлические элементы козырьков окрасить масляной краской за 2 раза.

Изм.	Кол.	Лист.	№ док.	Подпись.	Дата	20-2019-АС
						«Капитальный ремонт здания КГКП Ясли-сада №1 «Сәбі элемі» расположенного по адресу Авангард 73А в городе Атырау, Атырауской области»
Проверил		Плотникова				Детский сад — Стадия: РП; Лист: 55; Листов:
Разработал		Атамбаев				Козырек КВ -1. Разрез 1 - 1. Спецификация конструктивных элементов на козырек КВ-1 — ТОО "Корпорация Асыл-Строй" г. Шымкент-2021г.
Н.контроль		Доспаева				

Взам инв. N | Подпись и дата | Инв. N подл.

План лестницы Л-1 (3шт)

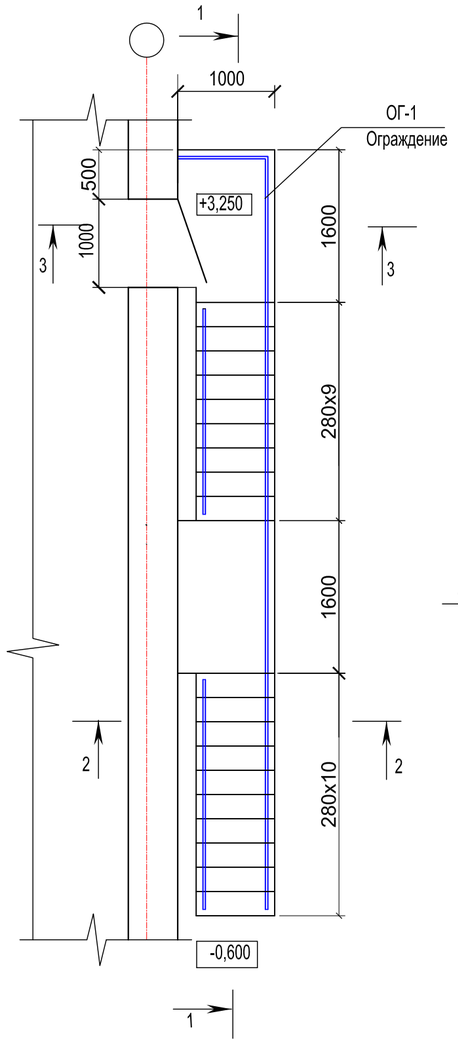

Разрез 1-1

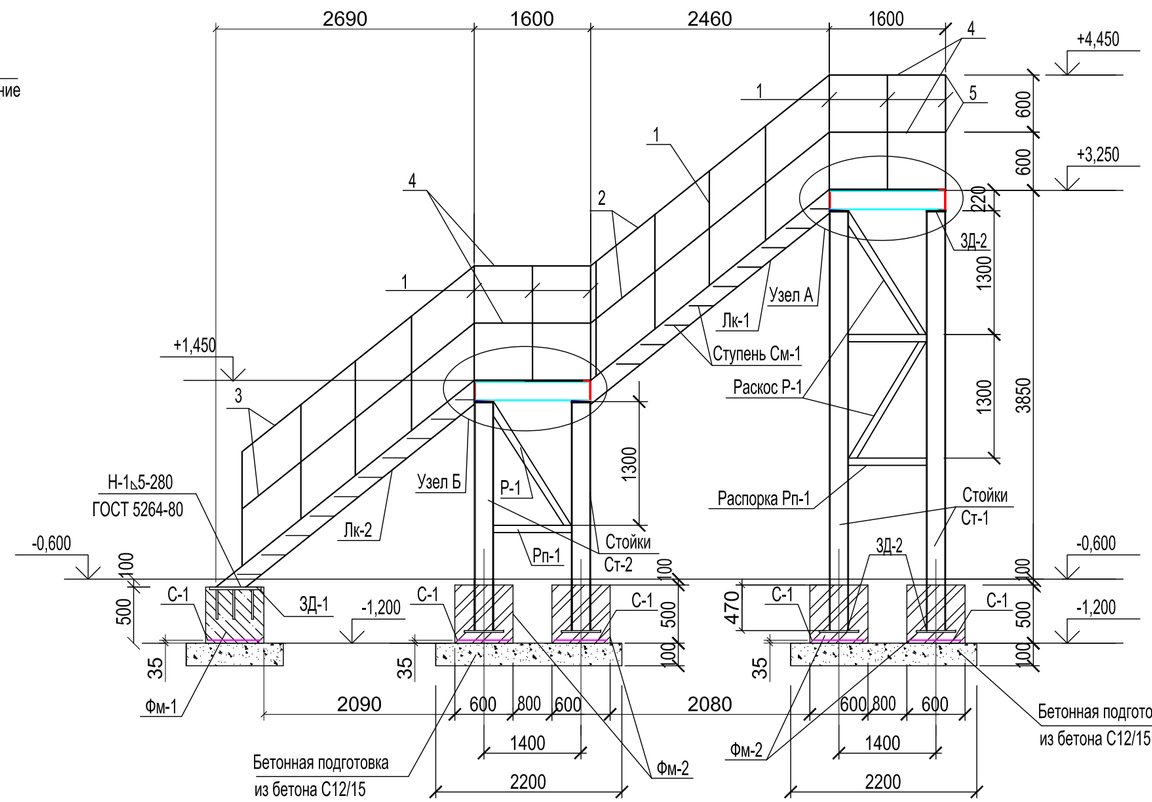

Разрез 3-3

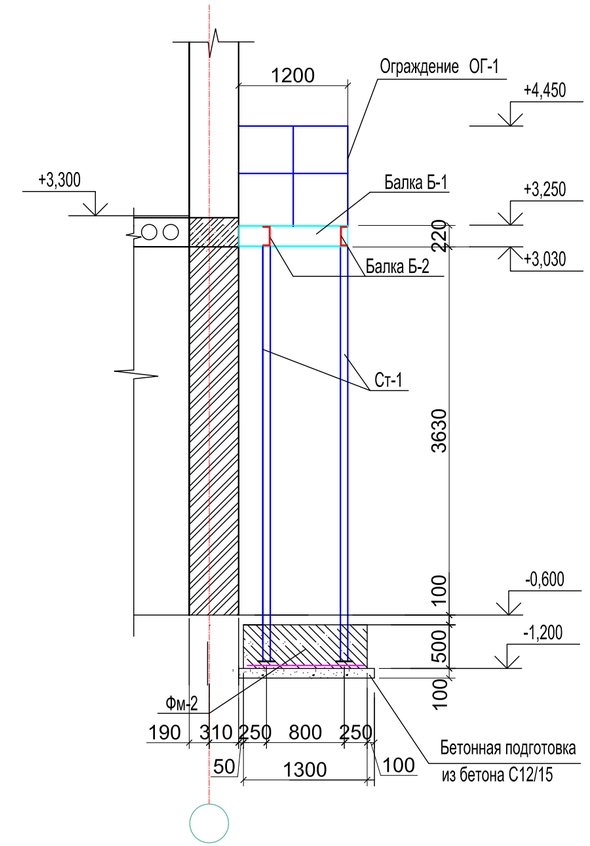

Разрез 2-2

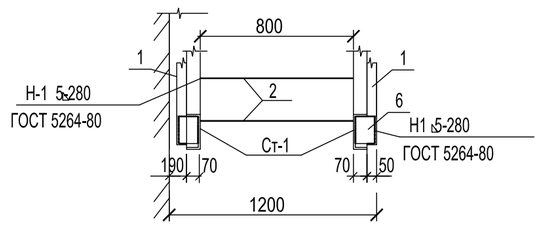

						20-2019-АС		
						«Капитальный ремонт здания КГКП Ясли-сада №1 «Сәби әлемі» расположенного по адресу Авангард 73А в городе Атырау, Атырауской области»		
Изм.	Кол.	Лист.	№ док.	Подпись.	Дата			
						Детский сад	Стадия	Лист	Листов
Проверил		Плотникова					РП	56	
Разработал		Атамбаев				Пожарная лестница ПЛ-1. Разрез 1-1, 2-2, 3-3.	ТОО "Корпорация Асыл-Строй" г. Шымкент-2021г.		
Н.контроль		Доспаева							

Взам. инв. N

Подпись и дата

Инв. N подл.

Схема расположения фундаментов

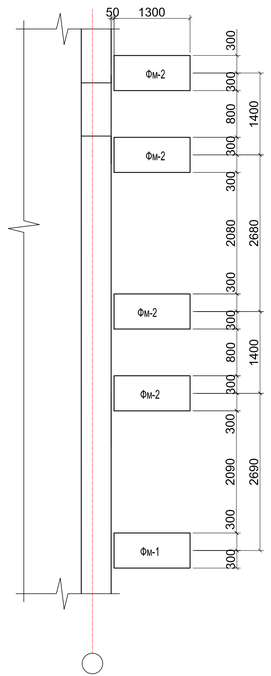

План балок и косоуров

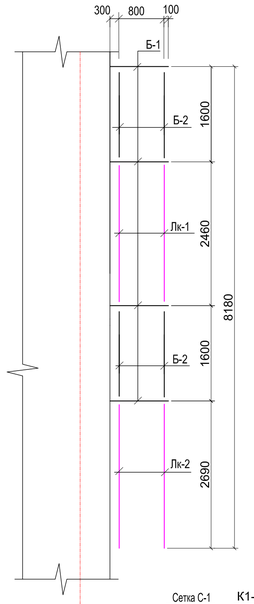

Узел А

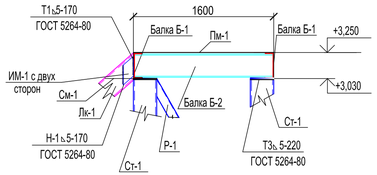

Узел Б

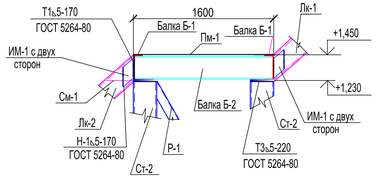

Лестничный косоур Лк-1

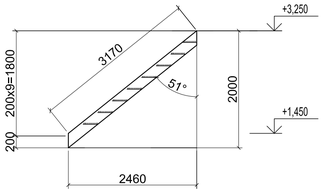

Лестничный косоур Лк-2

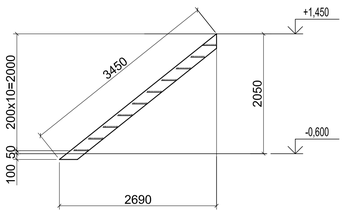

ЗД-1

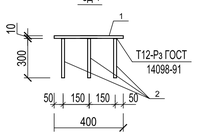

Сетка С-1 К1-Кт-t8 ГОСТ 14098-91

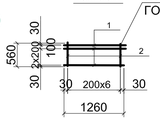

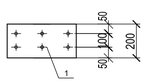

Марка изд.	Поз. дет.	Наименование	Кол. шт.	Масса ед. кг.	Масса изделия кг.
Сетка С-1	1	Ф10А400 СТ РК 2591-2014, L=1260	4	0,777	5,53
	2	Ф10А400 СТ РК 2591-2014, L=560	7	0,346	
закладная дет. ЗД-1	1	-10x200 ГОСТ 19903-90 , L=400	1	6,28	7,39
	2	Ф10А400 СТ РК 2591-2014, L=300	6	0,185	
ЗД-2	1	-10x160 ГОСТ 19903-90 , L=240	1	3,014	3,014

Данный лист смотреть совместно с листом АС-65.
Привязку фундаметов к зданию уточнить при устройстве пожарных лестниц.

Спецификация к пожарной лестнице Л1 (3 шт)

расход дан на 1 шт

Марка поз.	Обозначение	Наименование	Кол.	Масса ед. кг	Примечание
		Монолитные фундаменты			
		Фм-1	1		
С-1		Сетка С-1	1	5,53	5,53
		Бетон С12/15 м3			0,39
	Бетонная подготовка	Бетон С12/15 м3			0,116
		Фм-2	4		
С-1		Сетка С-1	1	5,53	5,53
ЗД-1		ЗД-1	2	7,39	14,78
		Бетон С12/15 м3			0,39
	Бетонная подготовка	Бетон С12/15 м3			0,116
		Металлические стойки			
Ст-1		Стойка Ст-1	4	93,808	375,23
	ГОСТ 8240-89	[22 L=4180мм	1	87,78	87,78
	ГОСТ 19903-90	-10x160 L=240	2	3,014	6,028
Ст-2		Стойка Ст-2	4	56,01	224,04
	ГОСТ 8240-89	[22 L=2380мм	1	49,98	49,98
	ГОСТ 19903-90	-10x160 L=240	2	3,014	6,028
		Металлические балки			
Б-1		Балка Б-1	4	25,20	100,80
	ГОСТ 8240-89	[22 L=1200мм	1	25,20	25,20
Б-2		Балка Б-2	4	29,24	116,96
	ГОСТ 8240-89	[20 L=1589мм	1	29,24	29,24
		Металлические лестничные косоуры			
Лк-1		Лестничный косоур Лк-1	2	51,67	103,34
	ГОСТ 8240-89	[18 L=3170мм	1	51,67	51,67
Лк-2		Лестничный косоур Лк-2	2	56,24	112,48
	ГОСТ 8240-89	[18 L=3450мм	1	56,24	56,24
		Металлические раскосы			
Р-1		Раскос Р-1	6	10,38	62,28
	ГОСТ 8509-93	L75x75x5 L=1790мм	1	10,38	10,38
		Металлические распорки			
Рп-1		Раскорка Рп-1	6	8,00	48,00
	ГОСТ 8509-93	L75x75x5 L=1380мм	1	8,00	8,00

Спецификация к пожарной лестнице Л1 (3 шт)

расход дан на 1 шт

Марка поз.	Обозначение	Наименование	Кол.	Масса ед. кг	Примечание
		Металлические ступени			
См-1		Ступень См-1			
	ГОСТ 8568-77*	Сталь рифленная 4x280 L=800мм	18	7,48	134,64
		Площадка металлическая			
Пм-1		Площадка Пм-1			
	ГОСТ 8568-77*	Сталь рифленная 3x1200 L=1600мм	2	49,15	98,30
		Соединительный элемент			
ИМ-1	ГОСТ 19903-90	-10x100 L=280	12	2,20	26,40
		Металлическое ограждение ОГ-1			
ОГ-1		Ограждение ОГ-1			
1	ГОСТ 8509-93	∟45x5 L=1350мм	23	4,55	104,65
2	—— || ——	∟45x5 L=3170мм	4	10,68	42,72
3	—— || ——	∟45x5 L=3450мм	4	11,63	46,52
4	—— || ——	∟45x5 L=1200мм	4	4,04	16,16
4	—— || ——	∟45x5 L=1000мм	2	3,37	6,74
5	ГОСТ 19903-90	-10x100 L=140	23	1,10	25,30

Данный лист смотреть совместно с листом АС-58.
Привязку фундаметов к зданию уточнить при устройстве пожарных лестниц.

Изм.	Кол.	Лист	№ док.	Подпись.	Дата	20-2019-АС		
						«Капитальный ремонт здания КГКП Ясли-сада №1 «Сәби әлемі» расположенного по адресу Авангард 73А в городе Атырау, Атырауской области»		
						Детский сад	Стадия	Лист	Листов
							РП	57	
Проверил		Плотникова				Схема расположения фундаментов. План балок и косоуров Узлы "А", "Б". ЗД-1, ЗД-2. Косоуры ЛК-1, Лк-2 Спецификация к пожарной лестнице.	ТОО "Корпорация Асыл-Строй" г. Шымкент-2020г.	
Разработал		Атамбаев						
Н.контроль		Доспаева						

Ведомость объемов работ (ремонтные работы)

№ п / п	Обозна-чение	Наименование работ	Ед. изм.	Кол-во			Всего	Примеч.
				Подвал	1-эт.	2-эт.		
1		Ведомость отделки помещений						см.л.АС-29,32
2		Улучшеная штукатурка внутренних стен (30%)	м2		714,33	712,34	1426,67	
3		Устройсто дверных, оконных блоков и витражей						см.л.АС-34
4		Устройство кровли по деревянным конструкциям из металлочерепицы толщ. оцинк. стали 0,450 мм, толщ. защитного покрытия от 31 мкм до 40 мкм СТ РК 2083-2011	м2	-	-	-	-	см.л.АС-41--50
5		Устройство слуховых окон	-	-	-	-	-	см.л.АС-51
6		Устройство снегозадержателей	-	-	-	-	-	см.л.АС-46
7		Устройство организованного водоотвода кровли	-	-	-	-	-	см.л.АС-50
8		Устройство наружных металлических пожарных лестниц	-	-	-	-	-	см.л.АС-56,57
8		Устройство полов	-	-	-	-	-	см.л.АС-37--40
9		Устройство бетонной отмостки, шириной - 1000мм	м2	-	-	-	427,0	
10		Устройство крылец и пандуса, навеса над пандусом	-	-	-	-	-	см.л.АС-52--54
11		Устройство покрытия крыльца главного входа из бетона С12/15 мозаичного состава толщ. 30мм	м3	-	-	-	0,51	
12		Устройство утепление и отделки фасадов	-	-	-	-	-	см.л.АС-22--24
13		Устройство защиты внутренних стен подвала гидрофобизирующим составом " КРИСТАЛЛИЗОЛ" с предварительной грунтовкой раствором	м2	1912,25	-	-	1912,25	
14		Устройство защиты наружных поверхностей цоколя горячим битумом за 2 раза	м2	221,0	-	-	221,0	
15		Устройство штукатурки внутренних стен подвала (30 %)	м2	573,68	-	-	573,68	
16		Покраска металлических ограждений площадок и лестничных маршей	м2	-	-	-	8,70	
17		Устройство гипсокартонной перегородки ГКЛВ С111 отлщ.120 мм в помещении 25/1 (санузел для МГН) на первом этаже	м2	6,42	-	-	6,42	
18		Устройство ограждения радиаторов						см.л.АС-59

ДЕТАЛЬ УСТРОЙСТВА ОТМОСТКИ

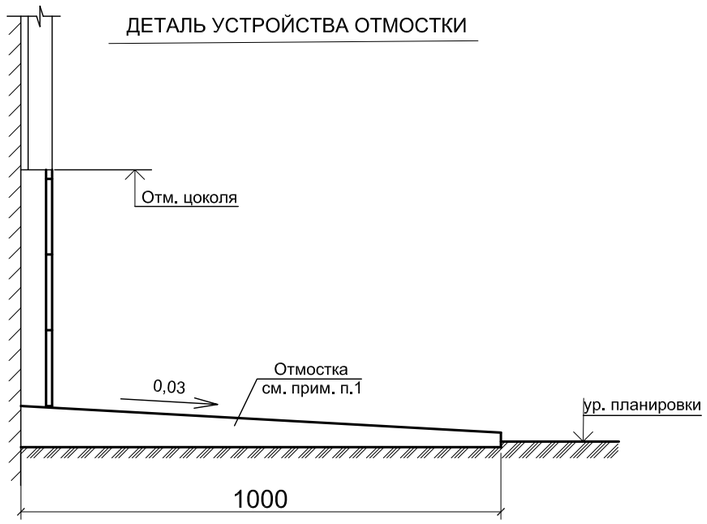

Примечание:

1. По периметру наружных стен здания устраивается бетонная отмостка шириной 1000 мм состава:
- бетон С12/15 -30 мм, щебёночная подготовка - 100 мм по уплотненному грунту.
Отмостку устраивать с уклоном в поперечном направлении не менее 0,03.
Отметка бровки отмостки должна превышать планировочную не менее чем на 0,05 м.

Взам. инв. №
Подп. и дата
Инв. № подл.

Изм.	Кол.	Лист.	№ док.	Подпись.	Дата	20-2019-АС		
						«Капитальный ремонт здания КГКП Ясли-сада №1 «Сәби әлемі» расположенного по адресу Авангард 73А в городе Атырау, Атырауской области»		
						Детский сад	Стадия	Лист	Листов
Проверил		Плотникова					РП	58	
Разработал		Атамбаев				Ведомость объемов работ (Ремонтные работы)	ТОО "Корпорация Асыл-Строй" г. Шымкент-2020г.		
Н.контроль		Доспаева							

Ограждение радиаторов

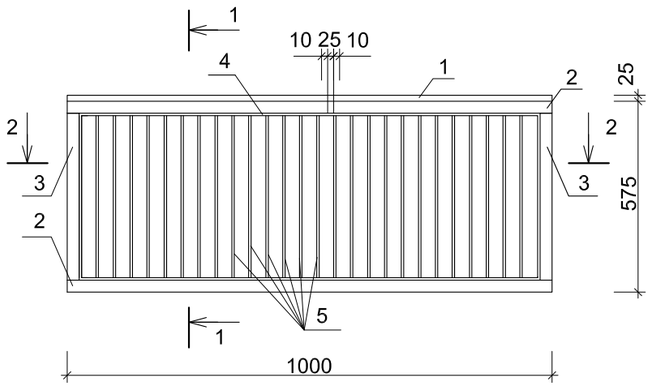

1-1

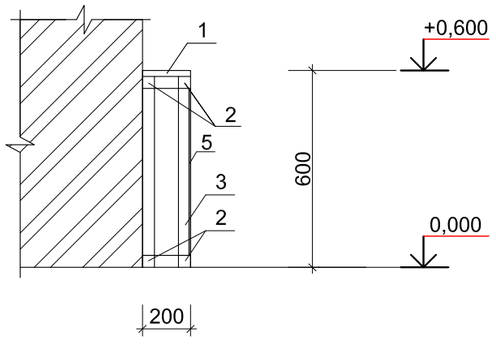

2-2

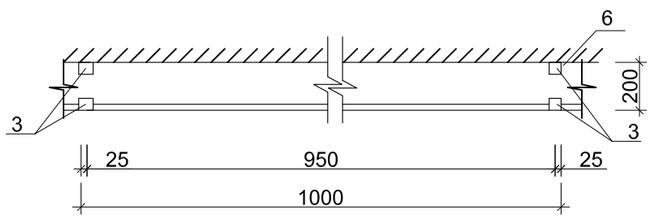

Спецификация на ограждение радиаторов

Марка поз.	Обозначение	Наименование	Кол. шт	Объем м³	Примеч.
		Ограждение для радиаторов			349,0 п.м.
		Ограждение для радиаторов (на 1,0 п.м.)			0,0255м3
1	ГОСТ 8486-86*Е	Доска обшивочная 25х200х1000, м3	1	0,005	0,005м3
2	ГОСТ 8486-86*Е	Горизонтальный брус 50х50х1000, м3	4	0,0025	0,01м3
3	ГОСТ 8486-86*Е	Вертикальный брус 50х50х600, м3	4	0,0015	0,006м3
4	ГОСТ 8486-86*Е	Горизонтальная рейка 10х25х1000,м3	2	0,00025	0,0005м3
5	ГОСТ 8486-86*Е	Вертикальная рейка 10х25х575, м3	28	0,00014	0,004м3

1. Расположение радиаторов отопления смотреть с частью "ОВ."
2. Деревянные конструкции подвергнуть пропитке антипиреновыми составами с соответствии с требованиями СН РК 2.01-01-2013 затем окрасить масляной краской за 2 раза.

Взам. инв. №

Подп. и дата

Инв. № подл.

Изм.	Кол.	Лист.	№ док.	Подпись.	Дата
Проверил		Плотникова			
Разработал		Атамбаев			
Н.контроль		Доспаева			

20-2019-АС

«Капитальный ремонт здания КГКП Ясли-сада №1 «Сәби әлемі» расположенного по адресу Авангард 73А в городе Атырау, Атырауской области»

Детский сад

Стадия	Лист	Листов
РП	58	

Ограждение радиаторов

ТОО "Корпорация Асыл-Строй" г. Шымкент-2020г.

Фасад 1–4

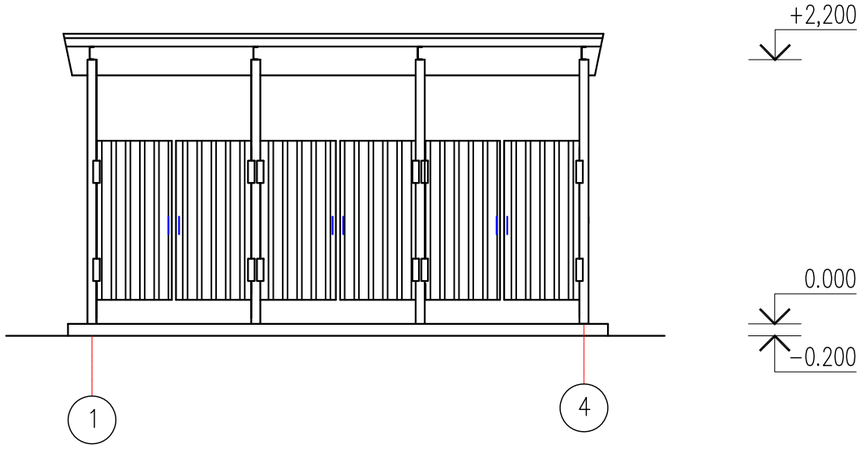

Схема расположения колонн, балок и прогонов.

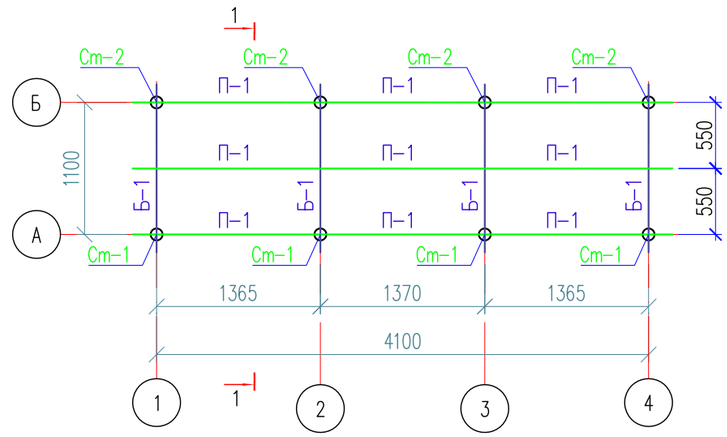

План на отм. ±0.000

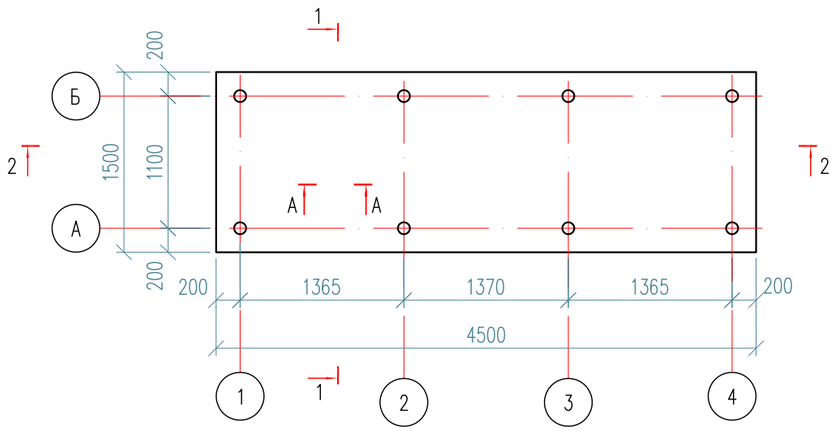

А – А

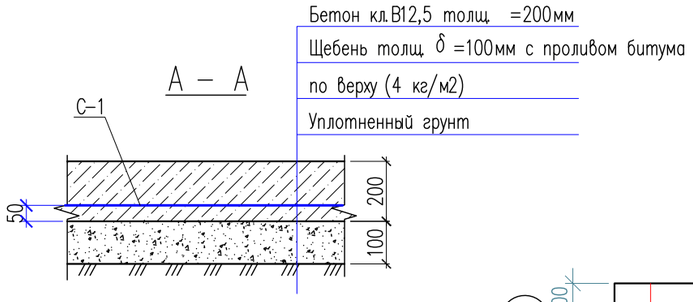

План кровли

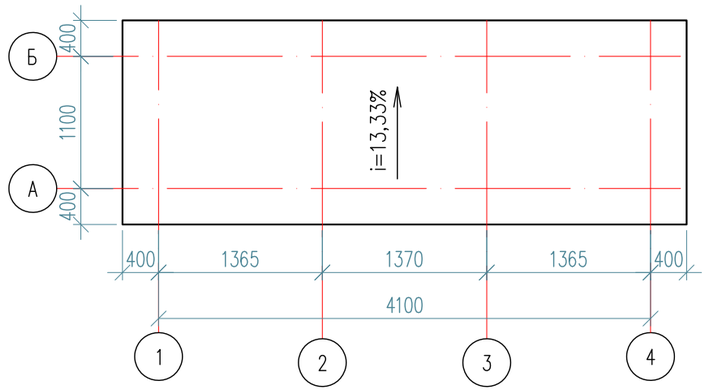

План фундаметов

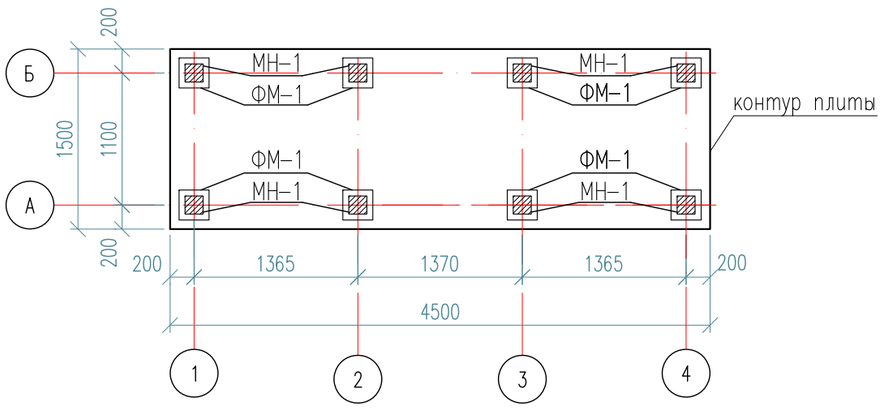

Данный лист см совместно с АС–3,4,5.

Изм.	Кол.уч.	Лист	N док..	Подпись	Дата
Проверил		Плотникова			07.21
Разработал		Атамбаев			07.21
Н.контроль		Доспаева			07.21

20-2019-АС

«Капитальный ремонт здания КГКП Ясли-сада №1 «Сәби әлемі» расположенного по адресу Авангард 73А в городе Атырау, Атырауской области»

Навес для мусорных контейнеров на 3 бака

Стадия	Лист	Листов
РП	59	

Фасад 1–4. План кровли. План расположения колонн, балок и прогонов. План фундаметов

ТОО "Корпорация Асыл-Строй"
г. Шымкент 2021 г.

Взам. инв. N

Подп. и дата

Инв. N подл.

Разрез 1–1

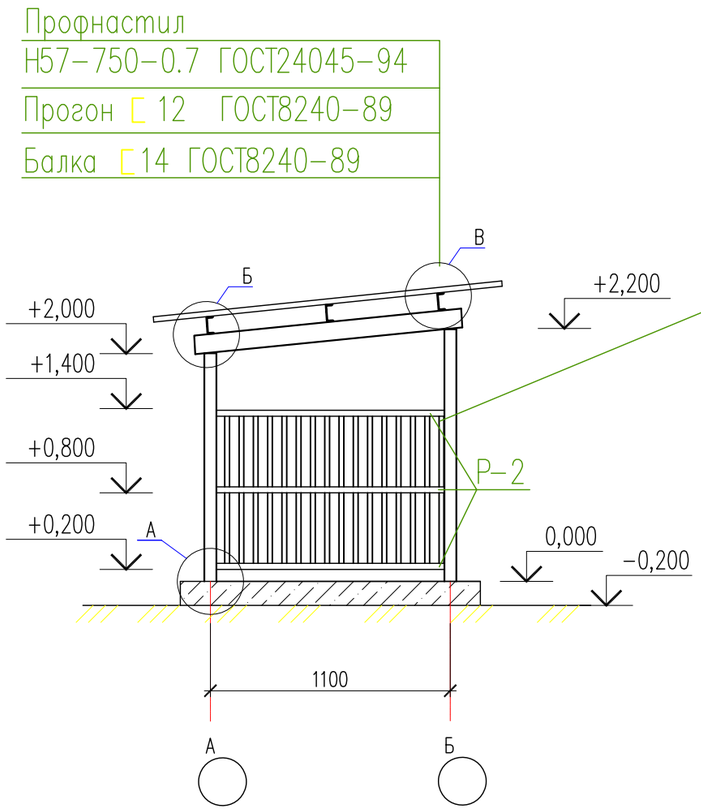

Разрез 2–2

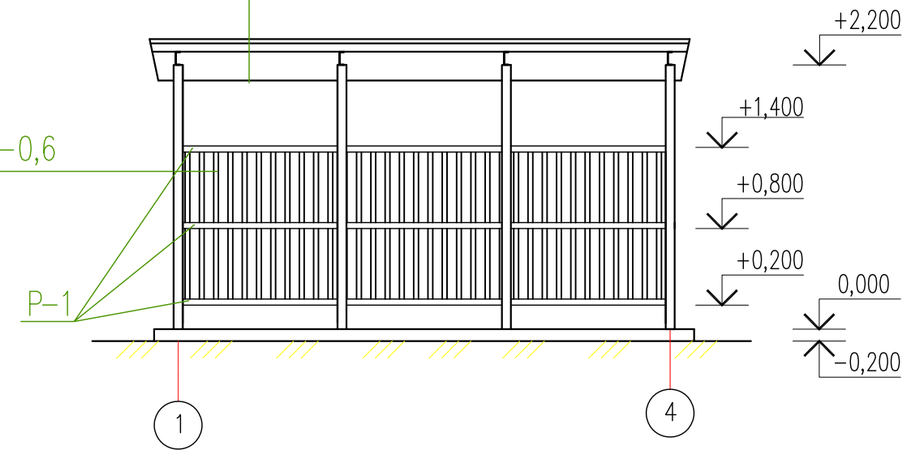

А

Монолитный фундамент ФМ–1

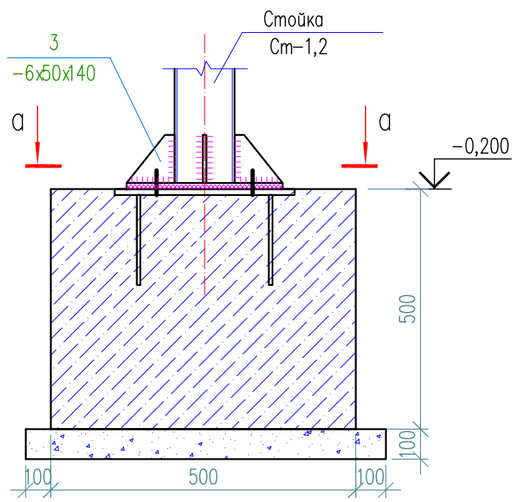

а – а

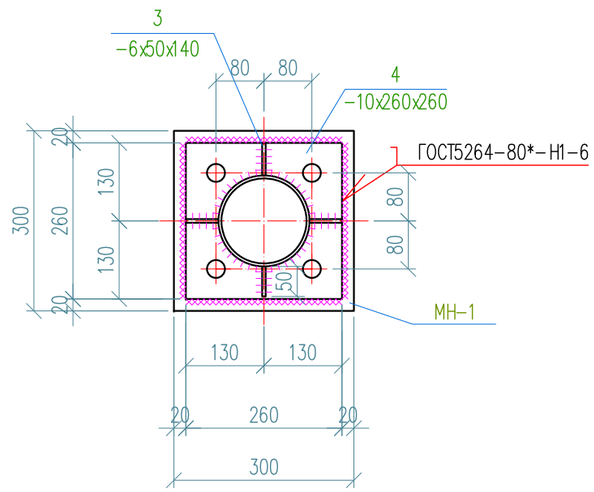

Изделие закладное МН–1

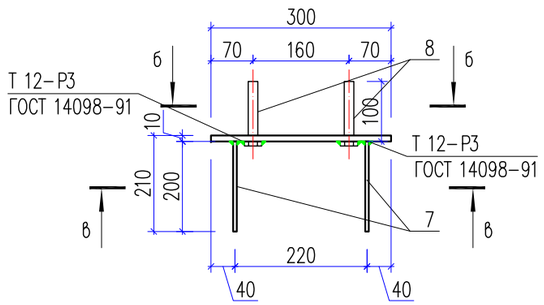

б – б

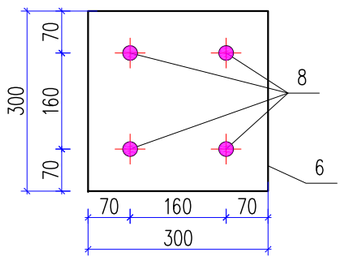

в – в

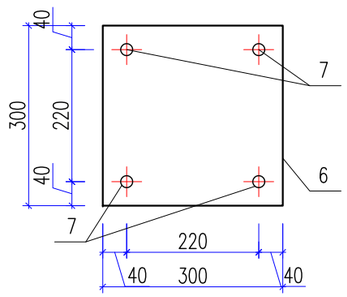

Данный лист см совместно с АС–2.

Изм.	Кол.уч.	Лист	N док..	Подпись	Дата
Проверил		Плотникова			07.21
Разработал		Атамбаев			07.21
Н.контроль		Доспаева			07.21

20-2019-АС

«Капитальный ремонт здания КГКП Ясли-сада №1 «Сәби әлемі» расположенного по адресу Авангард 73А в городе Атырау, Атырауской области»

Навес для мусорных контейнеров на 3 бака

Стадия	Лист	Листов
РП	60	

Монолитный фундамент Фм–1. Разрез 1–1. Разрез 2–2. Сеч. а–а, б–б, в–в

ТОО "Корпорация Асыл-Строй"
г. Шымкент 2021 г.

Взам. инв. N

Подп. и дата

Инв. N подл.

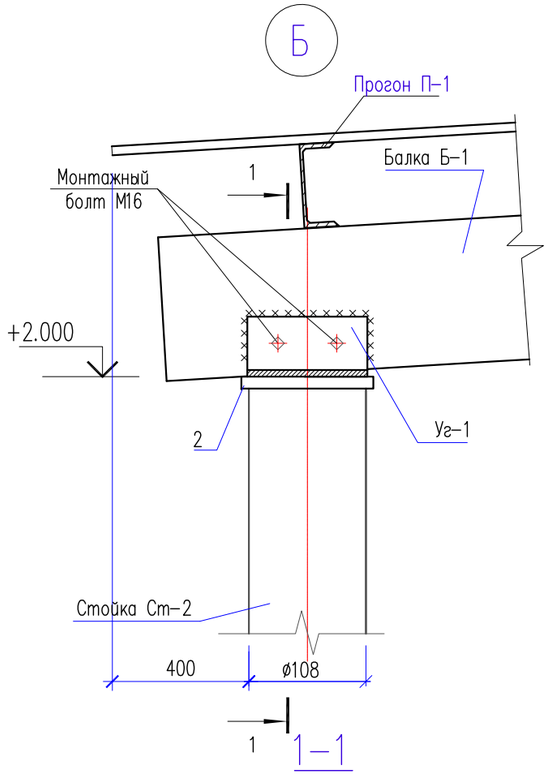

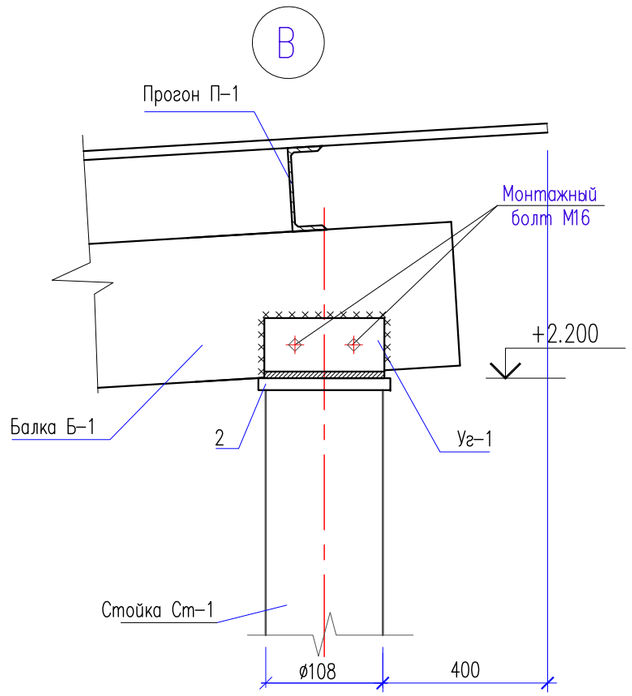

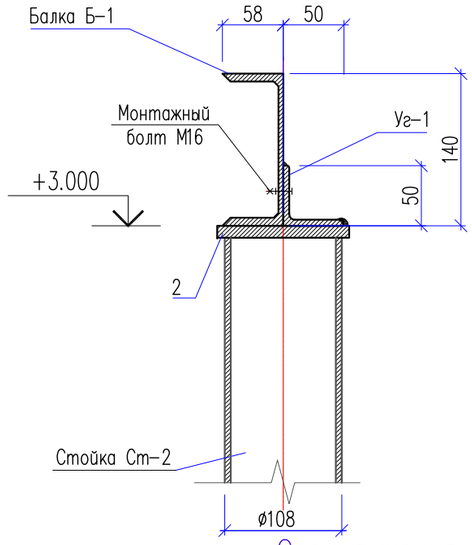

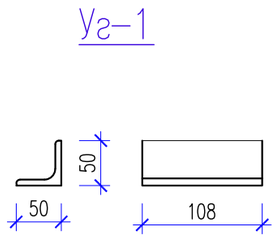

Данный лист см совместно с АС-3.

Спецификация конструктивных материалов

Поз.	Обозначение	Наименование	Кол.	Масса ед., кг.	Примеч.
		Плита			
С-1	ГОСТ 6727-80*	Сетка ø5Вр-1 100/100 м2	6,45	2.88	18,58
		Бетон кл. В12.5 на ССЦ м3	1,35		
		Бетон кл.В3,5 на ССЦ м3	0,80		

Спецификация конструктивных материалов

Поз.	Обозначение	Наименование	Кол.	Масса ед., кг.	Примеч.
		Стойка Ст-1 шт	4	18.82	75.28
1	ГОСТ 10704-91	Труба 108х2 ГОСТ 10704-91 / С235 ГОСТ 27772-88* L=2200	1	11.51	11.51
2	ГОСТ 19903-74*	Лист 6х120х120 ГОСТ 19903-74* / С235 ГОСТ 27772-88*	1	0.68	0.68
3	ГОСТ 19903-74*	Лист 6х50х140 ГОСТ 19903-74* / С235 ГОСТ 27772-88*	4	0.33	1.32
4	ГОСТ 19903-74*	Лист 10х260х260 ГОСТ 19903-74* / С235 ГОСТ 27772-88*	1	5.31	5.31
		Стойка Ст-2 шт	4	19.86	79,44
5	ГОСТ 10704-91	Труба 152х2 ГОСТ 10704-91 / С235 ГОСТ 27772-88* L=2400	1	12.55	12.55
2	ГОСТ 19903-74*	Лист 6х120х120 ГОСТ 19903-74* / С235 ГОСТ 27772-88*	1	0.68	0.68
3	ГОСТ 19903-74*	Лист 6х50х140 ГОСТ 19903-74* / С235 ГОСТ 27772-88*	4	0.33	1.32
4	ГОСТ 19903-74*	Лист 10х260х260 ГОСТ 19903-74* / С235 ГОСТ 27772-88*	1	5.31	5.31
	Материалы:	Бетон кл. В12.5 на ССЦ м3	1,0		
	Подбетонка	Бетон кл. В3.5 на ССЦ м3	0,39		
		Закладные детал Мн-1	8	8,54	68,32
6	ГОСТ 19903-74*	Лист 10х300х300 ГОСТ 19903-74* / С235 ГОСТ 27772-88*	1	7,06	7,06
7	ГОСТ 34028-2016	ø12 А-III L=200	4	0,18	0,72
8	ГОСТ 24379.1-80	Болт М16х100	4	0,19	0,76
		Кровельные пространство			
Б-1	ГОСТ 8240-97	Швеллер 14 ГОСТ 8240-97 / С235 ГОСТ 27772-88* L=1400	4	17,22	68,88
Уг-1	ГОСТ 8509-93	Уголок 50х50х5 ГОСТ 8509-93 / С235 ГОСТ 27772-88* L=110	8	0,41	3,28
	ГОСТ 7805-70*	Монтажный болт М16, L=80мм	16		
П-1	ГОСТ 8240-97	Швеллер 12 ГОСТ 8240-97 / С235 ГОСТ 27772-88* L=4400	3	45,76	137,28
	ГОСТ 24045-2016	Профнастил Н57-750-0.7 м2	9,31		
		Ограждение по периметру			
Р-1	ГОСТ 8240-97	Швеллер 12 ГОСТ 8240-97 / С235 ГОСТ 27772-88* L=4200	3	43,68	131,04
Р-2	ГОСТ 8240-97	Швеллер 12 ГОСТ 8240-97 / С235 ГОСТ 27772-88* L=1150	6	11,96	71,76
	ГОСТ 24045-2016	Профилир. лист С21-1000-0,6 м2	7,80		

Изм.	Кол.уч.	Лист	N док..	Подпись	Дата
Проверил		Плотникова			07.21
Разработал		Атамбаев			07.21
Н.контроль		Доспаева			07.21

20-2019-АС

«Капитальный ремонт здания КГКП Ясли-сада №1 «Сәби әлемі» расположенного по адресу Авангард 73А в городе Атырау, Атырауской области»

Навес для мусорных контейнеров на 3 бака

Стадия	Лист	Листов
РП	61	

Узлы Б, В.
Спецификация конструктивных материалов

ТОО "Корпорация Асыл-Строй"
г. Шымкент 2021 г.

Взам. инв. N | Подп. и дата | Инв. N подл.

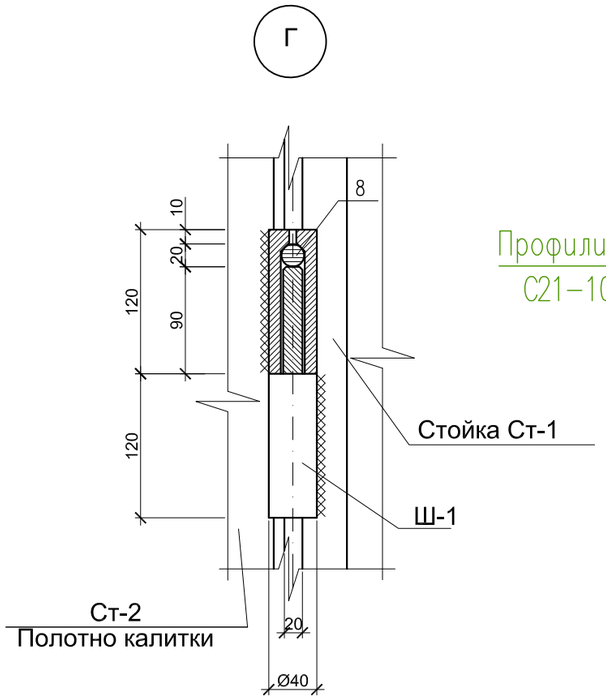

Калитка

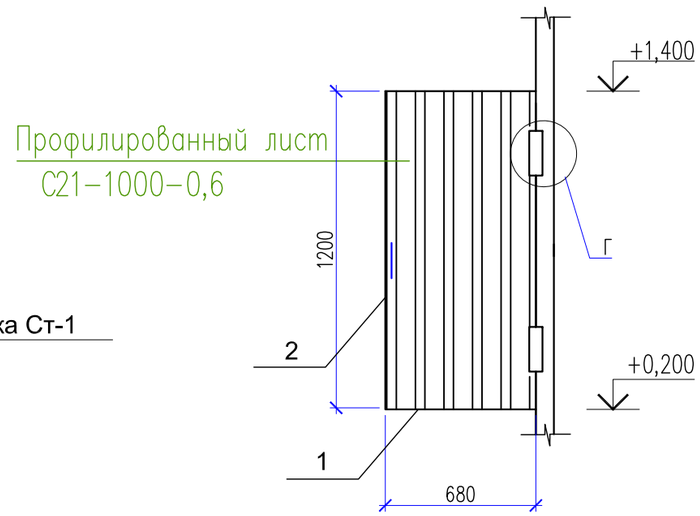

Спецификация конструктивных материалов

Поз.	Обозначение	Наименование	Кол.	Масса ед., кг.	Примеч.
		Калитка	6		
1	ГОСТ 8509-93	Уголок 50х50х5 L=680	2	2,56	5,12 кг
2	ГОСТ 8509-93	Уголок 50х50х5 L=1200	2	4,52	9,04 кг
	ГОСТ 24045-2016	Профилир. лист С21-1000-0,6 м2	0,82		
		Шарнир Ш-1	12		
6	ГОСТ 34028-2016	ø40 А-I L=120	4	1.18	4.72
7	ГОСТ 34028-2016	ø40 А-I L=212	4	2.09	8.36
8	ГОСТ 3227-85	шар ø19	4	0.028	0.112
9	ГОСТ 2591-88	Квадрат 20х20 L=100	12	0,31	3,72 кг

Ш-1

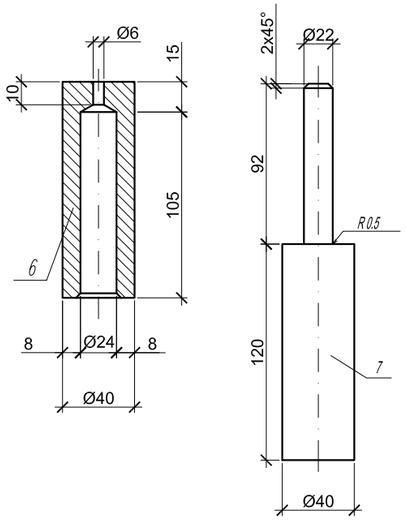

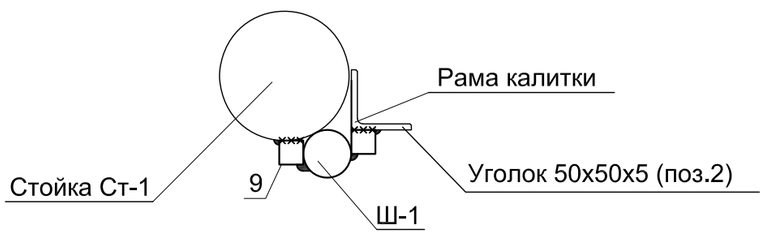

Примечания:

1. Данный лист смотреть совместно с листом АС-2.
2. Сварку металлических изделий лестниц вести электродами Э42 по ГОСТ 9467-75*. Толщину сварного шва принимать по наименьшей толщине свариваемых элементов.
3. Все металлические изделия перед производством сварочных работ очистить от грязи, ржавчины и пыли, после сварки швы зачистить металлической щеткой, покрыть пентафталевой эмалью ПФ115 по грунтовке ГФ-021.

Изм.	Кол.уч.	Лист	N док..	Подпись	Дата	20-2019-АС		
						«Капитальный ремонт здания КГКП Ясли-сада №1 «Сәби әлемі» расположенного по адресу Авангард 73А в городе Атырау, Атырауской области»		
						Навес для мусорных контейнеров на 3 бака	Стадия	Лист	Листов
Проверил		Плотникова			07.21		РП	62	
Разработал		Атамбаев			07.21	Узел Г. Калитка. Шарнир Ш-1. Спецификация конструктивных материалов	ТОО "Корпорация Асыл-Строй" г. Шымкент 2021 г.		
Н.контроль		Доспаева			07.21				

Взам. инв. N

Подп. и дата

Инв. N подл.

Схема разбивки ограждения спортзоны

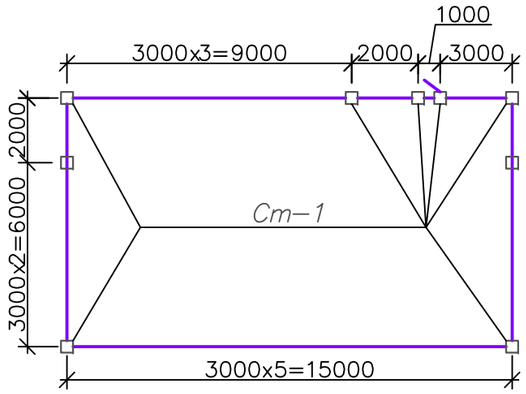

Стойка Ст-1

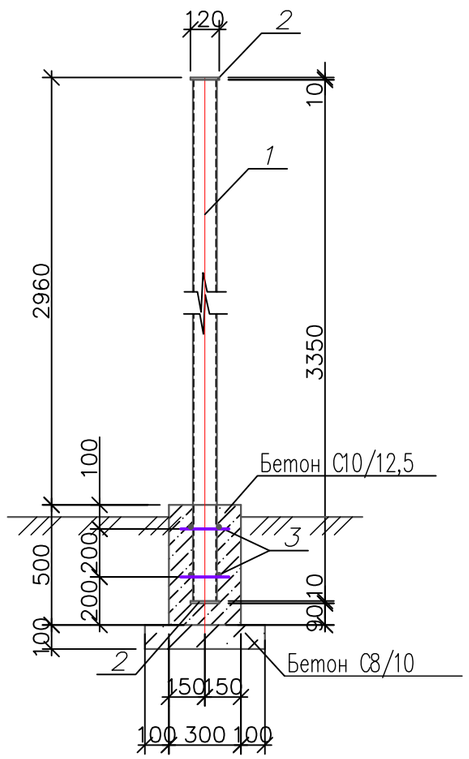

Ограждение спортзоны

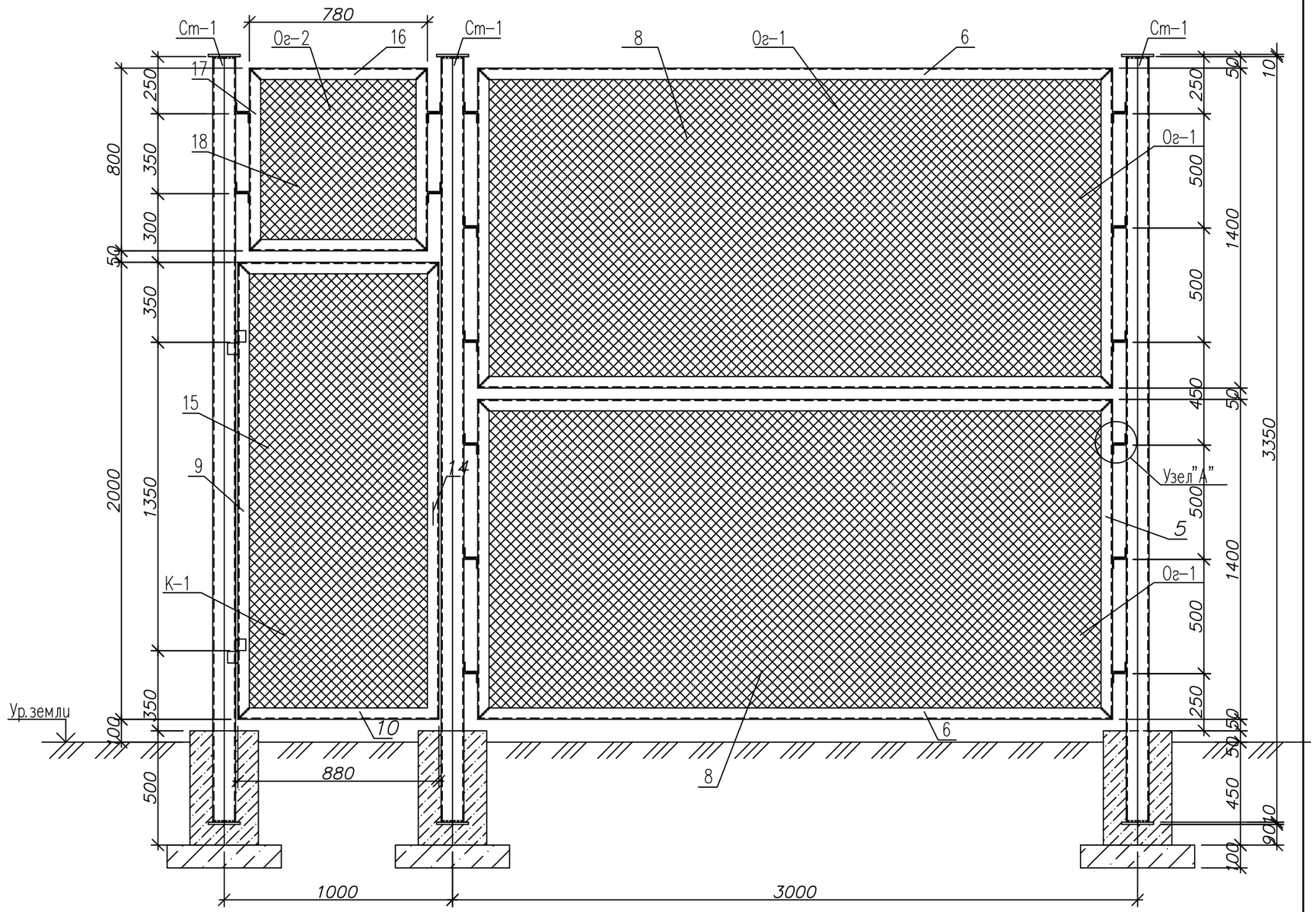

Петля П-1

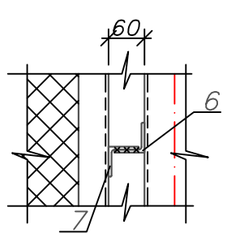

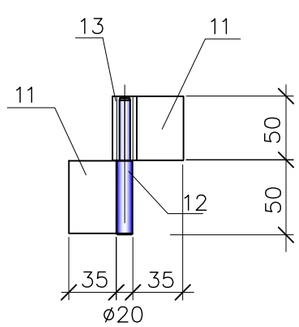

Взам. инв. N	Подп. и дата	Инв. N подл.

Изм.	Кол.уч.	Лист	N док..	Подпись	Дата	20-2019-АС		
						«Капитальный ремонт здания КГКП Ясли-сада №1 «Сәби әлемі» расположенного по адресу Авангард 73А в городе Атырау, Атырауской области»		
							Стадия	Лист	Листов
							РП	63	
Проверил		Плотникова			07.21				
Разработал		Атамбаев			07.21	Ограждение территории. Стойка Ст-1	ТОО "Корпорация Асыл-Строй" г. Шымкент 2021 г.		
Н.контроль		Доспаева			07.21				

Спецификация конструктивных элементов

Марка поз.	Обозначение	Наименование	Кол.	Масса ед. кг	Приме-чание
	расход на 1 шт.	Стойка Ст-1	17		
1	ГОСТ 30245-94	Труба □ 100х5, L=3350	1	49.58	49.58
2	ГОСТ 19903-74*	Лист – 120х120х10	2	1.13	2.26
3	ГОСТ 34028-2016	ø10А400, L=200	8	0.12	0.96
		Бетон С10/12,5 м2	0.05		
		Бетон С8/10 м2	0.03		
	расход на 1 шт.	Ограждение Ог-1	26		
4	ГОСТ 8509-93	L 50х5, L=2780	2	10.48	20.96
5	ГОСТ 8509-93	L 50х5, L=1400	2	5.28	10.56
6	ГОСТ 8509-93	L 50х5, L=100	6	0.38	2.28
7	ГОСТ 8509-93	L 50х5, L=50	6	0.19	1.14
8	ГОСТ 5336-80*	С35-2.5 м2	3.85	2.44	9.39
	расход на 1 шт.	Калитка К-1	1		
9	ГОСТ 8509-93	L 50х5, L=2000	2	7.54	15.08
10	ГОСТ 8509-93	L 50х5, L=880	2	3.32	6.64
11	ГОСТ 103-87	Лист 35х50 t=4мм	4	0.06	0.24
12	ГОСТ 8732-82*	тр.d=25,L=50	2	0.074	0.148
13	ГОСТ 34028-2016	ø20А240, L=100	2	0.247	0.494
14	ГОСТ 34028-2016	ø12А240, L=300	2	0.264	0.53
15	ГОСТ 5336-80*	С35-2.5 м2	1.76	2.44	4.29
	расход на 1 шт.	Ограждение Ог-2	1		
16	ГОСТ 8509-93	L 50х5, L=780	2	2.94	5.88
17	ГОСТ 8509-93	L 50х5, L=800	2	3.02	6.04
6	ГОСТ 8509-93	L 50х5, L=100	4	0.38	1.52
7	ГОСТ 8509-93	L 50х5, L=50	4	0.19	0.76
18	ГОСТ 5336-80*	С35-2.5 м2	0.62	2.44	1.51
	расход на 1 шт.	Ограждение Ог-3	6		
19	ГОСТ 8509-93	L 50х5, L=1780	2	6.71	13.42
5	ГОСТ 8509-93	L 50х5, L=1400	2	5.28	10.56
6	ГОСТ 8509-93	L 50х5, L=100	6	0.38	2.28
7	ГОСТ 8509-93	L 50х5, L=50	6	0.19	1.14
20	ГОСТ 5336-80*	С35-2.5 м2	2.55	2.44	6.22

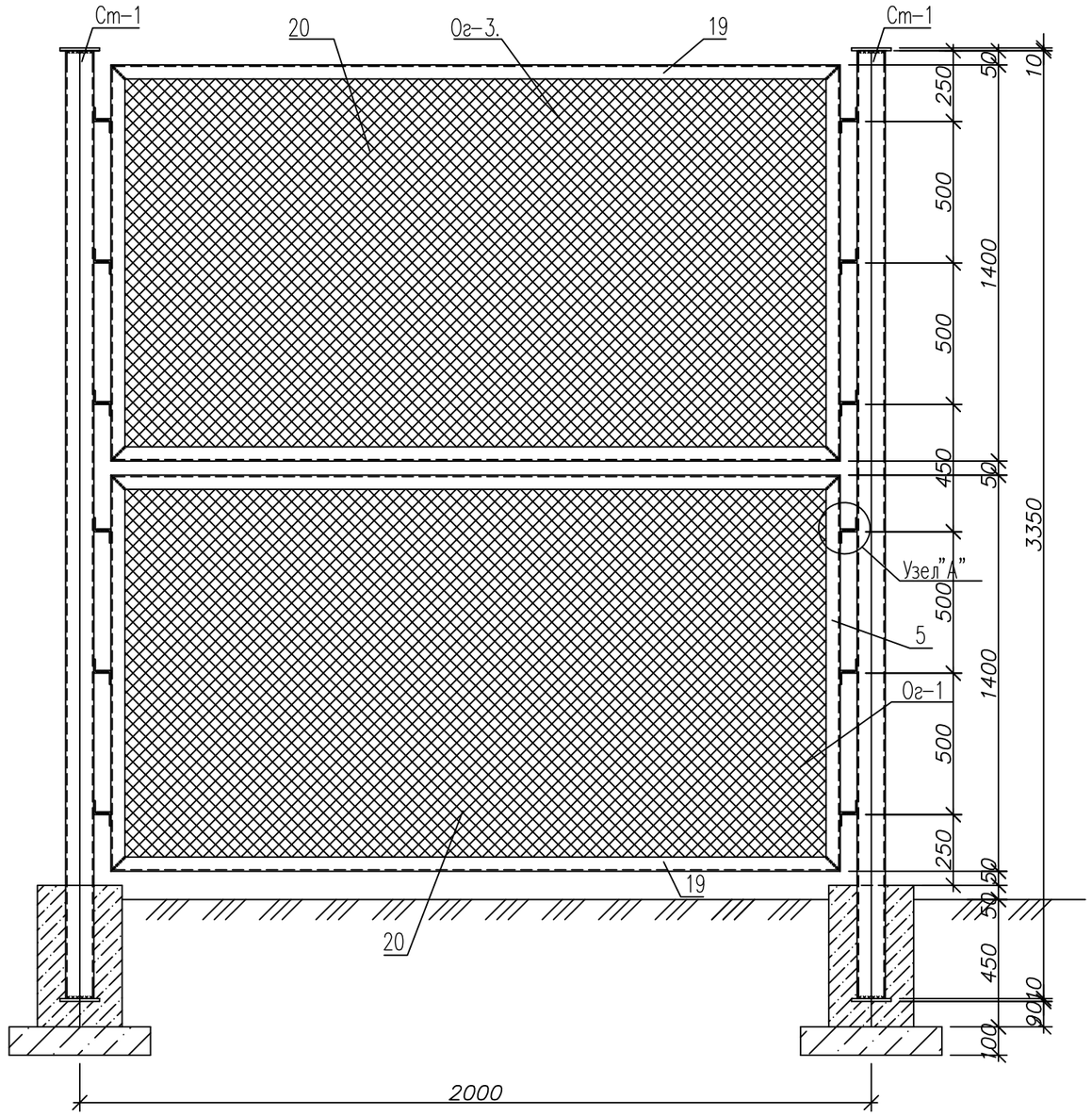

Монтаж вести на сварке ручной электродуговой по ГОСТ 5264-80* электродом типа Э42А по ГОСТ 9467-75. Катет сварного шва 6мм. Неоговоренные сварные швы высотой 4 мм, длиной 100 мм. Антикоррозийная защита разработана в соответствии со СП РК 2.01-101-2013 "Защита строительных конструкций от коррозии". Окраску производить двумя слоями эмали ПФ -115, (толщина 50-60мкм) по грунтовке ГФ-020 - 1 слой.

Взам. инв. N | Подп. и дата | Инв. N подл.

Изм.	Кол.уч.	Лист	N док..	Подпись	Дата	20-2019-АС		
						«Капитальный ремонт здания КГКП Ясли-сада №1 «Сәби әлемі» расположенного по адресу Авангард 73А в городе Атырау, Атырауской области»		
							Стадия	Лист	Листов
							РП	64	
Проверил		Плотникова			07.21	Спецификация конструктивных элементов	ТОО "Корпорация Асыл-Строй" г. Шымкент 2021 г.	
Разработал		Атамбаев			07.21			
Н.контроль		Доспаева			07.21			