Приложение 2
к приказу Министра индустрии и
инфраструктурного развития
Республики Казахстан
от 9 августа 2019 года № 632
Приложение 3
к приказу Министра по инвестициям и
развитию Республики Казахстан
от 24 апреля 2017 года № 235

форма

Заключение о качестве строительно-монтажных работ

" 29 " июня 2021 года

Технический надзор : ТОО «СейсмоСтройЗащита», директор – Мусин Вячеслав Анатольевич, Республика Казахстан, г. Алматы, Ауэзовский район, Микрорайон 2, 55б

наименование организации, фамилия, имя, отчество (при наличии) руководителя, юридический адрес

в лице :
Ведутенко Игорь Викторович, аттестат эксперта № KZ84VJE00013429 от 07.10.2015г.,
Сиразиев Рамель Талгатович, аттестат эксперта № KZ28VJE00028599 от 11.07.2017г.,
Ибрагимов Еркин Шамилович, аттестат эксперта № KZ05VJE00013687 от 25.10.2015г.,
Саркулов Галимжан Ержанович, аттестат эксперта № KZ13VJE00033234 от 13.12.2017г.,
Яременко Алексей Викторович, аттестат эксперта № KZ19VJE00036036 от 14.03.2018г.,

фамилия, имя, отчество (при наличии) экспертов, № аттестатов, дата получения

действующего на основании Договора №143 от 28.08.2019г.,

№ договора и дата

по объекту: «Модернизация, реконструкция и развитие АСУДД г.Алматы. Модернизация центра управления (ЦУП) Автоматизированной системы управления дорожным движением (АСУДД) г.Алматы с подключением к системе 450 с/о в режиме адаптивного управления. 1-й этап: Модернизация ЦУП АСУДД и подключение в систему 60 с/о»

наименование и местонахождение объекта

заказчиком которого является КГУ "Управление городской мобильности г. Алматы" в лице Руководителя Мурзаханова Гани Ауезхановича

наименование организации, фамилия, имя, отчество (при наличии) руководителя

подтверждает, что:

1. Строительство объекта осуществлялось:

а) подрядчиком (генеральным подрядчиком) Товарищество с ограниченной ответственностью «СМЭУ Алматы», ГСЛ № 15006759 от 13.04.2015г.

наименование организации, № лицензии и дата получения

в лице : Президента – Прокурова Алексея Николаевича

фамилия, имя, отчество (при наличии) руководителя

б) субподрядными организациями
нет

наименование организации, № лицензии и дата получения

в лице _____

фамилия, имя, отчество (при наличии) руководителя

2. Строительно-монтажные работы осуществлены в сроки:
начало работ __22 ноября 2019 года;___
месяц, год
окончание работ __01 июля 2021 года;___
месяц, год
при продолжительности строительства, месяц:
по норме или по проекту организации строительства, месяц: _10_;
фактически, месяц:_19_;

3. Сметная стоимость по утвержденному проекту (проектно-сметной документации):
всего : 3 101 118, 957 тысяч тенге,
в том числе строительно-монтажных работ : 952 859, 557 тысяч тенге,
оборудования, инструмента и инвентаря : 2 148 259, 400 тысяч тенге;

4. Сметная стоимость основных фондов, принимаемых в эксплуатацию :
2 989 597, 900 тысяч тенге, в том числе:
стоимость строительно-монтажных работ : 841 338, 500 тысяч тенге;
стоимость оборудования, инструмента и инвентаря : 2 148 259, 400 тысяч тенге

5. Объект построен в соответствии с проектом (проектно-сметной документацией) ТОО «Научно-производственная фирма ITS», № 03-18_____
наименование проектной организации, номер проекта
утвержденным(ой) приказом руководителя КГУ «Управление пассажирского транспорта и автомобильных дорог города Алматы» № 60-ПИР от 29.12.2018 года._____
наименование организации, утвердившей (переутвердившей) проект и дата утверждения
и требованиями государственных нормативных документов в области архитектуры, градостроительства и строительства;
6. Примененные строительные материалы, конструкции, оборудование и изделия соответствуют проекту и требованиям государственных нормативов;

7. Исполнительная техническая документация имеется в полном объеме;
8. Замечания, выданные техническим надзором в процессе строительства устранены;
9. Завершенный строительством объект обеспечивает прочность,устойчивость и надежность на протяжении всего срока службы(эксплуатации, использования, применения) и соответствует требованиямгосударственных нормативов направленных на обеспечение интересов ибезопасности собственников (пользователей) и общества в целом.

Технический надзор:

Директор
ТОО «СейсмоСтройЗащита»
аттестат эксперта № KZ71VJE00058477 от 20/10/2020г. _____ Мусин В.А.,
подпись (Ф.И.О)

эксперт(ы) по технического надзора

Технадзор-эксперт
аттестат эксперта № KZ84VJE00013429 от 07.10.2015г. _____ Ведутенко И.В.,
подпись (Ф.И.О)

Технадзор-эксперт
аттестат эксперта № KZ28VJE00028599 от 11.07.2017г. _____ Сиразиев Р.Т.
подпись (Ф.И.О)

Технадзор-эксперт
аттестат эксперта № KZ05VJE00013687 от 25.10.2015г. _____ Ибрагимов Е.Ш.
подпись (Ф.И.О)

Технадзор-эксперт
аттестат эксперта № KZ13VJE00033234 от 13.12.2017г. _____ Саркулов Г.Е.
подпись (Ф.И.О)

Технадзор-эксперт
аттестат эксперта № KZ19VJE00036036 от 14.03.2018г. _____ Яременко А.В.
подпись (Ф.И.О)

Приложение 2

к приказу Министра
по инвестициям и развитию
Республики Казахстан
от 24 апреля 2017 года № 235

с изменениями согласно приказу
Министра индустрии и
инфраструктурного развития
Республики Казахстан
от 8 февраля 2021 года № 53

форма

Заключение о соответствии выполненных работ проекту

" 29 " июня 2021 года

Авторский надзор : **ТОО «НПФ ITS»**, директор – Асадчая Нонна Константиновна

Лицензия № 15008555 от 6.05.2015 г.

наименование организации, фамилия, имя, отчество (при наличии) руководителя

в лице : инженера-проектировщика Эрдман Станислава Александровича.

фамилия, имя, отчество (при наличии) экспертов, № аттестатов и дата получения

действующего на основании договора №130 от 18.07.2019г.

№ договора и дата

по объекту: «Модернизации, реконструкции и развития Автоматизированной системы управления дорожным движением г. Алматы». Модернизации (ЦУП) Автоматизированной системы управления дорожным движением (АСУДД) г. Алматы с подключением к системе 450 светофорных объектов в режиме адаптивного управления (I этап: Модернизация ЦУП АСУДД с подключением в систему 60 основных светофорных и 33 дополнительных светофорных объектов в г.Алматы.)».

Реконструкция группы из 17-ти светофорных объектов (по линии БРТ) для адаптивного управления:

№	Адрес объекта	№	Адрес объекта
1	ул. Мустафина – ул. Биржана	10	ул. Тимирязева - ул. Гагарина
2	ул. Мустафина – ул. Торайгырова	11	ул. Тимирязева - ул. Жарокова
3	ул. Мустафина – ул. Рыскулбекова	12	ул. Тимирязева - ул. Ауэзова
4	ул. Рыскулбекова – ул. Сулейменова	13	ул. Тимирязева - ул. Манаса
5	ул. Сулейменова – ул. Токтабаева	14	ул. Тимирязева - ул. Байзакова
6	ул. Жандосова – ул. Сулейменова	15	ул. Тимирязева - ул. Шашкина
7	ул. Жандосова – ул. Навои	16	ул. Тимирязева - ул. Маркова
8	ул. Жандосова - ул. Тимирязева	17	ул. Тимирязева - ул. Байтурсынова
9	ул. Тимирязева - ул. Розыбакиева		

наименование, местонахождения объекта

Реконструкция группы из 43-х светофорных объектов (основные) для адаптивного управления:

№	Адрес объекта	№	Адрес объекта
1	ул. Торайгырова – ул. Навои	23	пр. Абылай хана – ул. Курмангазы
2	ул. Рыскулбекова – ул. Навои	24	пр. Абылай хана – пр. Абая
3	ул. Жандосова – ул. Розыбакиева	25	ул. Панфилова – ул. Маметовой
4	ул. Гагарина – ул. Басенова	26	ул. Панфилова – ул. Макатаева
5	ул. Жарокова – ул. Бухар Жирау	27	ул. Панфилова – ул. Гоголя
6	ул. Жарокова – ул. Басенова	28	ул. Панфилова – ул. Казыбек би
7	ул. Ауэзова – ул. Габдуллина	29	ул. Панфилова – ул. Толе би
8	ул. Манаса – ул. Габдуллина	30	ул. Панфилова – ул. Богенбай батыра
9	ул. Байтурсынова – ул. Габдуллина	31	ул. Панфилова – ул. Кабанбай батыра
10	ул. Байтурсынова – ул. Сатпаева	32	пр. Назарбаева – ул. Маметовой
11	ул. Сатпаева – ул. Масанчи	33	пр. Назарбаева – ул. Макатаева
12	ул. Сатпаева – пр. Сейфуллина	34	пр. Назарбаева – ул. Гоголя
13	ул. Сатпаева – ул. Наурызбай батыра	35	пр. Назарбаева – ул. Казыбек би
14	ул. Сатпаева – ул. Желтоксан	36	пр. Назарбаева – ул. Толе би
15	пр. Абылай хана – ул. Маметовой	37	пр. Назарбаева – ул. Богенбай батыра
16	пр. Абылай хана – ул. Макатаева	38	пр. Назарбаева – ул. Кабанбай батыра
17	пр. Абылай хана – ул. Жибек жолы	39	пр. Назарбаева – ул. Шевченко
18	пр. Абылай хана – ул. Гоголя	40	пр. Назарбаева – ул. Курмангазы
19	пр. Абылай хана – ул. Толе би	41	пр. Назарбаева – пр. Абая
20	пр. Абылай хана – ул. Богенбай батыра	42	пр. Назарбаева – ул. Сатпаева
21	пр. Абылай хана – ул. Кабанбай батыра	43	пр. Назарбаева – ул. Жолдасбекова
22	пр. Абылай хана – ул. Шевченко		

наименование, местонахождения объекта

Реконструкция группы из 33-х светофорных объектов (дополнительные) для адаптивного управления:

№	Адрес объекта	№	Адрес объекта
1	ул. Жандосова – ул. Радостовца	18	ул. Желтоксан – ул. Жибек жолы
2	ул. Жарокова – ул. Жандосова	19	ул. Желтоксан – ул. Макатаева
3	ул. Ауэзова – бульвар Бухар Жирау	20	ул. Желтоксан – ул. Маметовой
4	ул. Манаса – бульвар Бухар Жирау	21	пр. Райымбека – пр. Абылай хана
5	ул. Гагарина – ул. Утепова	22	пр. Райымбека – ул. Панфилова
6	ул. Жарокова – ул. Утепова	23	пр. Райымбека – пр. Назарбаева
7	пр. Абая – ул. Байтурсынова	24	ул. Кунаева – ул. Маметовой
8	пр. Абая – ул. Масанчи	25	ул. Кунаева – ул. Макатаева
9	пр. Абая – пр. Сейфуллина	26	ул. Кунаева – ул. Жибек жолы
10	пр. Абая – ул. Наурызбай батыра	27	ул. Кунаева – ул. Гоголя
11	пр. Абая – ул. Желтоксан	28	ул. Кунаева – ул. Казыбек би
12	ул. Желтоксан – ул. Курмангазы	29	ул. Кунаева – ул. Толе би
13	ул. Желтоксан – ул. Шевченко	30	ул. Кунаева – ул. Богенбай батыра
14	ул. Желтоксан – ул. Кабанбай батыра	31	ул. Кунаева – ул. Кабанбай батыра
15	ул. Желтоксан – ул. Богенбай батыра	32	ул. Кунаева – ул. Шевченко
16	ул. Желтоксан – ул. Толе би	33	ул. Кунаева – ул. Курмангазы
17	ул. Желтоксан – ул. Гоголя		

наименование, местонахождения объекта

Модернизация Центра управления включает проведение ремонтных работ существующих помещений, осуществлена доукомплектация и монтаж новых систем инженерного обеспечения в соответствии с техническими требованиями эксплуатации адаптивной системы управления. Республика Казахстан, г. Алматы, Бостандыкский район, ул. Байтурсынова, 185 Б, 2-ой этаж.

наименование, местонахождения объекта

Волоконно оптическая связь между светофорными объектами и ЦУП АСУДД г. Алматы

наименование, местонахождения объекта

заказчиком которого является : **КГУ «Управление городской мобильности города Алматы», в лице руководителя Мурзаханова Гани Ауезхановича**

наименование организации, фамилия, имя, отчество (при наличии) руководителя

подтверждает, что:

1. Строительство объекта осуществлялось

1) подрядчиком (генеральным подрядчиком) ТОО «СМЭУ Алматы» -Лицензия: 15006759, 13.04.2015, I, РК, г. Алматы Жетысуский район, пр.Рыскулова, 93-а,

наименование организации, № лицензии и дата получения

в лице Исполнительного директора Тустикбаева Ерлана Бейсенгалиевича

фамилия, имя, отчество (при наличии) руководителя

2) субподрядными организациями_____

наименование организации, № лицензии и дата получения

в лице_____

фамилия, имя, отчество (при наличии) руководителя

2. Строительно-монтажные работы осуществлены в сроки:
начало работ 22 ноября 2019 года;

месяц, год

окончание работ 1 июля 2021 года. Дополнительное соглашение к договору о государственных закупках работ №128/6, п.1.1. Срок завершения работ 01 июля 2021 г;

месяц, год

при продолжительности строительства, месяц:
по норме или по проекту организации строительства 10 месяц;
фактически 19 месяцев.

3. Примененные строительные материалы, конструкции, оборудование и изделия соответствуют требованиям проекта.

4. Замечания, выданные авторским надзором в процессе строительства, устранены.

5. Внесенные изменения в проект (проектно-сметную документацию) в процессе строительства выполнены в соответствии с требованиями нормативов в области архитектуры, градостроительства и строительства.

6. Объект построен в соответствии с проектом (проектно-сметной документацией) ТОО «НПФ ITS», №03-18 «Модернизации, реконструкции и развития Автоматизированной системы управления дорожным движением г. Алматы». Модернизации (ЦУП) Автоматизированной системы управления дорожным движением (АСУДД) г. Алматы с подключением к системе 450 светофорных объектов в режиме адаптивного управления (I этап: Модернизация ЦУП АСУДД с подключением в систему 60 основных светофорных и 33 дополнительных светофорных объектов в г.Алматы.)»

наименование проектной организации, номер проекта

6.1 Доля местного содержания предусмотрена в проектно-сметной документации 4,07 % и фактически применено 4,07 % (на объектах финансируемых за счет государственных инвестиций и средств квазигосударственного сектора).

7. Исполнительная техническая документация имеется в полном объеме, в том числе в электронном модуле.

утвержденным (ой) КГУ «Управление пассажирского транспорта и автомобильных дорог города Алматы», от 28.12.2018 года

наименование организации утвердившей (переутвердившей) проект и дата утверждения

Авторский надзор:

организация ТОО «НПФ ITS», директор Асадчая Нонна Константиновна

наименование организации, фамилия, имя, отчество (при наличии) руководителя,

подпись, дата М.П

Эксперт(ы) по авторскому надзору : зам. начальника отдела Эрдман Станислав Александрович, лицензия № 15008555 от 6.05.2015 г.

фамилия, имя, отчество (при наличии) эксперта (экспертов), № аттестатов, подпись, дата

подпись, дата

«ПІФ ІТС»
(ЖШС ПИФ)
Қазақстан Республикасы Алматы обл. Қаратал ауданы Қаратал ауылы
Республика Казахстан Алматинская обл. Каратальский район с. Каратал
Жауапкершілігі шектеулі серіктестігі * Товарищество с ограниченной ответственностью *

"Megapolis Engineering Corporation" ЖШС
ҚР, 050010, Алматы қ., Медеу ауданы,
Бегалин к-сі, 136
+7 727 327-00-77

БСН 121240010714

ТОО "Megapolis Engineering Corporation"
РК, 050010, г. Алматы, Медеуский р-н,
ул. Бегалина, 136
+7 727 327-00-77

БИН 121240010714

ДЛЯ ЗАКЛЮЧЕНИЙ
ТОО «Megapolis Engineering Corporation»
Тел.: +7 (727) 327-00-77
E-mail: 3270077@mail.ru
www.mec.satu.kz
№ 023 от 20.12.2019г.
Получил _____ (ф.и.о.) _____ (подпись)

УТВЕРЖДАЮ:

Исполнительный директор ТОО «Megapolis Engineering Corporation»
_____ А.Шоратбаев

ЗАКЛЮЧЕНИЕ

о техническом состоянии объекта «Реконструкция (перепланировка) второго этажа Центра управления (ЦУП)», расположенного по адресу: г.Алматы, Бостандыкский район, пр. Байтурсынова, 185Б

Заказчик: ТОО «НПФ ITS»

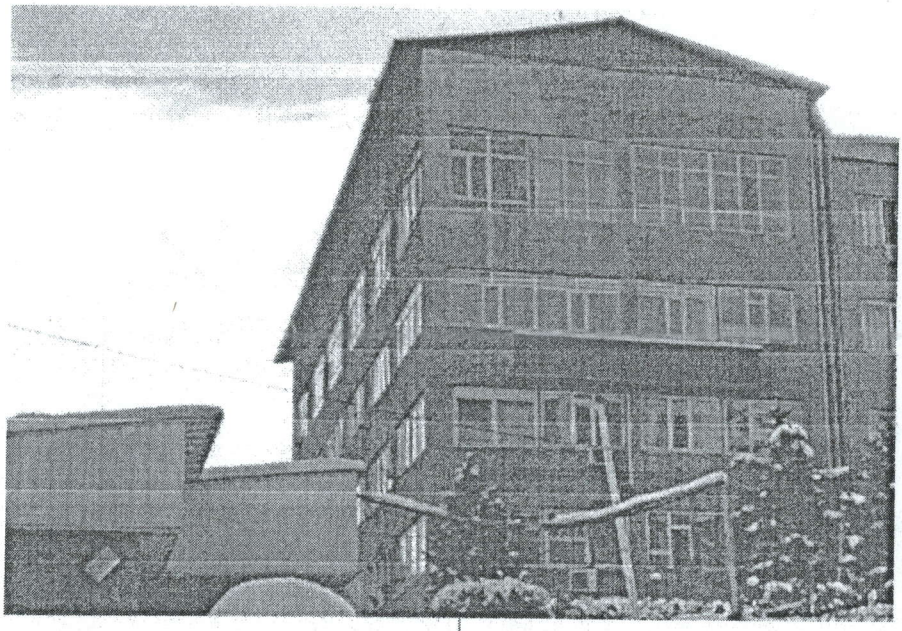

г. Алматы, 2019 г.

№	СОДЕРЖАНИЕ	Стр.
1	Введение	3
2	Перечень предоставленных документов (копии)	4
3	Краткая характеристика площадки строительства	4
4	Объемно-планировочные и конструктивные решения	4
5	Результаты обследования объекта	5
6	Выводы	6
	Нормативная ссылка	7

ПРИЛОЖЕНИЕ 1. Планы-схемы до и после перепланировки.

ПРИЛОЖЕНИЕ 2. Свидетельство об аккредитации, аттестат специалиста, принимавшего участие в работе.

1. Введение

На основании договора №023 от 12 декабря 2019 года, заключенного между ТОО «НПФ ITS» (Заказчик) и ТОО «Megapolis Engineering Corporation» (Исполнитель), было произведено техническое обследование основных несущих и ограждающих конструкций объекта «Реконструкция (перепланировка) второго этажа Центра управления (ЦУП)», расположенного по адресу: г.Алматы, Бостандыкский район, пр. Байтурсынова, 185Б

Состав работ по техническому обследованию:

- Изучение технической документации.
- Выполнение обмерных работ, в том числе по уточнению геометрических параметров несущих конструкций объекта.
- Выявление несущих конструкций и их расположения для определения конструктивной схемы здания.
- Выявление и фиксация визуально наблюдаемых дефектов и повреждений.
- Определение конструктивной возможности выполнения перепланировки внутренних помещений второго этажа.
- Составление и выдача заключения по результатам произведенного технического обследования.

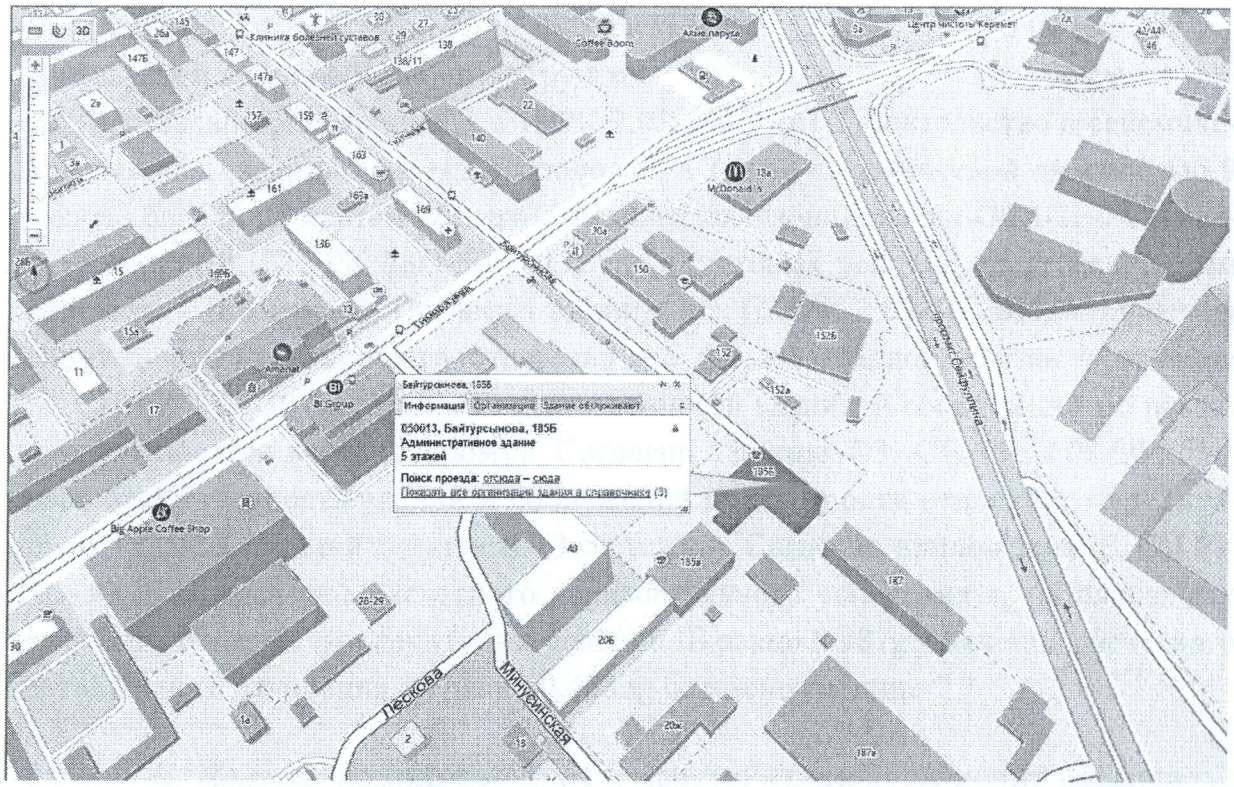

Фото 1. Ситуационная схема.

2. Перечень предоставленных документов (копии)

1. Дизайн-проект «Модернизация Центра управления (ЦУП) Автоматизированной системы управления дорожным движением (АСУДД) г.Алматы с подключением к системе 450 с/о в режиме адаптивного управления», разработанный ТОО «НПФ ITS» в 2019 году.
2. Договор на обследование объекта №023 от 12 декабря 2019 года.

3. Краткая характеристика площадки строительства

Обследуемый объект расположен на территории Бостандыкского района города Алматы и характеризуется следующими природно-климатическими и грунтовыми условиями:

- климатический район строительства (СНиП РК 2.04-01-2010) - III В;
- район по весу снегового покрова (СНиП РК 2.01.07-85*) - II (s=70кгс/м²);
- район по давлению ветра (СНиП РК 2.01.07-85*) - III(w=38кгс/м²);
- температура наружного воздуха (СНиП РК 2.04-01-2010)
наиболее холодной пятидневки, обеспеченностью 0,98 - минус 23°С;
наиболее холодных суток, обеспеченностью 0,92 - минус 28°С;
- нормативная глубина промерзания грунтов:
- суглинков - 92 см;
- насыпных и крупнообломочных грунтов - 136 см.

Согласно приложению Б, СП РК 2.03-30-2017 «Строительство в сейсмических районах (зонах)», объект расположен в зоне с сейсмической опасностью 9 (девять) баллов по картам общего сейсмического зонирования ОСЗ-2_{475}. Согласно таблице 6.1, СП РК 2.03-30-2017, тип грунтовых условий по сейсмическим свойствам – IБ (первая). Согласно таблице 6.2, СП РК 2.03-30-2017, уточненная сейсмичность площадки строительства – 9 (девять) баллов. Согласно таблице 7.2, СП РК 2.03-30-2017, класс ответственности здании и сооружении по назначению относится ко II (второму). Согласно таблице 7.3, СП РК 2.03-30-2017, класс ответственности зданий и сооружений по этажности относится ко II (второму) – здания средней этажности (3-5 этажей). Согласно приложению Е, СП РК 2.03-30-2017, значение расчетного горизонтального ускорения a_g на площадках строительства с типами грунтовых условии IБ равно 0,487g; значение расчетного вертикального ускорения a_{gv} равно 0,4383g согласно таблице 7.7.

4. Объемно-планировочные и конструктивные решения объекта

Обследуемый объект занимает весь второй этаж административного здания. Здание пятиэтажное с подвалом, имеет прямоугольную форму с осевыми

размерами 36,0х12,0 м. Высоты этажей – 3,6 м. Год постройки – ориентировочно 1971-1973 гг.

Конструктивная схема рассматриваемого здания рамный каркас - пространственная система колонн и ригелей со всеми жесткими узлами соединений, воспринимающая всю совокупность вертикальных и горизонтальных нагрузок.

Колонны – железобетонные заводского изготовления сечением 400х400 мм.

Ригели - железобетонные заводского изготовления сечением: несущие – 350х600 мм; ненесущие – 300х400 мм.

Плиты перекрытия - железобетонные заводского изготовления, пустотные толщиной 220 мм.

Наружные ограждающие стены – керамзитобетонные панели толщиной 250 мм.

Перегородки – кирпичная кладка толщиной 120 мм, гипсолитовые толщиной 80 мм и сэндвич-панели.

Крыша – скатная с наружным неорганизованным водостоком. Кровля – профилированный настил по металлическому каркасу.

5. Результаты обследования объекта

В результате проведенного технического обследования несущих и ограждающих конструкций второго этажа административного здания в соответствии с СП РК 1.04-110-2017 «Обследование, оценка технического состояния и сейсмоусиление зданий и сооружений» и СП РК 2.03-30-2017 «Строительство в сейсмических районах (зонах) Республики Казахстан», установлено следующее:

– техническое состояние основных несущих и ограждающих конструкций здания удовлетворительное;

– видимых повреждений и деформаций (прогибов, наклонов и перекосов) не обнаружено.

Планируемая реконструкция (перепланировка) второго этажа административного здания включает в себе следующее (см. схемы в приложении 1):

- демонтаж отдельных кирпичных перегородок и из сэндвич-панелей;
- демонтаж оконных блоков по оси А/4-5 с последующим устройством трехслойного заполнения (цементно-стружечная плита, утеплитель из каменной ваты, гипсокартонные листы);
- устройство новых перегородок из листов ГКЛ по каркасу из оцинкованных профилей согласно эскизному проекту;
- устройство нового покрытия пола из ламината и керамогранитной плитки;

- устройство дверного проема в гипсолитовой перегородке по оси Б в осях 1÷2.

При устройстве дверного проема в гипсолитовой перегородке необходимо выполнить обрамление из гнутого швеллера (см. схему в приложении 1) с креплением вертикальных стоек обрамления к нижней грани ригеля и железобетонному перекрытию.

Данная реконструкция (перепланировка) не затрагивает несущие конструкции здания, не изменяет конструктивную схему и не снижает существующий уровень сейсмостойкости здания.

Сейсмостойкость и техническое состояние административного здания в целом определяется на основе детального обследования с привлечением строительной лаборатории, геодезистов и геологов, что не входит в задачу данной работы.

6. Выводы

В результате проведенного технического обследования объекта «Реконструкция (перепланировка) второго этажа Центра управления (ЦУП)», расположенного по адресу: г.Алматы, Бостандыкский район, пр. Байтурсынова, 185Б, можно сделать вывод:

1. Несущие железобетонные конструкции, согласно приложению Ж, таблица Ж.2, СП РК 1.04-101-2012 «Обследование и оценка технического состояния зданий и сооружений», оцениваются по категории I – исправные конструкции. Отсутствуют существенные повреждения и дефекты, свидетельствующие о снижении несущей способности и эксплуатационной пригодности конструкций.
2. Реконструкцию (перепланировку) второго этажа в административном здании считаем возможным, так как это не изменяет конструктивную схему здания, не оказывает влияния на несущую способность конструкций и не снижает существующий уровень сейсмостойкости здания.

Эксперт-конструктор
по техническому обследованию
зданий и сооружений

А.Цай

ЭКСПЕРТ
ЦАЙ АЛЕКСАНДР
ЛЕОНТЬЕВИЧ
АТТЕСТАТ № KZ02VJE00024896

НОРМАТИВНАЯ ССЫЛКА

1. СП РК 2.03-30-2017 «Строительство в сейсмических районах».
2. СП РК 1.04-110-2017 «Обследование, оценка технического состояния и сейсмоусиление зданий и сооружений».
3. СП РК 1.04-101-2012 «Обследование и оценка технического состояния зданий и сооружений».
4. СНиП 2.01.07-85* «Нагрузки и воздействия».
5. СНиП РК 5.03-07-2013 «Несущие и ограждающие конструкции».
6. СНиП РК 5.03 34-2005 «Бетонные и железобетонные конструкции».
7. СН РК 2.03-07-2001 «Застройка г.Алматы и прилегающих территорий с учетом сейсмического микрорайонирования».

ПРИЛОЖЕНИЕ 1.

Планы-схемы до и после перепланировки.

План второго этажа до перепланировки

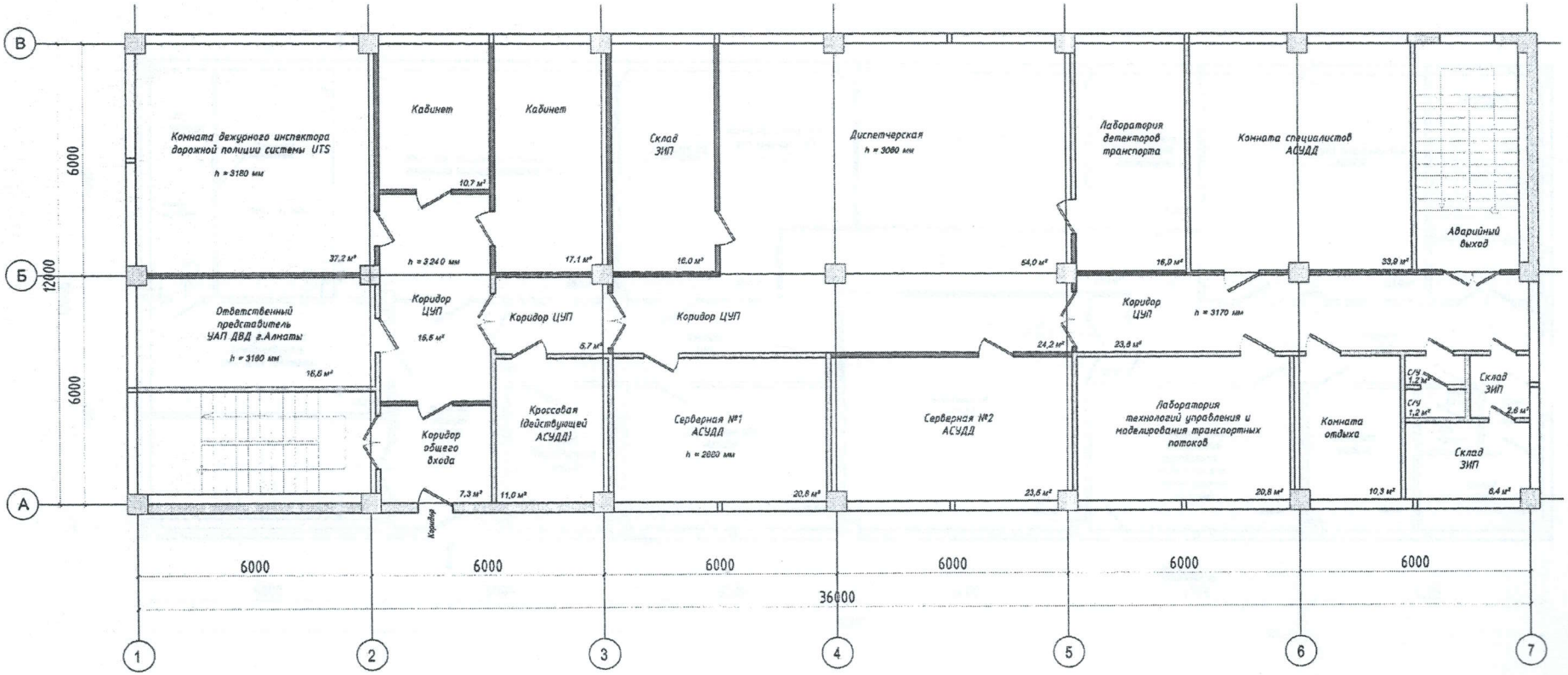

Условные обозначения:

Демонтируемые перегородки – 136,15 м²
(с учетом дверных проемов)

Изм.	№уч.	Лист	№док	Подпись	Дата	Реконструкция (перепланировка) второго этажа Центра управления (ЦУП), расположенного по адресу: г. Алматы, Бостандыкский район, ул. Байтурсынова, 185Б
						Реконструкция (перепланировка) — Стадия: ТО; Лист: 1; Листов: 3
Разработ.		Цай				План второго этажа до перепланировки. — ТОО "Mecapolis Engineering Corporation"

План второго этажа после перепланировки

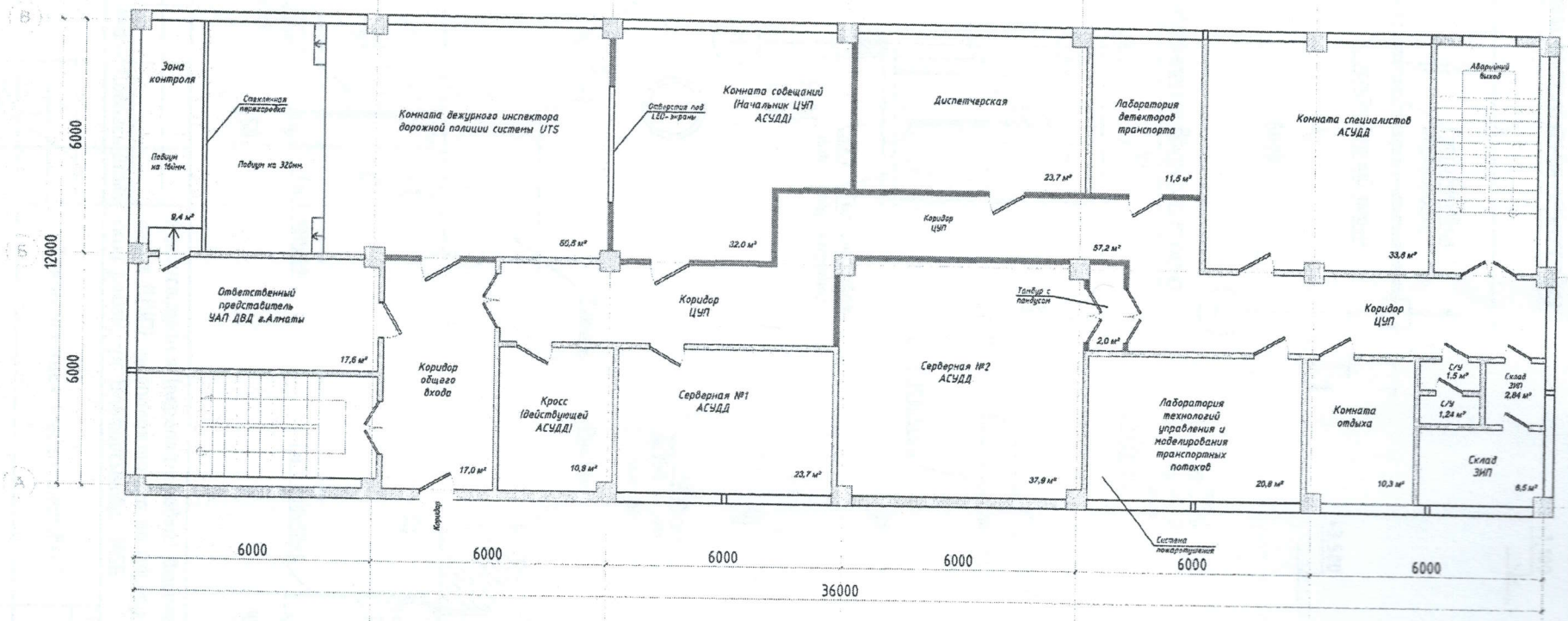

Условные обозначения:

Новые перегородки - 115,3 м²
(с учетом дверных проемов)

Изм.	№уч.	Лист	№док	Подпись	Дата	Реконструкция (перепланировка) второго этажа Центра управления (ЦУП), расположенного по адресу: г. Алматы, Бостандыкский район, ул. Байтурсынова, 185Б		
						Реконструкция (перепланировка)	Стадия	Лист	Листов
							ТО	2	3
Разработ.		Цай				План второго этажа после перепланировки	ТОО "Mecapolis Engineering Corporation"		

Схема расположения перегородки

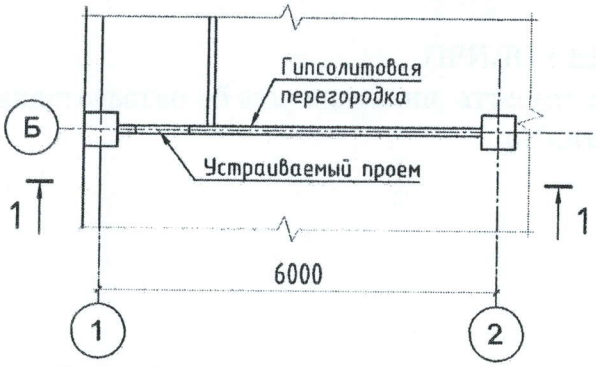

1 – 1

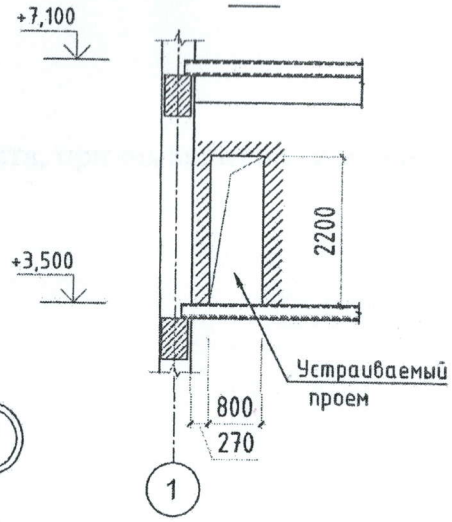

Схема обрамления дверного проема

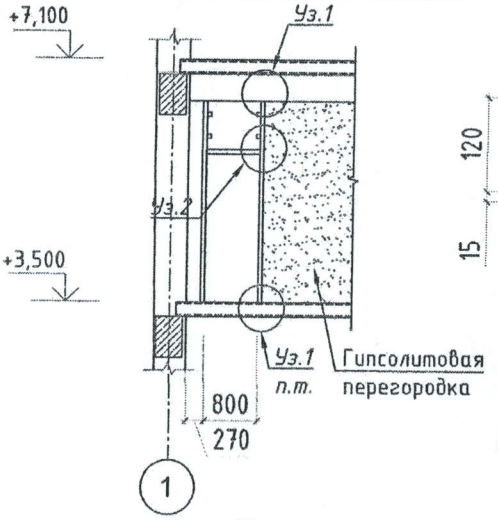

2

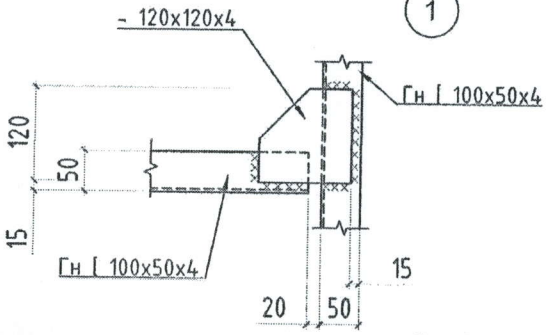

2 – 2

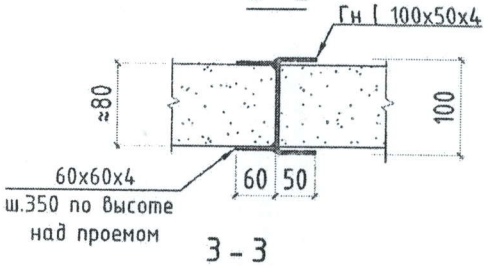

1

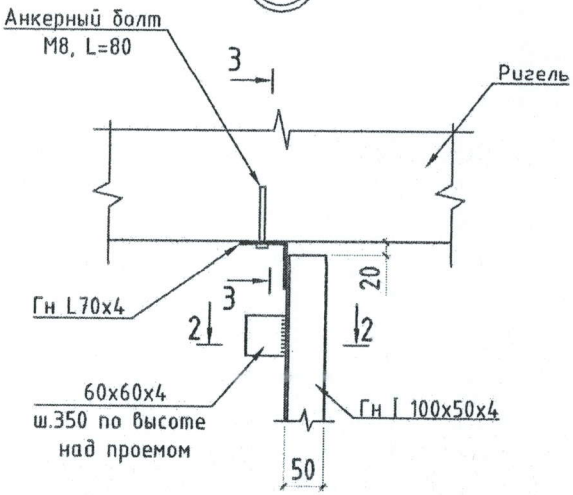

3 – 3

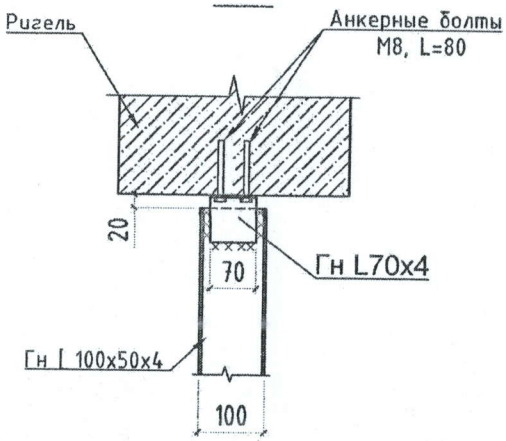

Изм.	№уч.	Лист	№док	Подпись	Дата	Реконструкция (перепланировка) второго этажа Центра управления (ЦУП), расположенного по адресу: г. Алматы, Бостандыкский район, ул. Байтурсынова, 185Б		
						Реконструкция (перепланировка)	Стадия	Лист	Листов
							ТО	3	3
Разработ.		Цай				Схемы и узлы по устройству дверного проема	ТОО "Mecapolis Engineering Corporation"		

ПРИЛОЖЕНИЕ 2.

Свидетельство об аккредитации, аттестат специалиста, принимавшего участие в работе.

Қазақстан Республикасы

Республика Казахстан

АККРЕДИТАЦИЯ ТУРАЛЫ КУӘЛІК
№ 00054

Аккредитация туралы осы куәлік
«Megapolis Engineering Corporation»
жауапкершілігі шектеулі серіктестігіне,
Қазақстан Республикасы, Алматы қаласы, Медеу ауданы,
Бегалина көшесі 136
бірінші және екінші жауапкершілік деңгейіндегі техникалық және технологиялық күрделі объектілердегі ғимараттар мен құрылыстардың сенімділігін және орнықтылығын техникалық зерттеп-қарау бойынша сараптама жұмыстарын жүзеге асыру құқығына

АККРЕДИТТЕЛДІ
және уәкілетті органның тізіліміне енгізілді

Жарамдылық мерзімі 2020 жылғы «11» шілдеге дейін.

Қазақстан Республикасы инвестициялар және даму министрлігі
Құрылыс және тұрғын үй-коммуналдық шаруашылық істері комитеті
төрағасының міндетін атқарушы

Астана қаласы

СВИДЕТЕЛЬСТВО ОБ АККРЕДИТАЦИИ
№ 00054

Настоящее свидетельство об аккредитации выдано
Товариществу с ограниченной ответственностью
«Megapolis Engineering Corporation»
Республика Казахстан, город Алматы, Медеуский район,
улица Бегалина 136
на право осуществления экспертных работ по техническому обследованию надежности и устойчивости зданий и сооружений на технически и технологически сложных объектах первого и второго уровней ответственности

АККРЕДИТОВАНО
и внесен в реестр уполномоченного органа

Срок действия до «11» июля 2020 года.

Б. Качаков

2018 жылғы «11» шілде

№ AZ 0000375

Алматы қаласының әкімдігі

"Алматы қаласы Мемлекеттік сәулет-құрылыс бақылауы басқармасы" коммуналдық мемлекеттік мекемесі

Акимат города Алматы

Коммунальное Государственное учреждение "Управление государственного архитектурно -строительного контроля города Алматы"

АТТЕСТАТ

эксперта осуществляющего экспертные работы и инжиниринговые услуги в сфере архитектурной, градостроительной и строительной деятельности

№ KZ02VJE00024896

Настоящим удостоверяется что:

ЦАЙ АЛЕКСАНДР ЛЕОНТЬЕВИЧ

присвоен статус эксперта по экспертным работам и инжиниринговым услугам с правом осуществления этой деятельности:

по виду: **Техническое обследование надежности и устойчивости зданий и сооружений**

по специализации:

Приказ руководителя местного уполномоченного органа от 18.12.2012 г. № 50

Дата выдачи: 18.12.2012 г.

Руководитель управления **Жаксымбетов Кайыржан Серикбаевич**

Бұл құжат ҚР 2003 жылдың 7 қаңтарындағы «Электрондық құжат және электрондық сандық қолтаңба туралы» заңының 7 бабы 1 тармағына сәйкес қағаз бетіндегі заңмен тең. Электрондық құжат www.elicense.kz порталында құрылған.Электрондық құжат түпнұсқасын www.elicense.kz порталында тексере аласыз.
Данный документ согласно пункту 1 статьи 7 ЗРК от 7 января 2003 года "Об электронном документе и электронной цифровой подписи" равнозначен документу на бумажном носителе. Электронный документ сформирован на портале www.elicense.kz. Проверить подлинность электронного документавы можете на портале www.elicense.kz.

Приложение 6

к акту приемки объекта в эксплуатацию

Технические характеристики объектов

«Модернизация, реконструкция и развития Автоматизированной системы управления дорожным движением г. Алматы». Модернизации (ЦУП) Автоматизированной системы управления дорожным движением (АСУДД) г. Алматы с подключением к системе 450 светофорных объектов в режиме адаптивного управления (I этап: Модернизация ЦУП АСУДД с подключением в систему 60 основных светофорных и 33 дополнительных светофорных объектов в г.Алматы.)»

Технические показатели ремонтных работ помещений ЦУП Республика Казахстан, г. Алматы, Бостандыкский район, ул. Байтурсынова, 185 Б, 2-ой этаж:

Показатели	По проекту		Фактически	
	Количество, ед.	Площадь, м2	Количество, ед.	Площадь, м2
Кабинет АУП ДВД	1	16,9	1	16,9
Лаборатория технологии управления	1	22,9	1	22,9
Лаборатория детекторов транспорта	1	18,3	1	18,3
Серверная № 2 АСУДД	1	36	1	36
Комната совещаний. Диспетчерская, коридор ЦУП	1	83,2	1	83,2
Лестничный марш	1		1	

Технические показатели систем инженерного обеспечения

Показатели	По проекту		Фактически	
	Количество, ед.	Описание конструктивных элементов	Количество, ед.	Описание конструктивных элементов
Система электроснабжения	1	Резервное электроснабжение, включая дизель-генераторную установку	1	Резервное электроснабжение, включая дизель-генераторную установку
Система бесперебойного питания	1	Источник бесперебойного питание с автоматическим переключением	1	Источник бесперебойного питание с автоматическим переключением
Система кондиционирования (микроклимата) и вентиляции серверной	1	Автономная система кондиционирования серверной с автоматическим регулированием температуры	1	Автономная система кондиционирования серверной с автоматическим регулированием температуры
Система пожарной сигнализации и газового пожаротушения	1	Автономная автоматическкая газовая система пожаротушения	1	Автономная автоматическкая газовая система пожаротушения

Система контроля доступа в помещения ЦУП	1	Электронная система бесконтактного доступа	1	Электронная система бесконтактного доступа
Система построения компьютерной сети	1	Оптоволоконная система компьютерной сети с многоуровневыми маршрутизаторами	1	Оптоволоконная система компьютерной сети с многоуровневыми маршрутизаторами

Специализированное программное обеспечение для управления движением транспорта, компьютерное и серверное оборудование

Показатели	По проекту		Фактически	
	Количество, ед.	Описание конструктивных элементов	Количество, ед.	Описание конструктивных элементов
Программное обеспечение ImFlow Central	1	Обеспечивает адаптивное управление светофорными объектами по программам дежурного инспектора УАП ДП, обеспечивает «зеленую улицу» и режимы диспетчерского управления	1	Обеспечивает адаптивное управление светофорными объектами по программам дежурного инспектора УАП ДП, обеспечивает «зеленую улицу» и режимы диспетчерского управления
Программное обеспечение RMS	93	Обеспечивает удаленный контроль работы оборудования и программирование дорожного контроллера на светофорных объектах	93	Обеспечивает удаленный контроль работы оборудования и программирование дорожного контроллера на светофорных объектах
Программное обеспечение аналитики транспортных потоков и диагностики компонентов Sensys Networks SNAPS (Sensys Networks AP server)	1	Для работы с данными по статистике транспортных потоков	1	Для работы с данными по статистике транспортных потоков
Программное обеспечение ImFlow Decentral	93	Обеспечивает адаптивное управление светофорных объектов	93	Обеспечивает адаптивное управление светофорных объектов

Сервер	9	Для установки специализированного программного обеспечения, хранения планов и алгоритмов управления светофорными объектами, архивных данных	9	Для установки специализированного программного обеспечения, хранения планов и алгоритмов управления светофорными объектами, архивных данных
Арм (автоматизированное рабочее место)	12	Автоматизированное рабочее место технического персонала ЦУП АСУДД	12	Автоматизированное рабочее место технического персонала ЦУП АСУДД

Волоконно оптическая связь между светофорными объектами и ЦУП АСУДД г. Алматы

Показатели	По проекту		Фактически	
	Количество, ед.	Описание конструктивных элементов	Количество, ед.	Описание конструктивных элементов
Система оборудования и волоконно-оптические линии связи ЦУП	1	Для обеспечения коммутации и передачи данных от светофорных объектов в серверное оборудование для адаптивного управления, диспетчерского регулирования	1	Для обеспечения коммутации и передачи данных от светофорных объектов в серверное оборудование для адаптивного управления, диспетчерского регулирования
Система волоконно-оптических линии связи светофорных объектов, кольцо 1	1	Для обеспечения связи и передачи данных между светофорным объектами для адаптивного управления, и передачи данных в ЦУП (кольцевая линия связи 1)	1	Для обеспечения связи и передачи данных между светофорным объектами для адаптивного управления, и передачи данных в ЦУП (кольцевая линия связи 1)
Система волоконно-оптических линии связи светофорных объектов, кольцо 2	1	Для обеспечения связи и передачи данных между светофорным объектами для адаптивного управления, и передачи данных в ЦУП (кольцевая линия связи 2)	1	Для обеспечения связи и передачи данных между светофорным объектами для адаптивного управления, и передачи данных в ЦУП (кольцевая линия связи 2)

Система волоконно-оптических линии связи светофорных объектов, кольцо 3	1	Для обеспечения связи и передачи данных между светофорным объектами для адаптивного управления, и передачи данных в ЦУП (кольцевая линия связи 3)	1	Для обеспечения связи и передачи данных между светофорным объектами для адаптивного управления, и передачи данных в ЦУП (кольцевая линия связи 3)

Технические показатели группы светофорных объектов в количестве 17 штук (по линии БРТ):

Показатели	Ед. измер.	По проекту	Факти-чески
Число светофорных объектов	шт.	17	17
Шкаф антивандальный, исполнение под стойку 19", для Euro Controller модульного типа	шт.		
Euro Controller модульного типа, исполнение под 19" стойку, совместим с интеллектуальными технологиями управления типа ImFlow,SCOOT, RMS, TMS и проч., 16 сигнальных групп (48 силовых выходов), 16 выходов для подключения детекторов транспорта, до 48 фиксированных планов управления, адаптивный режим управления, режим приоритета общественного транспорта, пульт диагностики и управления, протокол передачи данных - TCP/IP (без шкафа и программного обеспечения)	шт.	17	17
Беспроводной магнитно-резисторный детектор транспорта FlexMag (VSN240-F), в комплекте с аксессуарами для монтажа	шт.	212	212
FLEX-AP-D-XC + KIT-MTG (FlexAP, Ethernet Interface including Mounting Kit + PowerSupply) Точка доступа FlexAP Ethernet Interface, в комплекте с аксессуарами для монтажа и источником питания	шт.	16	16
Sensys FLEX-NODE-LPDC-E + KIT-MTG Ретранслятор FlexNode беспроводной в комплекте с аксессуарами для монтажа	шт.	53	53
Sensys FLEX-RPT3-SLR-E + KIT-MTG Ретранслятор Flex RPT3 Solar беспроводной в комплекте с аксессуарами для монтажа и солнечной батареей	шт.	15	15
Sensys FLEX-CTRL-M + FLEX-ISOL Контроллер FlexCTRL компонентов Sensys Networks, с модулем защиты от К.З. , в комплекте с аксессуарами для монтажа	шт.	1	1
Sensys APCC-SPP + KIT-MTG Модуль беспроводной передачи, синхронизации и защиты данных, в комплекте с аксессуарами для монтажа	шт.	2	2
Sensys External Longe Range antenne for FLEX-RPT3 Внешняя антена увеличенного радиуса действия для ретранслятора FLEX-RPT3	шт.	2	2
Кабель FTP 5e CAT	м	640	640
Кабель ВВГ 5x1,5	м	3777	3777

Технические показатели группы светофорных объектов в количестве 43 штук (основные):

Показатели	Ед. измер.	По проекту	Факти-чески
Число светофорных объектов	шт.	43	43
Шкаф антивандальный, исполнение под стойку 19" модульного типа	шт.	43	43
Аппаратное обеспечение для интерфейсов обратного отсчета детекторов, включая BasikAssy/B, MINI-PS, IO616, LCM и т.д.	шт.	43	43
Беспроводной магнитно-резисторный детектор транспорта FlexMag (VSN240-F), в комплекте с аксессуарами для монтажа	шт.	605	605
FLEX-AP-D-XC + KIT-MTG (FlexAP, Ethernet Interface including Mounting Kit + PowerSupply) Точка доступа FlexAP Ethernet Interface, в комплекте с аксессуарами для монтажа и источником питания	шт.	38	38
Sensys FLEX-NODE-LPDC-E + KIT-MTG Ретранслятор FlexNode беспроводной в комплекте с аксессуарами для монтажа	шт.	138	138
Sensys FLEX-RPT3-SLR-E + KIT-MTG Ретранслятор Flex RPT3 Solar беспроводной в комплекте с аксессуарами для монтажа и солнечной батареей	шт.	15	15
Sensys FLEX-CTRL-M + FLEX-ISOL Контроллер FlexCTRL компонентов Sensys Networks, с модулем защиты от К.З. , в комплекте с аксессуарами для монтажа	шт.	5	5
Sensys APCC-SPP + KIT-MTG Модуль беспроводной передачи, синхронизации и защиты данных, в комплекте с аксессуарами для монтажа	шт.	10	10
Sensys External Longe Range antenne for FLEX-RPT3 Внешняя антена увеличенного радиуса действия для ретранслятора FLEX-RPT3	шт.	2	2
Кабель FTP 5e CAT	м	2419	2419
Кабель ВВГ 5x1,5	м	9802	9802

Технические показатели группы светофорных объектов в количестве 33 штук (дополнительные):

Показатели	Ед. измер.	По проекту	Факти-чески
Число светофорных объектов	шт.	33	33
Шкаф антивандальный, исполнение под стойку 19" модульного типа	шт.	33	33
Аппаратное обеспечение для интерфейсов обратного отсчета детекторов, включая BasikAssy/B, MINI-PS, IO616, LCM и т.д.	шт.	33	33
Беспроводной магнитно-резисторный детектор транспорта FlexMag (VSN240-F), в комплекте с аксессуарами для монтажа	шт.	96	96
FLEX-AP-D-XC + KIT-MTG (FlexAP, Ethernet Interface including Mounting Kit + PowerSupply) Точка доступа FlexAP Ethernet Interface, в комплекте с аксессуарами для монтажа и источником питания	шт.	30	30

Sensys FLEX-NODE-LPDC-E + KIT-MTG Ретранслятор FlexNode беспроводной в комплекте с аксессуарами для монтажа	шт.	35	35
Sensys FLEX-CTRL-M + FLEX-ISOL Контроллер FlexCTRL компонентов Sensys Networks, с модулем защиты от К.З. , в комплекте с аксессуарами для монтажа	шт.	3	3
Sensys APCC-SPP + KIT-MTG Модуль беспроводной передачи, синхронизации и защиты данных, в комплекте с аксессуарами для монтажа	шт.	3	3
Кабель FTP 5e CAT	м	1236	1236
Кабель ВВГ 5х1,5	м	2798	2798

Заказчик

КГУ «Управление городской мобильности города Алматы»

Руководитель _____ Мурзаханов Г.А.

(подпись руководителя, печать)

Авторский надзор

ТОО «НПФ ITS»

Директор _____ Асадчая Н.К.

(подпись руководителя, печать)

«НГФ ITS»
(НГФ ИТС)