Приложение 1 к приказу
Министра
индустрии и
инфраструктурного развития
Республики Казахстан от 9
августа 2019 года № 632

Утвержден приказом
Министра по инвестициям и
развитию Республики
Казахстан от 8 февраля 2021
года №53
Форма

Акт приемки объекта в эксплуатацию

"30" мая 2022 года

Заказчик: **ГУ "Отдел строительства, архитектуры и градостроительства Карасайского района", 40900, Каскелен, Карасайский район, Абылай хана , 213, 8(72771)2-95-06-Руководитель Сагындыков Б.Б.**

фамилия, имя, отчество (при наличии) – для физических лиц, наименование организации – для юридических лиц, почтовый индекс, область, город, район, населенный пункт, наименование улицы, номер дома/здания (стационарного помещения)

на основании: **Договора № 28 от 27.05.2021 г.**

Декларация о соответствии(прилагается) **от "30" мая 2022 г., ТОО "Компания Строй Индустрия" Директор Ахман Самат Қанатұлы, адрес: Алматинская область, Кегенский район, с.Узынбулак, улица Жаксылыков Байбарак, дом №79. БИН 050 240 006 817,**

дата декларации, наименование подрядной (генподрядной) организации, фамилия, имя, отчество (при наличии) руководителя, юридический адрес)

Заключения о качестве строительно-монтажных работ (прилагается):
от "30" мая 2022 г.,Технический надзор - ТОО "Saulet Trans Servis" Эксперт:Бекентуров Ахмет Ильясович KZ60VJE00031418 от 16.10.2017 г. адрес: г.Алматы.пр.Абая,151,офис1305

дата заключения, наименование организации, фамилия, имя, отчество (при наличии) экспертов технического надзора, № и дата получения аттестатов

Заключения о соответствии выполненных работ проекту (прилагается)
от "30" мая 2022 г. ТОО "АРС ЛТД" Эксперт: Абдрахманов Серик Нурганатович, KZ85VJE000598756 от 08.08.2017 г. Алматинская область, Талдыкорган Г.А., г. Талдыкорган, Биржан сал, 73.

дата заключения, наименование организации, фамилия, имя, отчество (при наличии) экспертов авторского надзора, № и дата получения аттестатов)

произведя осмотр готовности предъявленного подрядчиком (генеральным подрядчиком) к приемке в эксплуатацию объекта:
«Строительство 5-ти индивидуальных жилых домов в селе Турар Карасайского района Алматинской области»

наименование объекта и вид строительства (новое, расширение, реконструкция, техническое перевооружение, модернизация, капитальный ремонт)

уровень ответственности, техническая и технологическая сложность объекта
второй - нормальный

о адресу: **Республика Казахстан, Алматинская область, Карасайский район, с.о.Жибек жолы, Гурар**

(область, район, населенный пункт, микрорайон, квартал, улица, номер дома (корпуса)

роверив комплектность исполнительной технической документации, подтверждает, что:
.Строительство объекта осуществлено на основании: **Договора № 28 от 27.05.2021 г.**

1) правоустанавливающего документа на земельный участок: решение (постановление) о редоставлении соответствующего права на землю выдано **Акимат Новошамалганского се ьского округа от 20.08.2015 года №8-200**

наименование органа, вынесшего решение

либо решения о реконструкции (перепланировке, переоборудовании) помещений (отдельных частей) существующих зданий от «___»_____ 20____ года №_____

наименование органа вынесшего решение

2) талона о приеме уведомления о начале или прекращении осуществления деятельности или определенных действий: **ГУ «Управление государственного архитектурно-строительного контроля Алматинской области» KZ49REA00224542 от 31.05.2021**

наименование органа, принявшего уведомление, дата выдачи талона

3)проекта (проектно-сметной документации) **ТОО "АРС ЛТД" №505/2021**

наименование проектной организации, номер проекта утвержденного(й) Рабочий проект

утвержденным: **ГУ "Отдел строительства Карасайского района №30от 28 мая 2021г.**

наименование организации утвердившей (пере утвердившей) проект и дата утверждения

2. Строительно-монтажные работы осуществлены в сроки:

начало работ **Июнь 2021 г.**

месяц, год

окончание работ **Май 2022 г.**

месяц, год

при продолжительности строительства, месяц:
по норме или по проекту организации строительства, месяц: **6;**
фактически, месяц:**12;**

3. Объект (комплекс) имеет следующие основные технико-экономические показатели (мощность, производительность, производственная площадь, протяженность, вместимость, объем, пропускная способность, провозная способность, число рабочих мест и тому подобное, заполняется по всем объектам(кроме жилых домов) в единицах измерения соответственно целевой продукции или основным видам услуг):

Жилой дом имеет следующие показатели:

Показатели	Единица измерения	По проекту	Фактически
Общая площадь	метр в квадрате (далее – м2)	67,7	67,7
Число этажей	этаж	1	1
Общий строительный объем	метр в кубе (далее – м3)	248,73	248,73
В том числе подземной части	м3	-	-
Площадь встроенных, встроено-пристроенных и пристроенных помещений	м2	-	

4. Технологические архитектурно- строительные решения по объекту характеризуются следующими данными:
краткие технические характеристики по особенностям его размещения

Строительство 5-ти индивидуальных жилых домов в селе Турар Карасайского района Алматинской области

Здание жилого арендного дома,одноэтажное без подвала.Высота жилых помещений от пола до низа потолка 2,7м.Здание прямоугольной формы с размерами в осях 9.00ммх8,3м.Фундаменты-ленточные монолитные.Монолитные стенки толщиной 500мм.Бетон класса С 12/15. Перекрытие здания деревянный щитовой досчатый настил по деревянным несущим балкам.Кровля четырехскатная,с холодным чердаком,с покрытием металлочерепицы,по деревянным стропилам,оконные блоки из ПВХ,двери наружные-стальные,внутренние –деревянные,внутренная отделка включает в себя улучшенную штукатурку 20мм,левкас сухими смесями 1мм по стенам,перегородкам с последующей окраской в/эмульсионной краской. Отделка потолков-подшивка гипсокартонном,левкас сухими смесями 1мм с последующей окраской в/эмульсионной краской.Покрытие пола –в санузле,тамбуре керамическая плитка неглазурованная, в жилых комнатах,кухне,коридоре-линолеум поливинилхлоридный гетерогенный.

по основным материалом и конструкциям, инженерному и техническому оборудованию

5. На объекте установлено предусмотренное проектом оборудование в количестве согласно актам о его приемке после индивидуального испытания и комплексного опробования; (не предусмотрено)

6. Наружные инженерные коммуникации (холодное и горячее водоснабжение, канализация, теплоснабжение, газоснабжение, электроснабжение и связь) обеспечивают нормальную эксплуатацию объекта (здания, сооружения, помещения) и приняты городскими эксплуатационными организациями; (не предусмотрено)

7. Сметная стоимость по утвержденному проекту (проектной - сметной документации): Всего **93586,737** тысяч тенге, в том числе строительно-монтажных работ **83143,207** тысяч тенге; оборудования, инструмента и инвентаря: **416,380** тысяч тенге; прочие затраты: **10027,150** тыс. тенге;

8. Сметная стоимость основных фондов , принимаемых в эксплуатацию **94300,92303**тысяч тенге, в том числе: стоимость строительно-монтажных работ:**83811,6837**тысяч тенге; оборудования, инструмента и инвентаря: **416,380** прочие затраты:**10072,85933** тысяч тенге**;**

9. Доля местного содержания предусмотрена в проектно-сметной документации 97% и фактически применено 79% (на объектах, финансируемых за счет государственных инвестиций и средств квазигосударственного сектора);

10. Класс энергоэффективности здания - высокий «В+»;;

11. Объект построен в соответствии с утвержденным проектом (проектно-сметной документацией) и требованиями государственных нормативных документов в области архитектуры, градостроительства и строительства.

РЕШИЛ: **«Строительство 5-ти индивидуальных жилых домов в селе Турар Карасайского района Алматинской области»**
принять в эксплуатацию

(наименование объекта (комплекса)

Заказчик:
ГОСУДАРСТВЕННОЕ УЧРЕЖДЕНИЕ " Отдел строительства, архитектуры и градостроительства Карасайского района"
Руководитель Сагындыков Б.Б.
фамилия, имя, отчество (при наличии), подпись руководителя, М.П. (при наличии)

Технический надзор:

1) Аттестованный(-ые) эксперт(-ы) **Бекентуров А.И. KZ60VJE0031421 , от 16.10.2017г.**
фамилия, имя, отчество (при наличии) подпись эксперта, М.П. (при наличии)

2) Аккредитованная организация **ТОО "Saulet Trans Servis"**
Директор Смагулов Б.С.
(наименование организации) имеющей в своем составе аттестованного(-ых) эксперта(-ов),фамилия,имя,отчество(при его наличии)руководителя,подпись,дата,
Место печати(при наличии)

Авторский надзор:

3) Разработчик проекта **ТОО "АРС ЛТД"**
Директор Файзуллин Р.Д.
(наименование организации) имеющей в своем составе аттестованного(-ых) эксперта(-ов),фамилия,имя,отчество(при его наличии)руководителя,подпись,дата,
Место печати(при наличии)

4) Аттестованный(-ые) эксперт(-ы) **Абдрахманов С.Н.**
фамилия, имя, отчество (при наличии) подпись эксперта, М.П. (при наличии)

Подрядчик (генеральный подрядчик):
ТОО "Компания Строй Индустрия"

Директор: Ахман С.К.
фамилия, имя, отчество (при наличии), подпись руководителя, М.П. (при наличии)

План на отм.±0.000

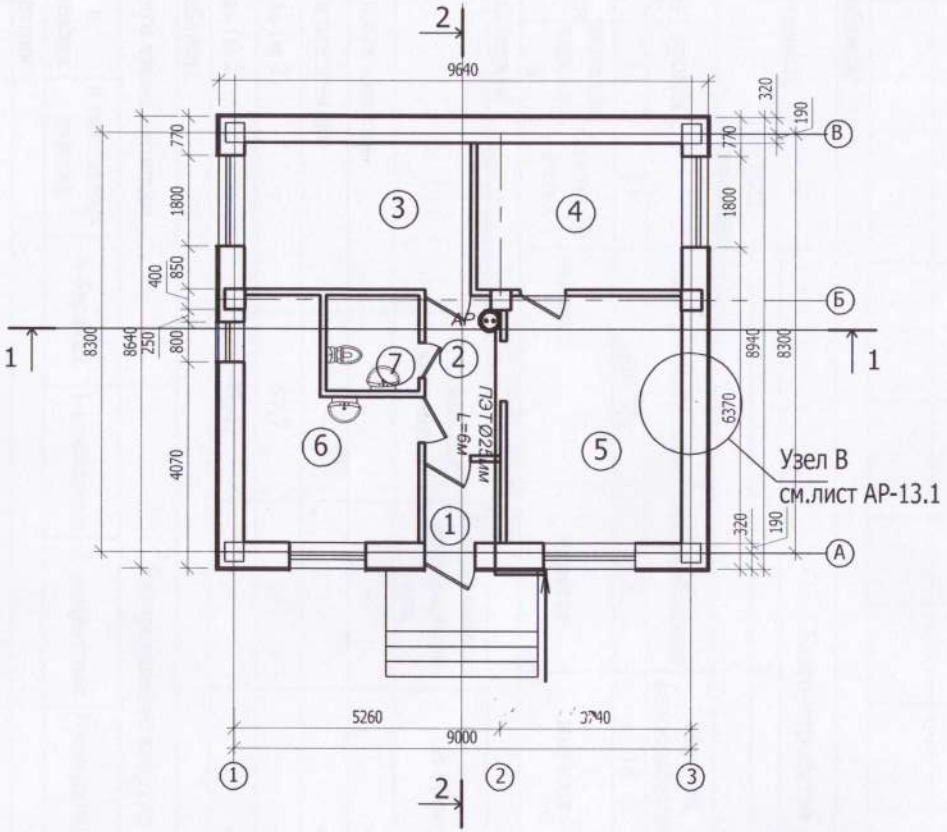

Экспликация помещений

№	Наименование	Площ. помещ. м²	
	Жилой дом		
1	Тамбур	2.33	
2	Прихожая-коридор	4.66	
3	Спальня	12.80	
4	Спальня	11.54	
5	Общая комната	16.54	
6	Кухня	12.73	
7	Санузел	3.43	
	Общая площадь:	64.03	
	Жилая площадь:	41.42	
	Полезная площадь:	62.59	

Казахстан Республикасы Алматы қаласы
Жазаңкерлеуді ішкерсеп сериктестит
КОМПАНИЯ СТРОЙ ИНДУСТРИЯ ТОО
Город Алматы Республика Казахстан

Изм.	Кол.уч.	Лист	№ док.	Подп.
ГИП				
Разработал				
Проверил				
Норм.контроль				

Строительство 5-ти индивидуальных жилых домов в с.Турар Карасайского района Алматинской области.

Жилой дом Пятно 1-5.	Стадия	Лист	Листов

Ярошенко А.В.

Инв. № подл. | Подпись и дата | Взам. инв. №

Приложение 2
к акту приемки объекта
в эксплуатацию
форма

Технические характеристики объекта
(многоквартирные жилые дома, промышленные, торговые объекты и тому подобное)

Наименование (многоквартирный жилой дом, промышленные, торговые объекты и т.п.)	Общие сведения									
	количество этажей (этаж)	количество квартир	количество помещений, комнат	площадь застройки (м2)	объем здания (м3)	общая площадь (м2)	жилая площадь (м2)	площадь не жилых помещений (м2)	площадь парковочных мест (м2)	площадь балкона, лоджии (м2)
1	2	3	4	5	6	7	8	9	10	11
«Строительство 5-ти индивидуальных жилых домов в селе Турар Карасайского района Алматинской области»	1		-	-	248,73	67,7	41,42	-	-	-

продолжение таблицы

Описание конструктивных элементов			Вид отопления	Благоустройство				
фундамент	стены	кровля		электроснабжение	водоснабжение	горячее водоснабжение	канализация	газоснабжение
12	13	14	15	16	17	18	19	20
ленточный	монолит	металлочерепица	Стальной котел	имеется	имеется	имеется	имеется	имеется

Распределение площади

№		В отдельных квартирах	В помещениях коридорного типа	В общежитиях	В гостиницах
1	Количество жилых квартир		-	-	-
2	Количество жилых комнат		-	-	-
3	Общая площадь (м 2)	67,7	-	-	-
4	Жилая площадь (м 2)	41,42	-	-	-

продолжение таблицы

Из общего числа площади				Распределение квартир по числу комнат				
в мансардах	в подвалах	в цокольных этажах	в бараках	1-комнатные	2-комнатные	3-комнатные	4-комнатные	5-комнатные

Нежилые помещения

Площадь (м2)	Жилая площадь в нежилых помещениях	Торговая	Промышленно-производственных зданий и сооружений	Складская	Бытового обслуживания	Гаражи	Организаций и учреждений управления, научных, банковский, общественных и т.п.
1	2	3	4	5	6	7	8

Основная	-	-	-	-	-	-	-
спомогательная	-	-	-	-	-	-	-

продолжение таблицы

щественного питания	Учреждений образования	Транспортных зданий и сооружений	Здравоохранения, лечебного назначения	Физкультуры и спорта	Учреждений культуры и искусства	Сооружений инженерных сетей	Прочие	Всего
9	10	11	12	13	14	15	16	17

Перечень документов, прилагаемых к техническим характеристикам объекта:

1. Поэтажные планы _Согласно ПСД_____

2. Экспликация к поэтажным планам __ Согласно ПСД _____

Экспликация земельного участка (м2)

Общая площадь земельного участка	Застроенная площадь			Незастроенная площадь		
	всего	под основными строениями	под прочими постройками и сооружениями	асфальтовые покрытия	прочие замощения	грунт
1	2	3	4	5	6	7

продолжение таблицы

Незастроенная площадь (м2)									
оборудованные площадки				зеленые насаждения					
					в том числе				
всего	спортивные	детские	хозяйственные	всего	газон с деревьями	плодовый сад	газоны, цветочные клумбы	огород	прочие
8	9	10	11	12	13	14	15	16	17

Экспликация к плану объекта

Этаж	Номер помещения, квартиры	Номера частей помещения, квартиры	Назначение частей помещения, квартиры	Площадь по внутреннему обмеру (м2), в том числе			
				Общая	Полезная	Жилая	Нежилая
1	2	3	4	5	6	7	8

продолжение таблицы

Площадь по внутреннему обмеру (м2), в том числе								
В отдельных квартирах	В общежитиях	В гостиницах	Торговая	Промышленно-производственных зданий и сооружений	Складская	Учреждений образования	Предприятий бытового обслуживания	Организаций и учреждений управления, научных, банковских, общественных и т.п.
9	10	11	12	13	14	15	16	17

продолжение таблицы

Площадь по внутреннему обмеру (м2), в том числе							
Предприятий общественного питания	Организации здравоохранения	Физкультурно-спортивная	Учреждений культуры и искусства	Транспортных зданий и сооружений	Сооружений инженерных сетей	Гаражей	Прочие
18	19	20	21	22	23	24	25

Техническое описание конструктивных элементов основного строения

№ п.п.	Наименование конструктивных элементов		Описание конструктивных элементов (материал, отделка и т.д.)
1	2		3
1	Фундамент		Бетон
2	1) наружные и внутренние капитальные стены		Монолит
	2) перегородки		газоблок
3	Перекрытия	чердачное	-
		междуэтажное	Деревянный настил

	Крыша		Металлочерепица	
	Полы	1-го этажа	Линолеумные и керамическая плитка	
		последующих этажей		
	Проемы	окна	Металлопластиковые индивидуального изготовления	
		двери	Внутренние -деревянные; наружные-металлические глухие	
	Отделочные работы	внутренние	Водоэмульсионная окраска	
		наружные	Водоэмульсионная окраска	
8	Горячее водоснабжение		имеется	
9	Водопровод		имеется	
10	Канализация		имеется	
11	Электроосвещение		имеется	
12	Отопление	печное	-	
13		печное газовое	имеется	
14		от ТЭЦ	-	
15		от АГВ	-	
16		от индивидуальной отопительной установки	на газе	имеется
17			на твердом топливе	-
18		от районной котельной	на газе	-
19			на твердом топливе	-
20	Разные работы			

Техническое описание служебных построек

Показатели		Наименование служебных построек
Площадь (м 2)		-
Высота строения (м)		-
Объем строения (м 3)		-
Фундамент		-
Стены		-
Перекрытия		-
Крыша		-
Полы		-
Окна		-
Двери		-
Внутренняя отделка		-
Наружная отделка		-
Печи		-

Техническое описание внутри дворовых сооружений

Наименование сооружений	Размер в метрах				Объем (м3)	Материал
	длина	ширина	площадь	высота или глубина		
1	2	3	4	5	6	7

Техническое описание отдельных частей строения (подвалов, полуподвалов, мезонинов, мансард)

Наименование и назначение отдельных частей строения	Заглубление спланированной поверхности земли до пола подвала	Описание элементов					
		стены	перекрытия	полы	внутренняя отделка	крыша	дополнительные устройства
1	2	3	4	5	6	7	8

Техническое описание нежилых пристроек к основному строению

именование конструктивных элементов		Техническое описание конструктивных элементов
1		2
ундамент		-
ены и перегородки		-
ыша		-
лы		-
крытия		-
роемы	-	
	-	
делочные работы	-	
	-	
ные работы		-
ого:		-
Фундамент		-
Стены и перегородки		-
Крыша		-
Полы		-
Перекрытия		-
Проемы	-	-
	-	
Отделочные работы	-	
	-	
Разные работы		-
Итого:		-
Фундамент		-
Стены и перегородки		-
Крыша		-
Полы		-
Перекрытия		-
Проемы	-	
Отделочные работы		

Исчисление площадей и объемов основной и отдельных частей строения (подвалов, полуподвалов, мезонинов, мансард, крыш, пристроек и т.п.)

Наименование частей строения и пристроек	Формула для подсчета площадей по наружному обмеру	Площадь (м 2)	Высота (м)	Объем (м 3)	Наименование частей строения и пристроек	Формула для подсчета площадей по наружному обмеру	Площадь (м 2)	Высота (м)	Объем (м 3)
1	2	3	4	5	6	7	8	9	10

Заказчик ГУ "Отдел строительства, архитектуры и градостроительства Карасайского района"

Руководитель **Сагындыков Б.Б.**

фамилия, имя, отчество (при наличии), подпись руководителя

(Место печати (при наличии)

Авторский надзор **ТОО "АРС ЛТД" Абдрахманов С.Н.**

фамилия, имя, отчество (при наличии), подпись эксперта

Место печати (при наличии)

Приложение 1
к приказу Министра
по инвестициям и развитию
Республики Казахстан
от 24 апреля 2017 года
№ 235 Форма

Заключение о качестве строительно-монтажных работ

«30» 05 2021г.

Технический надзор: **ТОО "Saulet Trans Servis"** Директор Смагулов Б.С.
г.Алматы.пр.Абая,151,офис1305

наименование организации, фамилия, имя, отчество (при наличии) руководителя, юридический адрес

1) в лице: эксперта: **Бекентуров А.И. KZ60VJE0031421 , от 16.10.2017г., №KZ06VJE00031420 от 16.10.2017 г., KZ60VJE00031418 от 16.10.2017 г.**

фамилия, имя, отчество (при наличии) экспертов, № аттестатов, дата получения

действующего на основании: **Договора № 26 от 27.05.2021г.**

№ договора и дата

по объекту: **«Строительство 5-ти индивидуальных жилых домов в селе Турар Карасайского района Алматинской области»**
Республика Казахстан,Алматинская область, Карасайский район село Турар

наименование и местонахождение объекта

по адресу: Республика Казахстан,Алматинская область, Карасайский район село Турар

наименование, местонахождение объекта

заказчиком которого является: **ГУ "Отдел строительства, архитектуры и градостроительства Карасайского района", 40900, Каскелен, Карасайский район, Абылай хана , 213, 8(72771)2-95-06-Руководитель Сагындыков Б.Б.**

наименование организации, фамилия, имя, отчество (при наличии) руководителя

подтверждает, что:
1. Строительство объекта осуществлялось:
Генеральным подрядчиком: **ТОО "Компания Строй Индустрия" №20012993 от 09.10.2020г.**

наименование организации, № лицензии и дата получения

в лице директора **Ахман С.К.** *фамилия, имя, отчество (при наличии) руководителя*

2. Строительно-монтажные работы осуществлены в сроки:
начало работ **Июнь 2021 г;**

месяц, год

окончание работ: **Май 2022 г.**

месяц, год

при продолжительности строительства, месяц:
по норме или по проекту организации строительства – месяцев:**6;**
фактически – месяцев:**12.**

3. Сметная стоимость по утвержденному проекту (проектной - сметной документации): Всего **93586,737** тысяч тенге, в том числе строительно-монтажных работ **83143,207** тысяч тенге; оборудования, инструмента и инвентаря: **416,380** тысяч тенге; прочие затраты: **10027,150** тыс. тенге;

4. Сметная стоимость основных фондов , принимаемых в эксплуатацию **94300,92303**тысяч тенге, в том числе: стоимость строительно-монтажных работ:**83811,6837**тысяч тенге; оборудования, инструмента и инвентаря: **416,380** прочие затраты:**10072,85933** тысяч тенге;

5. Объект построен в соответствии с проектом (проектно-сметной документацией)

ТОО "АРС ЛТД" №505/2021

наименование проектной организации, номер проекта

утвержденным (ой): **ГУ "Отдел строительства Карасайского района"№30от 28 мая 2021г.,**

наименование организации, утвердившей (пере утвердившей) проект и дата утверждения

и требованиями государственных нормативных документов в области архитектуры, градостроительства и строительства;
6. Примененные строительные материалы, конструкции, оборудование и изделия соответствуют проекту и требованиям государственных нормативов;
7. Исполнительная техническая документация имеется в полном объеме;
8. Замечания, выданные техническим надзором в процессе строительства устранены;
9. Завершенный строительством объект обеспечивает прочность, устойчивость и надежность на протяжении всего срока службы (эксплуатации, использования, применения) и соответствует требованиям государственных нормативов направленных на обеспечение интересов и безопасности собственников (пользователей) и общества в целом.

Технический надзор:

Директор ТОО "Saulet Trans Servis" **Смагулов Б.С.**

фамилия, имя, отчество (при наличии) подпись руководителя, М.П. (при наличии)

Эксперт **Бекентуров А.И.**

фамилия, имя, отчество (при наличии) подпись эксперта, М.П. (при наличии)

Приложение 2
к приказу Министра
по инвестициям и развитию
Республики Казахстан
от 24 апреля 2017 года № 235
форма

Заключение о соответствии выполненных работ проекту

«30» 05 2022 г.

Авторский надзор: ТОО "АРС ЛТД" Алматинская область, Талдыкорган Г.А., г.Талдыкорган , БИРЖАН САЛ , 22 ,87780829999 Директор –Файзуллин Р.Д.

наименование организации, юридический адрес, фамилия, имя, отчество (при наличии) руководителя организации

в лице: **эксперта Эксперт: Абдрахманов С.Н. ., №16-203/п от 10.08.2016г**

фамилия, имя, отчество (при наличии) экспертов, № аттестатов и дата получения

действующий на основании: **Приказа № 5 от 31.05.2021г.**

по объекту: **«Строительство 5-ти индивидуальных жилых домов в селе Турар Карасайского района Алматинской области»** Республика Казахстан,Алматинская область, Карасайский район, село Турар

наименование, местонахождения объекта

Заказчиком которого является: **ГУ " Отдел строительства, архитектуры и градостроительства Карасайского района ", 40900, Каскелен, Карасайский район, Абылай хана , 213, 8(72771)2-95-06 Руководитель Сагындыков Б.Б.**

наименование организации, фамилия, имя, отчество (при наличии) руководителя

подтверждает, что:

1. Строительно–монтажные работы объекта осуществлялось

а) подрячиком (генеральным подрядчиком) **ТОО "Компания Строй Индустрия" в лице: директора Ахман С.К.**

фамилия, имя, отчество (при наличии) руководителя

2. Строительно-монтажные работы осуществлены в сроки:

начало работ: **Июнь 2021 г.**

месяц, год

окончание работ **Май 2022 г.**

месяц, год

при продолжительности строительства, месяц:

по норме или по проекту организации строительства, месяц **6**;
фактически, месяц **12**;

3. Примененные строительные материалы, конструкции, оборудование и изделия соответствуют требованиям проекта;

4. Замечания, выданные авторским надзором в процессе ремонта, устранены;

5. внесенные изменения в проект (проектно- сметную документацию) в процессе строительно-монтажных работ выполнены в соответствии с требованиями нормативов в области архитектуры, градостроительства и строительства;

6. Строительно-монтажные работы были сделаны в соответствии с проектом (проектно-сметной документацией): **ТОО "АРС ЛТД" №505/2021**

наименование проектной организации, номер проекта

утвержденным (ой): **ГУ "Отдел строительства Карасайского района"№30от 28 мая 2021г**

наименование организации утвердившей (переутвердившей) проект и дата утверждения

Авторский надзор:

ТОО "АРС ЛТД", Директор – Файзуллин Р.Д.

наименования организации, фамилия, имя, отчество (при наличии) руководителя, подпись, дата

М.П.

Эксперт (ы) по авторскому надзору:

Абдрахманов С.Н., №16-203/п от 10.08.2016г.

фамилия, имя, отчество (при наличии) эксперта (экспертов), № аттестатов, подпись, дата

М.П.

Приложение 2 к
приказу Министра
индустрии и инфраструктурного
развития Республики Казахстан
от 9 августа 2019 года № 632

Приложение 3к приказу Министра
по инвестициям и развитию
Республики Казахстан
от 24 апреля 2017 года № 235
форма

Декларация о соответствии

"30" 05 2022 года

Подрядчик (генеральный подрядчик): **ТОО "Компания Строй Индустрия"адрес: Алматинская область, Кегенский район, с.Узынбулак, улица Жаксылыков Байбарак, дом №79.**
наименование организации, юридический адрес

В лице: **Директора Ахман Самат Қанатұлы**
фамилия, имя, отчество (при наличии) руководителя организации

По объекту: **«Строительство 5-ти индивидуальных жилых домов в селе Турар Карасайского района Алматинской области»**
Республика Казахстан,Алматинская область, Карасайский район село Турар
наименование, местонахождения объекта

Заказчиком, которого является: **ГУ " Отдел строительства, архитектуры и градостроительства Карасайского района ", 40900, Каскелен, Карасайский район, Абылай хана , 213, 8(72771)2-95-06- Руководитель Сагындыков Б.Б.**
наименование организации, фамилия, имя, отчество (при наличии) руководителя

Удостоверяет, что:

1. Строительно–монтажные работы на объекте выполнены в соответствии с утвержденным проектом (проектно–сметной документацией), государственными нормативами в сфере архитектурной, градостроительной и строительной деятельности;

2. Субподрядные организации: **ТОО «ДомСтройKZ № 21014238 от 05.04.2021 года, ТОО «ABADANConstruction» ГСЛ 19000370 от 22.02.2019 года**
наименование организации
в лице директора **Мустафаев Нурлыбек Валиханович**

3. Проект (проектно-сметная документация): **«ТОО "АРС ЛТД"№505**
наименование проектной организации, номер проекта

Утвержден (а): **ГУ "Отдел строительства Карасайского района"**
наименование организации, утвердившей (переутвердившей) проект и дата утверждения

4. Объект (комплекс) имеет следующие основные технико-экономические показатели (мощность, производительность, производственная площадь, протяженность, вместимость, объем, пропускная способность, провозная способность, число рабочих мест и тому подобное, заполняется по всем объектам (кроме жилых домов) в единицах измерения соответственно целевой продукции или основным видам услуг):

Показатели	Единица измерения	По проекту	Фактически
Общая площадь	метр в квадрате (далее – м2)	67,7	67,7
Число этажей	этаж	1	1
Общий строительный объем	метр в кубе (далее – м3)	248,73	248,73
В том числе подземной части	м3	-	-
Площадь встроенных, встроено-пристроенных и пристроенных помещений	м2	-	-

5. Технологические и архитектурно-строительные решения по объекту характеризуется следующими данными: по объекту Строительство 5-ти индивидуальных жилых домов в селе Турар Карасайского района Алматинской области
Здание жилого арендного дома,одноэтажное без подвала.Высота жилых помещений от пола до низа потолка 2,7м.Здание прямоугольной формы с размерами в осях 9.00ммх8,3м.Фундаменты-ленточные монолитные.Монолитные стенки толщиной 500мм.Бетон класса С 12/15. Перекрытие здания деревянный щитовой досчатый настил по деревянным несущим балкам.Кровля четырехскатная,с холодным чердаком,с покрытием металлочерепицы,по деревянным стропилам,оконные блоки из ПВХ,двери наружные-стальные,внутренние –деревянные,внутренная отделка включает в себя улучшенную штукатурку 20мм,левкас сухими смесями 1мм по стенам,перегородкам с последующей окраской в/эмульсионной краской. Отделка потолков-подшивка гипсокартонном,левкас сухими смесями 1мм с последующей окраской в/эмульсионной краской.Покрытие пола –в санузле,тамбуре керамическая плитка неглазурованная, в жилых комнатах,кухне,коридоре-линолеум поливинилхлоридный гетерогенный.

краткие технические характеристики по особенностям его размещения, по основным материалам и конструкциям, инженерному и технологическому оборудованию

6. На объекте установлено предусмотренное проектом оборудование в количестве согласно актам о его приемке после индивидуального испытания и комплексного опробования; (не предусмотрено)
7. Мероприятия по охране труда, обеспечению взрывобезопасности, пожаробезопасности, охране окружающей природной среды и антисейсмические мероприятия, предусмотренные проектом выполнены;
8. Строительно-монтажные работы осуществлены в сроки:
начало работ: **Июнь 2021 г.**
месяц, год
окончание работ: **Май 2022 г.**
месяц, год
при продолжительности строительства, месяц:
по норме или по проекту организации строительства:**6.**
фактически: **12;**
9. Примененные строительные материалы, конструкции, оборудование и изделия соответствуют требованиям проекта и государственных нормативов;
9-1. Доля местного содержания предусмотрена в проектно-сметной документации 97% и фактически применено 79% (на объектах, финансируемых за счет государственных инвестиций и средств квазигосударственного сектора);
10. Исполнительная геодезическая съемка фактического положения подземных инженерных сетей и/или зданий (сооружений) выполнена (обязательное приложение к декларации о соответствии)- (не предусмотрено);
10-1. Исполнительная техническая документация имеется в полном объеме, в том числе в электронном модуле;

11. Наружные инженерные коммуникации (связь) обеспечивают нормальную эксплуатацию объекта, что подтверждается поставщиками услуг по инженерному и коммунальному обеспечению. (не предусмотрено)

Поставщики услуг по инженерному и коммунальному обеспечению:

По проекту не предусмотрено 30.05.2022

(наименование организации, фамилия, имя, отчество (при наличии), подпись руководителя, дата, место печати (при наличии)

КРЖ не обслуживает внутренние сети

(наименование организации, фамилия, имя, отчество (при наличии), подпись руководителя, дата, место печати (при наличии)

По проекту не предусмотрено 30.05.2022

(наименование организации, фамилия, имя, отчество (при наличии), подпись руководителя, дата, место печати (при наличии)

ТОО "BeyAzh Trans" Главный инженер

При условии сдачи ИЖС в эксплуатацию заключение договора на водоснабжение

А. Махамбетжанов 30.05.22

(наименование организации, фамилия, имя, отчество (при наличии), подпись руководителя, дата, место печати (при наличии)

12. Шумоизоляция здания соответствует проекту и подтверждается экспертным заключением, выдаваемым государственной организацией, осуществляющей санитарно-эпидемиологическую экспертизу по результатам лабораторных замеров, проведённых аккредитованными испытательными лабораториями (центрами)-(не предусмотрена);

По проекту не предусмотрено

13. Обеспечен доступ для маломобильных групп населения, что подтверждается органами социальной защиты населения: по проекту не предусмотрено

Файзулин Р.Д.

наименование организации, фамилия, имя, отчество (при наличии), подпись руководителя, дата, М.П. (при наличии)

Подрядчик (генеральный подрядчик): считает объект **«Строительство 5-ти индивидуальных жилых домов в селе Турар Карасайского района Алматинской области»**

готовым к приемке в эксплуатацию, гарантирует качество выполненных строительно-монтажных и специальных работ, и принимает на себя обязательство устранять дефекты, возникшие по его вине при строительстве объекта согласно гарантийного срока в соответствии с законодательством Республики Казахстан.

Подрядчик (генеральный подрядчик):

Директор ТОО "Компания Строй Индустрия" **Ахман С.К.**

фамилия, имя, отчество (при наличии), подпись руководителя М.П.