Государственная лицензия № 16002237
от 8 февраля 2016г.

WESTKAROS

Заказ: 013-18

РАБОЧИЙ ПРОЕКТ

"Капитальный ремонт здания КГУ "Школа-гимназия №19 им.К.Сатпаева" по адресу: г.Атырау, мкрн. Авангард 2, №19А"

г. Уральск 2020

Государственная лицензия № 16002237
от 8 февраля 2016г.

WESTKAROS

Заказ: 013-18

РАБОЧИЙ ПРОЕКТ

"Капитальный ремонт здания КГУ "Школа-гимназия №19 им.К.Сатпаева" по адресу: г.Атырау, мкрн. Авангард 2, №19А"

Том 2

1.Архитектурно-строительная часть

Директор ТОО "WESTKAROS" : Абилев Е.К.

Главный инженер проекта: Кдрашев Н.Е.

г. Уральск 2020

Ведомость основных комплектов рабочих чертежей АС

Лист	Наименование	Примечание
ГП	Генеральный план	
АС	Архитектурно-строительные решения	
ТХ	Технологическое оборудование	
ОВ	Отопление и вентиляция	
ВК	Водопровод и канализация	
ЭОМ	Электроосвещение и электрооборудование	
ПС	Пожарная сигнализация	
ВН	Видеонаблюдение	

Ведомость ссылочных и прилагаемых документов

Обозначение	Наименование	Примечание
	Ссылочные документы	
СП РК 3.01-101-2013	Градостроительство. Планировка и застройка городских и сельских населенных пунктов	
СП РК 3.02-111-2012	Общеобразовательные организации	
СП РК 2.04-01-2017	Строительная климатология	
ГОСТ 8486-86	Пиломатериалы хвойных пород	
ГОСТ 24045-2016	Профили стальные листовые гнутые с трапециевидными гофрами для строительства	
ГОСТ 379-2015	Кирпич и камни силикатные. Технические условия	
ГОСТ 8267-93	Щебень из горных пород и гравий для строительных работ	
ГОСТ 8736-2014	Песок для строительных работ	
ГОСТ 22266-2013	Цементы сульфатостойкие	
ГОСТ 30674-99	Блоки оконные из поливинилхлоридных профилей. Технические условия.	
ГОСТ 475-2016	Двери деревянные внутренние для жилых и общественных зданий. Типы и конструкция.	
ГОСТ 24698-81	Двери деревянные наружные для жилых и общественных зданий.Типы, конструкция и размеры.	

СОГЛАСОВАНО

Инженер ОВ	Сагидолдакаев Ш.	01.2021
Инженер ВК	Алишева А.	01.2021
Инженер ЭОМ	Голубов Д.	01.2021

Взам. инв. N°

Подп. и дата

Инв. N° подл.

Настоящий проект соответствует требованиям нормативных, экологических, санитарно-гигиенических, противопожарных документов и других норм действующих на территории Республики Казахстан, и обеспечивает безопасность продукции для жизни, здоровья людей, имущества, охрану окружающей среды.

Главный инженер проекта Кдрашев Н.Е.

ОБЩИЕ ДАННЫЕ

1. ПРОЕКТ "КАПИТАЛЬНЫЙ РЕМОНТ ЗДАНИЯ "ШКОЛА-ГИМНАЗИЯ №19 ИМ. К. САТПАЕВА" ПО АДРЕСУ: Г. АТЫРАУ, АВАНГАРД, 2 МКР. №19А" ВЫПОЛНЕН НА ОСНОВАНИИ ЗАДАНИЯ НА ПРОЕКТИРОВАНИЯ И ДЕФЕКТНОЙ ВЕДОМОСТИ. СУЩЕСТВУЮЩЕЕ ЗДАНИЕ 2-Х И 3-Х ЭТАЖНОЕ, СОСТОЯЩЕЕ ИЗ ТРЕХ БЛОКОВ "А", "Б" И "В", ПРЕДНАЗНАЧЕНО ДЛЯ ШКОЛЫ НА 1300 МЕСТ. АКТОВЫЙ ЗАЛ РАССЧИТАН НА 168 ПОСАДОЧНЫХ МЕСТ. ОБЕДЕННЫЙ ЗАЛ НА 120 МЕСТ.

2. ПРИ ПРОЕКТИРОВАНИИ ПРОЕКТА ПРИНЯТЫ НАГРУЗКИ СОГЛАСНО НТП РК 01-01-3.1(4.1)-2017,
- СНЕГОВАЯ НОРМАТИВНАЯ НАГРУЗКА ПО СНЕГОВОМУ РАЙОНУ – 0,5 КН/М^2;
- ВЕТРОВАЯ НОРМАТИВНАЯ НАГРУЗКА ПО ВЕТРОВОМУ РАЙОНУ – 0,38 КН/М^2;
- КЛИМАТИЧЕСКИЙ РАЙОН IVГ;
- РАСЧЕТНАЯ ЗИМНЯЯ ТЕМПЕРАТУРА НАРУЖНОГО ВОЗДУХА –24°С
- АБСОЛЮТНАЯ МИНИМАЛЬНАЯ – 38°С.
- НОРМАТИВНАЯ ГЛУБИНА СЕЗОННОГО ПРОМЕРЗАНИЯ ГРУНТОВ СОГЛАСНО СНиП РК 2.04-01-2017 – ДЛЯ СУГЛИНКОВ И ГЛИН –1,22м, ДЛЯ СУПИСЕЙ, ПЕСКОВ–1,41м.

СОГЛАСНО СН РК 2.02-01-2019 "ПОЖАРНАЯ БЕЗОПАСНОСТЬ ЗДАНИЙ И СООРУЖЕНИЙ":
- ФУНКЦИОНАЛЬНАЯ ПОЖАРНАЯ ОПАСНОСТЬ ЗДАНИЯ: ФУНКЦИОНАЛЬНАЯ ПОЖАРНАЯ ОПАСНОСТЬ ЗДАНИЯ: Ф 4.1
- ПО СТЕПЕНИ ОГНЕСТОЙКОСТИ –III.
- ЗДАНИЕ ОТНОСИТСЯ КО II (НОРМАЛЬНОМУ) УРОВНЮ ОТВЕТСТВЕННОСТИ, ТЕХНИЧЕСКИ НЕ СЛОЖНЫЙ ОБЪЕКТ. ЗДАНИЕ ОТАПЛИВАЕМОЕ, С ЭЛЕКТРИЧЕСКИМ ОСВЕЩЕНИЕМ И ЭЛЕКТРООБОРУДОВАНИЕМ.

3. КОНСТРУКТИВНЫЕ РЕШЕНИЯ:
- ЗА ОТМЕТКУ 0,000 ВЗЯТ УРОВЕНЬ ЧИСТОГО ПОЛА.

СУЩЕСТВУЮЩЕЕ ЗДАНИЕ:
- СУЩЕСТВУЮЩЕЕ ЗДАНИЕ ШКОЛЫ СОСТОИТ ИЗ 3-Х БЛОКОВ:

БЛОК А– ЗДАНИЕ ШКОЛЫ С СПОРТЗАЛОМ И СТОЛОВОЙ;
БЛОК Б– ЗДАНИЕ ШКОЛЫ С УЧЕБНЫМИ КЛАССАМИ;
БЛОК В– ПРИСТРОЕННОЕ К ОСНОВНОЙ ШКОЛЕ ЗДАНИЕ, С УЧЕБНЫМИ ПОМЕЩЕНИЯМИ ДЛЯ МЛАДШИХ КЛАССОВ, МЕДРАБОТНИКОВ, АКТОВЫМ ЗАЛОМ.

БЛОК А– Т-ОБРАЗНЫЙ В ПЛАНЕ, 2-Х ЭТАЖНЫЙ, КИРПИЧНЫЙ, С ВЫСОТОЙ ЭТАЖА 3,0м ОТ КОНСТРУКЦИИ ПОЛА ДО ПЛИТЫ ПЕРЕКРЫТИЯ БЕЗ ТЕХПОДПОЛЬЯ.
-ФУНДАМЕНТЫ СБОРНЫЕ ЖЕЛЕЗОБЕТОННЫЕ БЛОКИ ПО СЕРИИ 1.112-5.
-ПЕРЕКРЫТИЯ Ж/Б ПЛИТЫ
-ОКОННЫЕ ПВХ С ОДИНАРНЫМ СТЕКЛОПАКЕТОМ. НА ОКНАХ СПОРТЗАЛА ИМЕЮТСЯ СУЩЕСТВУЮЩИЕ ЗАГРАДИТЕЛЬНЫЕ СЕТКИ.
-ДВЕРНЫЕ БЛОКИ-ДЕРЕВЯННЫЕ, ПВХ
-НАРУЖНЫЕ СТЕНЫ КИРПИЧНЫЕ, ТОЛЩИНОЙ 510ММ.
-СУЩЕСТВУЮЩИЕ ПЕРЕГОРОДКИ КИРПИЧНЫЕ.
-СУЩЕСТВУЮЩАЯ КРОВЛЯ ЧЕРДАЧНАЯ ИЗ МЕТАЛЛОЧЕРЕПИЦЫ ПО ДЕРЕВЯННЫМ СТРОПИЛАМ.

БЛОК Б– ПРЯМОУГОЛЬНЫЙ В ПЛАНЕ, 3-Х ЭТАЖНЫЙ, КИРПИЧНЫЙ, БЕЗ ТЕХПОДПОЛЬЯ.
-ФУНДАМЕНТЫ СБОРНЫЕ ЖЕЛЕЗОБЕТОННЫЕ БЛОКИ ПО СЕРИИ 1.112-5.
-ПЕРЕКРЫТИЯ Ж/Б ПЛИТЫ
-ОКОННЫЕ ПВХ С ОДИНАРНЫМ СТЕКЛОПАКЕТОМ.
-ДВЕРНЫЕ БЛОКИ- ДЕРЕВЯННЫЕ, ПВХ
-НАРУЖНЫЕ СТЕНЫ КИРПИЧНЫЕ, ТОЛЩИНОЙ 510ММ.
-СУЩЕСТВУЮЩИЕ ПЕРЕГОРОДКИ КИРПИЧНЫЕ.
-СУЩЕСТВУЮЩАЯ КРОВЛЯ ЧЕРДАЧНАЯ ИЗ МЕТАЛЛОЧЕРЕПИЦЫ ПО ДЕРЕВЯННЫМ СТРОПИЛАМ.

БЛОК В– 3-Х ЭТАЖНЫЙ, КИРПИЧНЫЙ, С ПРИСТРОЕННЫМ ТЕПЛ. УЗЛОМ, БЕЗ ТЕХПОДПОЛЬЯ.
-ФУНДАМЕНТЫ СБОРНЫЕ ЖЕЛЕЗОБЕТОННЫЕ БЛОКИ ПО СЕРИИ 1.112-5.
-ПЕРЕКРЫТИЯ Ж/Б ПЛИТЫ
-ОКОННЫЕ ПВХ С ОДИНАРНЫМ СТЕКЛОПАКЕТОМ.
-ДВЕРНЫЕ БЛОКИ- ДЕРЕВЯННЫЕ, ПВХ
-НАРУЖНЫЕ СТЕНЫ КИРПИЧНЫЕ, ТОЛЩИНОЙ 510ММ.
-СУЩЕСТВУЮЩИЕ ПЕРЕГОРОДКИ КИРПИЧНЫЕ.
-СУЩЕСТВУЮЩАЯ КРОВЛЯ ЧЕРДАЧНАЯ ИЗ МЕТАЛЛОЧЕРЕПИЦЫ ПО ДЕРЕВЯННЫМ СТРОПИЛАМ.

ИЗМ.	КОЛ.УЧ.	ЛИСТ	N°ДОК.	ПОДП.	ДАТА
РАЗРАБ.		ИПАТОВА			01.21
ПРОВЕРИЛ.		СПИРИНА			01.21
Н. КОНТР.		КДРАШЕВ			01.21
ГИП		КДРАШЕВ			01.21

013-18-АС

"КАПИТАЛЬНЫЙ РЕМОНТ ЗДАНИЯ "ШКОЛА-ГИМНАЗИЯ №19 ИМ. К. САТПАЕВА" ПО АДРЕСУ: Г. АТЫРАУ, АВАНГАРД, 2 МКР. №19А"

ШКОЛА

СТАДИЯ	ЛИСТ	ЛИСТОВ
РП	1	78

ОБЩИЕ ДАННЫЕ (НАЧАЛО)

WESTKAROS

4. ПРОЕКТОМ ПРЕДУСМАТРИВАЮТСЯ СЛЕДУЮЩИЕ ВИДЫ РАБОТ:

А) ДЕМОНТАЖНЫЕ РАБОТЫ ВНУТРИ ЗДАНИЯ:
- ДЕМОНТАЖ ДВЕРНЫХ БЛОКОВ
- ДЕМОНТАЖ ОКОННЫХ БЛОКОВ, ПОДОКОННЫХ ДОСОК И СЛИВОВ;
- ДЕМОНТАЖ КИРПИЧНЫХ ПЕРЕГОРОДОК СОГЛАСНО ПЛАНУ;
- ДЕМОНТАЖ КЕРАМИЧЕСКИХ ПОКРЫТИЙ , ДОЩАТОГО ПОКРЫТИЯ, ПОКРЫТИЯ ИЗ ЛИНОЛЕУМА;
- ДЕМОНТАЖ ОБЛИЦОВКИ СТЕН ИЗ ПЛИТКИ КЕРАМИЧЕСКОЙ ПЛИТКИ;
- ОЧИСТКА СТЕН И ПОТОЛКОВ ОТ ОСТАТКОВ СТАРОЙ КРАСКИ И ШТУКАТУРКИ;
- ДЕМОНТАЖ СЦЕНЫ АКТОВОГО ЗАЛА.

Б) ДЕМОНТАЖНЫЕ РАБОТЫ СНАРУЖИ ЗДАНИЯ:
- ДЕМОНТАЖ СТАРОЙ ОТМОСТКИ;
- ДЕМОНТАЖ КРЫЛЕЦ С ВЕРХОМ НА ОТМ.-0,800, В КОЛИЧЕСТВЕ 5 ШТ. И КОЗЫРЬКА ПО ОСИ 17;
- ДЕМОНТАЖ ОГРАЖДЕНИЙ, ПОКРЫТИЙ КРЫЛЕЦ, СТУПЕНЕК И БОКОВЫХ СТЕН КРЫЛЕЦ;
- ДЕМОНТАЖ КЕРАМИЧЕСКИХ ПОКРЫТИЙ ВХОДНЫХ ГРУПП ВГ-1 И ВГ-2;
- ДЕМОНТАЖ КРОВЛИ ИЗ АСБЕСТОЦЕМЕНТНЫХ ЛИСТОВ И ДЕМОНТАЖ ДЕРЕВЯНЫХ ЭЛЕМЕНТОВ КОНСТРУКЦИИ КРЫШИ ТЕПЛОВОГО УЗЛА БЛОКА "В";

В) ОТДЕЛОЧНЫЕ РАБОТЫ ВНУТРИ ЗДАНИЯ:
- ВОЗВЕДЕНИЕ КИРПИЧНЫХ ПЕРЕГОРОДОК СОГЛАСНО ПЛАНУ ;
- УСТАНОВКА ОКОННЫХ БЛОКОВ ИЗ ПОЛИВИНИЛХЛОРИДНЫХ ПРОФИЛЕЙ ПО ГОСТ 30674-99 С ДВУХКАМЕРНЫМ СТЕКЛОПАКЕТОМ;
- УСТАНОВКА ПОДОКОННЫХ ДОСОК ИЗ ПОЛИВИНИЛХЛОРИДНЫХ ПРОФИЛЕЙ ПО ТУ 5772-001-4816-0374-2003;
- УСТАНОВКА ВНУТРЕННИХ ДВЕРНЫХ БЛОКОВ - ДЕРЕВЯННЫХ ПО ГОСТ 475-2016, ПВХ ПО ГОСТ 30970-2014;
- УСТАНОВКА НАРУЖНЫХ ДВЕРНЫХ БЛОКОВ - ДЕРЕВЯННЫХ ПО ГОСТ 24698-81, МЕТАЛЛИЧЕСКИХ ПО ГОСТ 31173-2016;
- ШТУКАТУРКА И ОКРАСКА ДВЕРНЫХ И ОКОННЫХ ОТКОСОВ;
- ШТУКАТУРКА И ОКРАСКА СТЕН И ПОТОЛКОВ;
- ОТДЕЛКА СТЕН КЕРАМИЧЕСКОЙ ПЛИТКОЙ СОГЛАСНО ВЕДОМОСТИ ОТДЕЛКИ;
- УСТРОЙСТВО ПОКРЫТИЙ ПОЛОВ ИЗ ЛИНОЛЕУМА НА МАСТИКЕ ПО ГОСТУ 7251-2016.
- УСТРОЙСТВО ПОКРЫТИЙ ПОЛОВ ИЗ КЕРАМИЧЕСКОЙ ПЛИТКИ НА ЦЕМ. ПЕСЧАНН. РАСТВОРЕ;
- УСТРОЙСТВО ПОКРЫТИЙ ИЗ ПОЛОВЫХ ДОСОК ПО ЛАГАМ;
- УСТРОЙСТВО ПОКРЫТИЙ ИЗ БЕТОНА МАРКИ В15;
- УСТРОЙСТВО ПЛИНТУСОВ ИЗ ПВХ И КЕРАМИЧЕСКИХ ПЛИТОК;
- УСТРОЙСТВО КАБИНОК И ПЕРЕГОРОДОК В САНУЗЛАХ;
- РЕМОНТ ЛЕСТНИЧНЫХ КЛЕТОК И МАРШЕЙ, ОБЛИЦОВКА ПЛОЩАДОК КЕРАМИЧЕСКОЙ ПЛИТКОЙ;
- ПОКРАСКА ЛЕСТНИЧНЫХ МАРШЕЙ МАСЛЯНОЙ КРАСКОЙ;
- УСТРОЙСТВО СЦЕНЫ

Г) РЕМОНТ ФАСАДА ЗДАНИЯ:
- ЗАЛОЖИТЬ СИЛИКАТНЫМ КИРПИЧЕМ МЕСТА ПРИМЫКАНИЯ БЛОКОВ "Б" И "В" И ДВЕРНОЙ ПРОЕМ СОГЛАСНО ПЛАНУ;
- ВЫПОЛНИТЬ УТЕПЛЕНИЕ ФАСАДОВ МИНПЛИТОЙ ISOVER FASOTERM ТОЛЩИНОЙ 70ММ ПЛОТНОСТЬЮ 130 КГ/М^3;
- ОБЛИЦОВКА ФАСАДОВ МЕТАЛЛОСАЙДИНГОМ;
- ВЫПОЛНИТЬ УТЕПЛЕНИЕ И ОБЛИЦОВКУ МЕТАЛЛОСАЙДИНГОМ ЦОКОЛЯ;
- УСТРОЙСТВО ОТМОСТКИ ИЗ БЕТОНА В15 ТОЛЩИНОЙ 100 ММ ШИРИНОЙ 1200ММ С УКЛОНОМ 3% ОТ СТЕН ЗДАНИЯ.
- РЕМОНТ ВХОДНЫХ ГРУПП С УСТРОЙСТВОМ ПОКРЫТИЙ ЛЕСТНИЧНЫХ ПЛОЩАДОК, СТУПЕНЕК И ПАНДУСА, ПОКРАСКОЙ МЕТАЛЛИЧЕКСИХ ДЕТАЛЕЙ ОГРАЖДЕНИЯ И КОЗЫРЬКА ЭМАЛЬЮ ПФ-115;
- РЕМОНТ КРЫЛЕЦ С УСТРОЙСТВОМ ОГРАЖДЕНИЙ И КОЗЫРЬКОВ НАД ВХОДАМИ;

Д) УСТРОЙСТВО СТРОПИЛЬНОЙ КРОВЛИ:
- УСТРОЙСТВО ДЕРЕВЯННОЙ СТРОПИЛЬНОЙ СИСТЕМЫ ТЕПЛОПУНКТА (БЛОК В)
- УСТРОЙСТВО ПОКРЫТИЯ КРОВЛИ ИЗ ПРОФНАСТИЛА Н44-1000-0,7 ПО ГОСТ 24045-2016 С УСТРОЙСТВОМ ОБРЕШЕТКИ С ОГНЕЗАЩИТНОЙ ОБРАБОТКОЙ ДЕРЕВЯННЫХ КОНСТРУКЦИЙ.
- ГИДРОИЗОЛЯЦИЯ СТЫКОВ КРОВЛИ СТАЛЬЮ.

ПРОИЗВЕСТИ ЗАМЕНУ СИСТЕМЫ ВНУТРЕННЕГО ВОДОСНАБЖЕНИЯ И КАНАЛИЗАЦИИ:
(ДЕМОНТАЖ И МОНТАЖ УНИТАЗОВ СО СМЫВНЫМИ БОЧКАМИ, РАКОВИН, МОЕК, ВАНН, ПОДДОНОВ);
ПРОИЗВЕСТИ ЗАМЕНУ СИСТЕМЫ ОТОПЛЕНИЯ И ВЕНТИЛЯЦИИ;
ПРОИЗВЕСТИ ЗАМЕНУ ВНУТРЕННЕГО ЭЛЕКТРОСНАБЖЕНИЯ ШКОЛЫ;
ПРЕДУСМОТРЕТЬ ПОЖАРНУЮ СИГНАЛИЗАЦИЮ СОГЛАСНО ДЕЙСТВУЮЩИХ НОРМ И ПРАВИЛ;

5. АНТИКОРРОЗИЙНАЯ ЗАЩИТА.

СТАЛЬНЫЕ ЭЛЕМЕНТЫ ОЧИСТИТЬ ОТ РЖАЧИНЫ И ОКРАСИТЬ ЗА 2 РАЗА ЭМАЛЬЮ ПФ-115 ГОСТ 6465-76 ПО ГРУНТУ ГФ-020 ГОСТ 25129-82 В 2 СЛОЯ.
ВСЕ МЕТАЛЛИЧЕСКИЕ ЭЛЕМЕНТЫ КРЕПЛЕНИЙ, ДОЛЖНЫ БЫТЬ ПОДВЕРГНУТЫ АНТИКОРРОЗИЙНОЙ ЗАЩИТЕ, С СОБЛЮДЕНИЕМ ПУНКТА 5.16 СНИП РК 2.01-19-2004 СНИП 3.04.03-85.

6. ПРОТИВОПОЖАРНЫЕ МЕРОПРИЯТИЯ.

ВСЕ ДЕРЕВЯННЫЕ ЭЛЕМЕНТЫ ДОЛЖНЫ БЫТЬ ПРОПИТАНЫ АНТИПИРЕНОМ С ПОГЛОЩЕНИЕМ СОЛЕЙ ОТ МАССЫ КАЖДОГО ЭЛЕМЕНТА ИЛИ ОБРАБОТАНЫ ОГНЕЗАЩИТНЫМ ФОСФАТНЫМ ПОКРЫТИЕМ ОФП-9 В 2 СЛОЯ, ТОЛЩИНОЙ ПОКРЫТИЯ 0,65ММ.
ПРИ ПРОИЗВОДСТВЕ РАБОТ РУКОВОДСТВОВАТЬСЯ УКАЗАНИЯМИ СП РК 1.03-106-2012 "ОХРАНА ТРУДА И ТЕХНИКА БЕЗОПАСНОСТИ В СТРОИТЕЛЬСТВЕ".

7. КОНТРОЛЬ ВЫПОЛНЕНИЯ РАБОТ ПРОИЗВОДИТЬ ПО СП РК 5.03-107-2013 "НЕСУЩИЕ И ОГРАЖДАЮЩИЕ КОНСТРУКЦИИ".

ТЕХНИКО-ЭКОНОМИЧЕСКИЕ ПОКАЗАТЕЛИ

N n/n	НАИМЕНОВАНИЕ	ЕД. ИЗМ.	КОЛ-ВО
1	Проектная мощность школы	учащихся	1300
2	Площадь застройки (проектируемой)	м2	3000,5
3	Общая площадь здания	м2	5617,6
4	Полезная площадь здания	м2	5363,7
5	Строительный объем здания	м3	32 657,2

Взам. инв. N°

Подп. и дата

Инв. N° подл.

ИЗМ.	КОЛ.УЧ.	ЛИСТ	N°ДОК.	ПОДП.	ДАТА
РАЗРАБ.		ИПАТОВА			01.21
ПРОВЕРИЛ.		СПИРИНА			01.21
Н. КОНТР.		КДРАШЕВ			01.21
ГИП		КДРАШЕВ			01.21

013-18-АС

"КАПИТАЛЬНЫЙ РЕМОНТ ЗДАНИЯ "ШКОЛА-ГИМНАЗИЯ №19 ИМ. К. САТПАЕВА" ПО АДРЕСУ: Г. АТЫРАУ, АВАНГАРД, 2 МКР. №19А"

ШКОЛА

СТАДИЯ	ЛИСТ	ЛИСТОВ
РП	2	78

ОБЩИЕ ДАННЫЕ (ПРОДОЛЖЕНИЕ)

WESTKAROS

ВЕДОМОСТЬ РАБОЧИХ ЧЕРТЕЖЕЙ ОСНОВНОГО КОМПЛЕКТА АС (НАЧАЛО)

ЛИСТ	НАИМЕНОВАНИЕ	ПРИМЕЧАНИЕ
1	ОБЩИЕ ДАННЫЕ (НАЧАЛО)	
2	ОБЩИЕ ДАННЫЕ (ПРОДОЛЖЕНИЕ)	
3	ОБЩИЕ ДАННЫЕ (ПРОДОЛЖЕНИЕ)	
4	ОБЩИЕ ДАННЫЕ (ОКОНЧАНИЕ)	
5	ОБМЕРОЧНЫЙ ПЛАН ПЕРВОГО ЭТАЖА. БЛОК "А".	
6	ОБМЕРОЧНЫЙ ПЛАН ПЕРВОГО ЭТАЖА. БЛОК "Б".	
7	ОБМЕРОЧНЫЙ ПЛАН ПЕРВОГО ЭТАЖА. БЛОК "В".	
8	ОБМЕРОЧНЫЙ ПЛАН ВТОРОГО ЭТАЖА. БЛОК "А".	
9	ОБМЕРОЧНЫЙ ПЛАН ВТОРОГО ЭТАЖА. БЛОК "Б".	
10	ОБМЕРОЧНЫЙ ПЛАН ВТОРОГО ЭТАЖА. БЛОК "В".	
11	ОБМЕРОЧНЫЙ ПЛАН ТРЕТЬЕГО ЭТАЖА. БЛОК "Б".	
12	ОБМЕРОЧНЫЙ ПЛАН ТРЕТЬЕГО ЭТАЖА. БЛОК "В".	
13	ПЛАН ДЕМОНТАЖНЫХ РАБОТ ПЕРВОГО ЭТАЖА. БЛОК "А".	
14	ПЛАН ДЕМОНТАЖНЫХ РАБОТ ПЕРВОГО ЭТАЖА. БЛОК "Б".	
15	ПЛАН ДЕМОНТАЖНЫХ РАБОТ ПЕРВОГО ЭТАЖА. БЛОК "В".	
16	ПЛАН ДЕМОНТАЖНЫХ РАБОТ ВТОРОГО ЭТАЖА. БЛОК "А".	
17	ПЛАН ДЕМОНТАЖНЫХ РАБОТ ВТОРОГО ЭТАЖА. БЛОК "Б".	
18	ПЛАН ДЕМОНТАЖНЫХ РАБОТ ВТОРОГО ЭТАЖА. БЛОК "В".	
19	ПЛАН ДЕМОНТАЖНЫХ РАБОТ ТРЕТЬЕГО ЭТАЖА. БЛОК "Б".	
20	ПЛАН ДЕМОНТАЖНЫХ РАБОТ ТРЕТЬЕГО ЭТАЖА. БЛОК "В".	
21	ВЕДОМОСТИ ДЕМОНТИРУЕМЫХ ОКОННЫХ БЛОКОВ И ПОДОКОННЫХ СЛИВОВ	
22	ВЕДОМОСТИ ДЕМОНТИРУЕМЫХ ДВЕРНЫХ БЛОКОВ И ПОДОКОННЫХ ДОСОК	
23	ВЕДОМОСТИ ДЕМОНТАЖА ОТДЕЛКИ ПОМЕЩЕНИЙ 1, 2 ЭТАЖЕЙ	
24	ВЕДОМОСТИ ДЕМОНТАЖА ОТДЕЛКИ ПОМЕЩЕНИЙ 3 ЭТАЖА	
25	ВЕДОМОСТЬ ДЕМОНТАЖА ПОЛОВ 1 ЭТАЖА	
26	ВЕДОМОСТЬ ДЕМОНТАЖА ПОЛОВ 2 ЭТАЖА	
27	ВЕДОМОСТЬ ДЕМОНТАЖА ПОЛОВ 3 ЭТАЖА	

ВЕДОМОСТЬ РАБОЧИХ ЧЕРТЕЖЕЙ ОСНОВНОГО КОМПЛЕКТА АС (ПРОДОЛЖЕНИЕ)

ЛИСТ	НАИМЕНОВАНИЕ	ПРИМЕЧАНИЕ
28	КЛАДОЧНЫЙ ПЛАН ПЕРВОГО ЭТАЖА. БЛОК "А".	
29	КЛАДОЧНЫЙ ПЛАН ПЕРВОГО ЭТАЖА. БЛОК "Б".	
30	КЛАДОЧНЫЙ ПЛАН ПЕРВОГО ЭТАЖА. БЛОК "В".	
31	КЛАДОЧНЫЙ ПЛАН ВТОРОГО ЭТАЖА. БЛОК "А".	
32	КЛАДОЧНЫЙ ПЛАН ВТОРОГО ЭТАЖА. БЛОК "Б".	
33	КЛАДОЧНЫЙ ПЛАН ВТОРОГО ЭТАЖА. БЛОК "В".	
34	КЛАДОЧНЫЙ ПЛАН ТРЕТЬЕГО ЭТАЖА. БЛОК "Б".	
35	КЛАДОЧНЫЙ ПЛАН ТРЕТЬЕГО ЭТАЖА. БЛОК "В".	
36	ВЕДОМОСТИ ЭЛЕМЕНТОВ ЗАПОЛНЕНИЯ ОКОННЫХ ПРОЕМОВ	
37	ВЕДОМОСТИ ЭЛЕМЕНТОВ ЗАПОЛНЕНИЯ ОКОННЫХ И ДВЕРНЫХ ПРОЕМОВ	
38	ЭСКИЗЫ ОКОННЫХ БЛОКОВ.	
39	ЭСКИЗЫ ОКОННЫХ И ДВЕРНЫХ БЛОКОВ.	
40	ЭКСПЛИКАЦИЯ ПОЛОВ 1 ЭТАЖА.	
41	ЭКСПЛИКАЦИЯ ПОЛОВ 1 ЭТАЖА.	
42	ЭКСПЛИКАЦИЯ ПОЛОВ 2 ЭТАЖА.	
43	ЭКСПЛИКАЦИЯ ПОЛОВ 3 ЭТАЖА.	
44	ВЕДОМОСТИ ОТДЕЛКИ ПОМЕЩЕНИЙ 1, 2, 3 ЭТАЖЕЙ.	
45	РЕШЕТКА НА ОКНА ОК-14	
46	РЕШЕТКА НА ОКНА ОК-13	
47	ФАСАД В ОСЯХ 2-11. (СУЩЕСТВУЮЩИЙ)	
48	ФАСАД В ОСЯХ 11-2. (СУЩЕСТВУЮЩИЙ)	
49	ФАСАД В ОСЯХ А-Н. (СУЩЕСТВУЮЩИЙ)	
50	ФАСАД В ОСЯХ 1-21. (СУЩЕСТВУЮЩИЙ)	
51	ФАСАД В ОСЯХ 21-1. (СУЩЕСТВУЮЩИЙ)	
52	ФАСАД В ОСЯХ Н-А. (СУЩЕСТВУЮЩИЙ)	

Взам. инв. N°

Подп. и дата

Инв. N° подл.

ИЗМ.	КОЛ.УЧ.	ЛИСТ	N°ДОК.	ПОДП.	ДАТА
РАЗРАБ.		ИПАТОВА			01.21
ПРОВЕРИЛ.		СПИРИНА			01.21
Н. КОНТР.		КДРАШЕВ			01.21
ГИП		КДРАШЕВ			01.21

013-18-АС

"КАПИТАЛЬНЫЙ РЕМОНТ ЗДАНИЯ "ШКОЛА-ГИМНАЗИЯ №19 ИМ. К. САТПАЕВА" ПО АДРЕСУ: Г. АТЫРАУ, АВАНГАРД, 2 МКР. №19А"

ШКОЛА

СТАДИЯ	ЛИСТ	ЛИСТОВ
РП	3	78

ОБЩИЕ ДАННЫЕ (ПРОДОЛЖЕНИЕ)

WESTKAROS

ВЕДОМОСТЬ РАБОЧИХ ЧЕРТЕЖЕЙ ОСНОВНОГО КОМПЛЕКТА АС (ПРОДОЛЖЕНИЕ)

ЛИСТ	НАИМЕНОВАНИЕ	ПРИМЕЧАНИЕ
53	ФАСАД В ОСЯХ 2–11. (ПРОЕКТИРУЕМЫЙ)	
54	ФАСАД В ОСЯХ 11–2. (ПРОЕКТИРУЕМЫЙ)	
55	ФАСАД В ОСЯХ А–Н. (ПРОЕКТИРУЕМЫЙ)	
56	ФАСАД В ОСЯХ 1–21. (ПРОЕКТИРУЕМЫЙ)	
57	ФАСАД В ОСЯХ 21–1. (ПРОЕКТИРУЕМЫЙ)	
58	ФАСАД В ОСЯХ Н–А. (ПРОЕКТИРУЕМЫЙ)	
59	ВХОДНЫЕ ГРУППЫ ВГ–1 И ВГ–2	
60	КРЫЛЬЦО КР–1. КОЗЫРЕК К–2.	
61	КРЫЛЬЦО КР–2. КОЗЫРЕК К–2.	
62	КРЫЛЬЦО КР–3. КОЗЫРЕК К–2.	
63	КРЫЛЬЦО КР–4. КОЗЫРЕК К–3.	
64	КРЫЛЬЦО КР–5. КОЗЫРЕК К–4.	
65	ПЛАН КРОВЛИ ТЕПЛОВОГО УЗЛА. ПЛАН СТРОПИЛ. РАЗРЕЗЫ. УЗЛЫ. СПЕЦИФИКАЦИЯ ЭЛЕМЕНТОВ КРЫШИ.	
66	ПЛАН СЦЕНЫ. РАЗРЕЗЫ А–А, Б–Б, В–В. СПЕЦИФИКАЦИЯ ЭЛЕМЕНТОВ СЦЕНЫ.	
67	РАМЫ Р–1, Р–2. СТОЙКА СТ1. СПЕЦИФИКАЦИЯ МАТЕРИАЛОВ.	
68	УСТРОЙСТВО ТУАЛЕТНЫХ КАБИНОК КТ–1	
69	ДВЕРЬ ТУАЛЕТНОЙ КАБИНКИ. ПЕРЕГОРОДКА ТУАЛЕТНОЙ КАБИНКИ. ОПОРА ПЕРЕГОРОДКИ.	
70	САН.УЗЕЛ ДЛЯ ИНВАЛИДА НА КРЕСЛЕ–КОЛЯСКЕ. ПОРУЧЕНЬ 1, ПОРУЧЕНЬ 2.	
71	ПЛАН ЧЕРДАКА. БЛОК А. М1:50.	
72	ПЛАН ЧЕРДАКА. БЛОК Б. М1:50.	
73	ПЛАН ЧЕРДАКА. БЛОК В. М1:50.	
74	БЛОК А. РАЗРЕЗ 1–1. БЛОК Б. РАЗРЕЗ 2–2.	
75	БЛОК В. РАЗРЕЗ 3–3	
76	ПЕРЕМЫЧКА ПР–4, ПР–5, ПР–6	
77	РАДИАТОРНАЯ РЕШЕТКА Р–1	
78	РАДИАТОРНАЯ РЕШЕТКА Р–2	
78.1	ПЛАН КРОВЛИ. БЛОК А. ЗОНТЫ ВЕНТШАХТ ЗШ–1, ЗШ–2.	
78.2	ПЛАН КРОВЛИ. БЛОК Б.	
78.3	ПЛАН КРОВЛИ. БЛОК В.	

Взам. инв. N°

Подп. и дата

Инв. N° подл.

ИЗМ.	КОЛ.УЧ.	ЛИСТ	N°ДОК.	ПОДП.	ДАТА
РАЗРАБ.		ИПАТОВА			01.21
ПРОВЕРИЛ.		СПИРИНА			01.21
Н. КОНТР.		КДРАШЕВ			01.21
ГИП		КДРАШЕВ			01.21

013–18–АС

"КАПИТАЛЬНЫЙ РЕМОНТ ЗДАНИЯ "ШКОЛА–ГИМНАЗИЯ №19 ИМ. К. САТПАЕВА" ПО АДРЕСУ: Г. АТЫРАУ, АВАНГАРД, 2 МКР. №19А"

ШКОЛА

СТАДИЯ	ЛИСТ	ЛИСТОВ
РП	4	78

ОБЩИЕ ДАННЫЕ (ОКОНЧАНИЕ)

WESTKAROS

БЛОК А

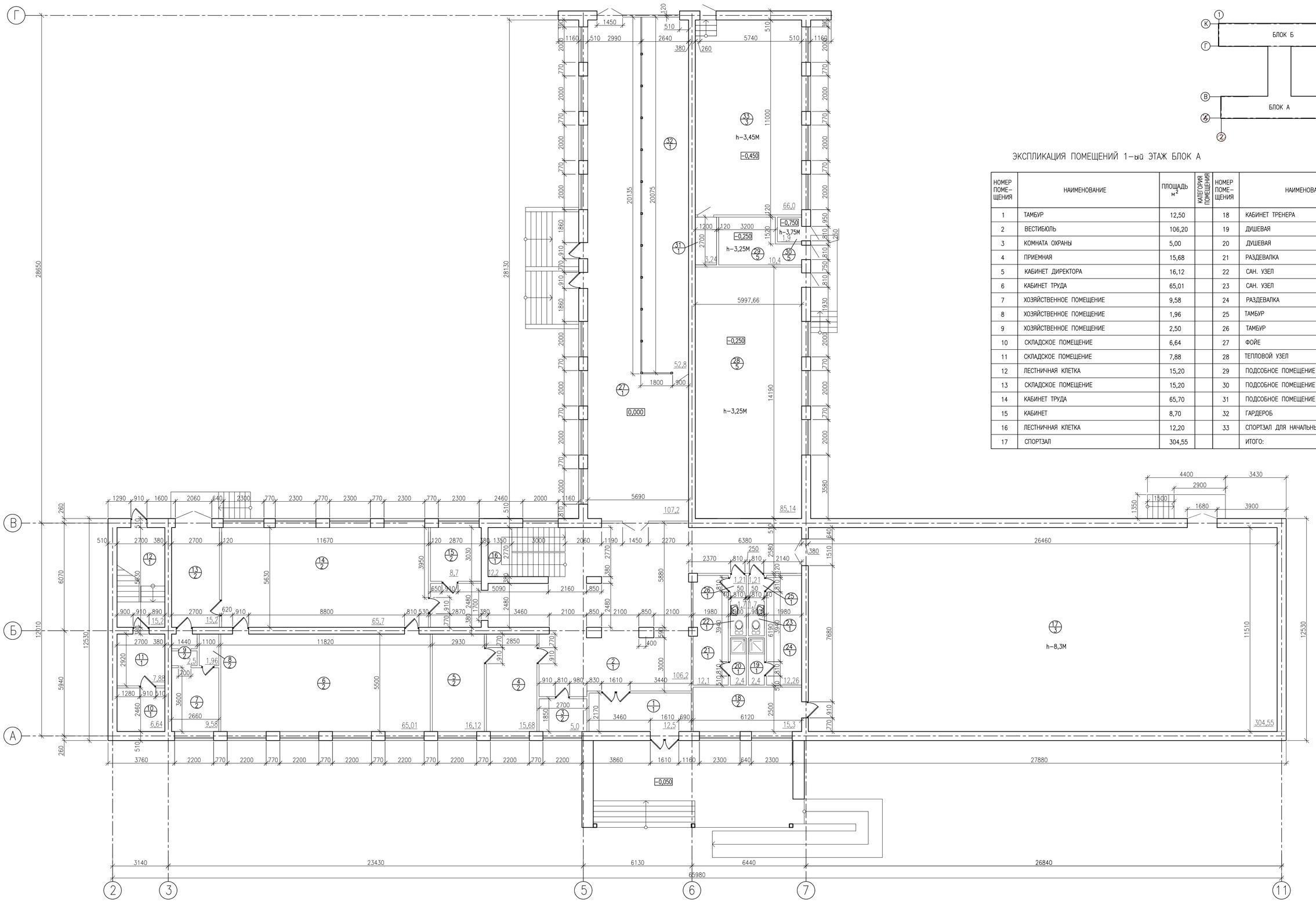

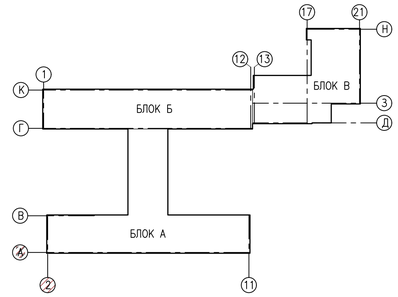

ЭКСПЛИКАЦИЯ ПОМЕЩЕНИЙ 1-ый ЭТАЖ БЛОК А

НОМЕР ПОМЕ-ЩЕНИЯ	НАИМЕНОВАНИЕ	ПЛОЩАДЬ $м^2$	КАТЕГОРИЯ ПОМЕЩЕНИЯ	НОМЕР ПОМЕ-ЩЕНИЯ	НАИМЕНОВАНИЕ	ПЛОЩАДЬ $м^2$	КАТЕГОРИЯ ПОМЕЩЕНИЯ
1	ТАМБУР	12,50		18	КАБИНЕТ ТРЕНЕРА	15,30	
2	ВЕСТИБЮЛЬ	106,20		19	ДУШЕВАЯ	2,40	
3	КОМНАТА ОХРАНЫ	5,00		20	ДУШЕВАЯ	2,40	
4	ПРИЕМНАЯ	15,68		21	РАЗДЕВАЛКА	12,10	
5	КАБИНЕТ ДИРЕКТОРА	16,12		22	САН. УЗЕЛ	1,76	
6	КАБИНЕТ ТРУДА	65,01		23	САН. УЗЕЛ	1,76	
7	ХОЗЯЙСТВЕННОЕ ПОМЕЩЕНИЕ	9,58		24	РАЗДЕВАЛКА	12,26	
8	ХОЗЯЙСТВЕННОЕ ПОМЕЩЕНИЕ	1,96		25	ТАМБУР	1,21	
9	ХОЗЯЙСТВЕННОЕ ПОМЕЩЕНИЕ	2,50		26	ТАМБУР	1,21	
10	СКЛАДСКОЕ ПОМЕЩЕНИЕ	6,64		27	ФОЙЕ	107,20	
11	СКЛАДСКОЕ ПОМЕЩЕНИЕ	7,88		28	ТЕПЛОВОЙ УЗЕЛ	85,14	
12	ЛЕСТНИЧНАЯ КЛЕТКА	15,20		29	ПОДСОБНОЕ ПОМЕЩЕНИЕ	10,40	
13	СКЛАДСКОЕ ПОМЕЩЕНИЕ	15,20		30	ПОДСОБНОЕ ПОМЕЩЕНИЕ	1,90	
14	КАБИНЕТ ТРУДА	65,70		31	ПОДСОБНОЕ ПОМЕЩЕНИЕ	3,24	
15	КАБИНЕТ	8,70		32	ГАРДЕРОБ	54.28	
16	ЛЕСТНИЧНАЯ КЛЕТКА	12,20		33	СПОРТЗАЛ ДЛЯ НАЧАЛЬНЫХ КЛАССОВ	66,00	
17	СПОРТЗАЛ	304,55			ИТОГО:	1047,65	

ИЗМ.	КОЛ.УЧ.	ЛИСТ	N°ДОК.	ПОДП.	ДАТА
РАЗРАБ.		ИПАТОВА			01.21
ПРОВЕРИЛ.		СПИРИНА			01.21
Н. КОНТР.		КДРАШЕВ			01.21
ГИП		КДРАШЕВ			01.21

013-18-АС

"КАПИТАЛЬНЫЙ РЕМОНТ ЗДАНИЯ "ШКОЛА-ГИМНАЗИЯ №19 ИМ. К. САТПАЕВА" ПО АДРЕСУ: Г. АТЫРАУ, АВАНГАРД, 2 МКР. №19А"

ШКОЛА

СТАДИЯ	ЛИСТ	ЛИСТОВ
РП	5	78

ОБМЕРОЧНЫЙ ПЛАН ПЕРВОГО ЭТАЖА БЛОК "А"

WESTKAROS

Взам. инв. N° | Подп. и дата | Инв. N° подл.

БЛОК Б

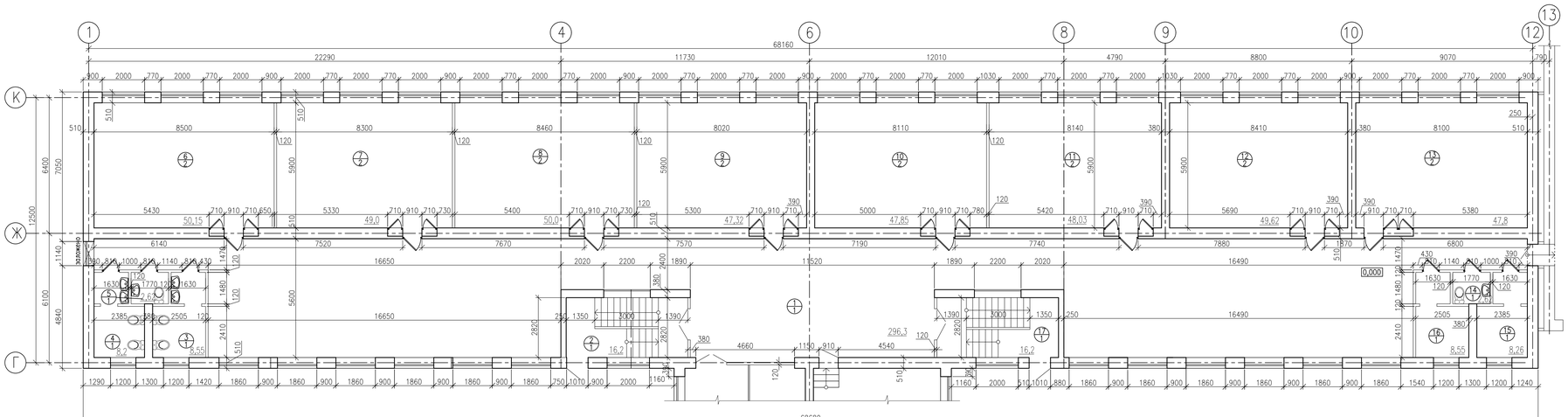

ЭКСПЛИКАЦИЯ ПОМЕЩЕНИЙ 1-ый ЭТАЖ БЛОК Б

НОМЕР ПОМЕ-ЩЕНИЯ	НАИМЕНОВАНИЕ	ПЛОЩАДЬ м^2	КАТЕГОРИЯ ПОМЕЩЕНИЙ
1	ФОЙЕ	296,3	
2	ЛЕСТНИЧНАЯ КЛЕТКА	16,20	
3	САН. УЗЕЛ	8,55	
4	САН. УЗЕЛ	8,26	
5	САН. УЗЕЛ ПЕРСОНАЛА	2,62	
6	КЛАСС	50,15	
7	КЛАСС	49,00	
8	КЛАСС	50,00	
9	КЛАСС	47,32	
10	КЛАСС	47,85	
11	КЛАСС	48,03	
12	КЛАСС	49,62	
13	КЛАСС	47,80	
14	САН. УЗЕЛ ДЛЯ ПЕРСОНАЛА	2,62	
15	КЛАСС	8,26	
16	КЛАСС	8,55	
17	ЛЕСТНИЧНАЯ КЛЕТКА	16,20	
	ИТОГО:	757,17	

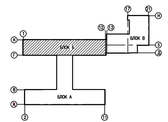

ИНВ. № ПОДЛ.	ПОДП. И ДАТА	ВЗАМ. ИНВ. №

ИЗМ.	КОЛ.УЧ.	ЛИСТ	№ДОК.	ПОДП.	ДАТА
РАЗРАБ.		ИПАТОВА			01.21
ПРОВЕРИЛ.		СПИРИНА			01.21
Н. КОНТР.		КДРАШЕВ			01.21
ГИП		КДРАШЕВ			01.21

013-18-АС

"КАПИТАЛЬНЫЙ РЕМОНТ ЗДАНИЯ "ШКОЛА-ГИМНАЗИЯ №19 ИМ. К. САТПАЕВА" ПО АДРЕСУ: Г. АТЫРАУ, АВАНГАРД, 2 МКР. №19А"

ШКОЛА

СТАДИЯ	ЛИСТ	ЛИСТОВ
РП	6	78

ОБМЕРОЧНЫЙ ПЛАН ПЕРВОГО ЭТАЖА БЛОК "Б"

WESTKAROS

БЛОК В

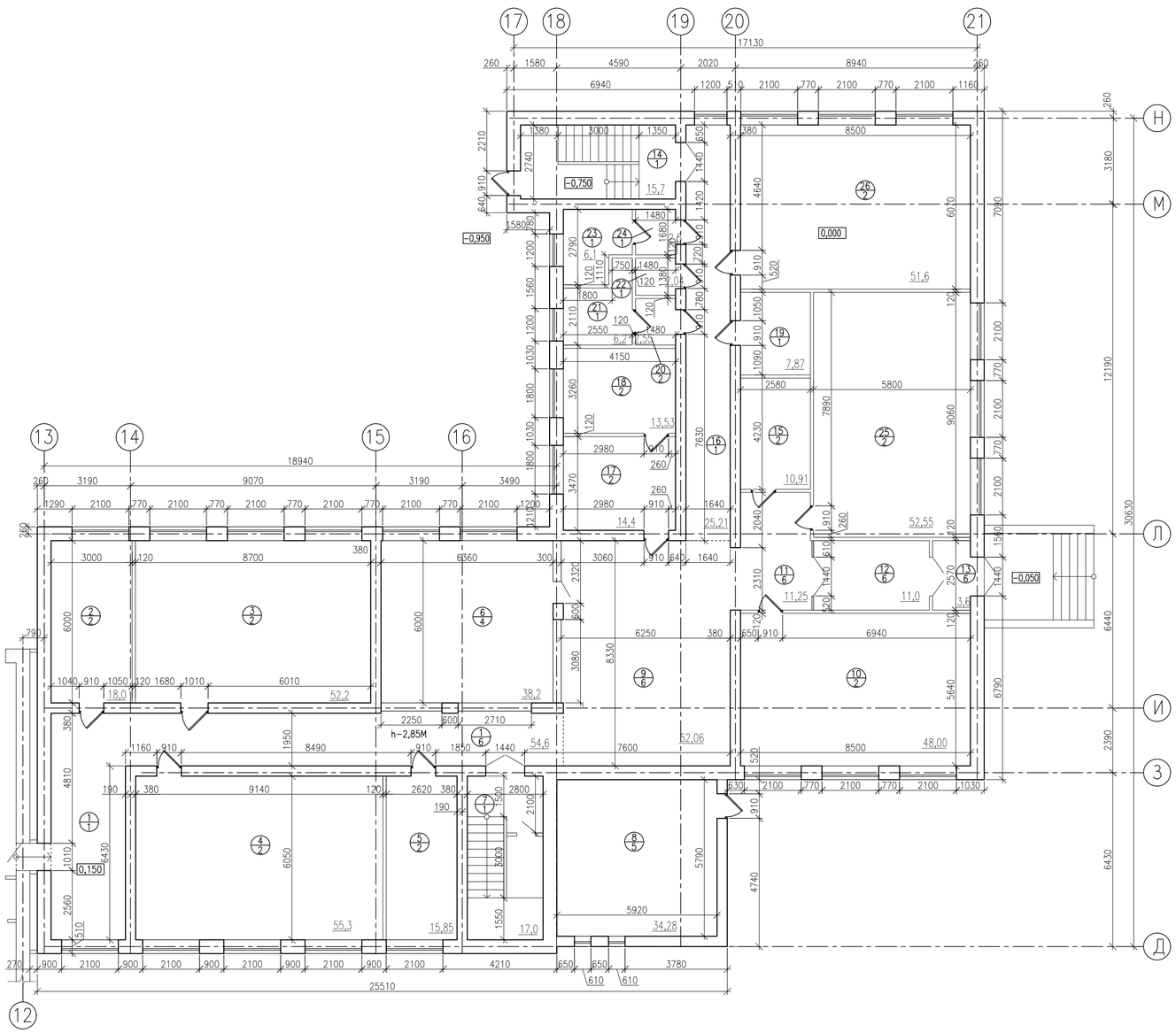

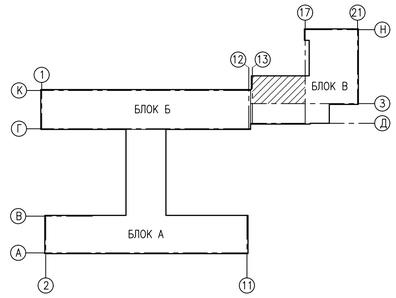

ЭКСПЛИКАЦИЯ ПОМЕЩЕНИЙ 1-ый ЭТАЖ БЛОК В

НОМЕР ПОМЕ-ЩЕНИЯ	НАИМЕНОВАНИЕ	ПЛОЩАДЬ $м^2$	КАТЕГОРИЯ ПОМЕЩЕНИЯ
1	КОРИДОР	54,60	
2	КАБИНЕТ ПСИХОЛОГА	18,00	
3	КЛАСС	52,20	
4	КЛАСС	55,30	
5	КАБИНЕТ	15,85	
6	ГАРДЕРОБ	38,16	
7	ЛЕСТНИЧНАЯ КЛЕТКА	17,00	
8	ТЕПЛОВОЙ УЗЕЛ	34,28	
9	ФОЙЕ	52,06	
10	КЛАСС	48,00	
11	КОРИДОР	11,25	
12	КОРИДОР	11,00	
13	ТАМБУР	3,60	
14	ЛЕСТНИЧНАЯ КЛЕТКА	15,70	
15	ЭЛЕКТРОЩИТОВАЯ	10,91	
16	КОРИДОР	25,21	
17	МЕД. ПУНКТ	14,40	
18	МЕД. ПУНКТ	13,53	
19	СКЛАДСКОЕ ПОМЕЩЕНИЕ	7,87	
20	УМЫВАЛЬНИК	2,55	
21	САН. УЗЕЛ	6,20	
22	САН. УЗЕЛ ДЛЯ ПЕРСОНАЛА	2,04	
23	САН. УЗЕЛ	6,10	
24	УМЫВАЛЬНИК	2,50	
25	КЛАСС	52,55	
26	КЛАСС	51,60	
	ИТОГО:	622,31	

Взам. инв. №

Подп. и дата

Инв. № подл.

ИЗМ.	КОЛ.УЧ.	ЛИСТ	N°ДОК.	ПОДП.	ДАТА
РАЗРАБ.		ИПАТОВА			01.21
ПРОВЕРИЛ.		СПИРИНА			01.21
Н. КОНТР.		КДРАШЕВ			01.21
ГИП		КДРАШЕВ			01.21

013-18-АС

"КАПИТАЛЬНЫЙ РЕМОНТ ЗДАНИЯ "ШКОЛА-ГИМНАЗИЯ №19 ИМ. К. САТПАЕВА" ПО АДРЕСУ: Г. АТЫРАУ, АВАНГАРД, 2 МКР. №19А"

ШКОЛА

СТАДИЯ	ЛИСТ	ЛИСТОВ
РП	7	78

ОБМЕРОЧНЫЙ ПЛАН ПЕРВОГО ЭТАЖА БЛОК "В"

WESTKAROS

БЛОК А

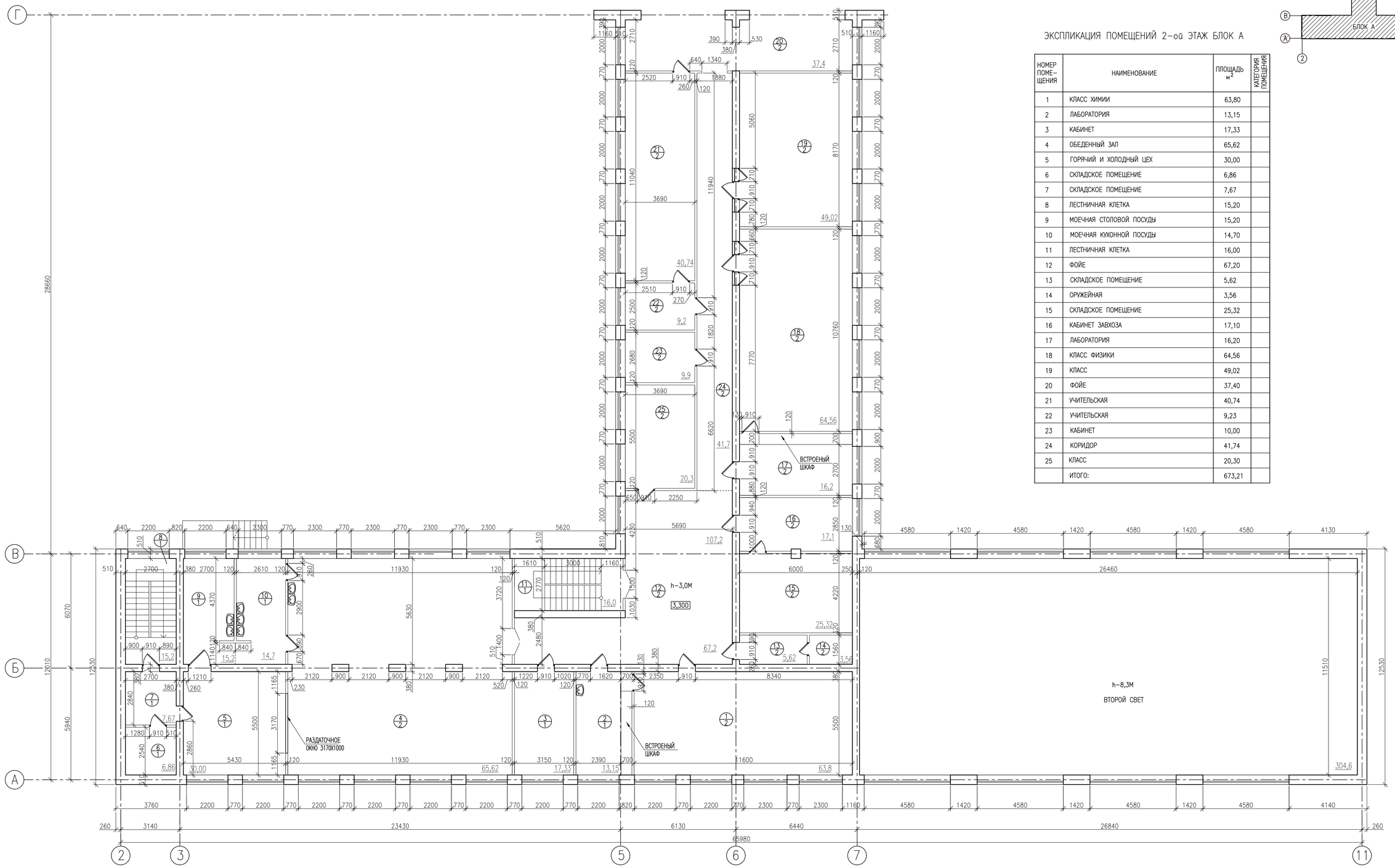

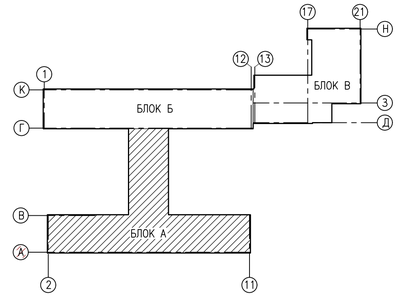

ЭКСПЛИКАЦИЯ ПОМЕЩЕНИЙ 2-ой ЭТАЖ БЛОК А

НОМЕР ПОМЕ-ЩЕНИЯ	НАИМЕНОВАНИЕ	ПЛОЩАДЬ м²	КАТЕГОРИЯ ПОМЕЩЕНИЯ
1	КЛАСС ХИМИИ	63,80	
2	ЛАБОРАТОРИЯ	13,15	
3	КАБИНЕТ	17,33	
4	ОБЕДЕННЫЙ ЗАЛ	65,62	
5	ГОРЯЧИЙ И ХОЛОДНЫЙ ЦЕХ	30,00	
6	СКЛАДСКОЕ ПОМЕЩЕНИЕ	6,86	
7	СКЛАДСКОЕ ПОМЕЩЕНИЕ	7,67	
8	ЛЕСТНИЧНАЯ КЛЕТКА	15,20	
9	МОЕЧНАЯ СТОЛОВОЙ ПОСУДЫ	15,20	
10	МОЕЧНАЯ КУХОННОЙ ПОСУДЫ	14,70	
11	ЛЕСТНИЧНАЯ КЛЕТКА	16,00	
12	ФОЙЕ	67,20	
13	СКЛАДСКОЕ ПОМЕЩЕНИЕ	5,62	
14	ОРУЖЕЙНАЯ	3,56	
15	СКЛАДСКОЕ ПОМЕЩЕНИЕ	25,32	
16	КАБИНЕТ ЗАВХОЗА	17,10	
17	ЛАБОРАТОРИЯ	16,20	
18	КЛАСС ФИЗИКИ	64,56	
19	КЛАСС	49,02	
20	ФОЙЕ	37,40	
21	УЧИТЕЛЬСКАЯ	40,74	
22	УЧИТЕЛЬСКАЯ	9,23	
23	КАБИНЕТ	10,00	
24	КОРИДОР	41,74	
25	КЛАСС	20,30	
	ИТОГО:	673,21	

ИЗМ.	КОЛ.УЧ.	ЛИСТ	N°ДОК.	ПОДП.	ДАТА
РАЗРАБ.		ИПАТОВА			01.21
ПРОВЕРИЛ.		СПИРИНА			01.21
Н. КОНТР.		КДРАШЕВ			01.21
ГИП		КДРАШЕВ			01.21

013-18-АС

"КАПИТАЛЬНЫЙ РЕМОНТ ЗДАНИЯ "ШКОЛА-ГИМНАЗИЯ №19 ИМ. К. САТПАЕВА" ПО АДРЕСУ: Г. АТЫРАУ, АВАНГАРД, 2 МКР. №19А"

ШКОЛА

СТАДИЯ	ЛИСТ	ЛИСТОВ
РП	8	78

ОБМЕРОЧНЫЙ ПЛАН ВТОРОГО ЭТАЖА БЛОК "А"

WESTKAROS

Взам. инв. №

Подп. и дата

Инв. № подл.

БЛОК Б

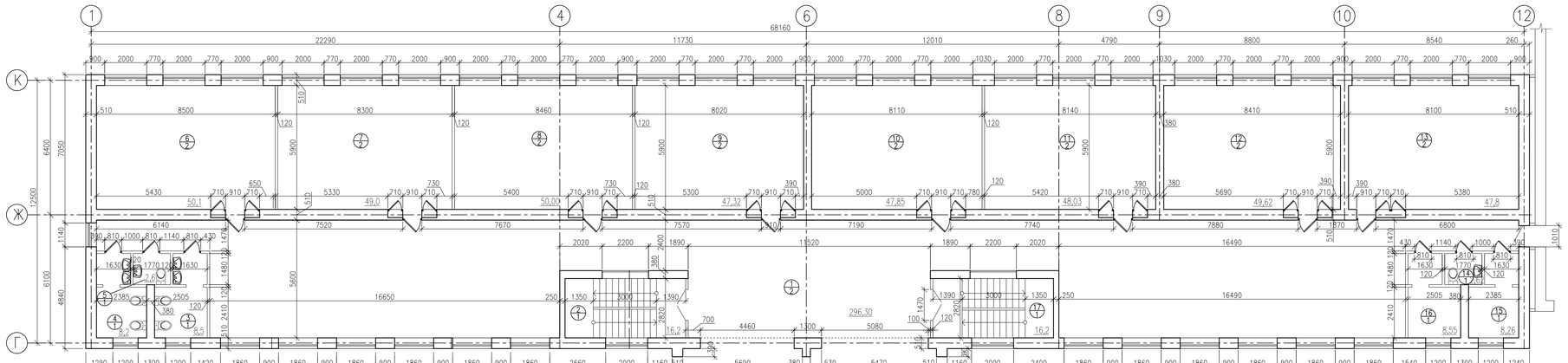

ЭКСПЛИКАЦИЯ ПОМЕЩЕНИЙ 2-ой ЭТАЖ БЛОК Б

НОМЕР ПОМЕ-ЩЕНИЯ	НАИМЕНОВАНИЕ	ПЛОЩАДЬ $м^2$	КАТЕГОРИЯ ПОМЕЩЕНИЯ
1	ФОЙЕ	296,30	
2	ЛЕСТНИЧНАЯ КЛЕТКА	16,20	
3	САН. УЗЕЛ	8,55	
4	САН. УЗЕЛ	8,26	
5	САН. УЗЕЛ ПЕРСОНАЛА	2,62	
6	КЛАСС	50,15	
7	КЛАСС	49,00	
8	КЛАСС	50,00	
9	КЛАСС	47,32	
10	КЛАСС	47,85	
11	КЛАСС	48,03	
12	КЛАСС	49,62	
13	КЛАСС	47,80	
14	САН. УЗЕЛ ДЛЯ ПЕРСОНАЛА	2,62	
15	КЛАСС	8,26	
16	КЛАСС	8,55	
17	ЛЕСТНИЧНАЯ КЛЕТКА	16,20	
	ИТОГО:	757,2	

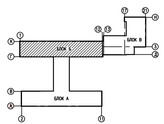

ИЗМ.	КОЛ.УЧ.	ЛИСТ	№ДОК.	ПОДП.	ДАТА
РАЗРАБ.		ИПАТОВА			01.21
ПРОВЕРИЛ.		СПИРИНА			01.21
Н. КОНТР.		КДРАШЕВ			01.21
ГИП		КДРАШЕВ			01.21

013-18-АС

"КАПИТАЛЬНЫЙ РЕМОНТ ЗДАНИЯ "ШКОЛА-ГИМНАЗИЯ №19 ИМ. К. САТПАЕВА" ПО АДРЕСУ: Г. АТЫРАУ, АВАНГАРД, 2 МКР. №19А"

ШКОЛА

СТАДИЯ	ЛИСТ	ЛИСТОВ
РП	9	78

ОБМЕРОЧНЫЙ ПЛАН ВТОРОГО ЭТАЖА БЛОК "Б"

WESTKAROS

ИНВ. № ПОДЛ. | ПОДП. И ДАТА | ВЗАМ. ИНВ. №

БЛОК В

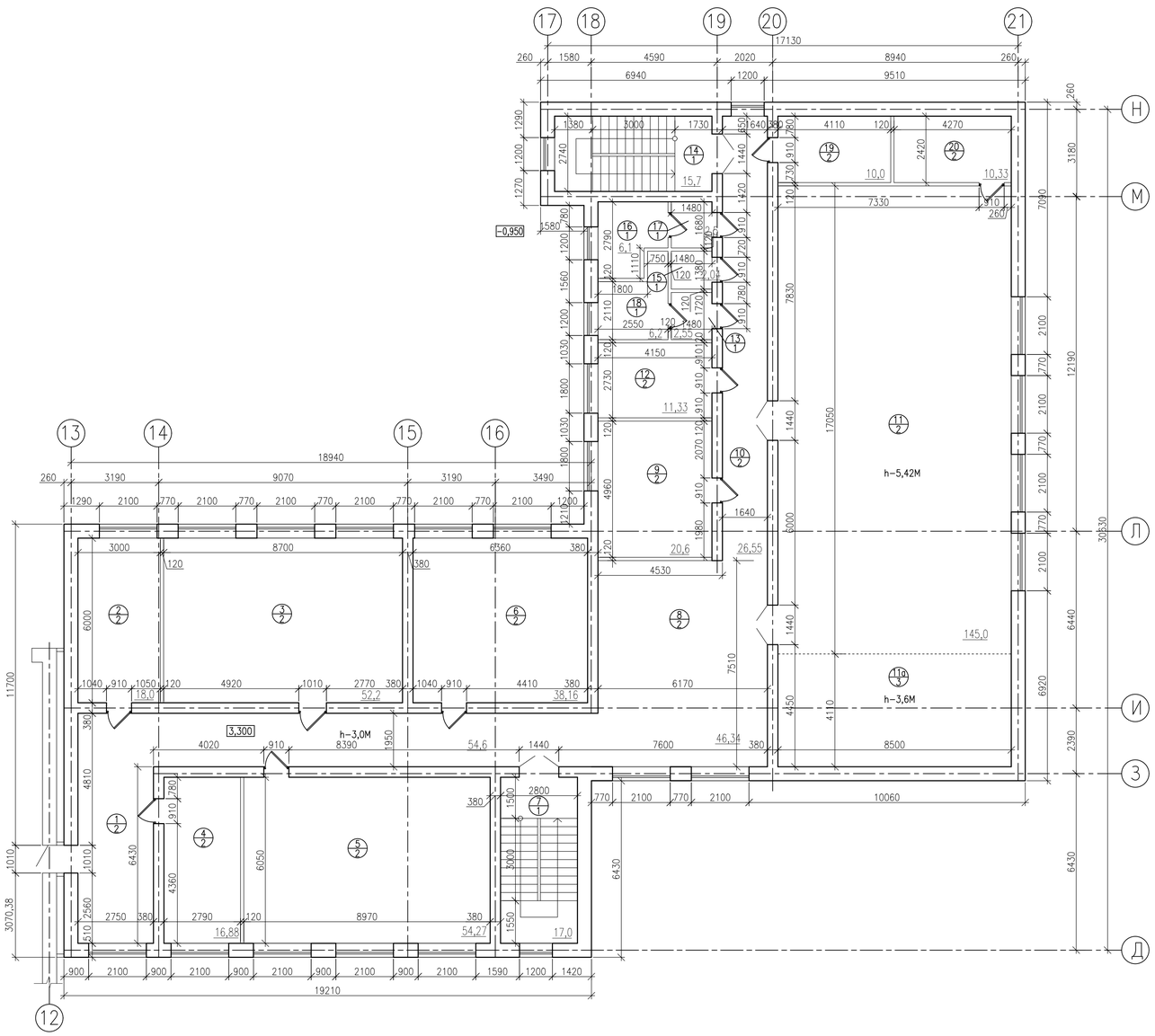

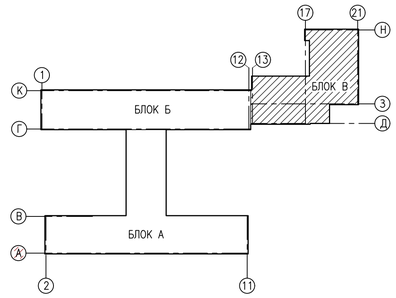

ЭКСПЛИКАЦИЯ ПОМЕЩЕНИЙ 2-ой ЭТАЖ БЛОК В

НОМЕР ПОМЕ-ЩЕНИЯ	НАИМЕНОВАНИЕ	ПЛОЩАДЬ $м^2$	КАТЕГОРИЯ ПОМЕЩЕНИЯ
1	КОРИДОР	54,60	
2	КАБИНЕТ	18,00	
3	КЛАСС	52,20	
4	КАБИНЕТ	16,88	
5	КЛАСС	54,27	
6	КЛАСС	38,16	
7	ЛЕСТНИЧНАЯ КЛЕТКА	17,00	
8	ФОЙЕ	46,34	
9	КЛАСС	20,58	
10	КОРИДОР	26,55	
11	АКТОВЫЙ ЗАЛ	145,00	
11а	СЦЕНА	35,00	
12	КАБИНЕТ	11,33	
13	УМЫВАЛЬНИК	2,55	
14	ЛЕСТНИЧНАЯ КЛЕТКА	15,70	
15	САН. УЗЕЛ ДЛЯ ПЕРСОНАЛА	2,04	
16	САН. УЗЕЛ	6,10	
17	УМЫВАЛЬНИК	2,50	
18	САН. УЗЕЛ	6,20	
19	СКЛАДСКОЕ ПОМЕЩЕНИЕ	10,00	
20	СКЛАДСКОЕ ПОМЕЩЕНИЕ	10,33	
	ИТОГО:	591,06	

ИЗМ.	КОЛ.УЧ.	ЛИСТ	N°ДОК.	ПОДП.	ДАТА
РАЗРАБ.		ИПАТОВА			01.21
ПРОВЕРИЛ.		СПИРИНА			01.21
Н. КОНТР.		КДРАШЕВ			01.21
ГИП		КДРАШЕВ			01.21

013-18-АС

"КАПИТАЛЬНЫЙ РЕМОНТ ЗДАНИЯ "ШКОЛА-ГИМНАЗИЯ №19 ИМ. К. САТПАЕВА" ПО АДРЕСУ: Г. АТЫРАУ, АВАНГАРД, 2 МКР. №19А"

ШКОЛА

СТАДИЯ	ЛИСТ	ЛИСТОВ
РП	10	78

ОБМЕРОЧНЫЙ ПЛАН ВТОРОГО ЭТАЖА БЛОК "В"

WESTKAROS

Взам. инв. №

Подп. и дата

Инв. № подл.

БЛОК Б

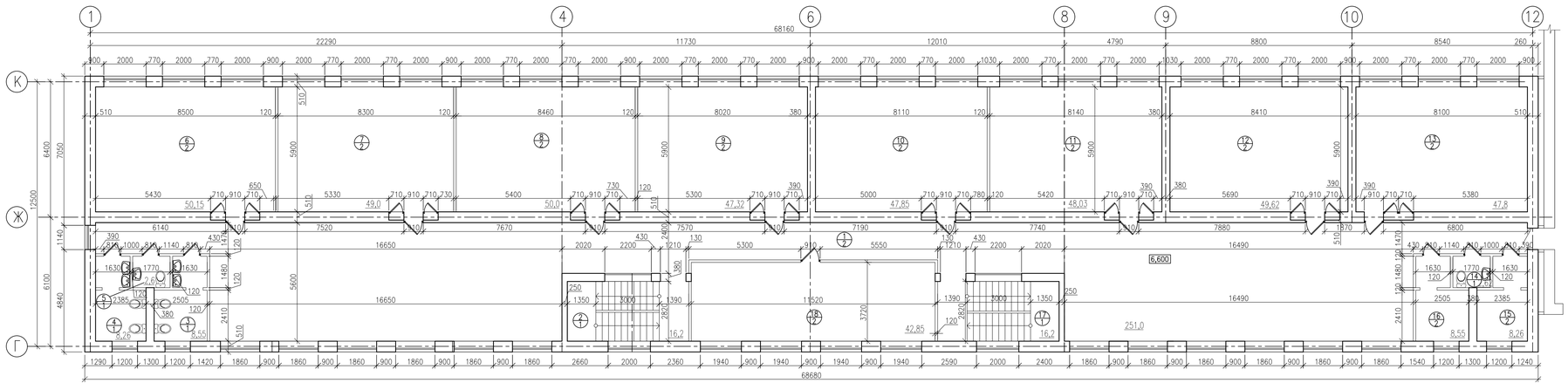

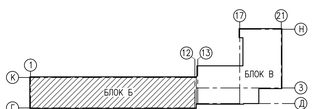

ЭКСПЛИКАЦИЯ ПОМЕЩЕНИЙ 3-ий ЭТАЖ БЛОК Б

НОМЕР ПОМЕ-ЩЕНИЯ	НАИМЕНОВАНИЕ	ПЛОЩАДЬ м²	КАТЕГОРИЯ ПОМЕЩЕНИЯ
1	ФОЙЕ	251,00	
2	ЛЕСТНИЧНАЯ КЛЕТКА	16,20	
3	САН. УЗЕЛ	8,55	
4	САН. УЗЕЛ	8,26	
5	САН. УЗЕЛ ПЕРСОНАЛА	2,62	
6	КЛАСС	50,15	
7	КЛАСС	49,00	
8	КЛАСС	50,00	
9	КЛАСС	47,32	
10	КЛАСС	47,85	
11	КЛАСС	48,03	
12	КЛАСС	49,62	
13	КЛАСС	47,80	
14	САН. УЗЕЛ ДЛЯ ПЕРСОНАЛА	2,62	
15	КЛАСС	8,26	
16	КЛАСС	8,55	
17	ЛЕСТНИЧНАЯ КЛЕТКА	16,20	
18	КЛАСС	42,85	
	ИТОГО:	755,0	

ИЗМ.	КОЛ.УЧ.	ЛИСТ	№ДОК.	ПОДП.	ДАТА
РАЗРАБ.		ИПАТОВА			01.21
ПРОВЕРИЛ.		СПИРИНА			01.21
Н. КОНТР.		КДРАШЕВ			01.21
ГИП		КДРАШЕВ			01.21

013-18-АС

"КАПИТАЛЬНЫЙ РЕМОНТ ЗДАНИЯ "ШКОЛА-ГИМНАЗИЯ №19 ИМ. К. САТПАЕВА" ПО АДРЕСУ: Г. АТЫРАУ, АВАНГАРД, 2 МКР. №19А"

ШКОЛА

СТАДИЯ	ЛИСТ	ЛИСТОВ
РП	11	78

ОБМЕРОЧНЫЙ ПЛАН ТРЕТЬЕГО ЭТАЖА БЛОК "Б"

WESTKAROS

ИНВ. № ПОДЛ. | ПОДП. И ДАТА | ВЗАМ. ИНВ. №

БЛОК В

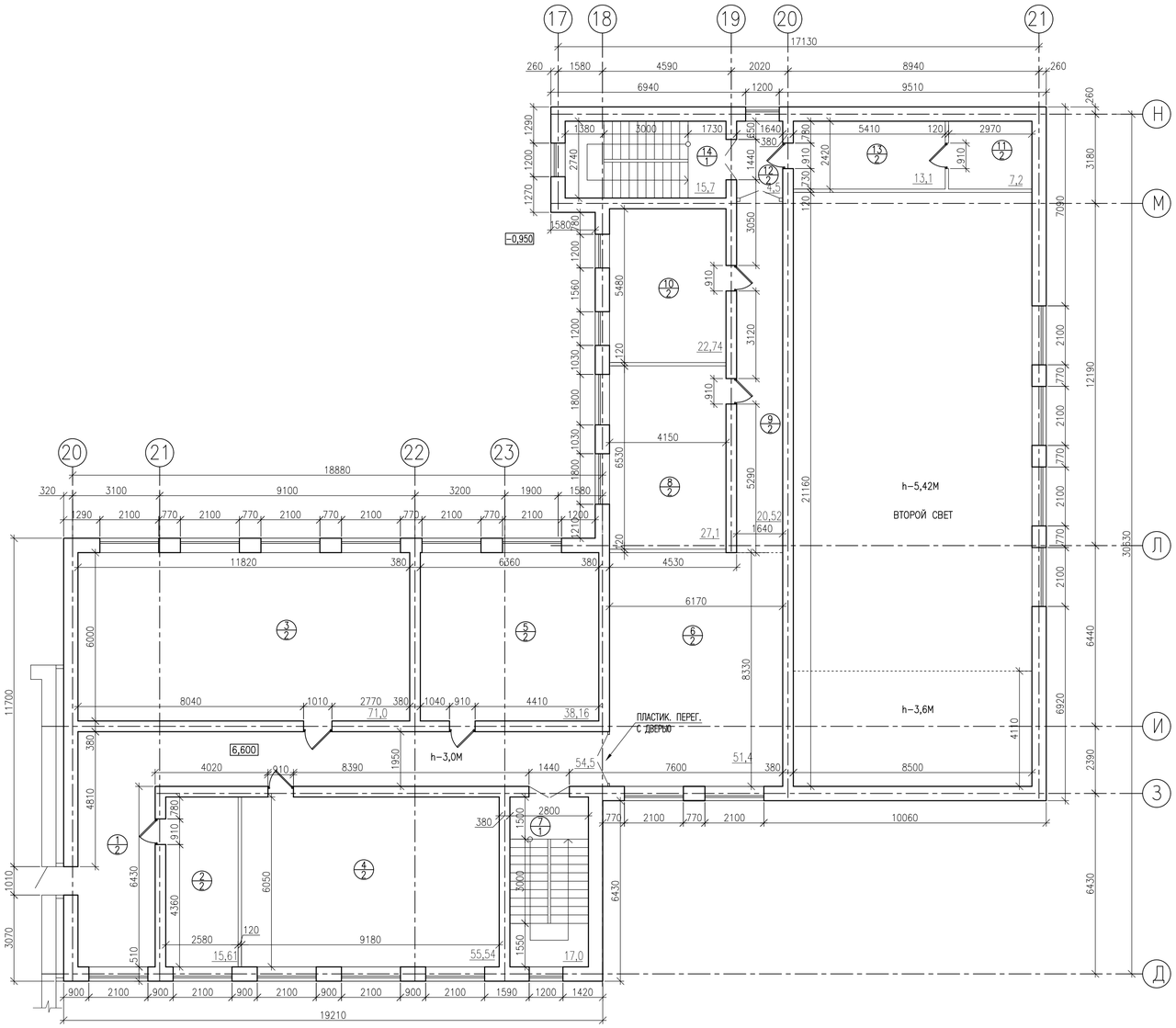

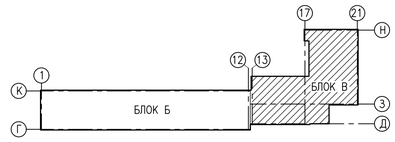

ЭКСПЛИКАЦИЯ ПОМЕЩЕНИЙ 3-ий ЭТАЖ БЛОК В

НОМЕР ПОМЕ-ЩЕНИЯ	НАИМЕНОВАНИЕ	ПЛОЩАДЬ м²	КАТЕГОРИЯ ПОМЕЩЕНИЯ
1	КОРИДОР	54,50	
2	КАБИНЕТ	15,61	
3	КЛАСС	71,00	
4	КЛАСС	55,54	
5	КЛАСС	38,16	
6	ФОЙЕ	51,40	
7	ЛЕСТНИЧНАЯ КЛЕТКА	17,00	
8	КЛАСС	27,10	
9	КОРИДОР	20,52	
10	КЛАСС	22,74	
11	СКЛАД	7,20	
12	КОРИДОР	4,50	
13	СКЛАД	13,10	
14	ЛЕСТНИЧНАЯ КЛЕТКА	15,70	
	ИТОГО:	414,0	

ИЗМ.	КОЛ.УЧ.	ЛИСТ	N°ДОК.	ПОДП.	ДАТА
РАЗРАБ.		ИПАТОВА			01.21
ПРОВЕРИЛ.		СПИРИНА			01.21
Н. КОНТР.		КДРАШЕВ			01.21
ГИП		КДРАШЕВ			01.21

013-18-АС

"КАПИТАЛЬНЫЙ РЕМОНТ ЗДАНИЯ "ШКОЛА-ГИМНАЗИЯ №19 ИМ. К. САТПАЕВА" ПО АДРЕСУ: Г. АТЫРАУ, АВАНГАРД, 2 МКР. №19А"

ШКОЛА

СТАДИЯ	ЛИСТ	ЛИСТОВ
РП	12	78

ОБМЕРОЧНЫЙ ПЛАН ТРЕТЬЕГО ЭТАЖА БЛОК "В"

WESTKAROS

Взам. инв. N° | Подп. и дата | Инв. N° подл.

БЛОК А

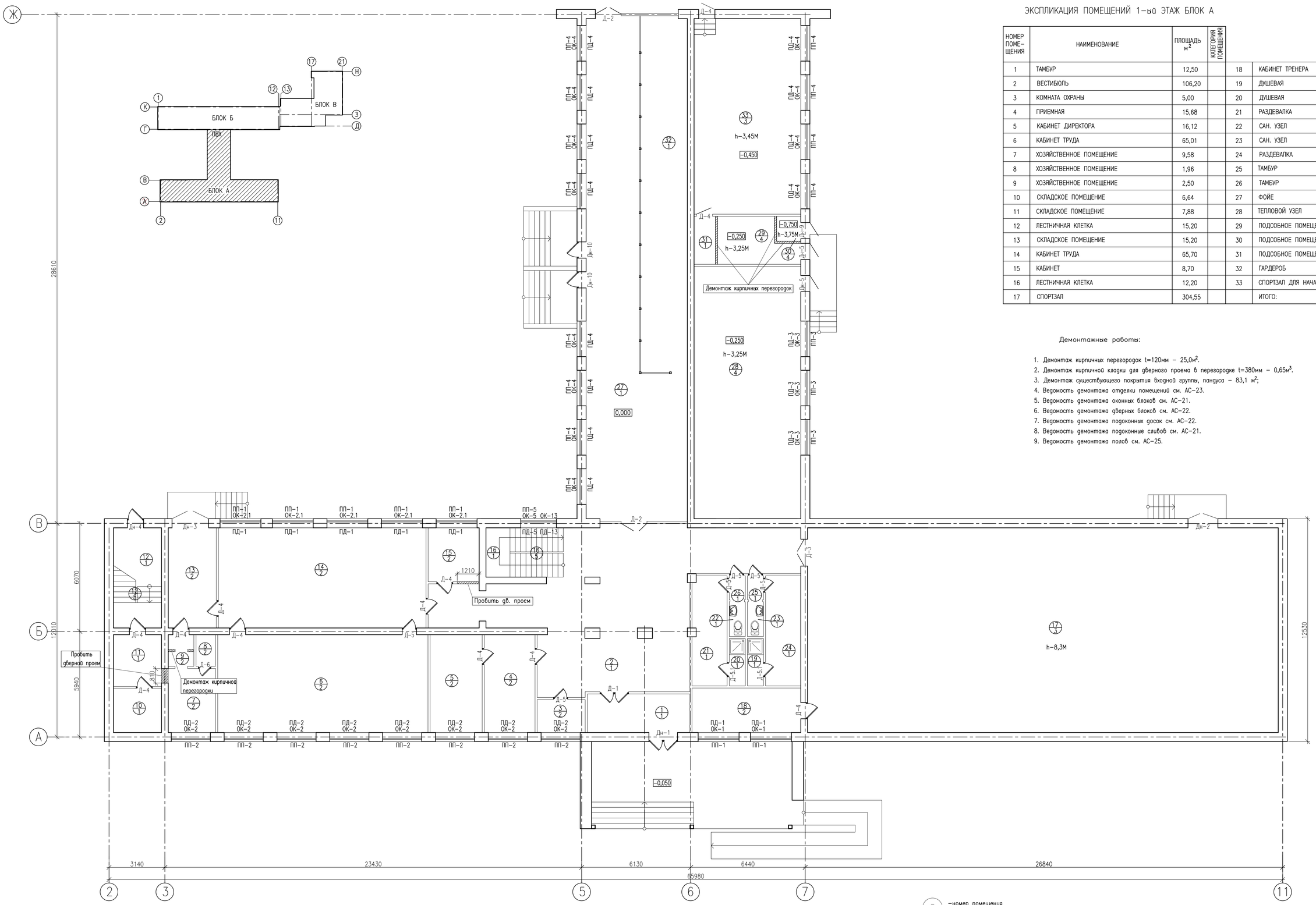

ЭКСПЛИКАЦИЯ ПОМЕЩЕНИЙ 1-ый ЭТАЖ БЛОК А

НОМЕР ПОМЕ-ЩЕНИЯ	НАИМЕНОВАНИЕ	ПЛОЩАДЬ $м^2$	КАТЕГОРИЯ ПОМЕЩЕНИЯ				
1	ТАМБУР	12,50		18	КАБИНЕТ ТРЕНЕРА	15,30	
2	ВЕСТИБЮЛЬ	106,20		19	ДУШЕВАЯ	2,40	
3	КОМНАТА ОХРАНЫ	5,00		20	ДУШЕВАЯ	2,40	
4	ПРИЕМНАЯ	15,68		21	РАЗДЕВАЛКА	12,10	
5	КАБИНЕТ ДИРЕКТОРА	16,12		22	САН. УЗЕЛ	1,76	
6	КАБИНЕТ ТРУДА	65,01		23	САН. УЗЕЛ	1,76	
7	ХОЗЯЙСТВЕННОЕ ПОМЕЩЕНИЕ	9,58		24	РАЗДЕВАЛКА	12,26	
8	ХОЗЯЙСТВЕННОЕ ПОМЕЩЕНИЕ	1,96		25	ТАМБУР	1,21	
9	ХОЗЯЙСТВЕННОЕ ПОМЕЩЕНИЕ	2,50		26	ТАМБУР	1,21	
10	СКЛАДСКОЕ ПОМЕЩЕНИЕ	6,64		27	ФОЙЕ	107,20	
11	СКЛАДСКОЕ ПОМЕЩЕНИЕ	7,88		28	ТЕПЛОВОЙ УЗЕЛ	85,14	
12	ЛЕСТНИЧНАЯ КЛЕТКА	15,20		29	ПОДСОБНОЕ ПОМЕЩЕНИЕ	10,40	
13	СКЛАДСКОЕ ПОМЕЩЕНИЕ	15,20		30	ПОДСОБНОЕ ПОМЕЩЕНИЕ	1,90	
14	КАБИНЕТ ТРУДА	65,70		31	ПОДСОБНОЕ ПОМЕЩЕНИЕ	3,24	
15	КАБИНЕТ	8,70		32	ГАРДЕРОБ	54,28	
16	ЛЕСТНИЧНАЯ КЛЕТКА	12,20		33	СПОРТЗАЛ ДЛЯ НАЧАЛЬНЫХ КЛАССОВ	66,00	
17	СПОРТЗАЛ	304,55			ИТОГО:	1047,65	

Демонтажные работы:

1. Демонтаж кирпичных перегородок t=120мм – 25,0$м^2$.
2. Демонтаж кирпичной кладки для дверного проема в перегородке t=380мм – 0,65$м^3$.
3. Демонтаж существующего покрытия входной группы, пандуса – 83,1 $м^2$;
4. Ведомость демонтажа отделки помещений см. АС-23.
5. Ведомость демонтажа оконных блоков см. АС-21.
6. Ведомость демонтажа дверных блоков см. АС-22.
7. Ведомость демонтажа подоконных досок см. АС-22.
8. Ведомость демонтажа подоконные сливов см. АС-21.
9. Ведомость демонтажа полов см. АС-25.

– –номер помещения
– –тип пола

Условные обозначения

– демонтируемые кирпичные перегородки.
– демонтируемая кирпичная кладка в наружной стене.

ИЗМ.	КОЛ.УЧ.	ЛИСТ	N°ДОК.	ПОДП.	ДАТА
РАЗРАБ.		ИПАТОВА			01.21
ПРОВЕРИЛ.		СПИРИНА			01.21
Н. КОНТР.		КДРАШЕВ			01.21
ГИП		КДРАШЕВ			01.21

013-18-АС

"КАПИТАЛЬНЫЙ РЕМОНТ ЗДАНИЯ "ШКОЛА-ГИМНАЗИЯ №19 ИМ. К. САТПАЕВА" ПО АДРЕСУ: Г. АТЫРАУ, АВАНГАРД, 2 МКР. №19А"

ШКОЛА

СТАДИЯ	ЛИСТ	ЛИСТОВ
РП	13	78

ПЛАН ДЕМОНТАЖНЫХ РАБОТ ПЕРВОГО ЭТАЖА БЛОК "А"

WESTKAROS

Взам. инв. №
Подп. и дата
Инв. № подл.

БЛОК Б

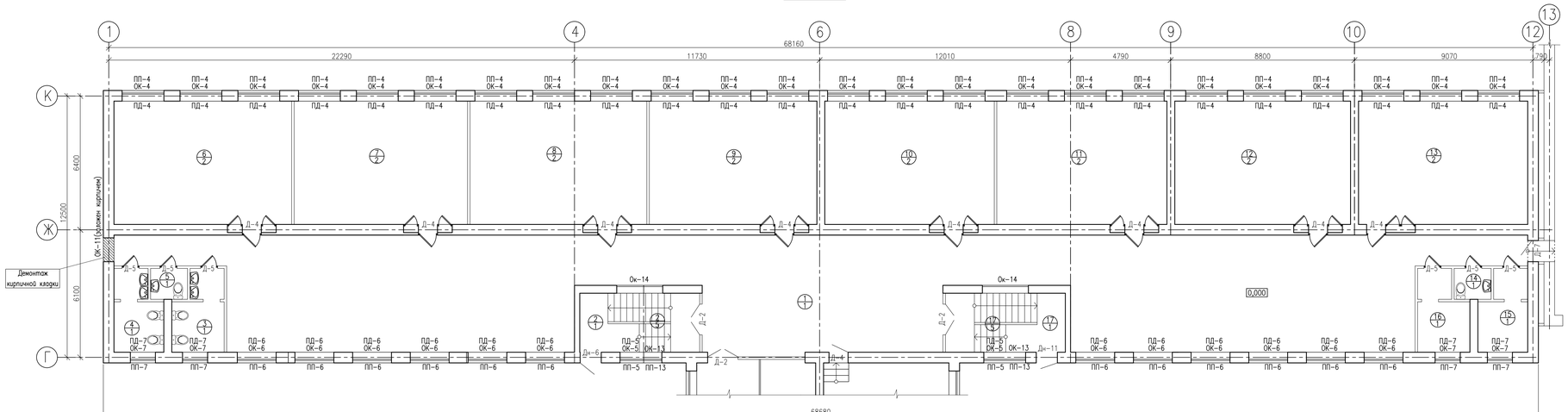

ЭКСПЛИКАЦИЯ ПОМЕЩЕНИЙ 1-ый ЭТАЖ БЛОК Б

НОМЕР ПОМЕ-ЩЕНИЯ	НАИМЕНОВАНИЕ	ПЛОЩАДЬ м²	КАТЕГОРИЯ ПОМЕЩЕНИЯ
1	ФОЙЕ	296,3	
2	ЛЕСТНИЧНАЯ КЛЕТКА	16,20	
3	САН. УЗЕЛ	8,55	
4	САН. УЗЕЛ	8,26	
5	САН. УЗЕЛ ПЕРСОНАЛА	2,62	
6	КЛАСС	50,15	
7	КЛАСС	49,00	
8	КЛАСС	50,00	
9	КЛАСС	47,32	
10	КЛАСС	47,85	
11	КЛАСС	48,03	
12	КЛАСС	49,62	
13	КЛАСС	47,80	
14	САН. УЗЕЛ ДЛЯ ПЕРСОНАЛА	2,62	
15	КЛАСС	8,26	
16	КЛАСС	8,55	
17	ЛЕСТНИЧНАЯ КЛЕТКА	16,20	
	ИТОГО:	757,17	

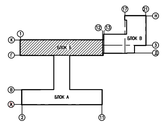

Демонтажные работы:

1. Демонтаж кирпичных перегородок t=120мм – 25,0м².
2. Демонтаж кирпичной кладки для дверного проема в перегородке t=380мм – 0,65м³.
3. Демонтаж кирпичной кладки и устройство оконного проема в наружной стене t=510мм – 1,01м³.
4. Демонтаж существующего покрытия входной группы, пандуса – 83,1 м²;
5. Ведомость демонтажа отделки помещений см. АС-23.
6. Ведомость демонтажа оконных блоков см. АС-21.
7. Ведомость демонтажа дверных блоков см. АС-22.
8. Ведомость демонтажа подоконных досок см. АС-22.
9. Ведомость демонтажа подоконные слябов см. АС-21.
10. Ведомость демонтажа полов см. АС-25.

–номер помещения
–тип пола

Условные обозначения

– демонтируемая кирпичная кладка в наружной стене.

ИЗМ.	КОЛ.УЧ.	ЛИСТ	№ДОК.	ПОДП.	ДАТА
РАЗРАБ.		ИПАТОВА			01.21
ПРОВЕРИЛ.		СПИРИНА			01.21
Н. КОНТР.		КДРАШЕВ			01.21
ГИП		КДРАШЕВ			01.21

013-18-АС

"КАПИТАЛЬНЫЙ РЕМОНТ ЗДАНИЯ "ШКОЛА-ГИМНАЗИЯ №19 ИМ. К. САТПАЕВА" ПО АДРЕСУ: Г. АТЫРАУ, АВАНГАРД, 2 МКР. №19А"

ШКОЛА

СТАДИЯ	ЛИСТ	ЛИСТОВ
РП	14	78

ПЛАН ДЕМОНТАЖНЫХ РАБОТ ПЕРВОГО ЭТАЖА БЛОК "Б"

WESTKAROS

ИНВ. № ПОДЛ. | ПОДП. И ДАТА | ВЗАМ. ИНВ. №

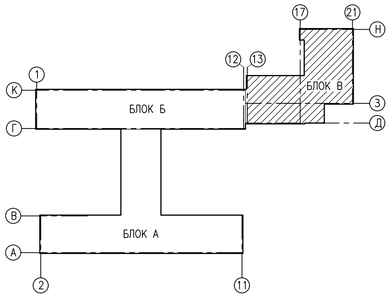

ЭКСПЛИКАЦИЯ ПОМЕЩЕНИЙ 1-ый ЭТАЖ БЛОК В

НОМЕР ПОМЕ-ЩЕНИЯ	НАИМЕНОВАНИЕ	ПЛОЩАДЬ $м^2$	КАТЕГОРИЯ ПОМЕЩЕНИЯ
1	КОРИДОР	54,61	
2	КАБИНЕТ ПСИХОЛОГА	18,00	
3	КЛАСС	52,20	
4	КЛАСС	55,30	
5	КАБИНЕТ	15,85	
6	ГАРДЕРОБ	38,16	
7	ЛЕСТНИЧНАЯ КЛЕТКА	17,00	
8	ТЕПЛОВОЙ УЗЕЛ	34,28	
9	ФОЙЕ	52,06	
10	КЛАСС	48,00	
11	КОРИДОР	11,25	
12	КОРИДОР	11,00	
13	ТАМБУР	3,60	
14	ЛЕСТНИЧНАЯ КЛЕТКА	15,70	
15	ЭЛЕКТРОЩИТОВАЯ	10,91	
16	КОРИДОР	25,21	
17	МЕД. ПУНКТ	14,40	
18	МЕД. ПУНКТ	13,53	
19	СКЛАДСКОЕ ПОМЕЩЕНИЕ	7,87	
20	УМЫВАЛЬНИК	2,55	
21	САН. УЗЕЛ	6,20	
22	САН. УЗЕЛ ДЛЯ ПЕРСОНАЛА	2,04	
23	САН. УЗЕЛ	6,10	
24	УМЫВАЛЬНИК	2,50	
25	КЛАСС	52,55	
26	КЛАСС	51,60	
	ИТОГО:	622,31	

БЛОК В

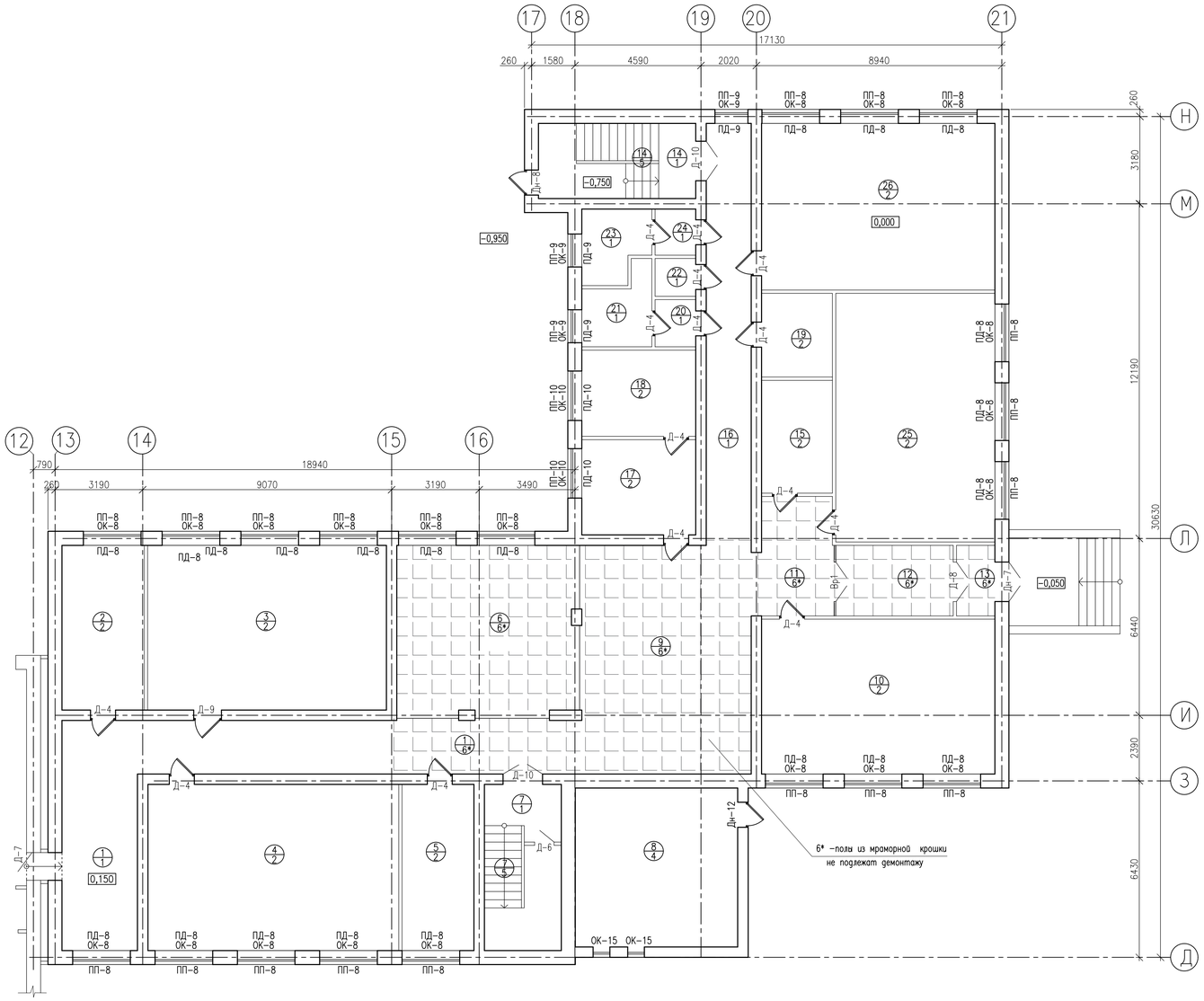

Демонтажные работы:

1. Демонтаж существующего покрытия входной группы – 16,0 $м^2$;
1. Ведомость демонтажа отделки помещений см. АС-23.
2. Ведомость демонтажа оконных блоков см. АС-21.
3. Ведомость демонтажа дверных блоков см. АС-22.
4. Ведомость демонтажа подоконных досок см. АС-22.
5. Ведомость демонтажа подоконные сливов см. АС-21.
6. Ведомость демонтажа полов см. АС-25.

– –номер помещения
– –тип пола

ИЗМ.	КОЛ.УЧ.	ЛИСТ	N°ДОК.	ПОДП.	ДАТА
РАЗРАБ.		ИПАТОВА			01.21
ПРОВЕРИЛ.		СПИРИНА			01.21
Н. КОНТР.		КДРАШЕВ			01.21
ГИП		КДРАШЕВ			01.21

013-18-АС

"КАПИТАЛЬНЫЙ РЕМОНТ ЗДАНИЯ "ШКОЛА-ГИМНАЗИЯ №19 ИМ. К. САТПАЕВА" ПО АДРЕСУ: Г. АТЫРАУ, АВАНГАРД, 2 МКР. №19А"

ШКОЛА

СТАДИЯ	ЛИСТ	ЛИСТОВ
РП	15	78

ПЛАН ДЕМОНТАЖНЫХ РАБОТ ПЕРВОГО ЭТАЖА БЛОК "В"

WESTKAROS

Взам. инв. N° | Подп. и дата | Инв. N° подл.

БЛОК А

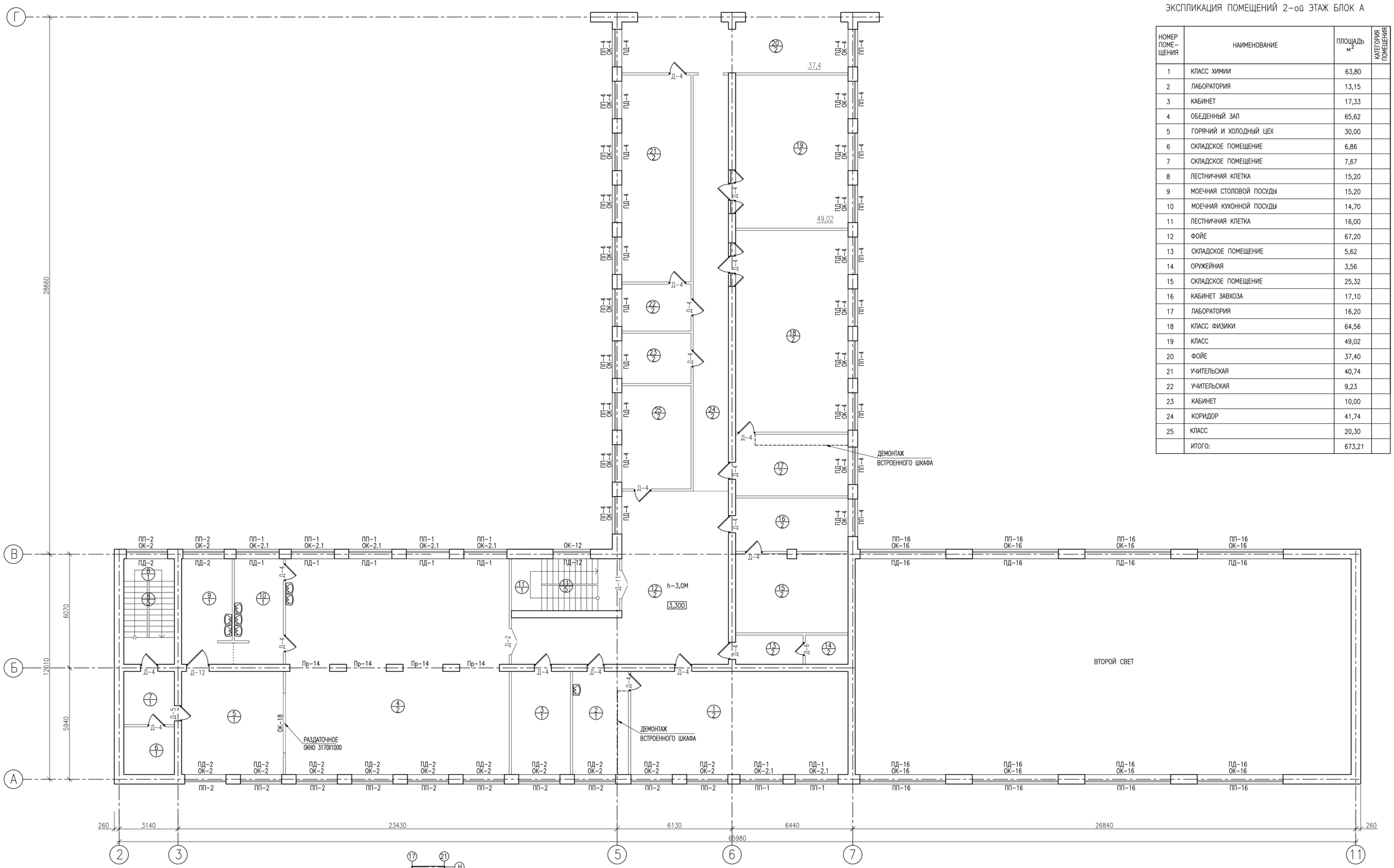

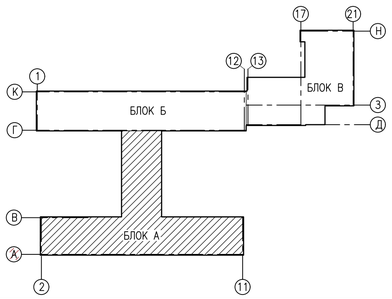

ЭКСПЛИКАЦИЯ ПОМЕЩЕНИЙ 2-ой ЭТАЖ БЛОК А

НОМЕР ПОМЕ-ЩЕНИЯ	НАИМЕНОВАНИЕ	ПЛОЩАДЬ $м^2$	КАТЕГОРИЯ ПОМЕЩЕНИЯ
1	КЛАСС ХИМИИ	63,80	
2	ЛАБОРАТОРИЯ	13,15	
3	КАБИНЕТ	17,33	
4	ОБЕДЕННЫЙ ЗАЛ	65,62	
5	ГОРЯЧИЙ И ХОЛОДНЫЙ ЦЕХ	30,00	
6	СКЛАДСКОЕ ПОМЕЩЕНИЕ	6,86	
7	СКЛАДСКОЕ ПОМЕЩЕНИЕ	7,67	
8	ЛЕСТНИЧНАЯ КЛЕТКА	15,20	
9	МОЕЧНАЯ СТОЛОВОЙ ПОСУДЫ	15,20	
10	МОЕЧНАЯ КУХОННОЙ ПОСУДЫ	14,70	
11	ЛЕСТНИЧНАЯ КЛЕТКА	16,00	
12	ФОЙЕ	67,20	
13	СКЛАДСКОЕ ПОМЕЩЕНИЕ	5,62	
14	ОРУЖЕЙНАЯ	3,56	
15	СКЛАДСКОЕ ПОМЕЩЕНИЕ	25,32	
16	КАБИНЕТ ЗАВХОЗА	17,10	
17	ЛАБОРАТОРИЯ	16,20	
18	КЛАСС ФИЗИКИ	64,56	
19	КЛАСС	49,02	
20	ФОЙЕ	37,40	
21	УЧИТЕЛЬСКАЯ	40,74	
22	УЧИТЕЛЬСКАЯ	9,23	
23	КАБИНЕТ	10,00	
24	КОРИДОР	41,74	
25	КЛАСС	20,30	
	ИТОГО:	673,21	

Демонтажные работы:

1. Демонтируемые встроенные шкафы -33,2 $м^2$.
2. Ведомость демонтажа отделки помещений см. АС-23.
3. Ведомость демонтажа оконных блоков см. АС-21.
4. Ведомость демонтажа дверных блоков см. АС-22.
5. Ведомость демонтажа подоконных досок см. АС-22.
6. Ведомость демонтажа подоконные слибов см. АС-21.
7. Ведомость демонтажа полов см. АС-26.

– номер помещения
– тип пола

Условные обозначения

– – – – – демонтируемые встроенные шкафы.

ИЗМ.	КОЛ.УЧ.	ЛИСТ	N°ДОК.	ПОДП.	ДАТА
РАЗРАБ.		ИПАТОВА			01.21
ПРОВЕРИЛ.		СПИРИНА			01.21
Н. КОНТР.		КДРАШЕВ			01.21
ГИП		КДРАШЕВ			01.21

013-18-АС

"КАПИТАЛЬНЫЙ РЕМОНТ ЗДАНИЯ "ШКОЛА-ГИМНАЗИЯ №19 ИМ. К. САТПАЕВА" ПО АДРЕСУ: Г. АТЫРАУ, АВАНГАРД, 2 МКР. №19А"

ШКОЛА

СТАДИЯ	ЛИСТ	ЛИСТОВ
РП	16	78

ПЛАН ДЕМОНТАЖНЫХ РАБОТ ВТОРОГО ЭТАЖА БЛОК "А"

WESTKAROS

Взам. инв. N°

Подп. и дата

Инв. N° подл.

БЛОК Б

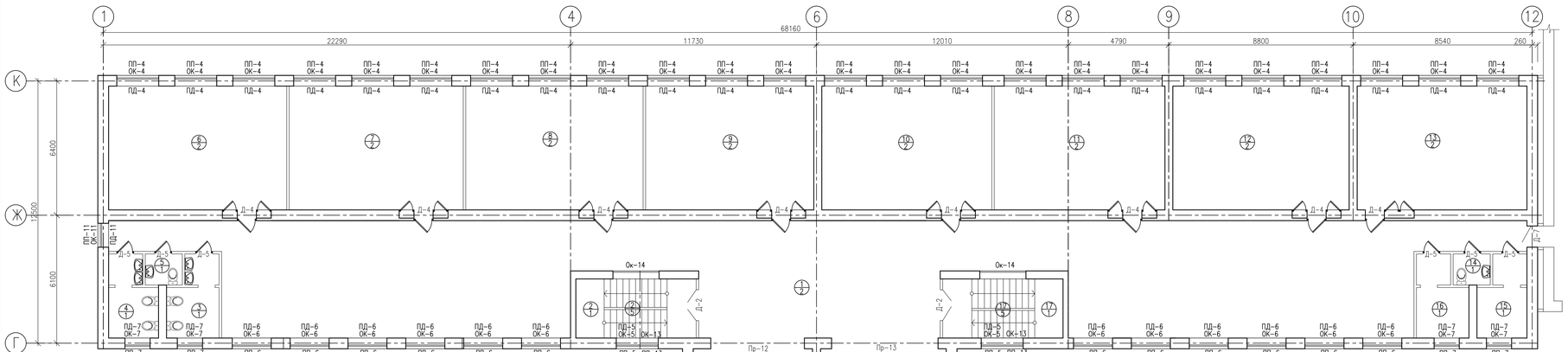

ЭКСПЛИКАЦИЯ ПОМЕЩЕНИЙ 2-ой ЭТАЖ БЛОК Б

НОМЕР ПОМЕ-ЩЕНИЯ	НАИМЕНОВАНИЕ	ПЛОЩАДЬ $м^2$	КАТЕГОРИЯ ПОМЕЩЕНИЯ
1	ФОЙЕ	296,30	
2	ЛЕСТНИЧНАЯ КЛЕТКА	16,20	
3	САН. УЗЕЛ	8,55	
4	САН. УЗЕЛ	8,26	
5	САН. УЗЕЛ ПЕРСОНАЛА	2,62	
6	КЛАСС	50,15	
7	КЛАСС	49,00	
8	КЛАСС	50,00	
9	КЛАСС	47,32	
10	КЛАСС	47,85	
11	КЛАСС	48,03	
12	КЛАСС	49,62	
13	КЛАСС	47,80	
14	САН. УЗЕЛ ДЛЯ ПЕРСОНАЛА	2,62	
15	КЛАСС	8,26	
16	КЛАСС	8,55	
17	ЛЕСТНИЧНАЯ КЛЕТКА	16,20	
	ИТОГО:	757,2	

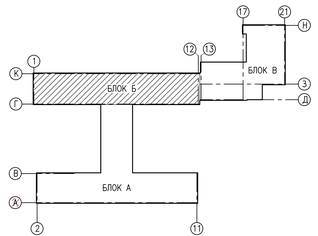

Демонтажные работы:

1. Демонтируемые встроенные шкафы –33,2 $м^2$.
2. Ведомость демонтажа отделки помещений см. АС–23.
3. Ведомость демонтажа оконных блоков см. АС–21.
4. Ведомость демонтажа дверных блоков см. АС–22.
5. Ведомость демонтажа подоконных досок см. АС–22.
6. Ведомость демонтажа подоконных сливов см. АС–21.
7. Ведомость демонтажа полов см. АС–26.

–номер помещения
–тип пола

ИЗМ.	КОЛ.УЧ.	ЛИСТ	№ДОК.	ПОДП.	ДАТА
РАЗРАБ.		ИПАТОВА			01.21
ПРОВЕРИЛ.		СПИРИНА			01.21
Н. КОНТР.		КДРАШЕВ			01.21
ГИП		КДРАШЕВ			01.21

013–18–АС

"КАПИТАЛЬНЫЙ РЕМОНТ ЗДАНИЯ "ШКОЛА–ГИМНАЗИЯ №19 ИМ. К. САТПАЕВА" ПО АДРЕСУ: Г. АТЫРАУ, АВАНГАРД, 2 МКР. №19А"

ШКОЛА

СТАДИЯ	ЛИСТ	ЛИСТОВ
РП	17	78

ПЛАН ДЕМОНТАЖНЫХ РАБОТ ВТОРОГО ЭТАЖА БЛОК "Б"

WESTKAROS

ИНВ. № ПОДЛ. | ПОДП. И ДАТА | ВЗАМ. ИНВ. №

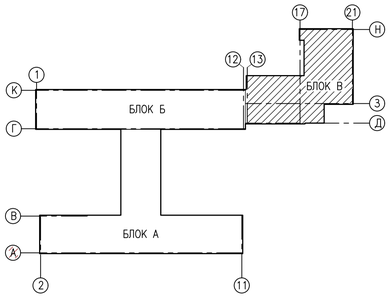

БЛОК В

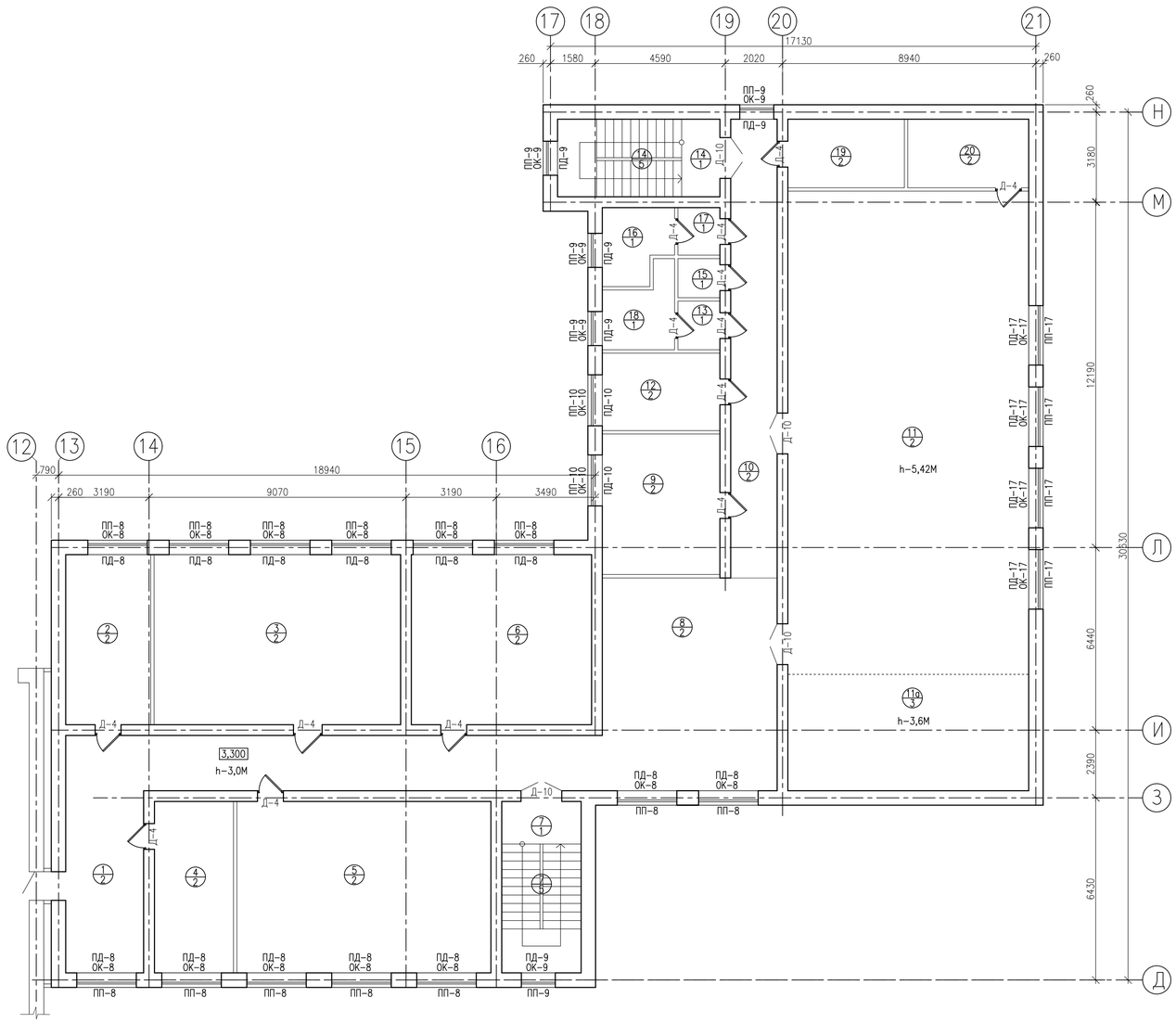

–номер помещения
–тип пола

ЭКСПЛИКАЦИЯ ПОМЕЩЕНИЙ 2-ой ЭТАЖ БЛОК В

НОМЕР ПОМЕ-ЩЕНИЯ	НАИМЕНОВАНИЕ	ПЛОЩАДЬ м²	КАТЕГОРИЯ ПОМЕЩЕНИЯ
1	КОРИДОР	54,60	
2	КАБИНЕТ	18,00	
3	КЛАСС	52,20	
4	КАБИНЕТ	16,88	
5	КЛАСС	54,27	
6	КЛАСС	38,16	
7	ЛЕСТНИЧНАЯ КЛЕТКА	17,00	
8	ФОЙЕ	46,34	
9	КЛАСС	20,58	
10	КОРИДОР	26,55	
11	АКТОВЫЙ ЗАЛ	145,00	
11а	СЦЕНА	35,00	
12	КАБИНЕТ	11,33	
13	УМЫВАЛЬНИК	2,55	
14	ЛЕСТНИЧНАЯ КЛЕТКА	15,70	
15	САН. УЗЕЛ ДЛЯ ПЕРСОНАЛА	2,04	
16	САН. УЗЕЛ	6,10	
17	УМЫВАЛЬНИК	2,50	
18	САН. УЗЕЛ	6,20	
19	СКЛАДСКОЕ ПОМЕЩЕНИЕ	10,00	
20	СКЛАДСКОЕ ПОМЕЩЕНИЕ	10,33	
	ИТОГО:	591,06	

Демонтажные работы:

1. Ведомость демонтажа отделки помещений см. АС-23.
2. Ведомость демонтажа оконных блоков см. АС-21.
3. Ведомость демонтажа дверных блоков см. АС-22.
4. Ведомость демонтажа подоконных досок см. АС-22.
5. Ведомость демонтажа подоконные сливов см. АС-21.
6. Ведомость демонтажа полов см. АС-26.

ИЗМ.	КОЛ.УЧ.	ЛИСТ	N°ДОК.	ПОДП.	ДАТА
РАЗРАБ.		ИПАТОВА			01.21
ПРОВЕРИЛ.		СПИРИНА			01.21
Н. КОНТР.		КДРАШЕВ			01.21
ГИП		КДРАШЕВ			01.21

013-18-АС

"КАПИТАЛЬНЫЙ РЕМОНТ ЗДАНИЯ "ШКОЛА-ГИМНАЗИЯ №19 ИМ. К. САТПАЕВА" ПО АДРЕСУ: Г. АТЫРАУ, АВАНГАРД, 2 МКР. №19А"

ШКОЛА

СТАДИЯ	ЛИСТ	ЛИСТОВ
РП	18	78

ПЛАН ДЕМОНТАЖНЫХ РАБОТ ВТОРОГО ЭТАЖА БЛОК "В"

WESTKAROS

Взам. инв. N°

Подп. и дата

Инв. N° подл.

БЛОК Б

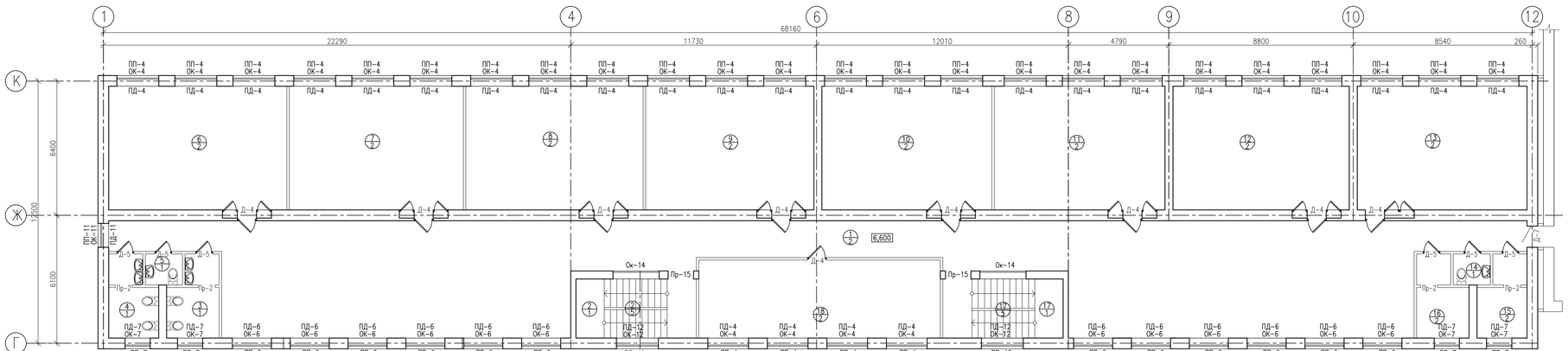

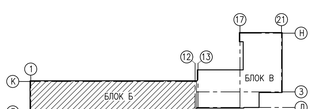

–номер помещения
–тип пола

Демонтажные работы:

1. Ведомость демонтажа отделки помещений см. АС–24.
2. Ведомость демонтажа оконных блоков см. АС–21.
3. Ведомость демонтажа дверных блоков см. АС–22.
4. Ведомость демонтажа подоконных досок см. АС–22.
5. Ведомость демонтажа подоконных сливов см. АС–21.
6. Ведомость демонтажа полов см. АС–27.

ЭКСПЛИКАЦИЯ ПОМЕЩЕНИЙ 3-ий ЭТАЖ БЛОК Б

НОМЕР ПОМЕ-ЩЕНИЯ	НАИМЕНОВАНИЕ	ПЛОЩАДЬ м²	КАТЕГОРИЯ ПОМЕЩЕНИЯ
1	ФОЙЕ	251,00	
2	ЛЕСТНИЧНАЯ КЛЕТКА	16,20	
3	САН. УЗЕЛ	8,55	
4	САН. УЗЕЛ	8,26	
5	САН. УЗЕЛ ПЕРСОНАЛА	2,62	
6	КЛАСС	50,15	
7	КЛАСС	49,00	
8	КЛАСС	50,00	
9	КЛАСС	47,32	
10	КЛАСС	47,85	
11	КЛАСС	48,03	
12	КЛАСС	49,62	
13	КЛАСС	47,80	
14	САН. УЗЕЛ ДЛЯ ПЕРСОНАЛА	2,62	
15	КЛАСС	8,26	
16	КЛАСС	8,55	
17	ЛЕСТНИЧНАЯ КЛЕТКА	16,20	
18	КЛАСС	42,85	
	ИТОГО:	755,0	

ИЗМ.	КОЛ.УЧ.	ЛИСТ	№ДОК.	ПОДП.	ДАТА
РАЗРАБ.		ИПАТОВА			01.21
ПРОВЕРИЛ.		СПИРИНА			01.21
Н. КОНТР.		КДРАШЕВ			01.21
ГИП		КДРАШЕВ			01.21

013-18-АС

"КАПИТАЛЬНЫЙ РЕМОНТ ЗДАНИЯ "ШКОЛА-ГИМНАЗИЯ №19 ИМ. К. САТПАЕВА" ПО АДРЕСУ: Г. АТЫРАУ, АВАНГАРД, 2 МКР. №19А"

ШКОЛА

ПЛАН ДЕМОНТАЖНЫХ РАБОТ ТРЕТЬЕГО ЭТАЖА БЛОК "Б"

СТАДИЯ	ЛИСТ	ЛИСТОВ
РП	19	78

WESTKAROS

ИНВ. №' ПОДП. | ПОДП. И ДАТА | ВЗАМ. ИНВ. №'

ЭКСПЛИКАЦИЯ ПОМЕЩЕНИЙ 3-ий ЭТАЖ БЛОК В

НОМЕР ПОМЕ-ЩЕНИЯ	НАИМЕНОВАНИЕ	ПЛОЩАДЬ $м^2$	КАТЕГОРИЯ ПОМЕЩЕНИЯ
1	КОРИДОР	54,50	
2	КАБИНЕТ	15,61	
3	КЛАСС	71,00	
4	КЛАСС	55,54	
5	КЛАСС	38,16	
6	ФОЙЕ	51,40	
7	ЛЕСТНИЧНАЯ КЛЕТКА	17,00	
8	КЛАСС	27,10	
9	КОРИДОР	20,52	
10	КЛАСС	22,74	
11	СКЛАД	7,20	
12	КОРИДОР	4,50	
13	СКЛАД	13,10	
14	ЛЕСТНИЧНАЯ КЛЕТКА	15,70	
	ИТОГО:	414,0	

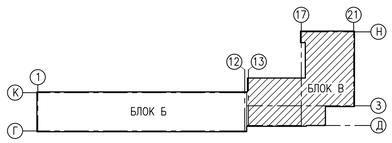

БЛОК В

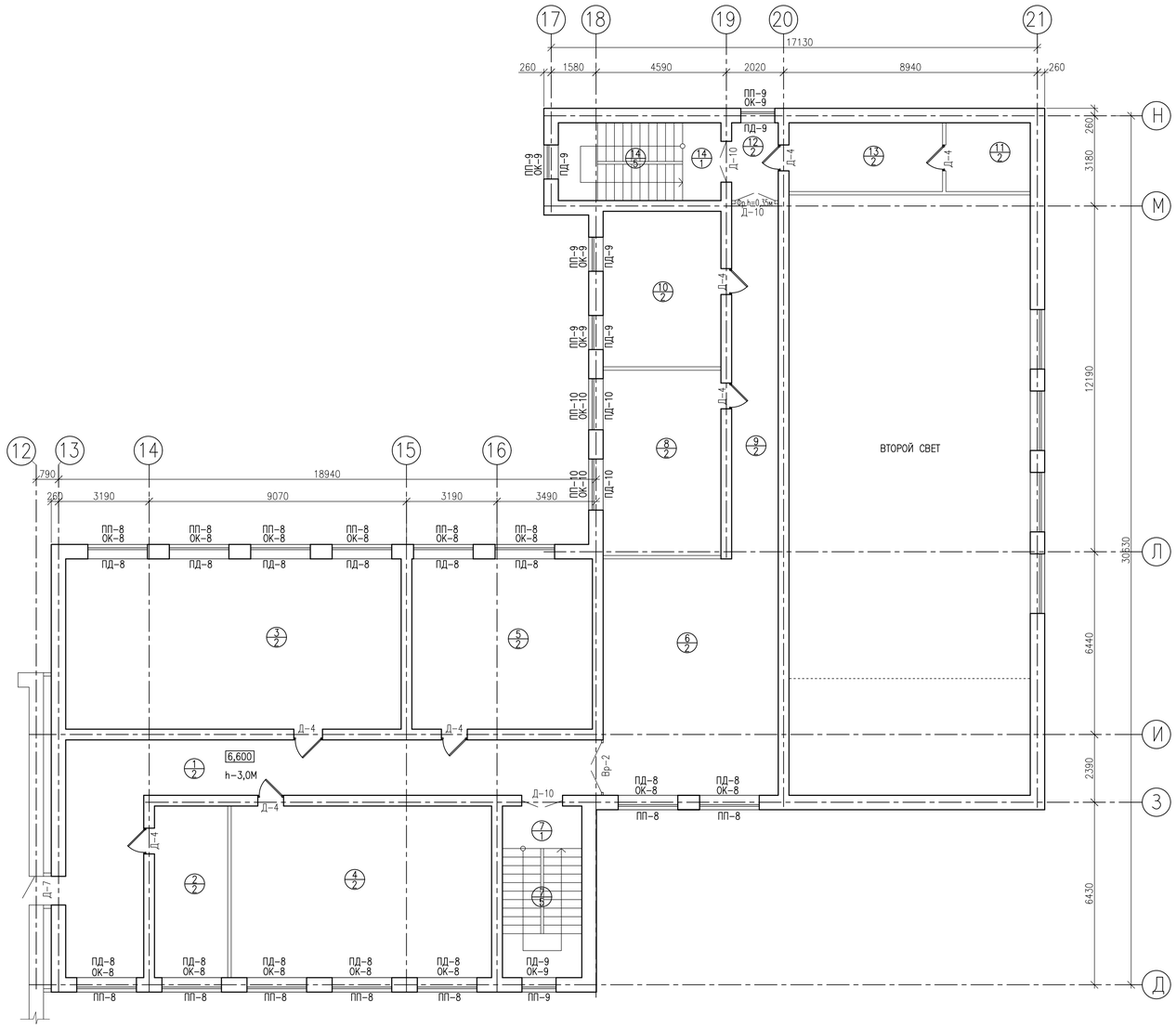

– –номер помещения
– –тип пола

Демонтажные работы:

1. Ведомость демонтажа отделки помещений см. АС-24.
2. Ведомость демонтажа оконных блоков см. АС-21.
3. Ведомость демонтажа дверных блоков см. АС-22.
4. Ведомость демонтажа подоконных досок см. АС-22.
5. Ведомость демонтажа подоконные сливов см. АС-21.
6. Ведомость демонтажа полов см. АС-27.

Взам. инв. №
Подп. и дата
Инв. № подл.

ИЗМ.	КОЛ.УЧ.	ЛИСТ	N°ДОК.	ПОДП.	ДАТА
РАЗРАБ.		ИПАТОВА			01.21
ПРОВЕРИЛ.		СПИРИНА			01.21
Н. КОНТР.		КДРАШЕВ			01.21
ГИП		КДРАШЕВ			01.21

013-18-АС

"КАПИТАЛЬНЫЙ РЕМОНТ ЗДАНИЯ "ШКОЛА-ГИМНАЗИЯ №19 ИМ. К. САТПАЕВА" ПО АДРЕСУ: Г. АТЫРАУ, АВАНГАРД, 2 МКР. №19А"

ШКОЛА

СТАДИЯ	ЛИСТ	ЛИСТОВ
РП	20	78

ПЛАН ДЕМОНТАЖНЫХ РАБОТ ТРЕТЬЕГО ЭТАЖА БЛОК "В"

WESTKAROS

ВЕДОМОСТЬ ДЕМОНТАЖА ЭЛЕМЕНТОВ ЗАПОЛНЕНИЯ ОКОННЫХ ПРОЕМОВ

Марка Поз.	Обозначение	Наименование	Этаж 1	Этаж 2	Этаж 3	всего	Примеч.
Окна							
ОК-1	ГОСТ 30674-99	ОПГ 1200(h)x2300(4М1-12-4М1-12-4М1)	2	–	–	2	ПВХ
ОК-2	ГОСТ 30674-99	ОПГ 2000(h)x2200(4М1-12-4М1-12-4М1)	8	12	–	20	ПВХ
ОК-2.1	ГОСТ 30674-99	ОПГ 2000(h)x2300(4М1-12-4М1-12-4М1)	5	7	–	12	ПВХ
ОК-3	ГОСТ 30674-99	ОПГ 500(h)x2000(4М1-12-4М1-12-4М1)	3	–	–	3	ПВХ
ОК-4	ГОСТ 30674-99	ОПГ 2000(h)x2000(4М1-12-4М1-12-4М1)	36	44	28	108	ПВХ
ОК-5	ГОСТ 30674-99	ОПГ 1100(h)x2000(4М1-12-4М1-12-4М1)	3	3	–	6	ПВХ
ОК-6	ГОСТ 30674-99	ОПГ 1900(h)x1860(4М1-12-4М1-12-4М1)	12	12	12	36	ПВХ
ОК-7	ГОСТ 30674-99	ОПГ 1900(h)x1200(4М1-12-4М1-12-4М1)	4	4	4	12	ПВХ
ОК-8	ГОСТ 30674-99	ОПГ 1800(h)x2100(4М1-12-4М1-12-4М1)	20	13	13	46	ПВХ
ОК-9	ГОСТ 30674-99	ОПГ 1800(h)x1200(4М1-12-4М1-12-4М1)	3	5	5	13	ПВХ
ОК-10	ГОСТ 30674-99	ОПГ 1800(h)x1800(4М1-12-4М1-12-4М1)	2	2	2	6	ПВХ
ОК-11	ГОСТ 30674-99	ОПГ 1800(h)x1100(4М1-12-4М1-12-4М1)	заложено кирпичем	1	1	2	ПВХ
ОК-12	ГОСТ 30674-99	ОПГ 1900(h)x2000(4М1-12-4М1-12-4М1)	–	1	2	3	ПВХ
ОК-13		1800x2000(h)	3	2	–	5	Стеклобл.
ОК-14		2200x2000(h)	2	2	2	6	Стеклобл.
ОК-15		Жалюзийная металлическая решетка 610x1000(h)	2	–	–	2	металл
ОК-16	ГОСТ 30674-99	ОПГ 2000(h)x4540(4М1-12-4М1-12-4М1)	–	8	–	8	ПВХ
ОК-17	ГОСТ 30674-99	ОПГ 3500(h)x2100(4М1-12-4М1-12-4М1)	–	4	–	4	ПВХ
ОК-18		3170x1000(h)	–	1	–	1	раздаточн.
		Всего:	105	121	69	295	

Марка Поз.	Обозначение	Наименование	Этаж 1	Этаж 2	Этаж 3	всего	Примеч.
Подоконные сливы							
ПП-1	8ГК.333.137-01	Профиль подоконный L=2400 мм	7	7	–	14	
ПП-2	8ГК.333.137-01	Профиль подоконный L=2300 мм	8	12	–	20	
ПП-3	8ГК.333.137-01	Профиль подоконный L=2100 мм	3		–	3	
ПП-4	8ГК.333.137-01	Профиль подоконный L=2100 мм	36	44	28	108	
ПП-5	8ГК.333.137-01	Профиль подоконный L=2100 мм	3	3	–	6	
ПП-6	8ГК.333.137-01	Профиль подоконный L=1960 мм	12	12	14	38	
ПП-7	8ГК.333.137-01	Профиль подоконный L=1300 мм	4	4	4	12	
ПП-8	8ГК.333.137-01	Профиль подоконный L=2100 мм	20	13	13	46	
ПП-9	8ГК.333.137-01	Профиль подоконный L=1300 мм	3	5	5	13	
ПП-10	8ГК.333.137-01	Профиль подоконный L=1900 мм	2	2	2	6	
ПП-11	8ГК.333.137-01	Профиль подоконный L=1200 мм	–	1	1	2	
ПП-16	8ГК.333.137-01	Профиль подоконный L=4640 мм	–	8	–	8	
ПП-17	8ГК.333.137-01	Профиль подоконный L=2200 мм	–	4	–	4	
		Всего:	98	115	67	280	

Взам. инв. N°

Подп. и дата

Инв. N° подл.

ИЗМ.	КОЛ.УЧ.	ЛИСТ	N°ДОК.	ПОДП.	ДАТА
РАЗРАБ.		ИПАТОВА			01.21
ПРОВЕРИЛ.		СПИРИНА			01.21
Н. КОНТР.		КДРАШЕВ			01.21
ГИП		КДРАШЕВ			01.21

013-18-АС

"КАПИТАЛЬНЫЙ РЕМОНТ ЗДАНИЯ "ШКОЛА-ГИМНАЗИЯ №19 ИМ. К. САТПАЕВА" ПО АДРЕСУ: Г. АТЫРАУ, АВАНГАРД, 2 МКР. №19А"

ШКОЛА

СТАДИЯ	ЛИСТ	ЛИСТОВ
РП	21	78

ВЕДОМОСТИ ДЕМОНТИРУЕМЫХ ОКОННЫХ БЛОКОВ И ПОДОКОННЫХ СЛИВОВ

WESTKAROS

ВЕДОМОСТЬ ДЕМОНТАЖА ЭЛЕМЕНТОВ ЗАПОЛНЕНИЯ ДВЕРНЫХ ПРОЕМОВ

Марка Поз.	Обозначение	Наименование	1	2	3	всего	Примеч.
Двери наружние							
Дн-1	ГОСТ 24698-81	ДН 27-16	1	–	–	1	дерев
Дн-2	ГОСТ 31173-2003	ДСН ДКН 2700-1680	1	–	–	1	метал
Дн-3	ГОСТ 31173-2003	ДСН ДКН 2700-2060	1	–	–	1	метал
Дн-4	ГОСТ 31173-2003	ДСН КН 2100-910	1	–	–	1	метал
Дн-5	ГОСТ 31173-2003	ДСН КН 2100-810	2	–	–	2	метал
Дн-6	ГОСТ 31173-2003	ДСН КН 2100-1010	1	–	–	1	метал
Дн-7	ГОСТ 31173-2003	ДСН ДКН 2100-1440	1	–	–	1	метал
Дн-8	ГОСТ 31173-2003	ДСН КН 2400-910	1	–	–	1	метал
Дн-9	ГОСТ 24698-81	ДС 21-8	1	–	–	1	дерев
Дн-10	ГОСТ 24698-81	ДН 27-9	2	–	–	2	дерев
Дн-11	ГОСТ 24698-81	ДС 21-10	1	–	–	1	дерев
Дн-12	ГОСТ 24698-81	ДС 21-9	1	–	–	1	дерев
Двери внутренние							
Д-1	ГОСТ 30970-2002	ДПВ Ф Дв 2700x1610	1	–	–	1	ПВХ
Д-2	ГОСТ 30970-2002	ДПВ Ф Дв 2500x1450	4	3	–	7	ПВХ
Д-3	ГОСТ 30970-2002	ДПВ Ф Дв 2500x1500	1	–	–	1	ПВХ
Д-4	ГОСТ 6629-88	ДГ 21-9	34	42	17	93	дерево
Д-5	ГОСТ 6629-88	ДГ 21-8	12	7	6	25	дерево
Д-5.1	ГОСТ 30970-2002	ДПВ Г 2100x810	2	–	–	2	ПВХ
Д-6	ГОСТ 6629-88	ДГ 21-7	2	1	–	3	дерево
Д-7	ГОСТ 30970-2002	ДПВ Г 2300x1010	1	1	1	3	ПВХ
Д-8	ГОСТ 30970-2002	ДПВ Г Дв 2100x1440	1	–	–	1	ПВХ
Д-9	ГОСТ 6629-88	ДГ 21-10	1	–	–	1	дерево
Д-10	ГОСТ 6629-88	ДГ 21-14	2	4	3	9	дерево
Д-11	ГОСТ 30970-2002	ДПВ Г Дв 2100x1500	–	1	–	1	ПВХ
Д-12	ГОСТ 6629-88	ДГ 21-12	–	1	–	1	дерево
		Всего:	75	60	27	162	

Марка Поз.	Обозначение	Наименование	Этаж 1	Этаж 2	Этаж 3	всего	Примеч.
Подоконные доски							
ПД-1	ГОСТ 30673-99	Доска подоконная (2400x500)	7	7	–	14	ПВХ
ПД-2	ГОСТ 30673-99	Доска подоконная (2300x500)	8	12	–	20	ПВХ
ПД-3	ГОСТ 30673-99	Доска подоконная (2100x500)	3	–	–	3	ПВХ
ПД-4	ГОСТ 30673-99	Доска подоконная (2100x500)	36	44	28	108	ПВХ
ПД-5	ГОСТ 30673-99	Доска подоконная (2100x500)	3	3	–	6	ПВХ
ПД-6	ГОСТ 30673-99	Доска подоконная (1960x500)	12	12	14	38	ПВХ
ПД-7	ГОСТ 30673-99	Доска подоконная (1300x500)	4	4	4	12	ПВХ
ПД-8	ГОСТ 30673-99	Доска подоконная (2100x500)	20	13	13	46	ПВХ
ПД-9	ГОСТ 30673-99	Доска подоконная (1300x500)	3	5	5	13	ПВХ
ПД-10	ГОСТ 30673-99	Доска подоконная (1900x500)	2	2	2	6	ПВХ
ПД-11	ГОСТ 30673-99	Доска подоконная (1200x500)	–	1	1	2	ПВХ
ПД-16	ГОСТ 30673-99	Доска подоконная (4640x500)	–	8	–	8	ПВХ
ПД-17	ГОСТ 30673-99	Доска подоконная (2200x500)	–	4	–	4	ПВХ
		Всего:	98	115	67	280	

Взам. инв. N°

Подп. и дата

Инв. N° подл.

ИЗМ.	КОЛ.УЧ.	ЛИСТ	N°ДОК.	ПОДП.	ДАТА
РАЗРАБ.		ИПАТОВА			01.21
ПРОВЕРИЛ.		СПИРИНА			01.21
Н. КОНТР.		КДРАШЕВ			01.21
ГИП		КДРАШЕВ			01.21

013-18-АС

"КАПИТАЛЬНЫЙ РЕМОНТ ЗДАНИЯ "ШКОЛА-ГИМНАЗИЯ №19 ИМ. К. САТПАЕВА" ПО АДРЕСУ: Г. АТЫРАУ, АВАНГАРД, 2 МКР. №19А"

ШКОЛА

СТАДИЯ	ЛИСТ	ЛИСТОВ
РП	22	78

ВЕДОМОСТИ ДЕМОНТИРУЕМЫХ ДВЕРНЫХ БЛОКОВ И ПОДОКОННЫХ ДОСОК

WESTKAROS

ВЕДОМОСТЬ ДЕМОНТАЖА ОТДЕЛКИ ПОМЕЩЕНИЙ 1–ГО ЭТАЖА

Потолок					Стены/перегородки					Низ стен/перегородок						Примечание
N° помещения			Площ., м^2	Вид отделки	N° помещения			Площ., м^2	Вид отделки	N° помещения			Площ., м^2	Вид отделки	Высота, м	
блок А	блок Б	блок В			блок А	блок Б	блок В			блок А	блок Б	блок В				
1–28, 31, 32, 33	1–17	1–26	2428,7	очистка потолка от старой водоэмульс. краски	1–28, 31, 32, 33	1–17	1–26	3870,0	очистка стен от старой водоэмульс. краски	7, 8, 9, 19, 20, 22, 23	3, 4, 5, 14, 15, 16	20–24	220,0	демонтаж облицовки из керамической плитки	1,5	
										18	–	7	25,0	очистка стен от старой масляной краски	1,8	

ВЕДОМОСТЬ ДЕМОНТАЖА ОТДЕЛКИ ПОМЕЩЕНИЙ 2–ГО ЭТАЖА

Потолок					Стены/перегородки					Низ стен/перегородок						Примечание
N° помещения			Площ., м^2	Вид отделки	N° помещения			Площ., м^2	Вид отделки	N° помещения			Площ., м^2	Вид отделки	Высота, м	
блок А	блок Б	блок В			блок А	блок Б	блок В			блок А	блок Б	блок В				
1–25	1–17	1–20	2021,5	очистка потолка от старой водоэмульс. краски	1–25	1–17	1–20	3567,0	очистка стен от старой водоэмульс. краски	5, 9, 10	3, 4, 5, 14, 15, 16	13, 15, 16, 17, 18	220,0	демонтаж облицовки из керамической плитки	1,5	
										–	–	7	24,0	очистка стен от старой масляной краски	1,8	

Взам. инв. N°

Подп. и дата

Инв. N° подл.

ИЗМ.	КОЛ.УЧ.	ЛИСТ	N°ДОК.	ПОДП.	ДАТА
РАЗРАБ.		ИПАТОВА			01.21
ПРОВЕРИЛ.		СПИРИНА			01.21
Н. КОНТР.		КДРАШЕВ			01.21
ГИП		КДРАШЕВ			01.21

013–18–АС

"КАПИТАЛЬНЫЙ РЕМОНТ ЗДАНИЯ "ШКОЛА–ГИМНАЗИЯ №19 ИМ. К. САТПАЕВА" ПО АДРЕСУ: Г. АТЫРАУ, АВАНГАРД, 2 МКР. №19А"

ШКОЛА

СТАДИЯ	ЛИСТ	ЛИСТОВ
РП	23	78

ВЕДОМОСТИ ДЕМОНТАЖА ОТДЕЛКИ ПОМЕЩЕНИЙ 1, 2 ЭТАЖЕЙ

WESTKAROS

ВЕДОМОСТЬ ДЕМОНТАЖА ОТДЕЛКИ ПОМЕЩЕНИЙ 3–ГО ЭТАЖА

Потолок				Стены/перегородки				Низ стен/перегородок					Примечание
N° помещения		Площ., $м^2$	Вид отделки	N° помещения		Площ., $м^2$	Вид отделки	N° помещения		Площ., $м^2$	Вид отделки	Высота, м	
блок Б	блок В			блок Б	блок В			блок Б	блок В				
1–18	1–14	1170,0	очистка потолка от старой водоэмульс. краски	1–18	1–14	2015,0	очистка стен от старой водоэмульс. краски	3, 4, 5, 14, 15, 16	–	100,0	демонтаж облицовки из керамической плитки	1,5	
								–	7	24,0	очистка стен от старой масляной краски	1,5	

Взам. инв. N°

Подп. и дата

Инв. N° подл.

ИЗМ.	КОЛ.УЧ.	ЛИСТ	N°ДОК.	ПОДП.	ДАТА
РАЗРАБ.		ИПАТОВА			01.21
ПРОВЕРИЛ.		СПИРИНА			01.21
Н. КОНТР.		КДРАШЕВ			01.21
ГИП		КДРАШЕВ			01.21

013–18–АС

"КАПИТАЛЬНЫЙ РЕМОНТ ЗДАНИЯ "ШКОЛА–ГИМНАЗИЯ №19 ИМ. К. САТПАЕВА" ПО АДРЕСУ: Г. АТЫРАУ, АВАНГАРД, 2 МКР. №19А"

ШКОЛА

СТАДИЯ	ЛИСТ	ЛИСТОВ
РП	24	78

ВЕДОМОСТИ ДЕМОНТАЖА ОТДЕЛКИ ПОМЕЩЕНИЙ 3 ЭТАЖА

WESTKAROS

ВЕДОМОСТЬ ДЕМОНТАЖА ПОЛОВ 1 ЭТАЖА

Номера помещений БЛОК А	Номера помещений БЛОК Б	Номера помещений БЛОК В	Тип пола	Схема пола или тип пола по серии	Данные элементов пола (наименование, толщина, основание и др.), мм	Площадь, $м^2$
1, 2, 10, 11, 19–27, 31, 32	1, 3, 4, 5, 14, 15, 16	1, 16, 20–24	1	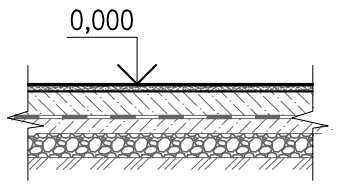	–демонтаж керамической плитки; –демонтаж стяжки выравнивающей из цементно–песчанного раствора –20 мм; –демонтаж стяжки из бетона кл.В12,5–80 мм; –демонтаж двухслойная оклеечная гидроизоляция из пленки ПВХ на мастике; –подстилающий слой: бетон кл. В22,5–50 мм* ; –щебень, трамбованный в грунт–80 мм* ; –утрамбованный грунт*	767,41
3–9, 13, 14, 15, 18	6–13	2–5, 10, 15, 17, 18, 19, 25, 26	2	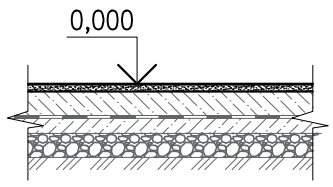	–демонтаж линолеума на теплоизолирующей подоснове ГОСТ 18108–80 на клеющей мастики; –демонтаж стяжки выравнивающей из цементно–песчанного раствора М150 – 20 мм; –демонтаж стяжки из бетона кл. В12,5–80 мм; –демонтаж двухслойная оклеечная гидроизоляция из пленки ПВХ на мастике; –подстилающий слой: бетон кл.В22,5–50мм*; –щебень, трамбованный в грунт–80 мм*; –утрамбованный грунт*.	950,73
17, 33	–	–	3	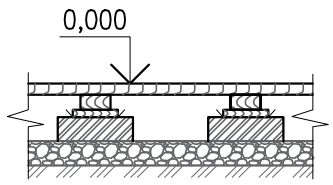	–демонтаж досок половых ДП–35 ГОСТ 8242–88; –демонтаж лаг 50х100 мм ГОСТ 24454–80 –50мм; –демонтаж прокладки из доски 150х150х25(h) мм по двум слоям толя ; –кирпичный столбик 250х250х65(h)мм*; –гидроизоляция рубероид –щебень,трамбованный в грунт–80мм*; –утрамбованный грунт*.	370,55
28, 29, 30	–	8	4	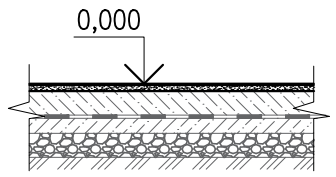	–демонтаж стяжки выравнивающей из цементно–песчанного раствора –20 мм; –демонтаж стяжки из бетона кл.В12,5–80 мм; –демонтаж двухслойная оклеечная гидроизоляция из пленки ПВХ на мастике; –подстилающий слой: бетон кл. В22,5–50 мм* ; –щебень, трамбованный в грунт–80 мм* ; –утрамбованный грунт*	131,72
Лестничные площадки						
12, 16	2, 17	7, 14	1	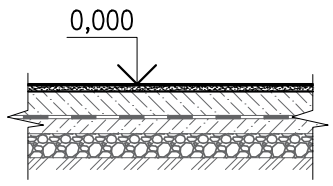	–демонтаж керамической плитки; –демонтаж стяжки выравнивающей из цементно–песчанного раствора –20 мм;	77,0
Лестничные марши						
12, 16	2, 17	7, 14	5	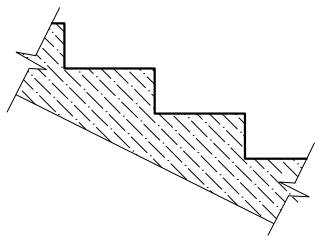	– очистка от старого слоя краски;	57,5

1. 6* –мозаичный пол из мраморной крошки, не подлежщий демонтажу. (блок "В" –помещ.1,6,9,11,12,13).
2. Демонтаж плинтусов ПВХ – 741,0 метров;
   Демонтаж плинтусов из керамич. плитки – 658,0 метров.

Взам. инв. N°

Подп. и дата

Инв. N° подл.

ИЗМ.	КОЛ.УЧ.	ЛИСТ	N°ДОК.	ПОДП.	ДАТА
РАЗРАБ.		ИПАТОВА			01.21
ПРОВЕРИЛ.		СПИРИНА			01.21
Н. КОНТР.		КДРАШЕВ			01.21
ГИП		КДРАШЕВ			01.21

013–18–АС

"КАПИТАЛЬНЫЙ РЕМОНТ ЗДАНИЯ "ШКОЛА–ГИМНАЗИЯ №19 ИМ. К. САТПАЕВА" ПО АДРЕСУ: Г. АТЫРАУ, АВАНГАРД, 2 МКР. №19А"

ШКОЛА

СТАДИЯ	ЛИСТ	ЛИСТОВ
РП	25	78

ВЕДОМОСТЬ ДЕМОНТАЖА ПОЛОВ 1 ЭТАЖА

WESTKAROS

ВЕДОМОСТЬ ДЕМОНТАЖА ПОЛОВ 2 ЭТАЖА

Номера помещений БЛОК А	Номера помещений БЛОК Б	Номера помещений БЛОК В	Тип пола	Схема пола или тип пола по серии	Данные элементов пола (наименование, толщина, основание и др.), мм	Площадь, $м^2$
2, 3, 5, 6, 7, 9, 10	3, 4, 5, 14, 15, 16	17, 13–17	1	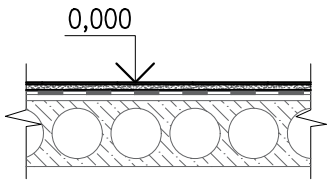	–демонтаж керамической плитки ГОСТ 13996–2019; –демонтаж стяжки выравнивающей из цементно – песчанного раствора М150 – 25 мм; –демонтаж обмазка горячей битумной мастики с подсыпкой песком крупн. – 5 мм; –демонтаж двухслойной оклеечной гидроизоляции из пленки ПВХ на мастике; –подстилающий слой: стяжка из цементно –песчанного раствора М150 – 20 мм* ; –плита перекрытия* .	163,2
1, 4, 12–25	1, 6–13	1–6, 8–11, 12, 19, 20	2	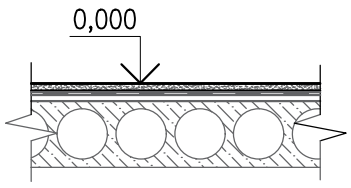	–демонтаж линолеума на теплоизолирующей подоснове ГОСТ 18108–80; –демонтаж мастики клеящей; –демонтаж стяжки выравнивающей из цементно–песчанного раствора М150 – 25 мм; –демонтаж обмазки горячей битумной мастикой с подсыпкой песком круп. – 5 мм; –демонтаж двухслойной оклеечной гидроизоляции из пленки ПВХ на мастике; –подстилающий слой: стяжка из цементно – песчанного раствора М150 – 20 мм*; –плита перекрытия*.	1650,0
–	–	11а	3	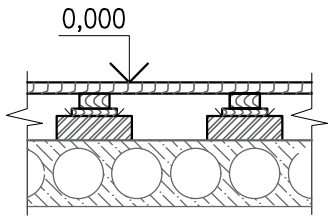	—очистка от старого слоя масляной краски; –доски половые ДП–35 ГОСТ 8242–88*; –лаги 50х100 мм ГОСТ 24454–80 –50мм*; –прокладки из досок 150х150х25(h) мм по двум слоям толя*; –кирпичный столбики*; –плита перекрытия*	35,0
Лестничные площадки						
8, 11	2, 17	7, 14	1	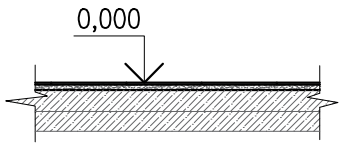	–демонтаж керамической плитки ГОСТ 13996–2019; –демонтаж стяжки выравнивающей из цементно–песчанного раствора М150–20 мм; –площадка лестничной клетки*.	46,32
Лестничные марши						
8, 11	2, 17	7, 14	5	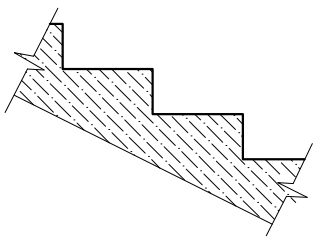	– очистка от старого слоя краски; –лестничный марш*;	50,0

Демонтаж плинтусов ПВХ – 1060,0 метров.
Демонтаж плинтусов из керамич. плитки – 258,0 метров.

Взам. инв. №

Подп. и дата

Инв. № подл.

ИЗМ.	КОЛ.УЧ.	ЛИСТ	N°ДОК.	ПОДП.	ДАТА
РАЗРАБ.		ИПАТОВА			01.21
ПРОВЕРИЛ.		СПИРИНА			01.21
Н. КОНТР.		КДРАШЕВ			01.21
ГИП		КДРАШЕВ			01.21

013–18–АС

"КАПИТАЛЬНЫЙ РЕМОНТ ЗДАНИЯ "ШКОЛА–ГИМНАЗИЯ №19 ИМ. К. САТПАЕВА" ПО АДРЕСУ: Г. АТЫРАУ, АВАНГАРД, 2 МКР. №19А"

ШКОЛА

СТАДИЯ	ЛИСТ	ЛИСТОВ
РП	26	78

ВЕДОМОСТЬ ДЕМОНТАЖА ПОЛОВ 2 ЭТАЖА

WESTKAROS

ВЕДОМОСТЬ ДЕМОНТАЖА ПОЛОВ 3 ЭТАЖА

Номера помещений БЛОК А	Номера помещений БЛОК Б	Номера помещений БЛОК В	Тип пола	Схема пола или тип пола по серии	Данные элементов пола (наименование, толщина, основание и др.), мм	Площадь, $м^2$
–	3, 4, 5, 14	–	1	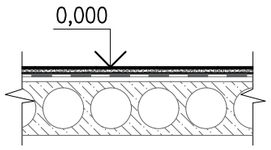	–демонтаж керамической плитки ГОСТ 13996–2019; –демонтаж стяжки выравнивающей из цементно – песчанного раствора М150 – 25 мм; –демонтаж обмазка горячей битумной мастики с подсыпкой песком крупн. – 5 мм; –демонтаж двухслойной оклеечной гидроизоляции из пленки ПВХ на мастике; –подстилающий слой: стяжка из цементно –песчанного раствора М150 – 20 мм* ; –плита перекрытия* .	22,05
–	1, 6–13, 15, 16, 18	1–6, 8–13	2	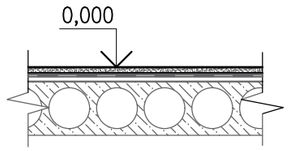	–демонтаж линолеума на теплоизолирующей подоснове ГОСТ 18108–80; –демонтаж мастики клеящей; –демонтаж стяжки выравнивающей из цементно–песчанного раствора М150 – 25 мм; –демонтаж обмазки горячей битумной мастикой с подсыпкой песком круп. – 5 мм; –демонтаж двухслойной оклеечной гидроизоляции из пленки ПВХ на мастике; –подстилающий слой: стяжка из цементно – песчанного раствора М150 – 20 мм*; –плита перекрытия*.	1081,51
Лестничные площадки						
–	2, 17	7, 14	1	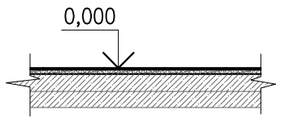	–демонтаж керамической плитки ГОСТ 13996–2019; –демонтаж стяжки выравнивающей из цементно–песчанного раствора М150–20 мм; –площадка лестничной клетки*.	31,52
Лестничные марши						
–	2, 17	7, 14	5	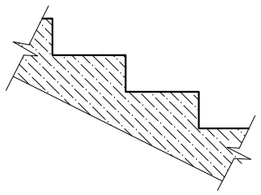	– очистка от старого слоя краски; – лестничный марш*;	33,54

Демонтаж плинтусов ПВХ – 655,0 метров.
Демонтаж плинтусов из керамич. плитки – 106,0 метров.

Взам. инв. №

Подп. и дата

Инв. № подл.

ИЗМ.	КОЛ.УЧ.	ЛИСТ	N°ДОК.	ПОДП.	ДАТА
РАЗРАБ.		ИПАТОВА			01.21
ПРОВЕРИЛ.		СПИРИНА			01.21
Н. КОНТР.		КДРАШЕВ			01.21
ГИП		КДРАШЕВ			01.21

013–18–АС

"КАПИТАЛЬНЫЙ РЕМОНТ ЗДАНИЯ "ШКОЛА–ГИМНАЗИЯ №19 ИМ. К. САТПАЕВА" ПО АДРЕСУ: Г. АТЫРАУ, АВАНГАРД, 2 МКР. №19А"

ШКОЛА

СТАДИЯ	ЛИСТ	ЛИСТОВ
РП	27	78

ВЕДОМОСТЬ ДЕМОНТАЖА ПОЛОВ 3 ЭТАЖА

WESTKAROS

БЛОК А

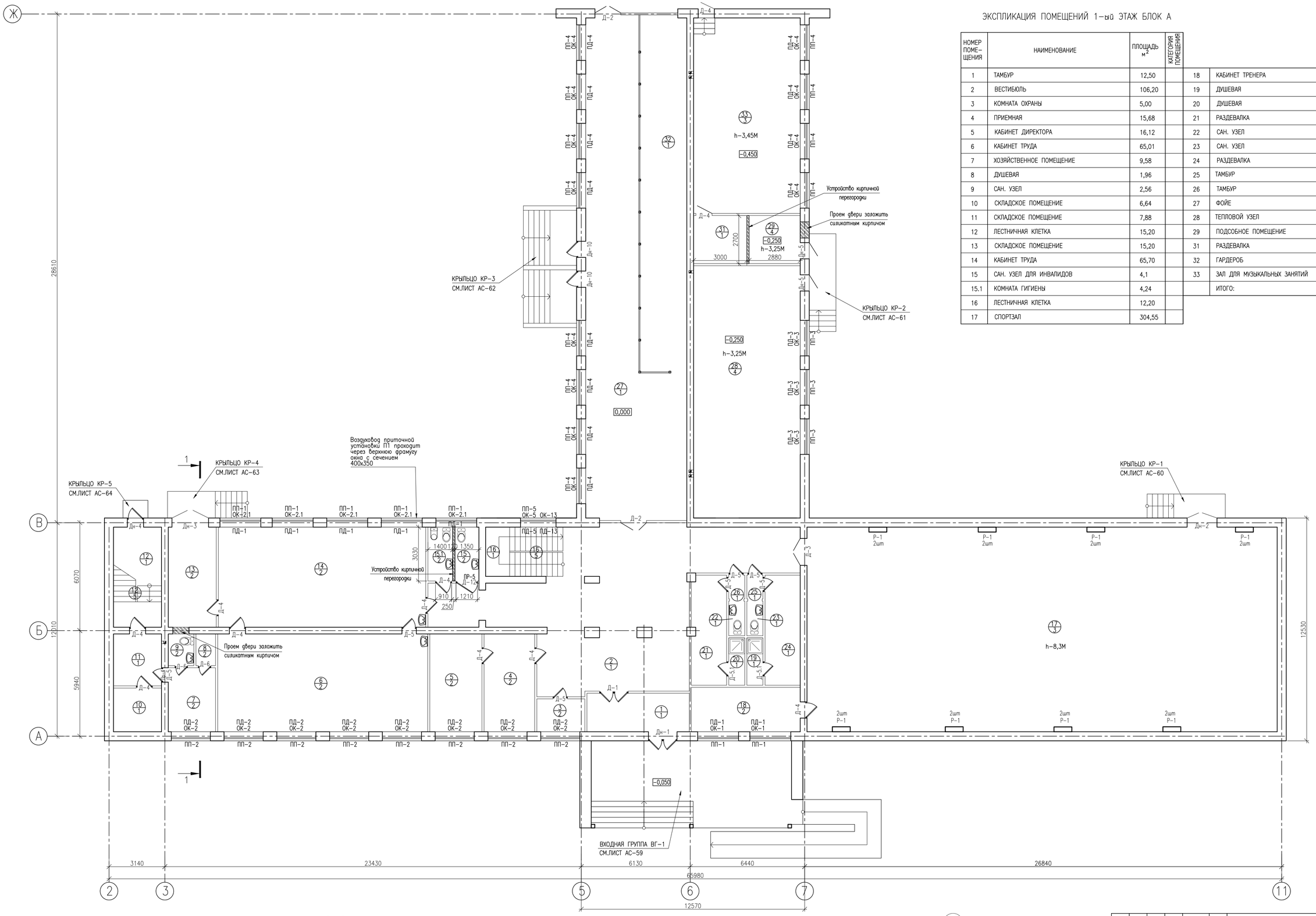

ЭКСПЛИКАЦИЯ ПОМЕЩЕНИЙ 1-ый ЭТАЖ БЛОК А

НОМЕР ПОМЕ-ЩЕНИЯ	НАИМЕНОВАНИЕ	ПЛОЩАДЬ $м^2$	КАТЕГОРИЯ ПОМЕЩЕНИЯ				
1	ТАМБУР	12,50		18	КАБИНЕТ ТРЕНЕРА	15,30	
2	ВЕСТИБЮЛЬ	106,20		19	ДУШЕВАЯ	2,40	
3	КОМНАТА ОХРАНЫ	5,00		20	ДУШЕВАЯ	2,40	
4	ПРИЕМНАЯ	15,68		21	РАЗДЕВАЛКА	12,10	
5	КАБИНЕТ ДИРЕКТОРА	16,12		22	САН. УЗЕЛ	1,76	
6	КАБИНЕТ ТРУДА	65,01		23	САН. УЗЕЛ	1,76	
7	ХОЗЯЙСТВЕННОЕ ПОМЕЩЕНИЕ	9,58		24	РАЗДЕВАЛКА	12,26	
8	ДУШЕВАЯ	1,96		25	ТАМБУР	1,21	
9	САН. УЗЕЛ	2,56		26	ТАМБУР	1,21	
10	СКЛАДСКОЕ ПОМЕЩЕНИЕ	6,64		27	ФОЙЕ	107,20	
11	СКЛАДСКОЕ ПОМЕЩЕНИЕ	7,88		28	ТЕПЛОВОЙ УЗЕЛ	85,14	
12	ЛЕСТНИЧНАЯ КЛЕТКА	15,20		29	ПОДСОБНОЕ ПОМЕЩЕНИЕ	10,40	
13	СКЛАДСКОЕ ПОМЕЩЕНИЕ	15,20		31	РАЗДЕВАЛКА	8,10	
14	КАБИНЕТ ТРУДА	65,70		32	ГАРДЕРОБ	54,28	
15	САН. УЗЕЛ ДЛЯ ИНВАЛИДОВ	4,1		33	ЗАЛ ДЛЯ МУЗЫКАЛЬНЫХ ЗАНЯТИЙ	66,00	
15.1	КОМНАТА ГИГИЕНЫ	4,24			ИТОГО:	1047,65	
16	ЛЕСТНИЧНАЯ КЛЕТКА	12,20					
17	СПОРТЗАЛ	304,55					

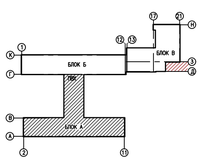

Монтажные работы:

1. Кладка из кирпича силикатного СОР ПУ-М100/F25/1,4 по ГОСТ 379-2015 толщиной t=120 мм-8,1м².
2. Заложить дверной проем кладкой из кирпича силикатного СОР ПУ-М100/F25/1,4 по ГОСТ 379-2015 толщиной t=510 мм - 1,701м ².
3. Новую кладку выполнить на цементном растворе М50.
4. Ведомость отделки помещений см. АС-44.
5. Ведомость элементов заполнения оконных и дверных проемов см. АС-36,37.
6. Экспликация полов см. АС-40,41.

– номер помещения
– тип пола

Условные обозначения

– кирпичная кладка из силикатного кирпича.

ИЗМ.	КОЛ.УЧ.	ЛИСТ	N°ДОК.	ПОДП.	ДАТА
РАЗРАБ.		ИПАТОВА			01.21
ПРОВЕРИЛ.		СПИРИНА			01.21
Н. КОНТР.		КДРАШЕВ			01.21
ГИП		КДРАШЕВ			01.21

013-18-АС

"КАПИТАЛЬНЫЙ РЕМОНТ ЗДАНИЯ "ШКОЛА-ГИМНАЗИЯ №19 ИМ. К. САТПАЕВА" ПО АДРЕСУ: Г. АТЫРАУ, АВАНГАРД, 2 МКР. №19А"

ШКОЛА

СТАДИЯ	ЛИСТ	ЛИСТОВ
РП	28	78

КЛАДОЧНЫЙ ПЛАН ПЕРВОГО ЭТАЖА, БЛОК "А"

WESTKAROS

Взам. инв. N° | Подп. и дата | Инв. N° подл.

БЛОК Б

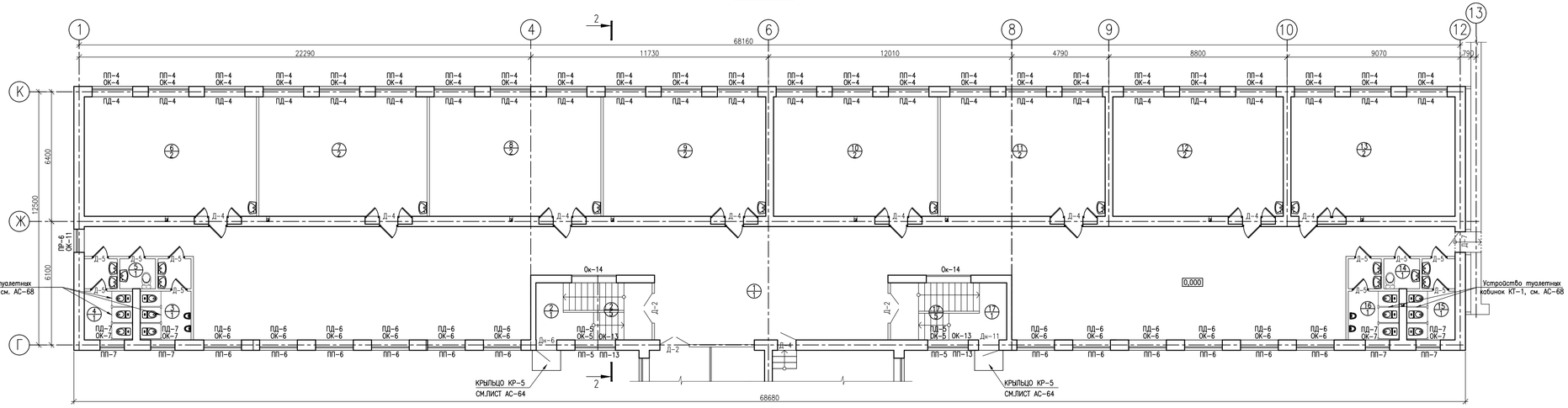

ЭКСПЛИКАЦИЯ ПОМЕЩЕНИЙ 1-ый ЭТАЖ БЛОК Б

НОМЕР ПОМЕ-ЩЕНИЯ	НАИМЕНОВАНИЕ	ПЛОЩАДЬ м²	КАТЕГОРИЯ ПОМЕЩЕНИЯ
1	ФОЙЕ	296,3	
2	ЛЕСТНИЧНАЯ КЛЕТКА	16,20	
3	САН. УЗЕЛ	8,55	
4	САН. УЗЕЛ	8,26	
5	САН. УЗЕЛ ПЕРСОНАЛА	2,62	
6	КЛАСС	50,15	
7	КЛАСС	49,00	
8	КЛАСС	50,00	
9	КЛАСС	47,32	
10	КЛАСС	47,85	
11	КЛАСС	48,03	
12	КЛАСС	49,62	
13	КЛАСС	47,80	
14	САН. УЗЕЛ ДЛЯ ПЕРСОНАЛА	2,62	
15	САН. УЗЕЛ	8,26	
16	САН. УЗЕЛ	8,55	
17	ЛЕСТНИЧНАЯ КЛЕТКА	16,20	
	ИТОГО:	757,17	

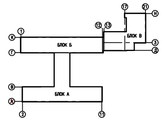

Монтажные работы:

1. Ведомость отделки помещений см. АС-44.
2. Ведомость элементов заполнения оконных и дверных проемов см. АС-36,37.
3. Экспликация полов см. АС-40,41.

– –номер помещения
– –min пола

ИЗМ.	КОЛ.УЧ	ЛИСТ	N ДОК	ПОДП.	ДАТА
РАЗРАБ.		ИПАТОВА			01.21
ПРОВЕРИЛ.		СПИРИНА			01.21
Н. КОНТР.		КДРАШЕВ			01.21
ГИП		КДРАШЕВ			01.21

013-18-АС

"КАПИТАЛЬНЫЙ РЕМОНТ ЗДАНИЯ "ШКОЛА-ГИМНАЗИЯ №19 ИМ. К. САТПАЕВА" ПО АДРЕСУ: Г. АТЫРАУ, АВАНГАРД, 2 МКР. №19А"

ШКОЛА

СТАДИЯ	ЛИСТ	ЛИСТОВ
РП	29	78

КЛАДОЧНЫЙ ПЛАН ПЕРВОГО ЭТАЖА, БЛОК "Б"

WESTKAROS

ИНВ. N ПОДЛ. | ПОДП. И ДАТА | ВЗАМ. ИНВ. N

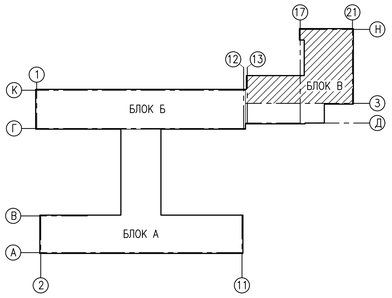

ЭКСПЛИКАЦИЯ ПОМЕЩЕНИЙ 1-ый ЭТАЖ БЛОК В

НОМЕР ПОМЕ-ЩЕНИЯ	НАИМЕНОВАНИЕ	ПЛОЩАДЬ м²	КАТЕГОРИЯ ПОМЕЩЕНИЯ
1	КОРИДОР	54,61	
2	КАБИНЕТ ПСИХОЛОГА	18,00	
3	НАЧАЛЬНЫЙ КЛАСС	52,20	
4	НАЧАЛЬНЫЙ КЛАСС	55,30	
5	КАБИНЕТ	15,85	
6	ГАРДЕРОБ	38,16	
7	ЛЕСТНИЧНАЯ КЛЕТКА	17,00	
8	ТЕПЛОВОЙ УЗЕЛ	34,28	
9	ФОЙЕ	52,06	
10	НАЧАЛЬНЫЙ КЛАСС	48,00	
11	КОРИДОР	11,25	
12	КОРИДОР	11,00	
13	ТАМБУР	3,60	
14	ЛЕСТНИЧНАЯ КЛЕТКА	15,70	
15	ЭЛЕКТРОЩИТОВАЯ	10,91	
16	КОРИДОР	25,21	
17	МЕД. ПУНКТ	14,40	
18	ПРОЦЕДУРНЫЙ КАБИНЕТ	13,53	
19	СКЛАДСКОЕ ПОМЕЩЕНИЕ	7,87	
20	УМЫВАЛЬНИК	2,55	
21	САН. УЗЕЛ	6,20	
22	САН. УЗЕЛ ДЛЯ ПЕРСОНАЛА	2,04	
23	САН. УЗЕЛ	6,10	
24	УМЫВАЛЬНИК	2,50	
25	НАЧАЛЬНЫЙ КЛАСС	52,55	
26	НАЧАЛЬНЫЙ КЛАСС	51,60	
	ИТОГО:	622,31	

БЛОК В

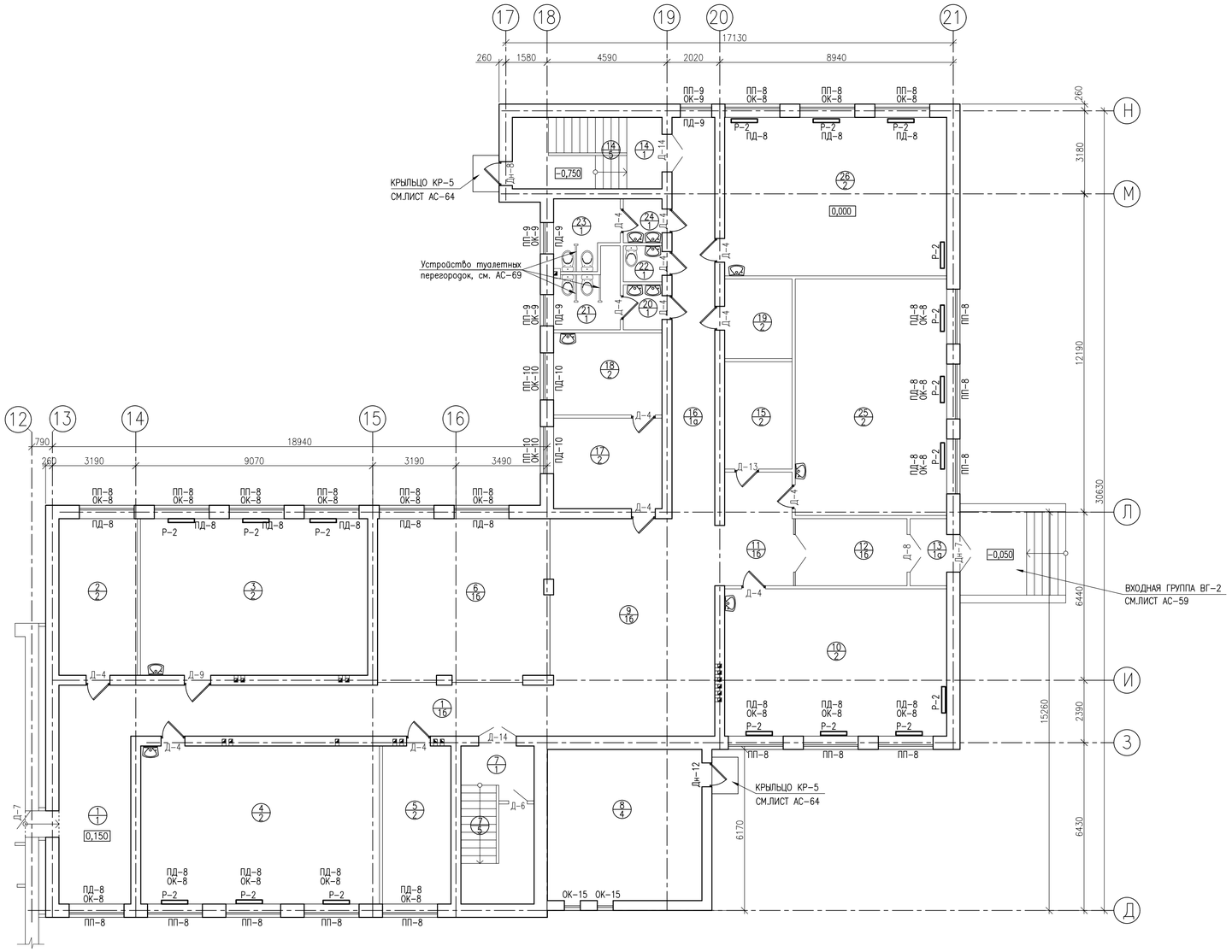

— —номер помещения
— —тип пола

Монтажные работы:

1. Ведомость отделки помещений см. АС-27.
2. Ведомость элементов заполнения оконных и дверных проемов см. АС-36,37.
3. Экспликация полов см. АС-40,41.

ИЗМ.	КОЛ.УЧ.	ЛИСТ	N°ДОК.	ПОДП.	ДАТА
РАЗРАБ.		ИПАТОВА			01.21
ПРОВЕРИЛ.		СПИРИНА			01.21
Н. КОНТР.		КДРАШЕВ			01.21
ГИП		КДРАШЕВ			01.21

013-18-АС

"КАПИТАЛЬНЫЙ РЕМОНТ ЗДАНИЯ "ШКОЛА-ГИМНАЗИЯ №19 ИМ. К. САТПАЕВА" ПО АДРЕСУ: Г. АТЫРАУ, АВАНГАРД, 2 МКР. №19А"

ШКОЛА

СТАДИЯ	ЛИСТ	ЛИСТОВ
РП	30	78

КЛАДОЧНЫЙ ПЛАН ПЕРВОГО ЭТАЖА, БЛОК "В"

WESTKAROS

Взам. инв. N° | Подп. и дата | Инв. N° подл.

БЛОК А

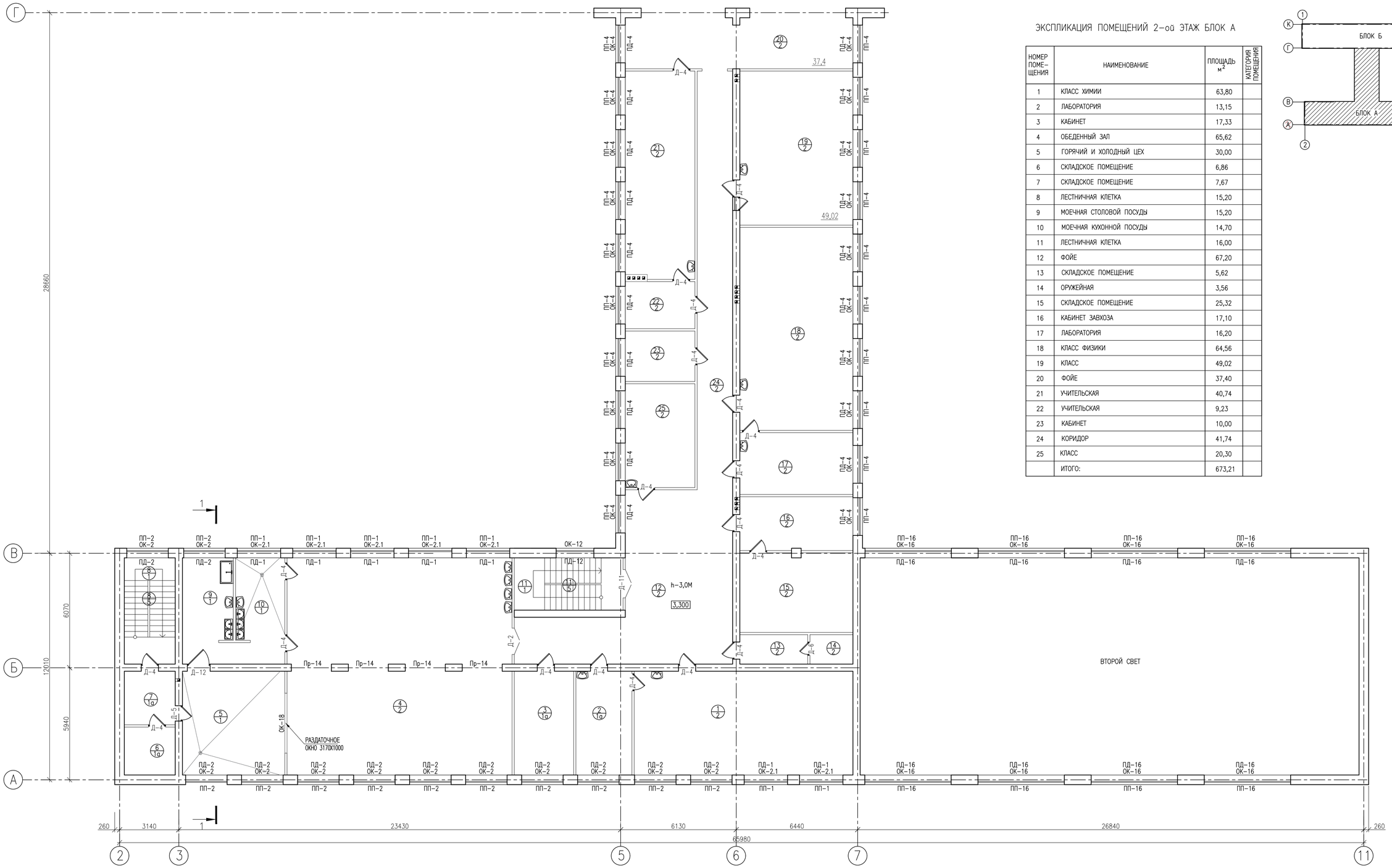

ЭКСПЛИКАЦИЯ ПОМЕЩЕНИЙ 2-ой ЭТАЖ БЛОК А

НОМЕР ПОМЕ-ЩЕНИЯ	НАИМЕНОВАНИЕ	ПЛОЩАДЬ $м^2$	КАТЕГОРИЯ ПОМЕЩЕНИЯ
1	КЛАСС ХИМИИ	63,80	
2	ЛАБОРАТОРИЯ	13,15	
3	КАБИНЕТ	17,33	
4	ОБЕДЕННЫЙ ЗАЛ	65,62	
5	ГОРЯЧИЙ И ХОЛОДНЫЙ ЦЕХ	30,00	
6	СКЛАДСКОЕ ПОМЕЩЕНИЕ	6,86	
7	СКЛАДСКОЕ ПОМЕЩЕНИЕ	7,67	
8	ЛЕСТНИЧНАЯ КЛЕТКА	15,20	
9	МОЕЧНАЯ СТОЛОВОЙ ПОСУДЫ	15,20	
10	МОЕЧНАЯ КУХОННОЙ ПОСУДЫ	14,70	
11	ЛЕСТНИЧНАЯ КЛЕТКА	16,00	
12	ФОЙЕ	67,20	
13	СКЛАДСКОЕ ПОМЕЩЕНИЕ	5,62	
14	ОРУЖЕЙНАЯ	3,56	
15	СКЛАДСКОЕ ПОМЕЩЕНИЕ	25,32	
16	КАБИНЕТ ЗАВХОЗА	17,10	
17	ЛАБОРАТОРИЯ	16,20	
18	КЛАСС ФИЗИКИ	64,56	
19	КЛАСС	49,02	
20	ФОЙЕ	37,40	
21	УЧИТЕЛЬСКАЯ	40,74	
22	УЧИТЕЛЬСКАЯ	9,23	
23	КАБИНЕТ	10,00	
24	КОРИДОР	41,74	
25	КЛАСС	20,30	
	ИТОГО:	673,21	

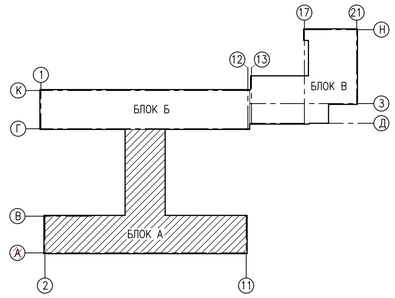

Монтажные работы:

1. Ведомость отделки помещений см. АС-27.
2. Ведомость элементов заполнения оконных и дверных проемов см. АС-36,37.
3. Экспликация полов см. АС-42.

– –номер помещения
– –тип пола

ИЗМ.	КОЛ.УЧ.	ЛИСТ	N°ДОК.	ПОДП.	ДАТА
РАЗРАБ.		ИПАТОВА			01.21
ПРОВЕРИЛ.		СПИРИНА			01.21
Н. КОНТР.		КДРАШЕВ			01.21
ГИП		КДРАШЕВ			01.21

013-18-АС

"КАПИТАЛЬНЫЙ РЕМОНТ ЗДАНИЯ "ШКОЛА-ГИМНАЗИЯ №19 ИМ. К. САТПАЕВА" ПО АДРЕСУ: Г. АТЫРАУ, АВАНГАРД, 2 МКР, №19А"

ШКОЛА

СТАДИЯ	ЛИСТ	ЛИСТОВ
РП	31	78

КЛАДОЧНЫЙ ПЛАН ВТОРОГО ЭТАЖА, БЛОК "А"

WESTKAROS

Взам. инв. N° | Подп. и дата | Инв. N° подл.

БЛОК Б

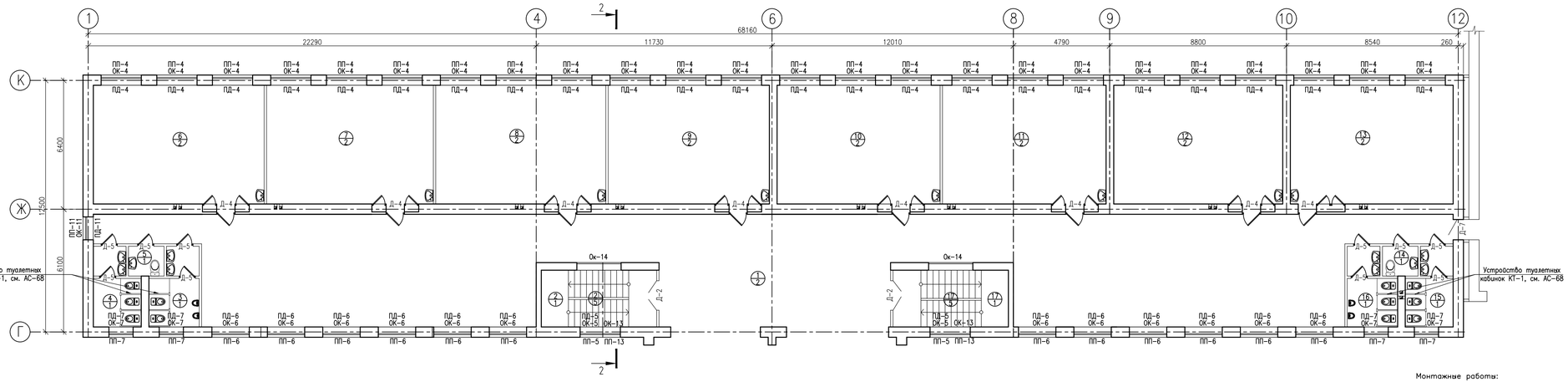

ЭКСПЛИКАЦИЯ ПОМЕЩЕНИЙ 2-ой ЭТАЖ БЛОК Б

НОМЕР ПОМЕ-ЩЕНИЯ	НАИМЕНОВАНИЕ	ПЛОЩАДЬ $м^2$	КАТЕГОРИЯ ПОМЕЩЕНИЯ
1	ФОЙЕ	296,30	
2	ЛЕСТНИЧНАЯ КЛЕТКА	16,20	
3	САН. УЗЕЛ	8,55	
4	САН. УЗЕЛ	8,26	
5	САН. УЗЕЛ ПЕРСОНАЛА	2,62	
6	КЛАСС	50,15	
7	КЛАСС	49,00	
8	КЛАСС	50,00	
9	КЛАСС	47,32	
10	КЛАСС	47,85	
11	КЛАСС	48,03	
12	КЛАСС	49,62	
13	КЛАСС	47,80	
14	САН. УЗЕЛ ДЛЯ ПЕРСОНАЛА	2,62	
15	САН. УЗЕЛ	8,26	
16	САН. УЗЕЛ	8,55	
17	ЛЕСТНИЧНАЯ КЛЕТКА	16,20	
	ИТОГО:	757,2	

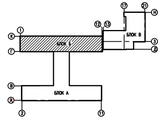

– –номер помещения
– –min пола

Монтажные работы:

1. Ведомость отделки помещений см. АС-27.
2. Ведомость элементов заполнения оконных и дверных проемов см. АС-36,37.
3. Экспликация полов см. АС-42.

ИЗМ.	КОЛ.УЧ	ЛИСТ	N ДОК	ПОДП.	ДАТА
РАЗРАБ.		ИПАТОВА			01.21
ПРОВЕРИЛ.		СПИРИНА			01.21
Н. КОНТР.		КДРАШЕВ			01.21
ГИП		КДРАШЕВ			01.21

013-18-АС

"КАПИТАЛЬНЫЙ РЕМОНТ ЗДАНИЯ "ШКОЛА-ГИМНАЗИЯ №19 ИМ. К. САТПАЕВА" ПО АДРЕСУ: Г. АТЫРАУ, АВАНГАРД, 2 МКР. №19А"

ШКОЛА

СТАДИЯ	ЛИСТ	ЛИСТОВ
РП	32	78

КЛАДОЧНЫЙ ПЛАН ВТОРОГО ЭТАЖА, БЛОК "Б"

WESTKAROS

ИНВ. N ПОДЛ. | ПОДП. И ДАТА | ВЗАМ. ИНВ. N

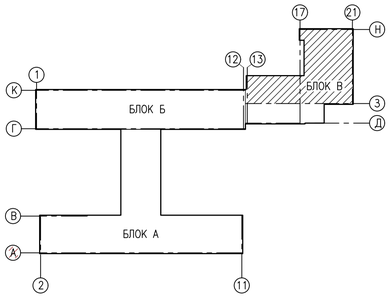

ЭКСПЛИКАЦИЯ ПОМЕЩЕНИЙ 2-ой ЭТАЖ БЛОК В

НОМЕР ПОМЕ-ЩЕНИЯ	НАИМЕНОВАНИЕ	ПЛОЩАДЬ $м^2$	КАТЕГОРИЯ ПОМЕЩЕНИЯ
1	КОРИДОР	54,60	
2	КАБИНЕТ	18,00	
3	НАЧАЛЬНЫЙ КЛАСС	52,20	
4	КАБИНЕТ	16,88	
5	НАЧАЛЬНЫЙ КЛАСС	54,27	
6	НАЧАЛЬНЫЙ КЛАСС	38,16	
7	ЛЕСТНИЧНАЯ КЛЕТКА	17,00	
8	ФОЙЕ	46,34	
9	НАЧАЛЬНЫЙ КЛАСС	20,58	
10	КОРИДОР	26,55	
11	АКТОВЫЙ ЗАЛ	145,00	
11а	СЦЕНА	35,00	
12	КАБИНЕТ	11,33	
13	УМЫВАЛЬНИК	2,55	
14	ЛЕСТНИЧНАЯ КЛЕТКА	15,70	
15	САН. УЗЕЛ ДЛЯ ПЕРСОНАЛА	2,04	
16	САН. УЗЕЛ	6,10	
17	УМЫВАЛЬНИК	2,50	
18	САН. УЗЕЛ	6,20	
19	СКЛАДСКОЕ ПОМЕЩЕНИЕ	10,00	
20	СКЛАДСКОЕ ПОМЕЩЕНИЕ	10,33	
	ИТОГО:	591,06	

БЛОК В

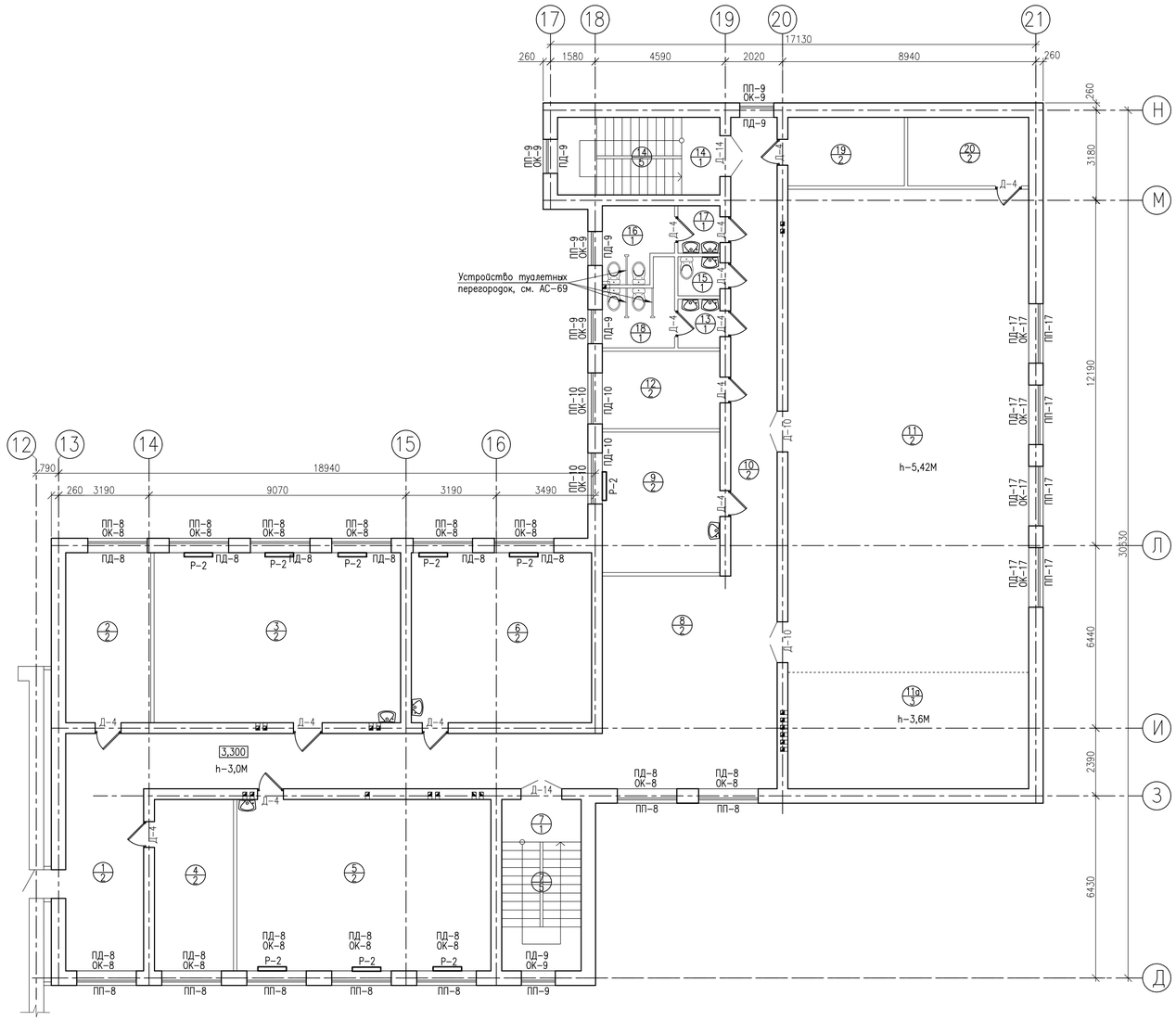

–номер помещения
–тип пола

Монтажные работы:

1. Ведомость отделки помещений см. АС-27.
2. Ведомость элементов заполнения оконных и дверных проемов см. АС-36,37.
3. Экспликация полов см. АС-42.

ИЗМ.	КОЛ.УЧ.	ЛИСТ	N°ДОК.	ПОДП.	ДАТА
РАЗРАБ.		ИПАТОВА			01.21
ПРОВЕРИЛ.		СПИРИНА			01.21
Н. КОНТР.		КДРАШЕВ			01.21
ГИП		КДРАШЕВ			01.21

013-18-АС

"КАПИТАЛЬНЫЙ РЕМОНТ ЗДАНИЯ "ШКОЛА-ГИМНАЗИЯ №19 ИМ. К. САТПАЕВА" ПО АДРЕСУ: Г. АТЫРАУ, АВАНГАРД, 2 МКР. №19А"

ШКОЛА

СТАДИЯ	ЛИСТ	ЛИСТОВ
РП	33	78

КЛАДОЧНЫЙ ПЛАН ВТОРОГО ЭТАЖА, БЛОК "В"

WESTKAROS

Взам. инв. N° | Подп. и дата | Инв. N° подл.

БЛОК Б

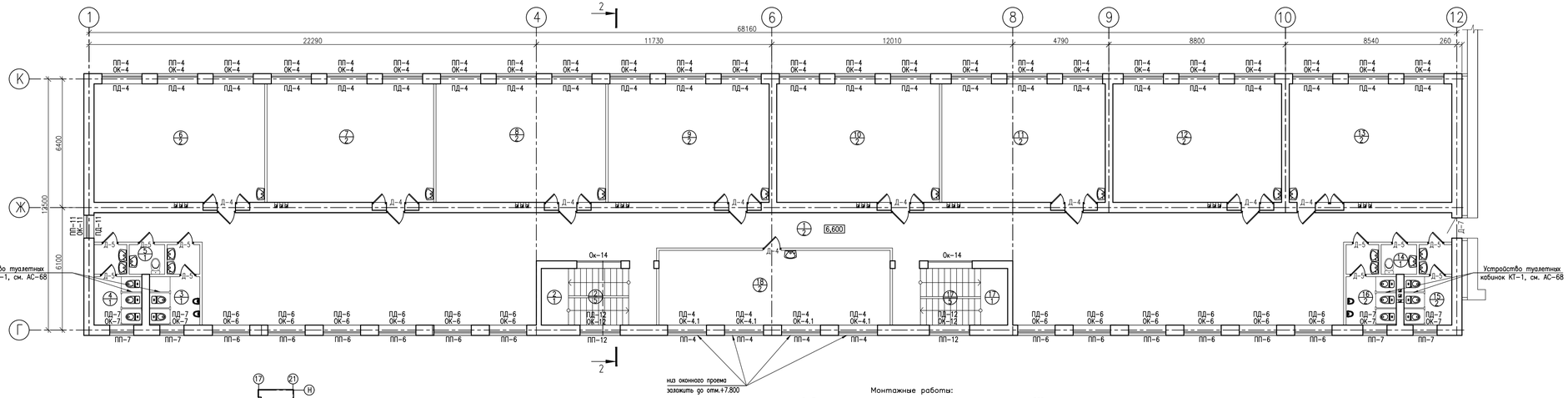

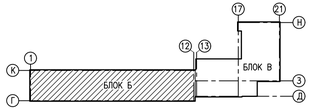

– –номер помещения
– –mun пола

Монтажные работы:

2. Поднять низ оконных проемов по оси "Г", указанных на плане на 300 мм, кладкой из кирпича силикатного СОР ПУ-М100/F25/1,4 по ГОСТ 379-2015, толщиной t=510мм – 1,224м³.

1. Ведомость отделки помещений см. АС-44.
2. Ведомость элементов заполнения оконных и дверных проемов см. АС-36,37.
3. Экспликация полов см. АС-43.

ЭКСПЛИКАЦИЯ ПОМЕЩЕНИЙ 3-ий ЭТАЖ БЛОК Б

НОМЕР ПОМЕ-ЩЕНИЯ	НАИМЕНОВАНИЕ	ПЛОЩАДЬ м²	КАТЕГОРИЯ ПОМЕЩЕНИЯ
1	ФОЙЕ	251,00	
2	ЛЕСТНИЧНАЯ КЛЕТКА	16,20	
3	САН. УЗЕЛ	8,55	
4	САН. УЗЕЛ	8,26	
5	САН. УЗЕЛ ПЕРСОНАЛА	2,62	
6	КЛАСС	50,15	
7	КЛАСС	49,00	
8	КЛАСС	50,00	
9	КЛАСС	47,32	
10	КЛАСС	47,85	
11	КЛАСС	48,03	
12	КЛАСС	49,62	
13	КЛАСС	47,80	
14	САН. УЗЕЛ ДЛЯ ПЕРСОНАЛА	2,62	
15	САН. УЗЕЛ	8,26	
16	САН. УЗЕЛ	8,55	
17	ЛЕСТНИЧНАЯ КЛЕТКА	16,20	
18	КЛАСС	42,85	
	ИТОГО:	755,0	

ИЗМ.	КОЛ.УЧ	ЛИСТ	N ДОК	ПОДП.	ДАТА
РАЗРАБ.		ИПАТОВА			01.21
ПРОВЕРИЛ.		СПИРИНА			01.21
Н. КОНТР.		КДРАШЕВ			01.21
ГИП		КДРАШЕВ			01.21

013-18-АС

"КАПИТАЛЬНЫЙ РЕМОНТ ЗДАНИЯ "ШКОЛА-ГИМНАЗИЯ №19 ИМ. К. САТПАЕВА" ПО АДРЕСУ: Г. АТЫРАУ, АВАНГАРД, 2 МКР. №19А"

ШКОЛА

СТАДИЯ	ЛИСТ	ЛИСТОВ
РП	34	78

КЛАДОЧНЫЙ ПЛАН ТРЕТЬЕГО ЭТАЖА, БЛОК "Б"

WESTKAROS

ИНВ. N ПОДЛ. | ПОДП. И ДАТА | ВЗАМ. ИНВ. N

БЛОК В

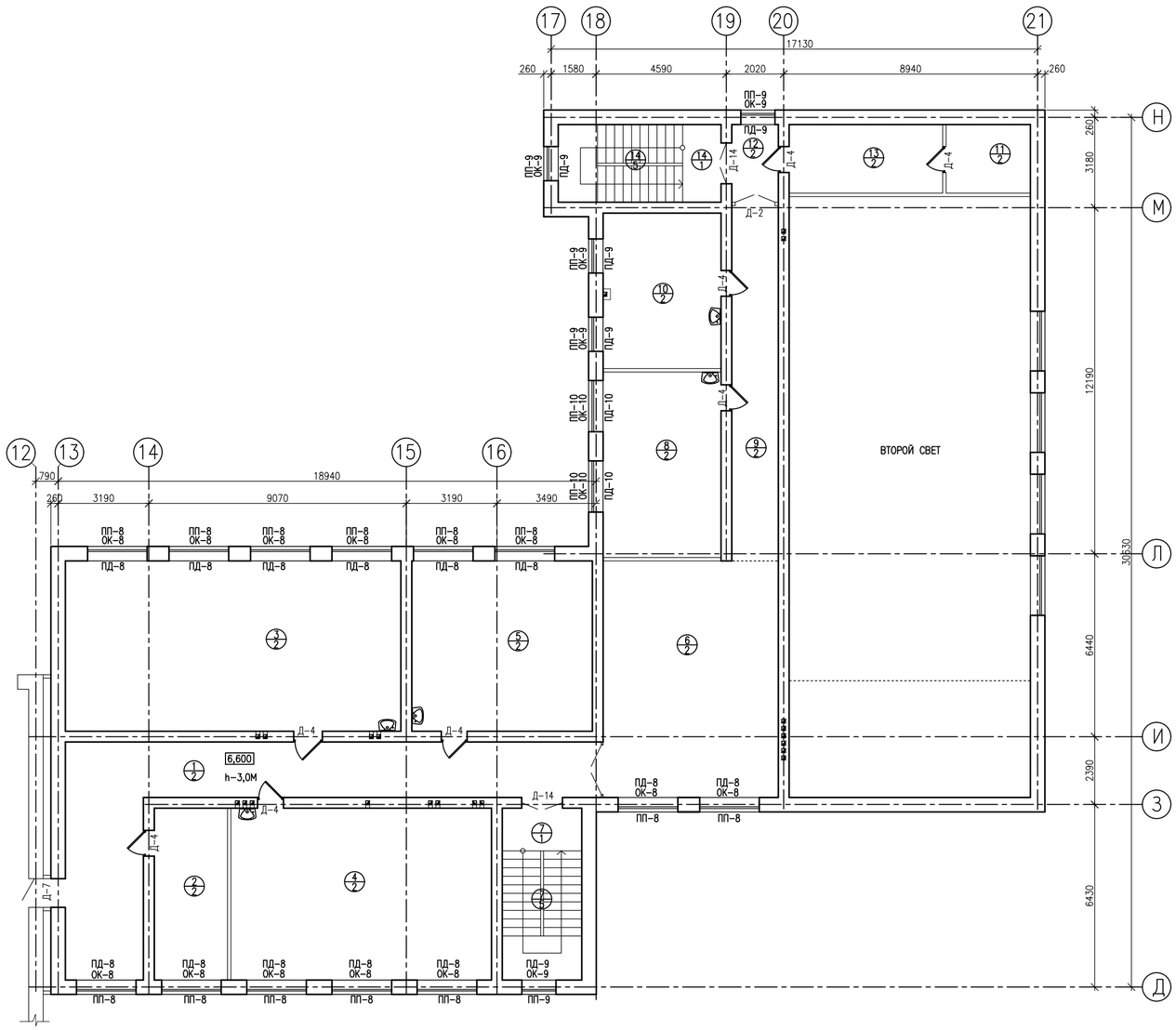

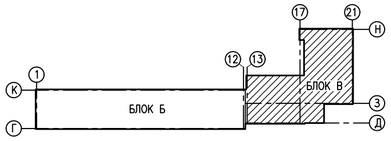

ЭКСПЛИКАЦИЯ ПОМЕЩЕНИЙ 3-ий ЭТАЖ БЛОК В

НОМЕР ПОМЕ-ЩЕНИЯ	НАИМЕНОВАНИЕ	ПЛОЩАДЬ $м^2$	КАТЕГОРИЯ ПОМЕЩЕНИЯ
1	КОРИДОР	54,50	
2	КАБИНЕТ	15,61	
3	БИБЛИОТЕКА	71,00	
4	КЛАСС	55,54	
5	КЛАСС	38,16	
6	ФОЙЕ	51,40	
7	ЛЕСТНИЧНАЯ КЛЕТКА	17,00	
8	КЛАСС	27,10	
9	КОРИДОР	20,52	
10	КЛАСС	22,74	
11	СКЛАД	7,20	
12	КОРИДОР	4,50	
13	СКЛАД	13,10	
14	ЛЕСТНИЧНАЯ КЛЕТКА	15,70	
	ИТОГО:	414,0	

Монтажные работы:

1. Ведомость отделки помещений см. АС-44.
2. Ведомость элементов заполнения оконных и дверных проемов см. АС-36,37.
3. Экспликация полов см. АС-43.

– –номер помещения
– –тип пола

ИЗМ.	КОЛ.УЧ.	ЛИСТ	N°ДОК.	ПОДП.	ДАТА
РАЗРАБ.		ИПАТОВА			01.21
ПРОВЕРИЛ.		СПИРИНА			01.21
Н. КОНТР.		КДРАШЕВ			01.21
ГИП		КДРАШЕВ			01.21

013-18-АС

"КАПИТАЛЬНЫЙ РЕМОНТ ЗДАНИЯ "ШКОЛА-ГИМНАЗИЯ №19 ИМ. К. САТПАЕВА" ПО АДРЕСУ: Г. АТЫРАУ, АВАНГАРД, 2 МКР. №19А"

ШКОЛА

СТАДИЯ	ЛИСТ	ЛИСТОВ
РП	35	78

КЛАДОЧНЫЙ ПЛАН ТРЕТЬЕГО ЭТАЖА, БЛОК "В"

WESTKAROS

Взам. инв. N° | Подп. и дата | Инв. N° подл.

ВЕДОМОСТЬ ЭЛЕМЕНТОВ ЗАПОЛНЕНИЯ ОКОННЫХ ПРОЕМОВ

Марка Поз.	Обозначение	Наименование	Этаж 1	Этаж 2	Этаж 3	всего	Примеч.
Окна							
ОК-1	ГОСТ 30674-99	ОПГ 1200(h)x2300(4М1-8-4М1-8-4М1)	2	–	–	2	ПВХ
ОК-2	ГОСТ 30674-99	ОПГ 2000(h)x2200(4М1-8-4М1-8-4М1)	8	12	–	20	ПВХ
ОК-2.1	ГОСТ 30674-99	ОПГ 2000(h)x2300(4М1-8-4М1-8-4М1)	5	7	–	12	ПВХ
ОК-3	ГОСТ 30674-99	ОПГ 500(h)x2000(4М1-8-4М1-8-4М1)	3	–	–	3	ПВХ
ОК-4	ГОСТ 30674-99	ОПГ 2000(h)x2000(4М1-8-4М1-8-4М1)	36	44	24	104	ПВХ
ОК-4.1	ГОСТ 30674-99	ОПГ 1700(h)x2000(4М1-8-4М1-8-4М1)	–	–	4	4	ПВХ
ОК-5	ГОСТ 30674-99	ОПГ 1100(h)x2000(4М1-8-4М1-8-4М1)	3	3	–	6	ПВХ
ОК-6	ГОСТ 30674-99	ОПГ 1900(h)x1860(4М1-8-4М1-8-4М1)	12	12	12	36	ПВХ
ОК-7	ГОСТ 30674-99	ОПГ 1900(h)x1200(4М1-8-4М1-8-4М1)	4	4	4	12	ПВХ
ОК-8	ГОСТ 30674-99	ОПГ 1800(h)x2100(4М1-8-4М1-8-4М1)	20	13	13	46	ПВХ
ОК-9	ГОСТ 30674-99	ОПГ 1800(h)x1200(4М1-8-4М1-8-4М1)	3	5	5	13	ПВХ
ОК-10	ГОСТ 30674-99	ОПГ 1800(h)x1800(4М1-8-4М1-8-4М1)	2	2	2	6	ПВХ
ОК-11	ГОСТ 30674-99	ОПГ 1800(h)x1100(4М1-8-4М1-8-4М1)	1	1	1	3	ПВХ
ОК-12	ГОСТ 30674-99	ОПГ 1900(h)x2000(4М1-8-4М1-8-4М1)	–	1	2	3	ПВХ
ОК-13	ГОСТ 30674-99	ОПГ 1800(h)x2000(4М1-8-4М1-8-4М1)	3	2	–	5	ПВХ с установкой мет.решетки
ОК-14	ГОСТ 30674-99	ОПГ 2000(h)x2200(4М1-8-4М1-8-4М1)	2	2	2	6	ПВХ с установкой мет.решетки
ОК-15		Жалюзийная металлическая решетка 610x1000(h)	2	–	–	2	металл
ОК-16	ГОСТ 30674-99	ОПГ 2000(h)x4540(4М1-8-4М1-8-4М1)	–	8	–	8	ПВХ
ОК-17	ГОСТ 30674-99	ОПГ 3500(h)x2100(4М1-8-4М1-8-4М1)	–	4	–	4	ПВХ
		Всего:	106	120	69	295	

Марка Поз.	Обозначение	Наименование	Этаж 1	Этаж 2	Этаж 3	всего	Примеч.
Подоконные сливы							
ПП-1	ГОСТ 30673-2013	Профиль подоконный 4-8, L=2400 мм	7	7	–	14	
ПП-2	ГОСТ 30673-2013	Профиль подоконный 4-8, L=2300 мм	8	12	–	20	
ПП-3	ГОСТ 30673-2013	Профиль подоконный 4-8, L=2100 мм	3	–	–	3	
ПП-4	ГОСТ 30673-2013	Профиль подоконный 4-8, L=2100 мм	36	44	28	108	
ПП-5	ГОСТ 30673-2013	Профиль подоконный 4-8, L=2100 мм	3	3	–	6	
ПП-6	ГОСТ 30673-2013	Профиль подоконный 4-8, L=1960 мм	12	12	14	38	
ПП-7	ГОСТ 30673-2013	Профиль подоконный 4-8, L=1300 мм	4	4	4	12	
ПП-8	ГОСТ 30673-2013	Профиль подоконный 4-8, L=2100 мм	20	13	13	46	
ПП-9	ГОСТ 30673-2013	Профиль подоконный 4-8, L=1300 мм	3	5	5	13	
ПП-10	ГОСТ 30673-2013	Профиль подоконный 4-8, L=1900 мм	2	2	2	6	
ПП-11	ГОСТ 30673-2013	Профиль подоконный 4-8, L=1200 мм	1	1	1	3	
ПП-12	ГОСТ 30673-2013	Профиль подоконный 4-8, L=2100 мм	–	1	2	3	
ПП-13	ГОСТ 30673-2013	Профиль подоконный 4-8, L=2100 мм	3	3	–	6	
ПП-14	ГОСТ 30673-2013	Профиль подоконный 4-8, L=2300 мм	2	2	2	6	
ПП-16	ГОСТ 30673-2013	Профиль подоконный 4-8, L=4640 мм	–	8	–	8	
ПП-17	ГОСТ 30673-2013	Профиль подоконный 4-8, L=2200 мм	–	4	–	4	
		Всего:	104	120	69	293	

Взам. инв. N°

Подп. и дата

Инв. N° подл.

ИЗМ.	КОЛ.УЧ.	ЛИСТ	N°ДОК.	ПОДП.	ДАТА
РАЗРАБ.		ИПАТОВА			01.21
ПРОВЕРИЛ.		СПИРИНА			01.21
Н. КОНТР.		КДРАШЕВ			01.21
ГИП		КДРАШЕВ			01.21

013-18-АС

"КАПИТАЛЬНЫЙ РЕМОНТ ЗДАНИЯ "ШКОЛА-ГИМНАЗИЯ №19 ИМ. К. САТПАЕВА" ПО АДРЕСУ: Г. АТЫРАУ, АВАНГАРД, 2 МКР. №19А"

ШКОЛА

СТАДИЯ	ЛИСТ	ЛИСТОВ
РП	36	78

ВЕДОМОСТИ ЭЛЕМЕНТОВ ЗАПОЛНЕНИЯ ОКОННЫХ ПРОЕМОВ

WESTKAROS

ВЕДОМОСТЬ ЭЛЕМЕНТОВ ЗАПОЛНЕНИЯ ДВЕРНЫХ ПРОЕМОВ

Марка Поз.	Обозначение	Наименование				всего	Примеч.
			1	2	3		
Двери наружние							
Дн-1	ГОСТ 24698-81	ДН 27-16	1	–	–	1	дерев
Дн-2	ГОСТ 31173-2003	ДСН ДКН 2700-1680	1	–	–	1	метал
Дн-3	ГОСТ 31173-2003	ДСН ДКН 2700-2060	1	–	–	1	метал
Дн-4	ГОСТ 31173-2003	ДСН КН 2100-910	1	–	–	1	метал
Дн-5	ГОСТ 31173-2003	ДСН КН 2100-810	2	–	–	2	метал
Дн-6	ГОСТ 31173-2003	ДСН КН 2100-1010	1	–	–	1	метал
Дн-7	ГОСТ 31173-2003	ДСН ДКН 2100-1440	1	–	–	1	метал
Дн-8	ГОСТ 31173-2003	ДСН КН 2400-910	1	–	–	1	метал
Дн-10	ГОСТ 24698-81	ДН 27-9	2	–	–	2	дерев
Дн-11	ГОСТ 24698-81	ДС 21-10	1	–	–	1	дерев
Дн-12	ГОСТ 24698-81	ДС 21-9	1	–	–	1	дерев
			13	–	–	13	
Двери внутренние							
Д-1	ГОСТ 30970-2002	ДПВ Ф О Дв 2700х1610	1	–	–	1	ПВХ
Д-2	ГОСТ 30970-2002	ДПВ Ф О Дв 2500х1450	4	3	1	8	ПВХ
Д-3	ГОСТ 30970-2002	ДПВ Г Ф Дв 2500х1500	1	–	–	1	ПВХ
Д-4	ГОСТ 6629-88	ДГ 21-9	33	42	17	92	дерево
Д-5	ГОСТ 6629-88	ДГ 21-8	17	11	10	38	дерево
Д-5.1	ГОСТ 30970-2002	ДПВ Г 2100х810	2	–	–	2	ПВХ
Д-6	ГОСТ 6629-88	ДГ 21-7	3	1	–	4	дерево
Д-7	ГОСТ 30970-2002	ДПВ Г 2300х1010	1	1	1	3	ПВХ
Д-8	ГОСТ 30970-2002	ДПВ Г Дв 2100х1440	1	–	–	1	ПВХ
Д-9	ГОСТ 6629-88	ДГ 21-10	1	–	–	1	дерево
Д-10	ГОСТ 6629-88	ДГ 21-14	–	2	–	2	дерево
Д-11	ГОСТ 30970-2002	ДПВ Г Дв 2100х1500	–	1	–	1	ПВХ
Д-12	ГОСТ 6629-88	ДГ 21-12	1	1	–	2	дерево
Д-13	ГОСТ 31173-2003	ДСВ КН 2100-910	1	–	–	1	металл
Д-14	Индив.изготовление (остекленная)	ОПВ2 2100-1410(4М1)	2	2	2	6	ПВХ
		Всего:	68	64	31	163	

Марка Поз.	Обозначение	Наименование	Этаж			всего	Примеч.
			1	2	3		
Подоконные доски							
ПД-1	ГОСТ 30673-99	Доска подоконная (2400х500)	7	7	–	14	ПВХ
ПД-2	ГОСТ 30673-99	Доска подоконная (2300х500)	8	12	–	20	ПВХ
ПД-3	ГОСТ 30673-99	Доска подоконная (2100х500)	3	–	–	3	ПВХ
ПД-4	ГОСТ 30673-99	Доска подоконная (2100х500)	36	44	28	108	ПВХ
ПД-5	ГОСТ 30673-99	Доска подоконная (2100х500)	3	3	–	6	ПВХ
ПД-6	ГОСТ 30673-99	Доска подоконная (1960х500)	12	12	14	38	ПВХ
ПД-7	ГОСТ 30673-99	Доска подоконная (1300х500)	4	4	4	12	ПВХ
ПД-8	ГОСТ 30673-99	Доска подоконная (2100х500)	20	13	13	46	ПВХ
ПД-9	ГОСТ 30673-99	Доска подоконная (1300х500)	3	5	5	13	ПВХ
ПД-10	ГОСТ 30673-99	Доска подоконная (1900х500)	2	2	2	6	ПВХ
ПД-11	ГОСТ 30673-99	Доска подоконная (1200х500)	1	1	1	3	ПВХ
ПД-12	ГОСТ 30673-99	Доска подоконная (2100х500)	–	1	2	3	ПВХ
ПД-16	ГОСТ 30673-99	Доска подоконная (4640х500)	–	8	–	8	ПВХ
ПД-17	ГОСТ 30673-99	Доска подоконная (2200х500)	–	4	–	4	ПВХ
		Всего:	99	115	67	281	

Взам. инв. N°

Подп. и дата

Инв. N° подл.

ИЗМ.	КОЛ.УЧ.	ЛИСТ	N°ДОК.	ПОДП.	ДАТА
РАЗРАБ.		ИПАТОВА			01.21
ПРОВЕРИЛ.		СПИРИНА			01.21
Н. КОНТР.		КДРАШЕВ			01.21
ГИП		КДРАШЕВ			01.21

013-18-АС

"КАПИТАЛЬНЫЙ РЕМОНТ ЗДАНИЯ "ШКОЛА-ГИМНАЗИЯ №19 ИМ. К. САТПАЕВА" ПО АДРЕСУ: Г. АТЫРАУ, АВАНГАРД, 2 МКР. №19А"

ШКОЛА

СТАДИЯ	ЛИСТ	ЛИСТОВ
РП	37	78

ВЕДОМОСТИ ЭЛЕМЕНТОВ ЗАПОЛНЕНИЯ ОКОННЫХ И ДВЕРНЫХ ПРОЕМОВ

WESTKAROS

ОК-1(2шт.)

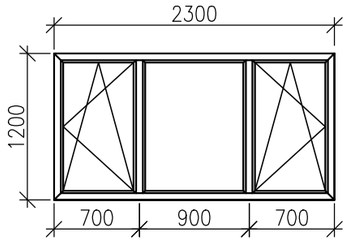

ОК-2(20шт.)

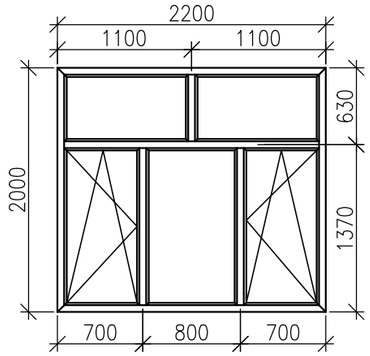

ОК-2.1(12шт.)

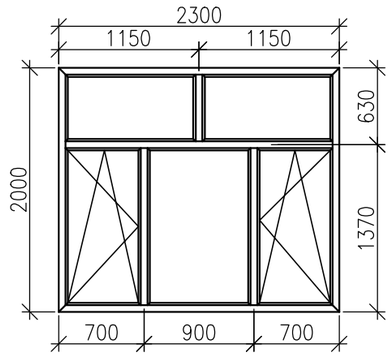

ОК-3(3шт.)

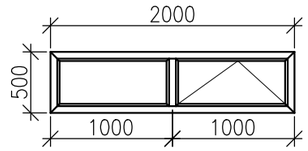

ОК-4(108шт.)

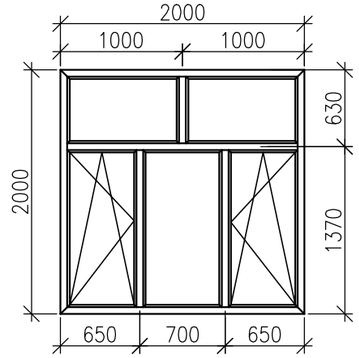

ОК-4.1(4шт.)

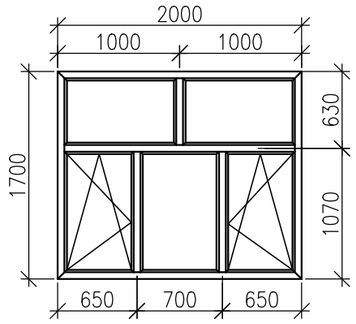

ОК-5(6шт.)

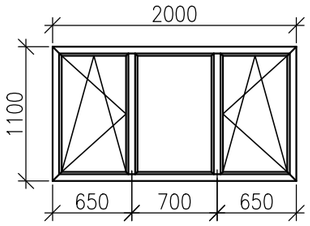

ОК-6(38шт.)

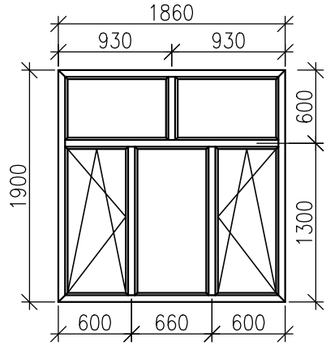

ОК-7(12шт.)

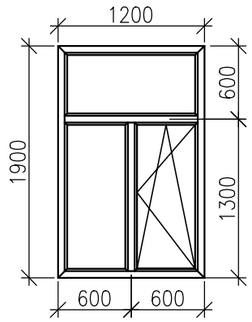

ОК-8(46шт.)

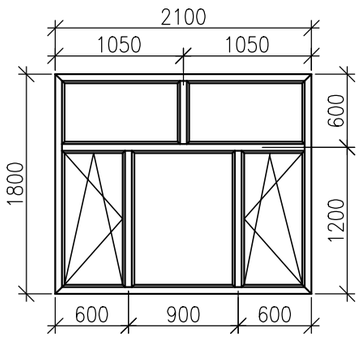

ОК-9(13шт.)

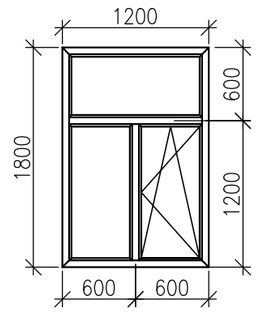

ОК-10(6шт.)

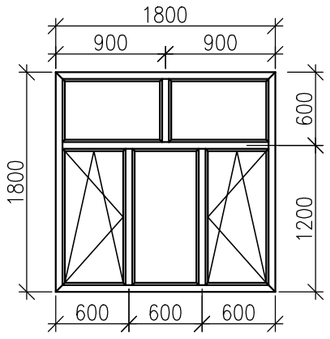

ОК-11(3шт.)

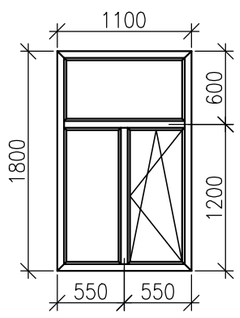

ОК-12(3шт.)

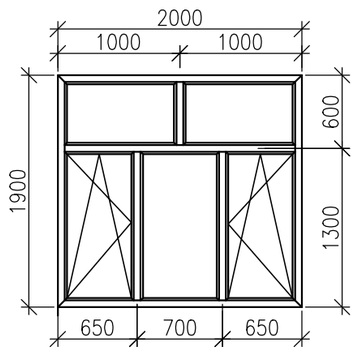

1. МАТЕРИАЛ КОНСТРУКЦИЙ ОКОН ИЗ ПОЛИВИНИЛХЛОРИДНЫХ ПРОФИЛЕЙ ПО ГОСТ 30674-99.
2. РАЗМЕРЫ ОКОННЫХ БЛОКОВ, ПОДОКОННЫХ ДОСОК И ПОДОКОННЫХ СЛИВОВ УТОЧНИТЬ ПЕРЕД ИЗГОТОВЛЕНИЕМ.
3. УЗЛЫ ПРИМЫКАНИЯ ОКОННЫХ БЛОКОВ К СТЕНОВЫМ ПРОЕМАМ ВЫПОЛНИТЬ ПО ГОСТ 30971-2002.
4. РАЗМЕРЫ ДВЕРНЫХ БЛОКОВ УТОЧНИТЬ ПЕРЕД ИЗГОТОВЛЕНИЕМ.
5. ДВЕРИ ЛЕСТНИЧНЫХ КЛЕТОК ВЫПОЛНИТЬ САМОЗАКРЫВАЮЩИМИСЯ С УПЛОТНЕНИЕМ В ПРИТВОРАХ
6. ДАННЫЙ ЛИСТ ЧИТАТЬ СОВМЕСТНО С ЛИСТАМИ АС-28,29,30,31,32,33,34,35,36.

ИЗМ.	КОЛ.УЧ.	ЛИСТ	N°ДОК.	ПОДП.	ДАТА
РАЗРАБ.		ИПАТОВА			01.21
ПРОВЕРИЛ.		СПИРИНА			01.21
Н. КОНТР.		КДРАШЕВ			01.21
ГИП		КДРАШЕВ			01.21

013-18-АС

"КАПИТАЛЬНЫЙ РЕМОНТ ЗДАНИЯ "ШКОЛА-ГИМНАЗИЯ №19 ИМ. К. САТПАЕВА" ПО АДРЕСУ: Г. АТЫРАУ, АВАНГАРД, 2 МКР. №19А"

ШКОЛА

СТАДИЯ	ЛИСТ	ЛИСТОВ
РП	38	78

ЭСКИЗЫ ОКОННЫХ БЛОКОВ

WESTKAROS

Взам. инв. N°

Подп. и дата

Инв. N° подл.

ОК-13(5шт.)

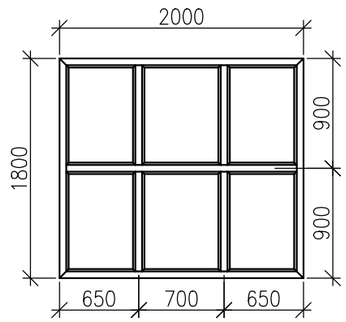

ОК-14(6шт.)

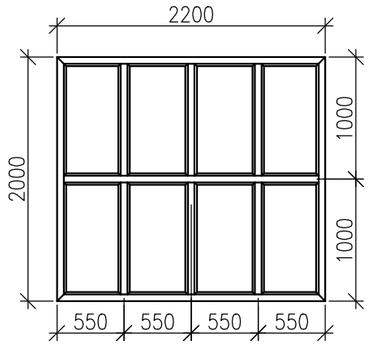

ОК-15(2шт.)

Металлическая жалюзийная решетка МЖР-1

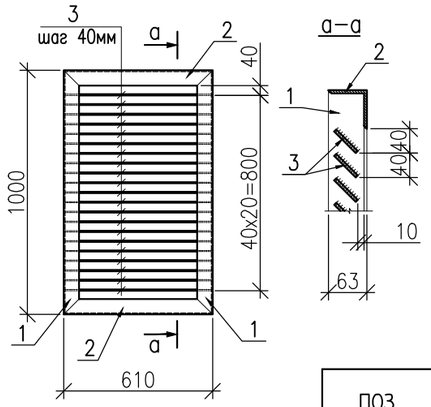

ОК-17(4шт.)

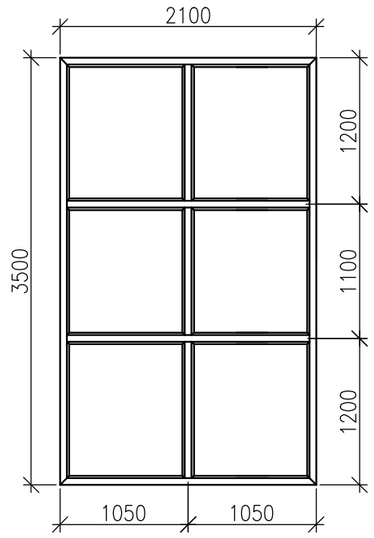

ОК-16(8шт.)

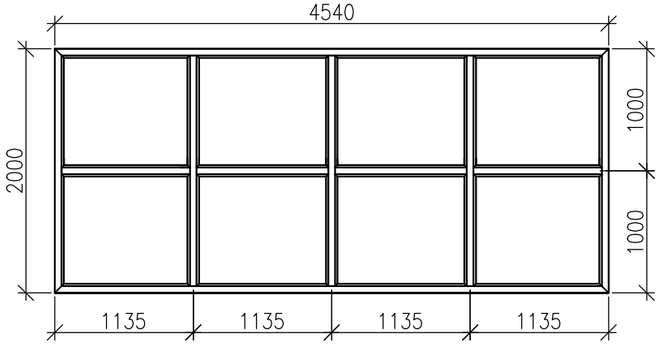

Д-14

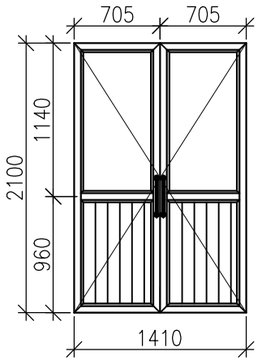

СПЕЦИФИКАЦИЯ НА ОКНО ОК-15

ПОЗ.	ОБОЗНАЧЕНИЕ	НАИМЕНОВАНИЕ	КОЛ	МАССА ЕД.КГ	ПРИМЕ-ЧАНИЕ
		Жалюзийная решетка МЖР-1	2	40,18	80,36
1	ГОСТ 8509-93	Уголок 63х5 L=1000мм	2	4,81	9,62
2	-"-	Уголок 63х5 L=610мм	2	2,93	5,86
3	ГОСТ 103-2006	Полоса 5х50 L=600м	21	1,176	24,7

1. СВАРНЫЕ СОЕДИНЕНИЯ ПРОИЗВОДИТЬ ПО ГОСТ 5264-80 ЭЛЕКТРОДАМИ ТИПА Э42 ГОСТ 9467-75*.
2. ВЫСОТУ СВАРНЫХ ШВОВ ПРИНЯТЬ 5ММ.
3. ВСЯ ПОВЕРХНОСТЬ РЕШЕТКИ ЗАЧИЩАЕТСЯ, ГРУНТУЕТСЯ И ОКРАШИВАЕТСЯ МАСЛЯНОЙ КРАСКОЙ ЗА ДВА РАЗА.

1. МАТЕРИАЛ КОНСТРУКЦИЙ ОКОН ИЗ ПОЛИВИНИЛХЛОРИДНЫХ ПРОФИЛЕЙ ПО ГОСТ 30674-99.
2. РАЗМЕРЫ ОКОННЫХ БЛОКОВ, ПОДОКОННЫХ ДОСОК И ПОДОКОННЫХ СЛИВОВ УТОЧНИТЬ ПЕРЕД ИЗГОТОВЛЕНИЕМ.
3. НА ОКНАХ СПОРТЗАЛА ИМЕЮТСЯ СУЩЕСТВУЮЩИЕ ЗАГРАДИТЕЛЬНЫЕ СЕТКИ.
4. УЗЛЫ ПРИМЫКАНИЯ ОКОННЫХ БЛОКОВ К СТЕНОВЫМ ПРОЕМАМ ВЫПОЛНИТЬ ПО ГОСТ 30971-2002.
5. РАЗМЕРЫ ДВЕРНЫХ БЛОКОВ УТОЧНИТЬ ПЕРЕД ИЗГОТОВЛЕНИЕМ.
6. ДВЕРИ ЛЕСТНИЧНЫХ КЛЕТОК ВЫПОЛНИТЬ САМОЗАКРЫВАЮЩИМИСЯ С УПЛОТНЕНИЕМ В ПРИТВОРАХ
7. ДАННЫЙ ЛИСТ ЧИТАТЬ СОВМЕСТНО С ЛИСТАМИ АС-28,29,30,31,32,33,34,35,36.

Взам. инв. N°

Подп. и дата

Инв. N° подл.

ИЗМ.	КОЛ.УЧ.	ЛИСТ	N°ДОК.	ПОДП.	ДАТА
РАЗРАБ.		ИПАТОВА			01.21
ПРОВЕРИЛ.		СПИРИНА			01.21
Н. КОНТР.		КДРАШЕВ			01.21
ГИП		КДРАШЕВ			01.21

013-18-АС

"КАПИТАЛЬНЫЙ РЕМОНТ ЗДАНИЯ "ШКОЛА-ГИМНАЗИЯ №19 ИМ. К. САТПАЕВА" ПО АДРЕСУ: Г. АТЫРАУ, АВАНГАРД, 2 МКР. №19А"

ШКОЛА

СТАДИЯ	ЛИСТ	ЛИСТОВ
РП	39	78

ЭСКИЗЫ ОКОННЫХ И ДВЕРНЫХ БЛОКОВ

WESTKAROS

ЭКСПЛИКАЦИЯ ПОЛОВ 1 ЭТАЖА

Номера помещений БЛОК А	Номера помещений БЛОК Б	Номера помещений БЛОК В	Тип пола	Схема пола или тип пола по серии	Данные элементов пола (наименование, толщина, основание и др.), мм	Площадь, $м^2$
8, 9, 15, 15.1, 19, 20, 22, 23	3, 4, 5, 14, 15, 16	20, 21, 22, 23, 24	1	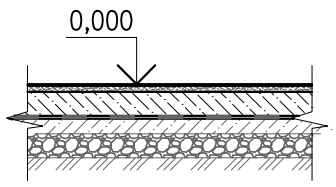	–покрытие пола – керамическая плитка по ГОСТ 13996–2019; –стяжка выравнивающая из цементно– песчанного раствора М150 – 20 мм; –гидроизоляция с нанесением материала "Пенетрон" –подстилающий слой: бетон кл.В22,5(сущ.)– 80мм; –грунт основания с втрамбованным щебнем (сущ.).	79,44
1, 2, 10, 11, 21, 24, 25, 26, 27, 31, 32	1	16, 13	1а	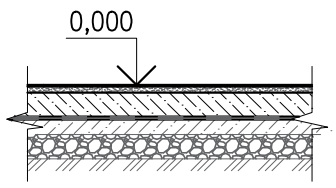	–покрытие пола – керамическая плитка по ГОСТ 13996–2019; –стяжка выравнивающая из цементно– песчанного раствора М150 – 20 мм; –подстилающий слой: бетон кл. В22,5(сущ.)– 80мм; –грунт основания с втрамбованным щебнем (сущ.).	563,7
–	–	1, 6, 9, 11, 12	1б	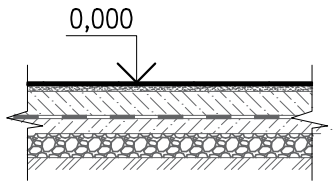	–покрытие пола – керамическая плитка по ГОСТ 13996–2019 уложенный на клей для напольной плитки ; –мозаичный пол из мраморной крошки (сущ);	167,1
3–7, 13, 14, 18	6–13	2–5, 10, 15, 17, 18, 19, 25, 26	2	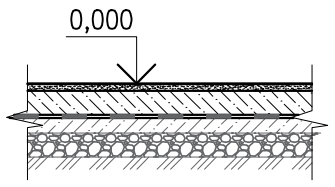	–покрытие пола –линолеум на мастике по ГОСТу 7251–2016; –прослойка из быстротвердеющей мастики на водостойких вяжущих; –стяжка выравнивающая из цементно– песчанного раствора М150 – 20 мм; –подстилающий слой: бетон кл. В22,5(сущ.)–80 мм; –грунт основания с втрамбованным щебнем (сущ.).	937,6
17, 33	–	–	3	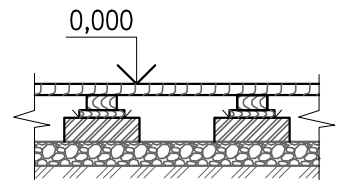	–масляная краска; –дощатое покрытие пола досками ДП–35 по ГОСТ 8242–88; –устройство лаг 100х50 по ГОСТ 24454–80 (пролет лаг 1000мм); –прокладка из доски 150х25х200 по 2 слоям толя; –кирпичный столбик 250х75х250 на цементно–песчанном р–ре(сущ.) –грунт основания с втрамбованным щебнем (сущ.)	370,55
28, 29	–	8	4	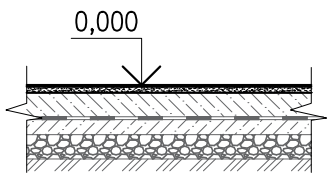	–покрытие пола – бетон марки В15 – 30мм –стяжка выравнивающая из цементно– песчанного раствора М150 – 20 мм; –подстилающий слой: бетон кл. В22,5, армирован. сеткой из проволки Вр–1 ∅4мм – 80 мм; –грунт основания с втрамбованным щебнем (существующий).	130,0

1. УСТРОЙСТВО ЧИСТЫХ ПОЛОВ ПРОИЗВОДИТЬ ПОСЛЕ ПРОКЛАДКИ ВСЕХ ИНЖЕНЕРНЫХ СЕТЕЙ, ТЕХНОЛОГИЧЕСКОГО И САНТЕХНИЧЕСКОГО ОБОРУДОВАНИЯ.
2. ОТМЕТКА ПОЛА В САНУЗЛАХ ДОЛЖНА БЫТЬ НА 20ММ НИЖЕ ОТМЕТКИ ПОЛА СМЕЖНЫХ ПОМЕЩЕНИЯХ.
3. В ПОМЕЩЕНИЯХ С ГИДРОИЗОЛЯЦИЕЙ, В МЕСТАХ ПРИМЫКАНИЯ К СТЕНАМ И ПЕРЕГОРОДКАМ, ГИДРОИЗОЛЯЦИОННЫЙ СЛОЙ ЗАВЕСТИ НА СТЕНЫ НА 300 ММ НАД УРОВНЕМ ЧИСТОГО ПОЛА.
4. ДЕРЕВЯННЫЕ КОНСТРУКЦИИ ПОЛА ПОДВЕРГНУТЬ ГЛУБОКОЙ ПРОПИТКЕ АНТИПРЕНАМИ.
5. ПРИ УСТРОЙСТВЕ ЦЕМ.ПЕСЧ. СТЯЖЕК ПОВЕРХНОСТЬ НИЖЕЛЕЖАЩЕГО ЭЛЕМЕНТА ПОЛА (ПОДСТИЛАЮЩЕГО СЛОЯ ИЛИ ПЕРЕКРЫТИЯ) НЕОБХОДИМО ТЩАТЕЛЬНО ОЧИСТИТЬ ОТ ГРЯЗИ И ПЫЛИ, УВЛАЖНИТЬ ВОДОЙ (БЕЗ ВИДИМЫХ СКОПЛЕНИЙ ВОДЫ) И ПРОГРУНТОВАТЬ ЦЕМЕНТНЫМ МОЛОКОМ СОСТАВА 1:2 (ЦЕМ:ВОДА), ЧТОБЫ ПРЕДОТВРАТИТЬ ЧРЕЗМЕРНОЕ ОТСАСЫВАНИЕ ВЛАГИ ИЗ РАСТВОРА И ТЕМ САМЫМ ПОВЫСИТЬ ПРОЧНОСТЬ СТЯЖКИ.
6. ДАННЫЙ ЛИСТ ЧИТАТЬ СОВМЕСТНО С ЛИСТАМИ АС–28,29,30.

Взам. инв. N°

Подп. и дата

Инв. N° подл.

ИЗМ.	КОЛ.УЧ.	ЛИСТ	N°ДОК.	ПОДП.	ДАТА
РАЗРАБ.		ИПАТОВА			01.21
ПРОВЕРИЛ.		СПИРИНА			01.21
Н. КОНТР.		КДРАШЕВ			01.21
ГИП		КДРАШЕВ			01.21

013–18–АС

"КАПИТАЛЬНЫЙ РЕМОНТ ЗДАНИЯ "ШКОЛА–ГИМНАЗИЯ №19 ИМ. К. САТПАЕВА" ПО АДРЕСУ: Г. АТЫРАУ, АВАНГАРД, 2 МКР. №19А"

ШКОЛА

СТАДИЯ	ЛИСТ	ЛИСТОВ
РП	40	78

ЭКСПЛИКАЦИЯ ПОЛОВ 1 ЭТАЖА

WESTKAROS

ЭКСПЛИКАЦИЯ ПОЛОВ 1 ЭТАЖА

Номера помещений БЛОК А	Номера помещений БЛОК Б	Номера помещений БЛОК В	Тип пола	Схема пола или тип пола по серии	Данные элементов пола (наименование, толщина, основание и др.), мм	Площадь, $м^2$
			Лестничные площадки			
12, 16	2, 17	7, 14	1	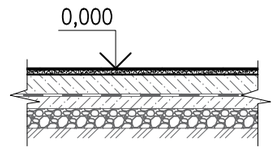	–покрытие пола – керамическая плитка по ГОСТ 13996–2019; –стяжка выравнивающая из цементно– песчанного раствора М150 – 20 мм;	77,0
			Лестничные марши			
12, 16	2, 17	7, 14	5	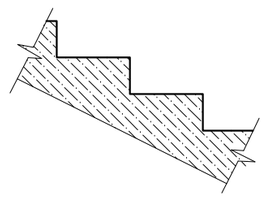	– покраска масляной краской	57,5

1. УСТРОЙСТВО ЧИСТЫХ ПОЛОВ ПРОИЗВОДИТЬ ПОСЛЕ ПРОКЛАДКИ ВСЕХ ИНЖЕНЕРНЫХ СЕТЕЙ, ТЕХНОЛОГИЧЕСКОГО И САНТЕХНИЧЕСКОГО ОБОРУДОВАНИЯ.
2. ОТМЕТКА ПОЛА В САНУЗЛАХ ДОЛЖНА БЫТЬ НА 20ММ НИЖЕ ОТМЕТКИ ПОЛА СМЕЖНЫХ ПОМЕЩЕНИЯХ.
3. В ПОМЕЩЕНИЯХ С ГИДРОИЗОЛЯЦИЕЙ, В МЕСТАХ ПРИМЫКАНИЯ К СТЕНАМ И ПЕРЕГОРОДКАМ, ГИДРОИЗОЛЯЦИОННЫЙ СЛОЙ ЗАВЕСТИ НА СТЕНЫ НА 300 ММ НАД УРОВНЕМ ЧИСТОГО ПОЛА.
4. ДЕРЕВЯННЫЕ КОНСТРУКЦИИ ПОЛА ПОДВЕРГНУТЬ ГЛУБОКОЙ ПРОПИТКЕ АНТИПРЕНАМИ.
5. ПРИ УСТРОЙСТВЕ ЦЕМ.ПЕСЧ. СТЯЖЕК ПОВЕРХНОСТЬ НИЖЕЛЕЖАЩЕГО ЭЛЕМЕНТА ПОЛА (ПОДСТИЛАЮЩЕГО СЛОЯ ИЛИ ПЕРЕКРЫТИЯ) НЕОБХОДИМО ТЩАТЕЛЬНО ОЧИСТИТЬ ОТ ГРЯЗИ И ПЫЛИ, УВЛАЖНИТЬ ВОДОЙ (БЕЗ ВИДИМЫХ СКОПЛЕНИЙ ВОДЫ) И ПРОГРУНТОВАТЬ ЦЕМЕНТНЫМ МОЛОКОМ СОСТАВА 1:2 (ЦЕМ:ВОДА), ЧТОБЫ ПРЕДОТВРАТИТЬ ЧРЕЗМЕРНОЕ ОТСАСЫВАНИЕ ВЛАГИ ИЗ РАСТВОРА И ТЕМ САМЫМ ПОВЫСИТЬ ПРОЧНОСТЬ СТЯЖКИ.
6. ДАННЫЙ ЛИСТ ЧИТАТЬ СОВМЕСТНО С ЛИСТАМИ АС–28,29,30.

Взам. инв. N°

Подп. и дата

Инв. N° подл.

ИЗМ.	КОЛ.УЧ.	ЛИСТ	N°ДОК.	ПОДП.	ДАТА
РАЗРАБ.		ИПАТОВА			01.21
ПРОВЕРИЛ.		СПИРИНА			01.21
Н. КОНТР.		КДРАШЕВ			01.21
ГИП		КДРАШЕВ			01.21

013–18–АС

"КАПИТАЛЬНЫЙ РЕМОНТ ЗДАНИЯ "ШКОЛА–ГИМНАЗИЯ №19 ИМ. К. САТПАЕВА" ПО АДРЕСУ: Г. АТЫРАУ, АВАНГАРД, 2 МКР. №19А"

ШКОЛА

СТАДИЯ	ЛИСТ	ЛИСТОВ
РП	41	78

ЭКСПЛИКАЦИЯ ПОЛОВ 1 ЭТАЖА

WESTKAROS

ЭКСПЛИКАЦИЯ ПОЛОВ 2 ЭТАЖА

Номера помещений БЛОК А	Номера помещений БЛОК Б	Номера помещений БЛОК В	Тип пола	Схема пола или тип пола по серии	Данные элементов пола (наименование, толщина, основание и др.), мм	Площадь, $м^2$
5, 9, 10	3, 4, 5, 14, 15, 16	13, 15, 16, 17, 18	1	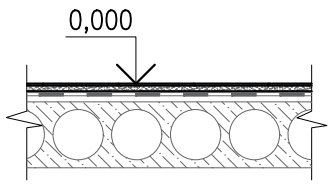	–покрытие пола – керамическая плитка по ГОСТ 13996–2019; –стяжка выравнивающая из цементно– песчанного раствора М150 – 20 мм; –гидроизоляция с нанесением материала "Пенетрон" –подстилающий слой: стяжка из цементно–песчанного раствора М150 – 20 мм(сущ.); –плита перекрытия(сущ.) .	118,2
2, 3, 6, 7	–	–	1а	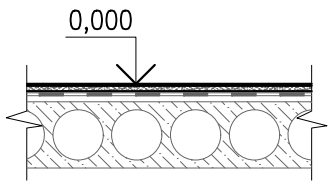	–покрытие пола – керамическая плитка по ГОСТ 13996–2019; –стяжка выравнивающая из цементно– песчанного раствора М150 – 20 мм; –подстилающий слой: стяжка из цементно–песчанного раствора М150 – 20 мм(сущ.); –плита перекрытия(сущ.) .	45,01
1, 4, 12–25	1, 6–13	1–6, 8–11, 12, 19, 20	2	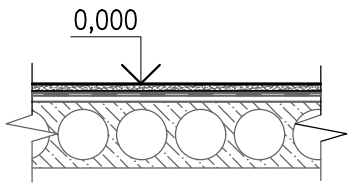	–покрытие пола –линолеум на мастике по ГОСТу 7251–2016; –прослойка из быстротвердеющей мастики на водостойких вяжущих; –стяжка выравнивающая из цементно– песчанного раствора М150 – 20 мм; –подстилающий слой: стяжка из цементно–песчанного раствора М150 – 20 мм(сущ.); –плита перекрытия(сущ.) .	1707,42
–	–	11а	3	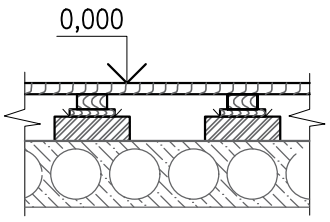	–масляная краска; –дощатое покрытие пола досками ДП–35 по ГОСТ 8242–88(сущ.);	35,0
Лестничные площадки						
8, 11	2, 17	7, 14	1	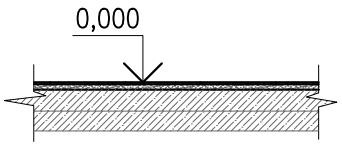	–покрытие пола – керамическая плитка по ГОСТ 13996–2019; –стяжка выравнивающая из цементно–песчанного раствора М150 – 20 мм; –плита перекрытия(сущ.).	46,32
Лестничные марши						
8, 11	2, 17	7, 14	5	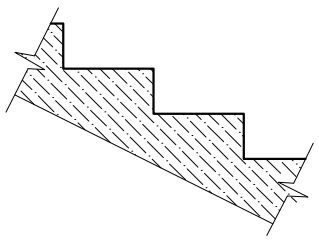	–покраска масляной краской	50,0

1. УСТРОЙСТВО ЧИСТЫХ ПОЛОВ ПРОИЗВОДИТЬ ПОСЛЕ ПРОКЛАДКИ ВСЕХ ИНЖЕНЕРНЫХ СЕТЕЙ, ТЕХНОЛОГИЧЕСКОГО И САНТЕХНИЧЕСКОГО ОБОРУДОВАНИЯ.
2. ОТМЕТКА ПОЛА В САНУЗЛАХ ДОЛЖНА БЫТЬ НА 20ММ НИЖЕ ОТМЕТКИ ПОЛА СМЕЖНЫХ ПОМЕЩЕНИЯХ.
3. В ПОМЕЩЕНИЯХ С ГИДРОИЗОЛЯЦИЕЙ, В МЕСТАХ ПРИМЫКАНИЯ К СТЕНАМ И ПЕРЕГОРОДКАМ, ГИДРОИЗОЛЯЦИОННЫЙ СЛОЙ ЗАВЕСТИ НА СТЕНЫ НА 300 ММ НАД УРОВНЕМ ЧИСТОГО ПОЛА.
4. ДЕРЕВЯННЫЕ КОНСТРУКЦИИ ПОЛА ПОДВЕРГНУТЬ ГЛУБОКОЙ ПРОПИТКЕ АНТИПРЕНАМИ.
5. ПРИ УСТРОЙСТВЕ ЦЕМ.ПЕСЧ. СТЯЖЕК ПОВЕРХНОСТЬ НИЖЕЛЕЖАЩЕГО ЭЛЕМЕНТА ПОЛА (ПОДСТИЛАЮЩЕГО СЛОЯ ИЛИ ПЕРЕКРЫТИЯ) НЕОБХОДИМО ТЩАТЕЛЬНО ОЧИСТИТЬ ОТ ГРЯЗИ И ПЫЛИ, УВЛАЖНИТЬ ВОДОЙ (БЕЗ ВИДИМЫХ СКОПЛЕНИЙ ВОДЫ) И ПРОГРУНТОВАТЬ ЦЕМЕНТНЫМ МОЛОКОМ СОСТАВА 1:2 (ЦЕМ:ВОДА), ЧТОБЫ ПРЕДОТВРАТИТЬ ЧРЕЗМЕРНОЕ ОТСАСЫВАНИЕ ВЛАГИ ИЗ РАСТВОРА И ТЕМ САМЫМ ПОВЫСИТЬ ПРОЧНОСТЬ СТЯЖКИ.
6. ДАННЫЙ ЛИСТ ЧИТАТЬ СОВМЕСТНО С ЛИСТАМИ АС–31,32,33.

Взам. инв. N°

Подп. и дата

Инв. N° подл.

ИЗМ.	КОЛ.УЧ.	ЛИСТ	N°ДОК.	ПОДП.	ДАТА
РАЗРАБ.		ИПАТОВА			01.21
ПРОВЕРИЛ.		СПИРИНА			01.21
Н. КОНТР.		КДРАШЕВ			01.21
ГИП		КДРАШЕВ			01.21

013–18–АС

"КАПИТАЛЬНЫЙ РЕМОНТ ЗДАНИЯ "ШКОЛА–ГИМНАЗИЯ №19 ИМ. К. САТПАЕВА" ПО АДРЕСУ: Г. АТЫРАУ, АВАНГАРД, 2 МКР. №19А"

ШКОЛА

СТАДИЯ	ЛИСТ	ЛИСТОВ
РП	42	78

ЭКСПЛИКАЦИЯ ПОЛОВ 2 ЭТАЖА

WESTKAROS

ЭКСПЛИКАЦИЯ ПОЛОВ 3 ЭТАЖА

Номера помещений БЛОК А	Номера помещений БЛОК Б	Номера помещений БЛОК В	Тип пола	Схема пола или тип пола по серии	Данные элементов пола (наименование, толщина, основание и др.), мм	Площадь, $м^2$
–	3, 4, 5, 14, 15, 16	–	1	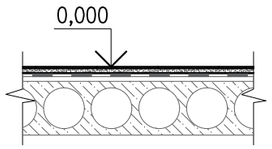	–покрытие пола – керамическая плитка по ГОСТ 13996–2019; –стяжка выравнивающая из цементно– песчанного раствора М150 – 20 мм; –гидроизоляция с нанесением материала "Пенетрон" –подстилающий слой: стяжка из цементно– песчанного раствора М150 – 20 мм(сущ.); –плита перекрытия(сущ.) .	38,87
–	1, 6–13, 18	1–6, 8–13	2	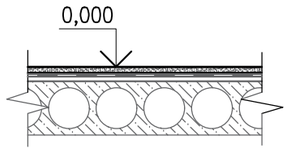	–покрытие пола –линолеум на мастике по ГОСТу 7251–2016; –прослойка из быстротвердеющей мастики на водостойких вяжущих; –стяжка выравнивающая из цементно– песчанного раствора М150 – 20 мм; песчанного раствора М150 – 20 мм(сущ.); –плита перекрытия(сущ.) .	1065,0
Лестничные площадки						
–	2, 17	7, 14	1	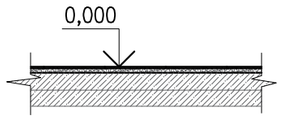	–покрытие пола – керамическая плитка по ГОСТ 13996–2019; –стяжка выравнивающая из цементно–песчанного раствора М150 – 20 мм; –плита перекрытия(сущ.).	31,52
Лестничные марши						
–	2, 17	7, 14	5	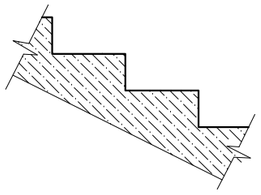	–покраска масляной краской	33,54

1. УСТРОЙСТВО ЧИСТЫХ ПОЛОВ ПРОИЗВОДИТЬ ПОСЛЕ ПРОКЛАДКИ ВСЕХ ИНЖЕНЕРНЫХ СЕТЕЙ, ТЕХНОЛОГИЧЕСКОГО И САНТЕХНИЧЕСКОГО ОБОРУДОВАНИЯ.
2. ОТМЕТКА ПОЛА В САНУЗЛАХ ДОЛЖНА БЫТЬ НА 20ММ НИЖЕ ОТМЕТКИ ПОЛА СМЕЖНЫХ ПОМЕЩЕНИЯХ.
3. В ПОМЕЩЕНИЯХ С ГИДРОИЗОЛЯЦИЕЙ, В МЕСТАХ ПРИМЫКАНИЯ К СТЕНАМ И ПЕРЕГОРОДКАМ, ГИДРОИЗОЛЯЦИОННЫЙ СЛОЙ ЗАВЕСТИ НА СТЕНЫ НА 300 ММ НАД УРОВНЕМ ЧИСТОГО ПОЛА.
4. ДЕРЕВЯННЫЕ КОНСТРУКЦИИ ПОЛА ПОДВЕРГНУТЬ ГЛУБОКОЙ ПРОПИТКЕ АНТИПРЕНАМИ.
5. ПРИ УСТРОЙСТВЕ ЦЕМ.ПЕСЧ. СТЯЖЕК ПОВЕРХНОСТЬ НИЖЕЛЕЖАЩЕГО ЭЛЕМЕНТА ПОЛА (ПОДСТИЛАЮЩЕГО СЛОЯ ИЛИ ПЕРЕКРЫТИЯ) НЕОБХОДИМО ТЩАТЕЛЬНО ОЧИСТИТЬ ОТ ГРЯЗИ И ПЫЛИ, УВЛАЖНИТЬ ВОДОЙ (БЕЗ ВИДИМЫХ СКОПЛЕНИЙ ВОДЫ) И ПРОГРУНТОВАТЬ ЦЕМЕНТНЫМ МОЛОКОМ СОСТАВА 1:2 (ЦЕМ:ВОДА), ЧТОБЫ ПРЕДОТВРАТИТЬ ЧРЕЗМЕРНОЕ ОТСАСЫВАНИЕ ВЛАГИ ИЗ РАСТВОРА И ТЕМ САМЫМ ПОВЫСИТЬ ПРОЧНОСТЬ СТЯЖКИ.
6. ДАННЫЙ ЛИСТ ЧИТАТЬ СОВМЕСТНО С ЛИСТАМИ АС–34,35.

Взам. инв. N°

Подп. и дата

Инв. N° подл.

ИЗМ.	КОЛ.УЧ.	ЛИСТ	N°ДОК.	ПОДП.	ДАТА
РАЗРАБ.		ИПАТОВА			01.21
ПРОВЕРИЛ.		СПИРИНА			01.21
Н. КОНТР.		КДРАШЕВ			01.21
ГИП		КДРАШЕВ			01.21

013–18–АС

"КАПИТАЛЬНЫЙ РЕМОНТ ЗДАНИЯ "ШКОЛА–ГИМНАЗИЯ №19 ИМ. К. САТПАЕВА" ПО АДРЕСУ: Г. АТЫРАУ, АВАНГАРД, 2 МКР. №19А"

ШКОЛА

СТАДИЯ	ЛИСТ	ЛИСТОВ
РП	43	78

ЭКСПЛИКАЦИЯ ПОЛОВ 3 ЭТАЖА

WESTKAROS

ВЕДОМОСТЬ ОТДЕЛКИ ПОМЕЩЕНИЙ 1–ГО ЭТАЖА

Потолок					Стены/перегородки					Низ стен/перегородок						Примечание
N° помещения			Площ., м 2	Вид отделки	N° помещения			Площ., м 2	Вид отделки	N° помещения			Площ., м2	Вид отделки	Высота, м	
блок А	блок Б	блок В			блок А	блок Б	блок В			блок А	блок Б	блок В				
1–33	1–17	1–26	2430,0	–сплошное выравнивание на гипсовой основе; –водоэмульсионная краска.	1–33	1–17	1–26	40,11	штукатурка	7, 8, 9, 19, 20, 22, 23	3, 4, 5, 14, 15, 16	20–24	220,0	–сплошное выравнивание на цементной основе; –глазурованная керамическая плитка	1,5	–плинтус ПВХ – 741,0 метр –плинтус из керамической плитки – 685,0 метров.
								4125,5	–сплошное выравнивание на гипсовой основе; –водоэмульсионная краска.							–экран над раковиной из глазурованной керамической плитки 600х600мм–5,76м2

ВЕДОМОСТЬ ОТДЕЛКИ ПОМЕЩЕНИЙ 2–ГО ЭТАЖА

Потолок					Стены/перегородки					Низ стен/перегородок						Примечание
N° помещения			Площ., м 2	Вид отделки	N° помещения			Площ., м 2	Вид отделки	N° помещения			Площ., м2	Вид отделки	Высота, м	
блок А	блок Б	блок В			блок А	блок Б	блок В			блок А	блок Б	блок В				
1–25	1–17	1–20	2021,5	–сплошное выравнивание на гипсовой основе; –водоэмульсионная краска.	1–25	1–17	1–20	3630,0	–сплошное выравнивание на гипсовой основе; –водоэмульсионная краска.	5, 6, 7, 9, 10	3, 4, 5, 14, 15, 16	13, 15, 16, 17, 18	252,7	–сплошное выравнивание на цементной основе; –глазурованная керамическая плитка	1,5	–плинтус ПВХ –1060,0 метр. –плинтус из керамической плитки – 258,0 метров.
																–экран над раковиной из глазурованной керамической плитки 600х600мм–4,68м2

ВЕДОМОСТЬ ОТДЕЛКИ ПОМЕЩЕНИЙ 3–ГО ЭТАЖА

Потолок				Стены/перегородки				Низ стен/перегородок					Примечание
N° помещения		Площ., м 2	Вид отделки	N° помещения		Площ., м 2	Вид отделки	N° помещения		Площ., м2	Вид отделки	Высота, м	
блок Б	блок В			блок Б	блок В			блок Б	блок В				
1–18	1–14	1170,0	–сплошное выравнивание на гипсовой основе; –водоэмульсионная краска.	1–18	1–14	2040,0	–сплошное выравнивание на гипсовой основе; –водоэмульсионная краска.	3, 4, 5, 14, 15, 16	–	100,0	–сплошное выравнивание на цементной основе; –глазурованная керамическая плитка	1,5	–плинтус ПВХ –655,0 метр. –плинтус из керамической плитки – 106,0 метров.
													–экран над раковиной из глазурованной керамической плитки 600х600мм–5,04м 2

1. ДАННЫЙ ЛИСТ ЧИТАТЬ СОВМЕСТНО С ЛИСТАМИ АС–28,29,30,31,32,33,34,35.

Взам. инв. N°

Подп. и дата

Инв. N° подл.

ИЗМ.	КОЛ.УЧ.	ЛИСТ	N°ДОК.	ПОДП.	ДАТА
РАЗРАБ.		ИПАТОВА			01.21
ПРОВЕРИЛ.		СПИРИНА			01.21
Н. КОНТР.		КДРАШЕВ			01.21
ГИП		КДРАШЕВ			01.21

013–18–АС

"КАПИТАЛЬНЫЙ РЕМОНТ ЗДАНИЯ "ШКОЛА–ГИМНАЗИЯ №19 ИМ. К. САТПАЕВА"
ПО АДРЕСУ: Г. АТЫРАУ, АВАНГАРД, 2 МКР. №19А"

ШКОЛА

СТАДИЯ	ЛИСТ	ЛИСТОВ
РП	44	78

ВЕДОМОСТИ ОТДЕЛКИ ПОМЕЩЕНИЙ
1, 2, 3 ЭТАЖЕЙ

WESTKAROS

ОК-14

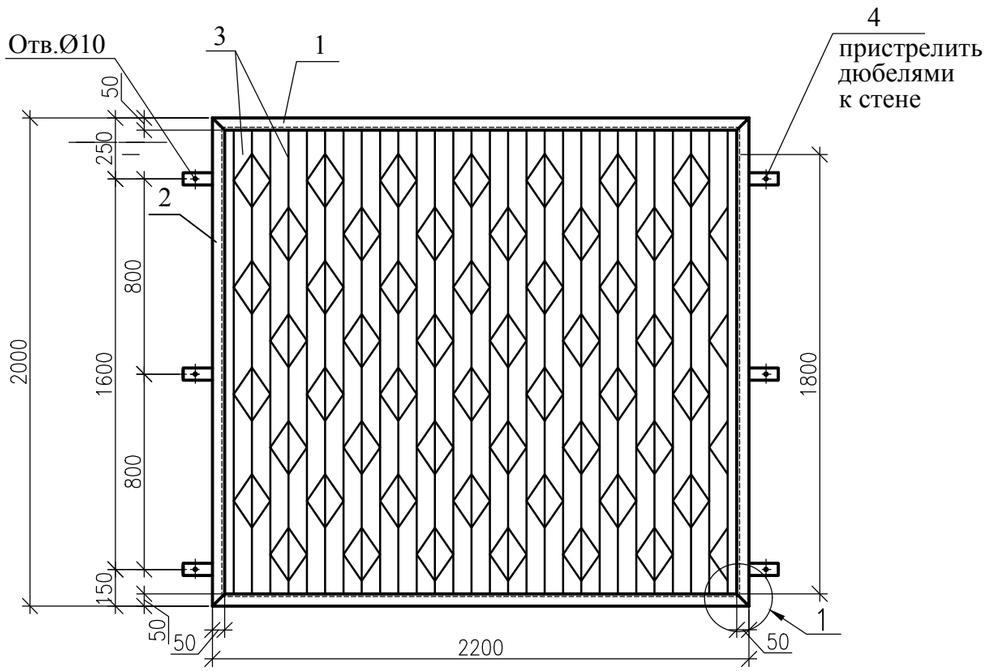

Спецификация конструктивных элементов

Марка поз.	Обозначение	Наименование	Кол	Масса ед.кг	Примеч.
		ОК-14	1		
1	ГОСТ 8509-93	L 50x5 L=2200	2	8,3	16,6
2	ГОСТ 8509-93	L 50x5 L=2000	2	7,54	15,08
3	ГОСТ 5781-91	Ø10 А-I п.м	85,5	0,617	52,754
4	ГОСТ 19903-2015	-4x50 L=120	6	0,19	1,14

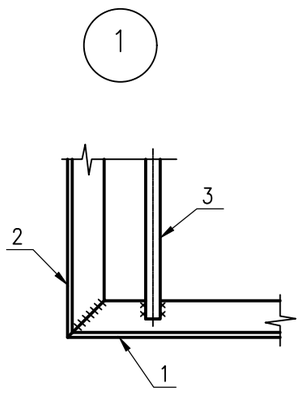

1. ДАННЫЙ ЛИСТ СМ. СОВМЕСТНО С ЛИСТАМИ АС–23
1. ВЫСОТУ КАТЕТА СВАРНОГО ШВА ПРИНИМАТЬ ПО НАИМЕНЬШЕЙ ТОЛЩИНЕ СВАРИВАЕМЫХ ДЕТАЛЕЙ, ЕСЛИ НЕ НЕУКАЗАНО ИНАЧЕ.
2.СВАРНЫЕ ШВЫ ПО ГОСТ 5264–80*, ЭЛЕКТРОДЫ ТИПА Э42 ПО ГОСТ 9467–75*.
3. 3. ПОВЕРХНОСТЬ КОНСТРУКЦИЙ ОЧИСТИТЬ ОТ ОКАЛИН, РЖАВЧИНЫ И ОКРАСИТЬ ЭМАЛЬЮ ПФ–1189 ЗА ДВА РАЗА.
4. СПЕЦИФИКАЦИЯ ДАНА НА ОДНУ РЕШЕТКУ,ВСЕГО– 6 ШТ.

ИЗМ.	КОЛ.УЧ.	ЛИСТ	N°ДОК.	ПОДП.	ДАТА
РАЗРАБ.		ИПАТОВА			01.21
ПРОВЕРИЛ.		СПИРИНА			01.21
Н. КОНТР.		КДРАШЕВ			01.21
ГИП		КДРАШЕВ			01.21

013–18–АС

"КАПИТАЛЬНЫЙ РЕМОНТ ЗДАНИЯ "ШКОЛА–ГИМНАЗИЯ №19 ИМ. К. САТПАЕВА" ПО АДРЕСУ: Г. АТЫРАУ, АВАНГАРД, 2 МКР. №19А"

ШКОЛА

СТАДИЯ	ЛИСТ	ЛИСТОВ
РП	45	78

Решетка на окна ОК–14.

WESTKAROS

Взам. инв. N° | Подп. и дата | Инв. N° подл.

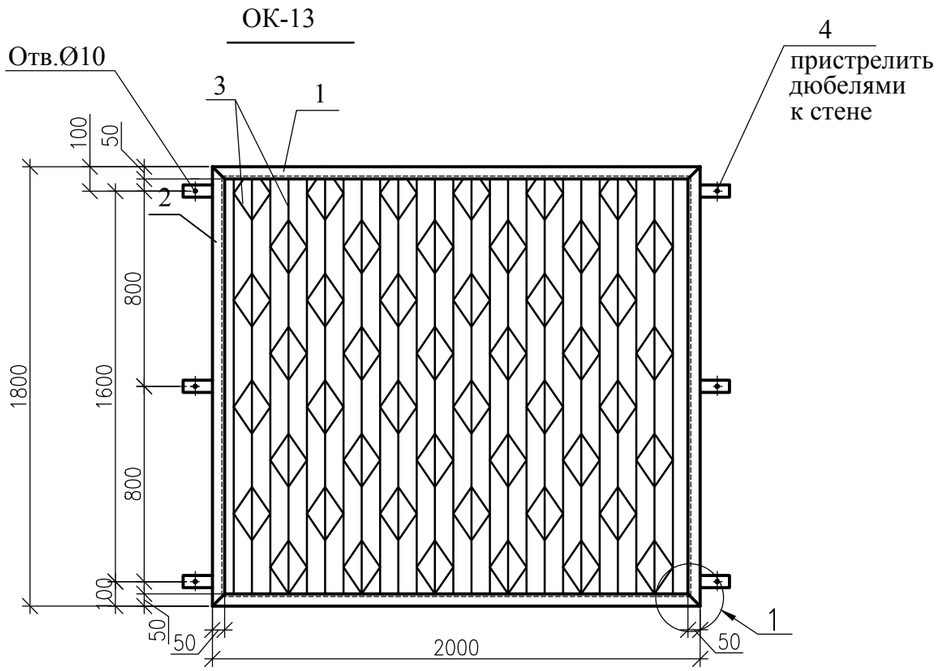

Спецификация конструктивных элементов

Марка поз.	Обозначение	Наименование	Кол	Масса ед.кг	Примеч.
		ОК-13	1		
1	ГОСТ 8509-93	L 50x5 L=2000	2	7,54	15,08
2	ГОСТ 8509-93	L 50x5 L=1800	2	6,78	13,56
3	ГОСТ 5781-91	Ø10 А-I п.м	85,5	0,617	52,754
4	ГОСТ 19903-2015	-4x50 L=120	6	0,19	1,14

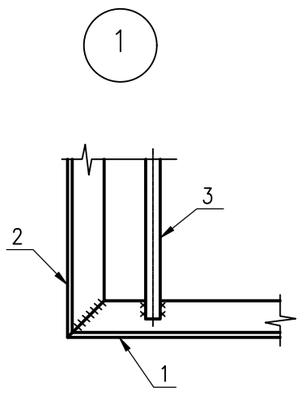

1. ДАННЫЙ ЛИСТ СМ. СОВМЕСТНО С ЛИСТАМИ АС–23
1. ВЫСОТУ КАТЕТА СВАРНОГО ШВА ПРИНИМАТЬ ПО НАИМЕНЬШЕЙ ТОЛЩИНЕ СВАРИВАЕМЫХ ДЕТАЛЕЙ, ЕСЛИ НЕ НЕУКАЗАНО ИНАЧЕ.
2.СВАРНЫЕ ШВЫ ПО ГОСТ 5264–80*, ЭЛЕКТРОДЫ ТИПА Э42 ПО ГОСТ 9467–75*.
3. 3. ПОВЕРХНОСТЬ КОНСТРУКЦИЙ ОЧИСТИТЬ ОТ ОКАЛИН, РЖАВЧИНЫ И ОКРАСИТЬ ЭМАЛЬЮ ПФ–1189 ЗА ДВА РАЗА.
4. СПЕЦИФИКАЦИЯ ДАНА НА ОДНУ РЕШЕТКУ,ВСЕГО– 5 ШТ.

ИЗМ.	КОЛ.УЧ.	ЛИСТ	N°ДОК.	ПОДП.	ДАТА
РАЗРАБ.		ИПАТОВА			01.21
ПРОВЕРИЛ.		СПИРИНА			01.21
Н. КОНТР.		КДРАШЕВ			01.21
ГИП		КДРАШЕВ			01.21

013–18–АС

"КАПИТАЛЬНЫЙ РЕМОНТ ЗДАНИЯ "ШКОЛА–ГИМНАЗИЯ №19 ИМ. К. САТПАЕВА" ПО АДРЕСУ: Г. АТЫРАУ, АВАНГАРД, 2 МКР. №19А"

ШКОЛА

СТАДИЯ	ЛИСТ	ЛИСТОВ
РП	46	78

Решетка на окна ОК–13.

WESTKAROS

Взам. инв. N° | Подп. и дата | Инв. N° подл.

ФАСАД В ОСЯХ 2–11

БЛОК "А"

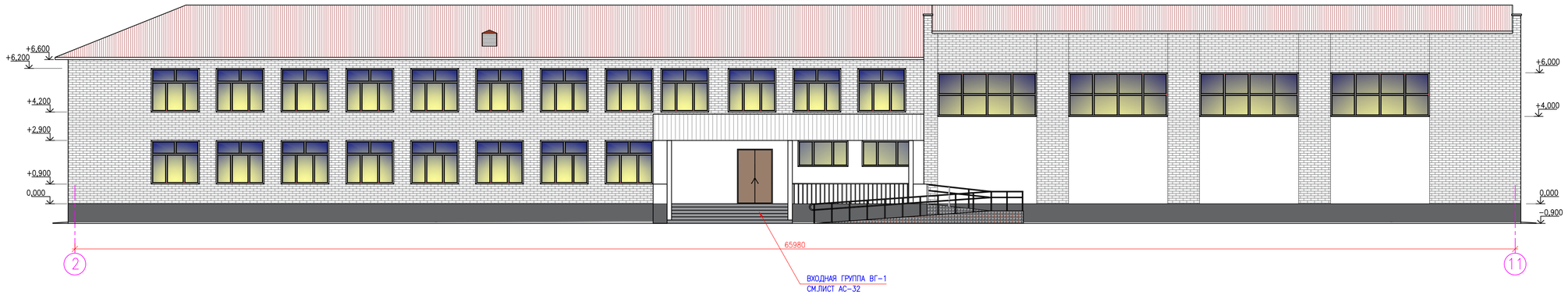

Взам. инв. №	Подп. и дата	Инв. № подл.

ИЗМ.	КОЛ.УЧ.	ЛИСТ	№ДОК.	ПОДП.	ДАТА
РАЗРАБ.		ИПАТОВА			01.21
ПРОВЕРИЛ.		СПИРИНА			01.21
Н. КОНТР.		КДРАШЕВ			01.21
ГИП		КДРАШЕВ			01.21

013–18–АС

"КАПИТАЛЬНЫЙ РЕМОНТ ЗДАНИЯ "ШКОЛА–ГИМНАЗИЯ №19 ИМ. К. САТПАЕВА" ПО АДРЕСУ: Г. АТЫРАУ, АВАНГАРД, 2 МКР. №19А"

ШКОЛА

СТАДИЯ	ЛИСТ	ЛИСТОВ
РП	47	78

ФАСАД В ОСЯХ 2–11.
(СУЩЕСТВУЮЩИЙ)

WESTKAROS

ФАСАД В ОСЯХ 11–2

БЛОК "А"

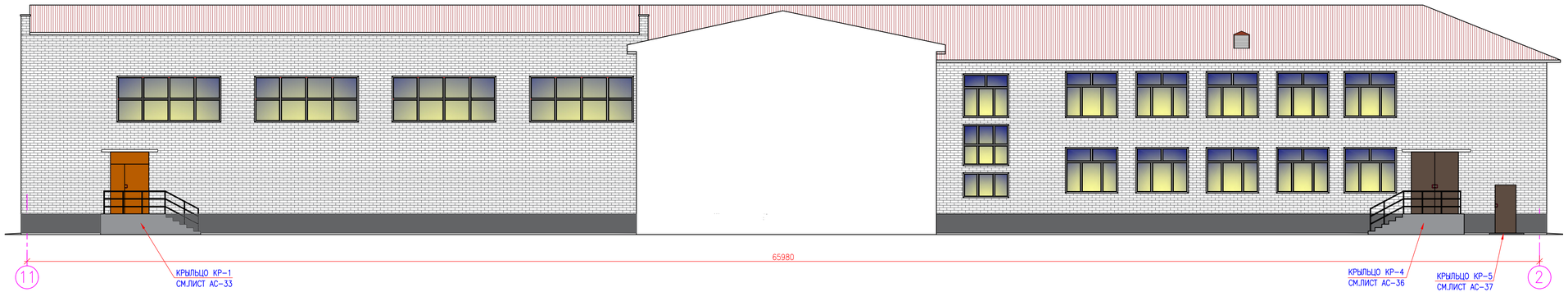

Взам. инв. N°	Подп. и дата	Инв. N° подл.

ИЗМ.	КОЛ.УЧ.	ЛИСТ	N°ДОК.	ПОДП.	ДАТА	013–18–АС		
						"КАПИТАЛЬНЫЙ РЕМОНТ ЗДАНИЯ "ШКОЛА–ГИМНАЗИЯ №19 ИМ. К. САТПАЕВА" ПО АДРЕСУ: Г. АТЫРАУ, АВАНГАРД, 2 МКР. №19А"		
РАЗРАБ.		ИПАТОВА			01.21	ШКОЛА	СТАДИЯ	ЛИСТ	ЛИСТОВ
ПРОВЕРИЛ.		СПИРИНА			01.21		РП	48	78
Н. КОНТР.		КДРАШЕВ			01.21				
ГИП		КДРАШЕВ			01.21	ФАСАД В ОСЯХ 11–2. (СУЩЕСТВУЮЩИЙ)	WESTKAROS		

ФАСАД В ОСЯХ А–Н

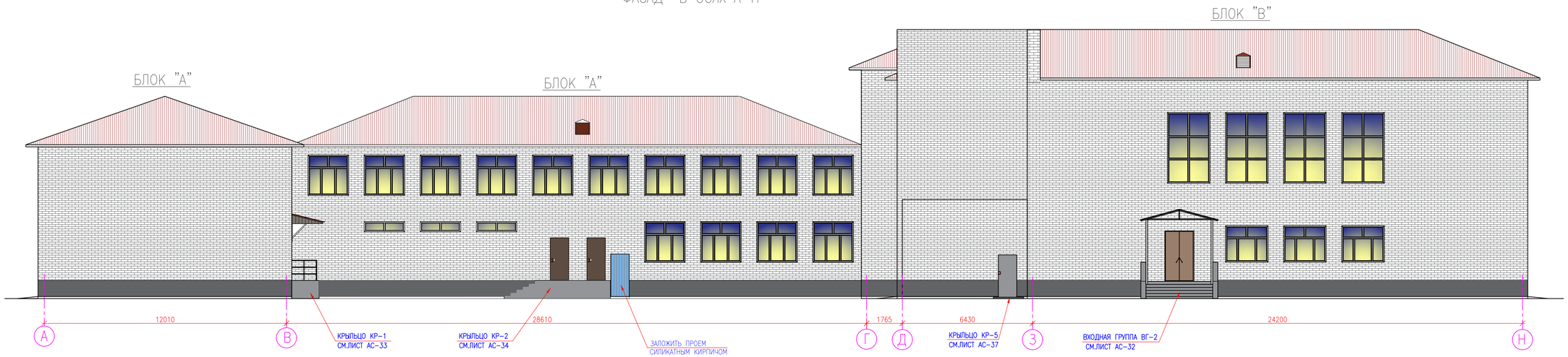

						013–18–АС		
						"КАПИТАЛЬНЫЙ РЕМОНТ ЗДАНИЯ "ШКОЛА–ГИМНАЗИЯ №19 ИМ. К. САТПАЕВА" ПО АДРЕСУ: Г. АТЫРАУ, АВАНГАРД, 2 МКР. №19А"		
ИЗМ.	КОЛ.УЧ.	ЛИСТ	N°ДОК.	ПОДП.	ДАТА			
РАЗРАБ.		ИПАТОВА			01.21	ШКОЛА	СТАДИЯ	ЛИСТ	ЛИСТОВ
ПРОВЕРИЛ.		СПИРИНА			01.21		РП	49	78
Н. КОНТР.		КДРАШЕВ			01.21				
ГИП		КДРАШЕВ			01.21	ФАСАД В ОСЯХ А–Н. (СУЩЕСТВУЮЩИЙ)	WESTKAROS		

Взам. инв. N°	Подп. и дата	Инв. N° подл.

ФАСАД В ОСЯХ 1–21

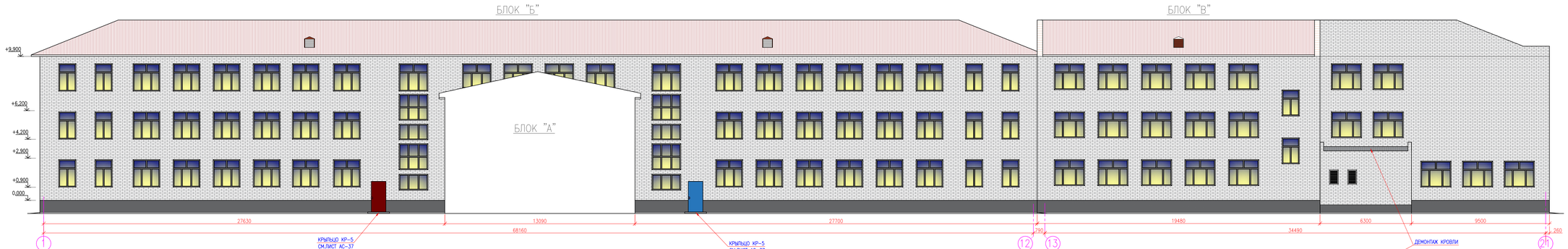

Инв. № подл.	Подп. и дата	Взам. инв. №

ИЗМ.	КОЛ.УЧ.	ЛИСТ	N ДОК.	ПОДП.	ДАТА
РАЗРАБ.		ИГАТОВА			01.21
ПРОВЕРИЛ.		СПИРИНА			01.21
Н. КОНТР.		КДРАШЕВ			01.21
ГИП		КДРАШЕВ			01.21

013–18–АС

"КАПИТАЛЬНЫЙ РЕМОНТ ЗДАНИЯ "ШКОЛА–ГИМНАЗИЯ №19 ИМ. К. САТПАЕВА"
ПО АДРЕСУ: Г. АТЫРАУ, АВАНГАРД, 2 МКР №19А"

ШКОЛА

ФАСАД В ОСЯХ 1–21.
(СУЩЕСТВУЮЩИЙ)

СТАДИЯ	ЛИСТ	ЛИСТОВ
РП	50	78

WESTKAROS

ФАСАД В ОСЯХ 21–1

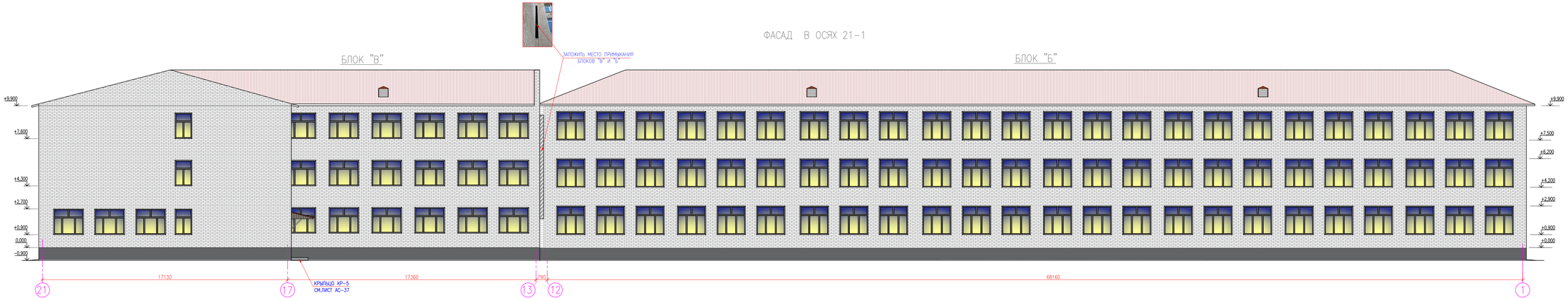

Взам. инв. N	Подп. и дата	Инв. N подл.

ИЗМ.	КОЛ.УЧ.	ЛИСТ	N ДОК.	ПОДП.	ДАТА
РАЗРАБ.		ИПАТОВА			01.21
ПРОВЕРИЛ.		СПИРИНА			01.21
Н. КОНТР.		КДРАШЕВ			01.21
ГИП		КДРАШЕВ			01.21

013–18–АС

"КАПИТАЛЬНЫЙ РЕМОНТ ЗДАНИЯ "ШКОЛА–ГИМНАЗИЯ №19 ИМ. К. САТПАЕВА" ПО АДРЕСУ: Г. АТЫРАУ, АВАНГАРД, 2 МКР №19А"

ШКОЛА

ФАСАД В ОСЯХ 21–1. (СУЩЕСТВУЮЩИЙ)

СТАДИЯ	ЛИСТ	ЛИСТОВ
РП	51	78

WESTKAROS

ФАСАД В ОСЯХ Н–А

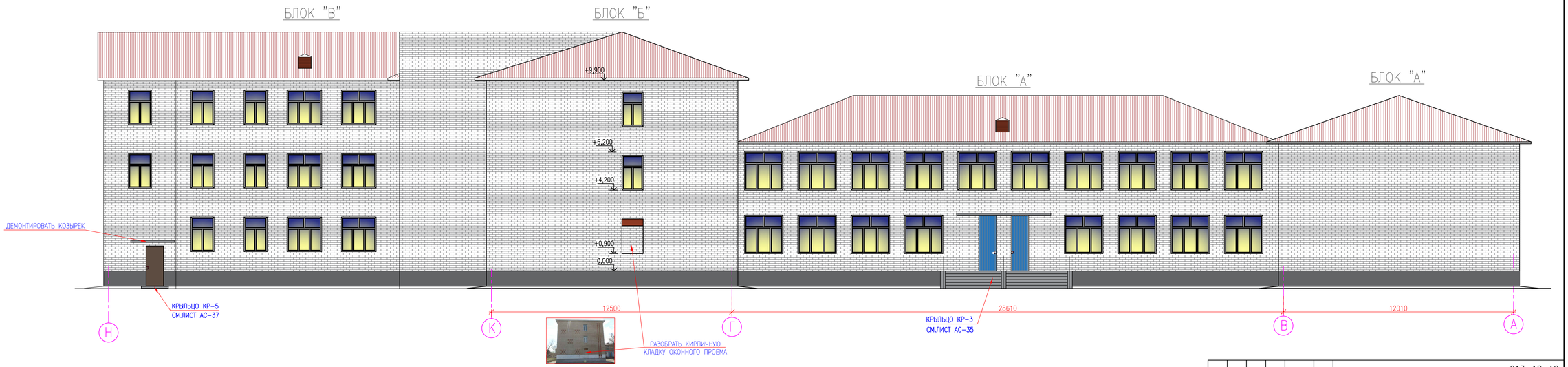

						013–18–АС
						"КАПИТАЛЬНЫЙ РЕМОНТ ЗДАНИЯ "ШКОЛА–ГИМНАЗИЯ №19 ИМ. К. САТПАЕВА" ПО АДРЕСУ: Г. АТЫРАУ, АВАНГАРД, 2 МКР. №19А"
ИЗМ.	КОЛ.УЧ.	ЛИСТ	N°ДОК.	ПОДП.	ДАТА	
РАЗРАБ.		ИПАТОВА			01.21	ШКОЛА
ПРОВЕРИЛ.		СПИРИНА			01.21	
Н. КОНТР.		КДРАШЕВ			01.21	
ГИП		КДРАШЕВ			01.21	ФАСАД В ОСЯХ Н–А. (СУЩЕСТВУЮЩИЙ)

СТАДИЯ	ЛИСТ	ЛИСТОВ
РП	52	78

WESTKAROS

Взам. инв. N°

Подп. и дата

Инв. N° подл.

ФАСАД В ОСЯХ 2–11

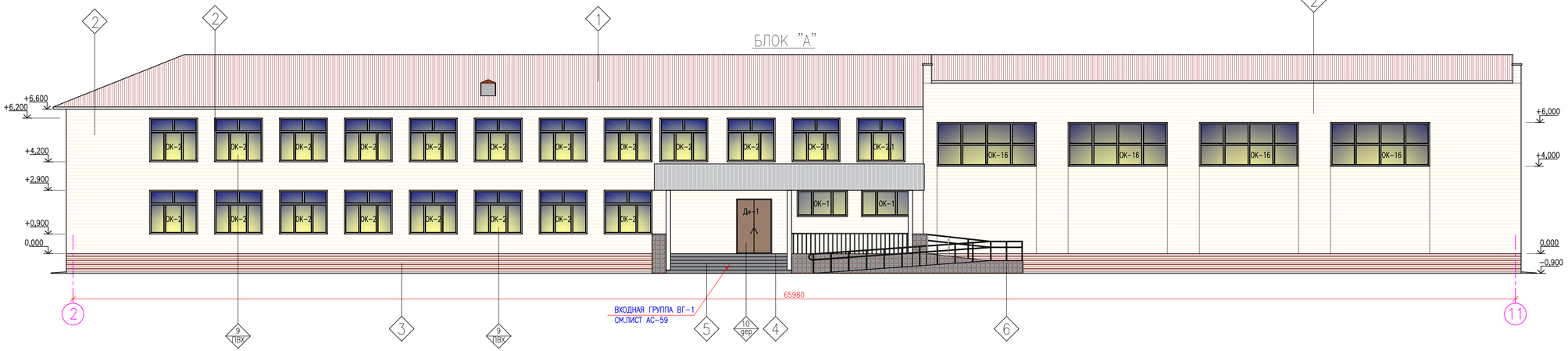

						013–18–АС		
						"КАПИТАЛЬНЫЙ РЕМОНТ ЗДАНИЯ "ШКОЛА–ГИМНАЗИЯ №19 ИМ. К. САТПАЕВА" ПО АДРЕСУ: Г. АТЫРАУ, АВАНГАРД, 2 МКР. №19А"		
ИЗМ.	КОЛ.Ч.	ЛИСТ	N°ДОК.	ПОДП.	ДАТА			
РАЗРАБ.		ИПАТОВА			01.21	ШКОЛА	СТАДИЯ	ЛИСТ	ЛИСТОВ
ПРОВЕРИЛ.		СПИРИНА			01.21		РП	53	78
Н. КОНТР.		КДРАШЕВ			01.21				
ГИП		КДРАШЕВ			01.21	ФАСАД В ОСЯХ 2–11. (ПРОЕКТИРУЕМЫЙ)	WESTKAROS		

Взам. инв. N°	Подп. и дата	Инв. N° подл.

ФАСАД В ОСЯХ 11–2

БЛОК "А"

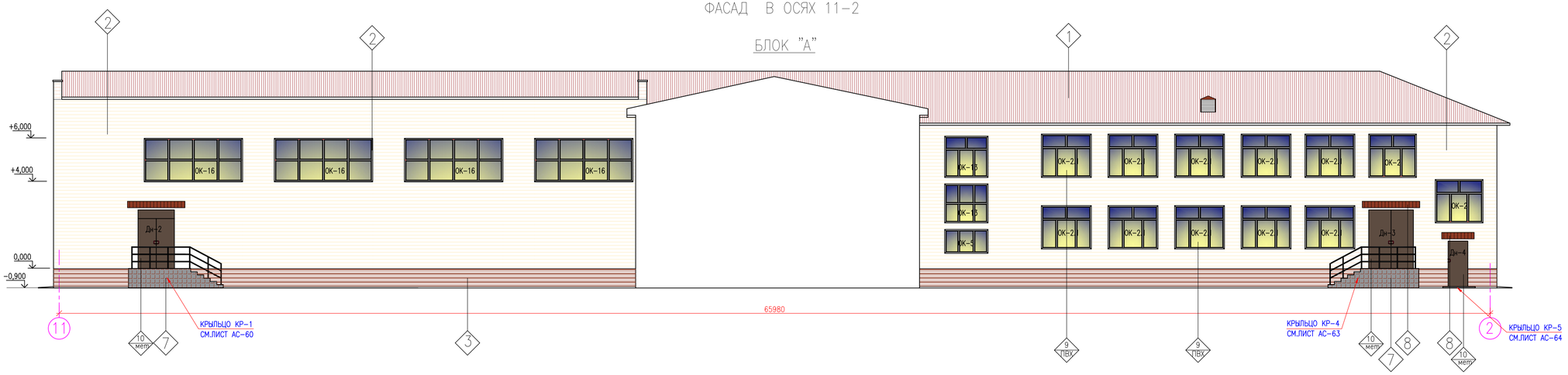

Взам. инв. №	Подп. и дата	Инв. № подл.

ИЗМ.	КОЛ.УЧ.	ЛИСТ	№ДОК.	ПОДП.	ДАТА
РАЗРАБ.		ИПАТОВА			01.21
ПРОВЕРИЛ.		СПИРИНА			01.21
Н. КОНТР.		КДРАШЕВ			01.21
ГИП		КДРАШЕВ			01.21

013–18–АС

"КАПИТАЛЬНЫЙ РЕМОНТ ЗДАНИЯ "ШКОЛА–ГИМНАЗИЯ №19 ИМ. К. САТПАЕВА"
ПО АДРЕСУ: Г. АТЫРАУ, АВАНГАРД, 2 МКР. №19А"

ШКОЛА

СТАДИЯ	ЛИСТ	ЛИСТОВ
РП	54	78

ФАСАД В ОСЯХ 11–2.
(ПРОЕКТИРУЕМЫЙ)

WESTKAROS

ФАСАД В ОСЯХ А–Н

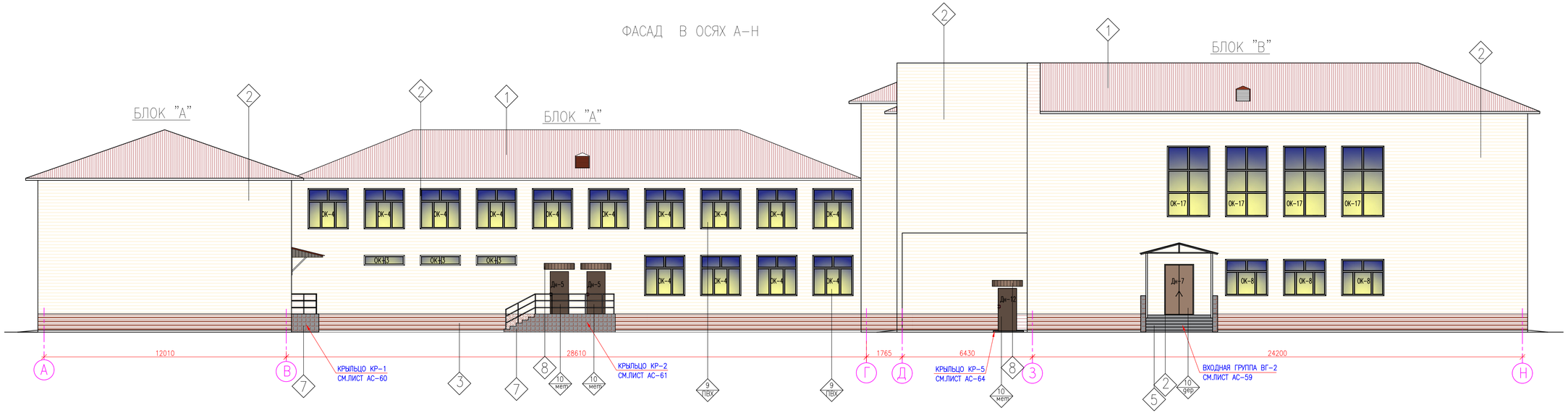

						013–18–АС
						"КАПИТАЛЬНЫЙ РЕМОНТ ЗДАНИЯ "ШКОЛА–ГИМНАЗИЯ №19 ИМ. К. САТПАЕВА" ПО АДРЕСУ: Г. АТЫРАУ, АВАНГАРД, 2 МКР. №19А"
ИЗМ.	КОЛ.УЧ.	ЛИСТ	N°ДОК.	ПОДП.	ДАТА	
РАЗРАБ.		ИПАТОВА			01.21	ШКОЛА
ПРОВЕРИЛ.		СПИРИНА			01.21	
Н. КОНТР.		КДРАШЕВ			01.21	
ГИП		КДРАШЕВ			01.21	ФАСАД В ОСЯХ А–Н. (ПРОЕКТИРУЕМЫЙ)

СТАДИЯ	ЛИСТ	ЛИСТОВ
РП	55	78

WESTKAROS

Взам. инв. N°

Подп. и дата

Инв. N° подл.

ФАСАД В ОСЯХ 1–21

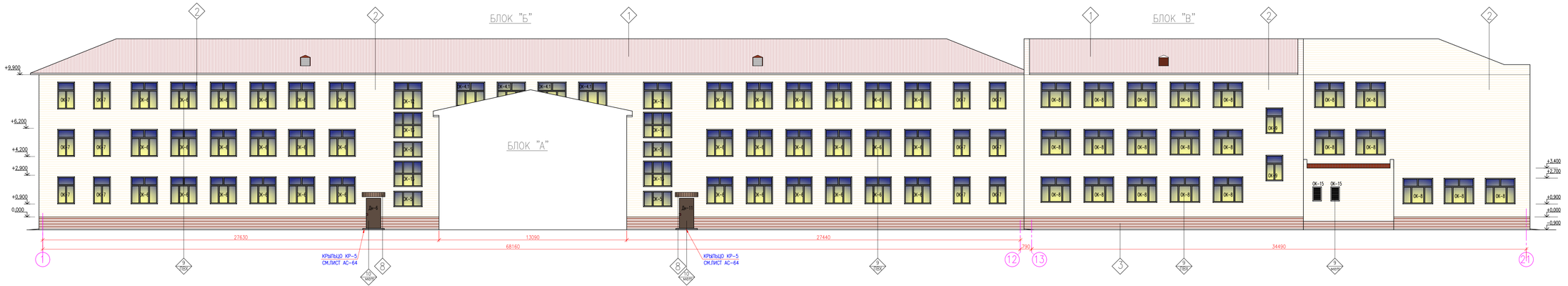

ИЗМ.	КОЛ.УЧ.	ЛИСТ	N ДОК.	ПОДП.	ДАТА
РАЗРАБ.		ИПАТОВА			01.21
ПРОВЕРИЛ.		СПИРИНА			01.21
Н. КОНТР.		КДРАШЕВ			01.21
ГИП		КДРАШЕВ			01.21

013–18–АС

"КАПИТАЛЬНЫЙ РЕМОНТ ЗДАНИЯ "ШКОЛА–ГИМНАЗИЯ №19 ИМ. К. САТПАЕВА"
ПО АДРЕСУ: Г. АТЫРАУ, АВАНГАРД, 2 МКР. №19А"

ШКОЛА

СТАДИЯ	ЛИСТ	ЛИСТОВ
РП	56	78

ФАСАД В ОСЯХ 1–21.
(ПРОЕКТИРУЕМЫЙ)

WESTKAROS

Взам. инв. №

Подп. и дата

Инв. № подл.

ФАСАД В ОСЯХ 21-1

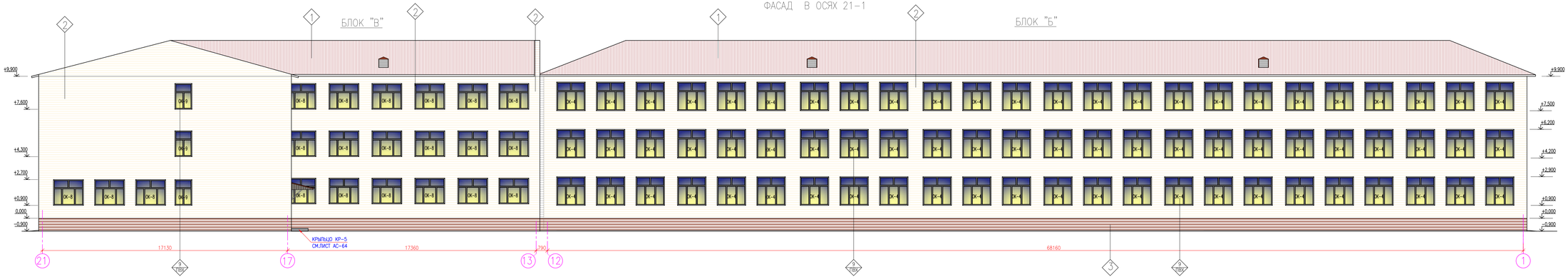

					013-18-АС
					"КАПИТАЛЬНЫЙ РЕМОНТ ЗДАНИЯ "ШКОЛА-ГИМНАЗИЯ №19 ИМ. К. САТПАЕВА" ПО АДРЕСУ: Г. АТЫРАУ, АВАНГАРД, 2 МКР №19А"
ИЗМ.	КОЛ.УЧ.	ЛИСТ	N ДОК.	ПОДП.	ДАТА
РАЗРАБ.		ИПАТОВА			01.21
ПРОВЕРИЛ.		СПИРИНА			01.21
Н. КОНТР.		КДРАШЕВ			01.21
ГИП		КДРАШЕВ			01.21

ШКОЛА	СТАДИЯ	ЛИСТ	ЛИСТОВ
	РП	57	78
ФАСАД В ОСЯХ 21-1. (ПРОЕКТИРУЕМЫЕ)	WESTKAROS	

Инв. N подл. | Подп. и дата | Взам. инв. N

ФАСАД В ОСЯХ Н–А

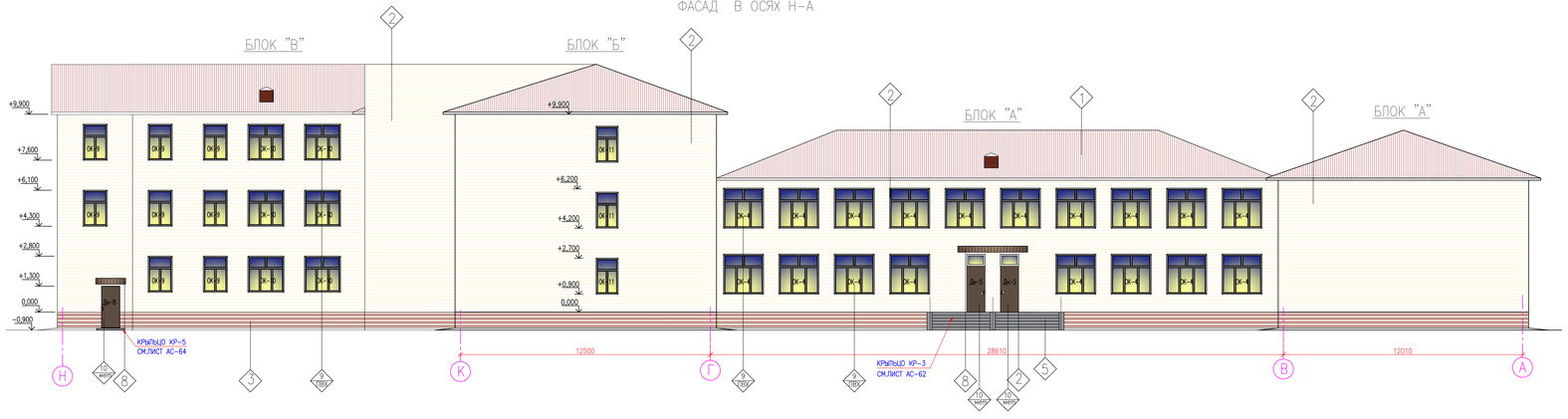

Ведомость отделки фасадов

N п/п	Элемент фасада	Вид отделки	Кол.	Цветовой этажон	N колера или название	Примечанция
1	Кровля	Металлочерепица по существующим деревянным конструкциям			RAL 3031 красный	Существующая
2	Стены, оконные и дверные откосы	Металлический сайдинг	3685,0м²		RAL 1001 бежевый	
3	Цоколь	Металлический сайдинг	420,0м²		RAL 8011 грязно–коричн.	
4	Входные группы	Плитки керамические по ГОСТ 6787–2001	77,3м²		RAL 8006 бежево–серый	
5	Крыльцо, ступени. Пандус.	Тротуарная плитка 2К2,7 ТУ640 РК39003606 ЗАО–01–99	82,0м²		RAL 8006 бежево–серый	
6	Облицовка стен пандуса	Керамическая фасадная плитка ГОСТ13996–93	9,35м²		RAL 8011 грязно–коричн.	
7	Облицовка стен крыльца	Штукатурка, покраска водоэмульс. краской	64,5м²		RAL 7030 каменно–серый	
8	Козырек	Профлист НС–44–1000–0,7	23,3м²		RAL 8006 бежево–серый	
9	Оконные блоки	ПВХ	293шт.		RAL 9010 белый	
		металлическая	2шт.			
10	Двери	Деревянные, металлические, ПВХ	191шт.		RAL 8029 перламутровый медный	

Ведомость работ

Поз.	Наименование	Кол.	Примечание
1	Устройство отмостки шириной 1,2 м , t= 100 мм, из бетона В15	524,52	м²
2	Основание под отмостку–ПГС , t=100 мм.	524,52	м²

Взам. инв. N

Подп. и дата

Инв. N подл.

ИЗМ.	КОЛ.УЧ.	ЛИСТ	N ДОК.	ПОДП.	ДАТА
РАЗРАБ.		ИПАТОВА			01.21
ПРОВЕРИЛ.		СПИРИНА			01.21
Н. КОНТР.		КДРАШЕВ			01.21
ГИП		КДРАШЕВ			01.21

013–18–АС

"КАПИТАЛЬНЫЙ РЕМОНТ ЗДАНИЯ "ШКОЛА–ГИМНАЗИЯ №19 ИМ. К. САТПАЕВА" ПО АДРЕСУ: Г. АТЫРАУ, АВАНГАРД, 2 МКР №19А"

ШКОЛА

СТАДИЯ	ЛИСТ	ЛИСТОВ
РП	58	78

ФАСАД В ОСЯХ Н–А.
(ПРОЕКТИРУЕМЫЙ)

WESTKAROS

ВХОДНАЯ ГРУППА ВГ–1

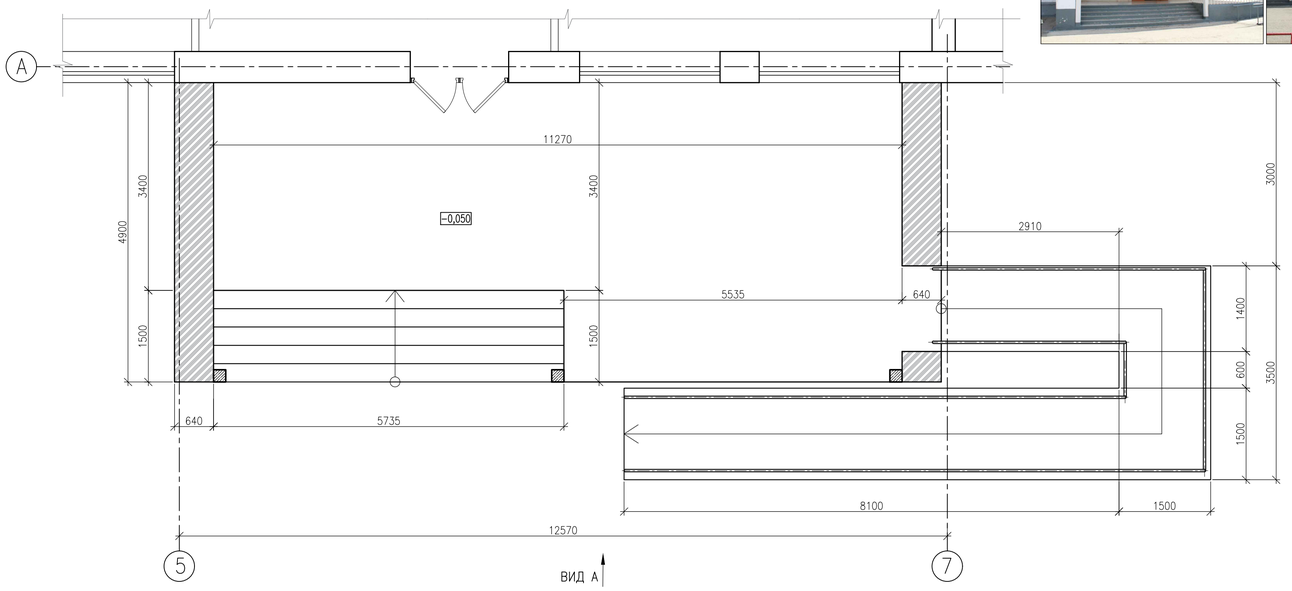

ВХОДНАЯ ГРУППА ВГ–2

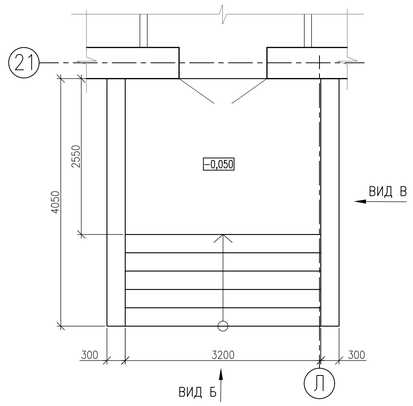

ВИД А

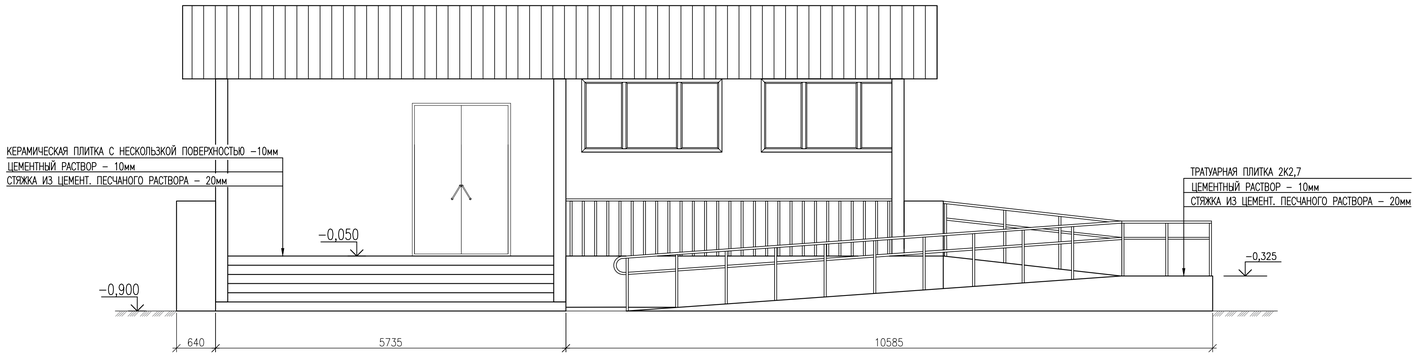

ВИД Б

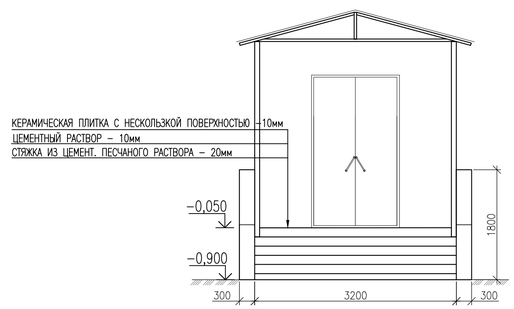

ВИД В

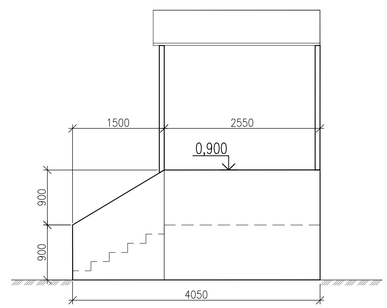

ДЕМОНТАЖНЫЕ РАБОТЫ:

1. Выполнить демонтаж существующего покрытия крыльца и лестниц – 61,3 м^2;
2. Выполнить демонтаж существующего покрытия пандуса – 21,8 м^2;
2. Выполнить демонтаж облицовки стен пандуса – 9,35 м^2
3. Выполнить очистку стен крыльца от старой окраски и штукатурки – 32,0 м^2

МОНТАЖНЫЕ РАБОТЫ:

1. Выполнить: выравнивающую стяжку поверхности крыльца и ступенек раствором марки М200 толщиной 20 мм, устройство плитки керамической с нескользкой поверхностью по ГОСТ 13996-2019 – 61,3 м^2;
2. Выполнить: выравнивающую стяжку поверхности пандуса раствором марки М200 толщиной 20 мм, устройство тротуарной плитки по ТУ640 РК 39003606 ЗАО-01-99 – 21,8 м^2;
3. Выполнить штукатурку стен крыльца, сплошное выравнивание с последующей улучшенной водоэмульсионной окраской– 32,0 м^2
4. Выполнить облицовку стен пандуса плиткой керамической фасадной по ГОСТ13996-93 – 9,35 м^2;
5. Элементы металлических ограждений окрасить эмалью ПФ-115 ГОСТ 6465-76 за два раза.
6. Данный лист смотреть совместно с листами АС-28.

ДЕМОНТАЖНЫЕ РАБОТЫ:

1. Выполнить демонтаж существующего покрытия крыльца и лестниц – 16,0 м^2;
2. Выполнить очистку стен крыльца от старой окраски и штукатурки – 13,2 м^2

МОНТАЖНЫЕ РАБОТЫ:

1. Выполнить: выравнивающую стяжку поверхности крыльца и ступенек раствором марки М200 толщиной 20 мм, устройство плитки керамической с нескользкой поверхностью по 13996-2019 – 16,0 м^2;
2. Выполнить штукатурку стен крыльца, сплошное выравнивание с последующей улучшенной водоэмульсионной окраской– 13,2 м^2;
3. Металлических элементы козырька и стойки окрасить эмалью ПФ-115 ГОСТ 6465-76 за два раза.
4. Данный лист смотреть совместно с листами АС-30.

ИЗМ.	КОЛ.УЧ.	ЛИСТ	N°ДОК.	ПОДП.	ДАТА	013-18-АС		
						"КАПИТАЛЬНЫЙ РЕМОНТ ЗДАНИЯ "ШКОЛА-ГИМНАЗИЯ №19 ИМ. К. САТПАЕВА" ПО АДРЕСУ: Г. АТЫРАУ, АВАНГАРД, 2 МКР. №19А"		
РАЗРАБ.		ИПАТОВА			01.21	ШКОЛА	СТАДИЯ	ЛИСТ	ЛИСТОВ
ПРОВЕРИЛ.		СПИРИНА			01.21		РП	59	78
Н. КОНТР.		КДРАШЕВ			01.21				
ГИП		КДРАШЕВ			01.21	ВХОДНЫЕ ГРУППЫ ВГ–1 И ВГ–2	WESTKAROS		

Взам. инв. N° | Подп. и дата | Инв. N° подл.

КРЫЛЬЦО КР-1

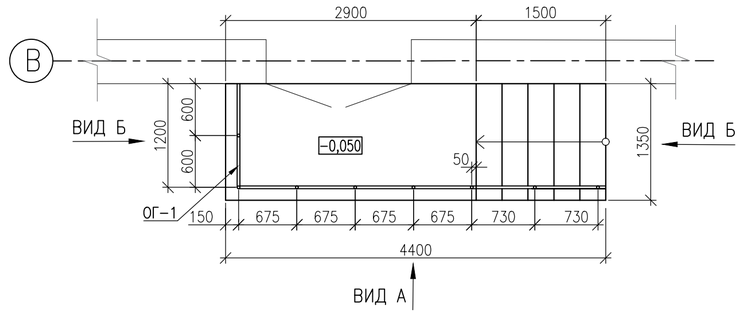

ВИД А

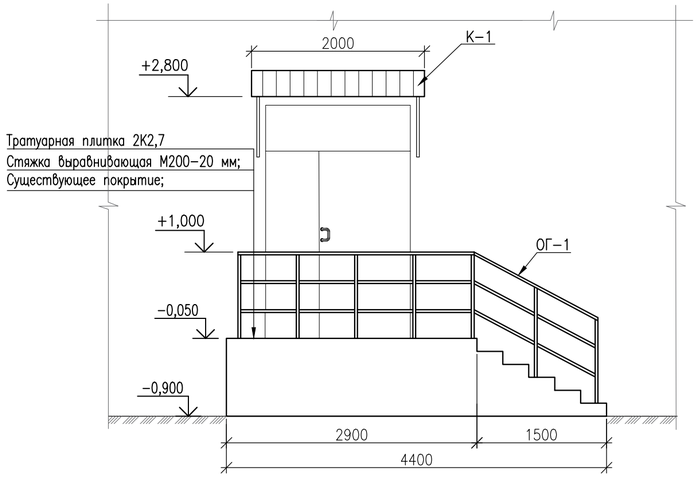

ВИД Б

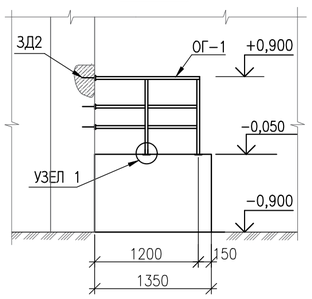

КОЗЫРЕК К-1

А-А

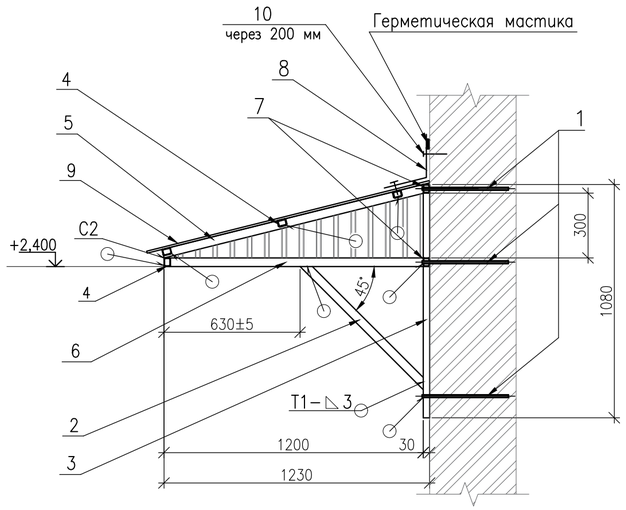

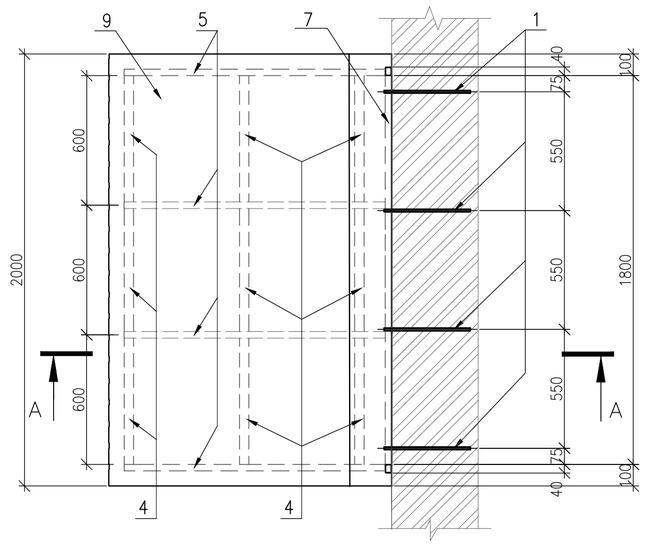

УЗЕЛ 1

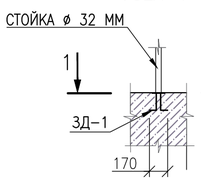

1-1

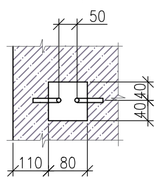

ЗД-1

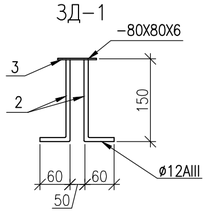

ЗД-2

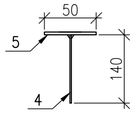

Поз. 8

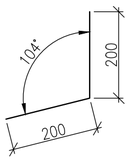

СПЕЦИФИКАЦИЯ ЭЛЕМЕНТОВ КРЫЛЬЦА КР-1

ПОЗ.	ОБОЗНАЧЕНИЕ	НАИМЕНОВАНИЕ	КОЛ.	МАССА ЕД., КГ	
		ЭЛЕМЕНТЫ ОГРАЖДЕНИЯ			
1	ГОСТ 10704-91	ТРУБА ø 32х3, м.п.	25,0	53,75	
		ЗАКЛАДНАЯ ДЕТАЛЬ (ЗД1)	8	0,64	5,12
2	ГОСТ 34028-2016	Арматура ø12 AII L=190	2	0,17	0,34
3	ГОСТ 103-76*	Листовая сталь 80х80х6	1	0,30	0,30
		ЗАКЛАДНАЯ ДЕТАЛЬ (ЗД2)	3	0,203	0,609
4	ГОСТ 34028-2016	Арматура ø 12 AII L=140	1	0,124	0,124
5	ГОСТ 103-2006	Листовая сталь 50х50х4	1	0,079	0,079
		Материалы:			
	Стяжка выравнивающая	М200 – 20 мм	7,2	$м^2$	
	ТУ640 РК 39003606 ЗАО-01-99	Тротуарная плитка 2К2,7	7,2	$м^2$	

ДЕМОНТАЖНЫЕ РАБОТЫ:

1. Выполнить очистку крыльца, ступенек, боковых стен крыльца от старой штукатурки – 12,0 $м^2$
2. Выполнить демонтаж ограждения крыльца –25,0 п.м.

МОНТАЖНЫЕ РАБОТЫ:

1. Выполнить: выравнивающую стяжку поверхности крыльца и ступенек раствором марки М200 толщиной 20 мм – 7,2 $м^2$;
   Устройство тротуарной плитки 2К2 ТУ640 РК 39003606 ЗАО-01-99 – 7,2 $м^2$;
2. Выполнить штукатурку боковых стен крыльца, сплошное выравнивание с последующей улучшенной водоэмульсионной окраской– 4,7 $м^2$
3. При устройстве цем.песч. стяжек поверхность нижележащего покрытия необходимо тщательно очистить от грязи и пыли, увлажнить водой (без видимых скоплений воды) и прогрунтовать цементным молоком состава 1:2 (цем:вода), чтобы предотвратить чрезмерное отсасывание влаги из раствора и тем самым повысить прочность стяжки.
3. Металлических элементы козырька окрасить эмалью ПФ-115 ГОСТ 6465-76 за два раза.
4. Данный лист смотреть совместно с листом АС-28,29.

СПЕЦИФИКАЦИЯ ЭЛЕМЕНТОВ КОЗЫРЬКА К-1

Марка, поз.	Обозначение	Наименование	Кол.	Масса ед. кг	Общ. масса
1	ГОСТ 34028-2016	12-AIII (А400), L=350 мм	10	0,311	3,11
2	ГОСТ 8645-68	Гн □ 40х30х3, L=806 мм	2	2,33	4,66
3	ГОСТ 8645-68	Гн □ 40х30х3, L=1080 мм	2	3,12	6,24
4	ГОСТ 8645-68	Гн □ 40х30х3, L=885 мм	12	2,56	30,72
5	ГОСТ 8645-68	Гн □ 40х30х3, L=1250 мм	3	3,6	10,8
6	ГОСТ 8645-68	Гн □ 40х30х3, L=1200 мм	2	3,47	7,0
7	ГОСТ 8645-68	Гн □ 40х30х3, L=1800 мм	2	5,2	10,4
8	Окрашенная кровельная сталь t=0,7 мм	Примыкание к стене 400х2000 мм	1	–	0,8 $м^2$
9	ГОСТ 24045-2016	С10-1000-0,7	1	–	2,7 $м^2$
10	Шуруп по бетону с уплотнительным кольцом	ТІ-6,3х100	10		

1. Сварные швы по ГОСТ 5264-80.
2. Покрытие: грунтовка ГФ-021 ГОСТ25129-82, эмаль ПФ-115 ГОСТ6465-76 черная.
3. Профлист поз. 9 крепить к каркасу с помощью саморезов.
4. Данный лист см. совместно с л. АС-28.

ИЗМ.	КОЛ.УЧ.	ЛИСТ	N°ДОК.	ПОДП.	ДАТА
РАЗРАБ.		ИПАТОВА			01.21
ПРОВЕРИЛ.		СПИРИНА			01.21
Н. КОНТР.		КДРАШЕВ			01.21
ГИП		КДРАШЕВ			01.21

013-18-АС

"КАПИТАЛЬНЫЙ РЕМОНТ ЗДАНИЯ "ШКОЛА-ГИМНАЗИЯ №19 ИМ. К. САТПАЕВА" ПО АДРЕСУ: Г. АТЫРАУ, АВАНГАРД, 2 МКР. №19А"

ШКОЛА

СТАДИЯ	ЛИСТ	ЛИСТОВ
РП	60	78

КРЫЛЬЦО КР-1.
КОЗЫРЕК К-2.

WESTKAROS

Взам. инв. N° | Подп. и дата | Инв. N° подл.

КРЫЛЬЦО КР-2

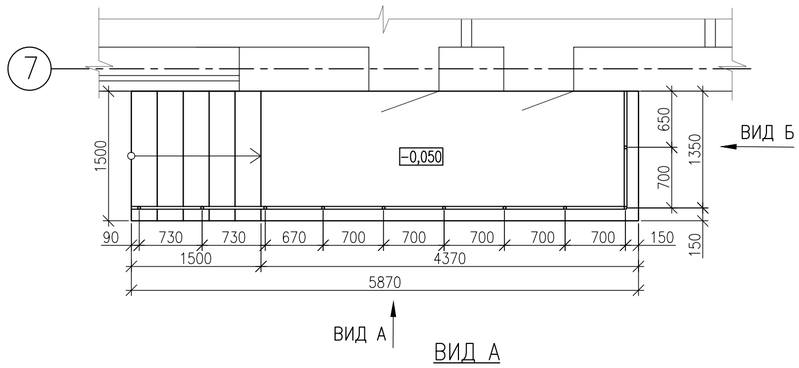

ВИД А

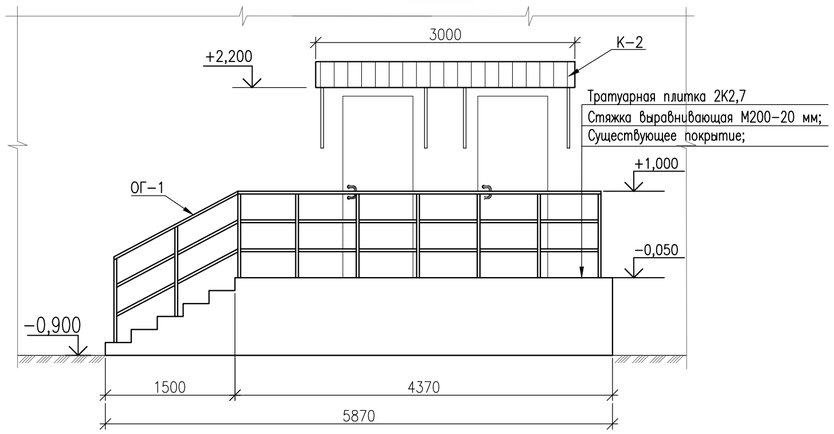

КОЗЫРЕК К-2

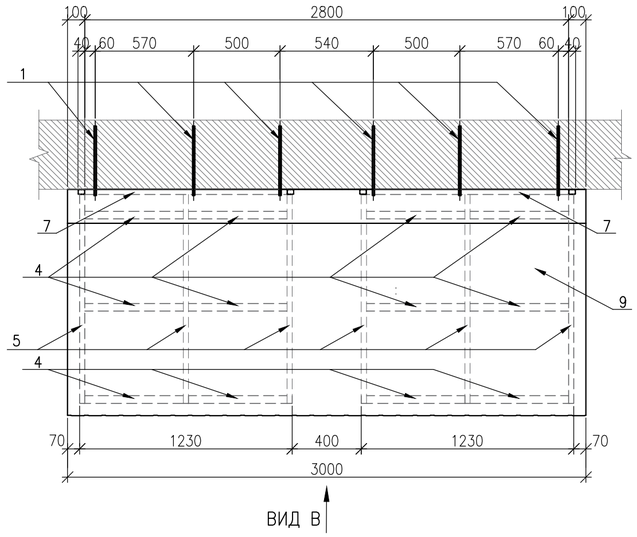

ВИД Б

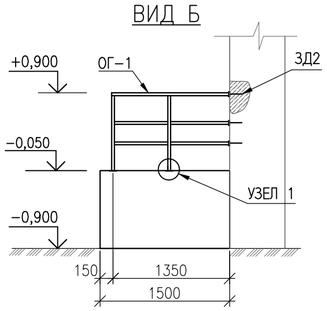

ВИД В

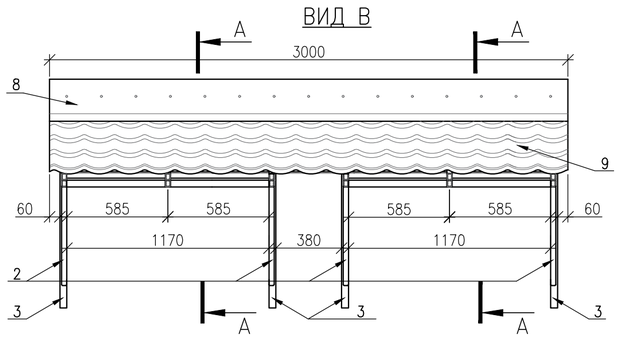

УЗЕЛ 1

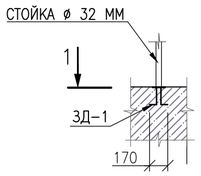

1-1

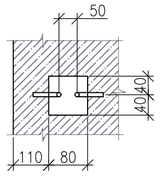

ЗД-1

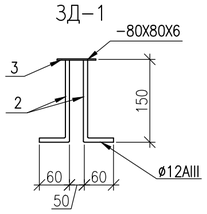

ЗД-2

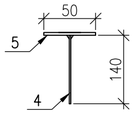

А-А

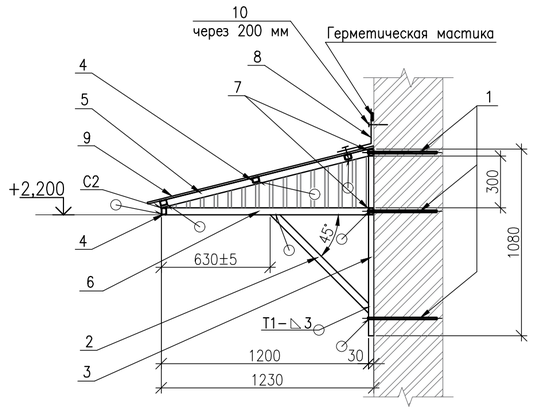

Поз. 8

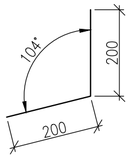

СПЕЦИФИКАЦИЯ ЭЛЕМЕНТОВ КРЫЛЬЦА КР-2

ПОЗ.	ОБОЗНАЧЕНИЕ	НАИМЕНОВАНИЕ	КОЛ.	МАССА ЕД., КГ	
		ЭЛЕМЕНТЫ ОГРАЖДЕНИЯ			
1	ГОСТ 10704-91	ТРУБА ø 32х3, м.п.	32,0	68,8	
		ЗАКЛАДНАЯ ДЕТАЛЬ (ЗД1)	10	0,64	6,4
2	ГОСТ 34028-2016	Арматура ø12 AII L=190	2	0,17	0,34
3	ГОСТ 103-76*	Листовая сталь 80х80х6	1	0,30	0,30
		ЗАКЛАДНАЯ ДЕТАЛЬ (ЗД2)	3	0,203	0,609
4	ГОСТ 34028-2016	Арматура ø 12 AII L=140	1	0,124	0,124
5	ГОСТ 103-2006	Листовая сталь 50х50х4	1	0,079	0,079
		Материалы:			
	Стяжка выравнивающая	М200 – 20 мм	10,2	м ^{2}	
	ТУ640 РК 39003606 ЗАО-01-99	Тротуарная плитка 2К2,7	10,2	м ^{2}	

ДЕМОНТАЖНЫЕ РАБОТЫ:

1. Выполнить очистку крыльца, ступенек, боковых стен крыльца от старой штукатурки – 16,2 м^2

МОНТАЖНЫЕ РАБОТЫ:

2. Выполнить: штукатурку, выравнивающую стяжку поверхности крыльца и лестниц раствором марки М200 толщиной 20 мм – 10,2 м^2;
   Устройство тротуарной плитки 2К2 ТУ640 РК 39003606 ЗАО-01-99 – 10,2 м^2;
3. Выполнить штукатурку боковых стен крыльца, сплошное выравнивание с последующей улучшенной водоэмульсионной окраской– 6,0 м^2
4. При устройстве цем.песч. стяжек поверхность нижележащего покрытия необходимо тщательно очистить от грязи и пыли, увлажнить водой (без видимых скоплений воды) и прогрунтовать цементным молоком состава 1:2 (цем:вода), чтобы предотвратить чрезмерное отсасывание влаги из раствора и тем самым повысить прочность стяжки.
3. Металлических элементы козырька окрасить эмалью ПФ-115 ГОСТ 6465-76 за два раза.
4. Данный лист смотреть совместно с листом АС-28,29.

СПЕЦИФИКАЦИЯ ЭЛЕМЕНТОВ КОЗЫРЬКА К-2

Марка, поз.	Обозначение	Наименование	Кол.	Масса ед. кг	Общ. масса
1	ГОСТ 34028-2016	12-AIII (А400), L=350 мм	16	0,311	5,0
2	ГОСТ 8645-68	Гн □ 40х30х3, L=806 мм	4	2,33	9,32
3	ГОСТ 8645-68	Гн □ 40х30х3, L=1080 мм	4	3,12	12,48
4	ГОСТ 8645-68	Гн □ 40х30х3, L=570 мм	12	1,65	19,8
5	ГОСТ 8645-68	Гн □ 40х30х3, L=1250 мм	6	3,6	21,6
6	ГОСТ 8645-68	Гн □ 40х30х3, L=1200 мм	6	3,47	20,82
7	ГОСТ 8645-68	Гн □ 40х30х3, L=1170 мм	4	3,4	13,6
8	Окрашенная кровельная сталь t=0,7 мм	Примыкание к стене 400х3000 мм	1	–	1,2 м^2
9	ГОСТ 24045-2016	С10-1000-0,7	1	–	4,1 м^2
10	Шуруп по бетону с уплотнительным кольцом	ТІ-6,3х100	15		

1. Сварные швы по ГОСТ 5264-80.
2. Покрытие: грунтовка ГФ-021 ГОСТ25129-82, эмаль ПФ-115 ГОСТ6465-76 черная.
3. Профлист поз. 9 крепить к каркасу с помощью саморезов.
4. Данный лист см. совместно с л. АС-28.

ИЗМ.	КОЛ.УЧ.	ЛИСТ	N°ДОК.	ПОДП.	ДАТА
РАЗРАБ.		ИПАТОВА			01.21
ПРОВЕРИЛ.		СПИРИНА			01.21
Н. КОНТР.		КДРАШЕВ			01.21
ГИП		КДРАШЕВ			01.21

013-18-АС

"КАПИТАЛЬНЫЙ РЕМОНТ ЗДАНИЯ "ШКОЛА-ГИМНАЗИЯ №19 ИМ. К. САТПАЕВА" ПО АДРЕСУ: Г. АТЫРАУ, АВАНГАРД, 2 МКР. №19А"

ШКОЛА

СТАДИЯ	ЛИСТ	ЛИСТОВ
РП	61	78

КРЫЛЬЦО КР-2.
КОЗЫРЕК К-2.

WESTKAROS

Взам. инв. N° | Подп. и дата | Инв. N° подл.

КРЫЛЬЦО КР-3

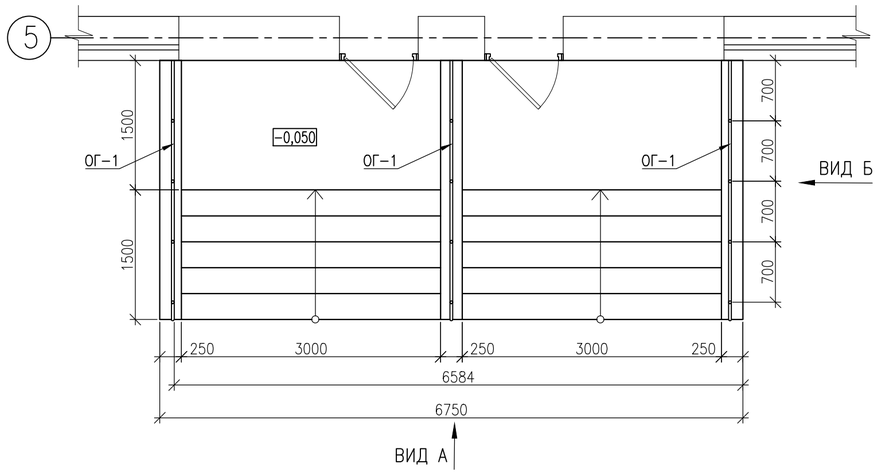

ВИД А

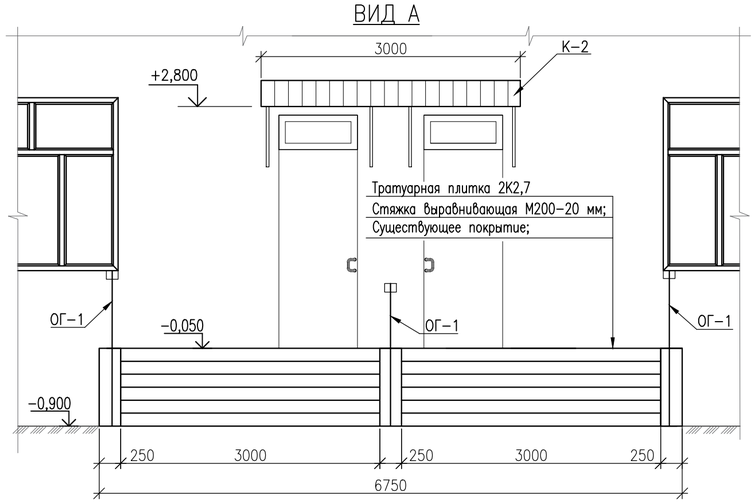

ВИД Б

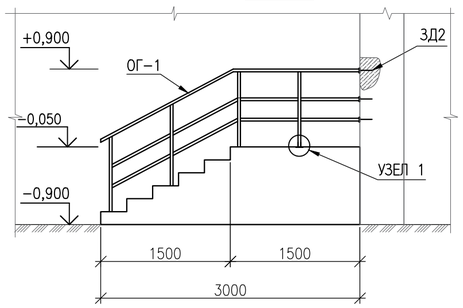

КОЗЫРЕК К-2

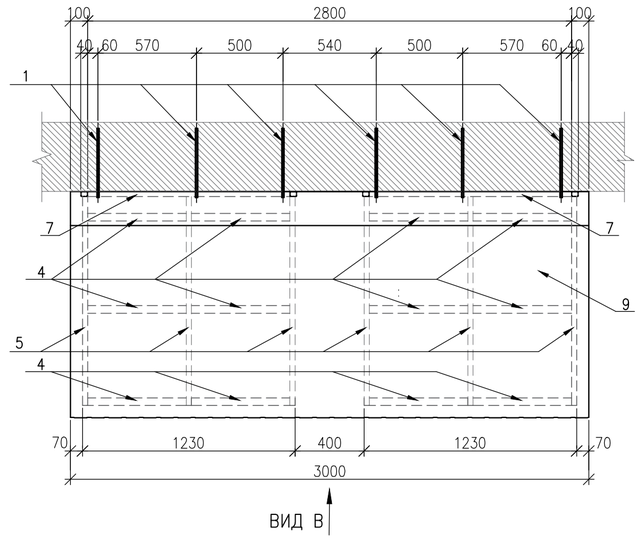

ВИД В

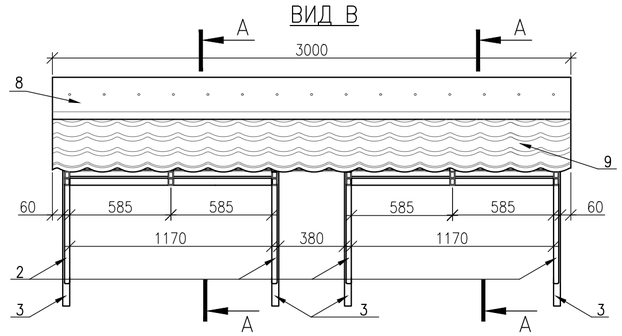

А-А

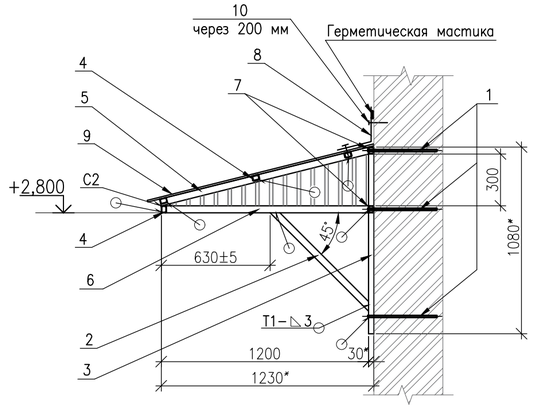

Поз. 8

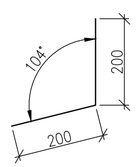

УЗЕЛ 1

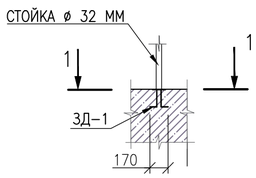

1-1

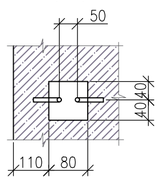

ЗД-1

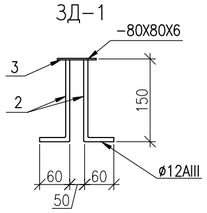

ЗД-2

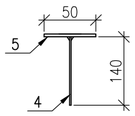

СПЕЦИФИКАЦИЯ ЭЛЕМЕНТОВ КРЫЛЬЦА КР-3

ПОЗ.	ОБОЗНАЧЕНИЕ	НАИМЕНОВАНИЕ	КОЛ.	МАССА ЕД., КГ	
		ЭЛЕМЕНТЫ ОГРАЖДЕНИЯ			
1	ГОСТ 10704-91	ТРУБА ø 32х3, м.п.	38,2	81,75	
		ЗАКЛАДНАЯ ДЕТАЛЬ (ЗД1)	12	0,64	7,68
2	ГОСТ 34028-2016	Арматура ø12 AII L=190	2	0,17	0,34
3	ГОСТ 103-76*	Листовая сталь 80х80х6	1	0,30	0,30
		ЗАКЛАДНАЯ ДЕТАЛЬ (ЗД2)	9	0,203	1,83
4	ГОСТ 34028-2016	Арматура ø 12 AII L=140	1	0,124	0,124
5	ГОСТ 103-2006	Листовая сталь 50х50х4	1	0,079	0,079
		Материалы:			
	Стяжка выравнивающая	М200 – 20 мм	25,65	м ^{2}	
	ТУ640 РК 39003606 ЗАО-01-99	Тротуарная плитка 2К2,7	25,65	м ^{2}	

ДЕМОНТАЖНЫЕ РАБОТЫ:

1. Выполнить очистку крыльца, ступенек, боковых стен крыльца от старой штукатурки – 29,8 м^2
2. Выполнить демонтаж ограждения крыльца –44,1 п.м.

МОНТАЖНЫЕ РАБОТЫ:

1. Выполнить: выравнивающую стяжку поверхности крыльца и ступенек раствором марки М200 толщиной 20 мм – 25,65 м^2;
   Устройство тротуарной плитки 2К2 ТУ640 РК 39003606 ЗАО-01-99 – 25,65 м^2;
2. Выполнить штукатурку боковых стен крыльца, сплошное выравнивание с последующей улучшенной водоэмульсионной окраской– 4,1 м^2
3. При устройстве цем.песч. стяжек поверхность нижележащего покрытия необходимо тщательно очистить от грязи и пыли, увлажнить водой (без видимых скоплений воды) и прогрунтовать цементным молоком состава 1:2 (цем:вода), чтобы предотвратить чрезмерное отсасывание влаги из раствора и тем самым повысить прочность стяжки.
3. Металлических элементы козырька окрасить эмалью ПФ-115 ГОСТ 6465-76 за два раза.
4. Данный лист смотреть совместно с листом АС-28,29.

СПЕЦИФИКАЦИЯ ЭЛЕМЕНТОВ КОЗЫРЬКА К-3

Марка, поз.	Обозначение	Наименование	Кол.	Масса ед. кг	Общ. масса
1	ГОСТ 5781-82	12-AIII (А400), L=350 мм	16	0,311	5,0
2	ГОСТ 8645-68	Гн □ 40х30х3, L=806 мм	4	2,33	9,32
3	ГОСТ 8645-68	Гн □ 40х30х3, L=1080 мм	4	3,12	12,48
4	ГОСТ 8645-68	Гн □ 40х30х3, L=570 мм	16	1,65	26,4
5	ГОСТ 8645-68	Гн □ 40х30х3, L=1250 мм	6	3,6	21,6
6	ГОСТ 8645-68	Гн □ 40х30х3, L=1200 мм	6	3,47	20,82
7	ГОСТ 8645-68	Гн □ 40х30х3, L=1170 мм	4	3,4	13,6
8	Окрашенная кровельная сталь t=0,7 мм	Примыкание к стене 400х3000 мм	1	–	1,2 м^2
9	ГОСТ 24045-94	С10-1000-0,7	1	–	4,1 м^2
10	Шуруп по бетону с уплотнительным кольцом	ТІ-6,3х100	15		

1. Сварные швы по ГОСТ 5264-80.
2. Покрытие: грунтовка ГФ-021 ГОСТ25129-82, эмаль ПФ-115 ГОСТ6465-76 черная.
3. Профлист поз. 9 крепить к каркасу с помощью саморезов.
4. Данный лист см. совместно с л. АС-28.

ИЗМ.	КОЛ.УЧ.	ЛИСТ	N°ДОК.	ПОДП.	ДАТА
РАЗРАБ.		ИПАТОВА			01.21
ПРОВЕРИЛ.		СПИРИНА			01.21
Н. КОНТР.		КДРАШЕВ			01.21
ГИП		КДРАШЕВ			01.21

013-18-АС

"КАПИТАЛЬНЫЙ РЕМОНТ ЗДАНИЯ "ШКОЛА-ГИМНАЗИЯ №19 ИМ. К. САТПАЕВА" ПО АДРЕСУ: Г. АТЫРАУ, АВАНГАРД, 2 МКР. №19А"

ШКОЛА

СТАДИЯ	ЛИСТ	ЛИСТОВ
РП	62	78

КРЫЛЬЦО КР-3.
КОЗЫРЕК К-2.

WESTKAROS

Взам. инв. N° | Подп. и дата | Инв. N° подл.

КРЫЛЬЦО КР-4

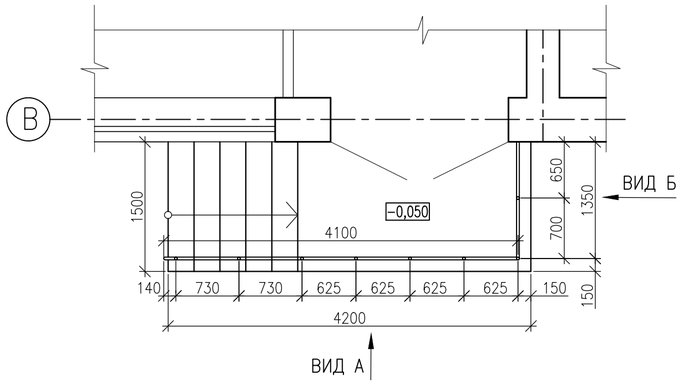

ВИД А

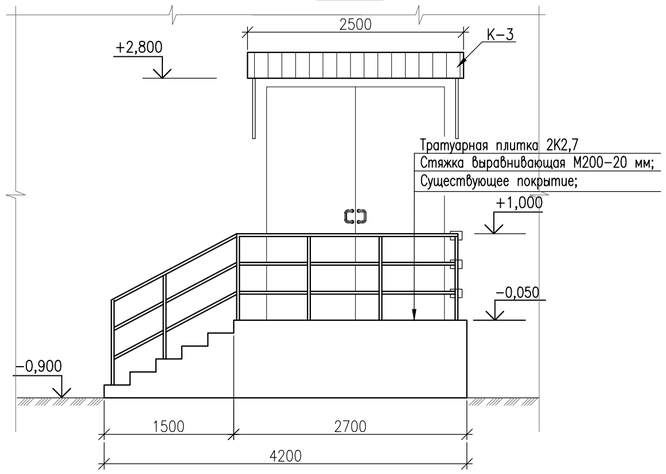

КОЗЫРЕК К-3

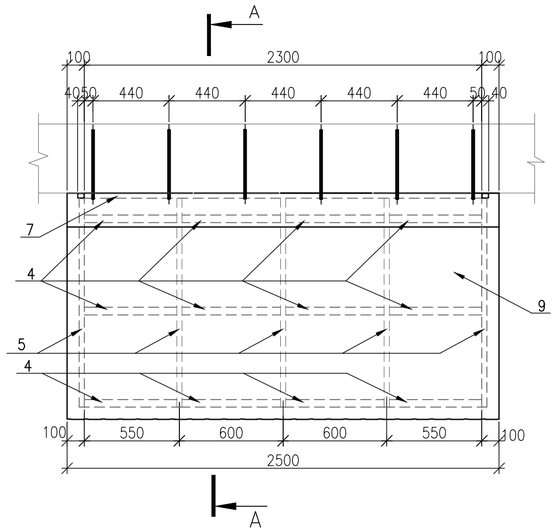

ВИД Б

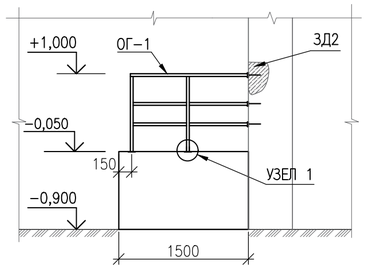

А-А

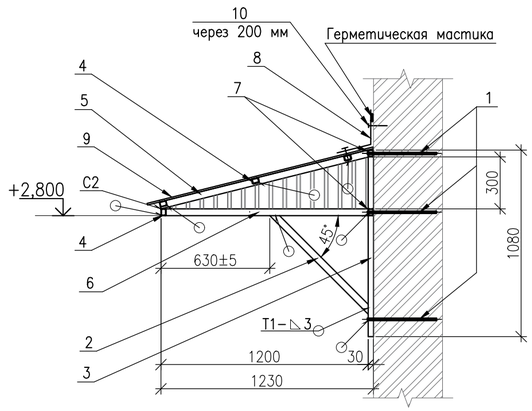

УЗЕЛ 1

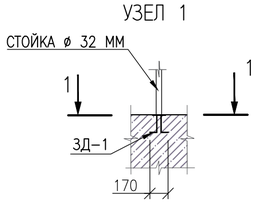

1-1

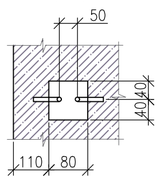

ЗД-1

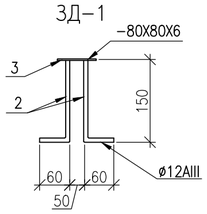

ЗД-2

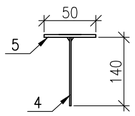

Поз. 8

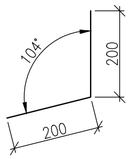

СПЕЦИФИКАЦИЯ ЭЛЕМЕНТОВ КРЫЛЬЦА КР-4

ПОЗ.	ОБОЗНАЧЕНИЕ	НАИМЕНОВАНИЕ	КОЛ.	МАССА ЕД., КГ	
		ЭЛЕМЕНТЫ ОГРАЖДЕНИЯ			
1	ГОСТ 10704-91	ТРУБА ø 32х3, м.п.	24,0	51,4	
		ЗАКЛАДНАЯ ДЕТАЛЬ (ЗД1)	8	0,64	5,12
2	ГОСТ 34028-2016	Арматура ø12 AII L=190	2	0,17	0,34
3	ГОСТ 103-76*	Листовая сталь 80х80х6	1	0,30	0,30
		ЗАКЛАДНАЯ ДЕТАЛЬ (ЗД2)	3	0,203	0,609
4	ГОСТ 34028-2016	Арматура ø 12 AII L=140	1	0,124	0,124
5	ГОСТ 103-2006	Листовая сталь 50х50х4	1	0,079	0,079
		Материалы:			
	Стяжка выравнивающая	М200 – 20 мм	7,7	м ^{2}	
	ТУ640 РК 39003606 ЗАО-01-99	Тротуарная плитка 2К2,7	7,7	м ^{2}	

ДЕМОНТАЖНЫЕ РАБОТЫ:

1. Выполнить очистку крыльца, ступенек, боковых стен крыльца от старой штукатурки – 12,13 м^2
2. Выполнить демонтаж ограждения крыльца –23,7 п.м.

МОНТАЖНЫЕ РАБОТЫ:

1. Выполнить: выравнивающую стяжку поверхности крыльца и ступенек раствором марки М200 толщиной 20 мм – 7,7 м^2;
   Устройство тротуарной плитки 2К2 ТУ640 РК 39003606 ЗАО-01-99 – 7,7 м^2;
2. Выполнить штукатурку боковых стен крыльца, сплошное выравнивание с последующей улучшенной водоэмульсионной окраской– 4,48 м^2
3. При устройстве цем.песч. стяжек поверхность нижележащего покрытия необходимо тщательно очистить от грязи и пыли, увлажнить водой (без видимых скоплений воды) и прогрунтовать цементным молоком состава 1:2 (цем:вода), чтобы предотвратить чрезмерное отсасывание влаги из раствора и тем самым повысить прочность стяжки.
3. Металлических элементы козырька окрасить эмалью ПФ-115 ГОСТ 6465-76 за два раза.
4. Данный лист смотреть совместно с листом АС-28,29.

СПЕЦИФИКАЦИЯ ЭЛЕМЕНТОВ КОЗЫРЬКА К-4

Марка, поз.	Обозначение	Наименование	Кол.	Масса ед. кг	Общ. масса
1	ГОСТ 5781-82	12-AIII (А400), L=350 мм	14	0,311	4,35
2	ГОСТ 8645-68	Гн □ 40х30х3, L=806 мм	2	2,33	4,66
3	ГОСТ 8645-68	Гн □ 40х30х3, L=1080 мм	2	3,12	6,24
4	ГОСТ 8645-68	Гн □ 40х30х3, L=570 мм	16	1,65	26,4
5	ГОСТ 8645-68	Гн □ 40х30х3, L=1250 мм	5	3,6	18,0
6	ГОСТ 8645-68	Гн □ 40х30х3, L=1200 мм	5	3,47	17,35
7	ГОСТ 8645-68	Гн □ 40х30х3, L=2300 мм	2	6,65	13,3
8	Окрашенная кровельная сталь t=0,7 мм	Примыкание к стене 400х2500 мм	1	–	1,0 м^2
9	ГОСТ 24045-94	С10-1000-0,7	1	–	3,4 м^2
10	Шуруп по бетону с уплотнительным кольцом	ТІ-6,3х100	13		

1. Сварные швы по ГОСТ 5264-80.
2. Покрытие: грунтовка ГФ-021 ГОСТ25129-82, эмаль ПФ-115 ГОСТ6465-76 черная.
3. Профлист поз. 9 крепить к каркасу с помощью саморезов.
4. Данный лист см. совместно с л. АС-28.

ИЗМ.	КОЛ.УЧ.	ЛИСТ	N°ДОК.	ПОДП.	ДАТА
РАЗРАБ.		ИПАТОВА			01.21
ПРОВЕРИЛ.		СПИРИНА			01.21
Н. КОНТР.		КДРАШЕВ			01.21
ГИП		КДРАШЕВ			01.21

013-18-АС

"КАПИТАЛЬНЫЙ РЕМОНТ ЗДАНИЯ "ШКОЛА-ГИМНАЗИЯ №19 ИМ. К. САТПАЕВА" ПО АДРЕСУ: Г. АТЫРАУ, АВАНГАРД, 2 МКР. №19А"

ШКОЛА

СТАДИЯ	ЛИСТ	ЛИСТОВ
РП	63	78

КРЫЛЬЦО КР-4.
КОЗЫРЕК К-3.

WESTKAROS

Взам. инв. N°
Подп. и дата
Инв. N° подл.

КРЫЛЬЦО КР-5

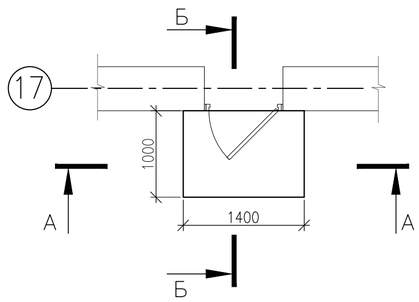

по оси 17

по оси Г

по оси Г

по оси В

тепловой узел

А–А

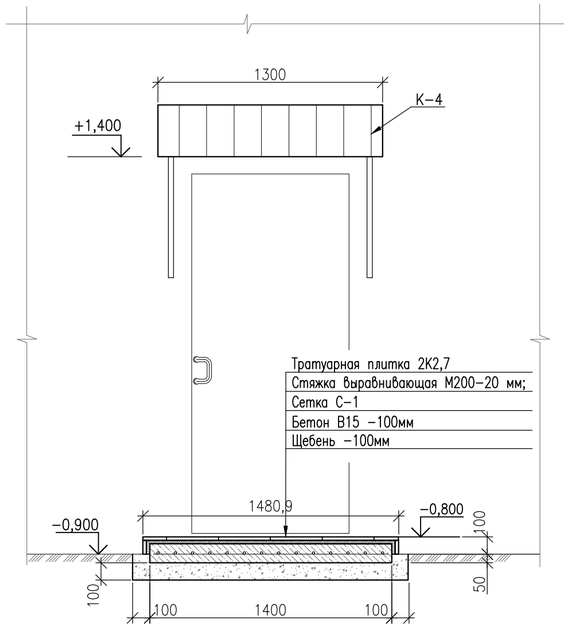

Б–Б

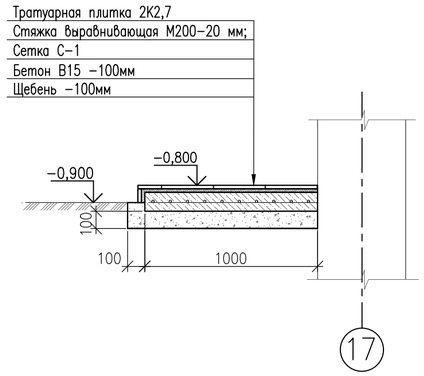

КОЗЫРЕК К-4

А–А

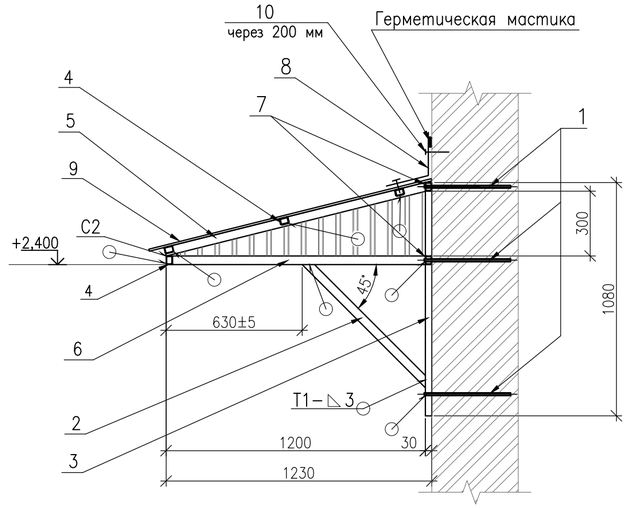

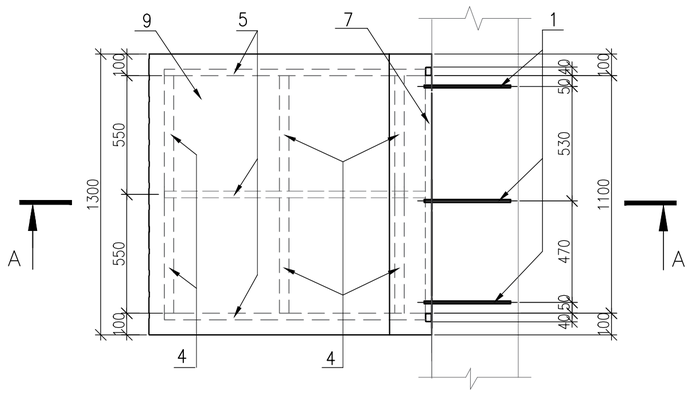

Поз. 8

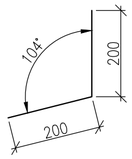

СПЕЦИФИКАЦИЯ ЭЛЕМЕНТОВ КРЫЛЬЦА КР-5

Марка, поз.	Обозначение	Наименование	Кол.	Масса ед.кг	Общ. масса
		Крыльцо КР-5	5		
С-1	ГОСТ 23279-85	4С $\frac{5Вр1-100}{5Вр1-100}$ 95х135 $\frac{25}{25}$	1	–	3,86
1	ГОСТ 25192-82	Бетон В15			0,14 $м^3$
2	ГОСТ 8267-93	Щебень			0,2 $м^3$
3	Стяжка выравнивающая	М200 – 20 мм	1,7	$м^2$	
4	ТУ640 РК39003606 ЗАО-01-99	Тротуарная плитка 2К2,7	1,84	$м^2$	

1. До начала производства работ необходимо:
   а) Выполнить демонтаж всех существующих крылец, очистить и подготовить участки для изготовления новых, в количестве 5 шт.
   б) По оси 17 произвести демонтаж козырька.

2. Спецификация элементов дана на одно крыльцо. Общее количество – 5шт.
1. При устройстве цем.песч. стяжек поверхность нижележащего покрытия необходимо тщательно очистить от грязи и пыли, увлажнить водой (без видимых скоплений воды) и прогрунтовать цементным молоком состава 1:2 (цем:вода), чтобы предотвратить чрезмерное отсасывание влаги из раствора и тем самым повысить прочность стяжки.
2. Металлических элементы козырька окрасить эмалью ПФ-115 ГОСТ 6465-76 за два раза.

Данный лист смотреть совместно с листами АС-28,29,30.

СПЕЦИФИКАЦИЯ ЭЛЕМЕНТОВ КОЗЫРЬКА К-4

Марка, поз.	Обозначение	Наименование	Кол.	Масса ед. кг	Общ. масса
1	ГОСТ 34028-2016	12-AIII (А400), L=350 мм	8	0,311	2,5
2	ГОСТ 8645-68	Гн □ 40х30х3, L=806 мм	2	2,33	9,32
3	ГОСТ 8645-68	Гн □ 40х30х3, L=1080 мм	2	3,12	6,24
4	ГОСТ 8645-68	Гн □ 40х30х3, L=535 мм	8	1,55	12,4
5	ГОСТ 8645-68	Гн □ 40х30х3, L=1250 мм	3	3,6	10,8
6	ГОСТ 8645-68	Гн □ 40х30х3, L=1200 мм	3	3,47	10,41
7	ГОСТ 8645-68	Гн □ 40х30х3, L=1100 мм	2	3,18	6,36
8	Окрашенная кровельная сталь t=0,7 мм	Примыкание к стене 400х1300 мм	1	–	0,52 $м^2$
9	ГОСТ 24045-2016	С10-1000-0,7	1	–	1,8 $м^2$
10	Шуруп по бетону с уплотнительным кольцом	ТІ-6,3х100	7		

1. Сварные швы по ГОСТ 5264-80.
2. Покрытие: грунтовка ГФ-021 ГОСТ25129-82, эмаль ПФ-115 ГОСТ6465-76 черная.
3. Профлист поз. 9 крепить к каркасу с помощью саморезов.
4. Данный лист см. совместно с л. АС-28,29, АС-30.

ИЗМ.	КОЛ.УЧ.	ЛИСТ	N°ДОК.	ПОДП.	ДАТА
РАЗРАБ.		ИПАТОВА			01.21
ПРОВЕРИЛ.		СПИРИНА			01.21
Н. КОНТР.		КДРАШЕВ			01.21
ГИП		КДРАШЕВ			01.21

013-18-АС

"КАПИТАЛЬНЫЙ РЕМОНТ ЗДАНИЯ "ШКОЛА-ГИМНАЗИЯ №19 ИМ. К. САТПАЕВА" ПО АДРЕСУ: Г. АТЫРАУ, АВАНГАРД, 2 МКР. №19А"

ШКОЛА

СТАДИЯ	ЛИСТ	ЛИСТОВ
РП	64	78

КРЫЛЬЦО КР-5.
КОЗЫРЕК К-4.

WESTKAROS

Взам. инв. N° | Подп. и дата | Инв. N° подл.

ПЛАН КРОВЛИ ТЕПЛОВОГО УЗЛА

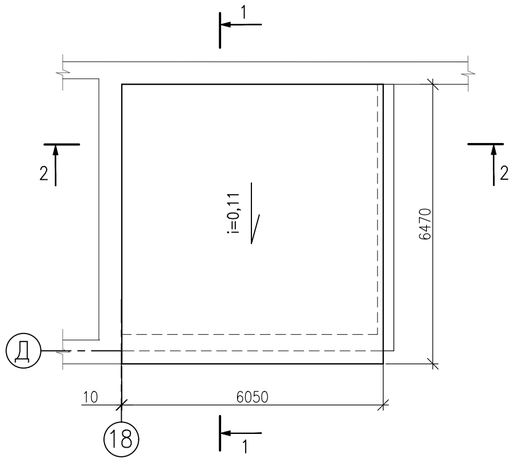

1–1

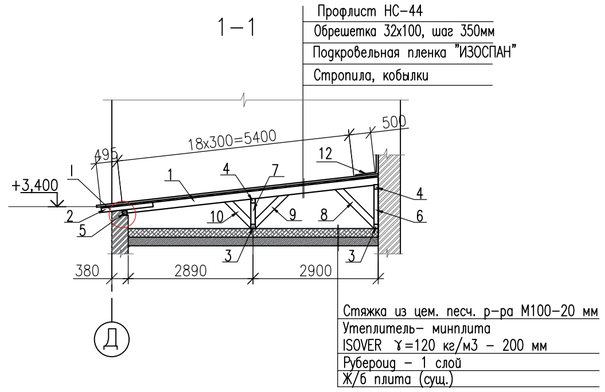

ПЛАН СТРОПИЛ

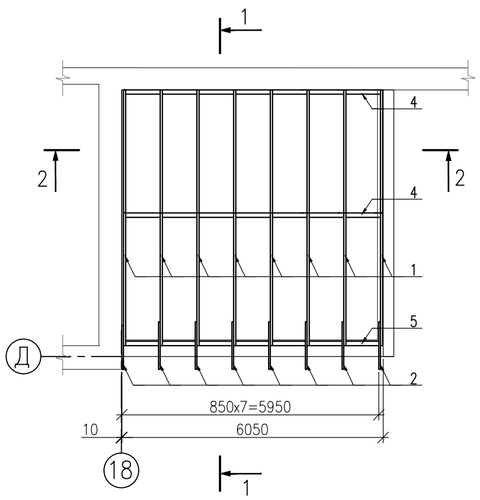

Узел I

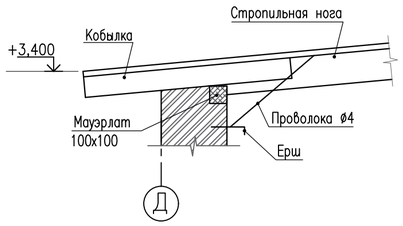

Узел III

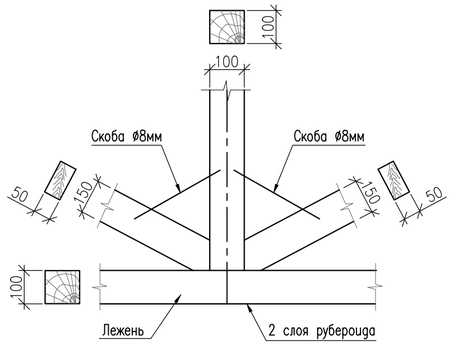

Узел II

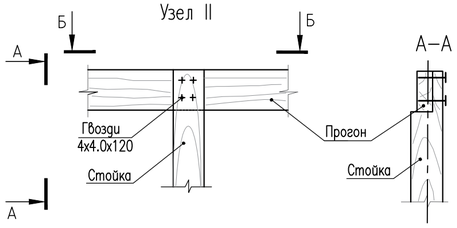

А–А

Б–Б

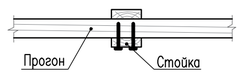

Узел IV

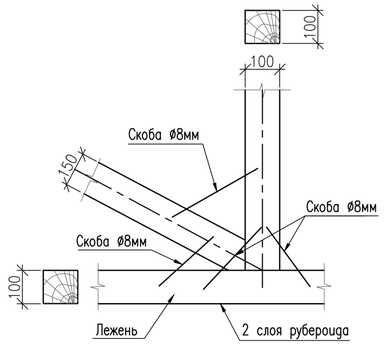

2–2

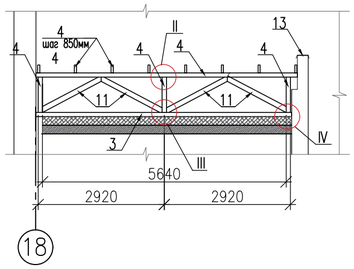

Элемент парапета поз. 13

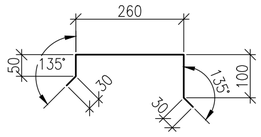

СПЕЦИФИКАЦИЯ ЭЛЕМЕНТОВ КРЫШИ

Поз.	Наименование	Размер в чистоте		Кол-во шт.	Объем древисины в чистоте, $м^3$	Примечание
		Сечение, мм	Длина, мм			
1	2	3	4	5	6	7
1	Стропильная нога	50 x 180	5965	8	0,054	0,432
2	Кобылка	40 x 120	1200	8	0,006	0,048
3	Лежень	100 x 100	5920	2	0,592	1,184
4	Прогон	100 x 100	6050	2	0,061	0,122
5	Мауэрлат	100 x 100	6050	–	0,061	0,061
6	Стойка	100 x 100	815	3	0,01	0,03
7	Стойка	100 x 100	495	3	0,005	0,015
8	Подкос	50 x 150	1275	8	0,01	0,08
9	Подкос	50 x 150	1105	8	0,0083	0,07
10	Подкос	50 x 150	870	8	0,0065	0,052
11	Подкос	50 x 150	1580	4	0,012	0,048
12	Оцинкованная кровельная сталь t=0,7 мм, шир.400мм	–	12,5м	–	$5,0м^2$	Примыкание к стене
13	Оцинкованная кровельная сталь t=0,7 мм, шир.480мм	–	6,2м	–	$3,0м^2$	Элемент парапета
	Шуруп по бетону с уплотнительным кольцом	ТІ-6,3х55		95		
	Обрешетка	32 x 100	–	–	$17,0 м^2$	
	Ерш, ГОСТ 34028-2016	ø12 А-III	200	8	1,2	кг
	ГОСТ 3282 - 74*	Проволока ø4			0,001	кг
	Скоба ГОСТ 34028-2016	ø8 А-I	300	20	2,4	кг
	ГОСТ 24045-2016	ПРОФЛИСТ НС	44-0,7-1000	$40,0м^2$		

1. До начала производства работ необходимо:
   выполнить демонтаж кровли из асбестоцементных листов и демонтаж деревяных элементов конструкции крыши, S - $40,0м^2$;
2. Стропила изготовляются из пиломатериалов хвойных пород влажностью не более 25%, древисины 1-го сорта по ГОСТ 24454-80.
3. Сопряжение стропильных элементов между собой выполнять:
   -для элементов из брусьев-на скобах;
   -для элементов из досок-на гвоздях.
4. Стропильную ногу, через одну привязать скруткой из проволоки 4ø BI за ерш, закладываемый в стену.
5. Размеры стропил, стоек, подкосов уточнить на месте.
6. Защиту древесины от гниения производить в соответствии с нормами СНиП РК 2.01-19-2004.
7. Элементы кровли, соприкасающиеся с кирпичной кладкой, тщательно антисептировать и изолировать прокладкой из двух слоев толя.
8. Деревянные элементы крыши обработать огнезащитным составом КСД по ТУ 2389-006-17483468-94.
9. Кровельные элементы к бетону и к кирпичной кладке крепить с помощью шурупов по бетону с уплотнительным кольцом ТІ-6,3х55 с шагом 200 мм.

Взам. инв. №

Подп. и дата

Инв. № подл.

ИЗМ.	КОЛ.УЧ.	ЛИСТ	N°ДОК.	ПОДП.	ДАТА
РАЗРАБ.		ИПАТОВА			01.21
ПРОВЕРИЛ.		СПИРИНА			01.21
Н. КОНТР.		КДРАШЕВ			01.21
ГИП		КДРАШЕВ			01.21

013-18-АС

"КАПИТАЛЬНЫЙ РЕМОНТ ЗДАНИЯ "ШКОЛА-ГИМНАЗИЯ №19 ИМ. К. САТПАЕВА" ПО АДРЕСУ: Г. АТЫРАУ, АВАНГАРД, 2 МКР. №19А"

ШКОЛА

СТАДИЯ	ЛИСТ	ЛИСТОВ
РП	65	78

ПЛАН КРОВЛИ ТЕПЛОВОГО УЗЛА.
ПЛАН СТРОПИЛ. РАЗРЕЗЫ. УЗЛЫ.
СПЕЦИФИКАЦИЯ ЭЛЕМЕНТОВ КРЫШИ.

WESTKAROS

ПЛАН СЦЕНЫ

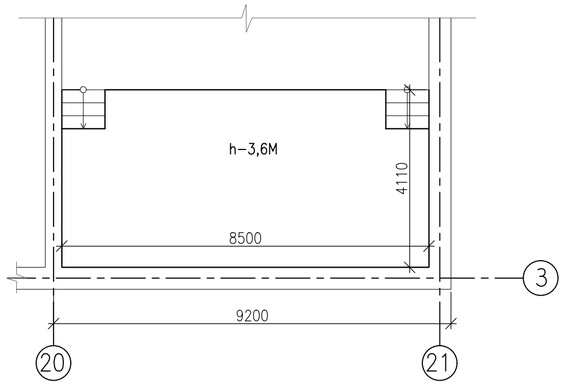

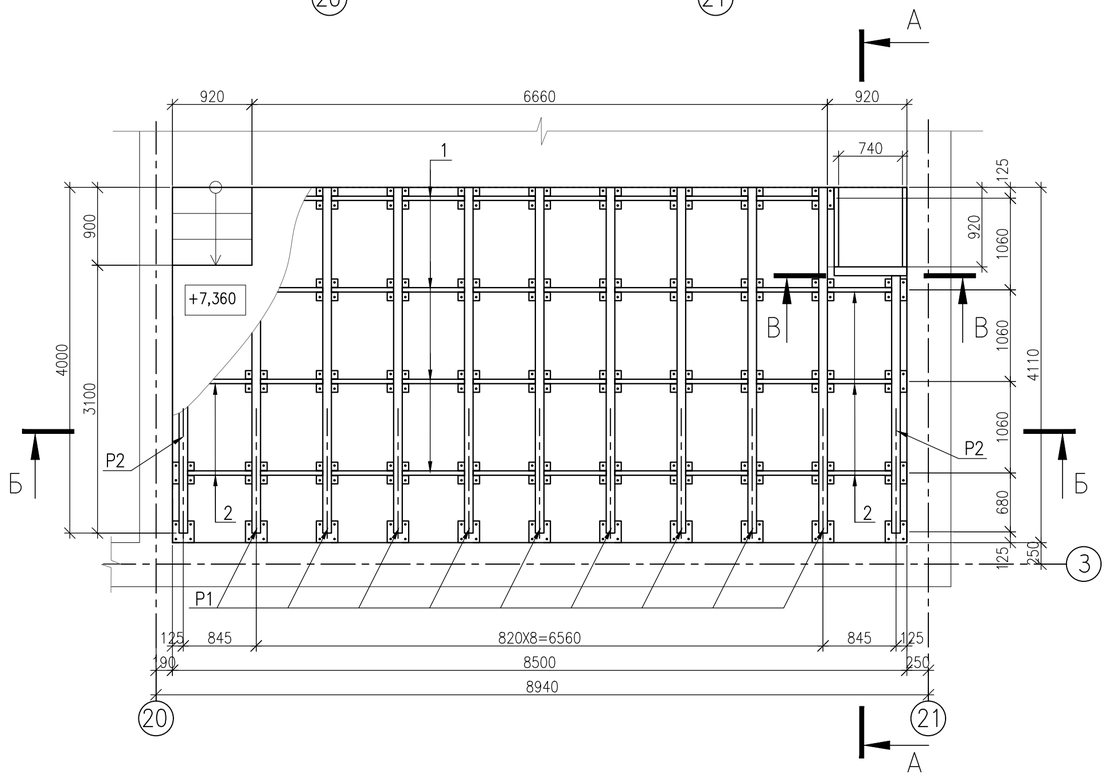

СПЕЦИФИКАЦИЯ ЭЛЕМЕНТОВ СЦЕНЫ

Марка, поз.	Обозначение	Наименование	Кол.	Объем, ед.м^3	Общ.объем, ед.м^3
P1	См. лист АС–	Рама Р–1	9		
P2	См. лист АС–	Рама Р–2	2		
1	ГОСТ 8486–86	Брус 50х50, L=955 мм	32	0,0024	0,077
2	ГОСТ 8486–86	Брус 50х50, L=970 мм	6	0,00243	0,015
3	ГОСТ 8486–86	Брус 100х100, L=520 мм	4	0,0052	0,021
4	ГОСТ 8486–86	Брус 100х100, L=980 мм	2	0,01	0,02
5	ГОСТ 8486–86	Доска 50х100, L=980 мм	2	0,005	0,01
6	ГОСТ 8486–86	Доска t=20 мм	–	–	4,41м^2
7	ГОСТ 8486–86	Доска 50х270, L=980 мм	4	0,01323	0,053
8	ГОСТ 1145–80	Доска 40х290, L=840 мм	6	0,01	0,06
9	ГОСТ 8486–86	Доска 40х160, L=840 мм	8	0,0054	0,0432
10	ГОСТ 8486–86	Доска 50х250, L=1106 мм	4	0,014	0,056
11	ГОСТ 8486–86	Доска t=40 мм	–	–	33,3м^2
12	Дюбель шуруп фирмы "Fisher"	SXS 10x100T	8		
13	Дюбель шуруп фирмы "Fisher"	SXS 10x80F US A4	212		

1. ВСЕ ДЕРЕВЯННЫЕ ЭЛЕМЕНТЫ СЦЕНЫ ИЗ ДРЕВЕСИНЫ ХВОЙНЫХ ПОРОД 1–ГО СОРТА С ВЛАЖНОСТЬЮ НЕ БОЛЕЕ 25%.
2. ЗАЩИТУ ДРЕВЕСИНЫ ОТ ГНИЕНИЯ ПРОИЗВОДИТЬ В СООТВЕТСТВИИ С НОРМАМИ СНИП РК 2.01–19–2004
3. ВСЕ СОЕДИНЕНИЯ, КРОМЕ УКАЗАННЫХ ПРОИЗВОДИТЬ НА ГВОЗДЯХ.
4. ОБРАБОТКА ДЕРЕВЯННЫХ ЭЛЕМЕНТОВ СЦЕНЫ ОГНЕЗАЩИТНЫМ СОСТАВОМ КСД ПО ТУ 2389–006–17483468–94.
5. ДАННЫЙ ЛИСТ ЛИСТ ЧИТАТЬ СОВМЕСТНО С ЛИСТАМИ АС–33.

А–А

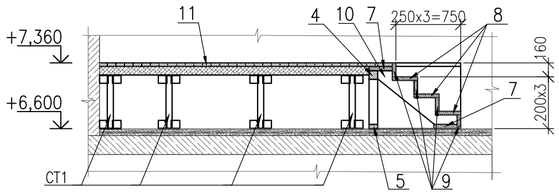

Б–Б

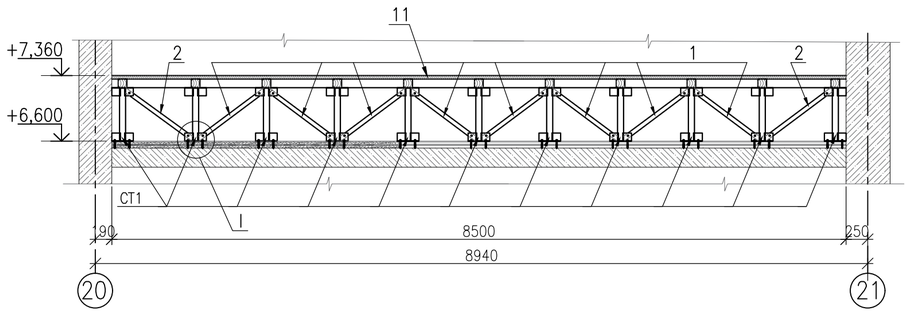

Узел I

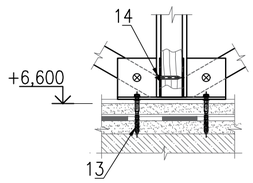

В–В

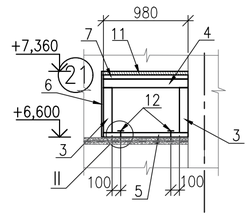

Узел II

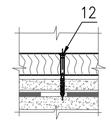

ИЗМ.	КОЛ.УЧ.	ЛИСТ	N°ДОК.	ПОДП.	ДАТА
РАЗРАБ.		ИПАТОВА			01.21
ПРОВЕРИЛ.		СПИРИНА			01.21
Н. КОНТР.		КДРАШЕВ			01.21
ГИП		КДРАШЕВ			01.21

013–18–АС

"КАПИТАЛЬНЫЙ РЕМОНТ ЗДАНИЯ "ШКОЛА–ГИМНАЗИЯ №19 ИМ. К. САТПАЕВА" ПО АДРЕСУ: Г. АТЫРАУ, АВАНГАРД, 2 МКР. №19А"

ШКОЛА

СТАДИЯ	ЛИСТ	ЛИСТОВ
РП	66	78

ПЛАН СЦЕНЫ. РАЗРЕЗЫ А–А, Б–Б, В–В. СПЕЦИФИКАЦИЯ ЭЛЕМЕНТОВ СЦЕНЫ.

WESTKAROS

Взам. инв. N°

Подп. и дата

Инв. N° подл.

РАМА Р-1

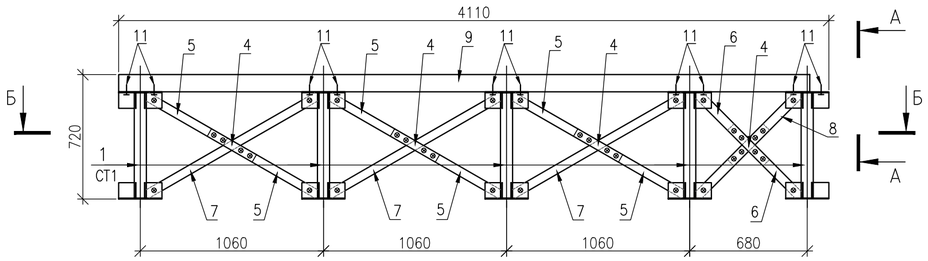

Б-Б

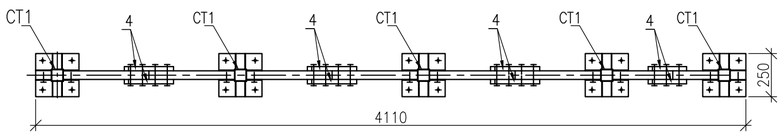

А-А

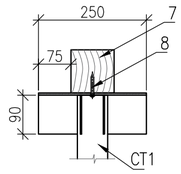

РАМА Р-2

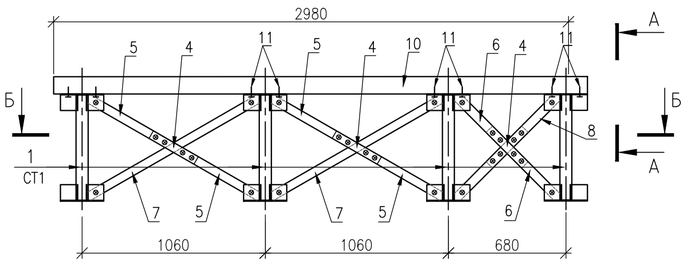

Б-Б

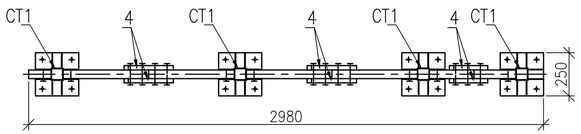

СТ1

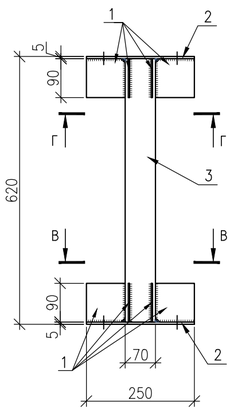

В-В

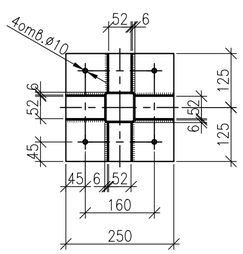

Г-Г

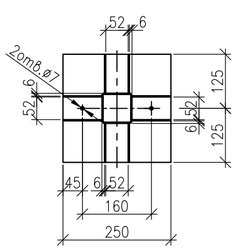

СПЕЦИФИКАЦИЯ МАТЕРИАЛОВ

Марка, поз.	Обозначение	Наименование	Кол.	Масса ед. кг	Общ. масса
		РАМА Р-1	9	59,18	532,62
СТ1		Стойка СТ1	5	11,71	58,55
4	ГОСТ 8486-86	Доска 25х50, L=300 мм	8	0,0004	0,0032
5	ГОСТ 8486-86	Брус 50х50, L=555 мм	6	0,0014	0,0084
6	ГОСТ 8486-86	Брус 50х50, L=380 мм	2	0,001	0,002
7	ГОСТ 8486-86	Брус 50х50, L=1135 мм	3	0,003	0,009
8	ГОСТ 8486-86	Брус 50х50, L=810 мм	1	0,002	0,002
9	ГОСТ 8486-86	Брус 100х100, L=4000 мм	1	0,04	0,04
11	ГОСТ 11650-80	Винт 2-6х50.01	58	–	0,562
		РАМА Р-2	2	47,324	94,65
СТ1		Стойка СТ1	4	11,71	46,84
4	ГОСТ 8486-86	Доска 25х50, L=300мм	6	0,0004	0,0024
5	ГОСТ 8486-86	Брус 50х50, L=555мм	4	0,0014	0,0056
6	ГОСТ 8486-86	Брус 50х50, L=380мм	2	0,001	0,002
7	ГОСТ 8486-86	Брус 50х50, L=1135мм	2	0,003	0,006
8	ГОСТ 8486-86	Брус 50х50, L=810мм	1	0,002	0,002
10	ГОСТ 8486-86	Брус 100х100, L=2980мм	1	0,04	0,04
11	ГОСТ 11650-80	Винт 2-6х50.01	44	–	0,426
		Стойка СТ1		11,71	
1	ГОСТ 19903-2015	-3х90х90	16	0,191	3,056
2	ГОСТ 19903-2015	-5х250х250	2	2,453	4,91
3	ГОСТ 30245-2003	Гн□70х3, L=610 мм	1	–	3,74

1. ДЕРЕВЯННЫЕ ЭЛЕМЕНТЫ РАМ – ИЗ ДРЕВЕСИНЫ ХВОЙНЫХ ПОРОД, 1-ГО СОРТА С ВЛАЖНОСТЬЮ НЕ БОЛЕЕ 25%.
2. ВСЕ ДЕРЕВЯННЫЕ ЭЛЕМЕНТЫ РАМЫ ПОКРЫТЬ ГИДРОИЗОЛИРУЮЩИМ СОСТАВОМ "ФЛЕХЕНДИХТ" ПО СП РК 5.06-10-2004 В ДВА СЛОЯ.
3. СВАРНЫЕ ШВЫ ПО ГОСТ 5264-80.
4. СВАРКУ ПРОИЗВОДИТЬ ЭЛЕКТРОДАМИ Э-42 ПО ГОСТ 9467-75.
5. ПОКРЫТИЕ КОСОУРОВ: ГРУНТОВКА ГФ-021 ГОСТ 25129-82, ЭМАЛЬ ПФ-115, ГОСТ 6465-76, ЧЕРНАЯ.
6. ДАННЫЙ ЛИСТ ЧИТАТЬ СОВМЕСТНО С ЛИСТОМ АС-66.

ИЗМ.	КОЛ.УЧ.	ЛИСТ	N°ДОК.	ПОДП.	ДАТА
РАЗРАБ.		ИПАТОВА			01.21
ПРОВЕРИЛ.		СПИРИНА			01.21
Н. КОНТР.		КДРАШЕВ			01.21
ГИП		КДРАШЕВ			01.21

013-18-АС

"КАПИТАЛЬНЫЙ РЕМОНТ ЗДАНИЯ "ШКОЛА-ГИМНАЗИЯ №19 ИМ. К. САТПАЕВА" ПО АДРЕСУ: Г. АТЫРАУ, АВАНГАРД, 2 МКР. №19А"

ШКОЛА

СТАДИЯ	ЛИСТ	ЛИСТОВ
РП	67	78

РАМЫ Р-1, Р-2. СТОЙКА СТ1. СПЕЦИФИКАЦИЯ МАТЕРИАЛОВ.

WESTKAROS

Взам. инв. N° | Подп. и дата | Инв. N° подл.

ТУАЛЕТНАЯ КАБИНКА КТ-1

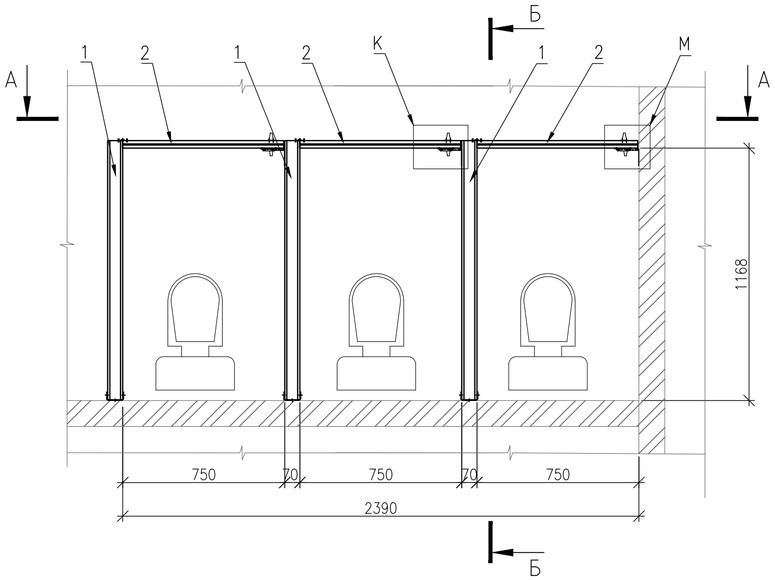

Б-Б

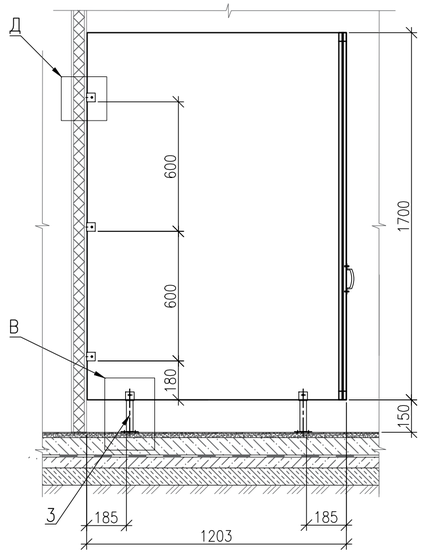

Г-Г

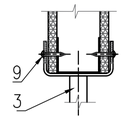

Д

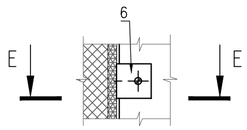

Е-Е

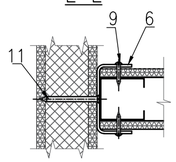

К

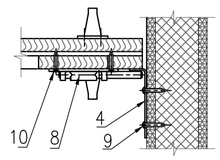

Вид Л

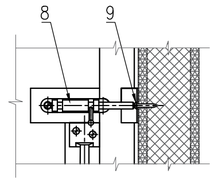

Вид Л

А-А

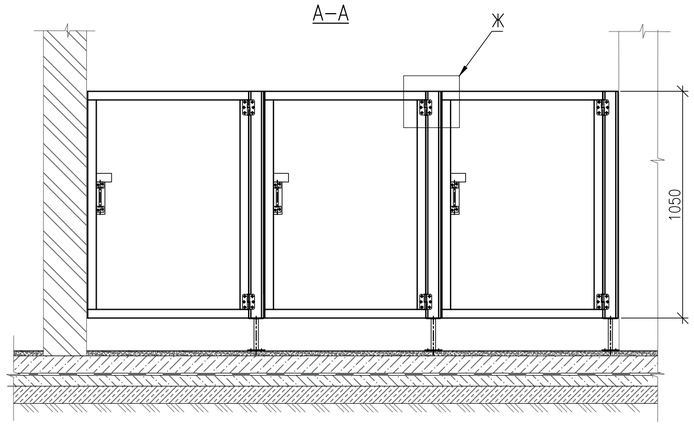

Ж

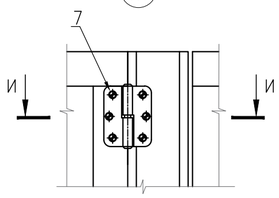

И-И

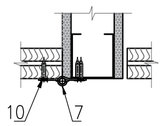

М

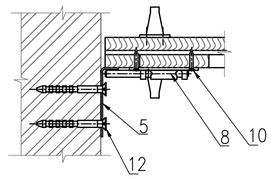

В

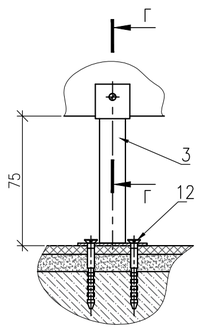

Спецификация изделий

Марка, поз.	Обозначение	Наименование	Кол.	Масса, ед. кг	Общ. масса, кг
1	См. лист АС-42	Перегородка туалетная	3		
2	См. лист АС-42	Дверь туалетной кабинки ДТ-1	3		
3	См. лист АС-42	Опора перегородки	6		
4	ГОСТ 19903-2015	-2х40х100	2	0,063	0,126
5	ГОСТ 19903-2015	-2х40х100	1	-	0,063
6	ГОСТ 19903-2015	-3х40х160	9	0,151	1,36
7	ГОСТ 5088-94	Петля накладная ПН1-70 П	6		
8	ГОСТ 5090-86	Задвижка накладная ЗТ 26	3		
9	ГОСТ 1144-80	Шуруп 2-4х25	30	-	0,071
10	ГОСТ 1145-80	Шуруп 2-4х25	42	-	0,080
11	ГОСТ 1145-80	Шуруп 2-6х80	9	-	0,108
12	Дюбель гвоздь полипропиленовый распорный	SM-L8/100	22		

Поз. 6

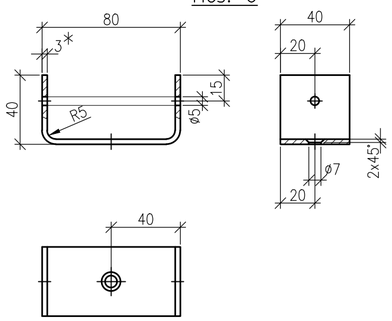

Поз. 4

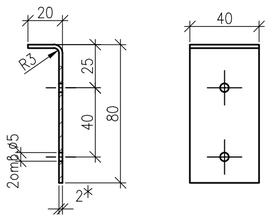

Поз. 5

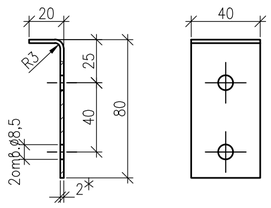

1. *РАЗМЕРЫ ДЛЯ СПРАВОК;
2. СПЕЦИФИКАЦИЯ ДАНА НА ОДНУ ТУАЛЕТНУЮ КАБИНКУ КТ-1, ВСЕГО- 6 ШТ.
3. ПОКРЫТИЕ КРОНШТЕЙНА: ГРУНТОВКА ГФ-021 ГОСТ 25129-82, ЭМАЛЬ ПФ-115 ГОСТ 6465-76 ЧЕРНАЯ;
4. ДАННЫЙ ЛИСТ ЛИСТ ЧИТАТЬ СОВМЕСТНО С ЛИСТАМИ АС-69

ИЗМ.	КОЛ.УЧ.	ЛИСТ	N°ДОК.	ПОДП.	ДАТА
РАЗРАБ.		ИПАТОВА			01.21
ПРОВЕРИЛ.		СПИРИНА			01.21
Н. КОНТР.		КДРАШЕВ			01.21
ГИП		КДРАШЕВ			01.21

013-18-АС

"КАПИТАЛЬНЫЙ РЕМОНТ ЗДАНИЯ "ШКОЛА-ГИМНАЗИЯ №19 ИМ. К. САТПАЕВА" ПО АДРЕСУ: Г. АТЫРАУ, АВАНГАРД, 2 МКР. №19А"

ШКОЛА

СТАДИЯ	ЛИСТ	ЛИСТОВ
РП	68	78

УСТРОЙСТВО ТУАЛЕТНЫХ КАБИНОК КТ-1

WESTKAROS

Взам. инв. N° | Подп. и дата | Инв. N° подл.

ДВЕРЬ ТУАЛЕТНОЙ КАБИНКИ

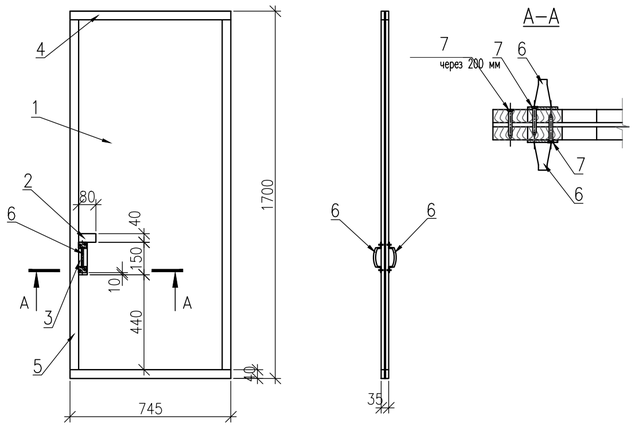

Спецификация материаллов двери

Марка, поз.	Обозначение	Наименование	Кол.	Объем, $м^3$	Общ. объем, $м^3$
		ДВЕРЬ ТУАЛЕТНОЙ КАБИНКИ	3		
1	ГОСТ 4598–86	Т–СВ 745х1700х5,0	1	–	1,267$м^2$
2	ГОСТ 8486–86	Рейка 15х40 L=80 мм	2	0,000048	0,000096
3	ГОСТ 8486–86	Рейка 15х40 L=150 мм	2	0,00009	0,00018
4	ГОСТ 8486–86	Рейка 15х40 L=745 мм	4	0,000447	0,001788
5	ГОСТ 8486–86	Рейка 15х40 L=1620 мм	4	0,000972	0,003888
6	ГОСТ 5087–80	Ручка РС 80–2	2		
7	ГОСТ 1145–80	Шуруп 2–4х35	25		0,067 кг
		ПЕРЕГОРОДКА ТУАЛЕТНОЙ КАБИНКИ	3		
1	ГОСТ 6266–97	ГКЛВ–А–ПК–1700х1200х10	2	2,04 $м^2$	4,08$м^2$
2	СП РК 5.05–10–2004	ПН 50/40, L=1200 мм	2	0,732	1,464
3	СП РК 5.05–10–2004	ПС 50/50, L=1700 мм	4	1,242	4,968
4	ГОСТ 1145–80	Шуруп 2–4х20	64	–	0,067
		ОПОРА ПЕРЕГОРОДКИ	6		
1	ГОСТ 8645–68	Гн □30х20х3, L=144 мм	1	–	0,281
2	ГОСТ 19903–2015	–3х40х149	1	–	0,14
3	ГОСТ 19903–2015	–3х80х80	1	–	0,15

ПЕРЕГОРОДКА ТУАЛЕТНОЙ КАБИНКИ

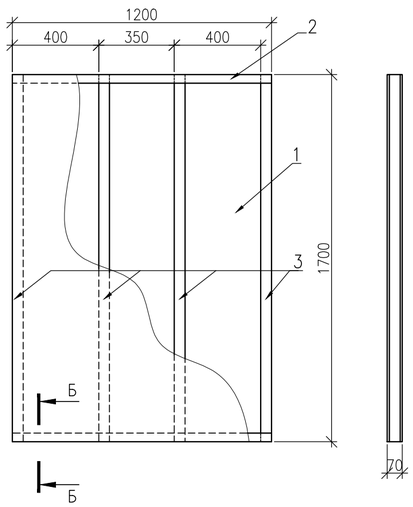

ОПОРА ПЕРЕГОРОДКИ

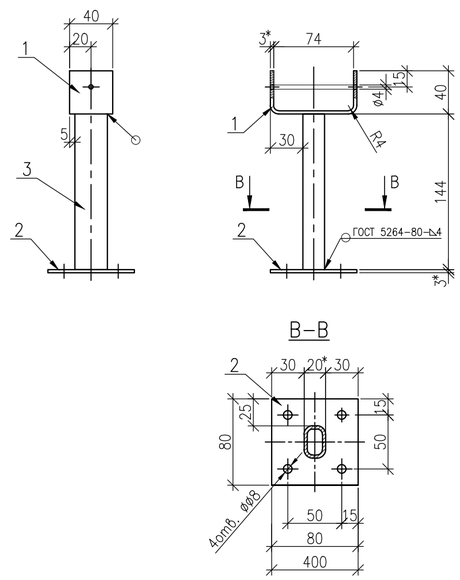

Б–Б

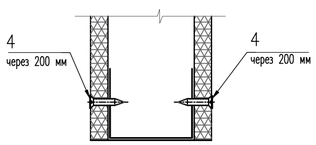

1. *РАЗМЕРЫ ДЛЯ СПРАВОК;
2. СПЕЦИФИКАЦИЯ ДАНА НА ОДНУ ТУАЛЕТНУЮ КАБИНКУ КТ–1, ВСЕГО– 6 ШТ.
3. РЕЙКИ – ИЗ ДРЕВЕСИНЫ ХВОЙНЫХ ПОРОД, 2–ГО СОРТА С ВЛАЖНОСТЬЮ НЕ БОЛЕЕ 25%.
4. ДВЕРЦЫ ПОКРЫТЬ ГИДРОИЗОЛИРУЮЩИМ СОСТАВОМ "ФЛЕХЕНДИХТ" ПО СП РК 5.06–10–2004 В ДВА СЛОЯ.
5. ПЕРЕГОРОДКУ ПОКРЫТЬ ГИДРОИЗОЛИРУЮЩИМ СОСТАВОМ "ФЛЕХЕНДИХТ" ПО СПРК 5.06–10–2004 В ДВА СЛОЯ;
6. ПОКРЫТИЕ ОПОРЫ ПЕРЕГОРОДКИ: ГРУНТОВКА ГФ–021 ГОСТ 25129–82, ЭМАЛЬ ПФ–115 ГОСТ 6465–76 ЧЕРНАЯ;
7. ДАННЫЙ ЛИСТ ЧИТАТЬ СОВМЕСТНО С ЛИСТОМ АС–68

ИЗМ.	КОЛ.УЧ.	ЛИСТ	N°ДОК.	ПОДП.	ДАТА
РАЗРАБ.		ИПАТОВА			01.21
ПРОВЕРИЛ.		СПИРИНА			01.21
Н. КОНТР.		КДРАШЕВ			01.21
ГИП		КДРАШЕВ			01.21

013–18–АС

"КАПИТАЛЬНЫЙ РЕМОНТ ЗДАНИЯ "ШКОЛА–ГИМНАЗИЯ №19 ИМ. К. САТПАЕВА" ПО АДРЕСУ: Г. АТЫРАУ, АВАНГАРД, 2 МКР. №19А"

ШКОЛА

СТАДИЯ	ЛИСТ	ЛИСТОВ
РП	69	78

ДВЕРЬ ТУАЛЕТНОЙ КАБИНКИ.
ПЕРЕГОРОДКА ТУАЛЕТНОЙ КАБИНКИ.
ОПОРА ПЕРЕГОРОДКИ.

WESTKAROS

Взам. инв. N° | Подп. и дата | Инв. N° подл.

ПЛАН САН. УЗЛА ДЛЯ ИНВАЛИДОВ

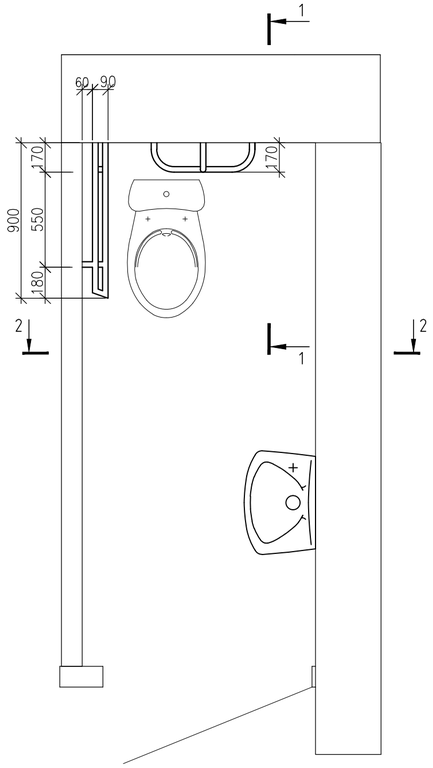

Разрез 1–1

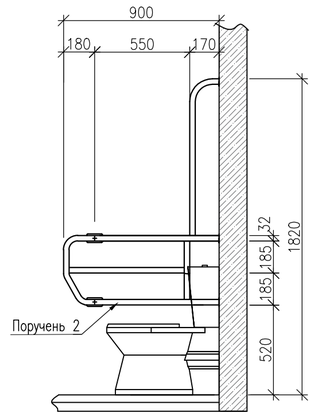

Разрез 2–2

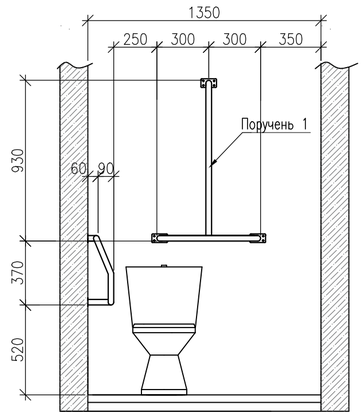

Поручень 2

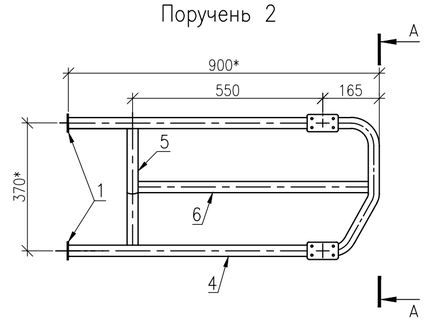

А–А

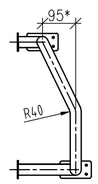

Поручень 1

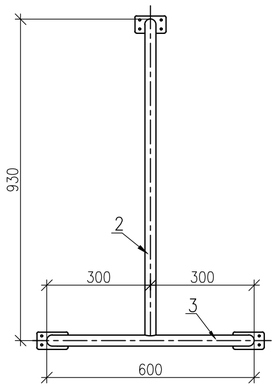

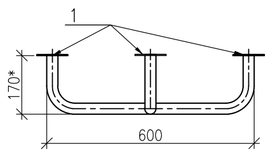

Поз. 2

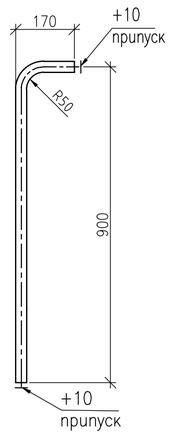

Поз. 4

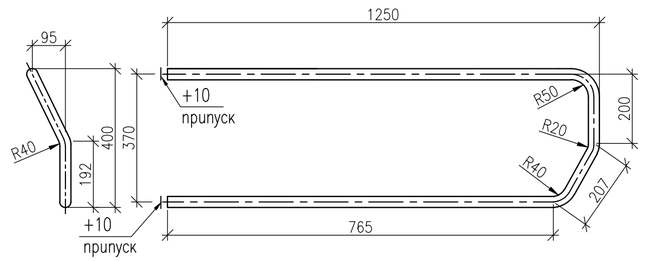

Поз. 5

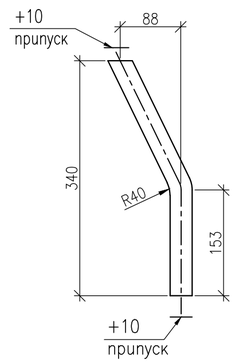

Поз. 1

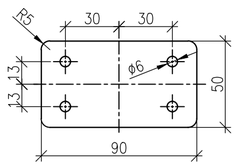

Поз. 3

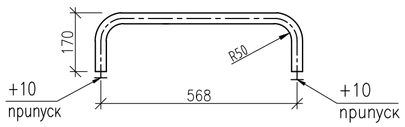

Спецификация элементов

Поз.	Обозначение	Наименование	Ед. изм.	К–во	Масса ед. кг.	Примечание
		ПОРУЧЕНЬ 1				
1	ГОСТ 19903–74	Полоса 50х90 В=3мм	шт.	3	0,11	
2	ГОСТ 3262–75	Труба 32х3,2 L=1130мм	шт.	1	3,5	
3	ГОСТ 3262–75	Труба 32х3,2 L=1260мм	шт.	1	3,9	
		ПОРУЧЕНЬ 2				
1	ГОСТ 19903–2015	Полоса 50х90 в=3мм	шт.	4	0,11	
4	ГОСТ 3262–75	Труба 32х3,2 l=2800мм	шт.	1	8,65	
5	ГОСТ 3262–75	Труба 32х3,2 l=370мм	шт.	1	1,1	
6	ГОСТ 3262–75	Труба 32х3,2 l=670мм	шт.	1	2,1	

ИЗМ.	КОЛ.УЧ.	ЛИСТ	N°ДОК.	ПОДП.	ДАТА
РАЗРАБ.		ИПАТОВА			01.21
ПРОВЕРИЛ.		СПИРИНА			01.21
Н. КОНТР.		КДРАШЕВ			01.21
ГИП		КДРАШЕВ			01.21

013–18–АС

"КАПИТАЛЬНЫЙ РЕМОНТ ЗДАНИЯ "ШКОЛА–ГИМНАЗИЯ №19 ИМ. К. САТПАЕВА" ПО АДРЕСУ: Г. АТЫРАУ, АВАНГАРД, 2 МКР. №19А"

ШКОЛА

СТАДИЯ	ЛИСТ	ЛИСТОВ
РП	70	78

САН.УЗЕЛ ДЛЯ ИНВАЛИДА НА КРЕСЛЕ–КОЛЯСКЕ. ПОРУЧЕНЬ 1, ПОРУЧЕНЬ 2.

WESTKAROS

Взам. инв. N° | Подп. и дата | Инв. N° подл.

БЛОК А. М1:50

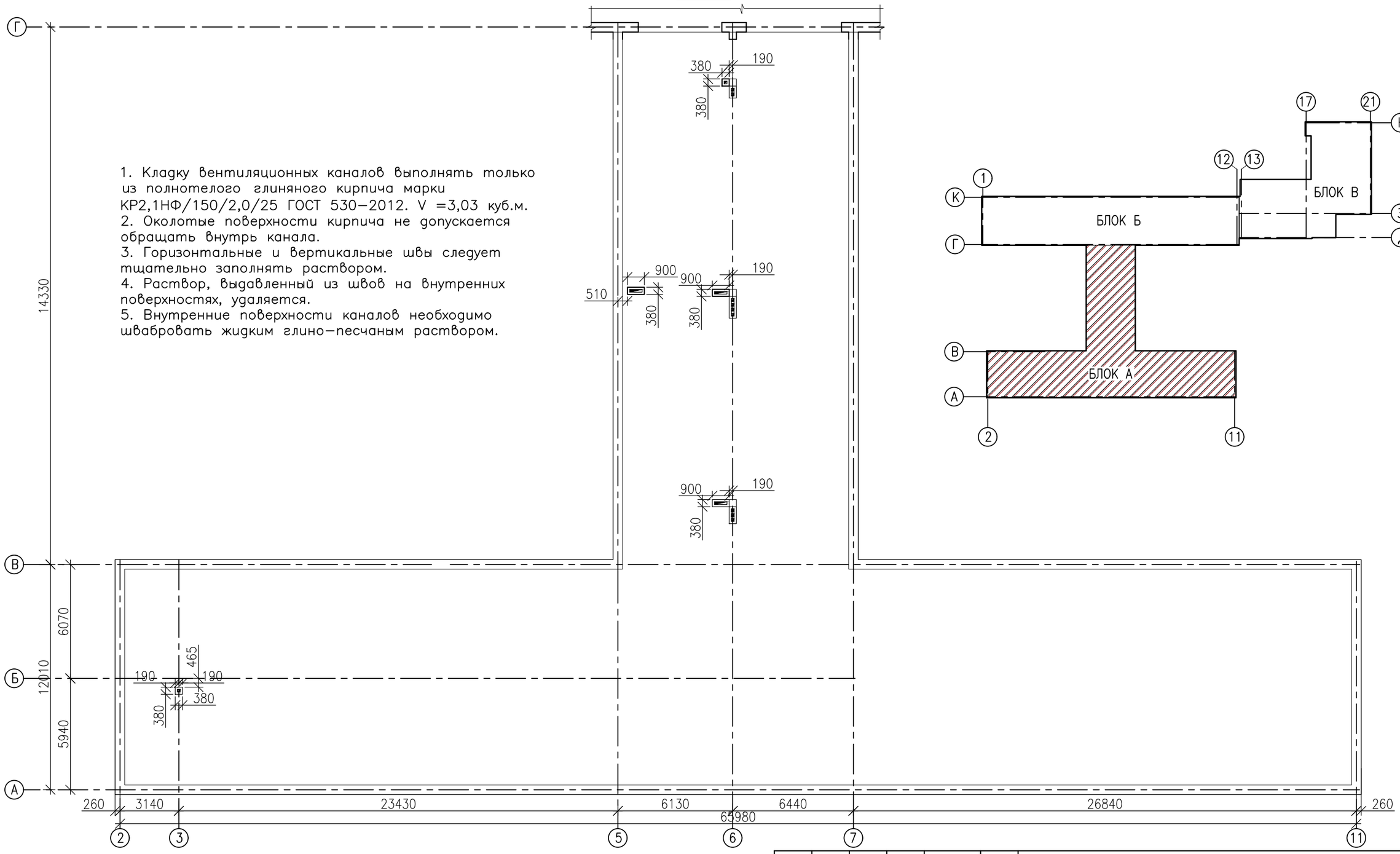

1. Кладку вентиляционных каналов выполнять только из полнотелого глиняного кирпича марки КР2,1НФ/150/2,0/25 ГОСТ 530–2012. V =3,03 куб.м.
2. Околотые поверхности кирпича не допускается обращать внутрь канала.
3. Горизонтальные и вертикальные швы следует тщательно заполнять раствором.
4. Раствор, выдавленный из швов на внутренних поверхностях, удаляется.
5. Внутренние поверхности каналов необходимо шваброваться жидким глино–песчаным раствором.

ИЗМ.	КОЛ.УЧ.	ЛИСТ	N°ДОК.	ПОДП.	ДАТА
РАЗРАБ.		ИПАТОВА			01.21
ПРОВЕРИЛ.		СПИРИНА			01.21
Н. КОНТР.		КДРАШЕВ			01.21
ГИП		КДРАШЕВ			01.21

013–18–АС

"КАПИТАЛЬНЫЙ РЕМОНТ ЗДАНИЯ "ШКОЛА–ГИМНАЗИЯ №19 ИМ. К. САТПАЕВА" ПО АДРЕСУ: Г. АТЫРАУ, АВАНГАРД, 2 МКР. №19А"

ШКОЛА

СТАДИЯ	ЛИСТ	ЛИСТОВ
РП	71	78

ПЛАН ЧЕРДАКА. БЛОК А
М1:50

WESTKAROS

Взам. инв. N°

Подп. и дата

Инв. N° подл.

БЛОК Б

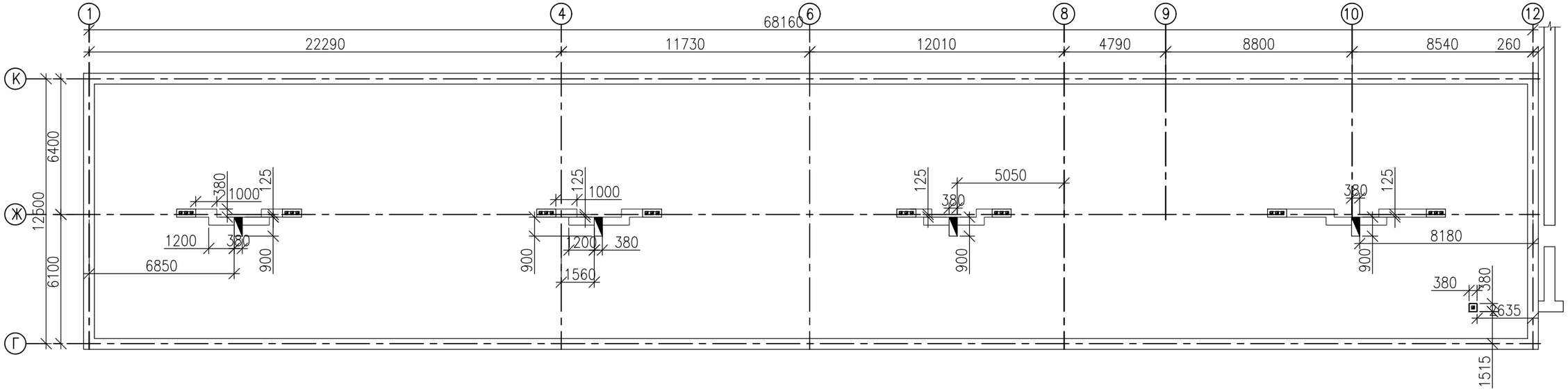

1. Кладку вентиляционных каналов выполнять только из полнотелого глиняного кирпича марки КР2,1НФ/150/2,0/25 ГОСТ 530–2012. V =3,4 куб.м.
2. Околотые поверхности кирпича не допускается обращать внутрь канала.
3. Горизонтальные и вертикальные швы следует тщательно заполнять раствором.
4. Раствор, выдавленный из швов на внутренних поверхностях, удаляется.
5. Внутренние поверхности каналов необходимо шваброваться жидким глино–песчаным раствором.

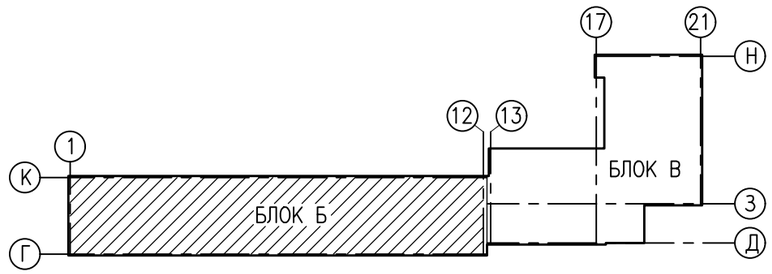

ИЗМ.	КОЛ.УЧ.	ЛИСТ	N°ДОК.	ПОДП.	ДАТА	013–18–АС
						"КАПИТАЛЬНЫЙ РЕМОНТ ЗДАНИЯ "ШКОЛА–ГИМНАЗИЯ №19 ИМ. К. САТПАЕВА" ПО АДРЕСУ: Г. АТЫРАУ, АВАНГАРД, 2 МКР. №19А"
РАЗРАБ.		ИПАТОВА			01.21	ШКОЛА
ПРОВЕРИЛ.		СПИРИНА			01.21	
Н. КОНТР.		КДРАШЕВ			01.21	
ГИП		КДРАШЕВ			01.21	ПЛАН ЧЕРДАКА. БЛОК Б М1:50

СТАДИЯ	ЛИСТ	ЛИСТОВ
РП	72	78

WESTKAROS

Взам. инв. N°

Подп. и дата

Инв. N° подл.

БЛОК В

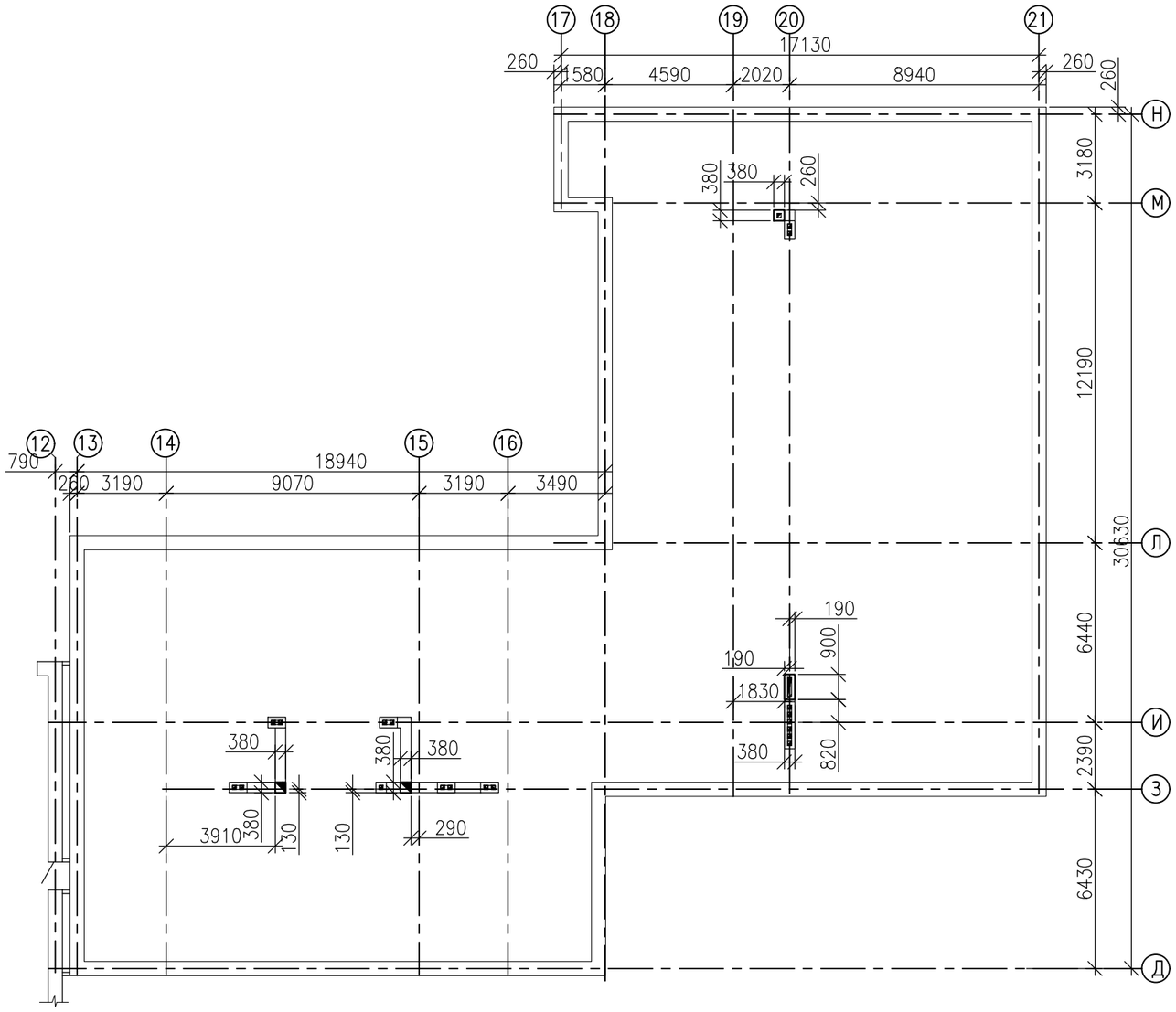

1. Кладку вентиляционных каналов выполнять только из полнотелого глиняного кирпича марки КР2,1НФ/150/2,0/25 ГОСТ 530–2012. V =1,92 куб.м.
2. Околотые поверхности кирпича не допускается обращать внутрь канала.
3. Горизонтальные и вертикальные швы следует тщательно заполнять раствором.
4. Раствор, выдавленный из швов на внутренних поверхностях, удаляется.
5. Внутренние поверхности каналов необходимо шваброваться жидким глино–песчаным раствором.

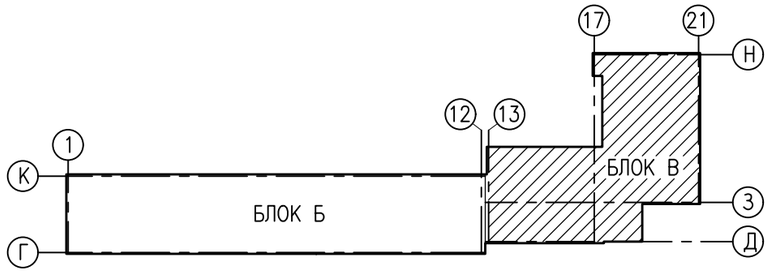

						013–18–АС
						"КАПИТАЛЬНЫЙ РЕМОНТ ЗДАНИЯ "ШКОЛА–ГИМНАЗИЯ №19 ИМ. К. САТПАЕВА" ПО АДРЕСУ: Г. АТЫРАУ, АВАНГАРД, 2 МКР. №19А"
ИЗМ.	КОЛ.УЧ.	ЛИСТ	N°ДОК.	ПОДП.	ДАТА	
РАЗРАБ.		ИПАТОВА			01.21	ШКОЛА
ПРОВЕРИЛ.		СПИРИНА			01.21	
Н. КОНТР.		КДРАШЕВ			01.21	
ГИП		КДРАШЕВ			01.21	ПЛАН ЧЕРДАКА. БЛОК В М1:50

СТАДИЯ	ЛИСТ	ЛИСТОВ
РП	73	78

WESTKAROS

Взам. инв. N°

Подп. и дата

Инв. N° подл.

1 — 1

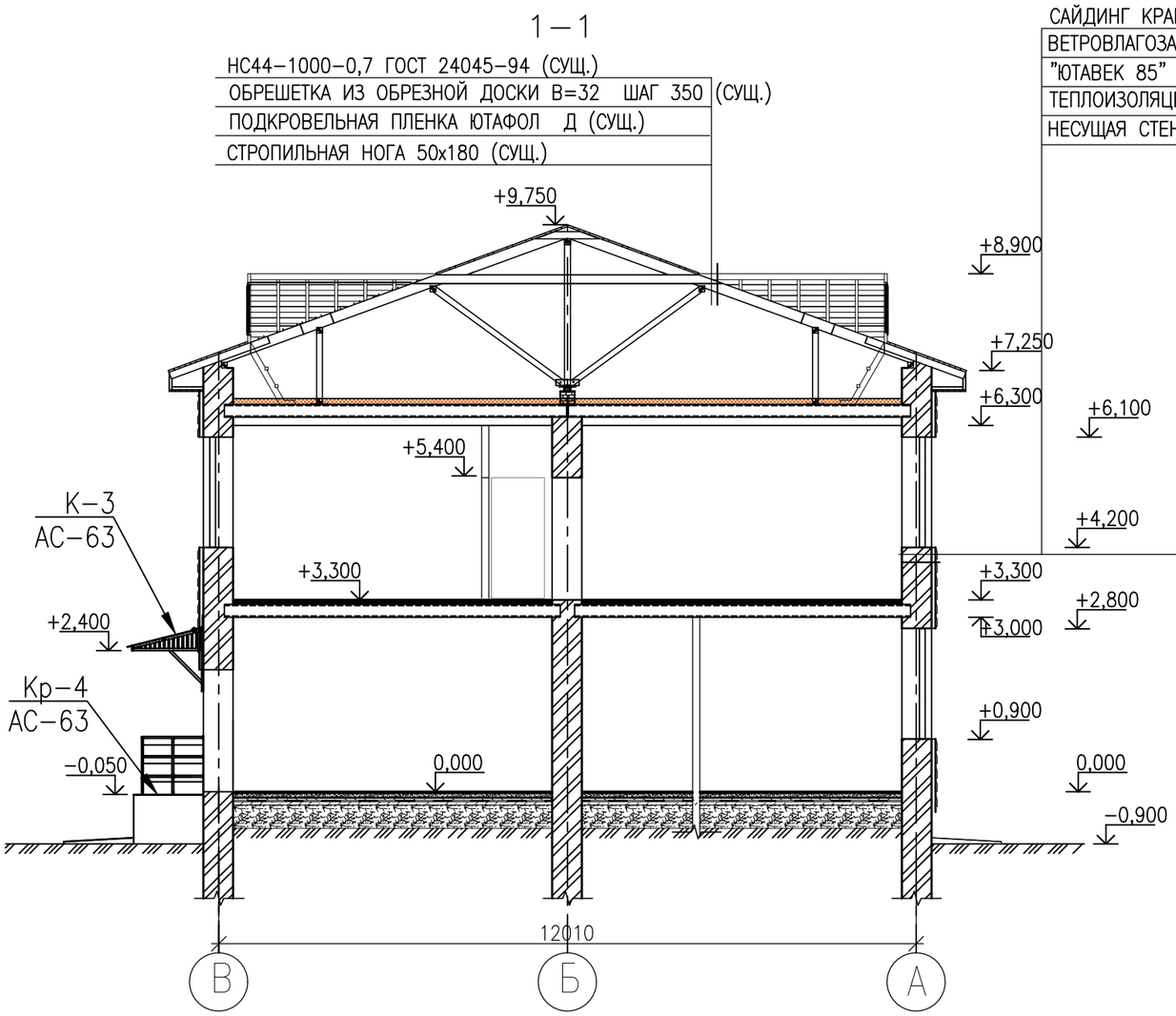

2 — 2

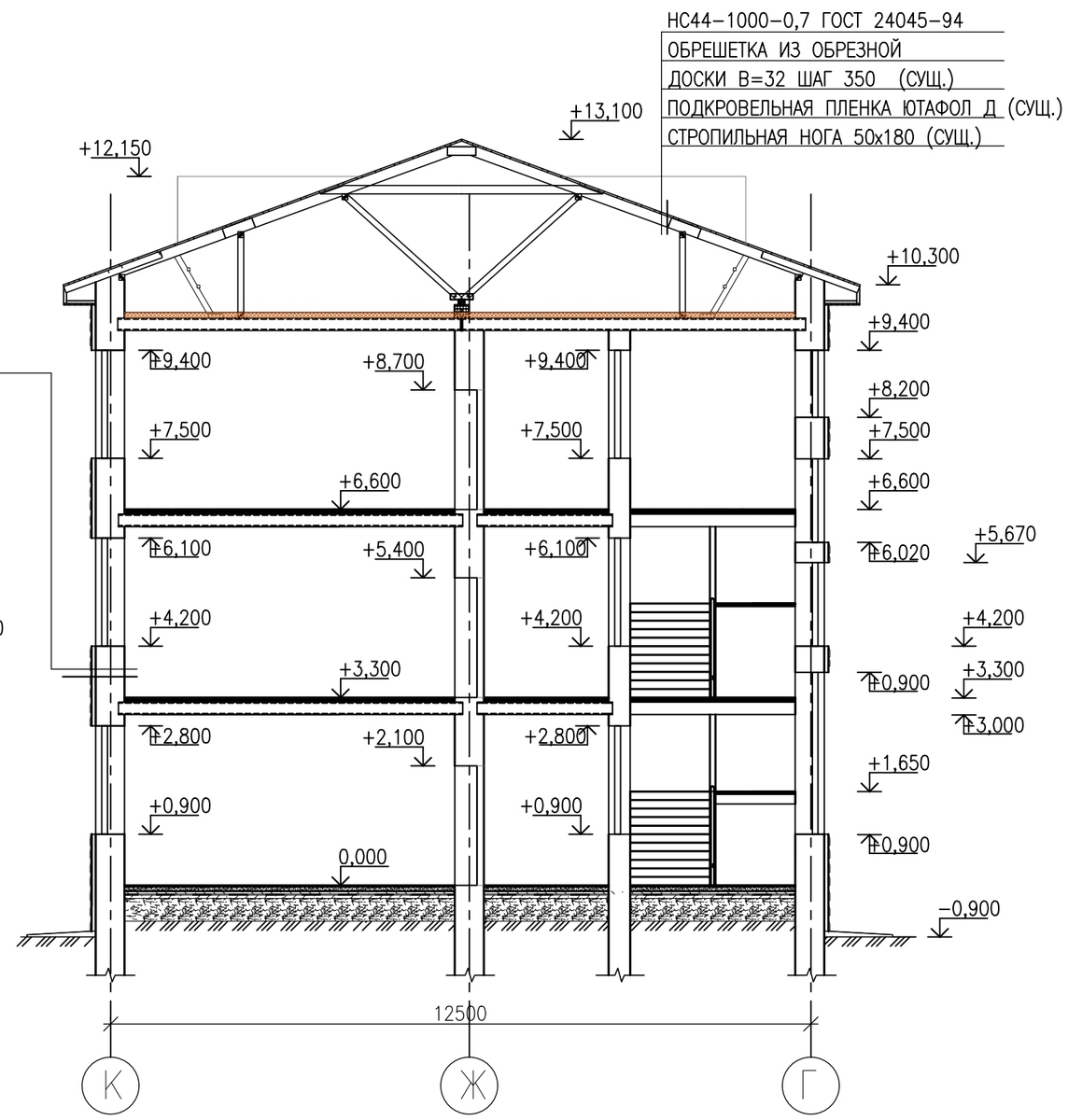

РАЗРЕЗ ОТМОСТКИ

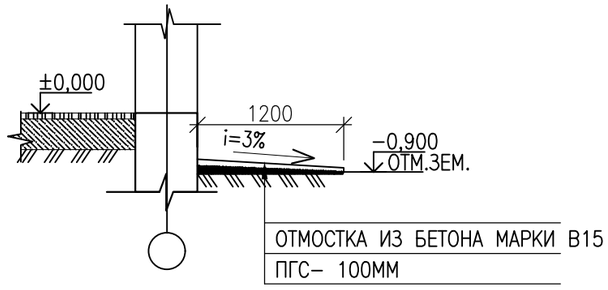

ИЗМ.	КОЛ.УЧ.	ЛИСТ	N°ДОК.	ПОДП.	ДАТА
РАЗРАБ.		ИПАТОВА			01.21
ПРОВЕРИЛ.		СПИРИНА			01.21
Н. КОНТР.		КДРАШЕВ			01.21
ГИП		КДРАШЕВ			01.21

013-18-АС

"КАПИТАЛЬНЫЙ РЕМОНТ ЗДАНИЯ "ШКОЛА-ГИМНАЗИЯ №19 ИМ. К. САТПАЕВА"
ПО АДРЕСУ: Г. АТЫРАУ, АВАНГАРД, 2 МКР. №19А"

ШКОЛА

СТАДИЯ	ЛИСТ	ЛИСТОВ
РП	74	78

БЛОК А. РАЗРЕЗ 1-1.
БЛОК Б. РАЗРЕЗ 2-2.

WESTKAROS

Взам. инв. N°

Подп. и дата

Инв. N° подл.

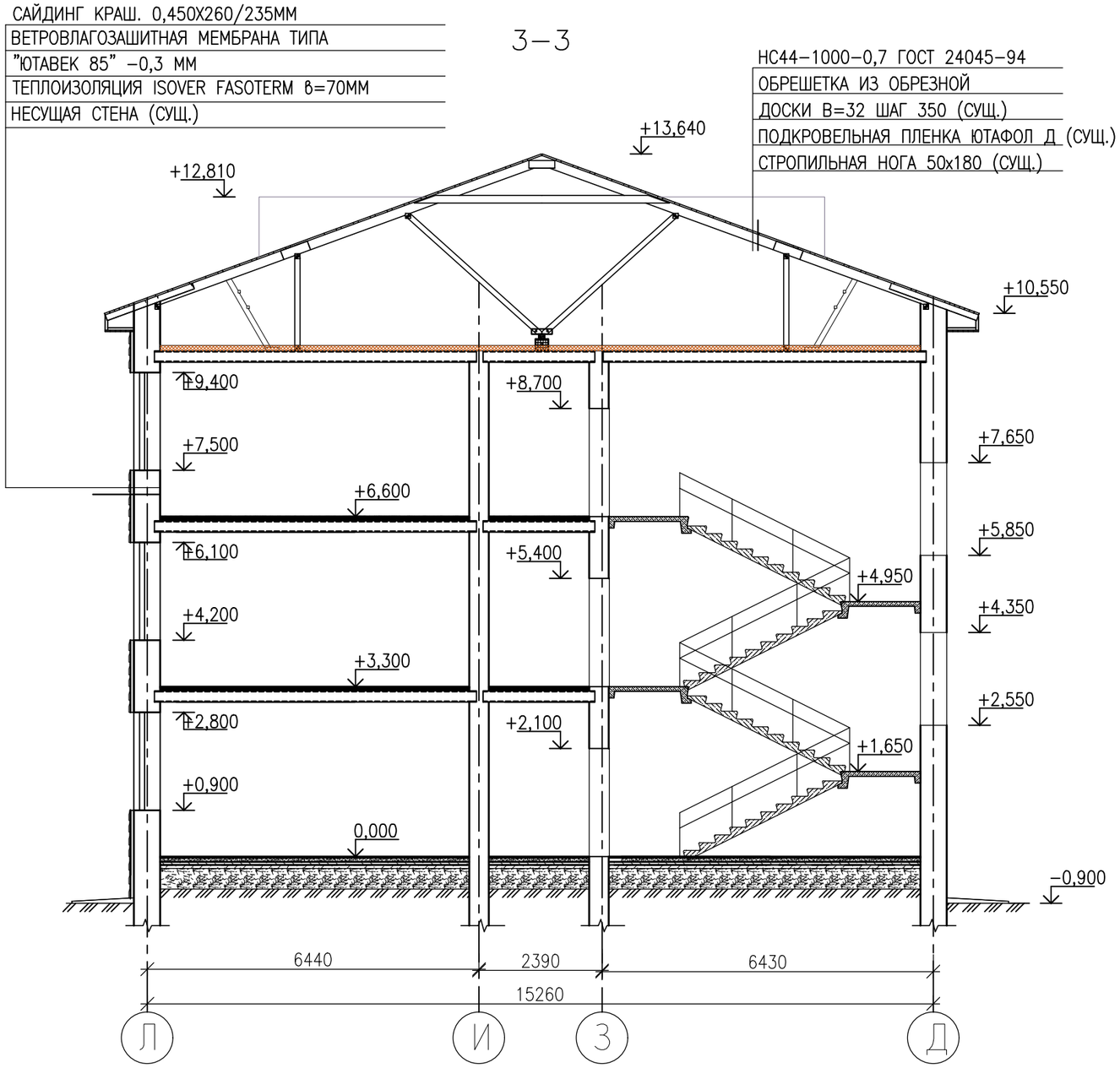

						013–18–АС
						"КАПИТАЛЬНЫЙ РЕМОНТ ЗДАНИЯ "ШКОЛА–ГИМНАЗИЯ №19 ИМ. К. САТПАЕВА" ПО АДРЕСУ: Г. АТЫРАУ, АВАНГАРД, 2 МКР. №19А"
ИЗМ.	КОЛ.УЧ.	ЛИСТ	N°ДОК.	ПОДП.	ДАТА	
РАЗРАБ.		ИПАТОВА			01.21	ШКОЛА
ПРОВЕРИЛ.		СПИРИНА			01.21	
Н. КОНТР.		КДРАШЕВ			01.21	
ГИП		КДРАШЕВ			01.21	БЛОК В. РАЗРЕЗ 3–3.

СТАДИЯ	ЛИСТ	ЛИСТОВ
РП	75	78

WESTKAROS

Взам. инв. N°

Подп. и дата

Инв. N° подл.

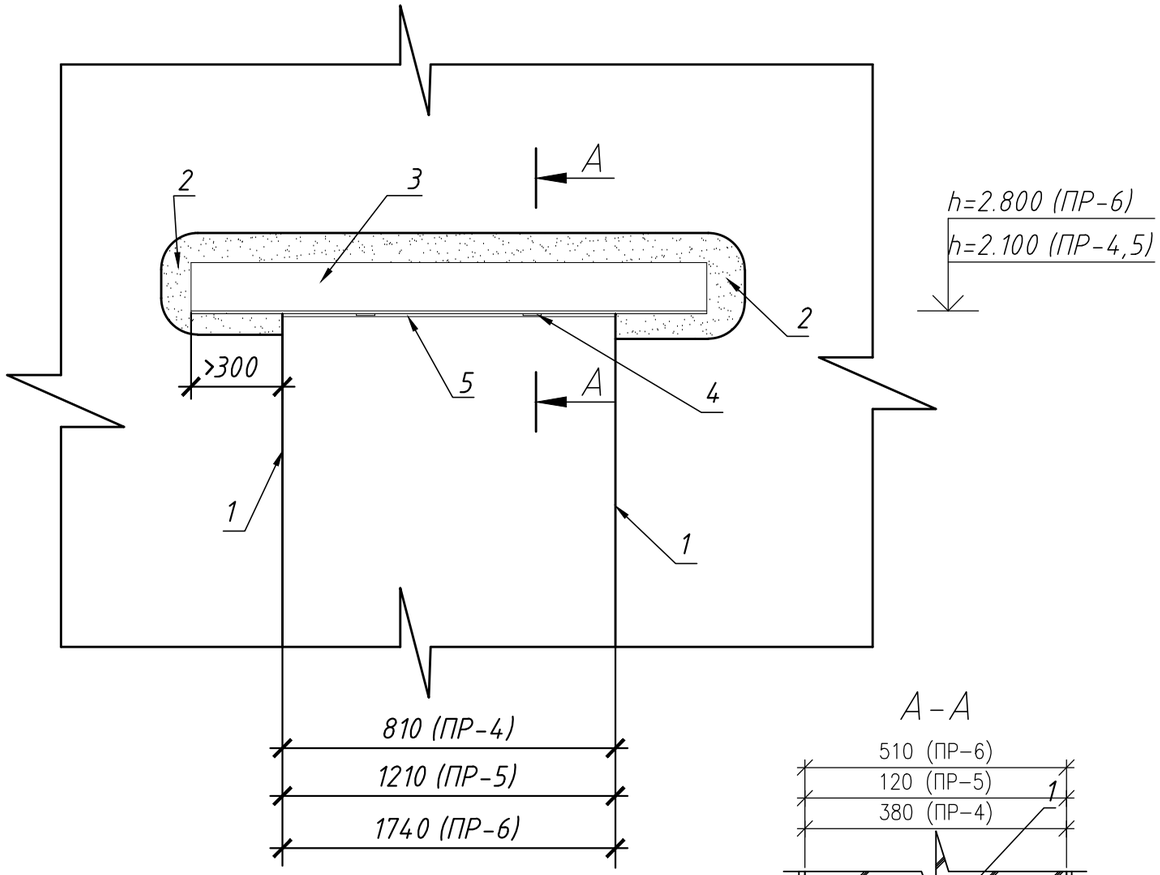

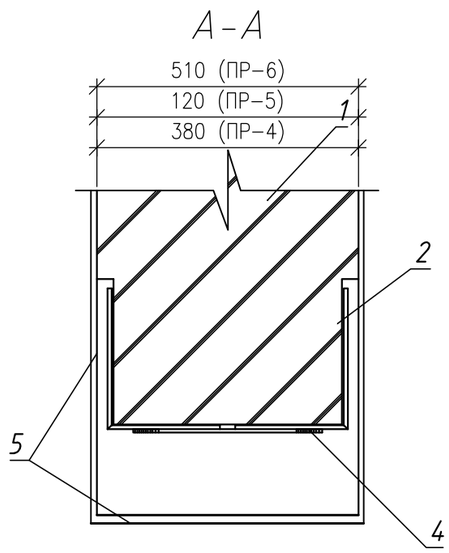

Спецификация элементов

Поз. дет.	Наименование	Обозначение	Кол-во шт	Масса ед. кг	Приме-чание
Устройство проема в существующей кирпичной стене (ПР-4)					
3	ГОСТ 8509-93	∟ 50Х4 L=1410	2	4,32	8,64кг
4	ГОСТ 103-2006	-50х5 L=360	2	0,7	1,4кг
5	ГОСТ 5336-80*	Штукатурная сетка ∅2,5 $м^2$	0,85	3,36	2,86кг
Устройство проема в существующей кирпичной стене (ПР-5)					
3	ГОСТ 8509-93	∟ 50х4 L=1810	2	5,54	11,08кг
4	ГОСТ 103-2006	-50х5 L=100	2	0,2	0,4кг
5	ГОСТ 5336-80*	Штукатурная сетка ∅2,5	0,4	3,36	1,34кг
Устройство проема в существующей кирпичной стене (ПР-6)					
3	ГОСТ 8509-93	∟ 50Х4 L=1740	2	5,33	10,66кг
4	ГОСТ 103-2006	-50х5 L=500	2	0,98	1,96кг
5	ГОСТ 5336-80*	Штукатурная сетка ∅2,5	1,23	3,36	4,13кг

Примечание:

1. Все металлические элементы очистить от карозии и покрыть грунтовкой ГФ-021 толщиной 0,15мм по ГОСТ 25129-82* с последующей покраской эмалью ПФ-133 за 2 раза (ГОСТ 926-82*).
2. Высота сварных швов – по наименьшей толщине свариваемых элементов, длина швов – по длине свариваемых элементов.
3. Спецификация дана на 1 проем.

Указания по устройству проёма в кирпичных стенах:

- разметить проёмы с обеих сторон стены (поз.1)
- пробить горизонтальные штробы (поз.2) для установки уголка с заведением за грань будущего проёма на 300 мм
- установить в штробы перемычки из уголка (поз.3)
- заполнить зазоры между уголками и кладкой цементным расствором повышенной жесткости марки М100.
- разобрать кладку в контуре проёма .
- установить на сварке горизонтальные планки (поз.4)
- оштукатурить по сетке (поз.5) металлические перемычки.
- оштукатурить откосы проёма
- при производстве работ по устройству проёмов в существующих стенах руководствоваться СП РК 5.03-107-2013 и СН РК 5.03-07-2013 "Несущие и ограждающие конструкции".

Взам. инв. N°

Подп. и дата

Инв. N° подл.

ИЗМ.	КОЛ.УЧ.	ЛИСТ	N°ДОК.	ПОДП.	ДАТА
РАЗРАБ.		ИПАТОВА			01.21
ПРОВЕРИЛ.		СПИРИНА			01.21
Н. КОНТР.		КДРАШЕВ			01.21
ГИП		КДРАШЕВ			01.21

013-18-АС

"КАПИТАЛЬНЫЙ РЕМОНТ ЗДАНИЯ "ШКОЛА-ГИМНАЗИЯ №19 ИМ. К. САТПАЕВА" ПО АДРЕСУ: Г. АТЫРАУ, АВАНГАРД, 2 МКР. №19А"

ШКОЛА

СТАДИЯ	ЛИСТ	ЛИСТОВ
РП	76	78

ПЕРЕМЫЧКА ПР-4, 5, 6

WESTKAROS

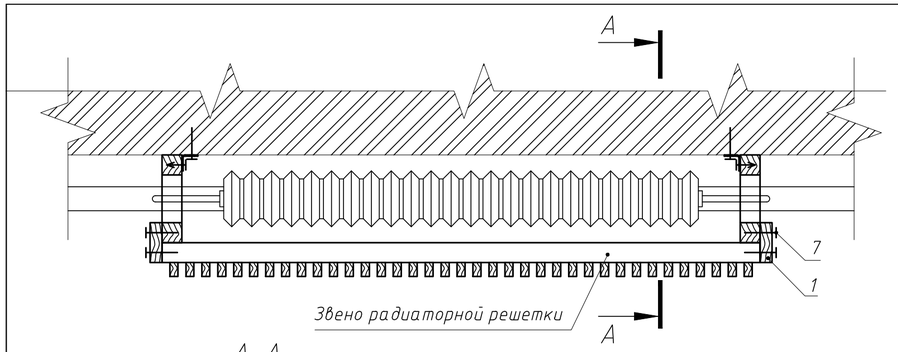

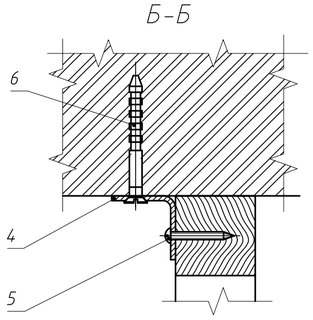

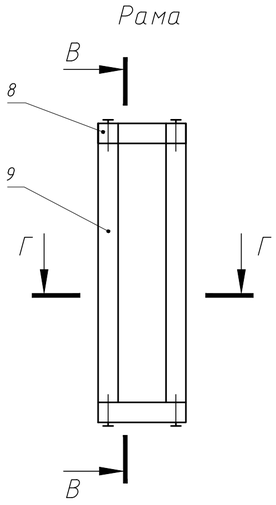

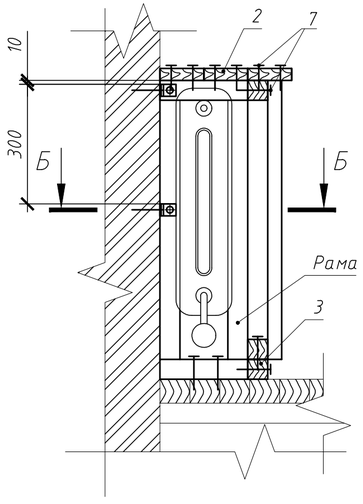

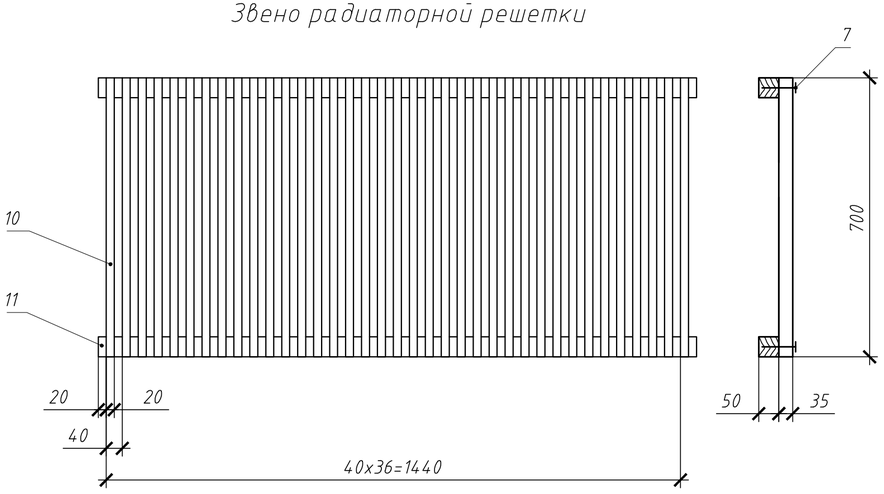

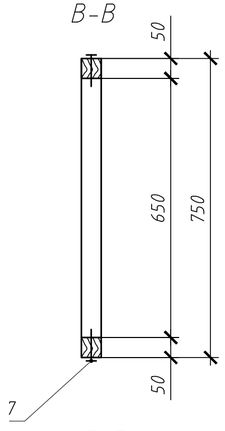

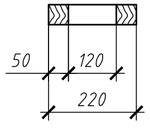

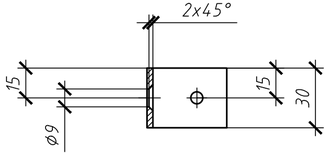

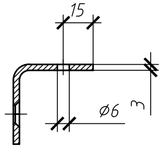

Спецификация материалов на радиаторную решетку Р-1

Марка, поз.	Обозначение	Наименование	Кол.	Масса, ед. кг	Общ. масса, кг
1	ГОСТ 8486-86	Брус 2 хв.-30х100, L=750 мм	2	0,0045	$м^3$
2	ГОСТ 8486-86	Брус 2 хв.-30х110, L=1500 мм	3	0,015	$м^3$
3	ГОСТ 8486-86	Брус 2 хв.-50х50, L=1500 мм	1	0,0038	$м^3$
4	Лист Б-ПН-3 ГОСТ19903-2015 / Ст3пс ГОСТ 14637-89	Уголок	4	0,052	0,208
5	ГОСТ 1144-80	Шуруп 4-5х40	4		0,023
6	Дюбель гвоздь полипропиленовый распорный	SM-L8/80	4		
7	ГОСТ 4028-63	Гвозди К 3х80	106		0,46
Рама					
8	ГОСТ 8486-86	Брус 2 хв.-50х50, L=220 мм	2	0,0011	$м^3$
9	ГОСТ 8486-86	Брус 2 хв.-50х50, L=750 мм	2	0,0038	$м^3$
Звено радиаторной решетки					
10	ГОСТ 8486-86	Брус 2 хв.-20х35, L=700 мм	36	0,02	$м^3$
11	ГОСТ 8486-86	Брус 2 хв.-50х50, L=1500 мм	2	0,0075	$м^3$
Всего радиаторных решеток 16 шт.					

Примечания:

1. Покрытие уголка: Грунтовка ГФ-021 ГОСТ 25129-82, эмаль ПФ-115 ГОСТ 6465-76 черная;
2. Все деревянные элементы радиаторной решетки пропитать антипиренами и покрыть светлым лаком.
3. Данный лист смотреть совместно с листом АС - 28.

ИЗМ.	КОЛ.УЧ.	ЛИСТ	N°ДОК.	ПОДП.	ДАТА
РАЗРАБ.		ИПАТОВА			01.21
ПРОВЕРИЛ.		СПИРИНА			01.21
Н. КОНТР.		КДРАШЕВ			01.21
ГИП		КДРАШЕВ			01.21

013-18-АС

"КАПИТАЛЬНЫЙ РЕМОНТ ЗДАНИЯ "ШКОЛА-ГИМНАЗИЯ №19 ИМ. К. САТПАЕВА" ПО АДРЕСУ: Г. АТЫРАУ, АВАНГАРД, 2 МКР. №19А"

ШКОЛА

СТАДИЯ	ЛИСТ	ЛИСТОВ
РП	77	78

Радиаторная решетка Р-1

WESTKAROS

Взам. инв. N° | Подп. и дата | Инв. N° подл.

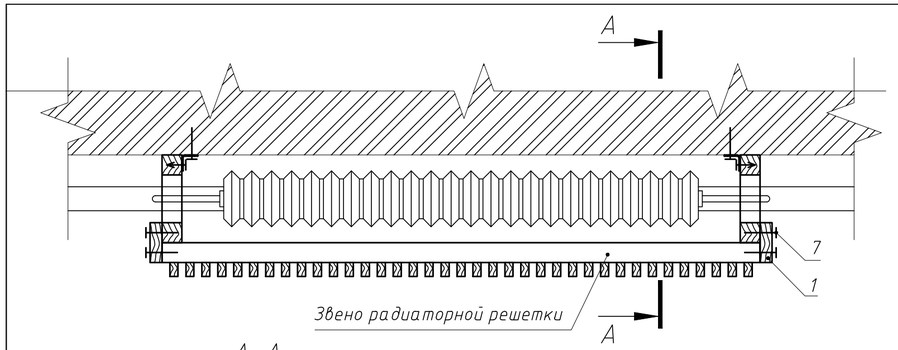

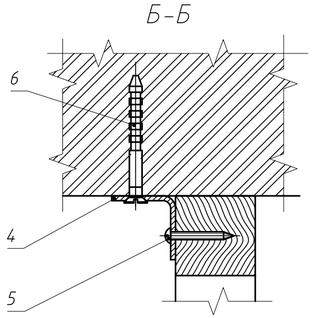

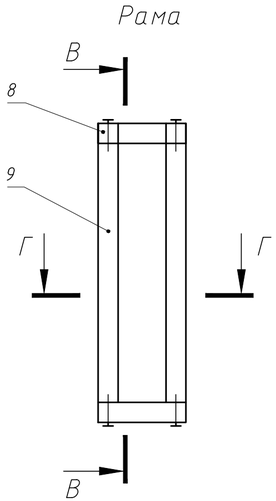

А-А

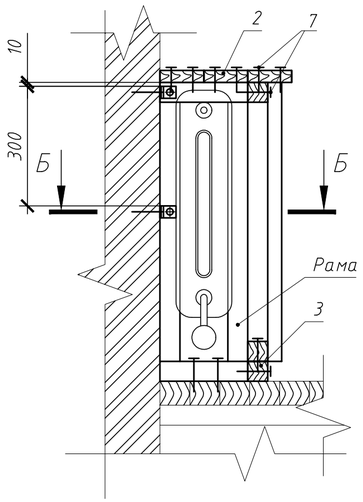

Звено радиаторной решетки

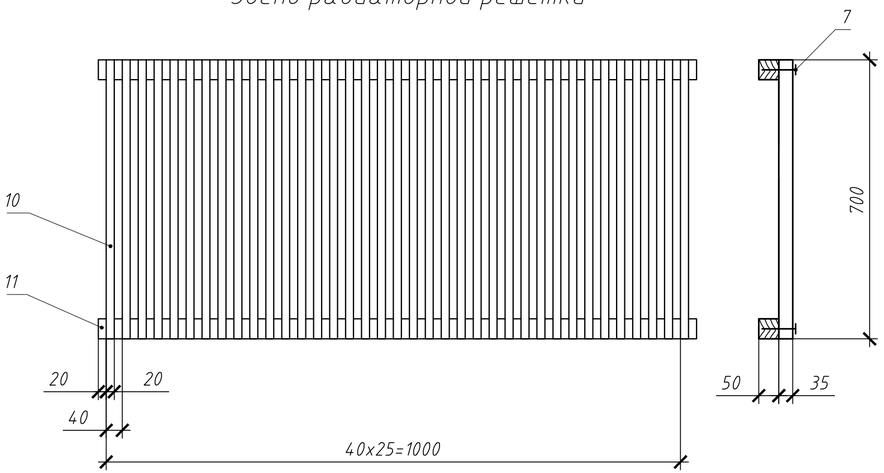

В-В

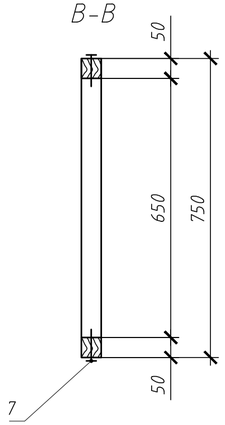

Уголок

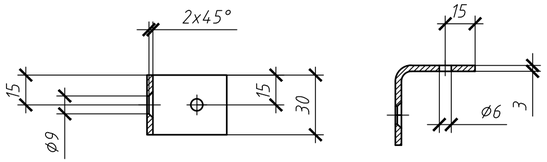

Г-Г

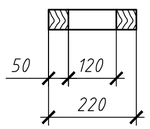

Спецификация материалов на радиаторную решетку Р-2

Марка, поз.	Обозначение	Наименование	Кол.	Масса, ед. кг	Общ. масса, кг
1	ГОСТ 8486-86	Брус 2 хв.-30х100, L=750 мм	2	0,0045	$м^3$
2	ГОСТ 8486-86	Брус 2 хв.-30х110, L=1040 мм	3	0,011	$м^3$
3	ГОСТ 8486-86	Брус 2 хв.-50х50, L=1040 мм	1	0,0026	$м^3$
4	Лист Б-ПН-3 ГОСТ19903-2015 / Ст3пс ГОСТ 14637-89	Уголок	4	0,052	0,208
5	ГОСТ 1144-80	Шуруп 4-5х40	4		0,023
6	Дюбель гвоздь полипропиленовый распорный	SM-L8/80	4		
7	ГОСТ 4028-63	Гвозди К 3х80	106		0,46
Рама					
8	ГОСТ 8486-86	Брус 2 хв.-50х50, L=220 мм	2	0,0011	$м^3$
9	ГОСТ 8486-86	Брус 2 хв.-50х50, L=750 мм	2	0,0038	$м^3$
Звено радиаторной решетки					
10	ГОСТ 8486-86	Брус 2 хв.-20х35, L=700 мм	25	0,013	$м^3$
11	ГОСТ 8486-86	Брус 2 хв.-50х50, L=1040 мм	2	0,0052	$м^3$
Всего радиаторных решеток 26 шт.					

Примечания:

1. Покрытие уголка: Грунтовка ГФ-021 ГОСТ 25129-82, эмаль ПФ-115 ГОСТ 6465-76 черная;
2. Все деревянные элементы радиаторной решетки пропитать антипиренами и покрыть светлым лаком.
3. Данный лист смотреть совместно с листом АС - 30,33.

ИЗМ.	КОЛ.УЧ.	ЛИСТ	N°ДОК.	ПОДП.	ДАТА
РАЗРАБ.		ИПАТОВА			01.21
ПРОВЕРИЛ.		СПИРИНА			01.21
Н. КОНТР.		КДРАШЕВ			01.21
ГИП		КДРАШЕВ			01.21

013-18-АС

"КАПИТАЛЬНЫЙ РЕМОНТ ЗДАНИЯ "ШКОЛА-ГИМНАЗИЯ №19 ИМ. К. САТПАЕВА" ПО АДРЕСУ: Г. АТЫРАУ, АВАНГАРД, 2 МКР. №19А"

ШКОЛА

СТАДИЯ	ЛИСТ	ЛИСТОВ
РП	78	78

Радиаторная решетка Р-2

WESTKAROS

Взам. инв. N° | Подп. и дата | Инв. N° подл.

ПЛАН КРОВЛИ.
БЛОК А

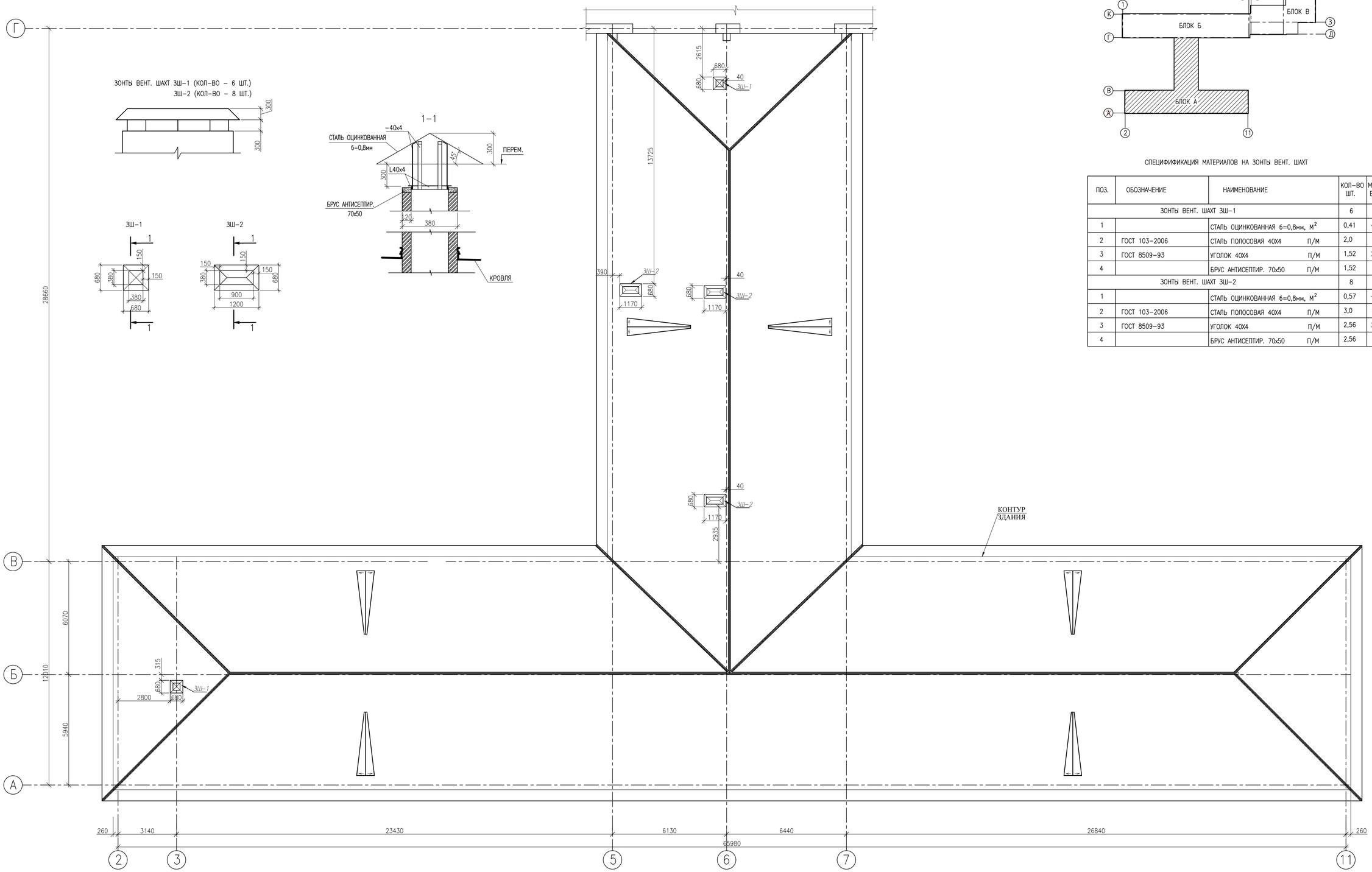

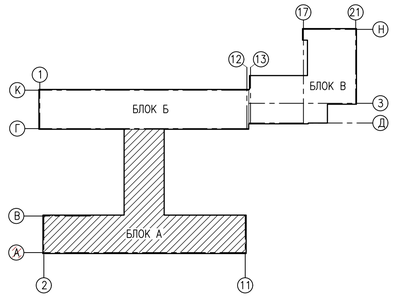

СПЕЦИФИКАЦИЯ МАТЕРИАЛОВ НА ЗОНТЫ ВЕНТ. ШАХТ

ПОЗ.	ОБОЗНАЧЕНИЕ	НАИМЕНОВАНИЕ	КОЛ-ВО ШТ.	МАССА ЕД.,КГ	ВСЕГО
ЗОНТЫ ВЕНТ. ШАХТ ЗШ-1			6		
1		СТАЛЬ ОЦИНКОВАННАЯ δ=0,8мм, $м^2$	0,41	4,1	1,7 кг
2	ГОСТ 103-2006	СТАЛЬ ПОЛОСОВАЯ 40Х4 П/М	2,0	1,26	2,52 кг
3	ГОСТ 8509-93	УГОЛОК 40Х4 П/М	1,52	2,42	3,68 кг
4		БРУС АНТИСЕПТИР. 70х50 П/М	1,52		0,005м3
ЗОНТЫ ВЕНТ. ШАХТ ЗШ-2			8		
1		СТАЛЬ ОЦИНКОВАННАЯ δ=0,8мм, $м^2$	0,57	4,1	2,34 кг
2	ГОСТ 103-2006	СТАЛЬ ПОЛОСОВАЯ 40Х4 П/М	3,0	1,26	3,78 кг
3	ГОСТ 8509-93	УГОЛОК 40Х4 П/М	2,56	2,42	6,2 кг
4		БРУС АНТИСЕПТИР. 70х50 П/М	2,56		0,009м3

ИЗМ.	КОЛ.УЧ.	ЛИСТ	№ДОК.	ПОДП.	ДАТА
РАЗРАБ.		ИПАТОВА			01.21
ПРОВЕРИЛ.		СПИРИНА			01.21
Н. КОНТР.		КДРАШЕВ			01.21
ГИП		КДРАШЕВ			01.21

013-18-АС

"КАПИТАЛЬНЫЙ РЕМОНТ ЗДАНИЯ "ШКОЛА-ГИМНАЗИЯ №19 ИМ. К. САТПАЕВА" ПО АДРЕСУ: Г. АТЫРАУ, АВАНГАРД, 2 МКР. №19А"

ШКОЛА

СТАДИЯ	ЛИСТ	ЛИСТОВ
РП	78.1	78

ПЛАН КРОВЛИ. БЛОК А
ЗОНТЫ ВЕНТШАХТ ЗШ-1, ЗШ-2.

WESTKAROS

Взам. инв. №

Подп. и дата

Инв. № подл.

ПЛАН КРОВЛИ.
БЛОК Б

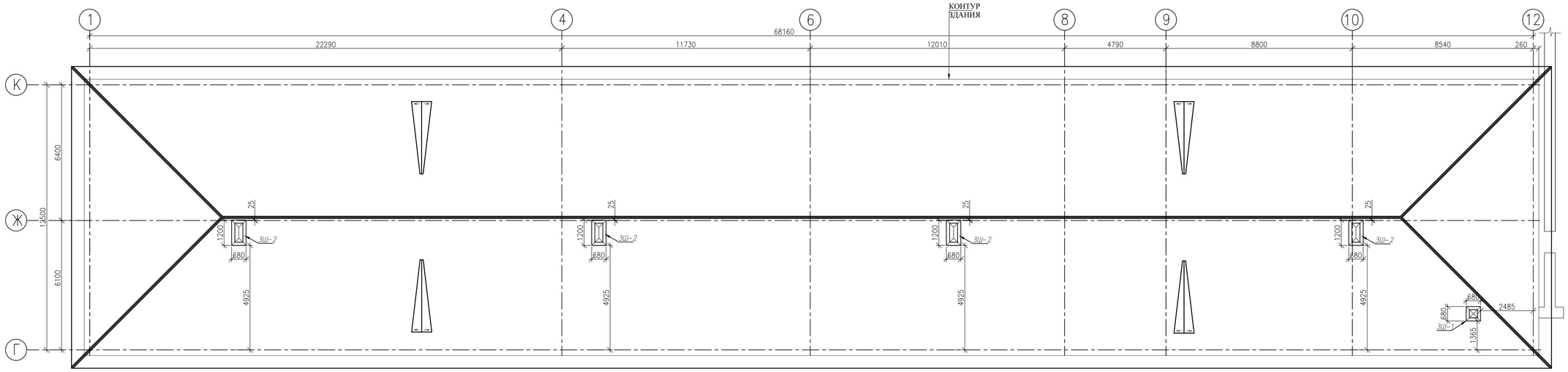

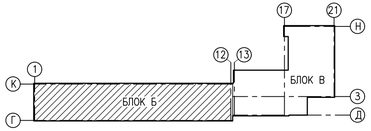

ИЗМ.	КОЛ.УЧ.	ЛИСТ	N.ДОК.	ПОДП.	ДАТА
РАЗРАБ.		ИПАТОВА			01.21
ПРОВЕРИЛ.		СПИРИНА			01.21
Н. КОНТР.		КДРАШЕВ			01.21
ГИП		КДРАШЕВ			01.21

013-18-АС

"КАПИТАЛЬНЫЙ РЕМОНТ ЗДАНИЯ "ШКОЛА-ГИМНАЗИЯ №19 ИМ. К. САТПАЕВА" ПО АДРЕСУ: Г. АТЫРАУ, АВАНГАРД, 2 МКР. №19А"

ШКОЛА

СТАДИЯ	ЛИСТ	ЛИСТОВ
РП	78.2	78

ПЛАН КРОВЛИ. БЛОК Б

WESTKAROS

Взам. инв. №

Подп. и дата

Инв. № подл.

ПЛАН КРОВЛИ.
БЛОК В

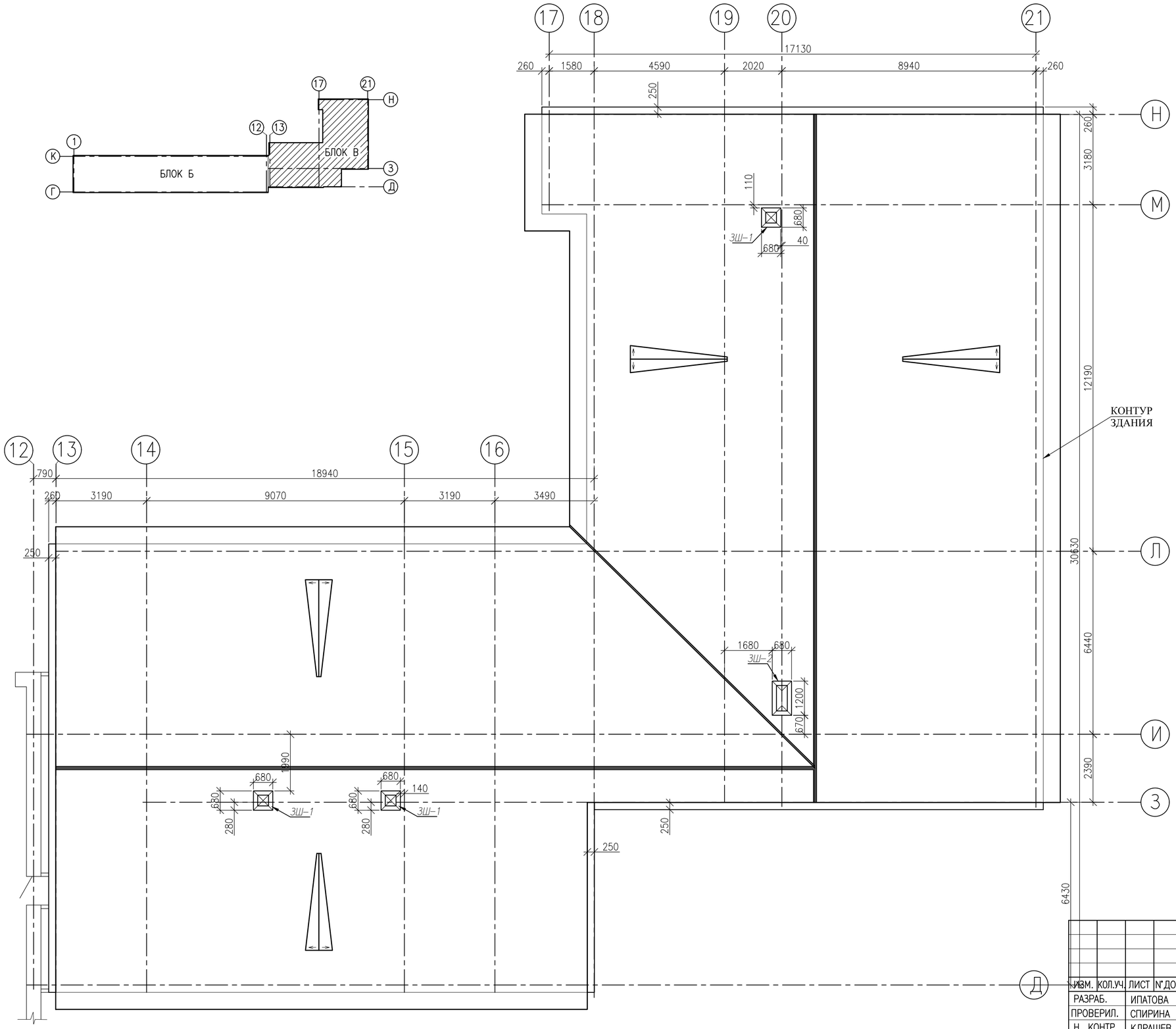

						013-18-АС
						"КАПИТАЛЬНЫЙ РЕМОНТ ЗДАНИЯ "ШКОЛА-ГИМНАЗИЯ №19 ИМ. К. САТПАЕВА" ПО АДРЕСУ: Г. АТЫРАУ, АВАНГАРД, 2 МКР. №19А"
ИЗМ.	КОЛ.УЧ.	ЛИСТ	N°ДОК.	ПОДП.	ДАТА	
РАЗРАБ.		ИПАТОВА			01.21	ШКОЛА
ПРОВЕРИЛ.		СПИРИНА			01.21	
Н. КОНТР.		КДРАШЕВ			01.21	
ГИП		КДРАШЕВ			01.21	ПЛАН КРОВЛИ. БЛОК В

СТАДИЯ	ЛИСТ	ЛИСТОВ
РП	78.3	78

WESTKAROS

Взам. инв. N°

Подп. и дата

Инв. N° подл.