Государственная лицензия № 16002237
от 8 февраля 2016г.

WESTKAROS

Заказ: 013-18

РАБОЧИЙ ПРОЕКТ

"Капитальный ремонт здания КГУ "Школа-гимназия №19 им.К.Сатпаева" по адресу: г.Атырау, мкрн. Авангард 2, №19А"

г. Уральск 2020

Государственная лицензия № 16002237
от 8 февраля 2016г.

WESTKAROS

Заказ: 013-18

РАБОЧИЙ ПРОЕКТ

"Капитальный ремонт здания КГУ
"Школа-гимназия №19 им.К.Сатпаева" по адресу:
г.Атырау, мкрн. Авангард 2, №19А"

Том 2

1.Генплан

Директор ТОО "WESTKAROS" : Абилев Е.К.

Главный инженер проекта: Кдрашев Н.Е.

г. Уральск 2020

Общие данные

Площадка для проектирования и благоустройства территории объекта:
"Капитальный ремонт здания "Школа-Гимназия №19 им. К.Сатпаева
по адресу: г.Атырау, Авангард, 2 мкрн. №19А"
Проект выполнен на основании задании на проектировании и дефектной ведомости.

Существующее положение школы с металлическими ограждениями по периметру, а так же участок разработанной отдельным проектом - это комплекс спортивных, игровых площадок, а так же беговой дорожки, представляет собой наклонную равнину, для которой характерны увалисто-волнистые формы рельефа. Площадь для проектирования генерального плана представляет собой участок размером - 2,2357 Га
Абсолютные отметки поверхности земли
в пределах участков - 23,0м до -24,0м (система высот балтийская).
Проектным решением на основании тех.обследования производиться ремонтные работы по асфальтобетону.
Предусматривается укладка брусчатки толщиной 5,5 см по песчаной подготовке поверх существующего покрытия из асфальтобетона. Так же на территории устанавливаются МАФы, такие как лавочки, урны и контейнеры для ТБО под навесом.

Все работы выполнять с высоким качеством из высококачественных материалов и изделий.

Ведомость чертежей основного комплекта марки ГП

Лист	Наименование	Примечание
1	Общие данные	ГП-1
2	Общие данные (окончание)	ГП-2
3	Разбивочный план участка М 1:1000	ГП-3
4	План благоустройства М 1:1000	ГП-4
5	План расположения малых архитектурных форм М 1:1000	ГП-5
6	Секция СО-1, Стойка СТ-1, Спецификация материалов	ГП.АС-6
7	Секция СО-2, Стойка СТ-2	ГП.АС-7
8	Сводный план инженерных сетей М 1:1000	ГП-8

Ведомость ссылочных и прилагаемых документов

Обозначение	Наименование	Примечание
СН РК 3.01-01-2013 СП РК 3.01-101-2013	Градостроительство. Планировка и застройка городских и сельских населенных пунктов	
СН РК 3.02-07-2014 СП РК 3.02-107-2014	Общественные здания и сооружения	
СП РК 2.04-01-2017	Строительная климатология	
СН РК 3.02-07-2014 СП РК 3.02-107-2014	Правила по благоустройству территории населенных пунктов	
СН РК 2.02-101-2014 СП РК 2.02-101-2014	Пожарная безопасность зданий и сооружений.	
ГОСТ 17.5.3.04-83 ГОСТ 17.5.3.06-85	Охрана природы. Земли. Общие требования к рекультивации земель	
ГОСТ 8267-93	Щебень и гравий из плотных горных пород для строительных работ	
ГОСТ 9128-2013	Смеси асфальтобетонные дорожные, аэродромные и асфальтобетон	
ГОСТ 25607-2009	Смеси щебеночно-гравийно-песчаные для покрытий и оснований автомобильных дорог и аэродромов	
ГОСТ 52128-2003	Эмульсии битумные дорожные	
ГОСТ 6665-91	Камни бетонные и железобетонные бортовые	
ГОСТ 17608-2017	Плиты бетонные тротуарные	
ГОСТ 23279-85	Сетки арматурные сварные для железобетонных конструкций и изделий	

Ситуационная схема расположения участка

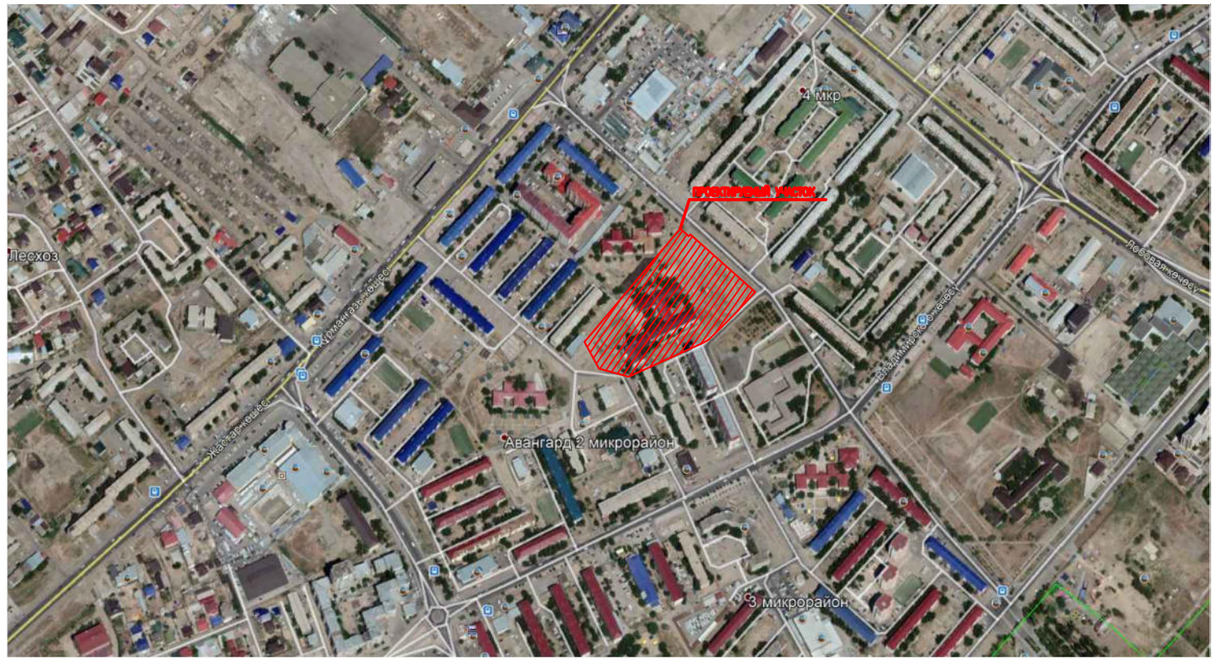

Настоящий проект соответствует требованиям нормативных, экологических, санитарно-гигиенических, противопожарных документов и других норм, действующих на территории Республики Казахстан и обеспечивает безопасность продукции для жизни, здоровья людей, имущества, охрану окружающей среды.

Главный инженер проекта Кдрашев Н.

СОГЛАСОВАНО

ИНЖЕНЕР АС	ИПАТОВА Б.	01.2021
ИНЖЕНЕР ВК	АПИШЕВА А.	01.2021
ИНЖЕНЕР ЭОМ	ГОЛУБОВ Д.	01.2021

ВЗАМ. ИНВ. N°

ПОДП. И ДАТА

ИНВ. N° ПОДЛ.

ИЗМ.	КОЛ.	ЛИСТ	N°ДОК	ПОДП.	ДАТА
РАЗРАБ.		Андрющенко А.			01.2021
ПРОВЕР.		Кдрашев Н.			01.2021
Н. КОНТР.		Кдрашев Н.			01.2021
ГИП		Кдрашев Н.			01.2021

013-18-ГП

Капитальный ремонт здания "Школа-Гимназия №19 им. К.Сатпаева"
по адресу: г. Атырау, Авангард, 2 мкрн. №19А

Застройка и благоустройства участка

СТАДИЯ	ЛИСТ	ЛИСТОВ
РП	1	8

Общие данные

WESTKAROS

ФОРМАТ А3

Технико-экономические показатели

№ п/п	Наименование	Количество		Примечания
		м2	%	
1	Общая площадь участка га.	2,2357	100%	
2	Площадь участка в условных границах отведенная для капитального ремонта	11964,3	52,9	
3	Общая площадь застройки	3000,5	13,6	
4	Общая площадь твердых покрытий	4598,3	20,9	
5	Площадь озеленения	4365,5	18,4	
6	Площадь проектируемая отдельным проектом	10392,7	47,1	

Ведомость основных комплектов рабочих чертежей

Обозначение	Наименование	Примечание
№ 013-18-ГП	Генеральный план	
№ 013-18-АС	Архитектурно-строительные решения	
№ 013-18-ТХ	Технологическое оборудование	
№ 013-18-ОВ	Отопление и вентиляция	
№ 013-18-ВК	Водоснабжение и канализация	
№ 013-18-ЭО	Электроосвещение и электрооборудование	
№ 013-18-ПС	Пожарная сигнализация	
№ 013-18-ВН	Видеонаблюдение	

Примечание:

1. Генеральный план разработан на основе геодезической съемки масштаба 1:1000, выполненной в 2018г. ТОО "WESTKAROS". Система высот Балтийская
2. Исходные данные для разработки рабочего проекта генерального плана приведены в ТОМЕ I - ОБЩАЯ ПОЯСНИТЕЛЬНАЯ ЗАПИСКА И РАБОЧИХ ЧЕРТЕЖАХ.
3. Смотреть с листом ГП - 1
4. Все работы выполнять с высоким качеством из высококачественных материалов и изделий

СОГЛАСОВАНО

ИНЖЕНЕР АС	ИПАТОВА Б.	01.2021
ИНЖЕНЕР ВК	АЛИШЕВА А.	01.2021
ИНЖЕНЕР ЭОМ	ГОЛУБОВ Д.	01.2021

ВЗАМ. ИНВ. N°

ПОДП. И ДАТА

ИНВ. N° ПОДЛ.

ИЗМ.	КОЛ.	ЛИСТ	N°ДОК	ПОДП.	ДАТА
РАЗРАБ.		Андрющенко А.			01.2021
ПРОВЕР.		Кдрашев Н.			01.2021
Н. КОНТР.		Кдрашев Н.			01.2021
ГИП		Кдрашев Н.			01.2021

013-18-ГП

Капитальный ремонт здания "Школа-Гимназия №19 им. К.Сатпаева" по адресу: г. Атырау, Авангард, 2 мкрн. №19А

Застройка и благоустройства участка

СТАДИЯ	ЛИСТ	ЛИСТОВ
РП	2	8

Общие данные (окончание)

Формат

Разбивочный план М1:1000

Ведомость жилых и общественных зданий и сооружений

НОМЕР НА ПЛАНЕ	НАИМЕНОВАНИЕ И ОБОЗНАЧЕНИЕ	ЭТАЖНОСТЬ	КОЛИЧЕСТВО			ПЛОЩАДЬ, $М^2$				СТРОИТЕЛЬНЫЙ ОБЪЕМ, $М^3$	
			ЗДАНИЙ	КВАРТИР		ЗАСТРОЙКИ		ОБЩАЯ НОРМИРУЕМАЯ			
				ЗДАНИЯ	ВСЕГО	ЗДАНИЯ	ВСЕГО	ЗДАНИЯ	ВСЕГО	ЗДАНИЯ	ВСЕГО
1	СУЩ.ЗДАНИЕ ШКОЛЫ	2-3	1			3000,5	–	–	3000,5		
2	Тепловая камера (сущ.)	1	1			12,0	–	–	12,0		
3	ТБО площадка	1	1			8,0			8,0		

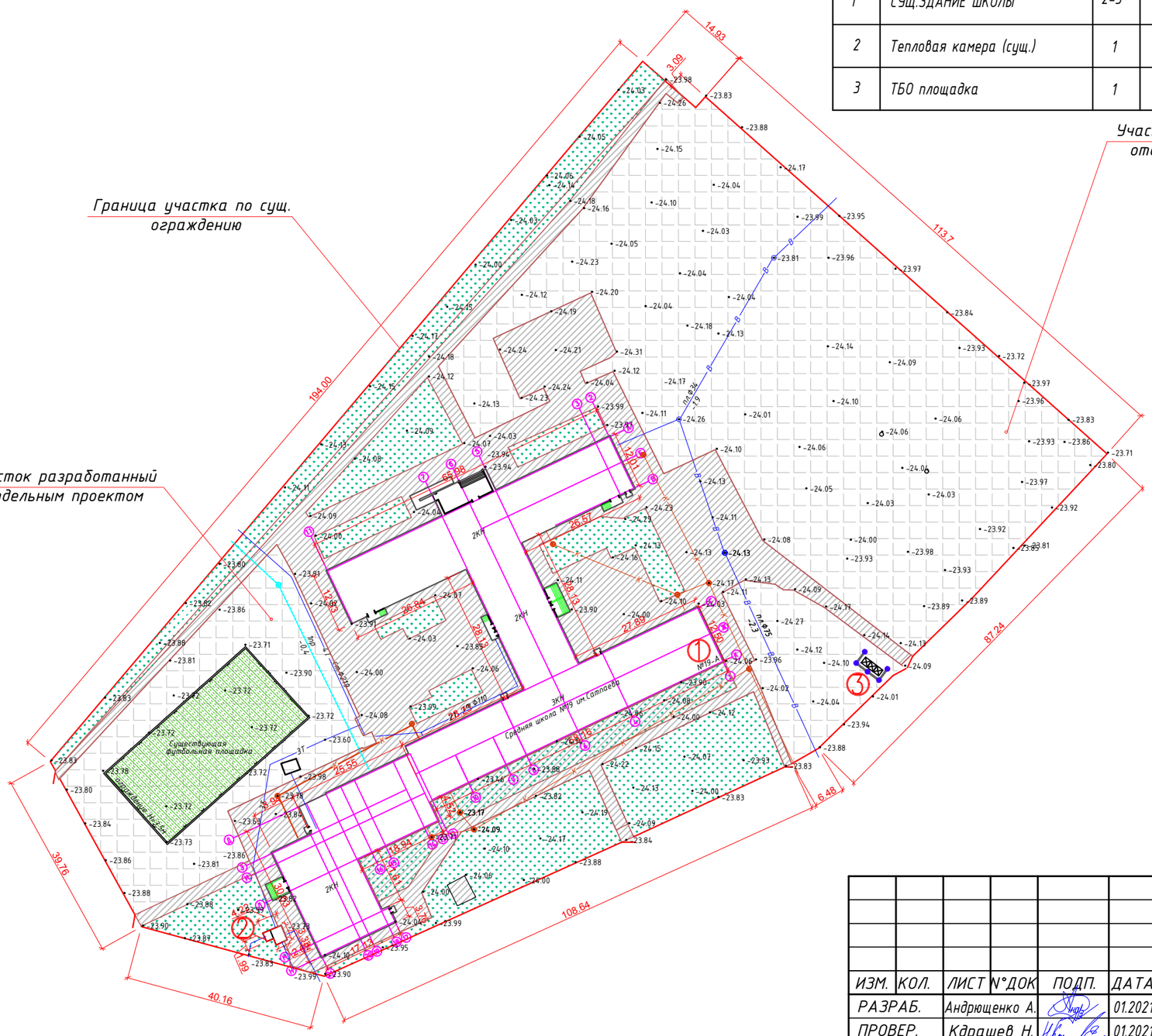

УСЛОВНЫЕ ОБОЗНАЧЕНИЯ

- Граница асфальтового покрытия
- Водопровод
- Канализация
- Теплотрасса
- Воздушная линия связи
- Подземная линия связи (оптика)
- 10кВ — ЛЭП высокого напряжения 10 кв
- 0,4кВ — ЛЭП низкого напряжения 0,4 кв
- Газопровод
- Колодец связи
- Канализационный колодец
- Ограждения металлические < 1 м
- Ограждения металлические > 1 м
- Древесные насаждения
- Кустарники
- • -23.91 — Фактическая отметка местности

СОГЛАСОВАНО		
ИНЖЕНЕР АС	ИПАТОВА Б.	01.2021
ИНЖЕНЕР ВК	АЛИШЕВА А.	01.2021
ИНЖЕНЕР ЭОМ	ГОЛУБОВ Д.	01.2021

ВЗАМ. ИНВ. №

ПОДП. И ДАТА

ИНВ. № ПОДЛ.

ИЗМ.	КОЛ.	ЛИСТ	N°ДОК	ПОДП.	ДАТА
РАЗРАБ.		Андрющенко А.			01.2021
ПРОВЕР.		Кдрашев Н.			01.2021
Н. КОНТР.		Кдрашев Н.			01.2021
ГИП		Кдрашев Н.			01.2021

013-18-ГП

До капитального ремонта здания "Школа-Гимназия №19 им. К.Сатпаева" по адресу: г. Атырау, Авангард, 2 мкрн. №19А

Застройка и благоустройства участка

СТАДИЯ	ЛИСТ	ЛИСТОВ
РП	3	8

Разбивочный план М1:1000

WESTKAROS

ФОРМАТ А3

План благоустройства М1:1000

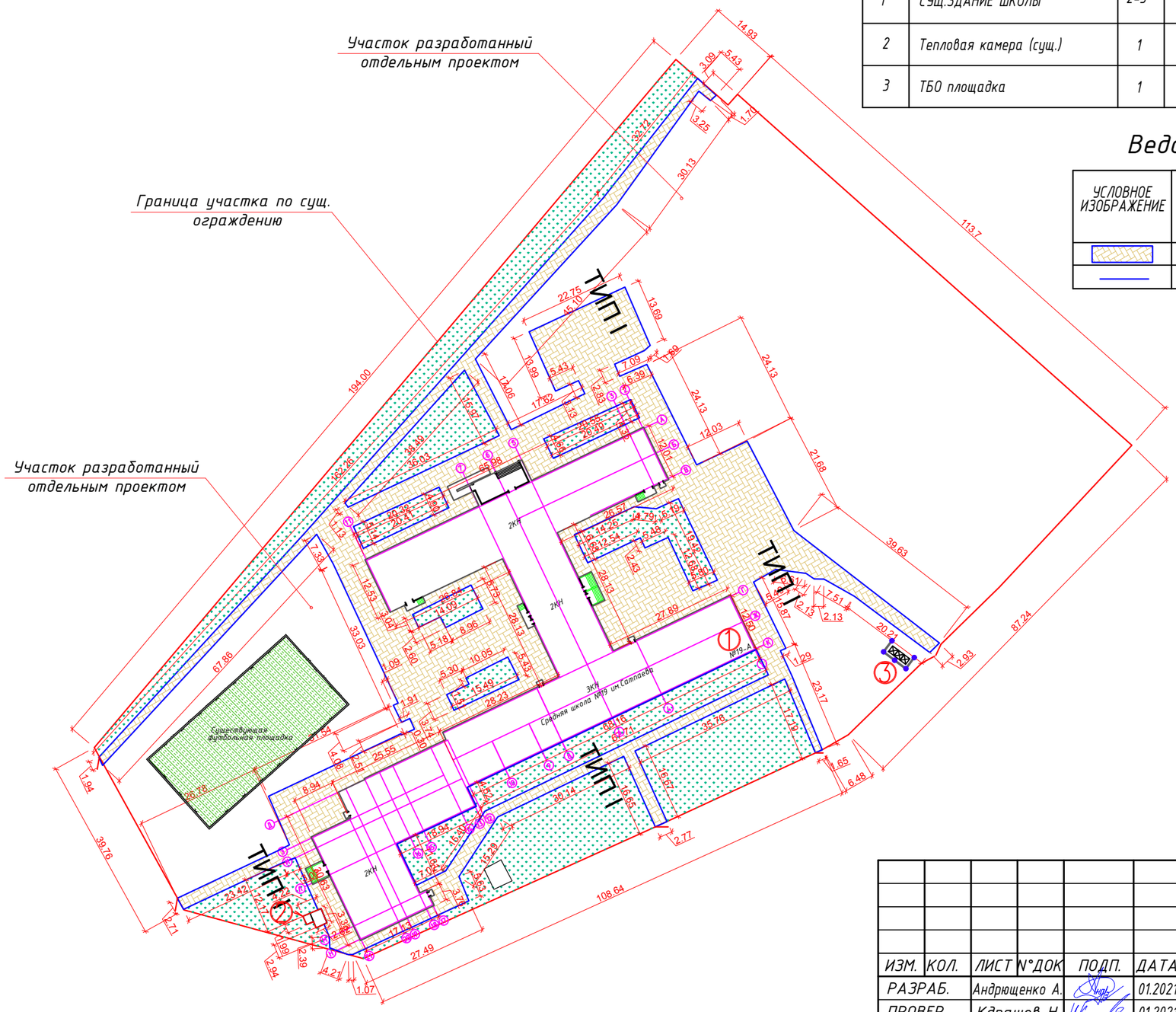

Ведомость жилых и общественных зданий и сооружений

НОМЕР НА ПЛАНЕ	НАИМЕНОВАНИЕ И ОБОЗНАЧЕНИЕ	ЭТАЖНОСТЬ	КОЛИЧЕСТВО			ПЛОЩАДЬ, М²				СТРОИТЕЛЬНЫЙ ОБЪЕМ, М³	
			ЗДАНИЙ	КВАРТИР		ЗАСТРОЙКИ		ОБЩАЯ НОРМИРУЕМАЯ			
				ЗДАНИЯ	ВСЕГО	ЗДАНИЯ	ВСЕГО	ЗДАНИЯ	ВСЕГО	ЗДАНИЯ	ВСЕГО
1	СУЩ.ЗДАНИЕ ШКОЛЫ	2-3	1			3000,5	–	–	3000,5		
2	Тепловая камера (сущ.)	1	1			12,0	–	–	12,0		
3	ТБО площадка	1	1			8,0			8,0		

Ведомость тротуаров, дорожек, площадок

УСЛОВНОЕ ИЗОБРАЖЕНИЕ	НАИМЕНОВАНИЕ	ТИП	ПЛОЩАДЬ ПОКРЫТИЯ М2	БОРДЮР ИЗ БОРТОВОГО КАМНЯ
				КОЛ-ВО П.М
	БРУСЧАТОЕ ПОКРЫТИЕ -ТИП I	I	4602,171	
	СУЩ. БОРТОВОЙ КАМЕНЬ БР 100.30.15			1455,0

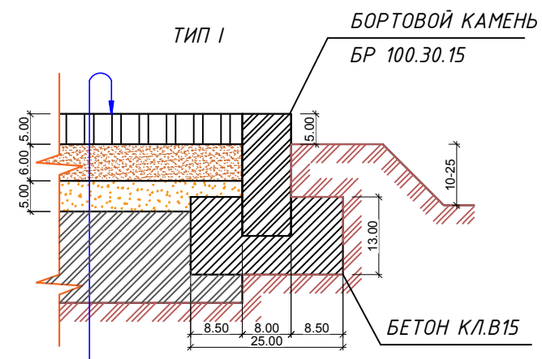

Покрытие из брусчатки Н=5,50 см

Песчано-цементная смесь (1:5) Н=6,0 см

Песок крупнозернистый ГОСТ 8736-93* Н=5,0 см

Сущ. асфальтобетонное покрытие

СОГЛАСОВАНО			
ИНЖЕНЕР АС	ИПАТОВА Б.		01.2021
ИНЖЕНЕР ВК	АПИШЕВА А.		01.2021
ИНЖЕНЕР ЭОМ	ГОЛУБОВ Д.		01.2021

ВЗАМ. ИНВ. №

ПОДП. И ДАТА

ИНВ. № ПОДЛ.

ИЗМ.	КОЛ.	ЛИСТ	№ДОК	ПОДП.	ДАТА
РАЗРАБ.		Андрющенко А.			01.2021
ПРОВЕР.		Кдрашев Н.			01.2021
Н. КОНТР.		Кдрашев Н.			01.2021
ГИП		Кдрашев Н.			01.2021

013-18-ГП

Капитальный ремонт здания "Школа-Гимназия №19 им. К.Сатпаева" по адресу: г. Атырау, Авангард, 2 мкрн. №19А

Застройка и благоустройства участка

СТАДИЯ	ЛИСТ	ЛИСТОВ
РП	4	8

План благоустройства М1:1000

WESTKAROS

ФОРМАТ А3

ПЛАН РАСПОЛОЖЕНИЯ МАЛЫХ АРХИТЕКТУРНЫХ ФОРМ М1:1000

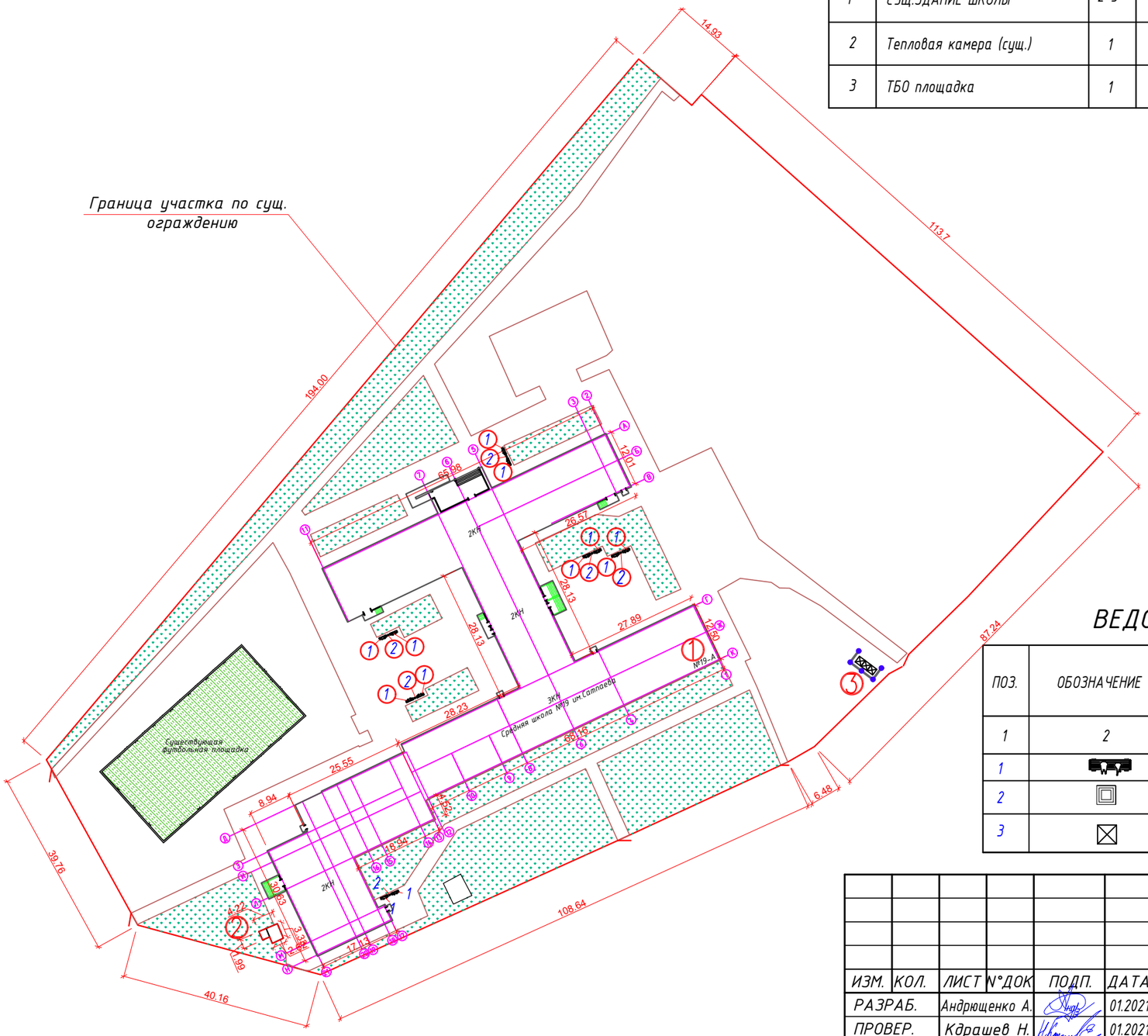

Ведомость жилых и общественных зданий и сооружений

НОМЕР НА ПЛАНЕ	НАИМЕНОВАНИЕ И ОБОЗНАЧЕНИЕ	ЭТАЖНОСТЬ	КОЛИЧЕСТВО			ПЛОЩАДЬ, $М^2$				СТРОИТЕЛЬНЫЙ ОБЪЕМ, $М^3$	
			ЗДАНИЙ	КВАРТИР		ЗАСТРОЙКИ		ОБЩАЯ НОРМИРУЕМАЯ		ЗДАНИЯ	ВСЕГО
				ЗДАНИЯ	ВСЕГО	ЗДАНИЯ	ВСЕГО	ЗДАНИЯ	ВСЕГО		
1	СУЩ.ЗДАНИЕ ШКОЛЫ	2-3	1			3000,5	–	–	3000,5		
2	Тепловая камера (сущ.)	1	1			12,0	–	–	12,0		
3	ТБО площадка	1	1			8,0			8,0		

ВЕДОМОСТЬ МАЛЫХ ФОРМ АРХИТЕКТУРЫ

ПОЗ.	ОБОЗНАЧЕНИЕ	НАИМЕНОВАНИЕ	КОЛ.	ОБОЗНАЧЕНИЕ ТИПОВОГО ПРОЕКТА
1	2		4	5
1		СК-003 Лавочка со спинкой	12	
2		У-001 Урна	6	
3		Металлический контейнер со съемной крышкой, без колесиков - 0,75 м/куб	3	ИП, "Герасимов", г.Алматы

СОГЛАСОВАНО

ИНЖЕНЕР АС	ИПАТОВА Б.	01.2021
ИНЖЕНЕР ВК	АЛИШЕВА А.	01.2021
ИНЖЕНЕР ЭОМ	ГОЛУБОВ Д.	01.2021

ВЗАМ. ИНВ. №

ПОДП. И ДАТА

ИНВ. № ПОДЛ.

013-18-ГП

Капитальный ремонт здания "Школа-Гимназия №19 им. К.Сатпаева" по адресу: г. Атырау, Авангард, 2 мкрн. №19А

ИЗМ.	КОЛ.	ЛИСТ	N°ДОК	ПОДП.	ДАТА
РАЗРАБ.		Андрющенко А.			01.2021
ПРОВЕР.		Кдрашев Н.			01.2021
Н. КОНТР.		Кдрашев Н.			01.2021
ГИП		Кдрашев Н.			01.2021

Застройка и благоустройства участка

СТАДИЯ	ЛИСТ	ЛИСТОВ
РП	5	8

План расположения малых архитектурных форм М1:1000

WESTKAROS

ФОРМАТ А3

СЕКЦИЯ СО-1 В СБОРЕ СО СТОЙКАМИ СТ-1

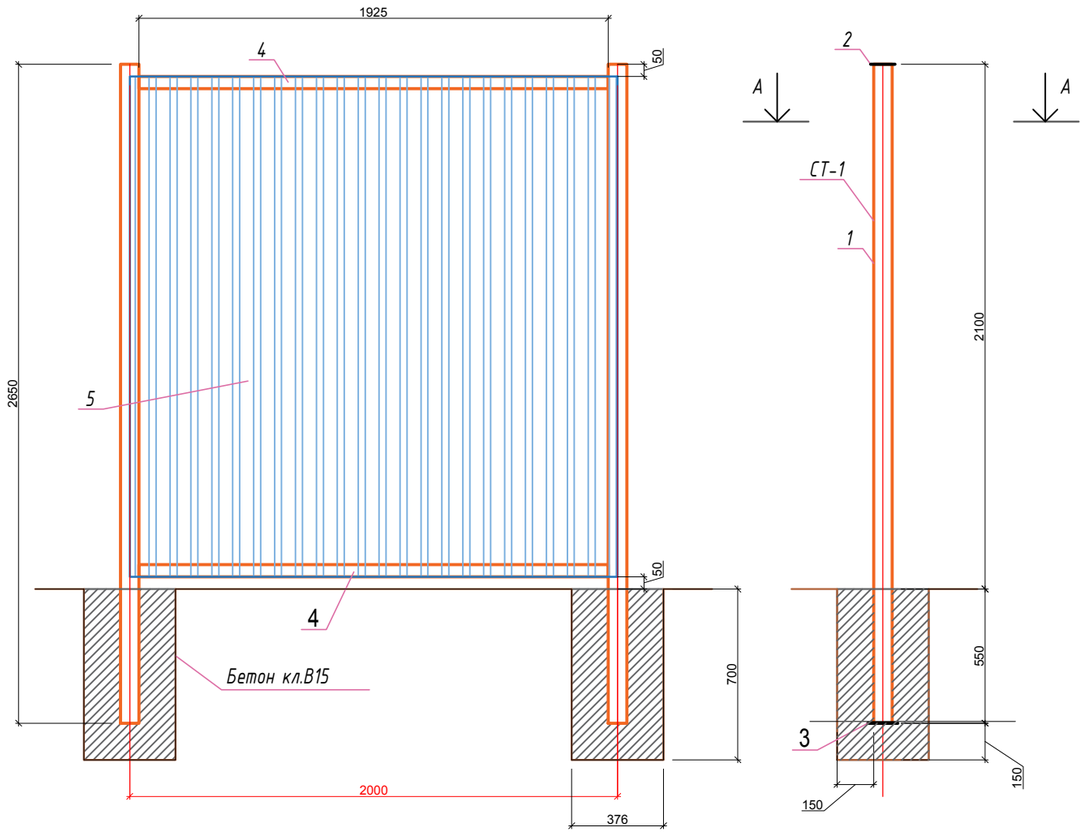

РАЗБИВОЧНЫЙ ЧЕРТЕЖ ОГРАЖДЕНИЯ СО-1 МУСОРОСБОРНИКОВ М1:100

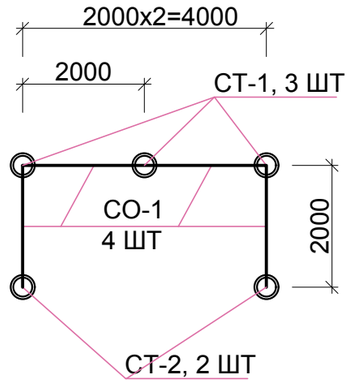

СЕЧЕНИЕ А-А

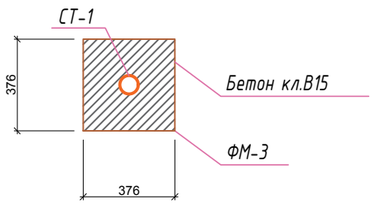

ПРИМЕЧАНИЕ

1.Все металлические конструкции окрасить эмалью ПФ115 ГОСТ 6465-76*
по грунтовке ГФ 021 ГОСТ 25129-82, нанесенное за 2 раза.

2.Сварку металлоконструкций производить электродами Э-42 по ГОСТ 9466-75.
Сварка ручная электродуговая по ГОСТ 5264-80.

3. Цвет профнастила RAL 6035 (Перламутрово-зеленый).

4. Данный чертеж смотреть совместно с ГП-9

СПЕЦИФИКАЦИЯ МАТЕРИАЛОВ

ПОЗ.	ОБОЗНАЧЕНИЕ	НАИМЕНОВАНИЕ	КОЛ	МАССА ЕД.КГ	ПРИМЕ-ЧАНИЕ
СТ-1 - КОЛ. 3 ШТ					
1	ГОСТ 10705-80	Тр.ø 76х3 L=2650м.	1	6,075	16,09
2	ГОСТ 19903-74	ЛИСТ 100х100х2мм.	1	0,16	0,16
3	ГОСТ 19903-74	ЛИСТ 150х150х2мм.	1	0,24	0,24
СТ-2 - КОЛ. 2 ШТ					16,5
1	ГОСТ 10705-80	Тр.ø 76х3 L=2750 м.	1	6,075	16,70
2	ГОСТ 19903-74	ЛИСТ 100х100х2мм.	1	0,16	0,16
3	ГОСТ 19903-74	ЛИСТ 150х150х2мм.	1	0,24	0,24
СО-1 - КОЛ. 4 ШТ					17,106
4	ГОСТ 8509-93	УГОЛОК 50Х5 L=1925 мм.	2	2,32	4,64
5	ГОСТ 24045-94	Профнастил С-21-100-t=0,45 2000х2000мм	1	25,6	4,0м2
СО-2- КОЛ. 4 ШТ					30,24
6	ГОСТ 8509-93	УГОЛОК 50Х5 L=1925 мм.	2	2,32	4,64
7	ГОСТ 8509-93	УГОЛОК 50Х5 L=4000 мм.	3	2,32	6,96
8	ГОСТ 24045-94	Профнастил С-21-100-t=0,45 2000х4000мм	1	51,2	8,0м2
				16,5+17,106+30,24+63,4=127,246 127,246+5%=133,6	63,4

Спецификация элементов ограждения

ПОЗ.	НАИМЕНОВАНИЕ	КОЛ.	МАССА ЕД.КГ	ПРИМЕ-ЧАНИЕ
СО-1	Секция ограждения	4	30,24(4м2)	120,96(16м2)
СТ-1	Секция ограждения	3	16,5	49,5
ФМ-1	Бетон В15 м3	5	0,099	0,5
СО-2	Секция ограждения	1	51,2(8м2)	51,2(8м2)
СТ-1	Секция ограждения	2	17,106	34,21

СОГЛАСОВАНО		
ИНЖЕНЕР АС	ИПАТОВА Б.	01.2021
ИНЖЕНЕР ВК	АЛИШЕВА А.	01.2021
ИНЖЕНЕР ЭОМ	ГОЛУБОВ Д.	01.2021

ПОДП. И ДАТА

ВЗАМ. ИНВ. N°

ИНВ. N° ПОДЛ.

013-18-ГП.АС

Капитальный ремонт здания "Школа-Гимназия №19 им. К.Сатпаева"
по адресу: г. Атырау, Авангард, 2 мкрн. №19А

ИЗМ.	КОЛ.	ЛИСТ	N°ДОК	ПОДП.	ДАТА
РАЗРАБ.		Андрющенко А.			01.2021
ПРОВЕР.		Кдрашев Н.			01.2021
Н. КОНТР.		Кдрашев Н.			01.2021
ГИП		Кдрашев Н.			01.2021

Застройка и благоустройства участка

СТАДИЯ	ЛИСТ	ЛИСТОВ
РП	6	8

Секция СО-1, Стойка СТ-1
Спецификация материалов

WESTKAROS

ФОРМАТ А3

ИЗОМЕТРИЯ

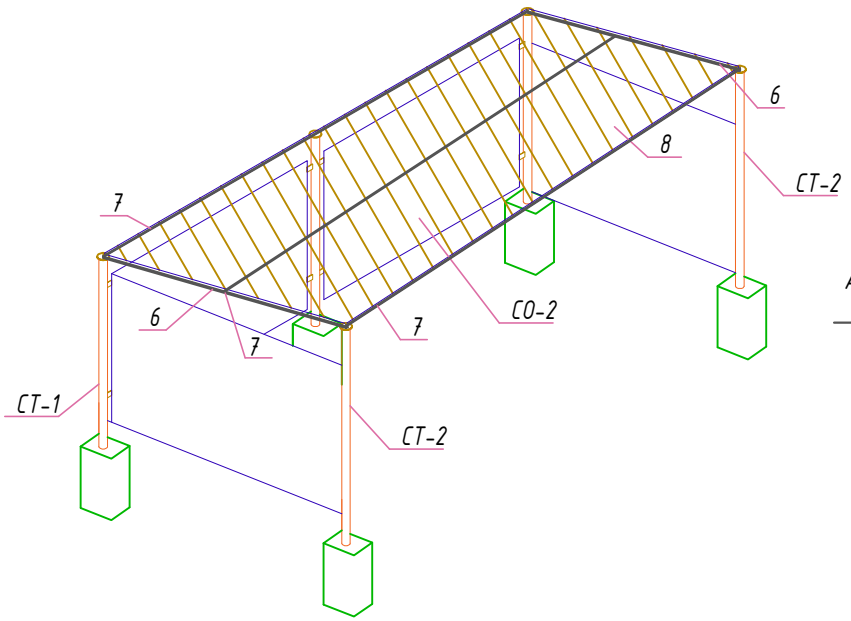

Стойка СТ-2

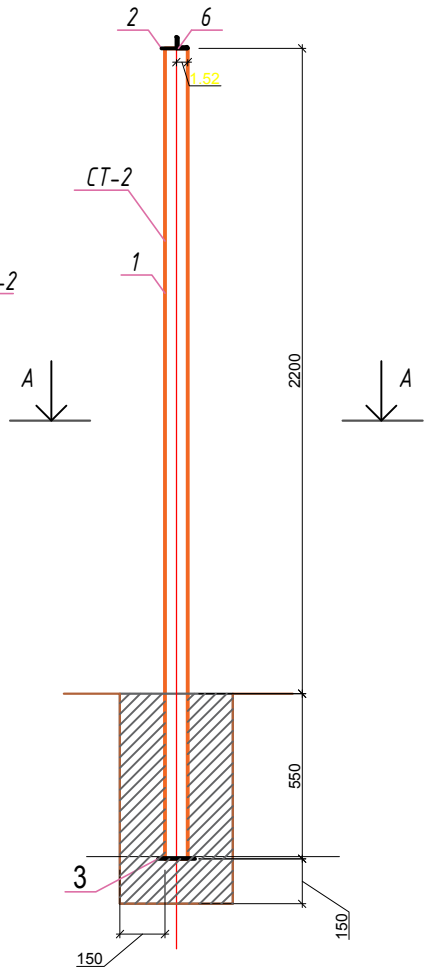

СЕЧЕНИЕ А-А

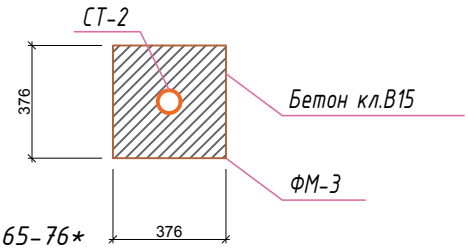

ПРИМЕЧАНИЕ

1.Все металлические конструкции окрасить эмалью ПФ115 ГОСТ 6465-76* по грунтовке ГФ 021 ГОСТ 25129-82, нанесенное за 2 раза.

2.Сварку металлоконструкций производить электродами Э-42 по ГОСТ 9466-75. Сварка ручная электродуговая по ГОСТ 5264-80.

3. Цвет профнастила RAL 6035 (Перламутрово-зеленый).

4. Данный чертеж смотреть совместно с ГП-8

СОГЛАСОВАНО			
ИНЖЕНЕР АС	ИПАТОВА Б.	01.2021	
ИНЖЕНЕР ВК	АЛИШЕВА А.	01.2021	
ИНЖЕНЕР ЭОМ	ГОЛУБОВ Д.	01.2021	

ВЗАМ. ИНВ. №

ПОДП. И ДАТА

ИНВ. № ПОДЛ.

ИЗМ.	КОЛ.	ЛИСТ	№ДОК	ПОДП.	ДАТА
РАЗРАБ.		Андрющенко А.			01.2021
ПРОВЕР.		Кдрашев Н.			01.2021
Н. КОНТР.		Кдрашев Н.			01.2021
ГИП		Кдрашев Н.			01.2021

013-18-ГП.АС

Капитальный ремонт здания "Школа-Гимназия №19 им. К.Сатпаева" по адресу: г. Атырау, Авангард, 2 мкрн. №19А

Застройка и благоустройства участка

СТАДИЯ	ЛИСТ	ЛИСТОВ
РП	7	8

Секция СО-2, Стойка СТ-2

WESTKAROS

Формат А4

Ведомость жилых и общественных зданий и сооружений

НОМЕР НА ПЛАНЕ	НАИМЕНОВАНИЕ И ОБОЗНАЧЕНИЕ	ЭТАЖНОСТЬ	КОЛИЧЕСТВО			ПЛОЩАДЬ, $м^2$				СТРОИТЕЛЬНЫЙ ОБЪЕМ, $м^3$	
			ЗДАНИЙ	КВАРТИР		ЗАСТРОЙКИ		ОБЩАЯ НОРМИ-РУЕМАЯ			
				ЗДА-НИЯ	ВСЕГО	ЗДАНИЯ	ВСЕГО	ЗДАНИЯ	ВСЕГО	ЗДАНИЯ	ВСЕГО
1	СУЩ.ЗДАНИЕ ШКОЛЫ	2-3	1				–	–	2988,5		
2	Тепловая камера (сущ.)	1	1				–	–	12,0		

Сводный план инженерных сетей М1:1000

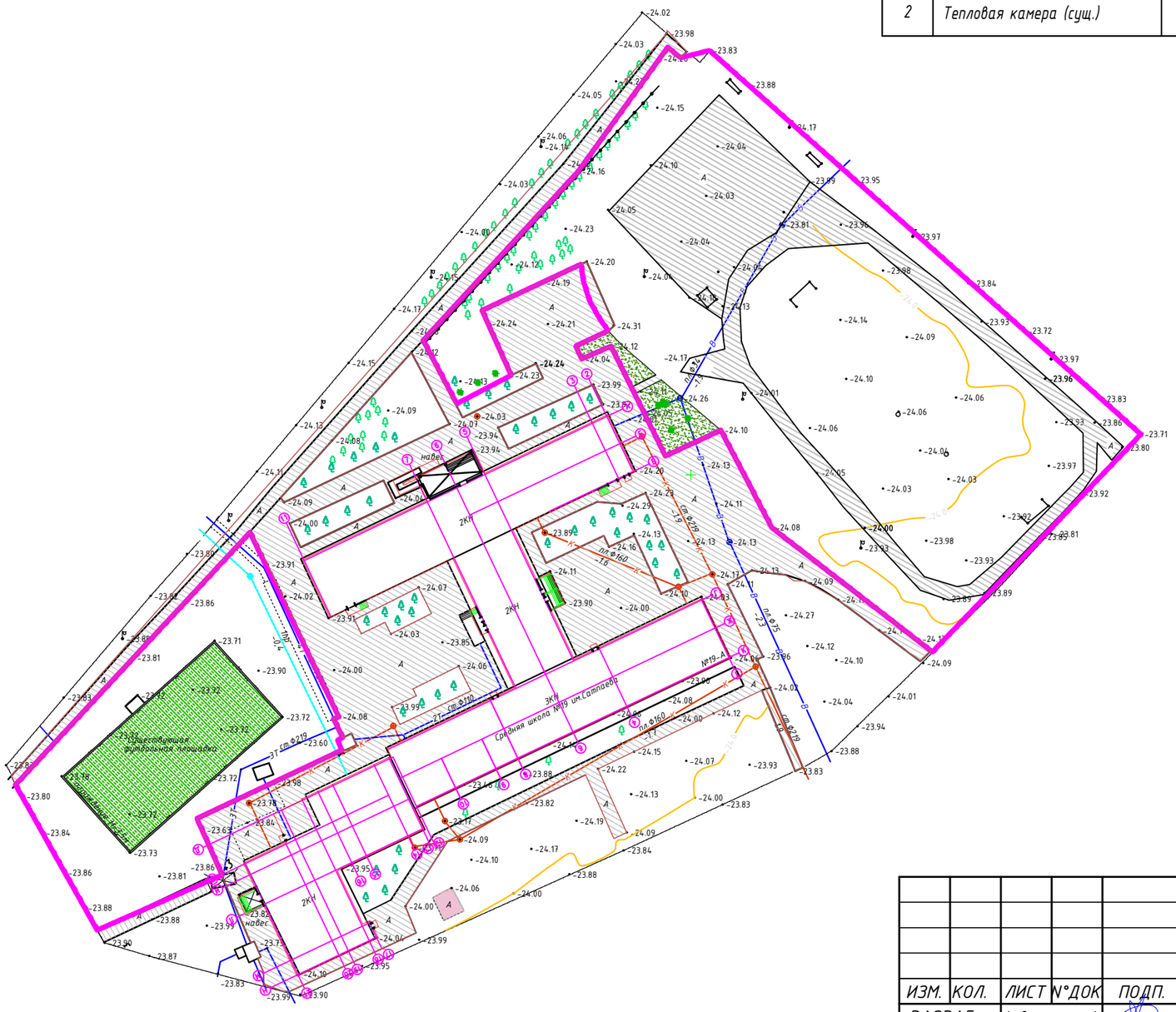

УСЛОВНЫЕ ОБОЗНАЧЕНИЯ

- Граница асфальтового покрытия
- Водопровод
- Канализация
- Теплотрасса
- Воздушная линия связи
- Подземная линия связи (оптика)
- 10кВ — ЛЭП выского напряжения 10 кв
- 0,4кВ — ЛЭП низкого напряжения 0,4 кв
- Газопровод
- Колодец связи
- Канализационный колодец
- Ограждения металлические < 1 м
- Ограждения металлические > 1 м
- Древесные насаждения
- Кустарники
- • -23.91 — Фактическая отметка местности

СОГЛАСОВАНО		
ИНЖЕНЕР АС	ИПАТОВА Б.	01.2021
ИНЖЕНЕР ВК	АПИШЕВА А.	01.2021
ИНЖЕНЕР ЭОМ	ГОЛУБОВ Д.	01.2021

ВЗАМ. ИНВ. №

ПОДП. И ДАТА

ИНВ. № ПОДЛ.

013-18-ГП

Капитальный ремонт здания "Школа-Гимназия №19 им. К.Сатпаева" по адресу: г. Атырау, Авангард, 2 мкрн. №19А

ИЗМ.	КОЛ.	ЛИСТ	N°ДОК	ПОДП.	ДАТА
РАЗРАБ.		Андрющенко А.			01.2021
ПРОВЕР.		Кдрашев Н.			01.2021
Н. КОНТР.		Кдрашев Н.			01.2021
ГИП		Кдрашев Н.			01.2021

Застройка и благоустройства участка

СТАДИЯ	ЛИСТ	ЛИСТОВ
РП	8	8

Сводный план инженерных сетей М1:1000

WESTKAROS

ФОРМАТ А3