Приложение 1
к приказу Министра
индустрии и инфраструктурного
развития
Республики Казахстан
от «08» августа 2021 года №53

Утвержден
приказом Министра
по инвестициям и развитию
Республики Казахстан
от 24 апреля 2017 года № 234
форма

Акт приемки объекта в эксплуатацию

"30" 09 2022 года

Заказчик ***Государственное коммунальное предприятие на праве хозяйственного ведения «Алматы су» Управления энергетики и водоснабжения города Алматы, в лице Директора департамента водопроводных сетей Дудкин А.В., БИН 080940004108, Республика Казахстан, г. Алматы, Бостандыкский район, Жарокова 196, почтовый индекс 050057***

фамилия, имя, отчество (при наличии) – для физических лиц, наименование организации – для юридических лиц, почтовый индекс, область, город, район, населенный пункт, наименование улицы, номер дома/здания (стационарного помещения)

на основании: Декларации о соответствии (прилагается) **по данному объекту от «30» 09 2022года, предоставленной подрядчиком ТОО "СПЕЦКОММУНСТРОЙ" в лице директора по строительству Разимбекова Б.К. расположенного по адресу: Республика Казахстан, г.Алматы, мкр.Самал 2, 71**

дата декларации, наименование подрядной (генподрядной) организации, фамилия, имя, отчество (при наличии) руководителя, юридический адрес

Заключения о качестве строительно-монтажных работ (прилагается) **по данному объекту от «30» 09 2022 года предоставленной техническим надзором Государственное коммунальное предприятие на праве хозяйственного ведения «Алматы Су» Управления энергетики и водоснабжения города Алматы в лице Директора департамента капитального строительства Хасенова Н.К.**
Эксперты: Байзаков Р. Б. аттестат KZ05VJE00023872 от 26.04.2012г.,

дата заключения, наименование организации, фамилия, имя, отчество (при наличии) экспертов технического надзора, № и дата получения аттестатов

Жамалбек Р.М. аттестат KZ32VJE00055299 от 12.06.2020г.,

дата заключения, наименование организации, фамилия, имя, отчество (при наличии) экспертов технического надзора, № и дата получения аттестатов

Жумуров А.Ш. аттестат KZ83VJE00047397 от 12.06.2019г.,

дата заключения, наименование организации, фамилия, имя, отчество (при наличии) экспертов технического надзора, № и дата получения аттестатов

Заключения о соответствии выполненных работ проекту (прилагается) **по данному объекту от «30» 09 2022 года предоставленного авторским надзорами разработчиком рабочего проекта Государственное коммунальное предприятие на праве хозяйственного ведения «Алматы Су» Управления энергетики и водоснабжения города Алматы в лице Мамонова Д.Г.**

дата заключения, наименование организации, фамилия, имя, отчество (при наличии) экспертов авторского надзора, № и дата получения аттестатов

произведя осмотр готовности предъявленного генерального подрядчиком **ТОО «СПЕЦКОММУНСТРОЙ»** к приемке в эксплуатацию объекта:
«Реконструкция водопроводных сетей. Водопроводная сеть в микрорайоне "Жулдыз-1" дом №11а Турксибском районе, города Алматы» объект второй нормальный технически не сложный уровень ответственности

наименование объекта, вид строительства (новое, расширение, реконструкция, техническое перевооружение, модернизация, капитальный ремонт), уровень ответственности, техническая и технологическая сложность объекта

объект по адресу: ***Республика Казахстан, г. Алматы, Турксибский район мкр.Жулдыз***
(область, район, населенный пункт, микрорайон, квартал, улица, номер дома (корпуса)
проверив комплектность исполнительной технической документации подтверждает, что:

1. Строительство объекта осуществлено на основании:

1) правоустанавливающего документа на земельный участок от
"08" ноября 2017 года №04-36/453; КГУ "Управление энергетики и коммунального хозяйства города Алматы

(документ, подтверждающий наступление юридических фактов (юридических составов), на основании которых возникают, изменяются или прекращаются права на земельный участок, в том числе договоры, решения судов, правовые акты исполнительных органов, свидетельство о праве на наследство, передаточный акт или разделительный баланс при реорганизации негосударственных юридических лиц, владеющих земельным участком на праве собственности или выкупивших право временного возмездного землепользования (аренды).
либо решения о реконструкции (перепланировке, переоборудовании) помещений (отдельных частей) существующих зданий от

наименование органа, вынесшего решение

2) талона о приеме уведомления о начале или прекращении осуществления деятельности или определенных действий ***Государственное коммунальное предприятие на праве хозяйственного ведения «Алматы су» Управления энергетики и водоснабжения города Алматы, KZ27REA00275184 от 18.05.2022г., KZ73REA00292883 от 31.08.2022г., KZ09REA00295975 от 16.09.2022г.***
наименование органа, принявшего уведомление, дата выдачи талона

3) проекта (проектно-сметной документации)
ГКП на ПХВ "Алматы Су" УЭиИР г. Алматы, 05/3-291 от 6.02.2018-0-НВ
наименование проектной организации, номер проекта
утвержденного(й)
ГКП на ПВХ «Алматы Су» УЭиИР приказ №03-02/203 от 19.05.2022 г
наименование организации утвердившей (переутвердившей) проект и дата утверждения

2. Строительно-монтажные работы осуществлены в сроки:
начало работ ***23 мая 2022 года***;
месяц, год
окончание работ ***30 сентября 2022 года***;
месяц, год
при продолжительности строительства, месяц:
по норме или по проекту организации строительства, месяц: ***1,5*** ;
фактически, месяц: ***5*** ;

3. Объект (комплекс) имеет следующие основные технико-экономические показатели (мощность, производительность, производственная площадь, протяженность, вместимость, объем, пропускная способность, провозная способность, число рабочих мест и тому подобное, заполняется по всем объектам (кроме жилых домов) в единицах измерения соответственно целевой продукции или основным видам услуг):

Мощность, производительность и так далее	Единица измерения	По проекту		Фактически	
		общая (с учетом ранее принятых)	в том числе пускового комплекса или очереди	общая (с учетом ранее принятых)	в том числе пускового комплекса или очереди
Общая протяженность водопроводной сети **L= 117,34 м**	метр	**Водопроводная сеть (труба полиэтиленовая)**		**Водопроводная сеть (труба полиэтиленовая)**	

D=110х10мм	**D=110х10мм**
L=90,4м;	**L=90,29м;**
D=75х6,8мм	**D=75х6,8мм**
L=26,5м;	**L=27,05м;**
$L_{общ}$=116,9м;	**$L_{общ}$=117,34м;**

Показатели	Единица измерения	По проекту	Фактически
Общая площадь	метр в квадрате (далее – м2)		
Число этажей	этаж		
Общий строительный объем	метр в кубе (далее – м3)		
В том числе подземной части	м3		
Площадь встроенных, встроенно-пристроенных и пристроенных помещений	м2		

Показатели	По проекту			Фактически		
	число квартир	площадь квартир, м2		число квартир	площадь квартир, м2	
		общая	жилая		общая	жилая
Всего квартир, в том числе: однокомнатных двухкомнатных трехкомнатных четырехкомнатных и более						

4. Технологические и архитектурно-строительные решения по объекту характеризуются следующими данными:

Реконструкция водопроводных сетей. Водопроводная сеть в микрорайоне "Жулдыз-1" дом №11а Турксибском районе, города Алматы, выполнена из труб полиэтиленовых для водоснабжения PE 100 SDR 11 110х10,0 мм и 75х6,8 мм с полным восстановлением асфальтобетонных покрытий, все строительно-монтажные работы проведены в соответствии со строительными нормами и правилами.

(краткие технические характеристики по особенностям его размещения, по основным материалам и конструкциям, инженерному и технологическому оборудованию)

5. На объекте установлено предусмотренное проектом оборудование в количестве согласно актам о его приемке после индивидуального испытания и комплексного опробования;

6. Наружные инженерные коммуникации (холодное и горячее водоснабжение, канализация, теплоснабжение, газоснабжение, электроснабжение и связь) обеспечивают нормальную эксплуатацию объекта (здания, сооружения, помещения) и приняты городскими эксплуатационными организациями;

7. Сметная стоимость по утвержденному проекту (проектной-сметной документации): всего **10 539,527** тысяч тенге, в том числе строительно-монтажных работ **8 016,676** тысяч тенге, оборудования, инструмента и инвентаря _____ тысяч тенге, прочие **2 522,851** тысяч тенге;

8. Сметная стоимость основных фондов, принимаемых в эксплуатацию **5 862,704** тысяч тенге;

9. Доля местного содержания предусмотрена в проектно-сметной документации **83,69** % и фактически применено **64** % (на объектах, финансируемых за счет государственных инвестиций и средств квазигосударственного сектора);

10. Класс энергоэффективности здания _____;

11. Объект построен в соответствии с утвержденным проектом (проектно-сметной документацией) и требованиями государственных нормативных документов в области архитектуры, градостроительства и строительства.

РЕШИЛ ***«Реконструкция водопроводных сетей. Водопроводная сеть в микрорайоне "Жулдыз-1" дом №11а Турксибском районе, города Алматы»***

(наименование объекта (комплекса)

принять в эксплуатацию.

Заказчик Директор департамента водопроводных сетей ГКП на праве хозяйственного ведения «Алматы Су» Управления энергетики и водоснабжения города Алматы Дудкин А.В.

фамилия, имя, отчество (при наличии), подпись руководителя Место печати (при наличии)

Технический надзор **Директор департамента капитального строительства** ***ГКП на праве хозяйственного ведения «Алматы Су» Управления энергетики и водоснабжения города Алматы Хасенов Н.К.***

фамилия, имя, отчество (при наличии), подпись эксперта Место печати (при наличии)

эксперт(ы) по техническому надзору

Байзаков Р.Б. аттестат KZ05VJE0002387 от 26.04.2012г.,

фамилия, имя, отчество (при наличии) экспертов, № аттестатов, дата получения

Авторский надзор ГКП на праве хозяйственного ведения «Алматы Су» Управления энергетики и водоснабжения города Алматы Мамонов Д.Г.

фамилия, имя, отчество (при наличии), подпись эксперта Место печати (при наличии)

Подрядчик (генеральный подрядчик) Директор по строительству ТОО "СПЕЦКОММУНСТРОЙ" Разимбеков Б.К.

фамилия, имя, отчество (при наличии), подпись руководителя Место печати (при наличии)

Субподрядчик Заместитель директора ТОО «Beibarys Building» Отегенов К.Б.

фамилия, имя, отчество (при наличии), подпись руководителя Место печати (при наличии)

Субподрядчик Директор ТОО «СК СтарВэй» Сулиманов Р.Т.

фамилия, имя, отчество (при наличии), подпись руководителя Место печати (при наличии)

Приложение 13
к акту приемки объекта
в эксплуатацию
форма

Технические характеристики объекта
(сети, водоводы, коллекторы и т.п.)

№ п/п	Наименование	Единицы измерения	Количество, протяженность
1	2	3	4
Водопровод			
	Водоводы (общая протяженность)	м	**117,34**
	1) из стальных труб	м	
	2) из чугунных труб	м	
	3) из полиэтиленовых труб	м	**117,34**
	5) из полиэтиленовых труб	м	
2	Распределительная сеть (общая протяженность)	м	
	1) из стальных труб	м	
	2) из чугунных труб	м	
	3) из асбестоцементных труб	м	
	4) из полиэтиленовых труб	м	
3	**Прочие устройства**		
	Смотровой колодец	шт	**2**
	Задвижка d-	шт	**4**
	" d-150	шт	
	" d-100	шт	**2**
	" d-80	шт	**2**
	" d-32	шт	
	" d-20	шт	
	Вентили d-	шт	
	" d-15	шт	
	" d-	шт	
	Кран d-	шт	
	" d-	шт	
	" d-	шт	
	Гидрант	шт	**1**
	Водоразборная колонка	шт	
	Стальной футляр	шт	
	Питьевой фонтанчик	шт	

Канализация

1	Коллекторы (общая протяженность)	м
	1) из керамических труб	м
	2) из чугунных труб	м
	3) из бетонных труб	м
	4) из асбестоцементных труб	м
	5) из железобетонных труб	м
2	Канализационная сеть (общая протяженность)	м
	1) из керамических труб	м
	2) из чугунных труб	м
	3) из бетонных труб	м
	4) из асбестоцементных труб	м
	5) из железобетонных труб	м
	6) из гофрированных труб	м
3	**Прочие устройства**	
	Смотровой колодец	шт
	Выпуск	шт

Горизонтальный разрез колодца

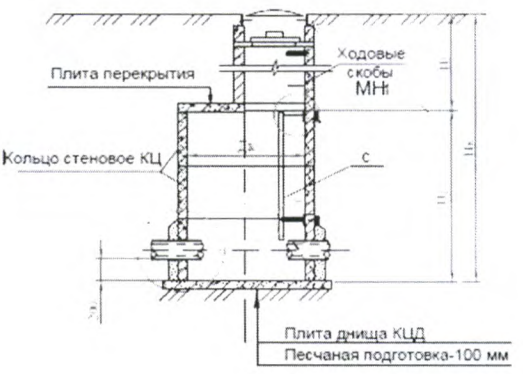

Вертикальный разрез колодца
В-1 (для сухих грунтов)

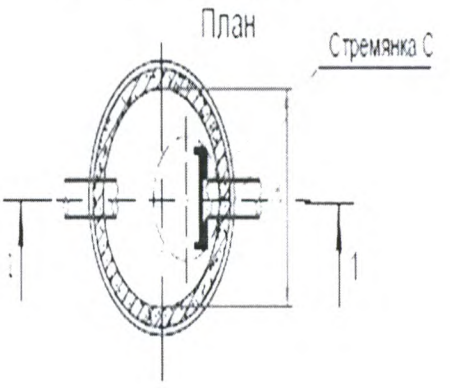

Спецификация

№ п/п	Наименование	Марка	Материал	Диаметр (мм) (размеры)	Количество	Примечание
1	Колодцы круглые из сборного железобетона Д=1 500мм *(водопровод)*	Т.П.Р 902-09-11.84	Железобетон	1500	2	

Схема привязки колодца к постоянным точкам-ориентирам (водопровод)

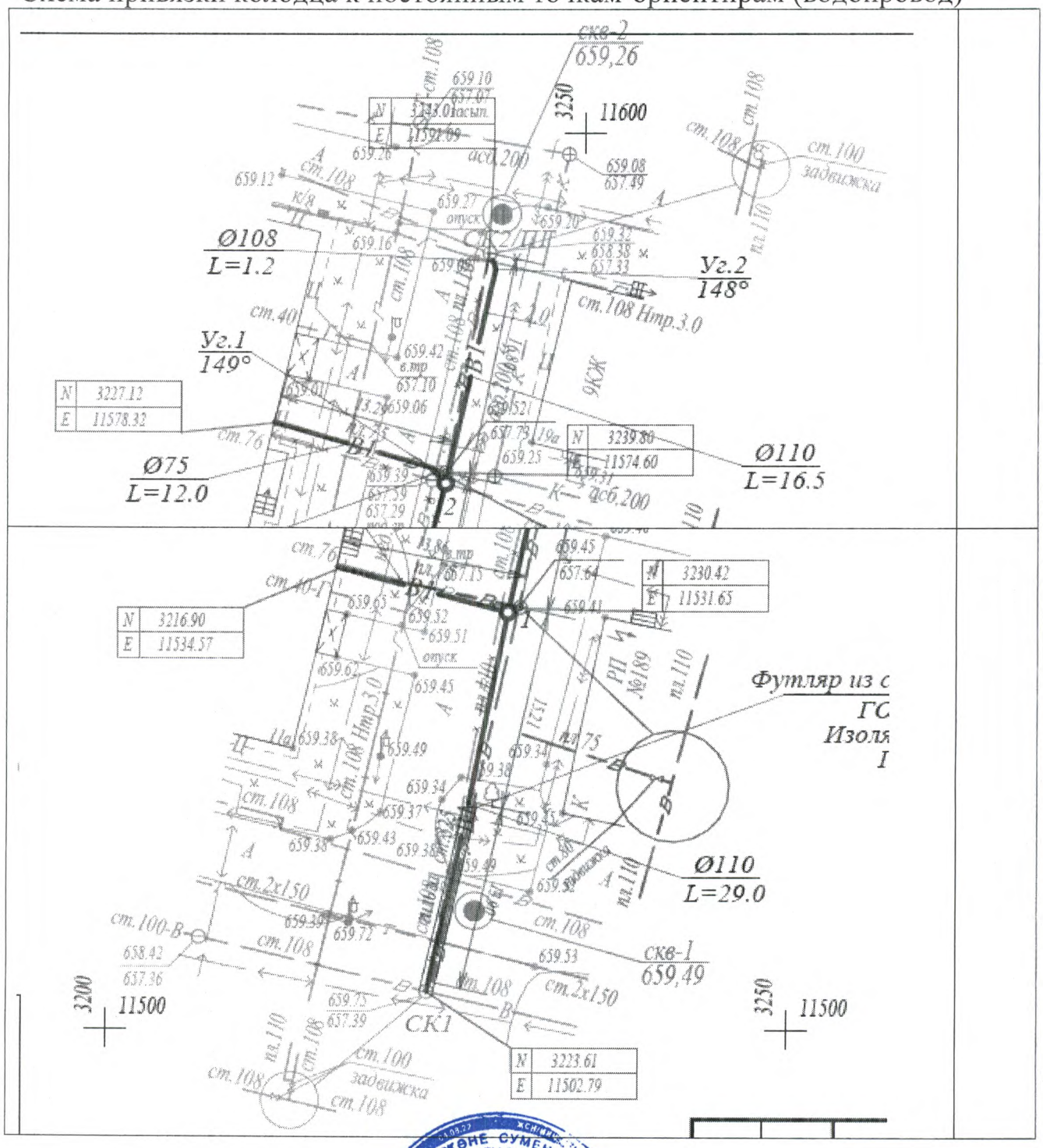

Заказчик Директор департамента водопроводных сетей ГКП на праве хозяйственного ведения «Алматы Су» Управления энергетики и водоснабжения города Алматы Дудкин А.В.

фамилия, имя, отчество (при наличии), подпись руководителя Место печати (при наличии)

Авторский надзор

ГКП на ПХВ "Алматы Су" Управления энергетики и водоснабжения города Алматы Мамонов Д.Г.

фамилия, имя, отчество (при наличии), подпись эксперта Место печати (при наличии)

Приложение 1
к приказу Министра
индустрии и инфраструктурного развития
Республики Казахстан
от «08» февраля 2021 года № 53

Приложение 1
к приказу Министра
по инвестициям и развитию
Республики Казахстан
от 24 апреля 2017 года № 235
Форма

Заключение о качестве строительно-монтажных работ

«30» 09 2022 года

Технический надзор
Государственное коммунальное предприятие на праве хозяйственного ведения «Алматы Су» Управления энергетики и водоснабжения города Алматы, в лице Директора департамента капитального строительства Хасенов Н.К., БИН 080940004108, Республика Казахстан, г. Алматы, Бостандыкский район, Жарокова 196, почтовый индекс 050057
наименование организации, фамилия, имя, отчество (при наличии) руководителя, юридический адрес

в лице
Байзаков Р. Б. KZ05VJE00023872 от 26.04.2012г.,
дата заключения, наименование организации, фамилия, имя, отчество (при наличии) экспертов технического надзора, № и дата получения аттестатов
Жамалбек Р.М. KZ32VJE00055299 от 12.06.2020г.,
дата заключения, наименование организации, фамилия, имя, отчество (при наличии) экспертов технического надзора, № и дата получения аттестатов
Жумуров А.Ш. аттестат KZ83VJE00047397 от 12.06.2019г.,
дата заключения, наименование организации, фамилия, имя, отчество (при наличии) экспертов технического надзора, № и дата получения аттестатов

действующего на основании ***№03-02/131 от 25.03.2022г.***
№ договора и дата

по объекту: ***«Реконструкция водопроводных сетей. Водопроводная сеть в микрорайоне "Жулдыз-1" дом №11а Турксибском районе, города Алматы»***
наименование и местонахождение объекта

заказчиком которого является ***Заказчик Директор департамента водопроводных сетей ГКП на праве хозяйственного ведения «Алматы Су» Управления энергетики и водоснабжения города Алматы Директор департамента водопроводных сетей Дудкин А.В.***
наименование организации, фамилия, имя, отчество (при наличии) руководителя

подтверждает, что:

1. Строительство объекта осуществлялось

1) подрядчиком (генеральным подрядчиком) ***ТОО "СПЕЦКОММУНСТРОЙ" ГСЛ № 04096 от 16.02.2001, I, Медеуский район, Самал 2, 71***
наименование организации, № лицензии и дата получения

в лице ***Директора по строительству – Разимбекова Б.К.***
фамилия, имя, отчество (при наличии) руководителя

2) субподрядными организациями ***ТОО «Beibarys Building» ГСЛ №006658 от 12.09.2018г.***
наименование организации, № лицензии и дата получения

в лице **Заместителя директора *Отегенов К.***
фамилия, имя, отчество (при наличии) руководителя

субподрядными организациями ***ТОО «СК СтарВэй» №22004928 от 11.03.2022г.***
наименование организации, № лицензии и дата получения

в лице **Директора Сулиманов Р.Т.**
фамилия, имя, отчество (при наличии) руководителя

2. Строительно-монтажные работы осуществлены в сроки:
начало работ ***23 мая 2022 года***;
месяц, год
окончание работ ***30 сентября 2022 года***;
месяц, год
при продолжительности строительства, месяц:
по норме или по проекту организации строительства ***1,5*** месяц;
фактически ***5*** месяц;

3. Сметная стоимость по утвержденному проекту (проектной-сметной документации): всего **10 539,527** тысяч тенге, в том числе строительно-монтажных работ **8 016,676** тысяч тенге, оборудования, инструмента и инвентаря _____ тысяч тенге, прочие **2 522,851** тысяч тенге;

4. Сметная стоимость основных фондов, принимаемых в эксплуатацию **5 862,704** тысяч тенге, в том числе строительно-монтажных работ _____ тысяч тенге, оборудования, инструмента и инвентаря _____ тысяч тенге, прочие _____ тысяч тенге;

5. Объект построен в соответствии с проектом (проектно-сметной документацией)
ГКП на ПХВ "Алматы Су" УЭиИР г. Алматы, 05/3-291 от 6.02.2018-0-НВ
наименование проектной организации, номер проекта
утвержденным ***ГКП на ПВХ «Алматы Су» УЭиИР приказ №03-02/203 от 19.05.2022 г***
наименование организации утвердившей (переутвердившей) проект и дата утверждения
и требованиями государственных нормативных документов в области архитектуры, градостроительства и строительства;

6. Примененные строительные материалы, конструкции, оборудование и изделия соответствуют проекту и требованиям государственных нормативов;

6-1. Доля местного содержания предусмотрена в проектно-сметной документации **83,69 %** и фактически применено **64 %** (на объектах финансируемых за счет государственных инвестиций и средств квазигосударственного сектора);

7. Исполнительная техническая документация имеется в полном объеме;

8. Замечания, выданные техническим надзором в процессе строительства, устранены;

9. Завершенный строительством объект обеспечивает прочность, устойчивость и надежность на протяжении всего срока службы (эксплуатации, использования, применения) и соответствует требованиям государственных нормативов направленных на обеспечение интересов и безопасности собственников (пользователей) и общества в целом.

Технический надзор:
организация ***ГКП на ПХВ «Алматы Су» Управления энергетики и водоснабжения города Алматы Директора департамента капитального строительства Хасенов Н.К.***
наименование организации, фамилия, имя, отчество (при наличии) руководителя, подпись, дата Место печати
эксперт(ы) по техническому надзору
Байзаков Р. Б. KZ05VJE00023872 от 26.04.2012г.
фамилия, имя, отчество (при наличии) экспертов, № аттестата, дата получения
эксперт(ы) по техническому надзору
Жамалбек Р.М. KZ32VJE00055299 от 12.06.2020г.
фамилия, имя, отчество (при наличии) экспертов, № аттестата, дата получения
эксперт(ы) по техническому надзору
Жумуров А.Ш. KZ83VJE00047397 от12.06.2019г.
фамилия, имя, отчество (при наличии) экспертов, № аттестата, дата получения

Алматы қаласы Энергетика және сумен жабдықтау басқармасының шаруашылық жүргізу құқығындағы "Алматы Су" мемлекеттік коммуналдық кәсіпорны Күрделі құрылыс департаменті ТЕХНИКАЛЫҚ ҚАДАҒАЛАУ Государственное коммунальное предприятие на праве хозяйственного ведения "Алматы Су" Управления энергетики и водоснабжения города Алматы ТЕХНИЧЕСКИЙ НАДЗОР Департамент капитального строительства

Приложение 2
к приказу Министра
по инвестициям и развитию
Республики Казахстан
от 24 апреля 2017 года № 235
форма

Заключение о соответствии выполненных работ проекту

«30» 09 2022 года

Авторский надзор ***Государственное коммунальное предприятие на праве хозяйственного ведения «Алматы су» Управления энергетики и водоснабжения города Алматы, в лице Директора департамента капитального строительства Хасенов Н.К., БИН 080940004108, Республика Казахстан, г. Алматы, Бостандыкский район, Жарокова 196, почтовый индекс 050057***
наименование организации, фамилия, имя, отчество (при наличии) руководителя

в лице ***Начальника проектно-сметного отдела Мамонов Д.Г.***
фамилия, имя, отчество (при наличии) экспертов, № аттестатов и дата получения

действующего на основании ***№03-02/203 от 19.05.2022 года***
№ договора и дата

по объекту: ***«Реконструкция водопроводных сетей. Водопроводная сеть в микрорайоне "Жулдыз-1" дом №11а Турксибском районе, города Алматы»***
наименование и местонахождение объекта

заказчиком которого является ***Заказчик Директор департамента водопроводных сетей ГКП на праве хозяйственного ведения «Алматы Су» Управления энергетики и водоснабжения города Алматы Директор департамента водопроводных сетей Дудкин А.В.***
наименование организации, фамилия, имя, отчество (при наличии) руководителя

подтверждает, что:

1. Строительство объекта осуществлялось

1) подрядчиком (генеральным подрядчиком) ***ТОО "СПЕЦКОММУНСТРОЙ" ГСЛ № 04096 от 16.02.2001, I, Медеуский район, Самал 2, 71***
наименование организации, № лицензии и дата получения

в лице ***Директора по строительству – Разимбекова Б.К.***
фамилия, имя, отчество (при наличии) руководителя

2) субподрядными организациями ***ТОО "Beibarys Building» ГСЛ №006658 от 12.09.2018г.***
наименование организации, № лицензии и дата получения

в лице **Заместителя директора *Отегенов К.***
фамилия, имя, отчество (при наличии) руководителя

субподрядными организациями ***ТОО «СК СтарВэй» №22004928 от 11.03.2022г.***
наименование организации, № лицензии и дата получения

в лице **Директора Сулиманов Р.Т.**
фамилия, имя, отчество (при наличии) руководителя

2. Строительно-монтажные работы осуществлены в сроки:

начало работ ***23 мая 2022 года***;
месяц, год

окончание работ ***30 сентября 2022 года***
месяц, год

при продолжительности строительства, месяц:
по норме или по проекту организации строительства ***1,5*** месяц;
фактически ***5*** месяц;

3. Примененные строительные материалы, конструкции, оборудование и изделия соответствуют требованиям проекта;

4. Замечания, выданные авторским надзором в процессе строительства, устранены;
5. Внесенные изменения в проект (проектно-сметную документацию) в процессе строительства выполнены в соответствии с требованиями нормативов в области архитектуры, градостроительства и строительства;

6. Объект построен в соответствии с проектом (проектно-сметной документацией)
ГКП на ПХВ "Алматы Су" УЭиИР г. Алматы, 05/3-291 от 6.02.2018-0-НВ

наименование проектной организации, номер проекта

утвержденным ***ГКП на ПВХ «Алматы Су» УЭиИР приказ №03-02/203 от 19.05.2022г.***

наименование организации утвердившей (переутвердившей) проект и дата утверждения

Авторский надзор:
организация ***ГКП на праве хозяйственного ведения «Алматы Су» Управления энергетики и водоснабжения города Алматы Директор департамента капитального строительства Хасенов Н.К.***

наименование организации, фамилия, имя, отчество (при наличии) руководителя, подпись, дата Место печати (при наличии)

эксперт(ы) по авторскому надзору

Начальник проектно-сметного отдела ГКП на ПХВ "Алматы Су" УЭиИР г. Алматы Мамонов Д.Г. Приказ №03-02/203 от 19.05.2022 года

фамилия, имя, отчество (при наличии), должность, № аттестатов, подпись, дата Место печати (при наличии)

Алматы қаласы Энергетика және орман жаңартау басқармасының шаруашылық жүргізу құқығындағы "Алматы Су" мемлекеттік коммуналдық кәсіпорны Күрделі құрылыс департаменті ЖОБАЛАУ-СМЕТАЛЫҚ БӨЛІМІ
Государственное коммунальное предприятие на праве хозяйственного ведения "Алматы Су" Управления энергетики и водоснабжения города Алматы ПРОЕКТНО-СМЕТНЫЙ ОТДЕЛ Департамент капитального строительства

Приложение 3
к приказу Министра
по инвестициям и развитию
Республики Казахстан
от 24 апреля 2017года № 235

форма

Декларация о соответствии

«30» 09 2022 года

Подрядчик (генеральный подрядчик) ***ТОО "СПЕЦКОММУНСТРОЙ" Республика Казахстан, г.Алматы, Медеуский район, Самал 2, 71***
наименование организации, юридический адрес
в лице ***Директора по строительству Разимбекова Б.К***
фамилия, имя, отчество (при наличии) руководителя организации

по объекту: ***«Реконструкция водопроводных сетей. Водопроводная сеть в микрорайоне "Жулдыз-1" дом №11а Турксибском районе, города Алматы»***
наименование, местонахождения объекта

заказчиком которого является ***Заказчик Директор департамента водопроводных сетей ГКП на праве хозяйственного ведения «Алматы Су» Управления энергетики и водоснабжения города Алматы Директор департамента водопроводных сетей Дудкин А.В.***
наименование организации, фамилия, имя, отчество (при наличии) руководителя
удостоверяет, что:

1. Строительно-монтажные работы на объекте выполнены в соответствии с утвержденным проектом (проектно-сметной документацией), государственными нормативами в сфере архитектурной, градостроительной и строительной деятельности;

2. Субподрядные организации:
2) субподрядными организациями ***ТОО "Beibarys Building» ГСЛ №006658 от 12.09.2018***
наименование организации, № лицензии и дата получения
в лице **Заместителя директора *Отегенов К.***
фамилия, имя, отчество (при наличии) руководителя

субподрядными организациями ***ТОО «СК СтарВэй» №22004928 от 11.03.2022г.***
наименование организации, № лицензии и дата получения
в лице **Директора Сулиманов Р.Т.**
фамилия, имя, отчество (при наличии) руководителя

3. Проект (проектно-сметная документация) ***ГКП на ПХВ "Алматы Су" УЭиИР г. Алматы, 05/3-291 от 6.02.2018-0-НВ***
наименование проектной организации, номер проекта
утвержден(а) ***ГКП на ПВХ «Алматы Су» УЭиИР Приказ №03-02/203 от 19.05.2022 г***
наименование организации утвердившей (переутвердившей) проект и дата утверждения

4. Объект (комплекс) имеет следующие основные технико-экономические показатели (мощность, производительность, производственная площадь, протяженность, вместимость, объем, пропускная способность, провозная способность, число рабочих мест и тому

подобное, заполняется по всем объектам (кроме жилых домов) в единицах измерения соответственно целевой продукции или основным видам услуг):

Мощность, производительность и так далее	Единица измерения	По проекту		Фактически	
		общая (с учетом ранее принятых)	в том числе пускового комплекса или очереди	общая (с учетом ранее принятых)	в том числе пускового комплекса или очереди
Общая протяженность водопроводной сети **L= 117,34 м**	метр	**Водопроводная сеть (труба полиэтиленовая) D=110х10мм L=90,4м; D=75х6,8мм L=26,5м;** **$L_{общ}$=116,9м;**		**Водопроводная сеть (труба полиэтиленовая) D=110х10мм L=90,29м; D=75х6,8мм L=27,05м;** **$L_{общ}$=117,34м;**	

Жилой дом имеет следующие показатели:

Показатели	Единица измерения	По проекту	Фактически
Общая площадь	метр в квадрате (далее - $м^2$)		
Число этажей	этаж		
Общий строительный объем	метр в кубе (далее - $м^3$)		
В том числе подземной части	$м^3$		
Площадь встроенных, встроенно-пристроенных и пристроенных помещений	$м^2$		

Показатели	По проекту			Фактически		
	число квартир	площадь квартир, $м^2$		число квартир	площадь квартир, $м^2$	
		общая	жилая		общая	жилая
Всего квартир, в том числе: однокомнатных двухкомнатных трехкомнатных четырехкомнатных и более						

5. Технологические и архитектурно-строительные решения по объекту характеризуется следующими данными**: Реконструкция водопроводных сетей. Водопроводная сеть в микрорайоне "Жулдыз-1" дом №11а Турксибском районе, города Алматы, выполнена из труб полиэтиленовых для водоснабжения PE 100 SDR 11 110х10,0 мм и 75х6,8 мм с полным восстановлением асфальтобетонных покрытий, все строительно-монтажные работы проведены в соответствии со строительными нормами и правилами.**

(краткие технические характеристики по особенностям его размещения, по основным материалам и конструкциям, инженерному и технологическому оборудованию)

6. На объекте установлено предусмотренное проектом оборудование в количестве согласно актам о его приемке после индивидуального испытания и комплексного опробования;

7. Мероприятия по охране труда, обеспечению взрывобезопасности, пожаробезопасности, охране окружающей природной среды и антисейсмические мероприятия, предусмотренные проектом выполнены;

8. Строительно-монтажные работы осуществлены в сроки:

начало работ **23 мая *2022 года;***
месяц, год

окончание работ ***30 сентября 2022 года;***
месяц, год

при продолжительности строительства, месяц:
по норме или по проекту организации строительства, месяц: ***1,5 ;***
фактически, месяц: ***5 ;***

9. Примененные строительные материалы, конструкции, оборудование и изделия соответствуют требованиям проекта и государственных нормативов;

9-1. Доля местного содержания предусмотрена в проектно-сметной документации **83,69** % и фактически применено **64** % (на объектах финансируемых за счет государственных инвестиций и средств квазигосударственного сектора)

10. Исполнительная геодезическая съемка фактического положения подземных инженерных сетей и/или зданий (сооружений) выполнена (обязательное приложение к декларации о соответствии);

10-1. Исполнительная техническая документация имеется в полном объеме, в том числе в электронном модуле;

11. Наружные инженерные коммуникации (холодное и горячее водоснабжение, канализация, теплоснабжение, газоснабжение, электроснабжение и связь) обеспечивают нормальную эксплуатацию объекта, что подтверждается поставщиками услуг по инженерному и коммунальному обеспечению.
Поставщики услуг по инженерному и коммунальному обеспечению:

ГКП на праве хозяйственного ведения «Алматы Су» Управления энергетики и водоснабжения города Алматы

(наименование организации, фамилия, имя, отчество (при наличии),

Досуев А

подпись руководителя, дата, место печати (при наличии)

12. Шумоизоляция здания соответствует проекту и подтверждается экспертным заключением, выдаваемым государственной организацией, осуществляющей санитарно-эпидемиологическую экспертизу по результатам лабораторных замеров, проведенных аккредитованными испытательными лабораториями (центрами) (экспертное заключение прилагается);

13. Обеспечен доступ для маломобильных групп население, что подтверждается органами социальной защиты населения

наименование организации, фамилия, имя, отчество (при наличии), подпись руководителя,

Место печати (при наличии) подпись, дата

Подрядчик (генеральный подрядчик) ***ТОО "СПЕЦКОММУНСТРОЙ"*** считает объект ***«Реконструкция водопроводных сетей. Водопроводная сеть в микрорайоне "Жулдыз-1" дом №11а Турксибском районе, города Алматы»***

(наименование объекта (комплекса)

готовым к приемке в эксплуатацию,

гарантирует качество выполненных строительно-монтажных и специальных работ, и принимает на себя обязательство устранять дефекты, возникшие по его вине при строительстве объекта согласно гарантийного срока в соответствии с законодательством Республики Казахстан.

Подрядчик (генеральный подрядчик)

Директор по строительству ТОО "СПЕЦКОММУНСТРОЙ" - Разимбеков Б.К.

фамилия, имя, отчество (при наличии) руководителя,

подпись, дата место печати (при наличии)

Субподрядчик

Заместитель директора ТОО "Beibarys Building " - Отегенов К .

фамилия, имя, отчество (при наличии) руководителя,

подпись, дата место печати (при наличии)

Субподрядчик

Директор ТОО " СК СтарВэй " - Сулиманов Р.Т.

фамилия, имя, отчество (при наличии) руководителя,

подпись, дата место печати (при наличии)