Государственная лицензия № 16002237
от 8 февраля 2016г.

WESTKAROS

Заказ: 014-18

РАБОЧИЙ ПРОЕКТ

"Капитальный ремонт здания КГУ "СОШ №27 им. И.Тайманова" по адресу: г.Атырау, Привокзальная 3, №22б"

г. Уральск 2020

Государственная лицензия № 16002237
от 8 февраля 2016г.

WESTKAROS

Заказ: 014-18

РАБОЧИЙ ПРОЕКТ

"Капитальный ремонт здания КГУ "СОШ №27 им. И.Тайманова" по адресу: г.Атырау, Привокзальная 3, №22б"

Том 2

1.Архитектурно-строительная часть

Директор ТОО "WESTKAROS" : Абилев Е.К.

Главный инженер проекта: Кдрашев Н.Е.

г. Уральск 2020

Ведомость основных комплектов рабочих чертежей АС

Лист	Наименование	Примечание
ГП	Генплан	
АС	Архитектурно-строительная часть	
ТХ	Технологическое оборудование	
ОВ	Отопление и вентиляция	
ВК	Водопровод и канализация	
ЭОМ	Внутреннее электроосвещение и силовое оборудование	
ПС	Пожарная сигнализация	
ВН	Видеонаблюдение	
НВК	Наружный водопровод и канализация	

Ведомость ссылочных и прилагаемых документов

Обозначение	Наименование	Примечание
	Ссылочные документы	
СП РК 3.01-101-2013	Градостроительство. Планировка и застройка городских и сельских населенных пунктов	
СП РК 3.02-111-2012	Общеобразовательные учреждения	
СП РК 2.04-01-2017	Строительная климатология	
ГОСТ 8486-86	Пиломатериалы хвойных пород	
ГОСТ 24045-2010	Профили стальные листовые гнутые с трапециевидными гофрами для строительства	
ГОСТ 379-2015	Кирпич и камни силикатные. Технические условия	
ГОСТ 8267-93*	Щебень из горных пород и гравий для строительных работ	
ГОСТ 8736-2014	Песок для строительных работ	
ГОСТ 22266-2013	Цементы сульфатостойкие	
ГОСТ 30674-99	Блоки оконные из поливинилхлоридных профилей. Технические условия.	
ГОСТ 6629-88	Двери деревянные внутренние для жилых и общественных зданий. Типы и конструкция.	
ГОСТ 24698-81	Двери деревянные наружные для жилых и общественных зданий.Типы, конструкция и размеры.	

СОГЛАСОВАНО

ИНЖЕНЕР ОВ	Согицоллакызы	01.2021
ИНЖЕНЕР ВК	Даулетова	01.2021
ИНЖЕНЕР ЭОМ	Голубов	01.2021

ВЗАМ. ИНВ. N° | ПОДП. И ДАТА | ИНВ. N° ПОДЛ.

Настоящий проект соответствует требованиям нормативных, экологических, санитарно-гигиенических, противопожарных документов и других норм действующих на территории Республики Казахстан, и обеспечивает безопасность продукции для жизни, здоровья людей, имущества, охрану окружающей среды.
Главный инженер проекта Кдрашев Н.Е.

1. Общие данные

"Капитальный ремонт школы "СОШ №27 им. И. Тайманова"
Работы по кап. ремонту школы выполнены согласно СН РК 3.02-11-2011* и СП РК 3.02-111-2012

При проектировании проекта приняты нагрузки согласно НТП РК 01-01-3.1 (4.1)-2017,
- снеговая нормативная нагрузка по снеговому району - 0,5 кПа (50 кг/м²);
- ветровая нормативная нагрузка по ветровому району - 0,38 кПа(38кг/м²)
- климатический район 4Г;
- температура наружнего воздуха наиболее холодной пятидневки - минус 25°С.
- нормативная глубина промерзания - 1,5 м;
- здание II степени огнестойкости (СНиП 2.02-05-2009)
- уровень ответственности здания II (ГОСТ 27751-2014)
- функциональная пожарная опасность здания Ф.4.1 (СНиП 2.02-05-2009)
- за относительную отм. 0.000 принята отметка чистого пола первого этажа

-фундамент ленточный из сборных железобетонных блоков -перекрытия -ж/б пустотные плиты
-дверные блоки деревянные.
-оконные блоки ПВХ, однокамерный стеклопакет.
-существующие наружные, внутренние стены и перегородки выполнены из стеновых панелей
-существующая кровля:
чердачная из волнистых асбестоцементных листов по деревянным стропилам,

Проектная мощность школы - 784 учащихся.
Обеденный зал рассчитан на 120 мест, обед осуществляется в 2 посадки.

2. Проектом предусматриваются следующие виды работ:
Демонтаж старой отмостки по всему периметру здания
Демонтаж ограждений крылец, пришедших в негодность
Демонтаж оконных блоков в лестничных клетках
Демонтаж дверных блоков
Демонтаж подоконных сливов
Демонтаж полов в классах
Демонтаж внутренней отделки помещений
Демонтаж кровли из асбестоцементных листов
Демонтаж деревянных элементов крыши

3. Наружные работы по фасадам:
- Обшивка стен металлическим сайдингом с устройством утепления стен минераловатными плитами
-установка новой отмостки
-установка новых ограждений крылец и установка пандусов для маломобильных групп.
-ремонт крыльца
-ремонт подшивки потолка главного входа
-Устройство деревянной крыши с покрытием из профлиста НС-44-0,7-1000 4.

Внутренние отделочные работы:
Установка оконных блоков в лестничных клетках, из поливинилхлоридных профилей по ГОСТу 30674-99 с заполнением из двухкамерного стеклопокета
Установка дверных блоков
Устройство полов согласно ведомости отделки полов
Отделка стен и потолков согласно ведомости отделки помещений
Устройство перегородок в санузлах

5. Противопожарные мероприятия.

Все деревянные элементы должны быть пропитаны антипиреном с поглощением солей
При производстве работ руководствоваться указаниями СН РК 1.03-35-2006 "Охрана труда и техника безопасности в строительстве". В целях пожарной безопасности, лестничные клетки отделены от коридоров существующими дверями с установкой устройств для самозакрывания - доводчиками, согласно требованиям СНиП РК 2.02-05-2009* п4.19

Технико-экономические показатели:
Общая площадь здания - 4222,3 м²;
Площадь застройки - 2026,1 м².
Строительный обьем - 21577 м³
Число этажей - 3 этажа

Ведомость рабочих чертежей основного комплекта АС (начало)

Лист	Наименование	Примечание
1	Общие данные (начало).	
2	Общие данные (окончание).	
3	Обмерочный план подвала	
4	Обмерочный план 1-го этажа	
5	Обмерочный план 2-го этажа	
6	Обмерочный план 3-го этажа	
7	Онулирован	
8	Демонтажный план 1-го этажа	
9	Демонтажный план 2-го этажа	
10	Демонтажный план 3-го этажа	
11	Перемычка	
12	Перемычка	
13	Демонтажная ведомость элементов заполнения проемов (начало)	
14	Демонтажная ведомость элементов заполнения проемов (окончание)	
15	Ведомость демонтажных работ. Демонтажная ведомость полов	
16	Демонтажная ведомость полов	
17	Существующий фасад в осях 1-12	
	Существующий фасад в осях Х-А	
18	Существующий фасад в осях 12-1	
	Существующий фасад в осях А-Х	
19	Существующий фасад в осях 3-7	
	Существующий фасад в осях Н-Г	
	Существующий фасад в осях 7-3	
	Существующий фасад в осях Г-Х	
20	Фасад в осях 1-12. Фасад в осях Х-А	
21	Фасад в осях 12-1. Фасад в осях А-Х	
22	Фасад в осях 3-7. Фасад в осях Н-Г	
	Фасад в осях 7-3. Фасад в осях Г-Х	
23	Узлы крепления сайдинга (вертикальные направляющие) Цоколь	
24	Узлы крепления сайдинга (вертикальные направляющие)Низ окна	
25	Узлы крепления сайдинга (вертикальные направляющие)Верх окна	
26	Узлы крепления сайдинга	
	(вертикальные направляющие) Боковой откос	
27	Узлы крепления сайдинга	
	(вертикальные направляющие) Наружный угол	
28	Узлы крепления сайдинга	
	(вертикальные направляющие) Внутренний угол	
29	Отделочный план подвала	
30	Отделочный план 1-го этажа	
31	Отделочный план 2-го этажа	
32	Отделочный план 3-го этажа	

ИЗМ.	КОЛ.УЧ	ЛИСТ	N°ДОК.	ПОДП.	ДАТА
РАЗРАБ.		ПРОСТАК			01.21
ПРОВЕР.		КДРАШЕВ			01.21
Н. КОНТР.		КДРАШЕВ			01.21
ГИП		КДРАШЕВ			01.21

014-18-АС

КАПИТАЛЬНЫЙ РЕМОНТ ЗДАНИЯ "СОШ №27 ИМ. И. ТАЙМАНОВА" ПО АДРЕСУ: Г. АТЫРАУ, УЛ. ПРИВОКЗАЛЬНАЯ 3, №22б

СТАДИЯ	ЛИСТ	ЛИСТОВ
РП	1	64

Общие данные (начало)

WESTKAROS

ФОРМАТ А2

Ведомость рабочих чертежей основного комплекта АС (продолжение)

Лист	Наименование	Примечание
32.1	Разрезы 1–1, 2–2. Узел 1. Узел отмостки	
32.2	Разрезы 3–3, 4–4	
32.3	План чердака	
33	Ведомость элементов заполнения проемов (начало)	
34	Ведомость элементов заполнения проемов (продолжение)	
35	Ведомость элементов заполнения проемов (окончание)	
	Схема перегородок П–1, П–2, П–3.	
36	Схема окон ОК–1–ОК–8	
37	Ведомость отделки	
38	Экспликация полов 1–го этажа	
39	Экспликация полов 2–го этажа	
40	Экспликация полов 3–го этажа	
41	Фрагмент плана сан узлов на 2–3 этажах. Перегородка П–1	
42	Спецификация элементов перегородок–экранов в санузлах.	
	Узлы 1, 2.	
43	Крыльцо Кр– 1. Разрез 1–1–2–2	
44	Узел 1. Спецификация	
45	План существующей кровли	
45.1	План стропил	
46	Разрез А–А, Б–Б, В–В, Г–Г	
47	Разрез Д–Д, Е–Е, Ж–Ж	
48	Разрез И–И, К–К, Л–Л, М–М	
49	Разрез Н–Н, С–С, П–П, Р–Р	
50	Разрез Т–Т, У–У, Ф–Ф	
51	Разрез Э–Э, Ю–Ю, Я–Я, А1–А1, Б1–Б1	
52	Разрез В1–В1, Г1–Г1, Д1–Д1. Узлы 1 – 6	
53	Спецификация элементов крыши	
54	Слуховое окно СО–1. Окно жалюзийное. Разрез 1–1, 2–2.	
	Спецификация	

Ведомость рабочих чертежей основного комплекта АС (окончание)

Лист	Наименование	Примечание
55	Стационарная лестница для выхода через слуховое окно	
	Лестница Л–1	
56	План кровли после проведения капремонта	
57	Водослив тип 1. Спецификация	
58	План пандуса. План ограждения пандуса	
59	Разрезы 1–1, 2–2, 3–3, Закладная деталь Зд–1	
60	Сетки С–1, С–2, С–3, С–5. Спецификация элементов	
61	Ограждение ОГ–1 – ОГ–5. Спецификация элементов	
62	Радиаторная решетка Р–1	
63	Зонты вент. шахт ЗШ–1, ЗШ–2. Спецификация	
64	Ограждение Ог–1, Ог–2	

СОГЛАСОВАНО

ИНЖЕНЕР ОВ	Сагидоллакызы	01.2021
ИНЖЕНЕР ВК	Даулетова	01.2021
ИНЖЕНЕР ЭОМ	Голубов	01.2021

ВЗАМ. ИНВ. N°

ПОДП. И ДАТА

ИНВ. N° ПОДЛ.

ИЗМ.	КОЛ.УЧ	ЛИСТ	N°ДОК.	ПОДП.	ДАТА
РАЗРАБ.		ПРОСТАК			01.21
ПРОВЕР.		КДРАШЕВ			01.21
Н. КОНТР.		КДРАШЕВ			01.21
ГИП		КДРАШЕВ			01.21

014–18–АС

КАПИТАЛЬНЫЙ РЕМОНТ ЗДАНИЯ "СОШ №27 ИМ. И. ТАЙМАНОВА" ПО АДРЕСУ: Г. АТЫРАУ, УЛ. ПРИВОКЗАЛЬНАЯ 3, №22б

СТАДИЯ	ЛИСТ	ЛИСТОВ
РП	2	

Общие данные (окончание)

WESTKAROS

ФОРМАТ А3

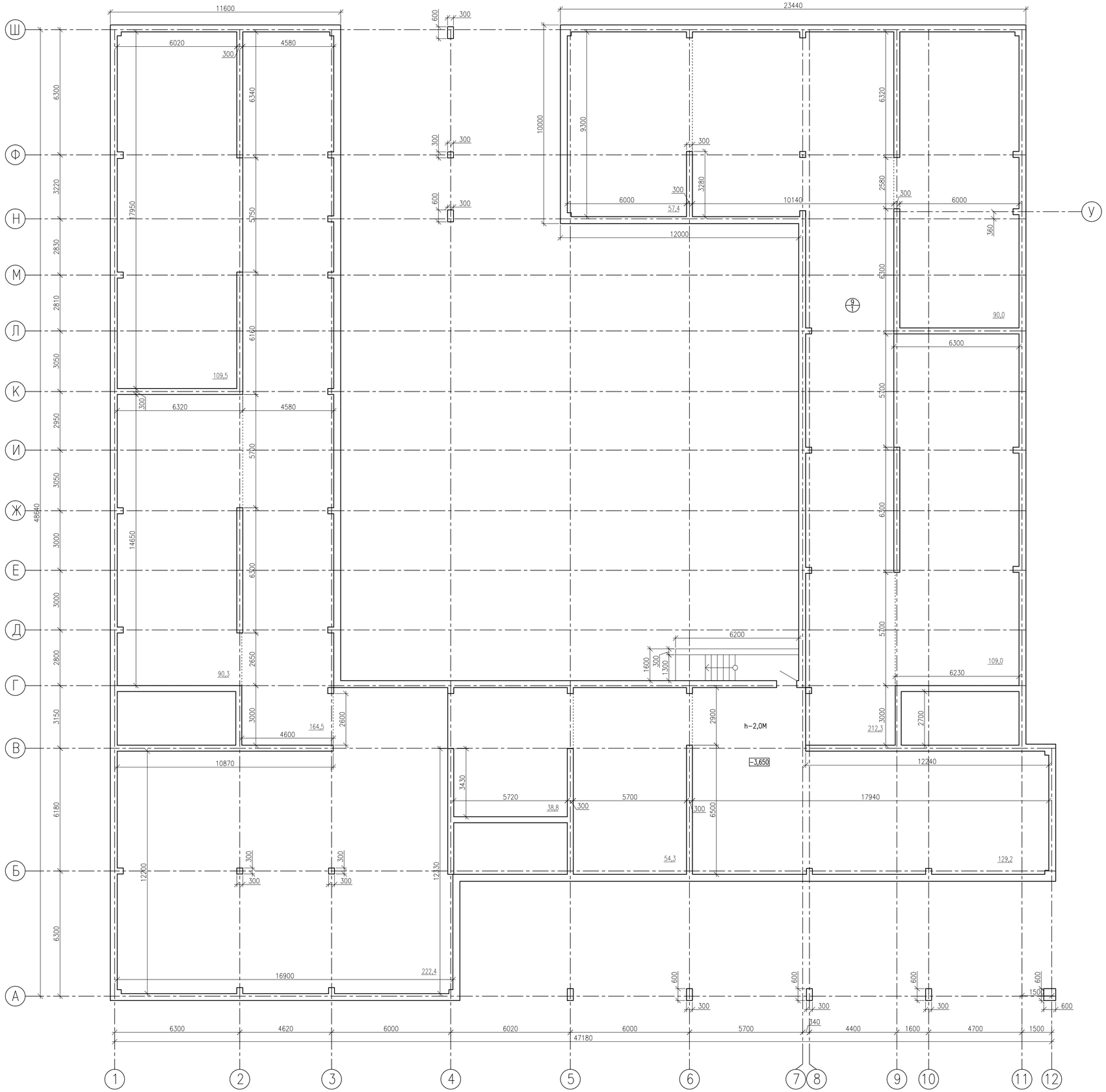

ИНВ. № ПОДЛ.	ПОДП. И ДАТА	ВЗАМ. ИНВ. №

ИЗМ.	КОЛ.УЧ	ЛИСТ	№ДОК	ПОДП.	ДАТА
РАЗРАБ.		ПРОСТАК			01.21
ПРОВЕР.		КДРАШЕВ			01.21
Н. КОНТР.		КДРАШЕВ			01.21
ГИП		КДРАШЕВ			01.21

014-18-АС

КАПИТАЛЬНЫЙ РЕМОНТ ЗДАНИЯ "СОШ №27 ИМ. И. ТАЙМАНОВА" ПО АДРЕСУ: Г. АТЫРАУ, УЛ. ПРИВОКЗАЛЬНАЯ 3, №226

СТАДИЯ	ЛИСТ	ЛИСТОВ
РП	3	

ОБМЕРОЧНЫЙ ПЛАН ПОДВАЛА

WESTKAROS

ФОРМАТ А1

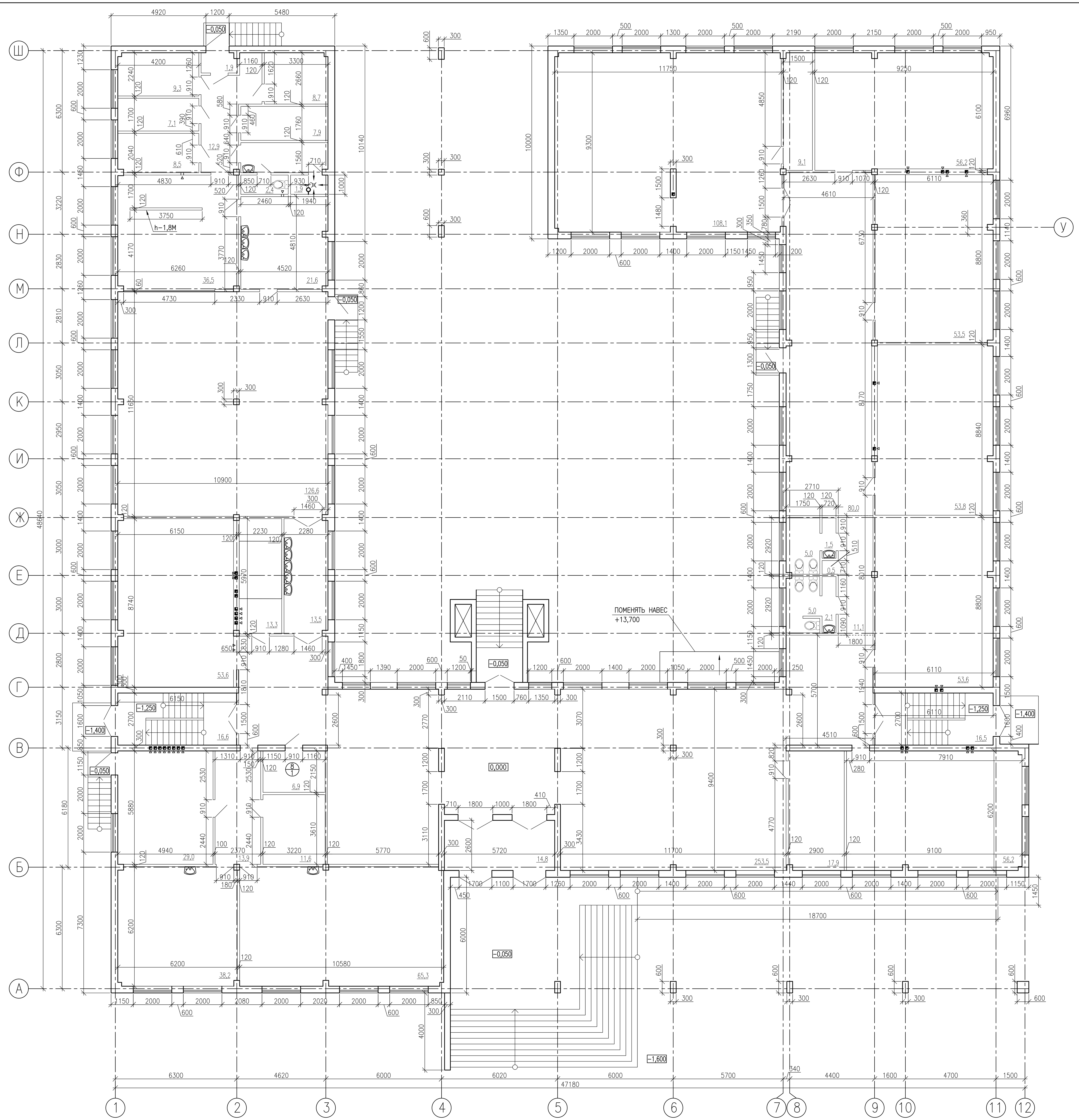

ИНВ. № ПОДЛ.	ПОДП. И ДАТА	ВЗАМ. ИНВ. №

ИЗМ.	КОЛ.УЧ	ЛИСТ	N°ДОК.	ПОДП.	ДАТА	014-18-АС		
РАЗРАБ.		ПРОСТАК			01.21	КАПИТАЛЬНЫЙ РЕМОНТ ЗДАНИЯ "СОШ №27 ИМ. И. ТАЙМАНОВА" ПО АДРЕСУ: Г. АТЫРАУ, УЛ. ПРИВОКЗАЛЬНАЯ 3, №22б		
ПРОВЕР.		КДРАШЕВ			01.21	СТАДИЯ	ЛИСТ	ЛИСТОВ
Н. КОНТР.		КДРАШЕВ			01.21	РП	4	
ГИП		КДРАШЕВ			01.21	ОБМЕРОЧНЫЙ ПЛАН 1-ГО ЭТАЖА	WESTKAROS	

ФОРМАТ А1

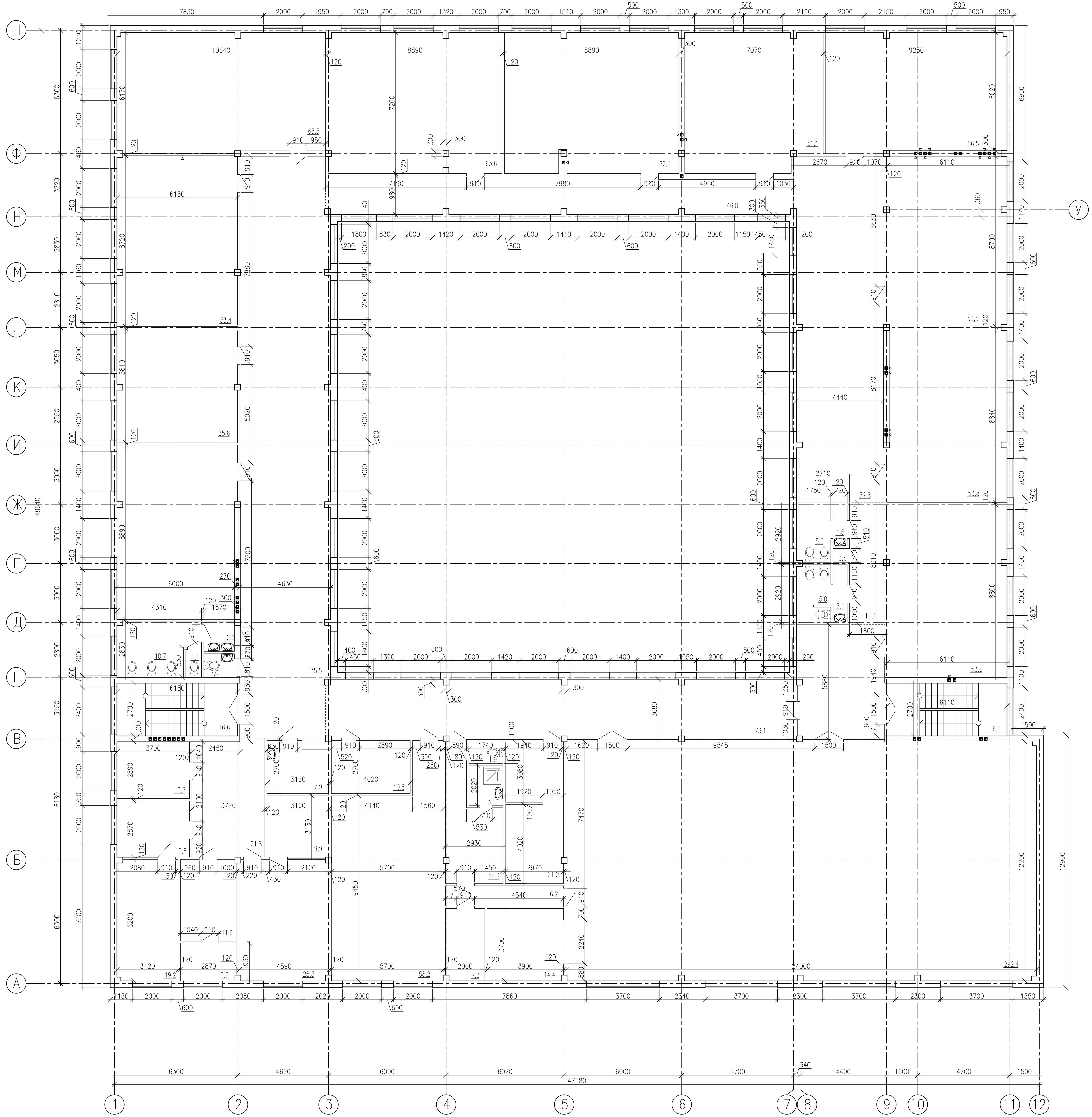

ИЗМ.	КОЛ.УЧ	ЛИСТ	N°ДОК	ПОДП.	ДАТА
РАЗРАБ.		ПРОСТАК			01.21
ПРОВЕР.		КДРАШЕВ			01.21
Н. КОНТР.		КДРАШЕВ			01.21
ГИП		КДРАШЕВ			01.21

014–18–АС

КАПИТАЛЬНЫЙ РЕМОНТ ЗДАНИЯ "СОШ №27 ИМ. И. ТАЙМАНОВА" ПО АДРЕСУ: Г. АТЫРАУ, УЛ. ПРИВОКЗАЛЬНАЯ 3, №22б

СТАДИЯ	ЛИСТ	ЛИСТОВ
РП	5	

ОБМЕРОЧНЫЙ ПЛАН 2–ГО ЭТАЖА

WESTKAROS

ФОРМАТ А1

ИНВ. N° ПОДЛ. | ПОДП. И ДАТА | ВЗАМ. ИНВ. N°

ВТОРОЙ СВЕТ

ИЗМ.	КОЛ.УЧ.	ЛИСТ	№ДОК.	ПОДП.	ДАТА
РАЗРАБ.		ПРОСТАК			01.21
ПРОВЕР.		КДРАШЕВ			01.21
Н. КОНТР.		КДРАШЕВ			01.21
ГИП		КДРАШЕВ			01.21

014-18-АС

КАПИТАЛЬНЫЙ РЕМОНТ ЗДАНИЯ "СОШ №27 ИМ. И. ТАЙМАНОВА" ПО АДРЕСУ: Г. АТЫРАУ, УЛ. ПРИВОКЗАЛЬНАЯ 3, №226

СТАДИЯ	ЛИСТ	ЛИСТОВ
РП	6	

ОБМЕРОЧНЫЙ ПЛАН 3-ГО ЭТАЖА

WESTKAROS

ФОРМАТ А1

ВЗАМ. ИНВ. №

ПОДП. И ДАТА

ИНВ. № ПОДЛ.

ЗАМЕНИТЬ ОГРАЖДЕНИЕ

УСТРОЙСТВО ПЕРЕМЫЧЕК С ПОСЛЕДУЮЩИМ УСТРОЙСТВО ДВЕРНОГО ПРОЕМА

ДЕМОНТАЖ ПРОФЛИСТА НС 44

демонтаж плиты

ДЕМОНТИРОВАТЬ ОГРАЖДЕНИЕ

демонтаж перегородки гвл 13,92м2

h-1,8м

ЭКСПЛИКАЦИЯ ПОМЕЩЕНИЙ 1 ЭТАЖА

НОМЕР ПОМЕ-ЩЕНИЯ	НАИМЕНОВАНИЕ	ПЛОЩАДЬ м²	КАТ. ПОМЕ-ЩЕ-
1	ТАМБУР	14,8	
2	ФОЙЕ	253,5	
3	КЛАСС	65,3	
4	КЛАСС	38,2	
5	КАБИНЕТ	29,0	
6	КОРИДОР	13,9	
7	ПОДСОБНОЕ ПОМЕЩЕНИЕ	11,6	
8	ЭЛЕКТРОЩИТОВАЯ	6,9	
9	ЛЕСТНИЧНАЯ КЛЕТКА	16,6	
10	КЛАСС	53,6	
11	КАБИНЕТ ЗАВХОЗА	13,3	
12	УМЫВАЛЬНИК	13,5	
13	ОБЕДЕННЫЙ ЗАЛ	126,6	
14	МОЕЧНАЯ КУХОННОЙ И СТОЛОВОЙ ПОСУДЫ	21,6	
15	ГОРЯЧИЙ И ХОЛОДНЫЙ ЦЕХ	36,5	
16	СКЛАД	8,5	
17	СКЛАД	7,1	
18	СКЛАД	9,3	
19	ЗАГРУЗОЧНЫЙ КОРИДОР	12,9	
20	ТАМБУР	1,9	
21	ОХЛАЖДАЮЩАЯ КАМЕРА	8,7	
22	СКЛАД	7,9	
23	КОМНАТА ПЕРСОНАЛА	7,0	
24	САН. УЗЕЛ ДЛЯ ПЕРСОНАЛА	2,4	
25	ДУШЕВАЯ ДЛЯ ПЕРСОНАЛА	1,9	
26	НАЧАЛЬНЫЙ КЛАСС	108,6	
27	ПОДСОБНОЕ ПОМЕЩЕНИЕ	9,1	
28	НАЧАЛЬНЫЙ КЛАСС	56,2	
29	НАЧАЛЬНЫЙ КЛАСС	53,5	
30	ФОЙЕ	80,0	
31	НАЧАЛЬНЫЙ КЛАСС	53,8	
32	НАЧАЛЬНЫЙ КЛАСС	53,6	
33	УМЫВАЛЬНИК	1,5	
34	САН. УЗЕЛ	5,0	
35	КОМНАТА УБОРОЧНОГО ИНВЕНТАРЯ	0,5	
36	САН. УЗЕЛ	5,0	
37	УМЫВАЛЬНИК	2,1	
38	КОРИДОР	11,1	
39	ЛЕСТНИЧНАЯ КЛЕТКА	16,5	
40	НАЧАЛЬНЫЙ КЛАСС	56,2	
41	КОМНАТА ОХРАНЫ	17,9	
	ИТОГО:	1313,1	

Примечания:

1. Демонтировать ограждение крыльца по оси "Ш", для замены на новое.
2. Во внутреннем дворе (по оси "Г") демонтировать провисший профлист Н44, над входом в подвал.
3. Недостроенное крыльцо запасного выхода (по оси "11") демонтировать, для устройства нового.
4. Покрытие лестничных ступеней и площадки основного крыльца демонтировать и подготовить к замене на новую керамическую плитку, с нескользящей поверхностью.
5. Нижнюю поверхность стен, в местах разрушения наружной поверхности, очистить от штукатурки на 850мм от верха отмостки, для дальнейшего оштукатуривания и окраса заново. Площадь оштукатуривания и окраса S=240,89м².
6. Провисающую обшивку потолка из профлиста над основным крыльцом, под спорт залом, S=183.35м² - демонтировать.
7. Старую отмостку по периметру здания – демонтировать.
8. Внутри помещений, очистить стены в коридорах, лестничных клетках от старой краски и выровнять поверхность стен и потолков.
9. В обеденном зале, кухне и подсобных помещениях (пом. 7,13,14,15,27,35) пришедшую в негодность облицовку стен и покрытие полов демонтировать. Старый кусковой линолеум во всех помещениях и кафельную плитку в сан узлах (частично разрушена) демонтировать.
10. Перегородку из ГВЛ между помещениями 4 и 5 демонтировать.
11. Дверные полотна подлежащие замене демонтировать.
12. Полы в классах демонтировать.
13. В Санузлах, сантехнические приборы и канализационные трубы, подлежащие замене демонтировать.

ИЗМ.	КОЛ.УЧ	ЛИСТ	N°ДОК	ПОДП.	ДАТА
РАЗРАБ.		ПРОСТАК			01.21
ПРОВЕР.		КДРАШЕВ			01.21
Н. КОНТР.		КДРАШЕВ			01.21
ГИП		КДРАШЕВ			01.21

014-18-АС

КАПИТАЛЬНЫЙ РЕМОНТ ЗДАНИЯ "СОШ №27 ИМ. И. ТАЙМАНОВА" ПО АДРЕСУ: Г. АТЫРАУ, УЛ. ПРИВОКЗАЛЬНАЯ 3, №226

СТАДИЯ	ЛИСТ	ЛИСТОВ
РП	8	

ДЕМОНТАЖНЫЙ ПЛАН 1-ГО ЭТАЖА

WESTKAROS

ФОРМАТ А1

ВЗАМ. ИНВ. N° | ПОДП. И ДАТА | ИНВ. N° ПОДЛ.

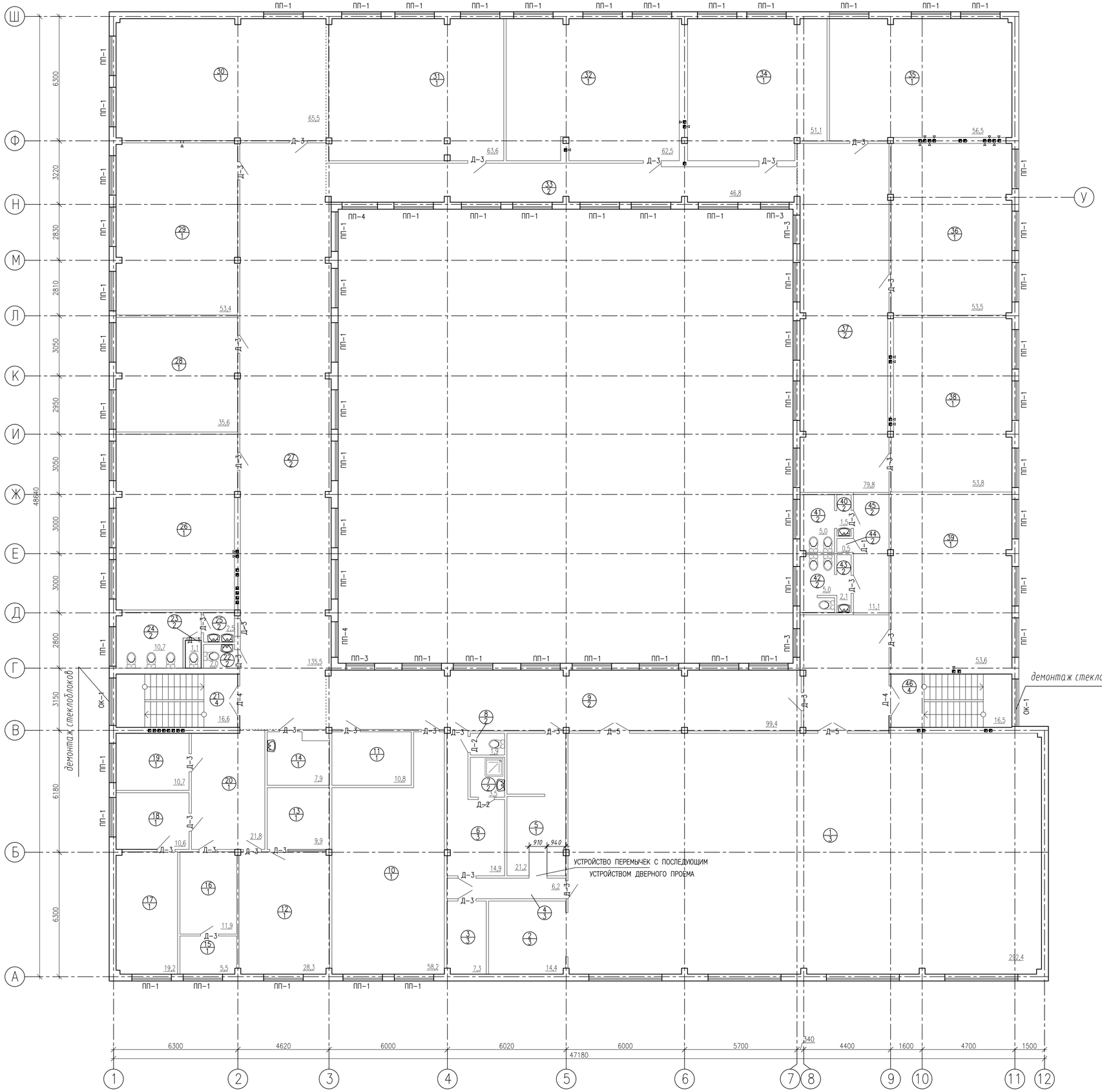

ЭКСПЛИКАЦИЯ ПОМЕЩЕНИЙ 2 ЭТАЖА

НОМЕР ПОМЕ-ЩЕНИЯ	НАИМЕНОВАНИЕ	ПЛОЩАДЬ м²	КАТ. ПОМЕ-ЩЕ-
1	СПОРТЗАЛ	292,4	
2	ИНВЕНТАРНАЯ	14,4	
3	ТРЕНЕРСКАЯ	7,3	
4	КОРИДОР	6,2	
5	КАБИНЕТ ЗАВ. ПО ВОПИТАТЕЛЬНОЙ ЧАСТИ	21,2	
6	РАЗДЕВАЛКА	14,9	
7	ДУШЕВАЯ	3,5	
8	САН. УЗЕЛ	1,9	
9	КОРИДОР	99,4	
10	КЛАСС	58,2	
11	ПОДСОБНОЕ ПОМЕЩЕНИЕ	10,8	
12	УЧИТЕЛЬСКАЯ	28,3	
13	АРХИВ	9,9	
14	ЗУБНОЙ КАБИНЕТ	7,9	
15	ПРОЦЕДУРНАЯ	5,5	
16	МЕД ПУНКТ	11,9	
17	КАБИНЕТ ДИРЕКТОРА	19,2	
18	ПРИЕМНАЯ	10,6	
19	БУХГАЛТЕРИЯ	10,7	
20	ХОЛ	21,8	
21	ЛЕСТНИЧНАЯ КЛЕТКА	16,6	
22	САН. УЗЕЛ	2,0	
23	САН. УЗЕЛ	1,1	
24	САН. УЗЕЛ	10,7	
25	УМЫВАЛЬНИК	2,5	
26	КЛАСС	54,5	
27	ФОЙЕ	135,5	
28	КЛАСС	35,6	
29	КЛАСС ИНФОРМАТИКИ	53,4	
30	КЛАСС	65,5	
31	КЛАСС	63,6	
32	КЛАСС	62,5	
33	КОРИДОР	46,8	
34	КЛАСС	51,1	
35	КЛАСС	56,5	
36	КЛАСС	53,5	
37	ФОЙЕ	79,8	
38	КЛАСС	53,8	
39	КЛАСС	53,6	
40	УМЫВАЛЬНИК	1,5	
41	САН. УЗЕЛ	5,0	
42	САН. УЗЕЛ	5,0	
43	УМЫВАЛЬНИК	2,1	
44	КОМНАТА УБОРОЧНОГО ИНВЕНТАРЯ	0,5	
45	КОРИДОР	11,1	
46	ЛЕСТНИЧНАЯ КЛЕТКА	16,5	
	ИТОГО:	1596,3	

Примечания:

1. Очистить стены в коридорах, лестничных клетках от старой краски и выровнять поверхность стен и потолков.
2. Старый кусковой линолеум во всех помещениях и частично разрушенную кафельную плитку в сан узлах демонтировать.
3. Полы в классах демонтировать.
4. Окна в лестничных клетках, из мутного стеклоблока демонтировать. Дверные полотна подлежащие замене демонтировать.
5. В Санузлах, сантехнические приборы и канализационные трубы, подлежащие замене демонтировать.

ИЗМ.	КОЛ.УЧ	ЛИСТ	N ДОК	ПОДП.	ДАТА
РАЗРАБ.		ПРОСТАК			01.21
ПРОВЕР.		КДРАШЕВ			01.21
Н. КОНТР.		КДРАШЕВ			01.21
ГИП		КДРАШЕВ			01.21

014-18-АС

КАПИТАЛЬНЫЙ РЕМОНТ ЗДАНИЯ "СОШ №27 ИМ. И. ТАЙМАНОВА" ПО АДРЕСУ: Г. АТЫРАУ, УЛ. ПРИВОКЗАЛЬНАЯ 3, №226

СТАДИЯ	ЛИСТ	ЛИСТОВ
РП	9	

ДЕМОНТАЖНЫЙ ПЛАН 2-ГО ЭТАЖА

WESTKAROS

ФОРМАТ А1

ВЗАМ. ИНВ. N | ПОДП. И ДАТА | ИНВ. N ПОДЛ.

ЭКСПЛИКАЦИЯ ПОМЕЩЕНИЙ 3 ЭТАЖА

НОМЕР ПОМЕ-ЩЕНИЯ	НАИМЕНОВАНИЕ	ПЛОЩАДЬ м²	КАТ. ПОМЕ-ЩЕ-
1	БИБЛИОТЕКА	37,6	
2	БИБЛИОТЕКА	32,8	
3	КОРИДОР	99,4	
4	СКЛАД	8,6	
5	СКЛАД	24,6	
6	ГРИМЕРКА	6,3	
7	АКТОВЫЙ ЗАЛ	163,5	
8	ЛЕСТНИЧНАЯ КЛЕТКА	16,6	
9	САН. УЗЕЛ	2,0	
10	САН. УЗЕЛ	1,1	
11	САН. УЗЕЛ	10,7	
12	УМЫВАЛЬНИК	2,5	
13	КЛАСС ХИМИИ	69,8	
14	КОРИДОР	135,5	
15	ЛАБОРАТОРИЯ	19,1	
16	КЛАСС ФИЗИКИ	73,2	
17	ЛАБОРАТОРИЯ	19,3	
18	ЛАБОРАТОРИЯ	11,7	
19	КЛАСС	58,1	
20	КЛАСС	62,8	
21	КОРИДОР	46,8	
22	КЛАСС	61,9	
23	КЛАСС	65,7	
24	КЛАСС	53,5	
25	ПОДСОБНОЕ ПОМЕЩЕНИЕ	9,3	
26	ОРУЖЕЙНАЯ	8,4	
27	ФОЙЕ	79,8	
28	КЛАСС	52,1	
29	УМЫВАЛЬНИК	1,5	
30	САН. УЗЕЛ	5,0	
31	САН. УЗЕЛ	5,0	
32	УМЫВАЛЬНИК	2,1	
33	КОМНАТА УБОРОЧНОГО ИНВЕНТАРЯ	0,5	
34	КОРИДОР	11,1	
35	КЛАСС	36,5	
36	ЛЕСТНИЧНАЯ КЛЕТКА	16,5	
	ИТОГО:	1310,9	

демонтаж стеклоблоков

демонтаж стеклоблоков

Произвести прорезь в панели ЖБ, 3.6м²

h-4,45М

h-3,68М

h-6,9М

ВТОРОЙ СВЕТ

Демонтаж деревянной перегородки, 25,99м²

Примечания:

1. Очистить стены в коридорах, лестничных клетках от старой краски и выровнять поверхность стен и потолков.
2. Старый кусковой линолеум во всех помещениях и частично разрушенную кафельную плитку в сан узлах демонтировать.
3. Полы в классах демонтировать.
4. Окна в лестничных клетках, из мутного стеклоблока демонтировать. Дверные полотна подлежащие замене демонтировать.
5. В Санузлах, сантехнические приборы и канализационные трубы, подлежащие замене демонтировать.
6. В библиотеке, по оси "В", для естественного освещения сделать прорезь в панели-перегородке, размером 2х1,8м., на уровне 0,9м от уровня пола. Прорезь производить алмазной резкой.
7. Деревянную перегородку, разделяющую 2 помещения библиотеки, по оси "Б" – демонтировать.

ИЗМ.	КОЛ.УЧ	ЛИСТ	N°ДОК	ПОДП.	ДАТА
РАЗРАБ.		ПРОСТАК			01.21
ПРОВЕР.		КДРАШЕВ			01.21
Н. КОНТР.		КДРАШЕВ			01.21
ГИП		КДРАШЕВ			01.21

014-18-АС

КАПИТАЛЬНЫЙ РЕМОНТ ЗДАНИЯ "СОШ №27 ИМ. И. ТАЙМАНОВА" ПО АДРЕСУ: Г. АТЫРАУ, УЛ. ПРИВОКЗАЛЬНАЯ 3, №226

СТАДИЯ	ЛИСТ	ЛИСТОВ
РП	10	

ДЕМОНТАЖНЫЙ ПЛАН 3-ГО ЭТАЖА

WESTKAROS

ФОРМАТ А1

ВЗАМ. ИНВ. N° | ПОДП. И ДАТА | ИНВ. N° ПОДЛ.

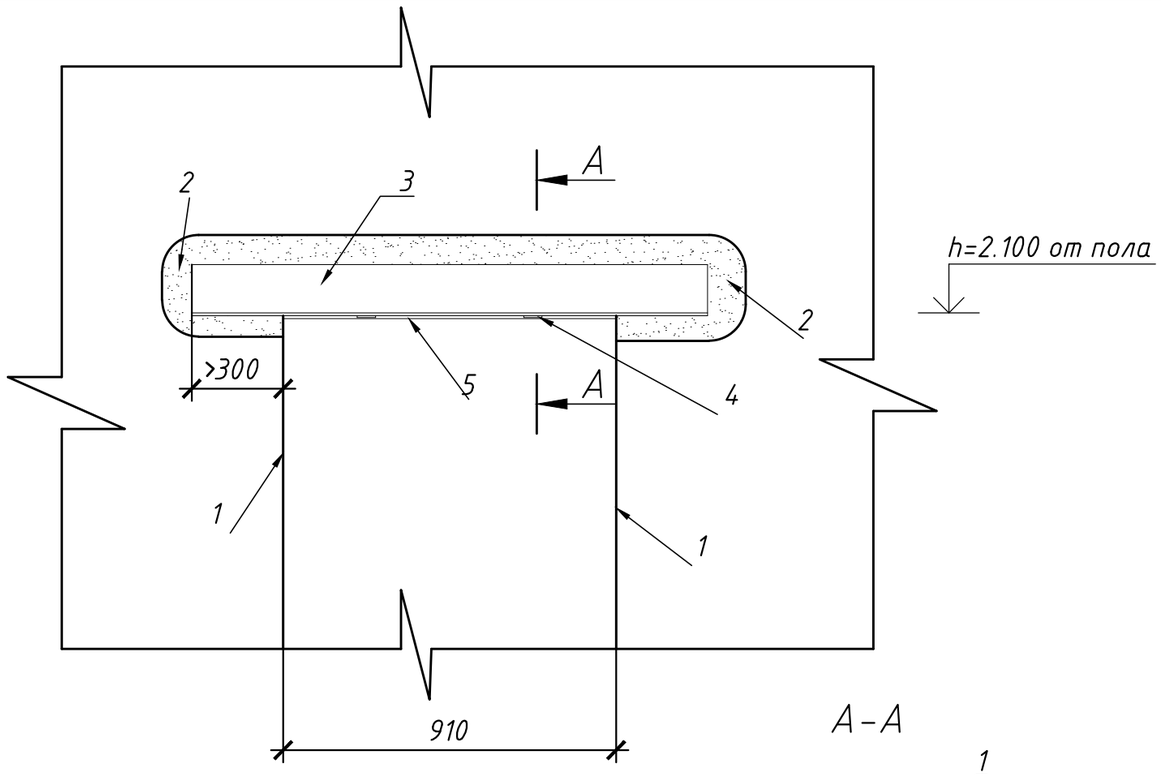

A – A

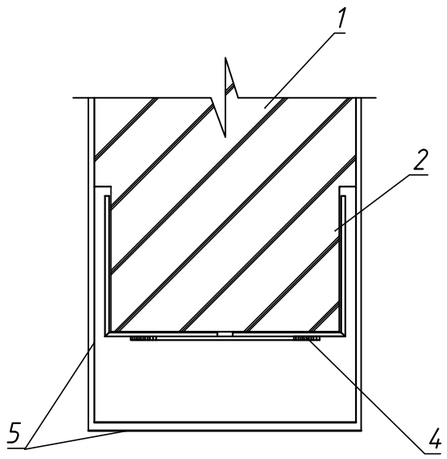

Указания по устройству проёма в кирпичных стенах:

–разметить проёмы с обеих сторон стены(поз.1)
–пробить горизонтальные штробы (поз.2) для установки уголка с заведением за грань будущего проёма на 300 мм
–установить в штробы перемычки из уголка (поз.3)
–заполнить зазоры между уголками и кладкой цементным раствором повышенной жесткости марки М100.
–разобрать кладку в контуре проёма .
–установить на сварке горизонтальные планки (поз.4)
–оштукатурить по сетке (поз.5) металлические перемычки.
–оштукатурить откосы проёма
–при производстве работ по устройству проёмов в существующих стенах руководствоваться СП РК 5.03–107–2013 "Несущие и ограждающие конструкции".

Примечание:

1. Все металлические элементы очистить от карозии и покрыть грунтовкой ГФ–021 толщиной 0,15мм по ГОСТ 25129–82 с последующей покраской эмалью ПФ–133 за 2 раза (ГОСТ 926–82).
2. Высота сварных швов – по наименьшей толщине свариваемых элементов, длина швов – по длине свариваемых элементов.
3. Спецификация дана на 1 дверной проем всего 3 дверных проема на 2 и 3 этаже.

Спецификация

Поз. дет.	Наименование	Обозначение	Кол–во шт	Масса ед. кг	Приме–чание
	Устройство проема в существующей кирпичной стене				
3	ГОСТ 8509–93	L 50x3 L=1510	2	2,06	
4	ГОСТ 103–2006	–50x5 L=100	2	1,22	
5	ГОСТ 5336–80*	Штукатурная сетка ⌀2,3			

ИЗМ.	КОЛ.УЧ	ЛИСТ	N°ДОК.	ПОДП.	ДАТА
РАЗРАБ.		ПРОСТАК			01.21
ПРОВЕР.		КДРАШЕВ			01.21
Н. КОНТР.		КДРАШЕВ			01.21
ГИП		КДРАШЕВ			01.21

014–18–АС

КАПИТАЛЬНЫЙ РЕМОНТ ЗДАНИЯ "СОШ №27 ИМ. И. ТАЙМАНОВА" ПО АДРЕСУ: Г. АТЫРАУ, УЛ. ПРИВОКЗАЛЬНАЯ 3, №22б

СТАДИЯ	ЛИСТ	ЛИСТОВ
РП	11	

ПЕРЕМЫЧКА

WESTKAROS

Взам. инв. N° | Подп. и дата | Инв. N° подл.

ФОРМАТ А3

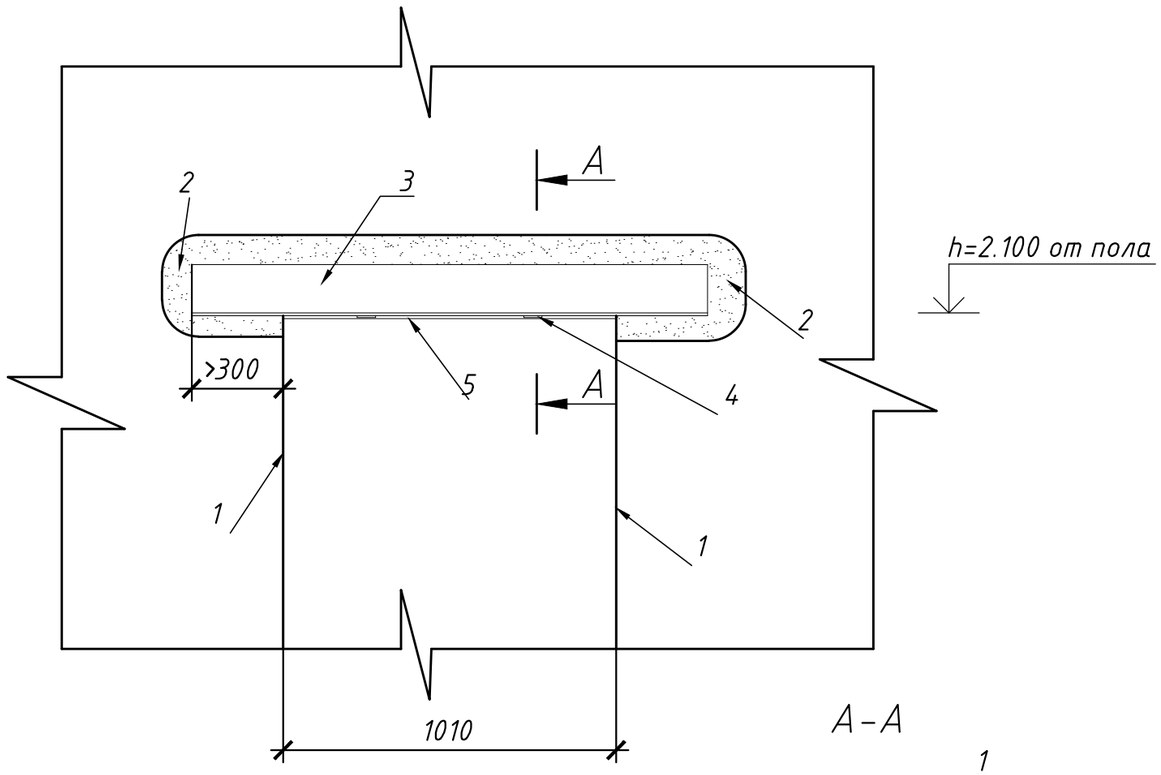

A – A

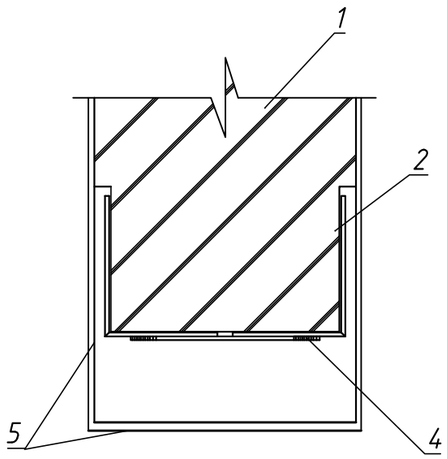

Спецификация

Поз. дет	Наименование	Обозначение	Кол–во шт	Масса ед. кг	Приме–чание
Устройство проема в существующей кирпичной стене					
3	ГОСТ 8509–93	L50x3 L=1610	2	2,2	
4	ГОСТ 103–2006	–50x5 L=100	2	1,22	
5	ГОСТ 5336–80*	Штукатурная сетка ⌀2,3			

Указания по устройству проёма в кирпичных стенах:

–разметить проёмы с обеих сторон стены(поз.1)
–пробить горизонтальные штробы (поз.2) для установки уголка с заведением за грань будущего проёма на 300 мм
–установить в штробы перемычки из уголка (поз.3)
–заполнить зазоры между уголками и кладкой цементным расствором повышенной жесткости марки М100.
–разобрать кладку в контуре проёма .
–установить на сварке горизонтальные планки (поз.4)
–оштукатурить по сетке (поз.5) металлические перемычки.
–оштукатурить откосы проёма
–при производстве работ по устройству проёмов в существующих стенах руководствоваться СП РК 5.03–107–2013 "Несущие и ограждающие конструкции".

Примечание:

1. Все металлические элементы очистить от карозии и покрыть грунтовкой ГФ–021 толщиной 0,15мм по ГОСТ 25129–82 с последующей покраской эмалью ПФ–133 за 2 раза (ГОСТ 926–82).
2. Высота сварных швов – по наименьшей толщине свариваемых элементов, длина швов – по длине свариваемых элементов.
3. Спецификация дана на 1 дверной проем на 2 этаже.

Взам. инв. N°
Подп. и дата
Инв. N° подл.

ИЗМ.	КОЛ.УЧ	ЛИСТ	N°ДОК.	ПОДП.	ДАТА
РАЗРАБ.		ПРОСТАК			01.21
ПРОВЕР.		КДРАШЕВ			01.21
Н. КОНТР.		КДРАШЕВ			01.21
ГИП		КДРАШЕВ			01.21

014–18–АС

КАПИТАЛЬНЫЙ РЕМОНТ ЗДАНИЯ "СОШ №27 ИМ. И. ТАЙМАНОВА" ПО АДРЕСУ: Г. АТЫРАУ, УЛ. ПРИВОКЗАЛЬНАЯ 3, №22б

СТАДИЯ	ЛИСТ	ЛИСТОВ
РП	12	

ПЕРЕМЫЧКА

WESTKAROS

ФОРМАТ А3

Демонтажная ведомость элементов заполнения проемов (начало)

Марка поз.	Обозначение	Наименование	Этаж				Всего	Масса ед. кг	Примеч.
			под-вал.	1	2	3			
		Окна							
ОК-1	ГОСТ 30674-99	ОПВ2 1000-2400(4М1-8-4М1-8-4М1)	-	-	2	-	2		
ОК-2	-//-	ОПВ2 2600-2400(4М1-8-4М1-8-4М1)	-	-	-	2	2		
		Подоконные сливы							
ПП-1	8ГК.333.137-01	ПП4-8 L=2100	-	62	65	65	192		
ПП-2	-//-	ПП4-8 L=3800	-	-	-	4	4		
ПП-3	-//-	ПП4-8 L=1550	-	4	4	4	12		
ПП-4	-//-	ПП4-8 L=1900	-	1	2	2	5		
ПП-5	-//-	ПП4-8 L=1300	-	2	-	-	2		

ВЗАМ. ИНВ. N°

ПОДП. И ДАТА

ИНВ. N° ПОДЛ.

ИЗМ.	КОЛ.УЧ	ЛИСТ	N°ДОК.	ПОДП.	ДАТА
РАЗРАБ.		ПРОСТАК			01.21
ПРОВЕР.		КДРАШЕВ			01.21
Н. КОНТР.		КДРАШЕВ			01.21
ГИП		КДРАШЕВ			01.21

014-18-АС

КАПИТАЛЬНЫЙ РЕМОНТ ЗДАНИЯ "СОШ №27 ИМ. И. ТАЙМАНОВА" ПО АДРЕСУ: Г. АТЫРАУ, УЛ. ПРИВОКЗАЛЬНАЯ 3, №22б

СТАДИЯ	ЛИСТ	ЛИСТОВ
РП	13	

Демонтажная ведомость элементов заполнения проемов (начало)

WESTKAROS

ФОРМАТ А3

Демонтажная ведомость элементов заполнения проемов (окончание)

Марка поз.	Обозначение	Наименование	Этаж				Всего	Масса ед. кг	Примеч.
			под-вал.	1	2	3			
		Двери							
Д-1	ГОСТ 6629-88	ДГ 21-7	-	3	2	4	9		
Д-2	-//-	ДГ 21-8	-	-	2	-	2		
Д-3	-//-	ДГ 21-9	-	27	32	24	83		
Д-4	-//-	ДО 21-15	-	2	2	4	8		
Д-5	-//-	ДГ 21-15	-	1	2	-	3		
Д-6	ГОСТ 30674-99	ДПВО 24-18	-	2	-	-	2		
Д-7	-//-	ДПВО 21-15	-	2	-	-	2		
Д-8	ГОСТ 31173-2003	ДСН 21-12	-	3	-	-	3		
Д-9	-//-	ДСН 21-15	-	1	-	-	1		
Д-10	-//-	ДСН 21-16	-	2	-	-	2		
Д-11	-//-	ДСН 21-17	-	2	-	-	2		
Д-12	-//-	ДСН 21-10	1	-	-	-	1		
Д-13	-//-	ДСН 21-13	1	-	-	-	1		
Д-14	-//-	ДСВ 21-9	-	-	-	1	1		
Д-15	ГОСТ Р 51113-97	ДР 2100-900	-	-	-	1	1		

ВЗАМ. ИНВ. N°

ПОДП. И ДАТА

ИНВ. N° ПОДЛ.

ИЗМ.	КОЛ.УЧ.	ЛИСТ	N°ДОК.	ПОДП.	ДАТА
РАЗРАБ.		ПРОСТАК			01.21
ПРОВЕР.		КДРАШЕВ			01.21
Н. КОНТР.		КДРАШЕВ			01.21
ГИП		КДРАШЕВ			01.21

014-18-АС

КАПИТАЛЬНЫЙ РЕМОНТ ЗДАНИЯ "СОШ №27 ИМ. И. ТАЙМАНОВА" ПО АДРЕСУ: Г. АТЫРАУ, УЛ. ПРИВОКЗАЛЬНАЯ 3, №22б

СТАДИЯ	ЛИСТ	ЛИСТОВ
РП	14	

Демонтажная ведомость элементов заполнения проемов (окончание)

WESTKAROS

ФОРМАТ А3

Ведомость демонтажных работ 1-го этажа

Номер пом.	Потолок		Стены и перегородки		Низ стен или перегородок		Примечание
	Площадь м²	Вид отделки	Площадь м²	Вид отделки	Площадь м²	Вид отделки	
1,2,3,4,5,6,7, 8,9,10,11,12,13, 23,26,27,28, 29,30,31,32, 38,39,40,41.	1179,69	-очистка вод.эм. окраска.	1726,73	-очистка стен от штукатурки, шпатлевки, вод.эм. окраски.			
14, 15, 16, 17, 18, 19, 20, 21, 22, 24, 25, 33, 34, 35, 36, 37.	132,81	-очистка вод.эм. окраска.	460,28	-отбивка, снятие керам. плитки.			

Ведомость демонтажных работ 2-го этажа

Номер пом.	Потолок		Стены и перегородки		Низ стен или перегородок		Примечание
	Площадь м²	Вид отделки	Площадь м²	Вид отделки	Площадь м²	Вид отделки	
1-6, 9-21, 26-39, 45,46	1551,6	-очистка вод.эм. окраска.	2456,87	-очистка стен от штукатурки, шпатлевки, вод.эм. окраски.			
14, 15, 16, 17, 18, 19, 20, 21, 22, 24, 25, 33, 34, 35, 36, 37.	35,8	-очистка вод.эм. окраска.	205,95	-отбивка, снятие керам. плитки.			

Ведомость демонтажных работ 3-го этажа

Номер пом.	Потолок		Стены и перегородки		Низ стен или перегородок		Примечание
	Площадь м²	Вид отделки	Площадь м²	Вид отделки	Площадь м²	Вид отделки	
1-8, 13-28, 33-36.	128,1	-очистка вод.эм. окраска.	2199,18	-очистка стен от штукатурки, шпатлевки, вод.эм. окраски.			
9-12, 29-32.	29,9	-очистка вод.эм. окраска.	165,66	-отбивка, снятие керам. плитки.			

Демонтажная ведомость полов 1-го этажа

Номер помещения	Тип пола	Схема пола или тип пола по серии	Данные элементов пола (наименование, толщина, основание и др.), мм	Площадь, м²
3,4,5,7,10,11, 26,27,28,29,31, 32,40,41.	1	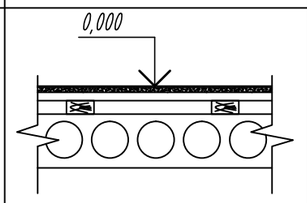	- демонтаж линолеум - демонтаж ДСП; -демонтаж доски половой; - демонтаж лаг;	619,4
Плинтус ПВХ				373,26
1,2,6,8, 12-25,30, 33-38.	2	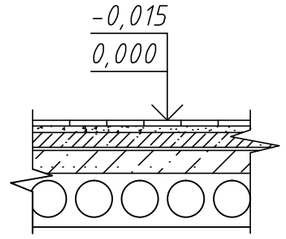	-демонтаж керамической плитки	660,7
Лестничная клетка				
Лестничные площадки				
9,39	3	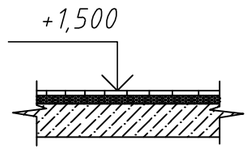	-демонтаж керамической плитки	18,8

ДЕМОНТАЖНЫЕ РАБОТЫ
- ДЕМОНТАЖ СТЕКЛОБЛОКОВ – 16,2М2
- ДЕМОНТАЖ ОГРАЖДЕНИЯ НА УЛИЧНЫХ ЛЕСТНИЦАХ – 20,4М2
- ДЕМОНТАЖ ПЛИТЫ Ж/Б – 3,6М2
- ДЕМОНТАЖ КИРПИЧНОЙ КЛАДКИ ДВЕРНОГО ПРОЕМА ТОЛЩИНОЙ 120ММ – 7,77М2
- ДЕМОНТАЖ ПОКРЫТИЯ КОЗЫРЬКА С ПОСЛЕДУЮЩИМ ВОССТАНОВЛЕНИЕМ НС 44-1000-0,7 – 9,92М2

ИЗМ.	КОЛ.УЧ	ЛИСТ	N°ДОК.	ПОДП.	ДАТА
РАЗРАБ.		ПРОСТАК			01.21
ПРОВЕР.		КДРАШЕВ			01.21
Н. КОНТР.		КДРАШЕВ			01.21
ГИП		КДРАШЕВ			01.21

014-18-АС

КАПИТАЛЬНЫЙ РЕМОНТ ЗДАНИЯ "СОШ №27 ИМ. И. ТАЙМАНОВА" ПО АДРЕСУ: Г. АТЫРАУ, УЛ. ПРИВОКЗАЛЬНАЯ 3, №22б

СТАДИЯ	ЛИСТ	ЛИСТОВ
РП	15	

ВЕДОМОСТЬ ДЕМОНТАЖНЫХ РАБОТ
ДЕМОНТАЖНАЯ ВЕДОМОСТЬ ПОЛОВ

WESTKAROS

ФОРМАТ А3

ВЗАМ. ИНВ. N°
ПОДП. И ДАТА
ИНВ. N° ПОДЛ.

Демонтажная ведомость полов 2-го этажа

Номер помещения	Тип пола	Схема пола или тип пола по серии	Данные элементов пола (наименование, толщина, основание и др.), мм	Площадь, м²
5,10-20,26, 28-32,34-36, 38,39.	1	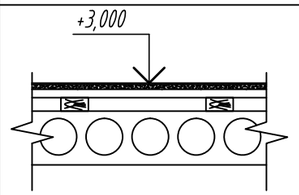	- демонтаж линолеум - демонтаж ДСП; -демонтаж доски половой; - демонтаж лаг;	819,6
Плинтус ПВХ				527,32
7-9,22-25, 27,33,37, 40-45.	2	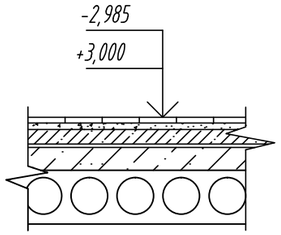	-демонтаж керамической плитки	416,0
1-4,6.	3	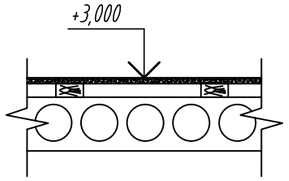	- демонтаж деревянного пола; - демонтаж лаг;	356,4
Плинтус ПВХ				136,07
Лестничная клетка				
Лестничные площадки				
21,46	4	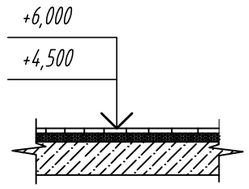	-демонтаж керамической плитки	16,64

Демонтажная ведомость полов 3-го этажа

Номер помещения	Тип пола	Схема пола или тип пола по серии	Данные элементов пола (наименование, толщина, основание и др.), мм	Площадь, м²
1,2,4,5,6,13, 15-20,22-26, 28,35.	1	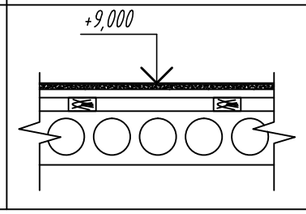	- демонтаж линолеум - демонтаж ДСП; -демонтаж доски половой; - демонтаж лаг;	711,3
Плинтус ПВХ				464,8
3,9-12,14 21,27, 29-34.	2	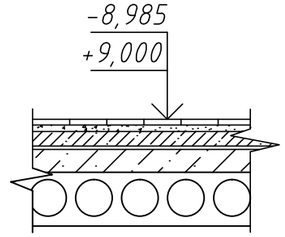	-демонтаж керамической плитки	403,0
7	3	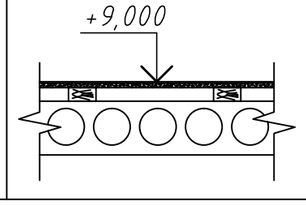	- демонтаж деревянного пола; - демонтаж лаг;	163,5
Плинтус ПВХ				55,78
Лестничная клетка				
Лестничные площадки				
8,36	4	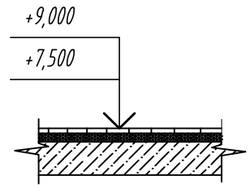	-демонтаж керамической плитки	16,64

ВЗАМ. ИНВ. N°

ПОДП. И ДАТА

ИНВ. N° ПОДЛ.

ИЗМ.	КОЛ.УЧ	ЛИСТ	N°ДОК.	ПОДП.	ДАТА
РАЗРАБ.		ПРОСТАК			01.21
ПРОВЕР.		КДРАШЕВ			01.21
Н. КОНТР.		КДРАШЕВ			01.21
ГИП		КДРАШЕВ			01.21

014-18-АС

КАПИТАЛЬНЫЙ РЕМОНТ ЗДАНИЯ "СОШ №27 ИМ. И. ТАЙМАНОВА" ПО АДРЕСУ: Г. АТЫРАУ, УЛ. ПРИВОКЗАЛЬНАЯ 3, №22б

СТАДИЯ	ЛИСТ	ЛИСТОВ
РП	16	

ДЕМОНТАЖНАЯ ВЕДОМОСТЬ ПОЛОВ

WESTKAROS

ФОРМАТ А3

СУЩЕСТВУЮЩИЙ ФАСАД В ОСЯХ 1–12

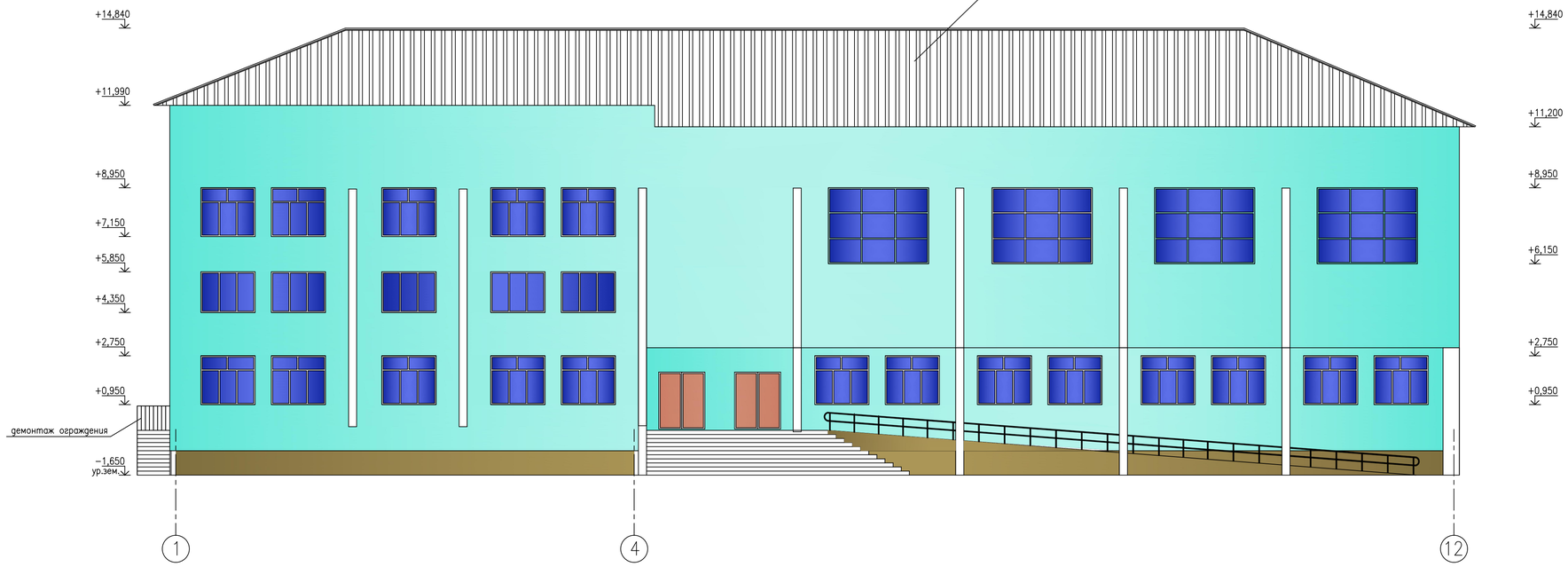

СУЩЕСТВУЮЩИЙ ФАСАД В ОСЯХ Х–А

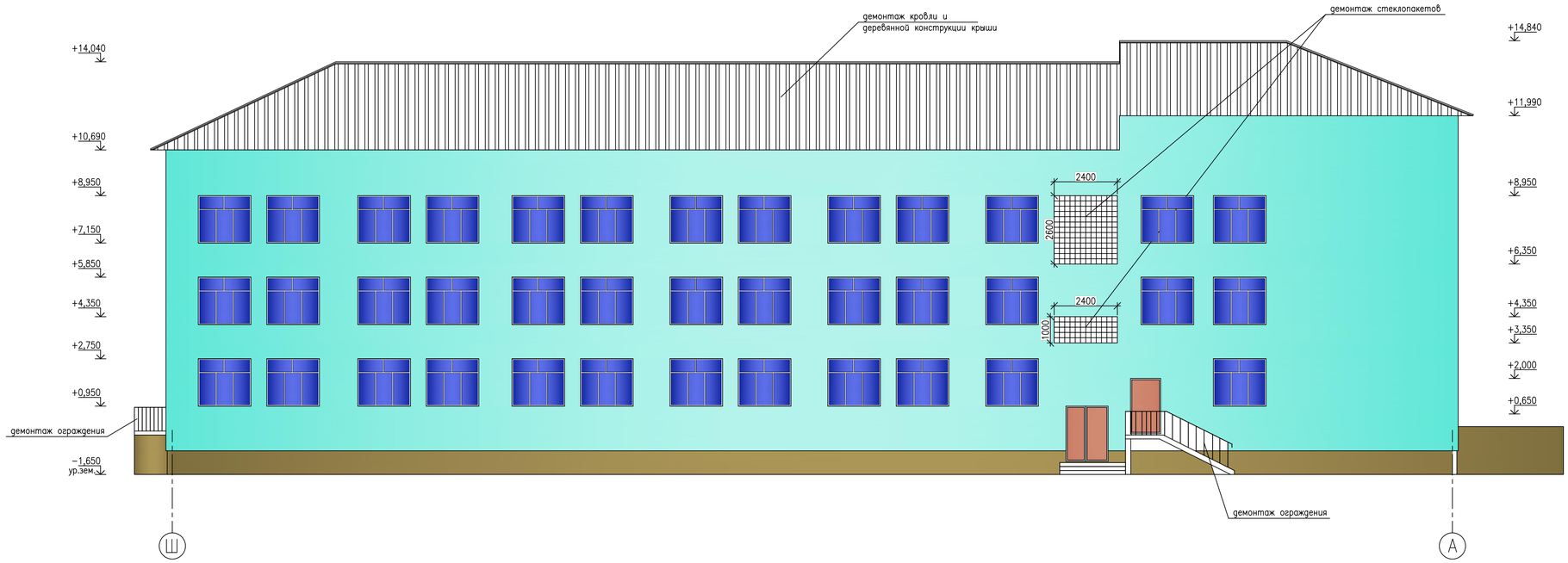

							014–18–АС
							КАПИТАЛЬНЫЙ РЕМОНТ ЗДАНИЯ "СОШ №27 ИМ. И. ТАЙМАНОВА" ПО АДРЕСУ: Г. АТЫРАУ, УЛ. ПРИВОКЗАЛЬНАЯ 3, №226
ИЗМ.	КОЛ.УЧ	ЛИСТ	№ДОК	ПОДП.	ДАТА		
РАЗРАБ.		ПРОСТАК			01.21	СТАДИЯ / ЛИСТ / ЛИСТОВ	РП / 17 /
ПРОВЕР.		КДРАШЕВ			01.21		
Н. КОНТР.		КДРАШЕВ			01.21		
ГИП		КДРАШЕВ			01.21	СУЩЕСТВУЮЩИЙ ФАСАД В ОСЯХ 1–12 СУЩЕСТВУЮЩИЙ ФАСАД В ОСЯХ Х–А	WESTKAROS

ИНВ. № ПОДЛ. | ПОДП. И ДАТА | ВЗАМ. ИНВ. №

ФОРМАТ А1

СУЩЕСТВУЮЩИЙ ФАСАД В ОСЯХ 12-1

СУЩЕСТВУЮЩИЙ ФАСАД В ОСЯХ А-Х

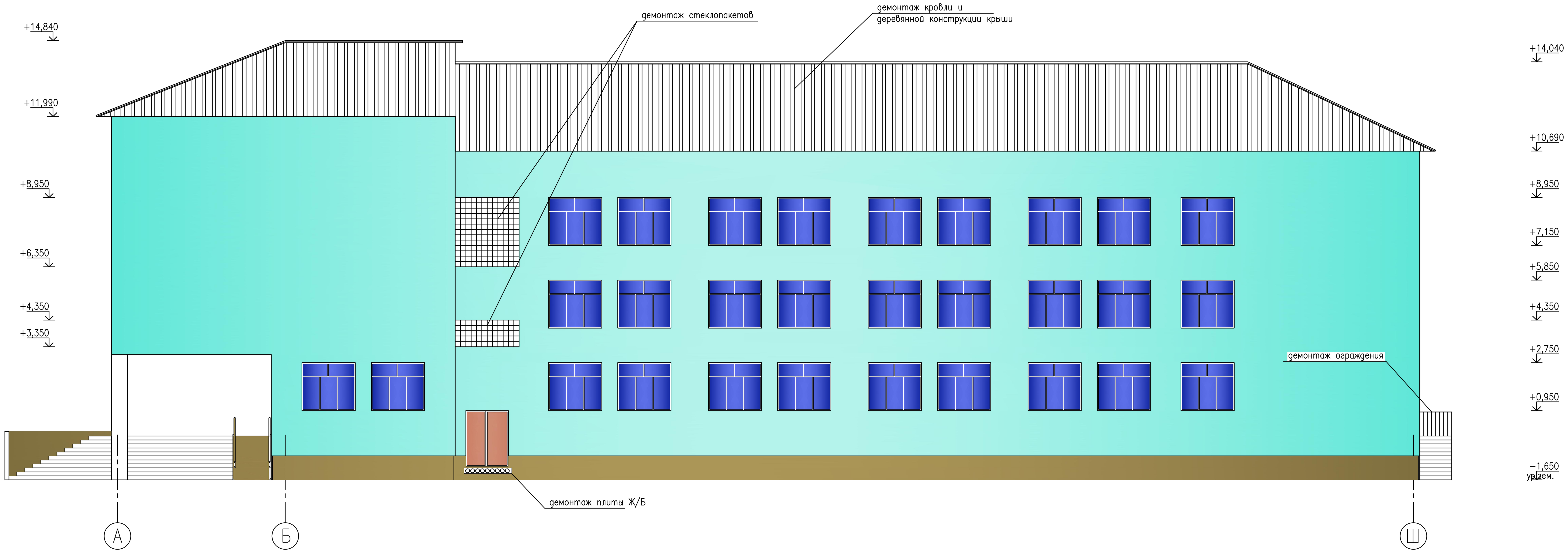

ИЗМ.	КОЛ.УЧ	ЛИСТ	N°ДОК.	ПОДП.	ДАТА
РАЗРАБ.		ПРОСТАК			01.21
ПРОВЕР.		КДРАШЕВ			01.21
Н. КОНТР.		КДРАШЕВ			01.21
ГИП		КДРАШЕВ			01.21

014-18-АС

КАПИТАЛЬНЫЙ РЕМОНТ ЗДАНИЯ "СОШ №27 ИМ. И. ТАЙМАНОВА" ПО АДРЕСУ: Г. АТЫРАУ, УЛ. ПРИВОКЗАЛЬНАЯ 3, №22б

СТАДИЯ	ЛИСТ	ЛИСТОВ
РП	18	

СУЩЕСТВУЮЩИЙ ФАСАД В ОСЯХ 12-1
СУЩЕСТВУЮЩИЙ ФАСАД В ОСЯХ А-Х

WESTKAROS

ФОРМАТ А1

ИНВ. N° ПОДЛ. | ПОДП. И ДАТА | ВЗАМ. ИНВ. N°

СУЩЕСТВУЮЩИЙ ФАСАД В ОСЯХ 3–7

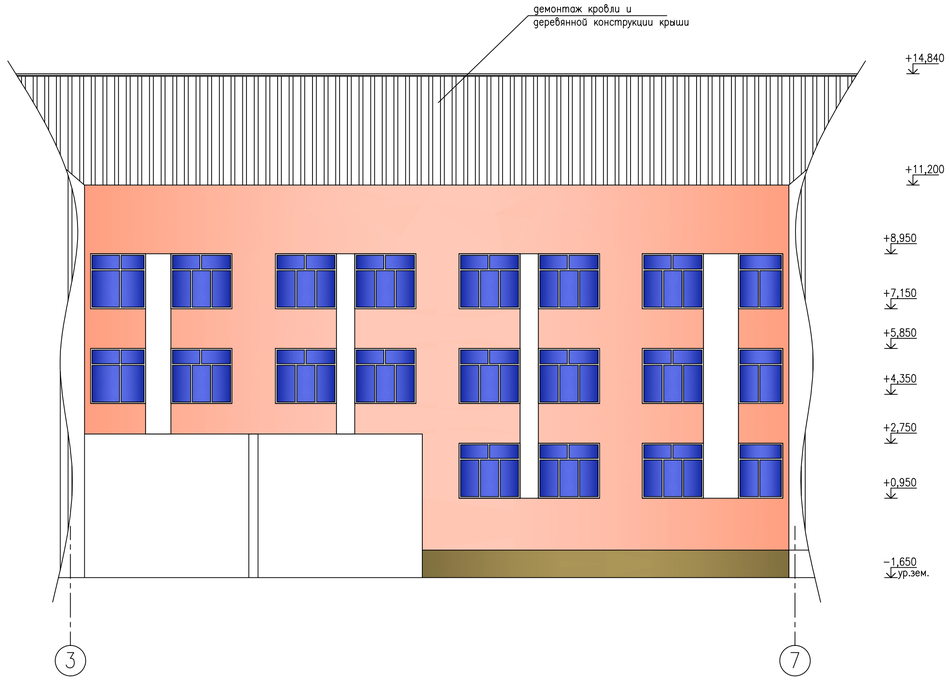

СУЩЕСТВУЮЩИЙ ФАСАД В ОСЯХ Н–Г

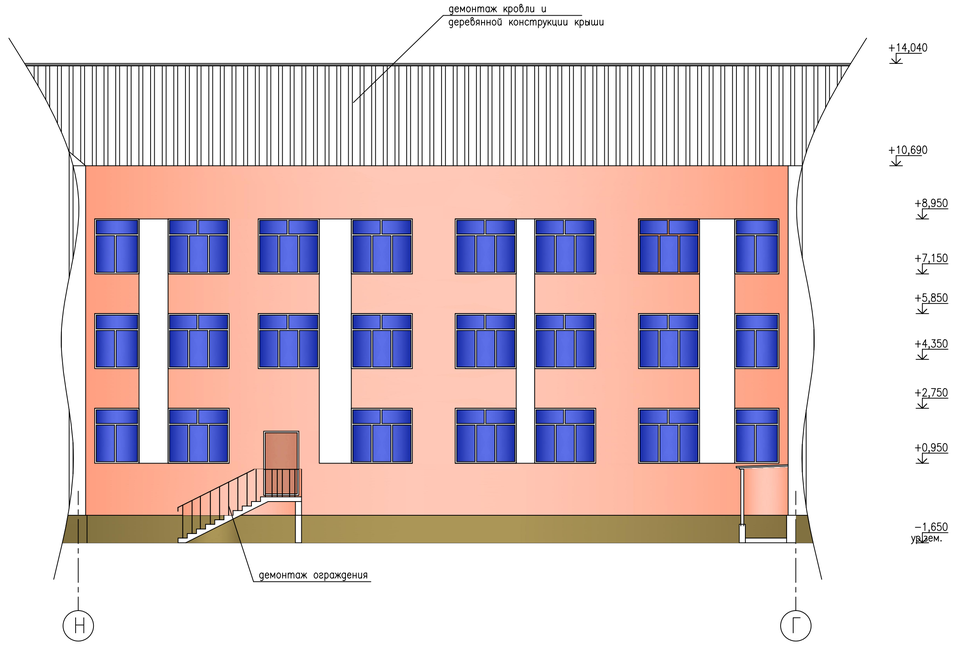

СУЩЕСТВУЮЩИЙ ФАСАД В ОСЯХ 7–3

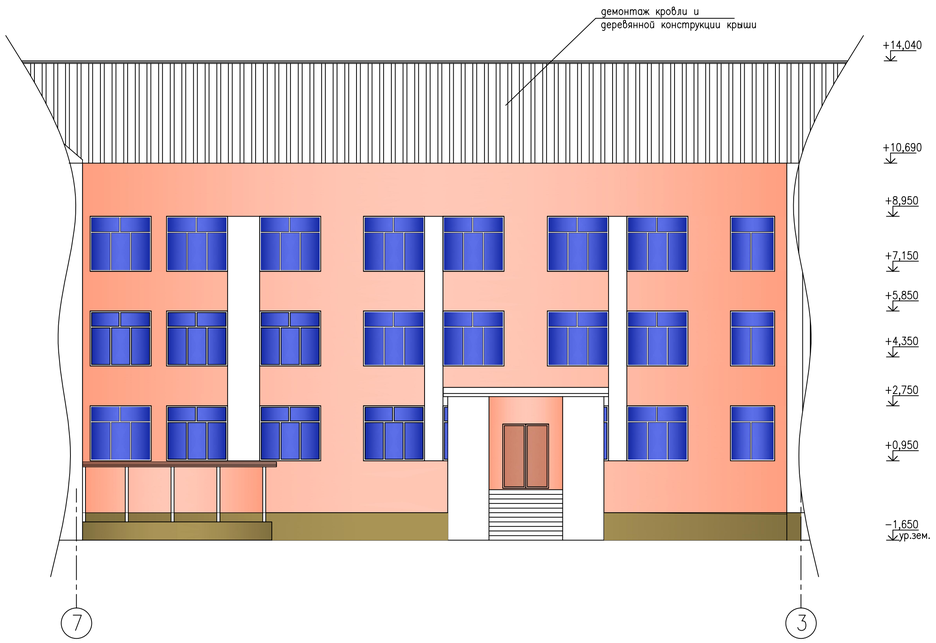

СУЩЕСТВУЮЩИЙ ФАСАД В ОСЯХ Г–Х

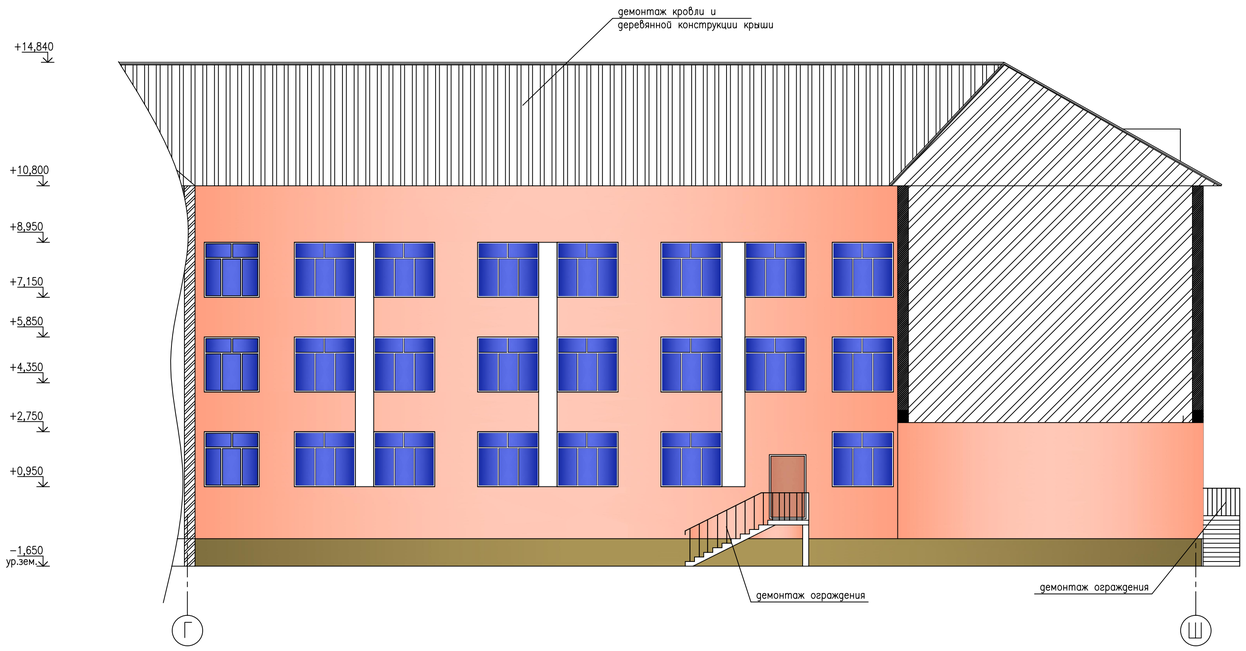

						014–18–АС	
						КАПИТАЛЬНЫЙ РЕМОНТ ЗДАНИЯ "СОШ №27 ИМ. И. ТАЙМАНОВА" ПО АДРЕСУ: Г. АТЫРАУ, УЛ. ПРИВОКЗАЛЬНАЯ 3, №226	
ИЗМ.	КОЛ.УЧ	ЛИСТ	№ДОК	ПОДП.	ДАТА		
РАЗРАБ.		ПРОСТАК			01.21	СТАДИЯ: РП	ЛИСТ: 19
ПРОВЕР.		КДРАШЕВ			01.21		ЛИСТОВ:
Н. КОНТР.		КДРАШЕВ			01.21		
ГИП		КДРАШЕВ			01.21	СУЩЕСТВУЮЩИЙ ФАСАД В ОСЯХ 3–7 СУЩЕСТВУЮЩИЙ ФАСАД В ОСЯХ Н–Г СУЩЕСТВУЮЩИЙ ФАСАД В ОСЯХ 7–3 СУЩЕСТВУЮЩИЙ ФАСАД В ОСЯХ Г–Х	WESTKAROS

ФОРМАТ А1

ИНВ. № ПОДЛ. | ПОДП. И ДАТА | ВЗАМ. ИНВ. №

ФАСАД В ОСЯХ 1–12

УГОЛОК (110х70) ТОЛЩИНОЙ 6,5 ГОСТ 8510–86, ДЛИНА 30 МЕТРОВ
КРЕПИТЬ АНКЕРНЫМИ БОЛТАМИ С ШАГОМ 300мм.

ФАСАД В ОСЯХ Ш–А

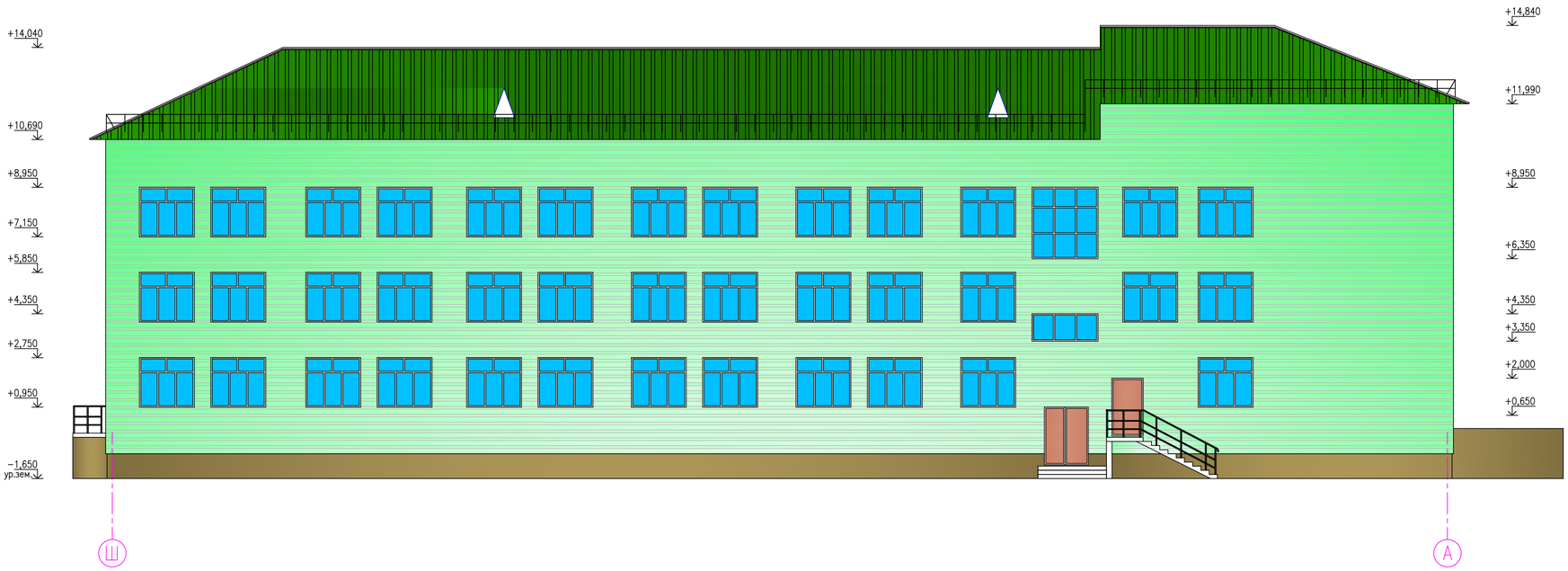

ПРИМЕЧАНИЕ
Для крепления подшивки потолка крыльца главного входа предусмотреть установку уголка (110х70) толщиной 6,5 ГОСТ 8510–86, длина 30 метров
уголок крепить к стене на отм. +4,540 анкерными болтами с шагом 300мм.

						014–18–АС	
						КАПИТАЛЬНЫЙ РЕМОНТ ЗДАНИЯ "СОШ №27 ИМ. И. ТАЙМАНОВА" ПО АДРЕСУ: Г. АТЫРАУ, УЛ. ПРИВОКЗАЛЬНАЯ 3, №226	
ИЗМ.	КОЛ.УЧ.	ЛИСТ	№ДОК.	ПОДП.	ДАТА		
РАЗРАБ.		ПРОСТАК			01.21		СТАДИЯ: РП; ЛИСТ: 20; ЛИСТОВ:
ПРОВЕР.		КДРАШЕВ			01.21		
Н. КОНТР.		КДРАШЕВ			01.21		
ГИП		КДРАШЕВ			01.21		
						ФАСАД В ОСЯХ 1–12 ФАСАД В ОСЯХ Х–А	WESTKAROS

ФОРМАТ А1

ИНВ. № ПОДЛ. | ПОДП. И ДАТА | ВЗАМ. ИНВ. №

ФАСАД В ОСЯХ 12–1

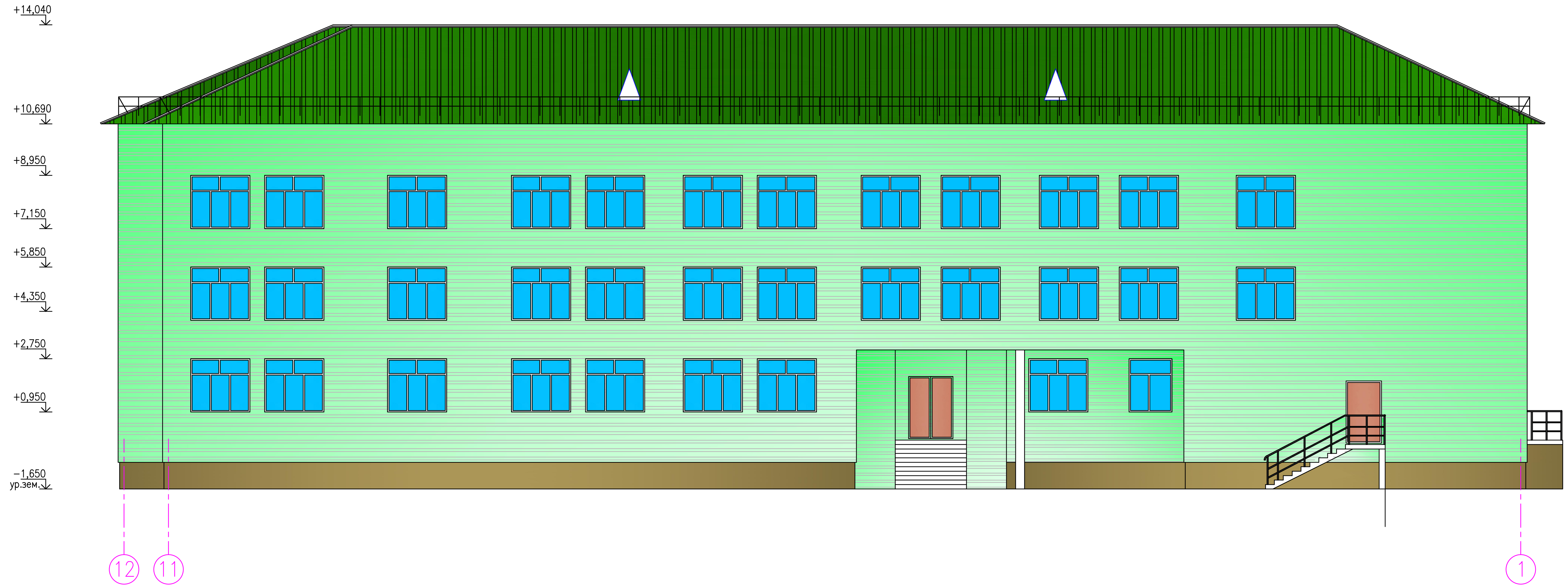

ФАСАД В ОСЯХ А–Ш

ИЗМ.	КОЛ.УЧ	ЛИСТ	N°ДОК.	ПОДП.	ДАТА	014–18–АС		
						КАПИТАЛЬНЫЙ РЕМОНТ ЗДАНИЯ "СОШ №27 ИМ. И. ТАЙМАНОВА" ПО АДРЕСУ: Г. АТЫРАУ, УЛ. ПРИВОКЗАЛЬНАЯ 3, №22б		
РАЗРАБ.		ПРОСТАК			01.21	СТАДИЯ	ЛИСТ	ЛИСТОВ
ПРОВЕР.		КДРАШЕВ			01.21	РП	21	
Н. КОНТР.		КДРАШЕВ			01.21			
ГИП		КДРАШЕВ			01.21	ФАСАД В ОСЯХ 12–1 ФАСАД В ОСЯХ А–Х	WESTKAROS	

ФОРМАТ А1

ВЗАМ. ИНВ. N°
ПОДП. И ДАТА
ИНВ. N° ПОДЛ.

ФАСАД В ОСЯХ 3–7

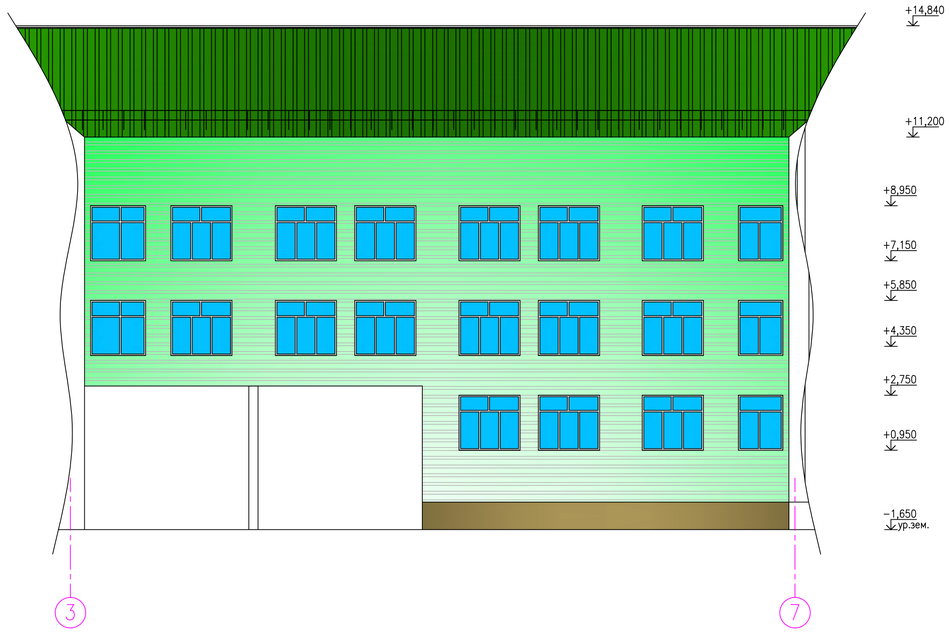

ФАСАД В ОСЯХ Н–Г

ФАСАД В ОСЯХ 7–3

ФАСАД В ОСЯХ Г–Ш

ТАБЛИЦА НАРУЖНЕЙ ОТДЕЛКИ

N	Элемент фасада	Вид отделки	Материал отделки	Цвет	N коллера	Площадь	Приме-чание
1	СТЕНА	сайдинг			RAL 6002 листовенно зеленый	2571,7	м2
2	ЦОКОЛЬ	декоративная	штукатурка		серая	298,27	м2
	Утеплитель		isover Венти П–90 толщиной 100мм			2571,7	м2

ПРИМЕЧАНИЕ
ЦВЕТ САЙДИНГА НА УСМОТРЕНИЕ ЗАКАЗЧИКА

						014–18–АС	
						КАПИТАЛЬНЫЙ РЕМОНТ ЗДАНИЯ "СОШ №27 ИМ. И. ТАЙМАНОВА" ПО АДРЕСУ: Г. АТЫРАУ, УЛ. ПРИВОКЗАЛЬНАЯ 3, №226	
ИЗМ.	КОЛ.УЧ	ЛИСТ	N ДОК	ПОДП.	ДАТА		
РАЗРАБ.		ПРОСТАК			01.21	СТАДИЯ / ЛИСТ / ЛИСТОВ	
ПРОВЕР.		КДРАШЕВ			01.21	РП / 22	
Н. КОНТР.		КДРАШЕВ			01.21		
ГИП		КДРАШЕВ			01.21	ФАСАД В ОСЯХ 3–7. ФАСАД В ОСЯХ Н–Г ФАСАД В ОСЯХ 7–3. ФАСАД В ОСЯХ Г–Х	WESTKAROS

ФОРМАТ А1

ИНВ. N ПОДЛ. | ПОДП. И ДАТА | ВЗАМ. ИНВ. N

Узлы крепления сайдинга (вертикальные направляющие)
Цоколь

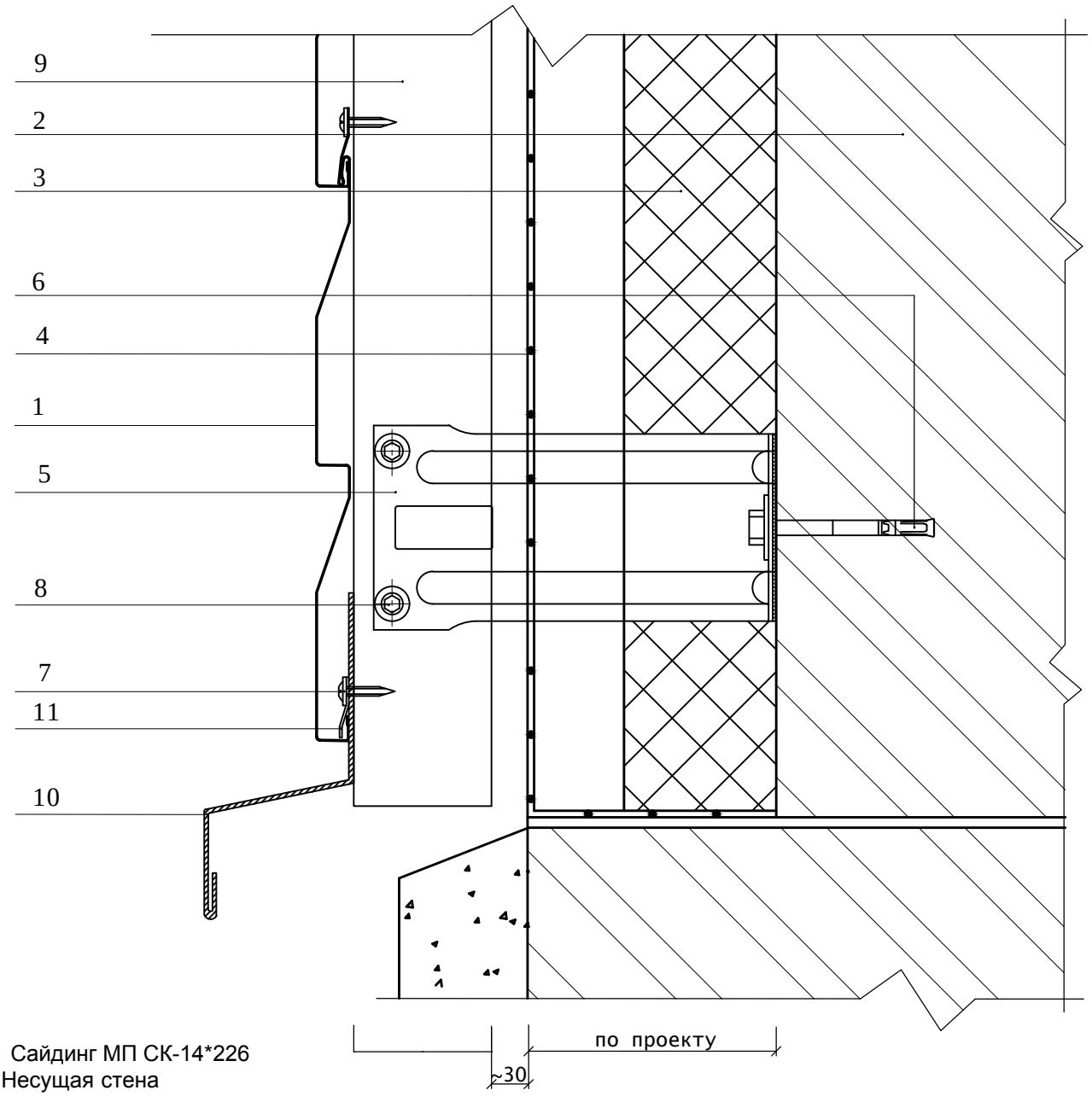

1. Сайдинг МП СК-14*226
2. Несущая стена
3. Теплоизоляция базальтовая плотностью от 90 кг/м³
4. Гидроветрозащитная плёнка
5. Кронштейн ККУ-Lx80 с шайбой и паронитовой прокладкой
6. Анкер
7. Саморез 4,2x16 оц. с пресс-шайбой
8. Саморез 4,8x28 с прокладкой из ЭПДМ-резины
9. Горизонтальная направляющая КПГ-60x44x3000
10. Слив цоколя (оц.сталь с полимерным покрытием, t=0.5-1.2 мм)
11. Начальная планка для сайдинга

Взам. инв. №

Подпись и дата

Инв. № подл.

ИЗМ.	КОЛ.УЧ	ЛИСТ	N°ДОК.	ПОДП.	ДАТА
РАЗРАБ.		ПРОСТАК			01.21
ПРОВЕР.		КДРАШЕВ			01.21
Н. КОНТР.		КДРАШЕВ			01.21
ГИП		КДРАШЕВ			01.21

014–18–АС

КАПИТАЛЬНЫЙ РЕМОНТ ЗДАНИЯ "СОШ №27 ИМ. И. ТАЙМАНОВА" ПО АДРЕСУ: Г. АТЫРАУ, УЛ. ПРИВОКЗАЛЬНАЯ 3, №22б

СТАДИЯ	ЛИСТ	ЛИСТОВ
РП	23	

Узлы крепления сайдинга (вертикальные направляющие) Цоколь

WESTKAROS

ФОРМАТ А4

Узлы крепления сайдинга (вертикальные направляющие)
Низ окна

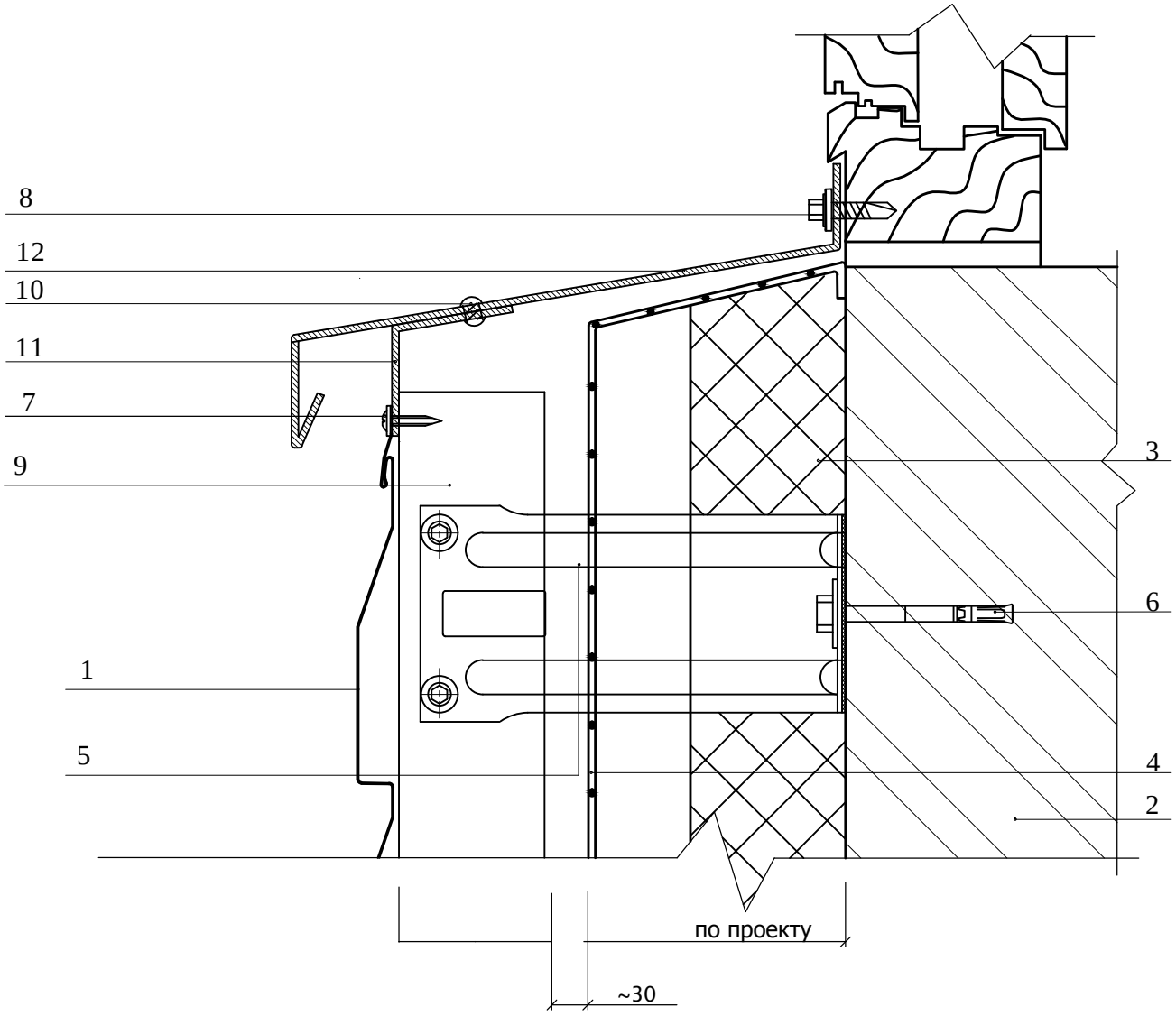

1. Сайдинг МП СК-14*226
2. Несущая стена
3. Теплоизоляция базальтовая плотностью от 90 кг/м³
4. Гидроветрозащитная плёнка
5. Кронштейн ККУ-Lx80 с шайбой и паронитовой прокладкой
6. Анкер
7. Саморез 4,2х16 оц. с пресс-шайбой
8. Саморез 4,8х28 с прокладкой из ЭПДМ-резины и цветной головкой
9. Горизонтальная направляющая КПГ-60х44х3000
10. Заклепка стальная
11. Костыль
12. Отлив оконный (оц.сталь с полимерным покрытием, t=0.5-1.2 мм)

Взам. инв. №

Подпись и дата

Инв. № подл.

ИЗМ.	КОЛ.УЧ	ЛИСТ	N°ДОК.	ПОДП.	ДАТА
РАЗРАБ.		ПРОСТАК			01.21
ПРОВЕР.		КДРАШЕВ			01.21
Н. КОНТР.		КДРАШЕВ			01.21
ГИП		КДРАШЕВ			01.21

014–18–АС

КАПИТАЛЬНЫЙ РЕМОНТ ЗДАНИЯ "СОШ №27 ИМ. И. ТАЙМАНОВА" ПО АДРЕСУ: Г. АТЫРАУ, УЛ. ПРИВОКЗАЛЬНАЯ 3, №22б

СТАДИЯ	ЛИСТ	ЛИСТОВ
РП	24	

Узлы крепления сайдинга (вертикальные направляющие) Низ окна

WESTKAROS

ФОРМАТ А4

Узлы крепления сайдинга (вертикальные направляющие)
Верх окна

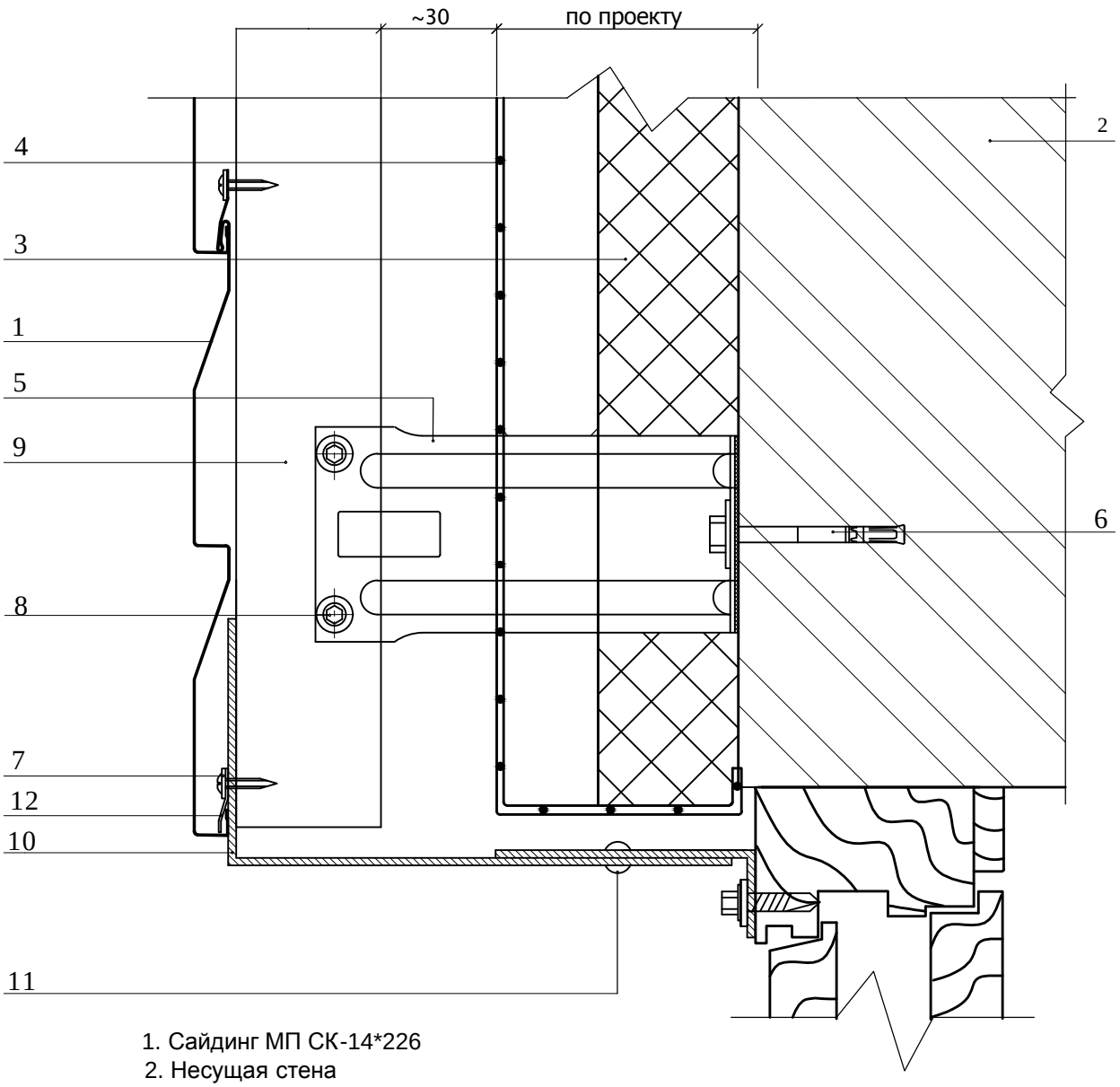

1. Сайдинг МП СК-14*226
2. Несущая стена
3. Теплоизоляция базальтовая плотностью от 90 кг/м³
4. Гидроветрозащитная плёнка
5. Кронштейн ККУ-Lx80 с шайбой и паронитовой прокладкой
6. Анкер
7. Саморез 4,2х16 оц. с пресс-шайбой
8. Саморез 4,8х28 с прокладкой из ЭПДМ-резины
9. Горизонтальная направляющая КПГ-60х44х3000
10. Фасонное изделие (оц.сталь с полимерным покрытием, t=0.5-1.2 мм)
11. Заклепка стальная
12. Начальгная планка для сайдинга

Взам. инв. №

Подпись и дата

Инв. № подл.

ИЗМ.	КОЛ.УЧ	ЛИСТ	N°ДОК.	ПОДП.	ДАТА
РАЗРАБ.		ПРОСТАК			01.21
ПРОВЕР.		КДРАШЕВ			01.21
Н. КОНТР.		КДРАШЕВ			01.21
ГИП		КДРАШЕВ			01.21

014–18–АС

КАПИТАЛЬНЫЙ РЕМОНТ ЗДАНИЯ "СОШ №27 ИМ. И. ТАЙМАНОВА" ПО АДРЕСУ: Г. АТЫРАУ, УЛ. ПРИВОКЗАЛЬНАЯ 3, №22б

СТАДИЯ	ЛИСТ	ЛИСТОВ
РП	25	

Узлы крепления сайдинга (вертикальные направляющие) Верх окна

WESTKAROS

ФОРМАТ А4

Узлы крепления сайдинга (вертикальные направляющие)
Боковой откос

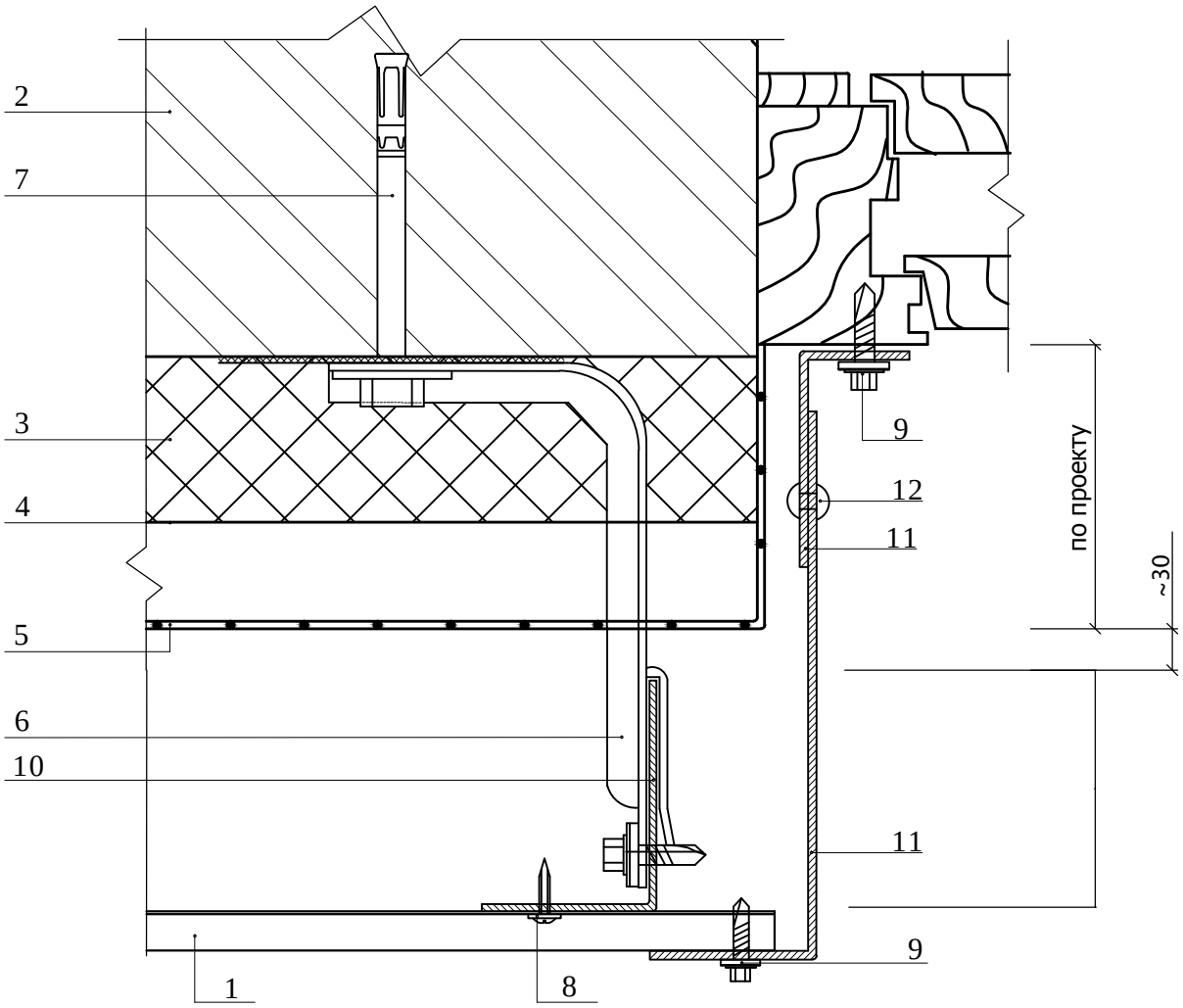

1. Сайдинг МП СК-14*226
2. Несущая стена
3. Теплоизоляция плотностью от 90 кг/м³
4. Гидроветрозащитная плёнка
5. Кронштейн ККУ-Lx80 с шайбой и паронитовой прокладкой
6. Анкер
7. Саморез 4,2x16 оц. с пресс-шайбой
8. Саморез 4,8x28 с прокладкой из ЭПДМ-резины и цветной головкой
9. Горизонтальная направляющая КПГ-60x44x3000
10. Фасонное изделие (оц.сталь с полимерным покрытием, t=0.5-1.2 мм)
11. Заклепка стальная

Взам. инв. №

Подпись и дата

Инв. № подл.

ИЗМ.	КОЛ.УЧ	ЛИСТ	N°ДОК.	ПОДП.	ДАТА
РАЗРАБ.		ПРОСТАК			01.21
ПРОВЕР.		КДРАШЕВ			01.21
Н. КОНТР.		КДРАШЕВ			01.21
ГИП		КДРАШЕВ			01.21

014–18–АС

КАПИТАЛЬНЫЙ РЕМОНТ ЗДАНИЯ "СОШ №27 ИМ. И. ТАЙМАНОВА" ПО АДРЕСУ: Г. АТЫРАУ, УЛ. ПРИВОКЗАЛЬНАЯ 3, №22б

СТАДИЯ	ЛИСТ	ЛИСТОВ
РП	26	

Узлы крепления сайдинга (вертикальные направляющие) Боковой откос

WESTKAROS

ФОРМАТ А4

Узлы крепления сайдинга (вертикальные направляющие)
Наружный угол

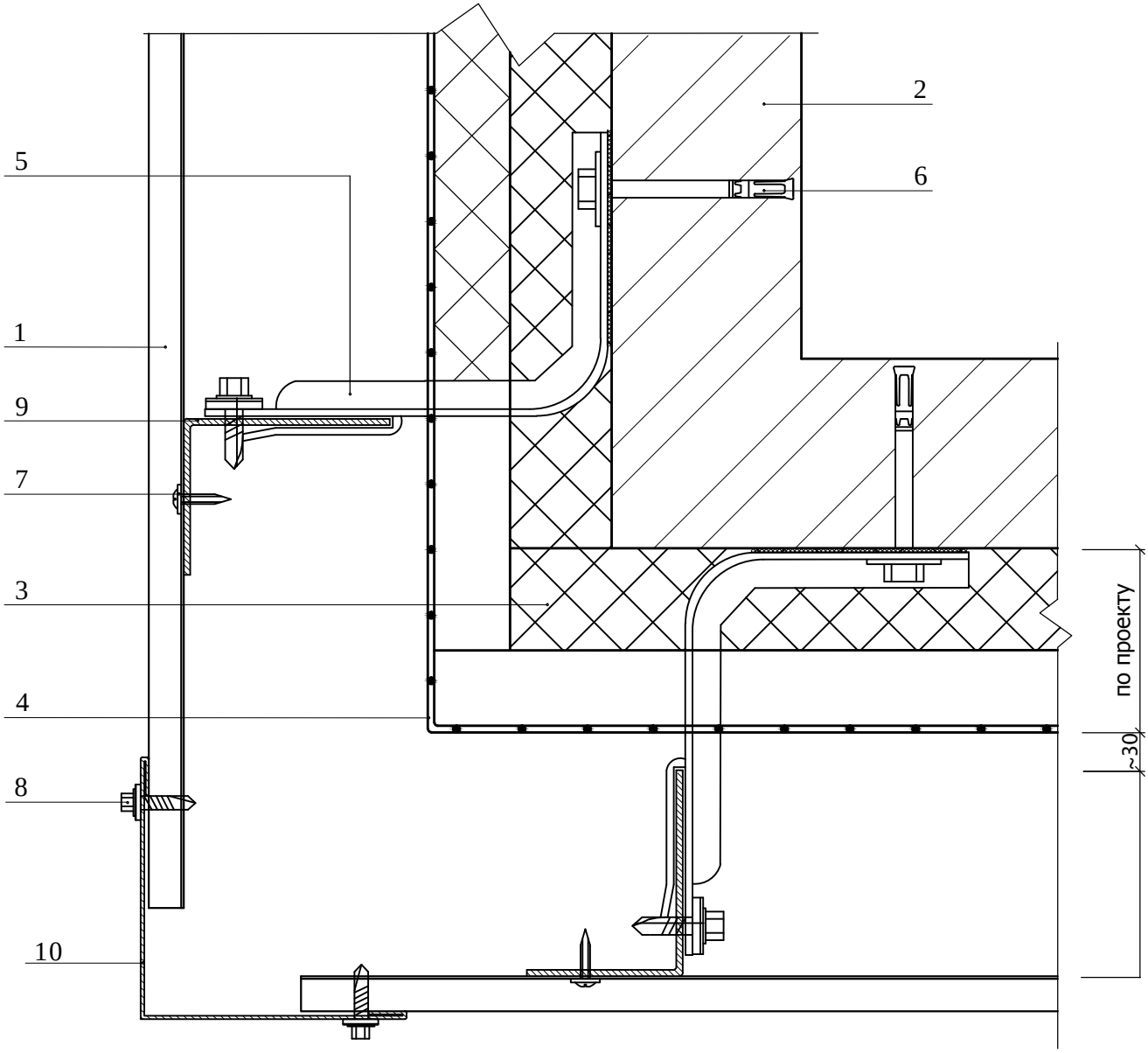

1. Сайдинг МП СК-14*226
2. Несущая стена
3. Теплоизоляция базальтовая плотностью от 90 кг/м³
4. Гидроветрозащитная плёнка
5. Кронштейн ККУ-Lx80 с шайбой и паронитовой прокладкой
6. Анкер
7. Саморез 4,2х16 оц. с пресс-шайбой
8. Саморез 4,8х28 с прокладкой из ЭПДМ-резины и цветной головкой
9. Горизонтальная направляющая КПГ-60х44х3000
10. Планка угла наружного ПУН-LxLx2000

Взам. инв. №

Подпись и дата

Инв. № подл.

ИЗМ.	КОЛ.УЧ	ЛИСТ	N°ДОК.	ПОДП.	ДАТА
РАЗРАБ.		ПРОСТАК			01.21
ПРОВЕР.		КДРАШЕВ			01.21
Н. КОНТР.		КДРАШЕВ			01.21
ГИП		КДРАШЕВ			01.21

014–18–АС

КАПИТАЛЬНЫЙ РЕМОНТ ЗДАНИЯ "СОШ №27 ИМ. И. ТАЙМАНОВА" ПО АДРЕСУ: Г. АТЫРАУ, УЛ. ПРИВОКЗАЛЬНАЯ 3, №22б

СТАДИЯ	ЛИСТ	ЛИСТОВ
РП	27	

Узлы крепления сайдинга (вертикальные направляющие) Наружный угол

WESTKAROS

ФОРМАТ А4

Узлы крепления сайдинга (вертикальные направляющие)
Внутренний угол

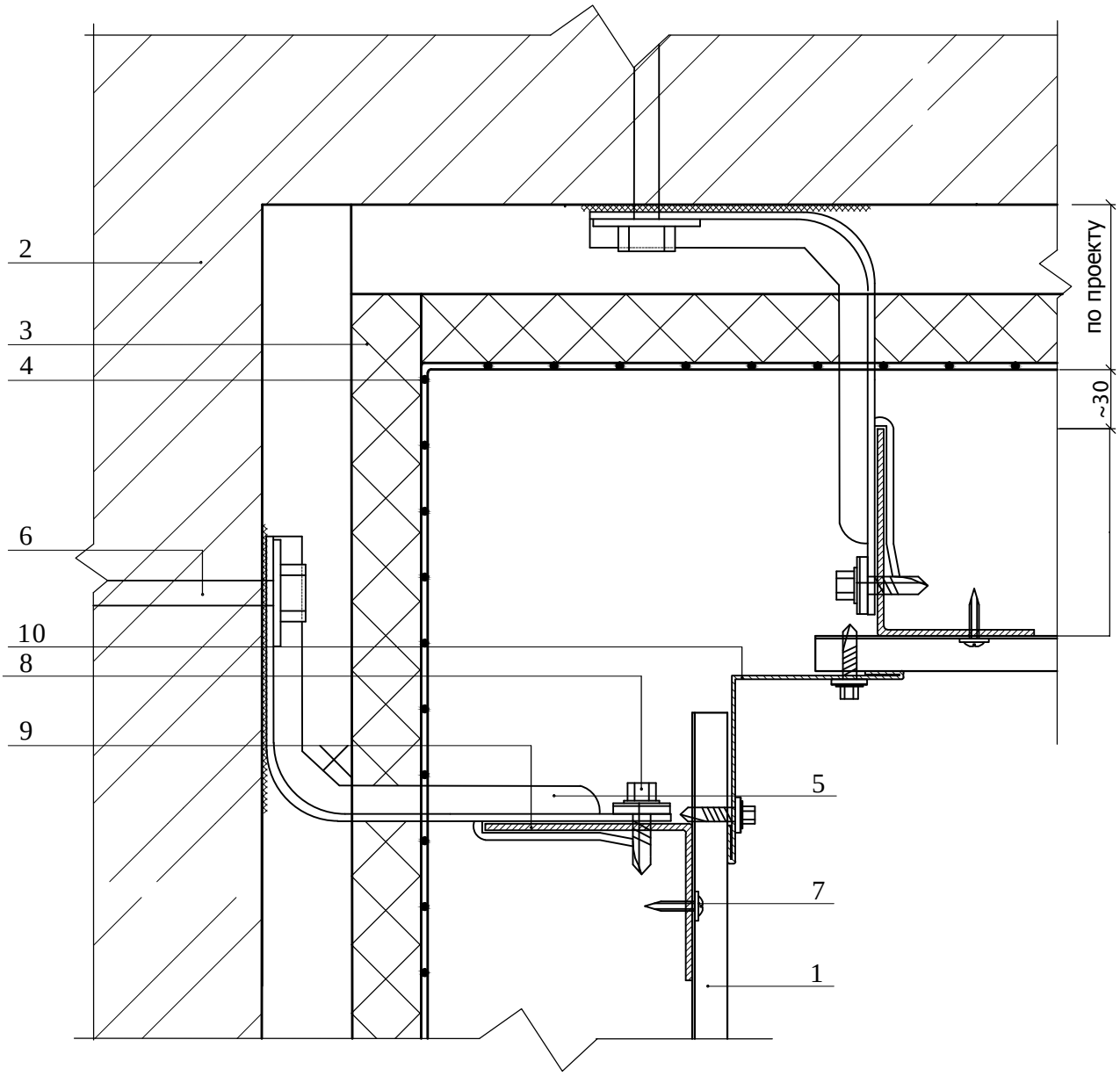

1. Сайдинг МП СК-14*226
2. Несущая стена
3. Теплоизоляция базальтовая плотностью от 90 кг/м³
4. Гидроветрозащитная плёнка
5. Кронштейн ККУ-Lx80 с шайбой и паронитовой прокладкой
6. Анкер
7. Саморез 4,2х16 оц. с пресс-шайбой
8. Саморез 4,8х28 с прокладкой из ЭПДМ-резины и цветной головкой
9. Горизонтальная направляющая КПГ-60х44х3000
10. Планка угла внутреннего ПУВ-LxLx2000

Взам. инв. №

Подпись и дата

Инв. № подл.

ИЗМ.	КОЛ.УЧ	ЛИСТ	N°ДОК.	ПОДП.	ДАТА
РАЗРАБ.		ПРОСТАК			01.21
ПРОВЕР.		КДРАШЕВ			01.21
Н. КОНТР.		КДРАШЕВ			01.21
ГИП		КДРАШЕВ			01.21

014–18–АС

КАПИТАЛЬНЫЙ РЕМОНТ ЗДАНИЯ "СОШ №27 ИМ. И. ТАЙМАНОВА" ПО АДРЕСУ: Г. АТЫРАУ, УЛ. ПРИВОКЗАЛЬНАЯ 3, №22б

СТАДИЯ	ЛИСТ	ЛИСТОВ
РП	28	

Узлы крепления сайдинга (вертикальные направляющие) Внутренний угол

WESTKAROS

ФОРМАТ А4

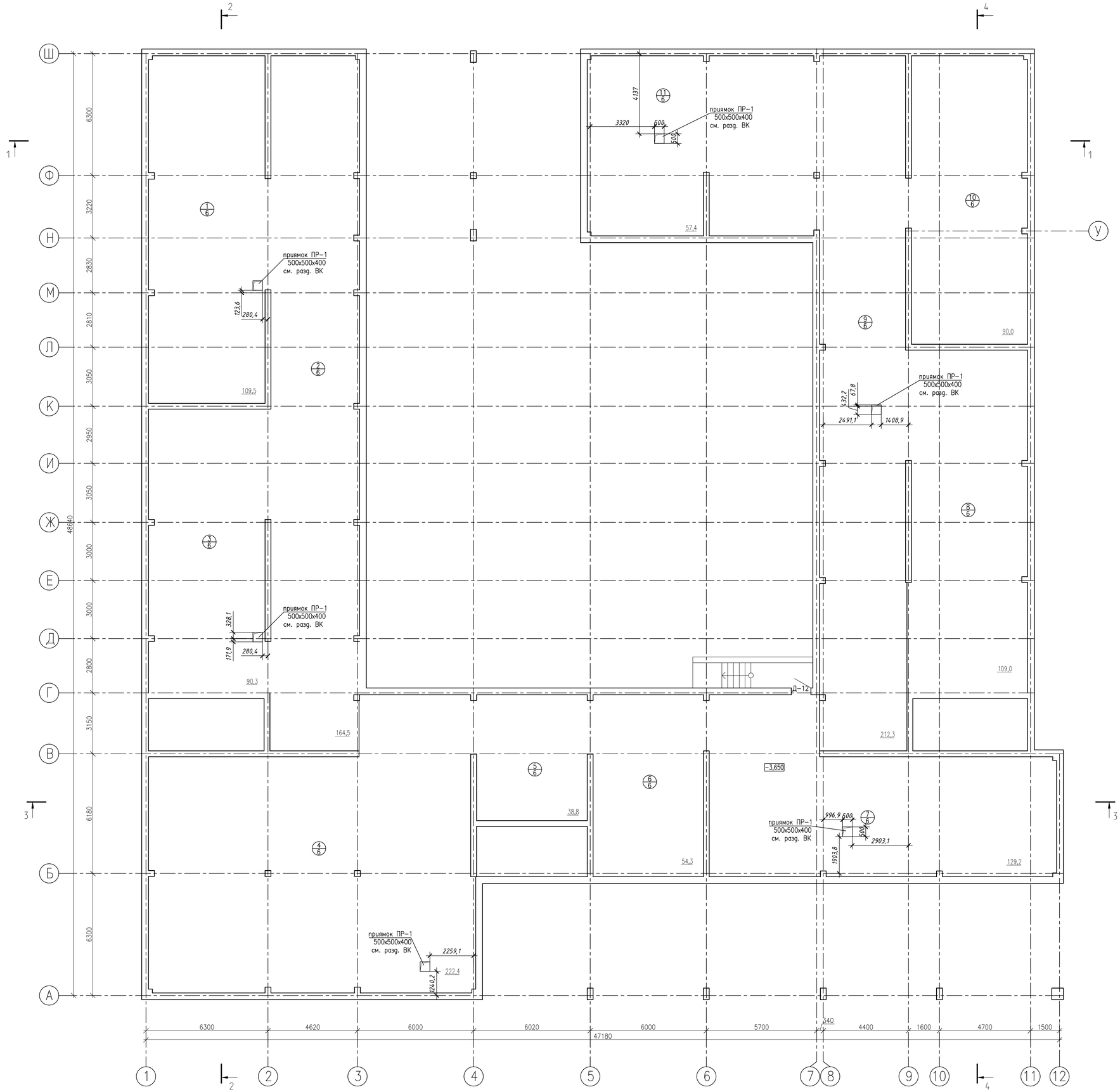

ЭКСПЛИКАЦИЯ ПОМЕЩЕНИЙ ПОДВАЛА

НОМЕР ПОМЕ-ЩЕНИЯ	НАИМЕНОВАНИЕ	ПЛОЩАДЬ м²	КАТ. ПОМЕ-ЩЕ-
1	ПОДВАЛЬНОЕ ПОМЕЩЕНИЕ	109,5	
2	ПОДВАЛЬНОЕ ПОМЕЩЕНИЕ	164,5	
3	ПОДВАЛЬНОЕ ПОМЕЩЕНИЕ	90,3	
4	ПОДВАЛЬНОЕ ПОМЕЩЕНИЕ	222,4	
5	ПОДВАЛЬНОЕ ПОМЕЩЕНИЕ	38,8	
6	ПОДВАЛЬНОЕ ПОМЕЩЕНИЕ	54,3	
7	ПОДВАЛЬНОЕ ПОМЕЩЕНИЕ	129,2	
8	ПОДВАЛЬНОЕ ПОМЕЩЕНИЕ	109,0	
9	ПОДВАЛЬНОЕ ПОМЕЩЕНИЕ	212,3	
10	ПОДВАЛЬНОЕ ПОМЕЩЕНИЕ	90,0	
11	ПОДВАЛЬНОЕ ПОМЕЩЕНИЕ	57,4	
	ИТОГО:	1277,7	

ПРИЯМОК ПР-1

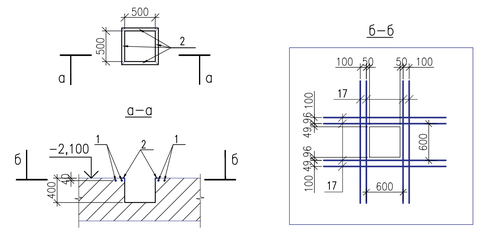

СПЕЦИФИКАЦИЯ

МАРКА, ПОЗ.	ОБОЗНАЧЕНИЕ	НАИМЕНОВАНИЕ	КОЛ.	МАССА ЕД.КГ	ПРИМЕЧ.
1	2	3	4	5	6
		Приямок ПР-1	6	48,57	291,42
1	ГОСТ 34028-2016	ф 20 А400 L = 2000	8	4,94	39,52
2	ГОСТ 8509-93	Уголок 50х5 L = 600	4	2,262	9,05

ПРИМЕЧАНИЯ:

1. СУЩЕСТВУЮЩЕЕ ОСНОВАНИЕ ПОДВАЛА – ГРУНТ. ПОЛ ПОДВАЛА ТЩАТЕЛЬНО ПРОСУШИТЬ, ОЧИСТИТЬ ОТ МУСОРА, ПЫЛИ И ГРЯЗИ. ПРОИЗВЕСТИ ВЫРАВНИВАНИЕ ПОВЕРХНОСТИ ПО ВСЕЙ ПЛОЩАДИ.
2. ПОВЕРХ ГРУНТА ПОДГОТОВИТЬ УПЛОТНЕННОЕ ПЕСЧАНОЕ ОСНОВАНИЕ 80ММ, S=1277,7М².
3. ПРОИЗВЕСТИ ПОЛНУЮ ГИДРОИЗОЛЯЦИЮ ПО ВСЕЙ ПЛОЩАДИ ПОДВАЛА, С ЗАХОДОМ НА СТЕНЫ НА 1 М ПО ВСЕМУ ПЕРИМЕТРУ ЗДАНИЯ, ИСПОЛЬЗОВАТЬ ГЕОТЕКСТИЛЬ – S=1597,22М².
4. ПРОИЗВЕСТИ ЩЕБЕНОЧНУЮ ПОДГОТОВКУ ПО ВСЕЙ ПЛОЩАДИ, ТОЛЩИНОЙ 50ММ.
5. ПОВЕРХ ЩЕБНЯ ПРОИЗВЕСТИ СТЯЖКУ ПОЛА ПО ВСЕЙ ПЛОЩАДИ ПОДВАЛА. БЕТОН СТЯЖКИ ПРОПИТАТЬ ГИДРОИЗОЛИРУЮЩИМ СОСТАВОМ – ПЕНИТРОН АДМИКС.
6. В УКАЗАННЫХ НА ЧЕРТЕЖЕ МЕСТАХ СМОНТИРОВАТЬ ПРИЯМКИ РАЗМЕРАМИ 500Х500Х400ММ (ВСЕГО 6 ШТ), В СООТВЕТСТВИИ С РАЗД. ВК. ДРЕНАЖИ УСТАНОВИТЬ В СООТВЕТСТВИИ С РАЗД. ВК.
7. РАЗРЕЗЫ 1-1, 2-2 СМ. НА ЛИСТЕ АС-32.1; РАЗРЕЗЫ 3-3, 4-4 СМ. НА ЛИСТЕ АС-32.2

ИЗМ.	КОЛ.УЧ	ЛИСТ	№ДОК	ПОДП.	ДАТА	014-18-АС		
						КАПИТАЛЬНЫЙ РЕМОНТ ЗДАНИЯ "СОШ №27 ИМ. И. ТАЙМАНОВА" ПО АДРЕСУ: Г. АТЫРАУ, УЛ. ПРИВОКЗАЛЬНАЯ 3, №226		
РАЗРАБ.		ПРОСТАК			01.21		СТАДИЯ	ЛИСТ	ЛИСТОВ
ПРОВЕР.		КДРАШЕВ			01.21		РП	29	
Н. КОНТР.		КДРАШЕВ			01.21				
ГИП		КДРАШЕВ			01.21				
						ОТДЕЛОЧНЫЙ ПЛАН ПОДВАЛА	WESTKAROS		

ФОРМАТ А1

ИНВ. № ПОДЛ. | ПОДП. И ДАТА | ВЗАМ. ИНВ. №

ЭКСПЛИКАЦИЯ ПОМЕЩЕНИЙ 1 ЭТАЖА

НОМЕР ПОМЕЩЕНИЯ	НАИМЕНОВАНИЕ	ПЛОЩАДЬ м²	КАТ. ПОМЕЩ.
1	ТАМБУР	14,8	
2	ФОЙЕ	219,21	
3	КАБИНЕТ ТРУДОВ ДЛЯ ДЕВОЧЕК	65,3	
4	КАБИНЕТ ТРУДОВ ДЛЯ МАЛЬЧИКОВ	67,2	
5	ГАРДЕРОБ	34,29	
6	КОРИДОР	13,9	
7	ПОДСОБНОЕ ПОМЕЩЕНИЕ	11,6	
8	ЭЛЕКТРОЩИТОВАЯ	6,9	
9	ЛЕСТНИЧНАЯ КЛЕТКА	16,6	
10	КЛАСС	53,6	
11	ТУАЛЕТ ЛИЧНОЙ ГИГИЕНЫ	6,64	
12	УМЫВАЛЬНИК	13,5	
13	ОБЕДЕННЫЙ ЗАЛ	126,6	
14	МОЕЧНАЯ КУХОННОЙ И СТОЛОВОЙ ПОСУДЫ	21,6	
15	ГОРЯЧИЙ И ХОЛОДНЫЙ ЦЕХ	36,5	
16	ДОГОТОВОЧНЫЙ ЦЕХ	8,5	
17	СКЛАД	7,1	
18	СКЛАД	9,3	
19	ЗАГРУЗОЧНЫЙ КОРИДОР	11,7	
19.1	ПОМЕЩЕНИЕ ПИЩЕВЫХ ОТХОДОВ	1,29	
20	ТАМБУР	1,9	
21	ОХЛАЖДАЮЩАЯ КАМЕРА	8,7	
22	СКЛАД	7,9	
23	КОМНАТА ПЕРСОНАЛА	7,0	
24	САН. УЗЕЛ ДЛЯ ПЕРСОНАЛА	2,4	
25	ДУШЕВАЯ ДЛЯ ПЕРСОНАЛА	1,9	
26	НАЧАЛЬНЫЙ КЛАСС	108,6	
27	ПОДСОБНОЕ ПОМЕЩЕНИЕ	9,1	
28	НАЧАЛЬНЫЙ КЛАСС	56,2	
29	НАЧАЛЬНЫЙ КЛАСС	53,5	
30	ФОЙЕ	80,0	
31	НАЧАЛЬНЫЙ КЛАСС	53,8	
32	НАЧАЛЬНЫЙ КЛАСС	53,6	
33	УМЫВАЛЬНИК	1,5	
34	САН. УЗЕЛ	5,0	
35	КОМНАТА УБОРОЧНОГО ИНВЕНТАРЯ	0,5	
36	САН. УЗЕЛ	5,0	
37	УМЫВАЛЬНИК	2,1	
38	КОРИДОР	11,1	
39	ЛЕСТНИЧНАЯ КЛЕТКА	16,5	
40	НАЧАЛЬНЫЙ КЛАСС	56,2	
41	КОМНАТА ОХРАНЫ	17,9	
42	САНУЗЕЛ ДЛЯ МГН	17,9	
43	САНУЗЕЛ	2,31	
	ИТОГО:	1333,31	

УСЛОВНЫЕ ОБОЗНАЧЕНИЯ

– ГВЛВ

ПРИМЕЧАНИЯ:

1. ОБЕДЕННЫЙ ЗАЛ РАССЧИТАН НА 120 МЕСТ, ОБЕД ОСУЩЕСТВЛЯЕТСЯ В 2 ПОСАДКИ.
2. В МОЕЧНОЙ СТОЛОВОЙ И КУХОННОЙ ПОСУДЫ (ПОМ. 14) ОРГАНИЗОВАТЬ МОЕЧНОЕ ОТДЕЛЕНИЕ С ТРЕХСЕКЦИОННОЙ РАКОВИНОЙ И ВАННОЙ, С ПОДВОДКОЙ ХОЛОДНОЙ И ГОРЯЧЕЙ ВОДЫ (СМ. РАЗ. ВК).
3. В СВЯЗИ С ТЕМ, ЧТО ЗДАНИЕ ОБШИВАЕТСЯ САЙДИНГОМ, ВЫПОЛНИТЬ ОТКОСЫ ОКОН С ВНЕШНЕЙ СТОРОНЫ ЗДАНИЯ, ИЗ ДОБОРНЫХ ЭЛЕМЕНТОВ t=0.45мм, ПО ВСЕМУ ЭТАЖУ, S=51.64М².
4. РАСХОД ГВЛВ НА УСТРОЙСТВО ПЕРЕГОРОДОК – 21,06 М2
5. ДВЕРНОЙ ПРОЕМ В КАБИНЕТЕ ТРУДА (ПОЗ. 4), ПО ОСИ "Б" ЗАКРЫТЬ ГИПСОКАРТОНОМ И ЗАШПАТЛЕВАТЬ, ОТДЕЛКУ ВЫПОЛНИТЬ В СООТВЕТСТВИИ С ОБЩЕЙ ОТДЕЛКОЙ ВСЕГО ПОМЕЩЕНИЯ, S=1.91М².
6. РАЗРЕЗЫ 1–1, 2–2 СМ. НА ЛИСТЕ АС–32.1; РАЗРЕЗЫ 3–3, 4–4 СМ. НА ЛИСТЕ АС–32.2
7. НА МЕСТО ДЕМОНТИРОВАННОЙ ОБШИВКИ ПОТОЛКА НАД ОСНОВНЫМ КРЫЛЬЦОМ, ПОД СПОРТ ЗАЛОМ, УСТАНОВИТЬ УТЕПЛИТЕЛЬ ISOVER 90КГ/М³ ТОЛЩИНОЙ 100ММ И ОБШИТЬ ПРОФЛИСТОМ С10–1000–0,45 ПО ГОСТ 24045–2010. ПЛОЩАДЬ МОНТИРУЕМОГО УТЕПЛИТЕЛЯ И ПРОФЛИСТА S=183.35М²
8. ПЕРЕГОРОДКИ П–1, П–2, П–3 СМ. НА ЛИСЕ АС–35.
9. КРЫЛЬЦО КР–1 СМ. НА ЛИСТЕ АС–43.
10. ОГРАЖДЕНИЯ КРЫЛЕЦ КР–3 ОГ–1 И ОГ–2 СМ. НА ЛИСТЕ АС–64.
11. МОНТАЖ НОВОЙ ОТМОСТКИ СМ. НА ЛИСТЕ АС–32.1.

ИЗМ.	КОЛ.УЧ.	ЛИСТ	№ДОК.	ПОДП.	ДАТА
РАЗРАБ.		ПРОСТАК			01.21
ПРОВЕР.		КДРАШЕВ			01.21
Н. КОНТР.		КДРАШЕВ			01.21
ГИП		КДРАШЕВ			01.21

014–18–АС

КАПИТАЛЬНЫЙ РЕМОНТ ЗДАНИЯ "СОШ №27 ИМ. И. ТАЙМАНОВА" ПО АДРЕСУ: Г. АТЫРАУ, УЛ. ПРИВОКЗАЛЬНАЯ 3, №226

СТАДИЯ	ЛИСТ	ЛИСТОВ
РП	30	

ОТДЕЛОЧНЫЙ ПЛАН 1–ГО ЭТАЖА

WESTKAROS

ФОРМАТ А1

ИНВ. № ПОДЛ. | ПОДП. И ДАТА | ВЗАМ. ИНВ. №

ЭКСПЛИКАЦИЯ ПОМЕЩЕНИЙ 2 ЭТАЖА

НОМЕР ПОМЕ-ЩЕНИЯ	НАИМЕНОВАНИЕ	ПЛОЩАДЬ м²	КАТ. ПОМЕ-ЩЕ-
1	СПОРТЗАЛ	292,4	
2	ИНВЕНТАРНАЯ	14,4	
3	ТРЕНЕРСКАЯ	7,3	
4	КОРИДОР	6,2	
5	РАЗДЕВАЛКА	21,2	
6	РАЗДЕВАЛКА	14,9	
7	ДУШЕВАЯ	3,5	
7.1	ДУШЕВАЯ	3,27	
8	САН. УЗЕЛ	1,9	
8.1	САН. УЗЕЛ	1,9	
9	КОРИДОР	99,4	
10	КЛАСС	58,2	
11	ПОДСОБНОЕ ПОМЕЩЕНИЕ	10,8	
12	УЧИТЕЛЬСКАЯ	28,3	
13	ПРОЦЕДУРНАЯ	9,9	
14	ЗУБНОЙ КАБИНЕТ	7,9	
15	МЕД ПУНКТ	5,5	
16	МЕД ПУНКТ	11,9	
17	КАБИНЕТ ДИРЕКТОРА	19,2	
18	ПРИЕМНАЯ	10,6	
19	БУХГАЛТЕРИЯ	10,7	
20	ХОЛ	21,8	
21	ЛЕСТНИЧНАЯ КЛЕТКА	16,6	
22	САН. УЗЕЛ	2,0	
23	САН. УЗЕЛ	1,1	
24	САН. УЗЕЛ	10,7	
25	УМЫВАЛЬНИК	2,5	
26	КЛАСС ИНФОРМАТИКИ	54,5	
27	КОРИДОР	135,5	
28	КЛАСС	35,6	
29	КЛАСС	53,4	
30	КЛАСС	65,5	
31	КЛАСС	63,6	
32	КЛАСС	62,5	
33	КОРИДОР	46,8	
34	КЛАСС	51,1	
35	КЛАСС	56,5	
36	КЛАСС	53,5	
37	ФОЙЕ	79,8	
38	КЛАСС	53,8	
39	КЛАСС	53,6	
40	УМЫВАЛЬНИК	1,5	
41	САН. УЗЕЛ	5,0	
42	САН. УЗЕЛ	5,0	
43	УМЫВАЛЬНИК	2,1	
44	КОМНАТА УБОРОЧНОГО ИНВЕНТАРЯ	0,5	
45	КОРИДОР	11,1	
46	ЛЕСТНИЧНАЯ КЛЕТКА	16,5	
	ИТОГО:	1601,47	

УСЛОВНЫЕ ОБОЗНАЧЕНИЯ

– ГВЛВ

РАСХОД ГВЛВ НА УСТРОЙСТВО ПЕРЕГОРОДОК – 22,2М²

В СВЯЗИ С ТЕМ, ЧТО ЗДАНИЕ ОБШИВАЕТСЯ САЙДИНГОМ, ВЫПОЛНИТЬ ОТКОСЫ ОКОН С ВНЕШНЕЙ СТОРОНЫ ЗДАНИЯ, ИЗ ДОБОРНЫХ ЭЛЕМЕНТОВ t=0.45мм, ПО ВСЕМУ ЭТАЖУ, S=59.1М². РАДИАТОРНЫХ РЕШЕТОК Р-1 ВСЕГО 8 ШТ. РЕШЕТКИ Р-1 СМ. НА ЛИСТЕ АС-62 РАЗРЕЗЫ 1-1, 2-2 СМ. НА ЛИСТЕ АС-32.1; РАЗРЕЗЫ 3-3, 4-4 СМ. НА ЛИСТЕ АС-32.2

ИЗМ.	КОЛ.УЧ.	ЛИСТ	N ДОК.	ПОДП.	ДАТА
РАЗРАБ.		ПРОСТАК			01.21
ПРОВЕР.		КДРАШЕВ			01.21
Н. КОНТР.		КДРАШЕВ			01.21
ГИП		КДРАШЕВ			01.21

014-18-АС

КАПИТАЛЬНЫЙ РЕМОНТ ЗДАНИЯ "СОШ №27 ИМ. И. ТАЙМАНОВА" ПО АДРЕСУ: Г. АТЫРАУ, УЛ. ПРИВОКЗАЛЬНАЯ 3, №226

СТАДИЯ	ЛИСТ	ЛИСТОВ
РП	31	

ОТДЕЛОЧНЫЙ ПЛАН 2-ГО ЭТАЖА

WESTKAROS

ФОРМАТ А1

ВЗАМ. ИНВ. N° | ПОДП. И ДАТА | ИНВ. N° ПОДЛ.

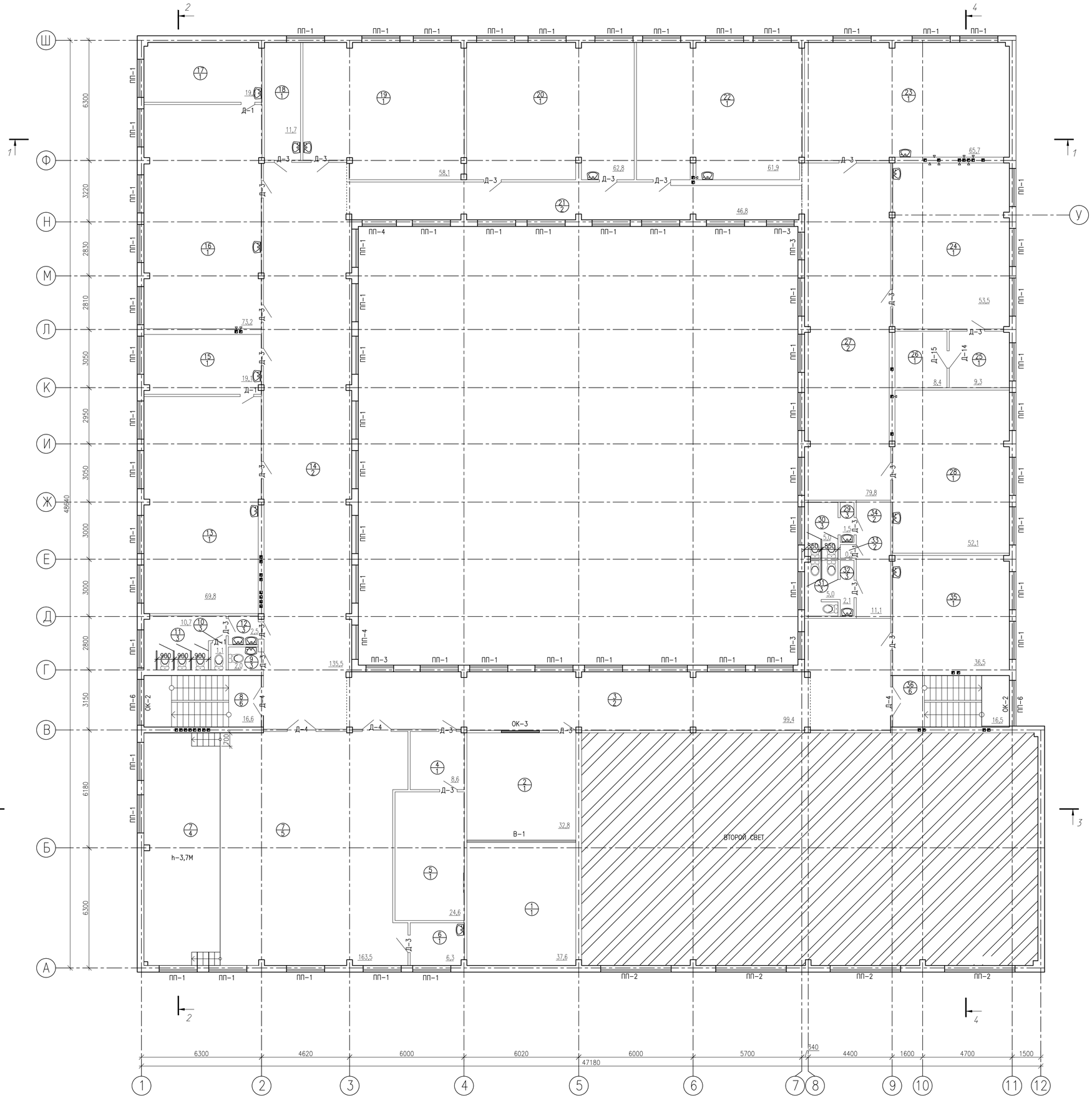

ЭКСПЛИКАЦИЯ ПОМЕЩЕНИЙ 3 ЭТАЖА

НОМЕР ПОМЕЩЕНИЯ	НАИМЕНОВАНИЕ	ПЛОЩАДЬ м²	КАТ. ПОМЕЩ.
1	БИБЛИОТЕКА	37,6	
2	БИБЛИОТЕКА	32,8	
3	КОРИДОР	99,4	
4	СКЛАД	8,6	
5	СКЛАД	24,6	
6	ГРИМЕРКА	6,3	
7	АКТОВЫЙ ЗАЛ	163,5	
8	ЛЕСТНИЧНАЯ КЛЕТКА	16,6	
9	САН. УЗЕЛ	2,0	
10	САН. УЗЕЛ	1,1	
11	САН. УЗЕЛ	10,7	
12	УМЫВАЛЬНИК	2,5	
13	КЛАСС ХИМИИ	69,8	
14	КОРИДОР	135,5	
15	ЛАБОРАТОРИЯ	19,1	
16	КЛАСС ФИЗИКИ	73,2	
17	ЛАБОРАТОРИЯ	19,3	
18	ЛАБОРАТОРИЯ	11,7	
19	КЛАСС	58,1	
20	КЛАСС	62,8	
21	КОРИДОР	46,8	
22	КЛАСС	61,9	
23	КЛАСС	65,7	
24	КЛАСС	53,5	
25	ПОДСОБНОЕ ПОМЕЩЕНИЕ	9,3	
26	ОРУЖЕЙНАЯ	8,4	
27	ФОЙЕ	79,8	
28	КЛАСС	52,1	
29	УМЫВАЛЬНИК	1,5	
30	САН. УЗЕЛ	5,0	
31	САН. УЗЕЛ	5,0	
32	УМЫВАЛЬНИК	2,1	
33	КОМНАТА УБОРОЧНОГО ИНВЕНТАРЯ	0,5	
34	КОРИДОР	11,1	
35	КЛАСС	36,5	
36	ЛЕСТНИЧНАЯ КЛЕТКА	16,5	
	ИТОГО:	1310,9	

СХЕМА ОБРАМЛЕНИЯ ПРОРЕЗИ ПО ОСИ "В"

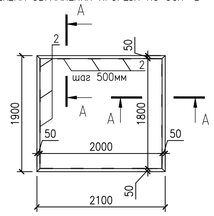

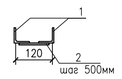

УСЛОВНЫЕ ОБОЗНАЧЕНИЯ

– ВИТРАЖ В-1

ПРИМЕЧАНИЯ:

1. В СВЯЗИ С ТЕМ, ЧТО ЗДАНИЕ ОБШИВАЕТСЯ САЙДИНГОМ, ВЫПОЛНИТЬ ОТКОСЫ ОКОН С ВНЕШНЕЙ СТОРОНЫ ЗДАНИЯ, ИЗ ДОБОРНЫХ ЭЛЕМЕНТОВ t=0.45мм, ПО ВСЕМУ ЭТАЖУ, S=60.64м². ОБЩАЯ ПЛОЩАДЬ ОТКОСОВ ВСЕХ ОКОН ПО ВСЕМУ ЗДАНИЮ, S=171.4м². ВНУТРЕННИЕ ОТКОСЫ В НОРМАЛЬНОМ СОСТОЯНИИ, НЕ ПОДЛЕЖАТ ЗАМЕНЕ.
2. В ПОМЕЩЕНИИ "2" (ПОМЕЩЕНИЕ БИБЛИОТЕКИ) ПРОИЗВЕСТИ ОБРАМЛЕНИЕ УГОЛКОМ ПРОРЕЗИ В СТЕНЕ (СМ. СХЕМУ ОБРАМЛЕНИЯ, СПЕЦИФИКАЦИЮ)
3. ВМЕСТО ДЕМОНТИРОВАННОЙ ДЕРЕВЯННОЙ ПЕРЕГОРОДКИ МЕЖДУ ПОМЕЩЕНИЯМИ "1" И "2" УСТАНОВИТЬ ВИТРАЖ В-1 (УЧТЕН НА ЛИСТЕ АС-33). СХЕМУ ВИТРАЖА В-1 СМ. НА ЛИСТЕ АС-36.
4. РАЗРЕЗЫ 1-1, 2-2 СМ. НА ЛИСТЕ АС-32.1; РАЗРЕЗЫ 3-3, 4-4 СМ. НА ЛИСТЕ АС-32.2

СПЕЦИФИКАЦИЯ

МАРКА, ПОЗ.	ОБОЗНАЧЕНИЕ	НАИМЕНОВАНИЕ	КОЛ.	МАССА ЕД.КГ	ПРИМЕЧ.
1	2	3	4	5	6
		Обрамление отверстия	1	152,4	
1	ГОСТ 8509-93	∟50х5 пг.м	8	3,77	30,16
2	ГОСТ-19903-2015	– 980х200х5	16	7,64	122,24

ИЗМ.	КОЛ.УЧ.	ЛИСТ	№ДОК.	ПОДП.	ДАТА
РАЗРАБ.		ПРОСТАК			01.21
ПРОВЕР.		КДРАШЕВ			01.21
Н. КОНТР.		КДРАШЕВ			01.21
ГИП		КДРАШЕВ			01.21

014-18-АС

КАПИТАЛЬНЫЙ РЕМОНТ ЗДАНИЯ "СОШ №27 ИМ. И. ТАЙМАНОВА" ПО АДРЕСУ: Г. АТЫРАУ, УЛ. ПРИВОКЗАЛЬНАЯ 3, №226

СТАДИЯ	ЛИСТ	ЛИСТОВ
РП	32	

ОТДЕЛОЧНЫЙ ПЛАН 3-ГО ЭТАЖА

WESTKAROS

ФОРМАТ А1

ИНВ. № ПОДЛ. | ПОДП. И ДАТА | ВЗАМ. ИНВ. №

1–1

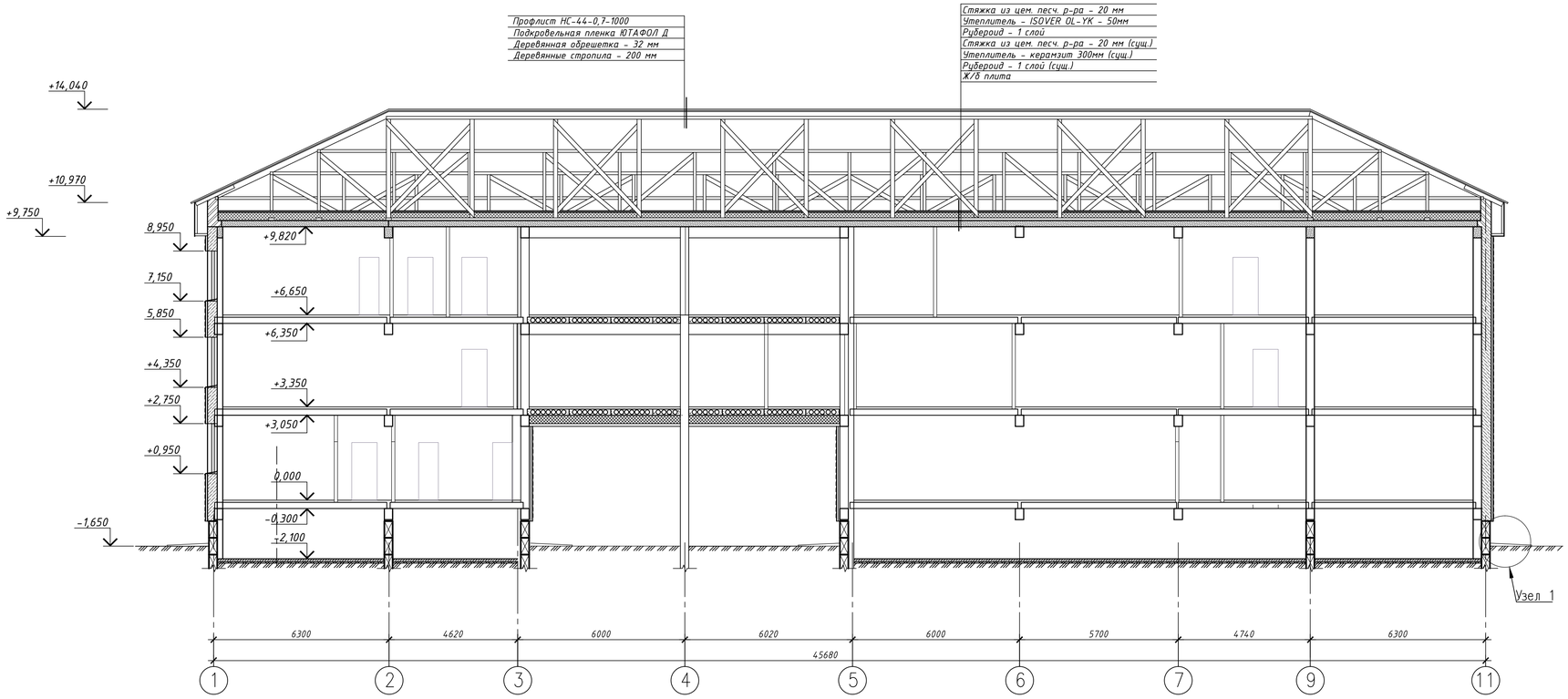

2–2

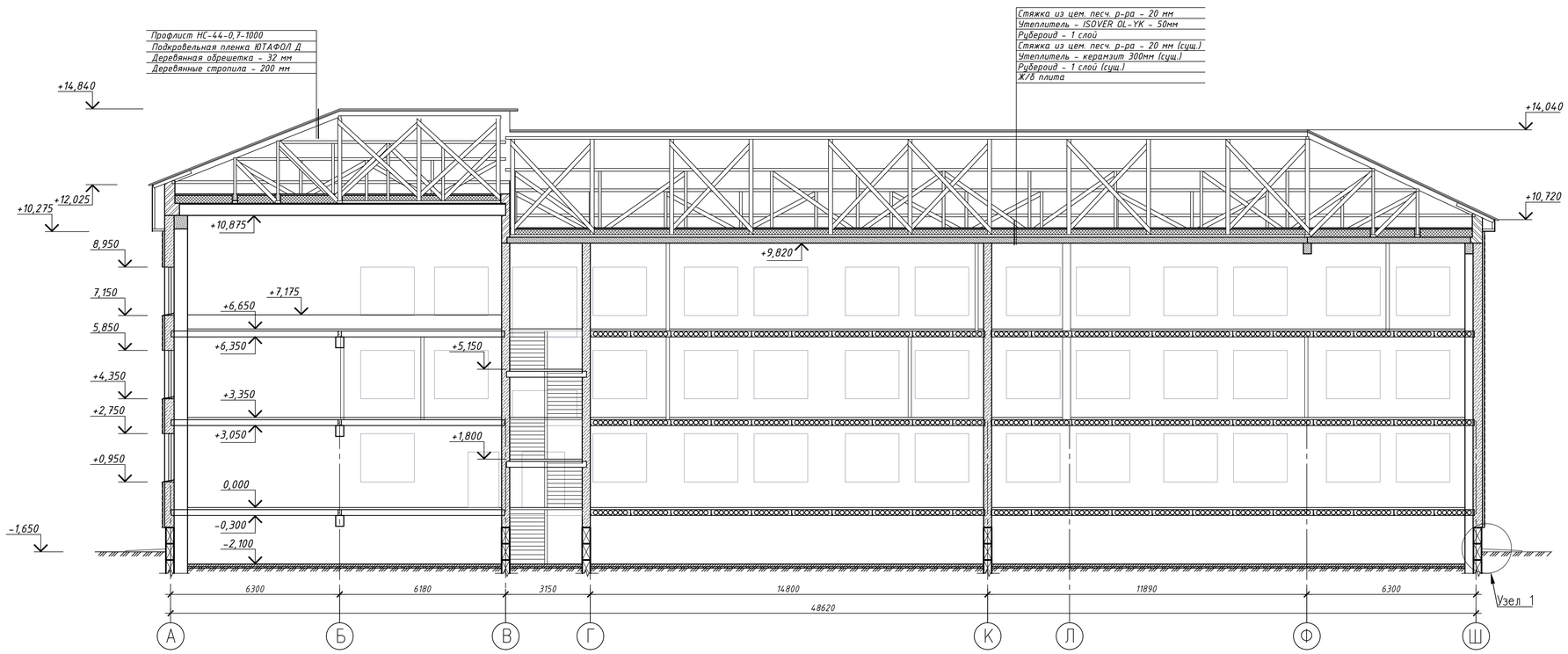

Узел 1
Узел отмостки

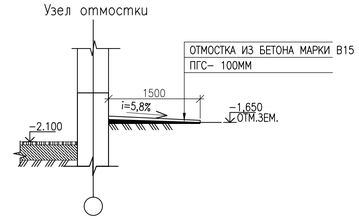

Ведомость работ

Поз.	Наименование	Кол.	Примечание
1	Устройство отмостки шириной 1,5 м , t= 100 мм из бетона В15	540	м 2
2	Основание под отмостку–ПГС , t=100 мм.	540	м 2

ПРИМЕЧАНИЯ:

1. СЕЧЕНИЯ 1–1, 2–2 ЗАМАРКИРОВАНЫ НА ЛИСТАХ АС–29,30,31 И 32.
2. ВЫПОЛНИТЬ НОВУЮ ОТМОСТКУ ПО ВСЕМУ ПЕРИМЕТРУ ЗДАНИЯ, ВКЛЮЧАЯ ОТМОСТКУ НА ОСНОВНОЙ ВХОДНОЙ ГРУППЕ, ПЕРЕД КРЫЛЬЦОМ (РАНЕЕ ОТСУТСТВОВАЛА).

ИЗМ.	КОЛ.УЧ.	ЛИСТ	№ДОК.	ПОДП.	ДАТА
РАЗРАБ.		ПРОСТАК			01.21
ПРОВЕР.		КДРАШЕВ			01.21
Н. КОНТР.		КДРАШЕВ			01.21
ГИП		КДРАШЕВ			01.21

014–18–АС

КАПИТАЛЬНЫЙ РЕМОНТ ЗДАНИЯ "СОШ №27 ИМ. И. ТАЙМАНОВА" ПО АДРЕСУ: Г. АТЫРАУ, УЛ. ПРИВОКЗАЛЬНАЯ 3, №226

СТАДИЯ	ЛИСТ	ЛИСТОВ
РП	32.1	

РАЗРЕЗЫ 1–1, 2–2
УЗЕЛ 1. УЗЕЛ ОТМОСТКИ

WESTKAROS

ФОРМАТ А1

ИНВ. № ПОДЛ. | ПОДП. И ДАТА | ВЗАМ. ИНВ. №

3–3

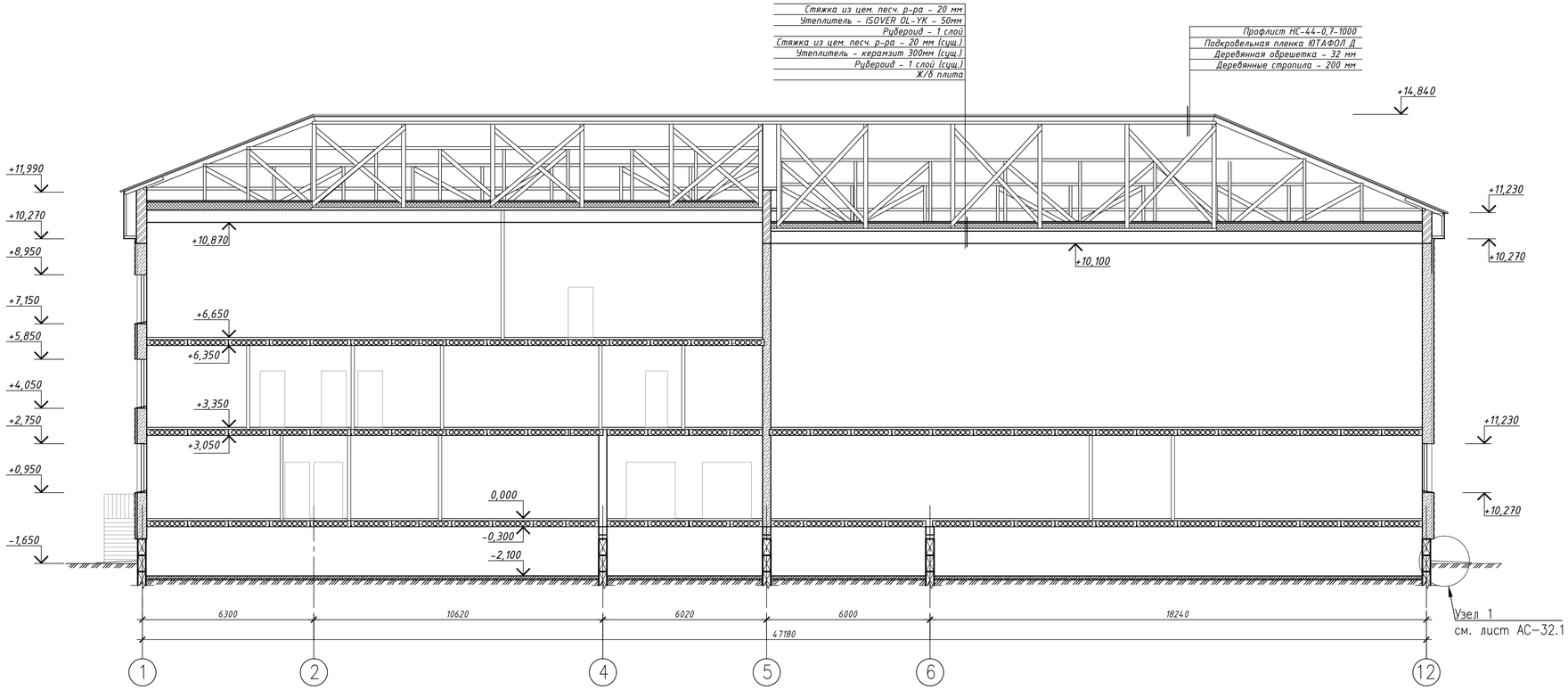

4–4

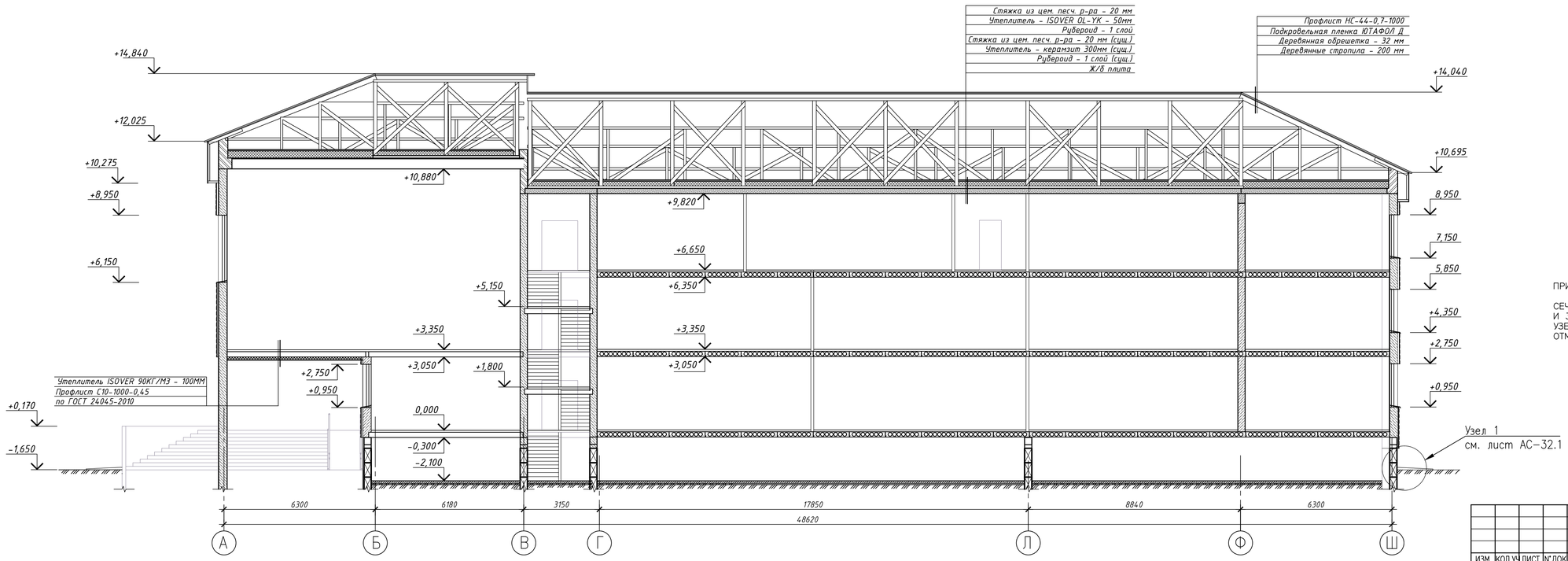

ПРИМЕЧАНИЕ:

СЕЧЕНИЯ 3–3, 4–4 ЗАМАРКИРОВАНЫ НА ЛИСТАХ АС–29,30,31 И 32.
УЗЕЛ 1 – УЗЕЛ ОТМОСТКИ СМ НА ЛИСТЕ АС–32.1. ПО ОТМОСТКЕ СМ. ПРИМ. 2 НА ЛИСТЕ АС–32.1.

						014–18–АС	
						КАПИТАЛЬНЫЙ РЕМОНТ ЗДАНИЯ "СОШ №27 ИМ. И. ТАЙМАНОВА" ПО АДРЕСУ: Г. АТЫРАУ, УЛ. ПРИВОКЗАЛЬНАЯ 3, №226	
ИЗМ.	КОЛ.УЧ	ЛИСТ	№ДОК	ПОДП.	ДАТА		
РАЗРАБ.		ПРОСТАК			01.21		
ПРОВЕР.		КДРАШЕВ			01.21		
Н. КОНТР.		КДРАШЕВ			01.21		
ГИП		КДРАШЕВ			01.21		
						РАЗРЕЗЫ 3–3, 4–4	

СТАДИЯ	ЛИСТ	ЛИСТОВ
РП	32.2	

WESTKAROS

ФОРМАТ А1

ИНВ. № ПОДЛ. | ПОДП. И ДАТА | ВЗАМ. ИНВ. №

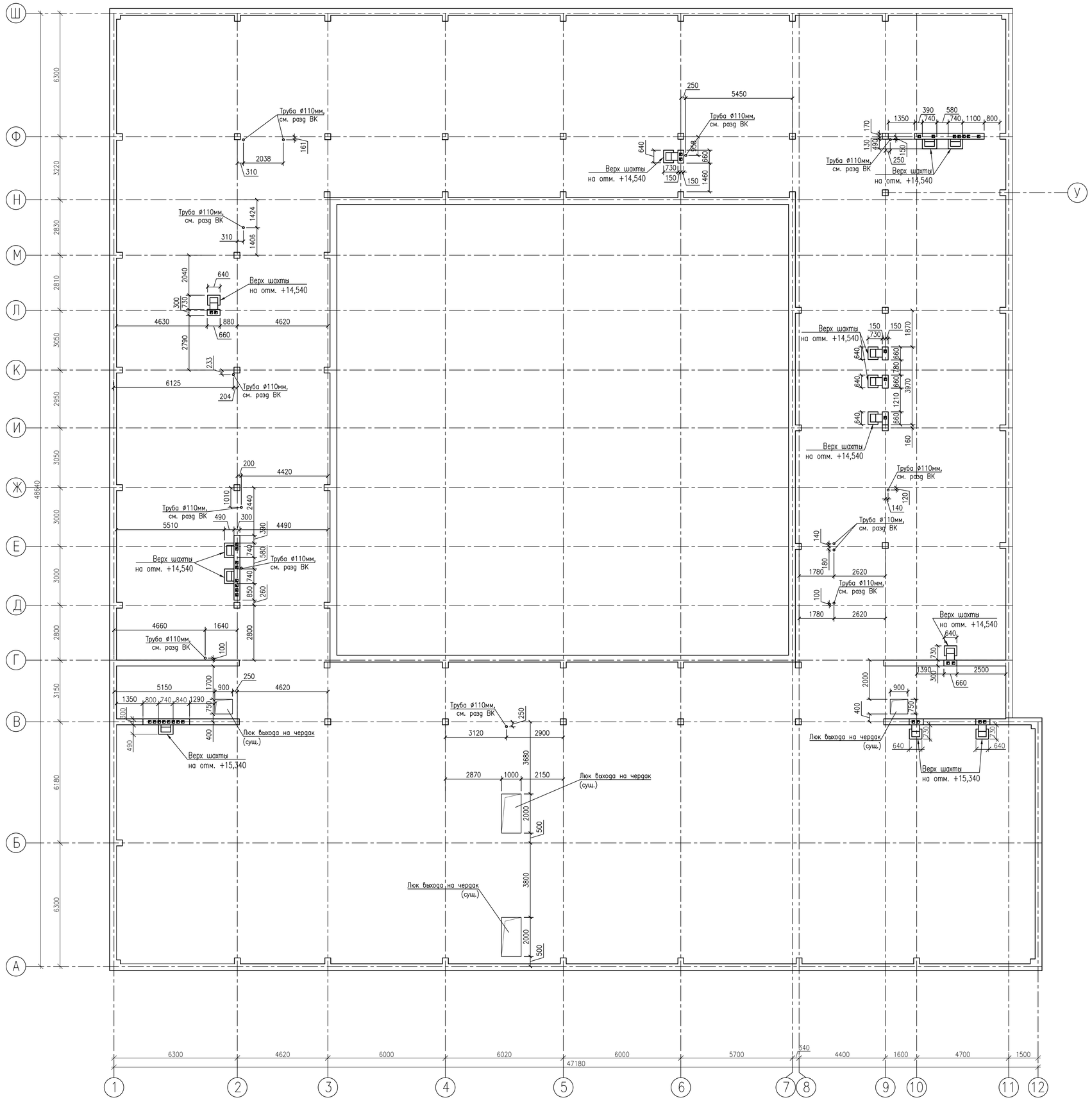

ПРИМЕЧАНИЯ:

1. ВСЕ ВЕНТ ШАХТЫ И ВЫХОДЫ НА ЧЕРДАК – СУЩЕСТВУЮЩИЕ.
2. СУЩЕСТВУЮЩИЕ ВЕНТ ШАХТЫ ЗАКАНЧИВАЮТСЯ НА ОТМ. +10,940 И +12,140 СООТВЕТСТВЕННО. НЕОБХОДИМО ПОДНЯТЬ ВЕНТ ШАХТЫ ДО УРОВНЯ, ПОКАЗАННОГО НА ЧЕРТЕЖЕ. ДОСТРАИВАЕМЫЕ ВЕНТ ШАХТЫ ВЫПОЛНИТЬ ИЗ КЕРАМИЧЕСКОГО ПОЛНОТЕЛОГО КИРПИЧА КР ПО 250Х120Х65/1НФ/200/2,5/50 ГОСТ 530-2012 НА ЦЕМЕНТНОМ РАСТВОРЕ МАРКИ М100. ОБЩИЙ ОБЪЕМ КЛАДКИ, НЕОБХОДИМЫЙ ДЛЯ ПОДНЯТИЯ ВЕНТ ШАХТ – 10,42м³.

						014-18-АС	
						КАПИТАЛЬНЫЙ РЕМОНТ ЗДАНИЯ "СОШ №27 ИМ. И. ТАЙМАНОВА" ПО АДРЕСУ: Г. АТЫРАУ, УЛ. ПРИВОКЗАЛЬНАЯ 3, №226	
ИЗМ.	КОЛ.УЧ.	ЛИСТ	№ДОК.	ПОДП.	ДАТА		
РАЗРАБ.		ПРОСТАК			01.21	СТАДИЯ: РП	ЛИСТ: 32.3
ПРОВЕР.		КДРАШЕВ			01.21		ЛИСТОВ:
Н. КОНТР.		КДРАШЕВ			01.21		
ГИП		КДРАШЕВ			01.21		
						ПЛАН ЧЕРДАКА	WESTKAROS

ФОРМАТ А1

ВЗАМ. ИНВ. №
ПОДП. И ДАТА
ИНВ. № ПОДЛ.

Ведомость элементов заполнения проемов (начало)

Марка поз.	Обозначение	Наименование	Этаж				всего	Масса ед. кг	Примеч.
			под-вал.	1	2	3			
		Окна							
ОК-1	ГОСТ 30674-99	ОПВ2 1000-2400(4М1-8-4М1-8-4М1)	-	-	2	-	2		
ОК-2	-//-	ОПВ2 2600-2400(4М1-8-4М1-8-4М1)	-	-	-	2	2		
ОК-3	-//-	ОПВ2 1800-2000 (4М1-8-4М1)	-	-	-	1	1		
		Витражи							
В-1	Алюминиевый профиль	ВИТРАЖ 4450х5720 (6М1-12-4М1-12-4М1)	-	-	-	1	1		Закаленное стекло
		Подоконные сливы							
ПП-1	8ГК.333.137-01	ПП4-8 L=2100	-	62	65	65	192		
ПП-2	-//-	ПП4-8 L=3800	-	-	-	4	4		
ПП-3	-//-	ПП4-8 L=1550	-	4	4	4	12		
ПП-5	-//-	ПП4-8 L=1300	-	2	-	-	2		
ПП-6	-//-	ПП4-8 L=2500	-	-	2	2	4		

ПРИМЕЧАНИЯ

ЗАМЕНИТЬ РЕЗИНОВЫЕ УПЛОТНИТЕЛИ ВО ВСЕХ ОКНАХ. ОБЩАЯ ДЛИНА – 1667 м.п.
В ПАНЕЛЬНЫХ СТЕНАХ ВОССТАНОВИТЬ ОТСУТСТВУЮЩИЕ УТЕПЛИТЕЛЬ И ГЕРМЕТИК В СТЫКАХ ПАНЕЛЕЙ. В КАЧЕСТВЕ УПЛОТНЕНИЯ ШВОВ ИСПОЛЬЗОВАТЬ ЖГУТ ИЗ ВСПЕНЕННОГО ПОЛИЭТИЛЕНА (Р=25КГ/М³), ПО ТУ 2244-057-00203387-2002, ОБЩАЯ ДЛИНА ЖГУТА – 1060 м.п. ДЛЯ ГЕРМЕТИЗАЦИИ ШВОВ ИСПОЛЬЗОВАТЬ ФАСАДНЫЙ КЛЕЙ-ГЕРМЕТИК, ПО ТУ 20.30.22-003-90557835-2018. КОЛИЧЕСТВО ГЕРМЕТИКА – 26511,3 МЛ.

ВЗАМ. ИНВ. N°
ПОДП. И ДАТА
ИНВ. N° ПОДЛ.

ИЗМ.	КОЛ.УЧ.	ЛИСТ	N°ДОК.	ПОДП.	ДАТА
РАЗРАБ.		ПРОСТАК			01.21
ПРОВЕР.		КДРАШЕВ			01.21
Н. КОНТР.		КДРАШЕВ			01.21
ГИП		КДРАШЕВ			01.21

014-18-АС

КАПИТАЛЬНЫЙ РЕМОНТ ЗДАНИЯ "СОШ №27 ИМ. И. ТАЙМАНОВА" ПО АДРЕСУ: Г. АТЫРАУ, УЛ. ПРИВОКЗАЛЬНАЯ 3, №226

СТАДИЯ	ЛИСТ	ЛИСТОВ
РП	33	

Ведомость элементов заполнения проемов (начало)

WESTKAROS

Формат А3

Ведомость элементов заполнения проемов (продолжение)

Марка поз.	Обозначение	Наименование	Этаж				всего	Масса ед. кг	Примеч.
			под-вал.	1	2	3			
		Двери							
Д-1	ГОСТ 6629-88	ДГ 21-7	-	3	2	4	9		
Д-2	-//-	ДГ 21-8	-	-	4	-	4		
Д-3	-//-	ДГ 21-9	-	27	33	24	84		
Д-4	-//-	ДО 21-15	-	2	2	4	8		
Д-5	-//-	ДГ 21-15	-	1	2	-	3		
Д-6	ГОСТ 30674-99	ДПВО 24-18	-	2	-	-	2		
Д-7	-//-	ДПВО 21-15	-	2	-	-	2		
Д-8	ГОСТ 31173-2003	ДСН 21-12	-	3	-	-	3		
Д-9	-//-	ДСН 21-15	-	1	-	-	1		
Д-10	-//-	ДСН 21-16	-	2	-	-	2		
Д-11	-//-	ДСН 21-17	-	2	-	-	2		
Д-12	-//-	ДСН 21-10	1	-	-	-	1		
Д-13	-//-	ДСН 21-13	1	-	-	-	1		
Д-14	-//-	ДСВ 21-9	-	-	-	1	1		
Д-15	ГОСТ 51113-97	ДР 2100-900	-	-	-	1	1		
Д-16	ГОСТ 31173-2003	ДСВ 21-9	1	-	-	-	1		
Д-17	ГОСТ 6629-88	ДГ 21-10		1			1		

ПРИМЕЧАНИЕ
ДВЕРИ НА ЛЕСТНИЧНЫХ КЛЕТКАХ ВЫПОЛНИТЬ С УПЛОТНЕНИЕМ В ПРИТВОРАХ.

ВЗАМ. ИНВ. N°
ПОДП. И ДАТА
ИНВ. N° ПОДЛ.

ИЗМ.	КОЛ.УЧ	ЛИСТ	N°ДОК.	ПОДП.	ДАТА
РАЗРАБ.		ПРОСТАК			01.21
ПРОВЕР.		КДРАШЕВ			01.21
Н. КОНТР.		КДРАШЕВ			01.21
ГИП		КДРАШЕВ			01.21

014-18-АС

КАПИТАЛЬНЫЙ РЕМОНТ ЗДАНИЯ "СОШ №27 ИМ. И. ТАЙМАНОВА" ПО АДРЕСУ: Г. АТЫРАУ, УЛ. ПРИВОКЗАЛЬНАЯ 3, №22б

СТАДИЯ	ЛИСТ	ЛИСТОВ
РП	34	

Ведомость элементов заполнения проемов (продолжение)

WESTKAROS

Формат А3

Ведомость элементов заполнения проемов (окончание)

Марка поз.	Обозначение	Наименование	Этаж				всего	Масса ед. кг	Примеч.
			под-вал.	1	2	3			
		Перегородка ПВХ							
П-1	ГОСТ 30674-99	ОПВ2 3000-5770(4М1)	-	1	-	-	1		
П-2	ГОСТ 30674-99	ОПВ2 3000-1700(4М1)	-	1	-	-	1		
П-3	ГОСТ 30674-99	ОПВ2 3000-1160(4М1)	-	1	-	-	1		

Остекление

Схема перегородки П-1

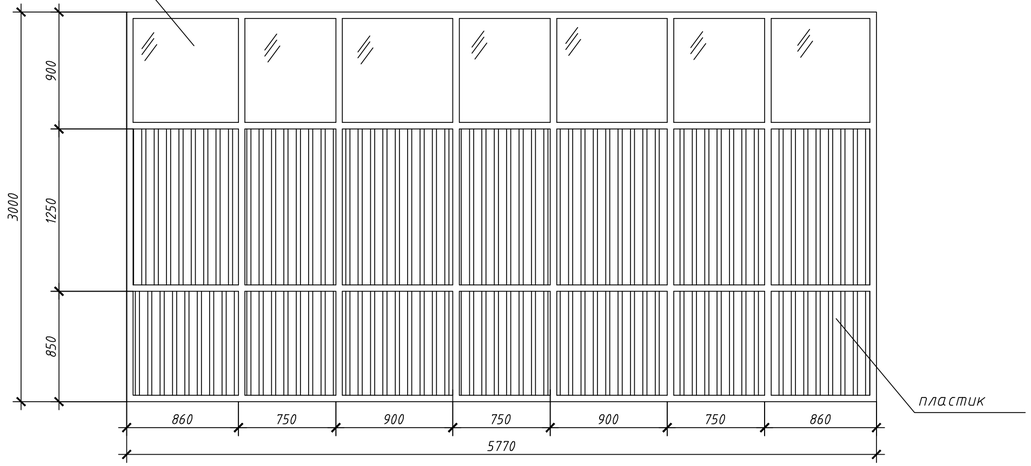

Остекление

Схема перегородки П-2

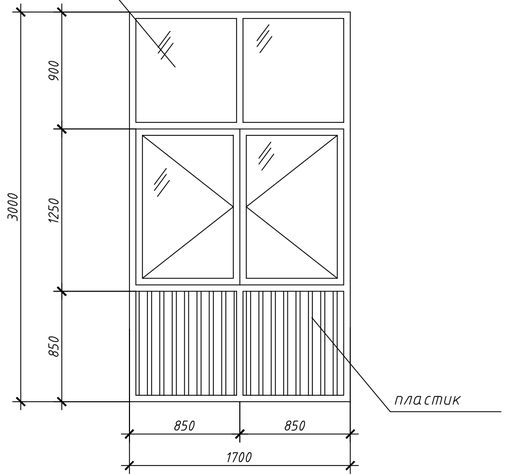

Схема перегородки П-3

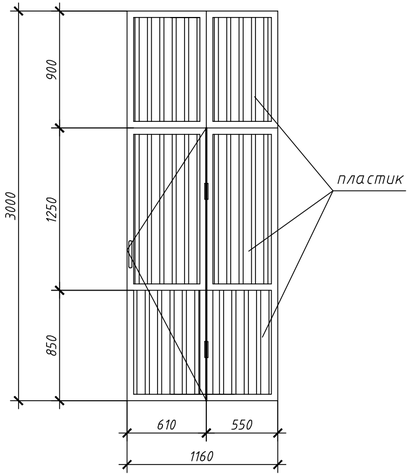

ПРИМЕЧАНИЯ
РАЗМЕРЫ УТОЧНИТЬ ПЕРЕД ИЗГОТОВЛЕНИЕМ
ДАННЫЙ ЛИСТ ЧИТАТЬ СОВМЕСТНО С ЛИСТАМИ
АС-30,33,34

ВЗАМ. ИНВ. №
ПОДП. И ДАТА
ИНВ. № ПОДЛ.

ИЗМ.	КОЛ.УЧ.	ЛИСТ	N ДОК.	ПОДП.	ДАТА
РАЗРАБ.		ПРОСТАК			01.21
ПРОВЕР.		КДРАШЕВ			01.21
Н. КОНТР.		КДРАШЕВ			01.21
ГИП		КДРАШЕВ			01.21

014-18-АС

КАПИТАЛЬНЫЙ РЕМОНТ ЗДАНИЯ "СОШ №27 ИМ. И. ТАЙМАНОВА" ПО АДРЕСУ: Г. АТЫРАУ, УЛ. ПРИВОКЗАЛЬНАЯ 3, №226

СТАДИЯ	ЛИСТ	ЛИСТОВ
РП	35	

Ведомость элементов заполнения проемов (окончание). Схема перегородок П-1, П-2, П-3
П-1, П-2, П-3.

WESTKAROS

Формат А4х3

Схема окна ОК-1

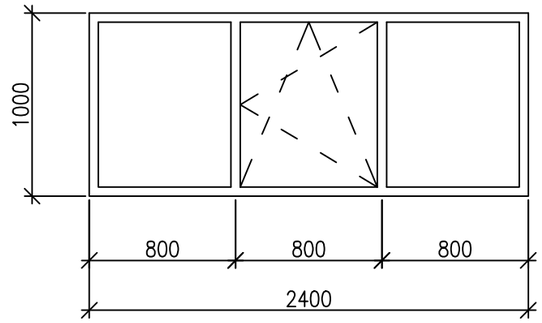

Схема окна ОК-2

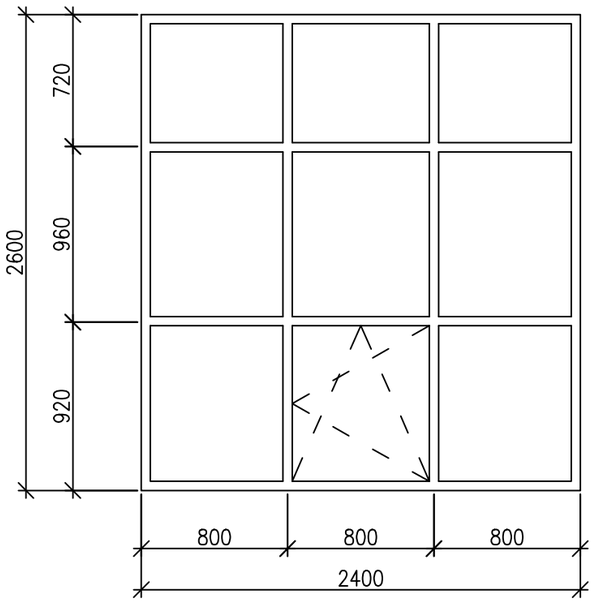

Схема окна ОК-3

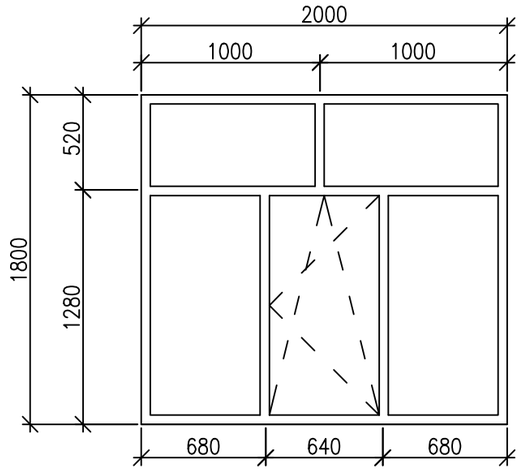

Схема витража В-1

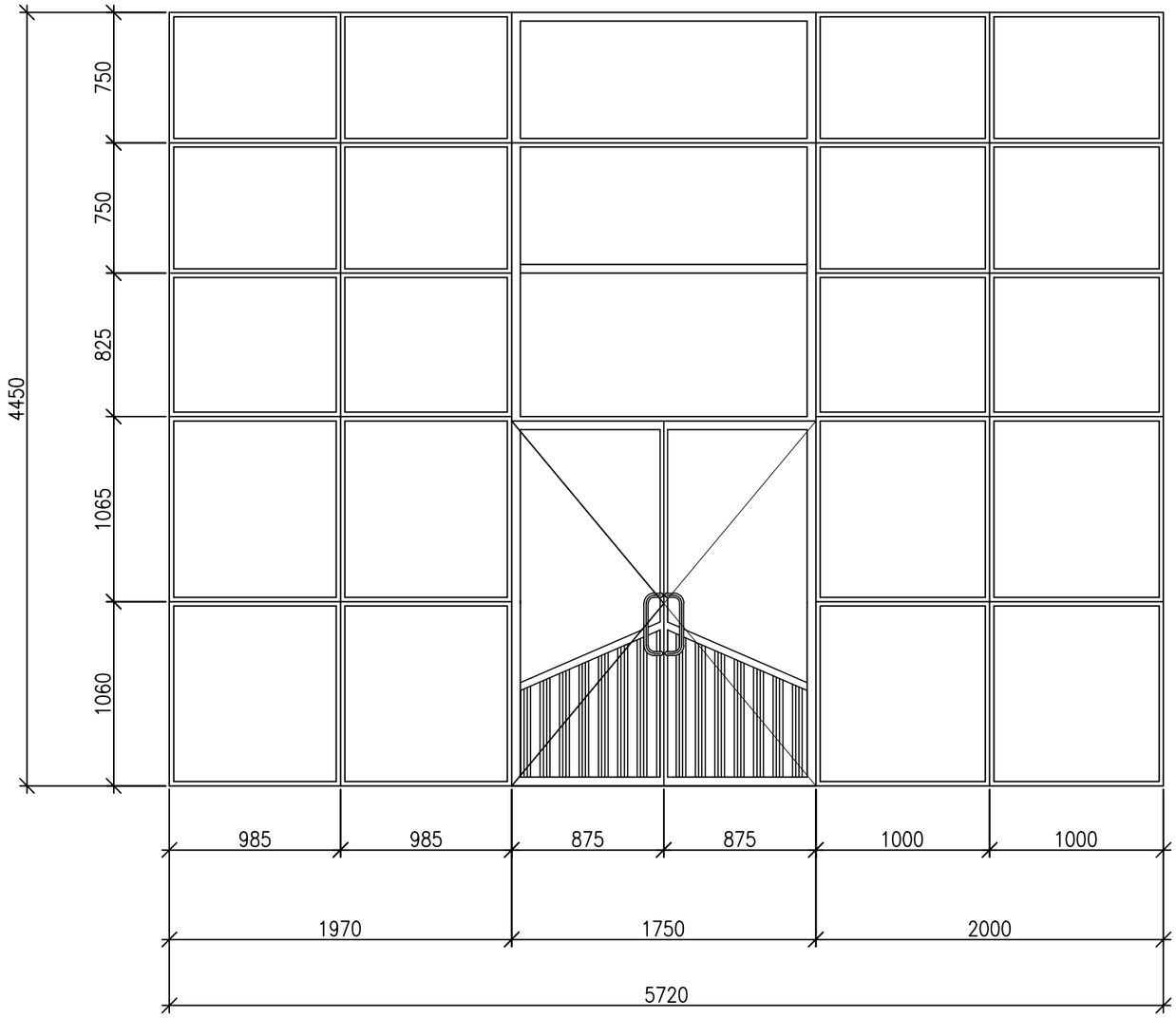

ПРИМЕЧАНИЕ

ДАННЫЙ ЛИСТ ЧИТАТЬ СОВМЕСТНО С ЛИСТАМИ АС-30,31,32,33
ОКНА ОК-1, ОК-2, ОК-3, ВИТРАЖ В-1 УЧТЕНЫ НА ЛИСТЕ АС-33

ИЗМ.	КОЛ.УЧ	ЛИСТ	N°ДОК.	ПОДП.	ДАТА	014-18-АС		
						КАПИТАЛЬНЫЙ РЕМОНТ ЗДАНИЯ "СОШ №27 ИМ. И. ТАЙМАНОВА" ПО АДРЕСУ: Г. АТЫРАУ, УЛ. ПРИВОКЗАЛЬНАЯ 3, №22б		
РАЗРАБ.		ПРОСТАК			01.21		СТАДИЯ	ЛИСТ	ЛИСТОВ
ПРОВЕР.		КДРАШЕВ			01.21		РП	36	
Н. КОНТР.		КДРАШЕВ			01.21				
ГИП		КДРАШЕВ			01.21	Схема окон ОК-1, ОК-2 Схема витража В-1	WESTKAROS		

ВЗАМ. ИНВ. N°
ПОДП. И ДАТА
ИНВ. N° ПОДЛ.

Формат А3

Ведомость отделки помещений 1-го этажа

№ Помещений.	Вид отделки элементов интерьера						Приме-чание
	Потолок	Пло-щадь, м²	Стены или перегородок	Пло-щадь, м²	Низ стен, перегородок	Пло-щадь, м²	
1, 2, 5–9, 13, 20, 27, 30, 38, 39, 41	-сплошное выравнивание на гипсовой основе; -водоэмульсионная окраска.	580,4	-сплошное выравнивание на гипсовой основе; -водоэмульсионная окраска.	861,32			
25	-сплошное выравнивание на гипсовой основе; -водоэмульсионная окраска.	1,9	-сплошное выравнивание на гипсовой основе; -водоэмульсионная окраска.	6,42	-сплошное выравнивание на цементной основе; -глазурованная керамическая плитка	9,31	Высота керам. плитки H=1,8м по всему периметру пом.
3, 4, 10, 26, 28, 29, 31, 32, 40	-сплошное выравнивание на гипсовой основе; -водоэмульсионная окраска.	568,0	-сплошное выравнивание на гипсовой основе; -водоэмульсионная окраска.	725,87	-сплошное выравнивание на цементной основе; -глазурованная керамическая плитка	16,20	Керам. плитка H=1,8м -экраны над раковинами
11, 12, 14–19.1, 21–24, 33–37, 42, 43	-сплошное выравнивание на гипсовой основе; -водоэмульсионная окраска.	176,44	-сплошное выравнивание на гипсовой основе; -водоэмульсионная окраска.	293,90	-сплошное выравнивание на цементной основе; -глазурованная керамическая плитка	285,54	Высота керам. плитки H=1,5м по всему периметру пом.

Ведомость отделки помещений 2-го этажа

№ Помещений.	Вид отделки элементов интерьера						Приме-чание
	Потолок	Пло-щадь, м²	Стены или перегородок	Пло-щадь, м²	Низ стен, перегородок	Пло-щадь, м²	
1–6, 9, 11, 17–21, 27, 33, 37, 44–46	-сплошное выравнивание на гипсовой основе; -водоэмульсионная окраска.	835,7	-сплошное выравнивание на гипсовой основе; -водоэмульсионная окраска.	1514,15			
7, 7.1	-сплошное выравнивание на гипсовой основе; -водоэмульсионная окраска.	3,6	-сплошное выравнивание на гипсовой основе; -водоэмульсионная окраска.	16,25	-сплошное выравнивание на цементной основе; -глазурованная керамическая плитка	23,65	Высота керам. плитки H=1,8м по всему периметру пом.
10, 12, 13, 26, 28–32, 34–36, 38, 39	-сплошное выравнивание на гипсовой основе; -водоэмульсионная окраска.	700,0	-сплошное выравнивание на гипсовой основе; -водоэмульсионная окраска.	1052,95	-сплошное выравнивание на цементной основе; -глазурованная керамическая плитка	28,80	Керам. плитка H=1,8м -экраны над раковинами
8, 8.1, 14–16, 22–25, 40–43	-сплошное выравнивание на гипсовой основе; -водоэмульсионная окраска.	59	-сплошное выравнивание на гипсовой основе; -водоэмульсионная окраска.	151,11	-сплошное выравнивание на цементной основе; -глазурованная керамическая плитка	139,46	Высота керам. плитки H=1,5м по всему периметру пом.

Ведомость отделки помещений 3-го этажа

№ Помещений.	Вид отделки элементов интерьера						Приме-чание
	Потолок	Пло-щадь, м²	Стены или перегородок	Пло-щадь, м²	Низ стен, перегородок	Пло-щадь, м²	
1–5, 7, 8, 14, 21, 25–27, 33, 34, 36	-сплошное выравнивание на гипсовой основе; -водоэмульсионная окраска.	691	-сплошное выравнивание на гипсовой основе; -водоэмульсионная окраска.	1219,78			
6, 13, 15–20, 22–24, 28, 35	-сплошное выравнивание на гипсовой основе; -водоэмульсионная окраска.	590,0	-сплошное выравнивание на гипсовой основе; -водоэмульсионная окраска.	972,46	-сплошное выравнивание на цементной основе; -глазурованная керамическая плитка	23,40	Керам. плитка H=1,8м -экраны над раковинами
9–12, 29–32	-сплошное выравнивание на гипсовой основе; -водоэмульсионная окраска.	29,9	-сплошное выравнивание на гипсовой основе; -водоэмульсионная окраска.	94,01	-сплошное выравнивание на цементной основе; -глазурованная керамическая плитка	76,07	Высота керам. плитки H=1,5м по всему периметру пом.

Облицовка плиткой в зоне раковины (класс)

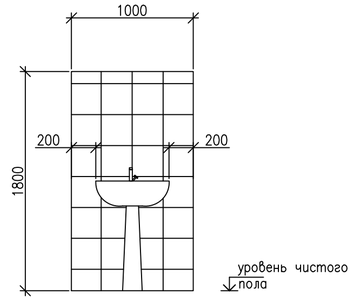

Облицовка плиткой в зоне раковины (вход в столовую)

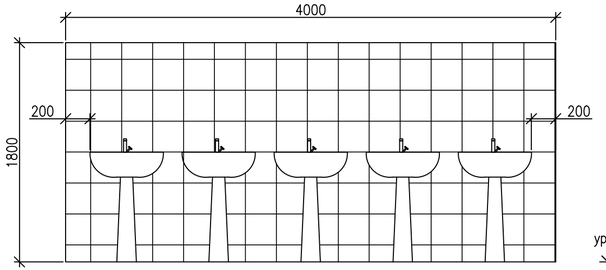

ПРИМЕЧАНИЯ

– В КЛАССАХ НА 1, 2, 3 ЭТАЖАХ В МЕСТАХ УСТАНОВКИ РАКОВИН СТЕНЫ ОБЛИЦЕВАТЬ ПЛИТКОЙ (УЧТЕНО В ВЕДОМОСТИ ОТДЕЛКИ)
– В ПОМ.12 1-ГО ЭТАЖА ПРЕДУСМОТРЕТЬ ФАРТУК НАД РАКОВИНАМИ (ВХОД В СТОЛОВУЮ) (УЧТЕНО В ВЕДОМОСТИ ОТДЕЛКИ)

ИЗМ.	КОЛ.УЧ	ЛИСТ	N°ДОК	ПОДП.	ДАТА
РАЗРАБ.		ПРОСТАК			01.21
ПРОВЕР.		КДРАШЕВ			01.21
Н. КОНТР.		КДРАШЕВ			01.21
ГИП		КДРАШЕВ			01.21

014-18-АС

КАПИТАЛЬНЫЙ РЕМОНТ ЗДАНИЯ "СОШ №27 ИМ. И. ТАЙМАНОВА" ПО АДРЕСУ: Г. АТЫРАУ, УЛ. ПРИВОКЗАЛЬНАЯ 3, №226

СТАДИЯ	ЛИСТ	ЛИСТОВ
РП	37	

Ведомость отделки

WESTKAROS

Формат А4х3

ВЗАМ. ИНВ. N° | ПОДП. И ДАТА | ИНВ. N° ПОДЛ.

Экспликация полов 1-го этажа

Номер помещения	Тип пола	Схема пола или тип пола по серии	Данные элементов пола (наименование, толщина, основание и др.), мм	Площадь, м²
3,4,7,10, 26,27,28,29,31, 32,40,41.	1	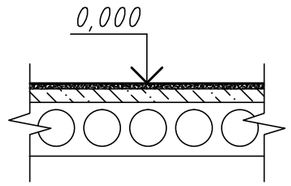	- линолеум на теплоизолирующей подоснове ГОСТ 18108-80*; - мастика клеящая; - стяжка выравнивающая из цементно-песчанного раствора М150 - 100 мм; - сущ. конструкция пола ;	619,4
Плинтус ПВХ				373,26
11,14,,24, 25,33,34,,35, 36,37,42, 43.	2	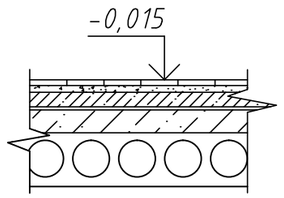	- керамическая плитка ГОСТ 6787-2001; - раствор цементно-песчанный М150; } -25мм - стяжка из бетона кл. В10-20 мм; - двухслойная оклеечная гидроизоляция из пленки ПВХ на мастике; - сущ. конструкция пола ;	52,74
Плинтус керамический				107,06
1,2,5,6,8, 12,13, 15-23, 30,38.	3	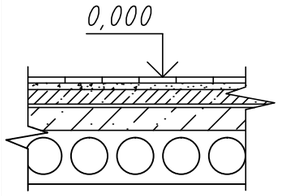	- керамическая плитка ГОСТ 6787-2001; - раствор цементно-песчанный М150; } -25мм - стяжка из бетона кл. В10-20 мм; - сущ. конструкция пола ;	620,7
Плинтус керамический				419,36
Лестничная клетка				
Лестничные площадки				
9,39	4	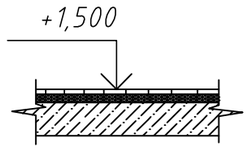	- керамическая плитка ГОСТ 6787-2001; - стяжка выравнивающая из цементно- песчанного раствора М150-25 мм; - сущ. конструкция пола ;	18,8

Экспликация полов подвала

Номер помещения	Тип пола	Схема пола или тип пола по серии	Данные элементов пола (наименование, толщина, основание и др.), мм	Площадь, м²
1-11	6	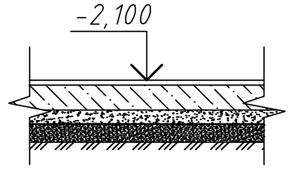	- ц.п. стяжка - 30мм. - бетон В15 с содержанием Пенитрон Адмикс, армированный сеткой 4С 10А400/10А400 200х200 мм (ГОСТ ГОСТ 23279-2012); - 200мм; - щебеночная подготовка фракцией 40-60мм - 50мм; - геотекстиль (1597,22м²); - уплотненное песчаное основание-80мм; - уплотненный грунт.	1277,7

При устройстве цем.песч. стяжек поверхность нижележащего элемента пола (подстилающего слоя или перекрытия) необходимо тщательно очистить от грязи и пыли, увлажнить водой (без видимых скоплений воды) и прогрунтовать цементным молоком состава 1:2 (цем:вода), чтобы предотвратить чрезмерное отсасывание влаги из раствора и тем самым повысить прочность стяжки.

ВЗАМ. ИНВ. N° | ПОДП. И ДАТА | ИНВ. N° ПОДЛ.

ИЗМ.	КОЛ.УЧ	ЛИСТ	N°ДОК.	ПОДП.	ДАТА	014-18-АС		
						КАПИТАЛЬНЫЙ РЕМОНТ ЗДАНИЯ "СОШ №27 ИМ. И. ТАЙМАНОВА" ПО АДРЕСУ: Г. АТЫРАУ, УЛ. ПРИВОКЗАЛЬНАЯ 3, №22б		
РАЗРАБ.		ПРОСТАК			01.21		СТАДИЯ	ЛИСТ	ЛИСТОВ
ПРОВЕР.		КДРАШЕВ			01.21		РП	38	
Н. КОНТР.		КДРАШЕВ			01.21				
ГИП		КДРАШЕВ			01.21	ЭКСПЛИКАЦИЯ ПОЛОВ 1-ГО ЭТАЖА ЭКСПЛИКАЦИЯ ПОЛОВ ПОДВАЛА	WESTKAROS		

Формат А3

Экспликация полов 2-го этажа

Номер помещения	Тип пола	Схема пола или тип пола по серии	Данные элементов пола (наименование, толщина, основание и др.), мм	Площадь, м²
10-20,26, 28-32,34-36, 38,39.	1	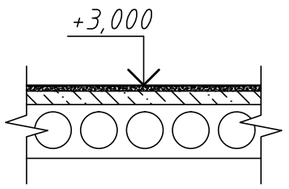	- линолеум на теплоизолирующей подоснове ГОСТ 18108-80*; - мастика клеящая; - стяжка выравнивающая из цементно-песчанного раствора М150 - 100 мм; - сущ. конструкция пола ;	819,6
		Плинтус ПВХ		527,32
9,27,33,37, 45	2	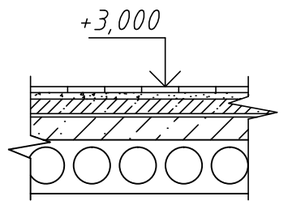	- керамическая плитка ГОСТ 6787-2001; } -25мм - раствор цементно-песчанный М150; - стяжка из бетона кл. В10-20 мм; - сущ. конструкция пола ;	380,2
		Плинтус керамический		251,7
7, 7.1,8,8.1, 22, 23, 24, 25, 40, 41, 42, 43 44	3	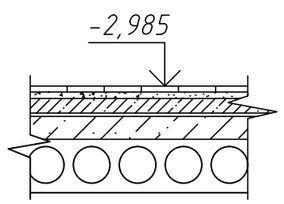	- керамическая плитка ГОСТ 6787-2001; } -25мм - раствор цементно-песчанный М150; - стяжка из бетона кл. В10-20 мм; - двухслойная оклеечная гидроизоляция из пленки ПВХ на мастике; - сущ. конструкция пола ;	46,37
		Плинтус керамический		95,32
1-5,6.	4	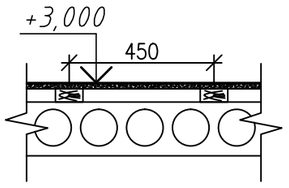	- Рейки 60х60мм ГОСТ 2695-83; - Лага 100х40 мм по ГОСТ 24454-80Е, δ=40мм; - Звукозоляционная ленточная прокладка из плит древесноволокнистых ГОСТ 4598-86, плотностью 125-250 кг/м3, δ=25мм - сущ. конструкция пола ;	377,6
		Плинтус ПЛ-4 Гост 8242-88		159,07

Экспликация полов 2-го этажа

Номер помещения	Тип пола	Схема пола или тип пола по серии	Данные элементов пола (наименование, толщина, основание и др.), мм	Площадь, м²
		Лестничная клетка		
		Лестничные площадки		
21,46	5	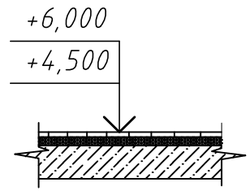		16,64

При устройстве цем.песч. стяжек поверхность нижележащего элемента пола (подстилающего слоя или перекрытия) необходимо тщательно очистить от грязи и пыли, увлажнить водой (без видимых скоплений воды) и прогрунтовать цементным молоком состава 1:2 (цем:вода), чтобы предотвратить чрезмерное отсасывание влаги из раствора и тем самым повысить прочность стяжки.

ВЗАМ. ИНВ. N°

ПОДП. И ДАТА

ИНВ. N° ПОДЛ.

ИЗМ.	КОЛ.УЧ	ЛИСТ	N°ДОК.	ПОДП.	ДАТА
РАЗРАБ.		ПРОСТАК			01.21
ПРОВЕР.		КДРАШЕВ			01.21
Н. КОНТР.		КДРАШЕВ			01.21
ГИП		КДРАШЕВ			01.21

014-18-АС

КАПИТАЛЬНЫЙ РЕМОНТ ЗДАНИЯ "СОШ №27 ИМ. И. ТАЙМАНОВА" ПО АДРЕСУ: Г. АТЫРАУ, УЛ. ПРИВОКЗАЛЬНАЯ 3, №22б

СТАДИЯ	ЛИСТ	ЛИСТОВ
РП	39	

ЭКСПЛИКАЦИЯ ПОЛОВ 2-ГО ЭТАЖА

WESTKAROS

Формат А3

Ведомость полов 3-го этажа

Номер помещения	Тип пола	Схема пола или тип пола по серии	Данные элементов пола (наименование, толщина, основание и др.), мм	Площадь, м²
1,2,4,5,6,13, 15-20,22-26, 28,35.	1	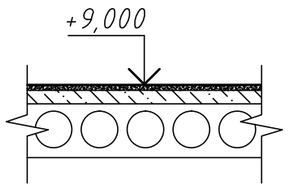	- линолеум на теплоизолирующей подоснове ГОСТ 18108-80*.; - мастика клеящая; - стяжка выравнивающая из цементно-песчанного раствора М150 - 100 мм; - сущ. конструкция пола ;	711,3
		Плинтус ПВХ		464,8
3,13,14,21, 27,33,34.	2	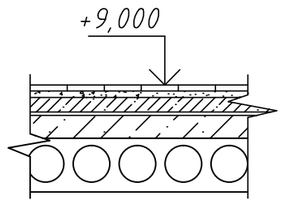	- керамическая плитка ГОСТ 6787-2001; - раствор цементно-песчанный М150; } -25мм - стяжка из бетона кл. В10-20 мм; - сущ. конструкция пола ;	442,9
		Плинтус керамический		299,62
9,10,11, 12,29,30, 31,32,	3	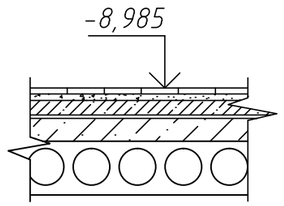	- керамическая плитка ГОСТ 6787-2001; - раствор цементно-песчанный М150; } -25мм - стяжка из бетона кл. В10-20 мм; - двухслойная оклеечная гидроизоляция из пленки ПВХ на мастике; - сущ. конструкция пола ;	29,9
		Плинтус керамический		66,1
		Актовый зал сцена		
7	4	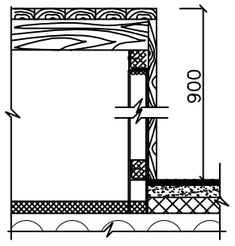	- Рейки 55х70 -55 - Лага 100х50 -100 - Стальной каркас - сущ. конструкция пола ;	59,88

Ведомость полов 3-го этажа

Номер помещения	Тип пола	Схема пола или тип пола по серии	Данные элементов пола (наименование, толщина, основание и др.), мм	Площадь, м²
Актовый зал				
7	5	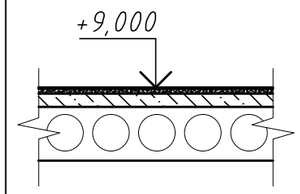	- ламинат -12мм; - подложка; - стяжка выравнивающая из цементно-песчанного раствора М150 - 20 мм; - подстилающий слой: керамзитобетон кл В10-55 мм ; - сущ. панель перекрытия;	114,98
Плинтус ПЛ-4 Гост 8242-88				45,66
Лестничная клетка				
Лестничные площадки				
8,36	5	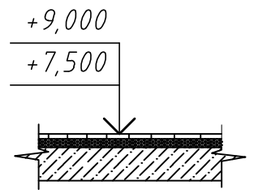	- керамическая плитка ГОСТ 6787-2001; - стяжка выравнивающая из цементно- песчанного раствора М150-25 мм; - сущ. площадка лестничной клетки.	16,64

При устройстве цем.песч. стяжек поверхность нижележащего элемента пола (подстилающего слоя или перекрытия) необходимо тщательно очистить от грязи и пыли, увлажнить водой (без видимых скоплений воды) и прогрунтовать цементным молоком состава 1:2 (цем:вода), чтобы предотвратить чрезмерное отсасывание влаги из раствора и тем самым повысить прочность стяжки.

ИЗМ.	КОЛ.УЧ	ЛИСТ	N°ДОК.	ПОДП.	ДАТА
РАЗРАБ.		ПРОСТАК			01.21
ПРОВЕР.		КДРАШЕВ			01.21
Н. КОНТР.		КДРАШЕВ			01.21
ГИП		КДРАШЕВ			01.21

014-18-АС

КАПИТАЛЬНЫЙ РЕМОНТ ЗДАНИЯ "СОШ №27 ИМ. И. ТАЙМАНОВА" ПО АДРЕСУ: Г. АТЫРАУ, УЛ. ПРИВОКЗАЛЬНАЯ 3, №22б

СТАДИЯ	ЛИСТ	ЛИСТОВ
РП	40	

ЭКСПЛИКАЦИЯ ПОЛОВ 3-ГО ЭТАЖА

WESTKAROS

ВЗАМ. ИНВ. N° | ПОДП. И ДАТА | ИНВ. N° ПОДЛ.

Формат А3

Фрагмент плана сан узлов на 2–3 этажах.

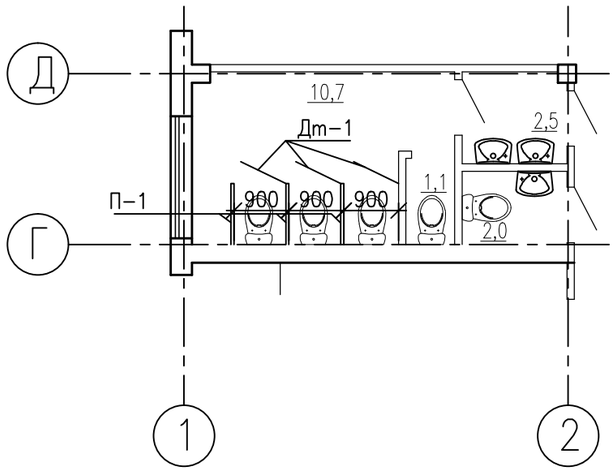

Фрагмент плана сан узлов на 1–3 этажах.

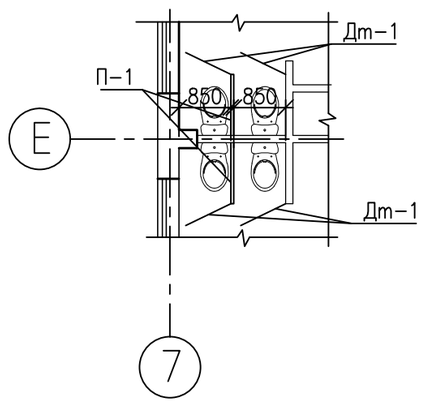

Перегородка П–1

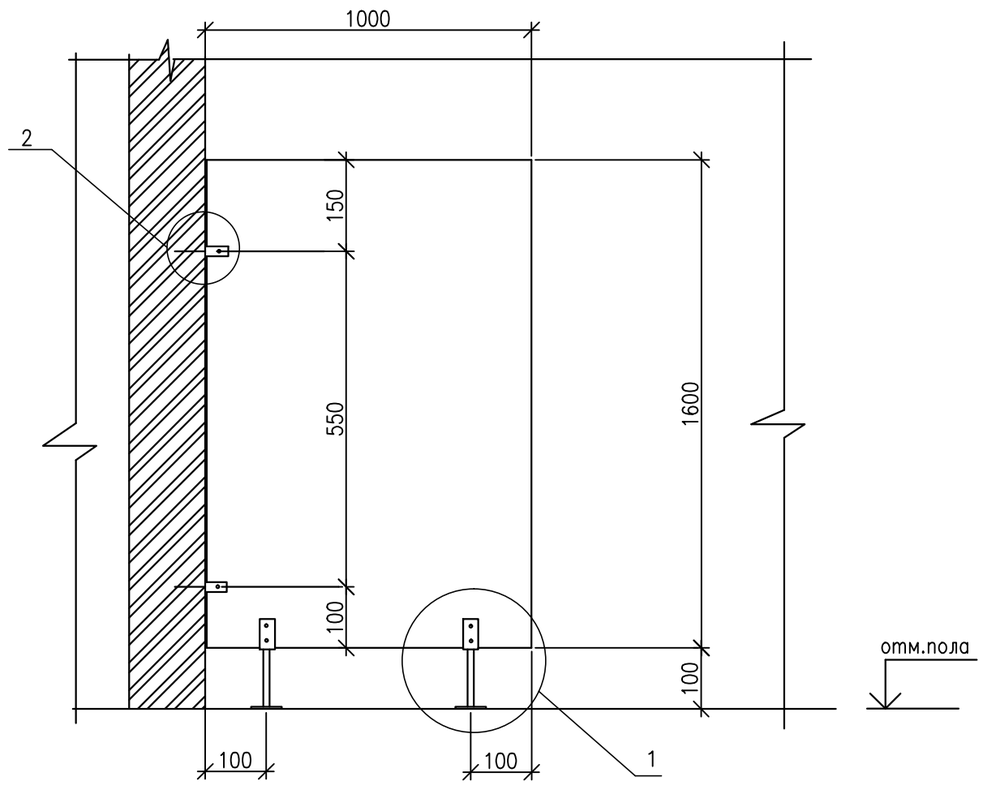

Примечание:

1. Перегородки–экраны (N–1) выполнить по СП РК 5.06–10–2004 "Конструкции с применением гипсоволокнистых листов" Из влагостойких ГВЛВ толщ. 10мм с обшивкой с двух сторон по оцинкованному профилю ПС 50х50;
2. Для крепления ГВЛВ к металлическому каркасу применить самонарезающие винты по ГОСТ 10702–2016 с шагом 150мм;
3. Листы ГВЛВ покрыть двумя слоями гидроизолирующим составом "флехендихт" по СП РК 5.06–10–2004;
4. Металлоконструкции МК–1, МК–2 защитить от коррозии эпоксидной эмалью ЭП–1155 по грунтовке ЭП–057;
5. Крепление стоек "с" (ПС 50х50) к стене выполнить дюбелем с анкером d=8мм l=100мм (2шт на 1стойку);
6. Двери Дл–1 выполнить из ламината толщиной 10 мм. (АО3Т ЭТЕТЕ Санкт–Питербург).
7. Данный лист см. совместно с листами АС –

ИЗМ.	КОЛ.УЧ	ЛИСТ	N°ДОК.	ПОДП.	ДАТА	014–18–АС			
						КАПИТАЛЬНЫЙ РЕМОНТ ЗДАНИЯ "СОШ №27 ИМ. И. ТАЙМАНОВА" ПО АДРЕСУ: Г. АТЫРАУ, УЛ. ПРИВОКЗАЛЬНАЯ 3, №226			
РАЗРАБ.		ПРОСТАК			01.21		СТАДИЯ	ЛИСТ	ЛИСТОВ
ПРОВЕР.		КДРАШЕВ			01.21		РП	41	
Н. КОНТР.		КДРАШЕВ			01.21				
ГИП		КДРАШЕВ			01.21	Фрагмент плана сан узлов на 2–3 этажах. Перегородка П–1	WESTKAROS		

ВЗАМ. ИНВ. N° | ПОДП. И ДАТА | ИНВ. N° ПОДЛ.

Формат А3

Спецификация элементов перегородок–экранов в санузлах

Марка Поз.	Обозначение	Наименование	Кол.	Масса ед.кг.	Примечание
П–1		Перегородки 1000х1600	12		
Дт–1		Двери Дл–1 (800х1600)	18		
		Элементы крепления			
		МК–1	24		
		МК–2	24		

Марка поз.	Обозначение	Наименование	Кол.	Масса ед.кг.	Примечание
		П–1	12		На 1перегородку– расход ГВЛВ 3,20м2
П–1	СП РК 5.06–10–2004	Перегородка 1000х1600х70 из			
		листов ГВЛВ по оцинкованным			
		направляющим ПС 50Х50мм			
		МК–1	24	0,88	
1	ГОСТ 103–2006	– 50х4 L=280мм	1	0,44	
2	ГОСТ 8639–82	Квадратные трубы 20х2 L=193мм	1	0,2	
3	ГОСТ 14918–80	Сталь тонколистовая 100х100х3	1	0,24	
		МК–2	24	0,575	
4	ГОСТ 103–2006	– 50х4 L=220мм	1	0,35	
5		Дюбель с анкером Д=8мм L=100мм	2	0,128	
		Дюбель с шурупом Д=8мм L=70мм	6	0,097	

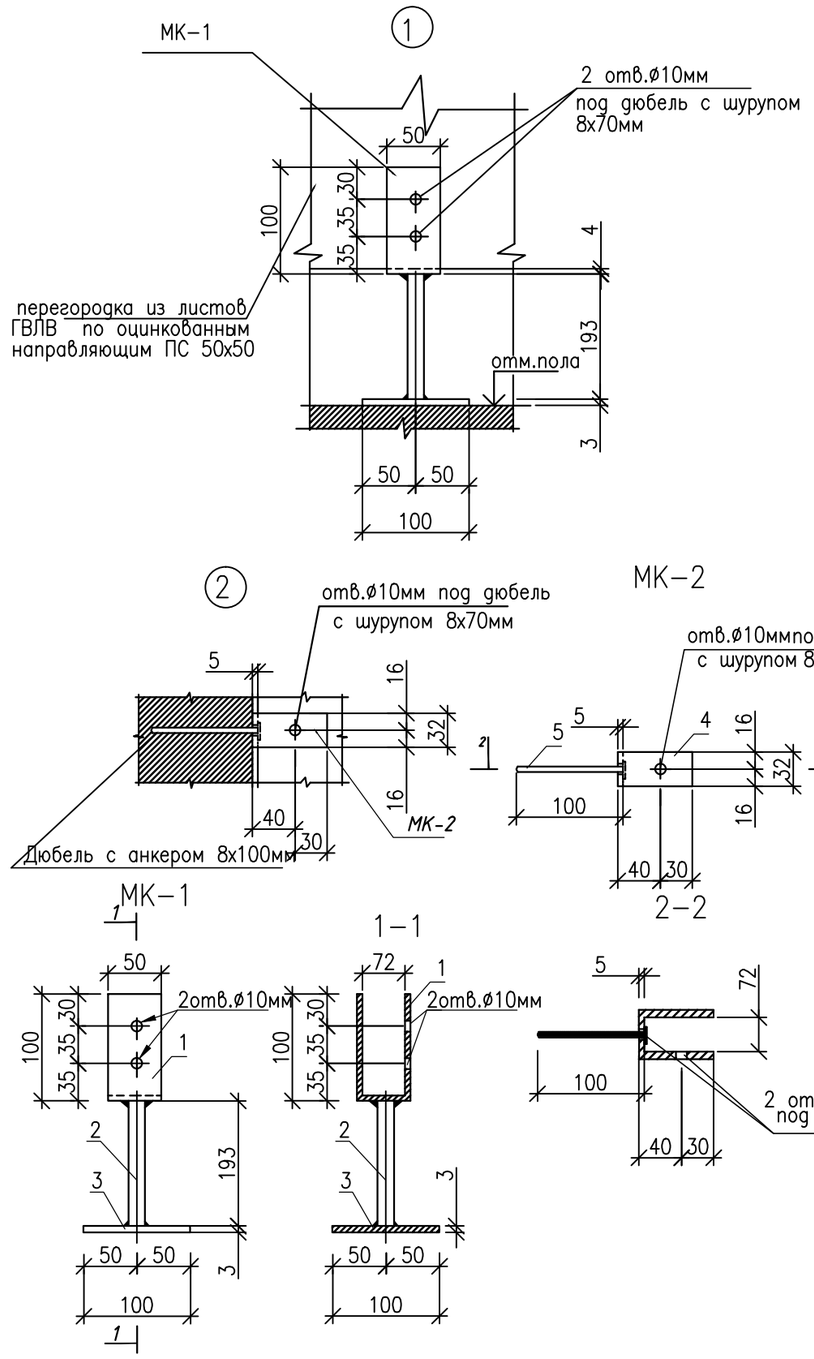

ИЗМ.	КОЛ.УЧ	ЛИСТ	N°ДОК.	ПОДП.	ДАТА
РАЗРАБ.		ПРОСТАК			01.21
ПРОВЕР.		КДРАШЕВ			01.21
Н. КОНТР.		КДРАШЕВ			01.21
ГИП		КДРАШЕВ			01.21

014–18–АС

КАПИТАЛЬНЫЙ РЕМОНТ ЗДАНИЯ "СОШ №27 ИМ. И. ТАЙМАНОВА" ПО АДРЕСУ: Г. АТЫРАУ, УЛ. ПРИВОКЗАЛЬНАЯ 3, №22б

СТАДИЯ	ЛИСТ	ЛИСТОВ
РП	42	

Спецификация элементов перегородок–экранов в санузлах. Узлы 1, 2.

WESTKAROS

ВЗАМ. ИНВ. N° | ПОДП. И ДАТА | ИНВ. N° ПОДЛ.

Формат А3

Крыльцо Кр- 1

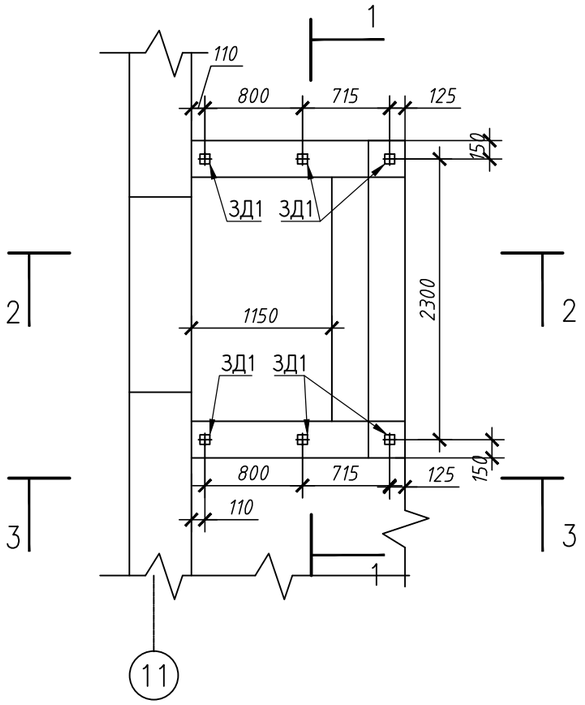

1-1

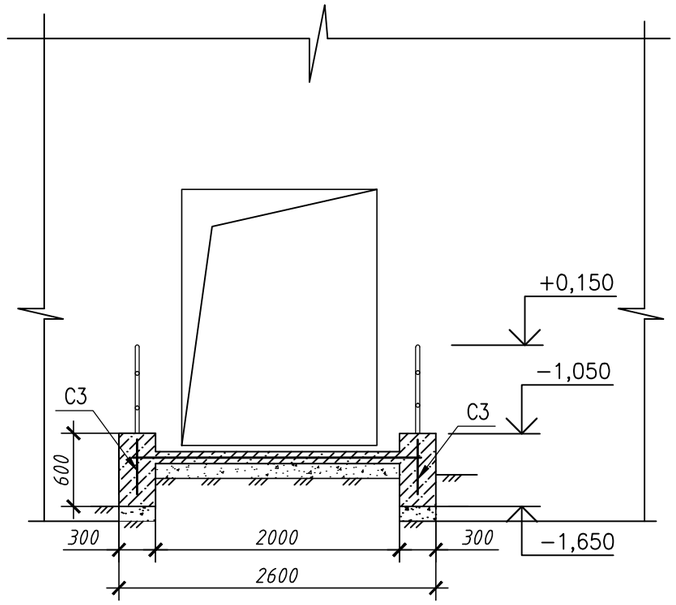

2-2

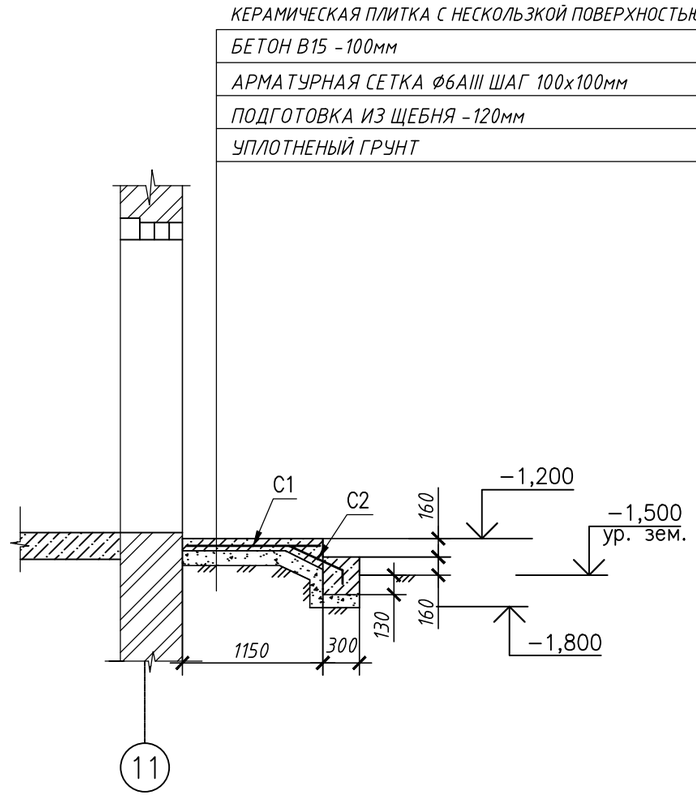

3-3

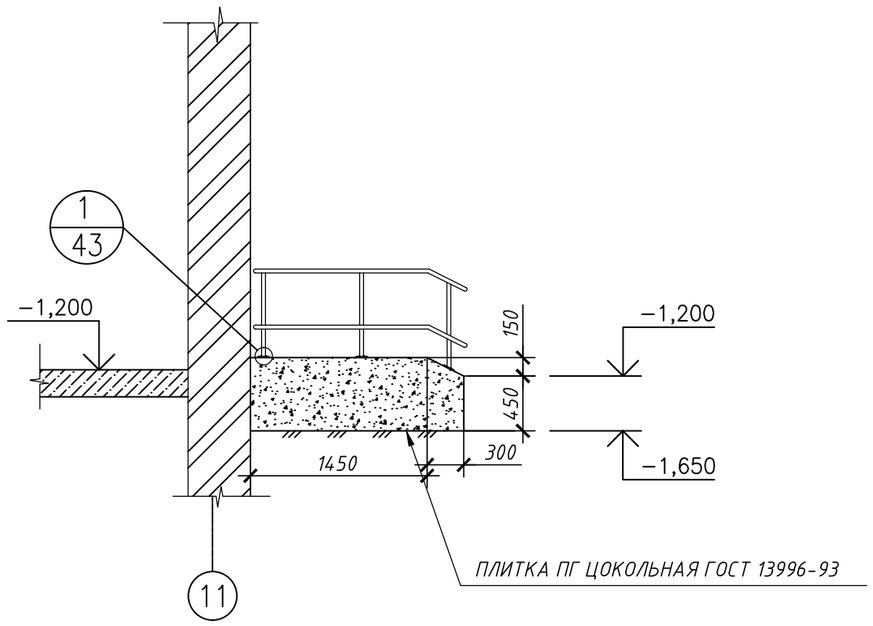

ИЗМ.	КОЛ.УЧ.	ЛИСТ	N°ДОК.	ПОДП.	ДАТА
РАЗРАБ.		ПРОСТАК			01.21
ПРОВЕР.		КДРАШЕВ			01.21
ГЛ. СПЕЦ.					01.21
Н. КОНТР.		КДРАШЕВ			01.21
ГИП		КДРАШЕВ			

014-18-АС

КАПИТАЛЬНЫЙ РЕМОНТ ЗДАНИЯ "СОШ №27 ИМ. И. ТАЙМАНОВА" ПО АДРЕСУ: Г. АТЫРАУ, УЛ. ПРИВОКЗАЛЬНАЯ 3, №226

СТАДИЯ	ЛИСТ	ЛИСТОВ
РП	43	

Крыльцо Кр- 1. Разрез 1-1-2-2

WESTKAROS

ФОРМАТ А3

ВЗАМ. ИНВ. N°

ПОДП. И ДАТА

ИНВ. N° ПОДЛ. 0000000

УЗЕЛ 1

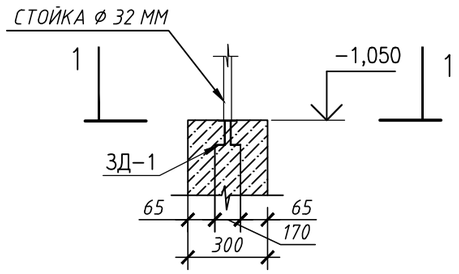

1-1

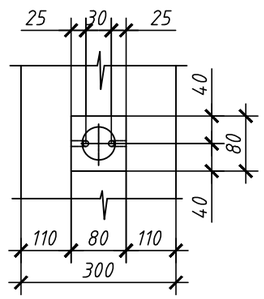

ЭЛЕМЕНТ ОГРАЖДЕНИЯ

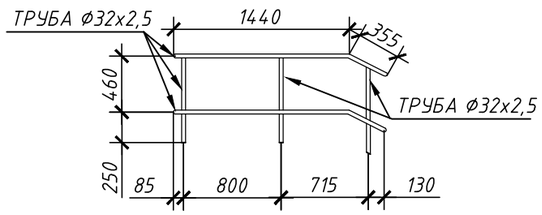

ЗД 1

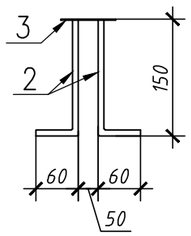

С1

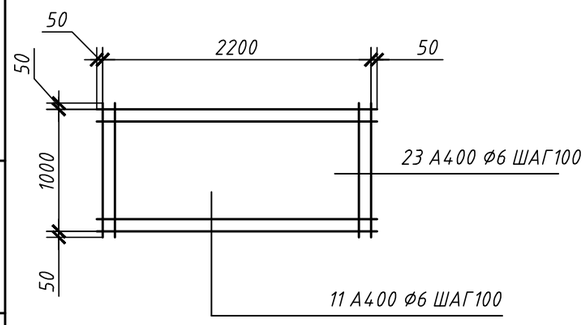

С2

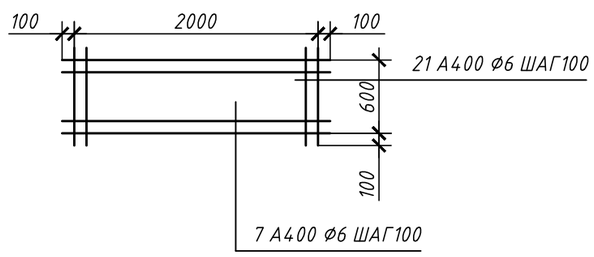

С3

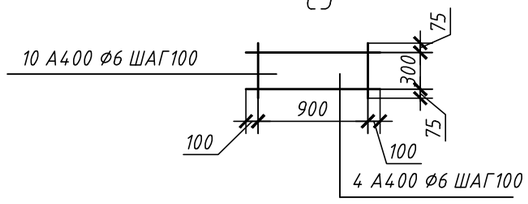

СПЕЦИФИКАЦИЯ ЭЛЕМЕНТОВ Кр-1

ПОЗ.	ОБОЗНАЧЕНИЕ	НАИМЕНОВАНИЕ	КОЛ.	МАССА ЕД., КГ	ПРИМЕ-ЧАНИЕ
		ЭЛЕМЕНТЫ ОГРАЖДЕНИЯ			
1	ГОСТ 10704-91	ТРУБА ⌀ 32х2,5	11,44	1,82	М/П
		ЗАКЛАДНАЯ ДЕТАЛЬ (ЗД1)			
2	ГОСТ 34028-2016	АРМАТУРА ⌀ 12 А400	2,52	0,89	М/П
3	ГОСТ 103-2006	ПОЛОСА -80х6 L=80	6	0,3	ШТ
		АРМАТУРНАЯ СЕТКА С1 (КОЛ-ВО - 1ШТ).			
	ГОСТ 23279-2012	⌀6 А400-100 / ⌀6 А400-100 230Х110	1	11,2	ШТ
		АРМАТУРНАЯ СЕТКА С2 (КОЛ-ВО - 1ШТ).			
	ГОСТ 23279-2012	⌀6 А400-100 / ⌀6 А400-100 220Х80	1	7,81	ШТ
		АРМАТУРНАЯ СЕТКА С3 (КОЛ-ВО - 2ШТ).			
	ГОСТ 23279-2012	⌀6 А400-100 / ⌀6 А400-100 110Х45	2	2,32	ШТ
	ГОСТ 25192-2012	БЕТОН В15	1,2		М3
	ГОСТ 8267-93*	ЩЕБЕНЬ	0,7		М3
	ГОСТ 6787-2001	ПНГ 200х200 (197х197х8), $м^2$	4,55		С НЕСКОЛЬЗКОЙ ПОВЕРХНОСТЬЮ
	ГОСТ 13996-93	ПГ ЦОКОЛЬНЫЕ 125х60х7	3,5		М2

Примечания:

1. Сварные швы выполнять по ГОСТ 5264-80*, электродами типа Э-42 по ГОСТ 9467-75*; ГОСТ14771-76*.
2. Высоту катета сварного шва принимать по наименьшей толщине свариваемых деталей.
3. Антикоррозионную защиту конструкций производить в соответствии с требованиями СН РК 2.01-01-2013 "Защита строительных конструкций от коррозии".
4. Поверхность конструкций очистить от окалины, ржавчины и окрасить эмалью ПФ-115 по ГОСТ 6465-76 за два раза.
5. Перед устройством керамической плитки, выполнить подготовку поверхности, путем нанесения засечек на укладываемую поверхность.
6. Спецификация дана на одно крыльцо всего 1 крыльцо.

ВЗАМ. ИНВ. N° | ПОДП. И ДАТА | ИНВ. N° ПОДЛ.

ИЗМ.	КОЛ.УЧ.	ЛИСТ	N°ДОК.	ПОДП.	ДАТА
РАЗРАБ.		ПРОСТАК			01.21
ПРОВЕР.		КДРАШЕВ			01.21
ГЛ. СПЕЦ.					01.21
Н. КОНТР.		КДРАШЕВ			01.21
ГИП		КДРАШЕВ			

014-18-АС

КАПИТАЛЬНЫЙ РЕМОНТ ЗДАНИЯ "СОШ №27 ИМ. И. ТАЙМАНОВА" ПО АДРЕСУ: Г. АТЫРАУ, УЛ. ПРИВОКЗАЛЬНАЯ 3, №22б

СТАДИЯ	ЛИСТ	ЛИСТОВ
РП	44	

Узел 1. Спецификация

WESTKAROS

ФОРМАТ А3

План существующей кровли

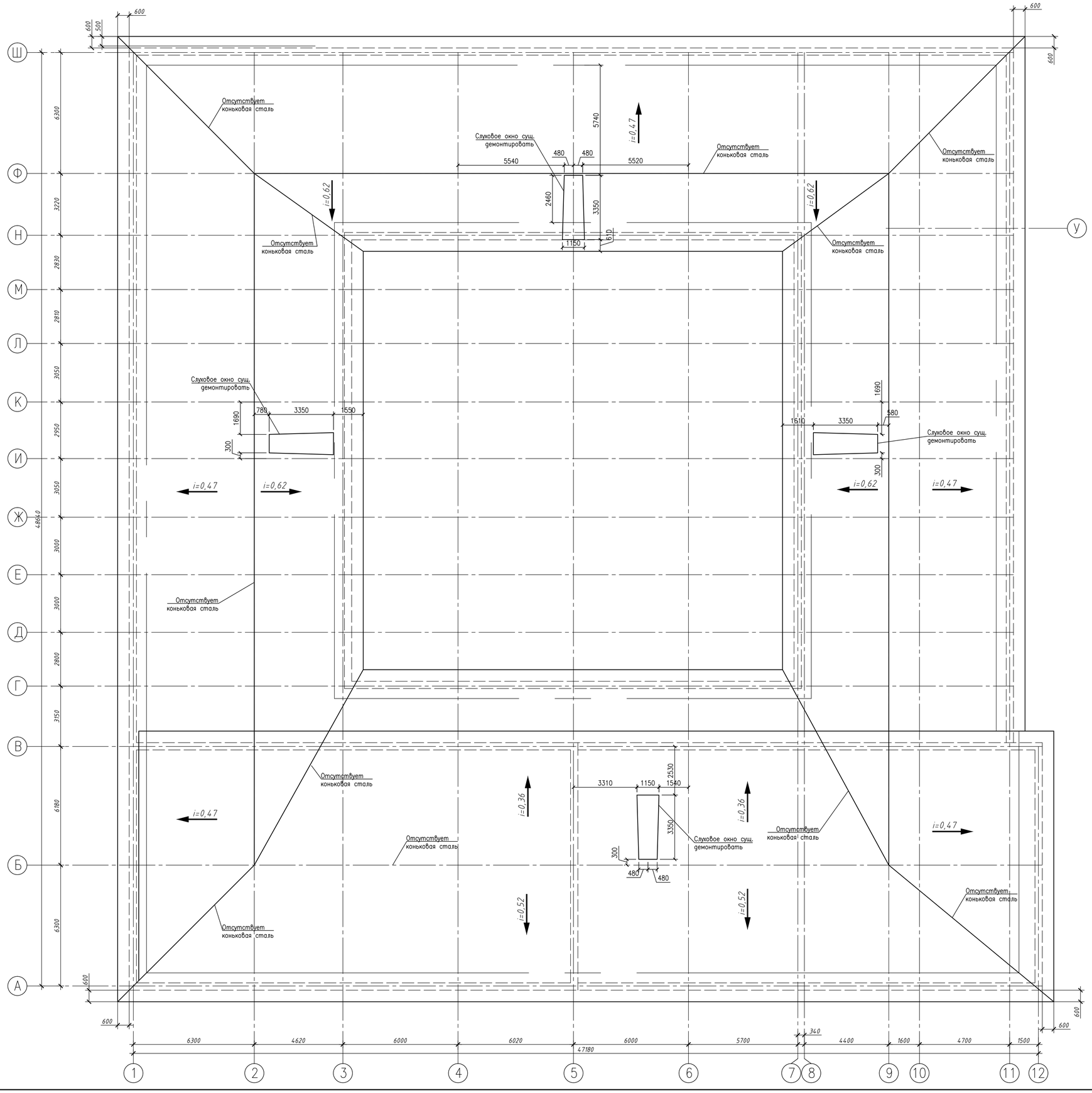

Конструктивные решения :

1. Демонтажные работы:
– демонтировать кровлю из асбестоцементных листов – 1687,34 м ^{2}.
– демонтировать обрешетку из бруса 50х50 – 1687,34 м ^{2}.
– демонтировать слуховые окна – 4 шт;
– демонтировать деревяные элементы конструкции крыши – 28,81 м.^{3}
– утеплитель, в местах укладки лежней, необходимо разобрать до слоя пароизоляции.
2. План стропил см. на листе АС–45.1. План кровли после проведения капремонта см. на листе АС–56.

						014–18–АС	
						КАПИТАЛЬНЫЙ РЕМОНТ ЗДАНИЯ "СОШ №27 ИМ. И. ТАЙМАНОВА" ПО АДРЕСУ: Г. АТЫРАУ, УЛ. ПРИВОКЗАЛЬНАЯ 3, №226	
Изм.	Колуч.	Лист	N° док.	Подп.	Дата		
Разраб.		ПРОСТАК			01.21		
Пров.		КДРАШЕВ			01.21		
Гл.спец.							
Н.контр.		КДРАШЕВ			01.21		
ГИП		КДРАШЕВ			01.21	План существующей кровли	

Стадия	Лист	Листов
РП	45	

WESTKAROS

Копировал

Формат А1

Инв. N° подл. | Подп. и дата | Взам. инв. N°

План стропил

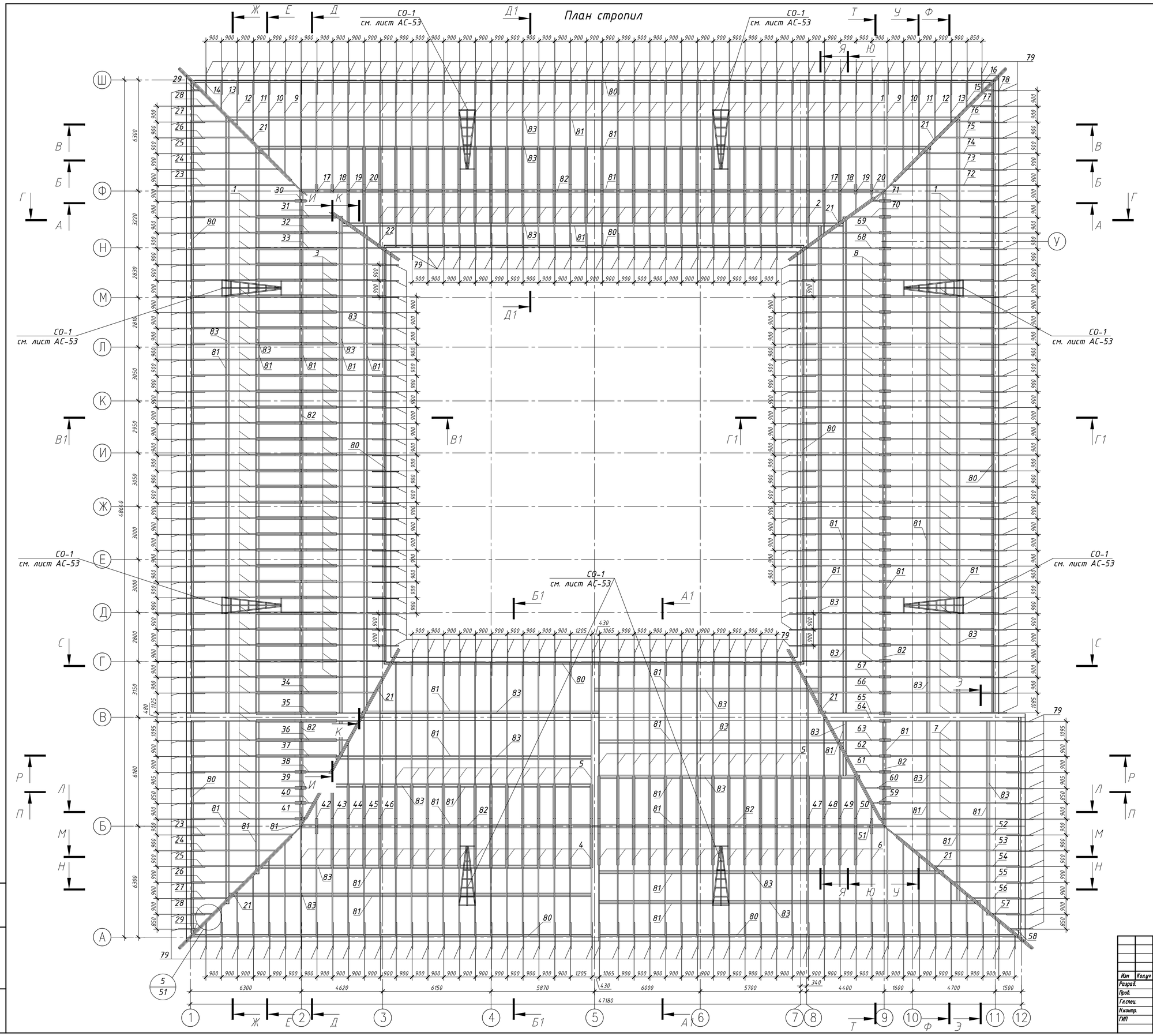

Примечание:

1. До начала производства работ утеплитель, в местах укладки лежней, необходимо разобрать до слоя пароизоляции.
2. Стропила изготовляются из пиломатериалов хвойных пород влажностью не более 25%, древисины 1-го сорта по ГОСТ 24454-80*.
3. Сопряжение стропильных элементов между собой выполнять:
   -для элементов из брусьев-на скобах:
   -для элементов из досок-на гвоздях.
4. Стропильную ногу, через одну привязать скруткой из проволоки 2Ф В I за ерш, закладываемый в стену.
5. Размеры стропил, стоек, подкосов уточнить на месте.
6. Защиту древесины от гниения производить в соответствии с нормами СН РК 2.01-01-2013
7. Элементы кровли, соприкасающиеся с кирпичной кладкой, тщательно антисептировать и изолировать прокладкой из двух слоев толя.
8. Деревянные элементы крыши обработать огнезащитным составом КСД по ТУ 2389-006-17483468-94
9. Данный лист см. с листами АС-46-52

Изм	Кол.уч	Лист	№ док.	Подп.	Дата	014-18-АС		
						КАПИТАЛЬНЫЙ РЕМОНТ ЗДАНИЯ "СОШ №27 ИМ. И. ТАЙМАНОВА" ПО АДРЕСУ: Г. АТЫРАУ, УЛ. ПРИВОКЗАЛЬНАЯ 3, №226		
Разраб.		ПРОСТАК			01.21		Стадия	Лист	Листов
Пров.		КДРАШЕВ			01.21		РП	45.1	
Гл.спец.									
Н.контр.		КДРАШЕВ			01.21	План стропил	WESTKAROS		
ГИП		КДРАШЕВ			01.21				

Копировал

Формат А1

Взам. инв. №

Подп. и дата

Инв. № подл.

А-А

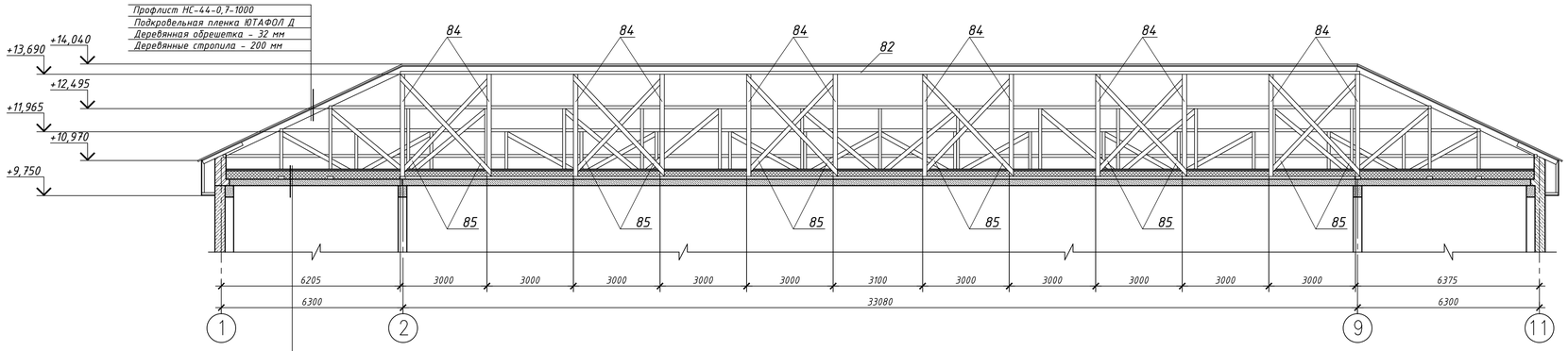

Б-Б

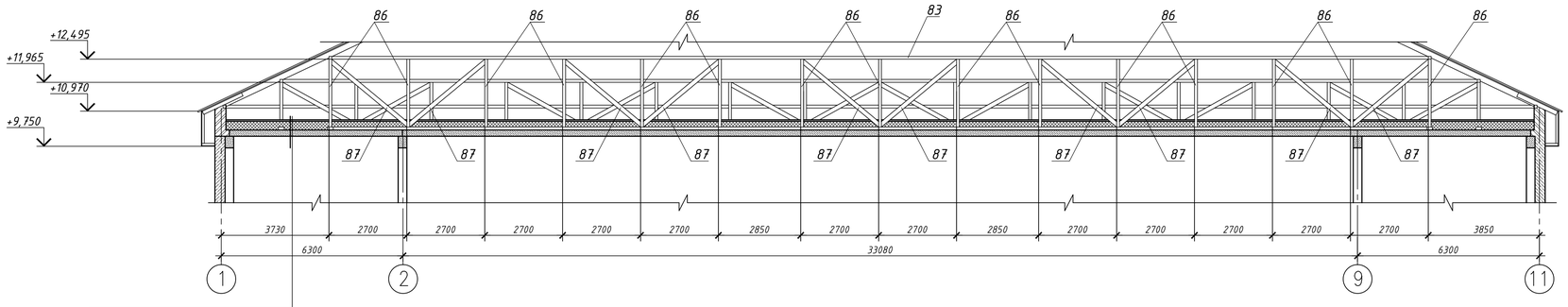

В-В

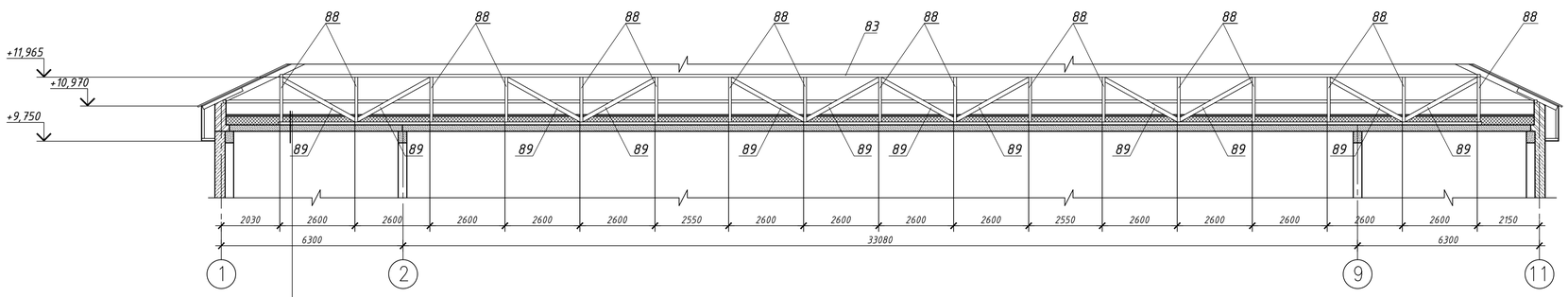

Г-Г

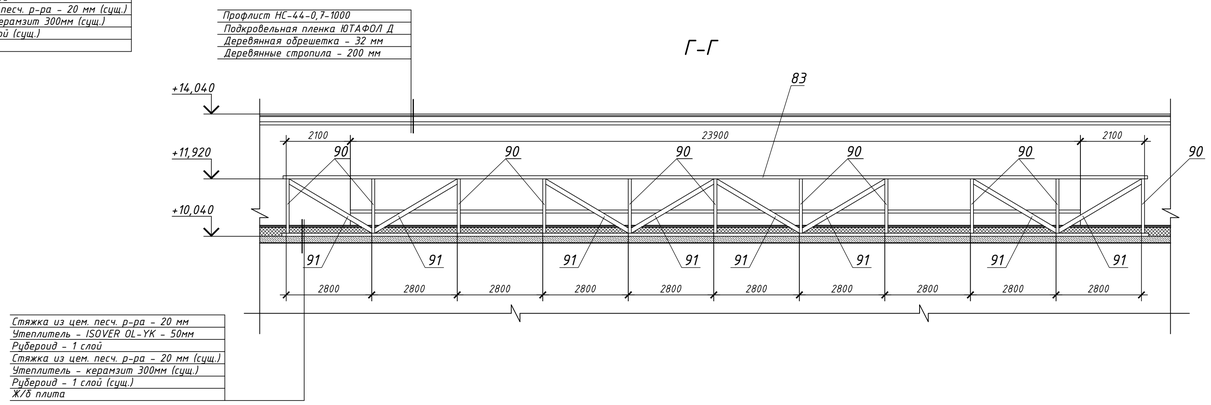

Примечание:

1. Стропила изготовляются из пиломатериалов хвойных пород влажностью не более 25%, древесины 1-го сорта по ГОСТ 24454-80*.
2. Сопряжение стропильных элементов между собой выполнять:
   -для элементов из брусьев-на скобах;
   -для элементов из досок-на гвоздях.
3. Стропильную ногу, через одну привязать скруткой из проволоки 2Ф В I за ерш, закладываемый в стену.
4. Размеры стропил, стоек, подкосов уточнить на месте.
5. Защиту древесины от гниения производить в соответствии с нормами СН РК 2.01-01-2013
6. Элементы кровли, соприкасающиеся с кирпичной кладкой, тщательно антисептировать и изолировать прокладкой из двух слоев толя.
7. Деревянные элементы крыши обработать огнезащитным составом КСД по ТУ 2389-006-17483468-94
8. Данный лист см. с листом АС-45.1

Изм	Кол.уч	Лист	№док.	Подп.	Дата	014-18-АС		
						КАПИТАЛЬНЫЙ РЕМОНТ ЗДАНИЯ "СОШ №27 ИМ. И. ТАЙМАНОВА" ПО АДРЕСУ: Г. АТЫРАУ, УЛ. ПРИВОКЗАЛЬНАЯ 3, №226		
Разраб.		ПРОСТАК			01.21		Стадия	Лист	Листов
Пров.		КДРАШЕВ			01.21		РП	46	
Гл.спец.									
Н.контр.		КДРАШЕВ			01.21	Разрез А-А, Б-Б, В-В, Г-Г			
ГИП		КДРАШЕВ			01.21		WESTKAROS		

Копировал

Формат А1

Взам. инв. №

Подп. и дата

Инв. № подл.

Д-Д

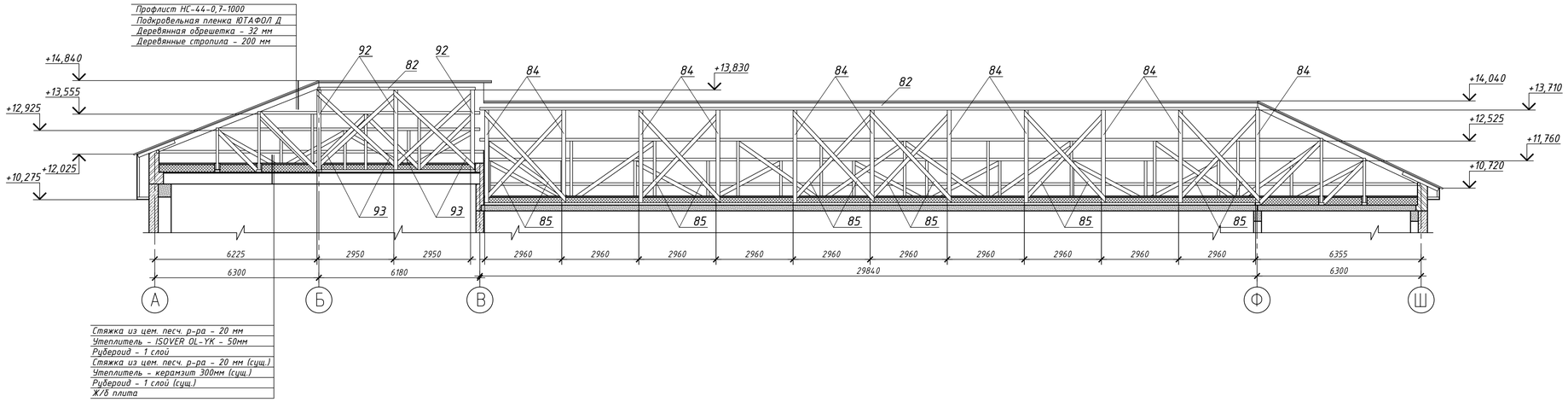

Е-Е

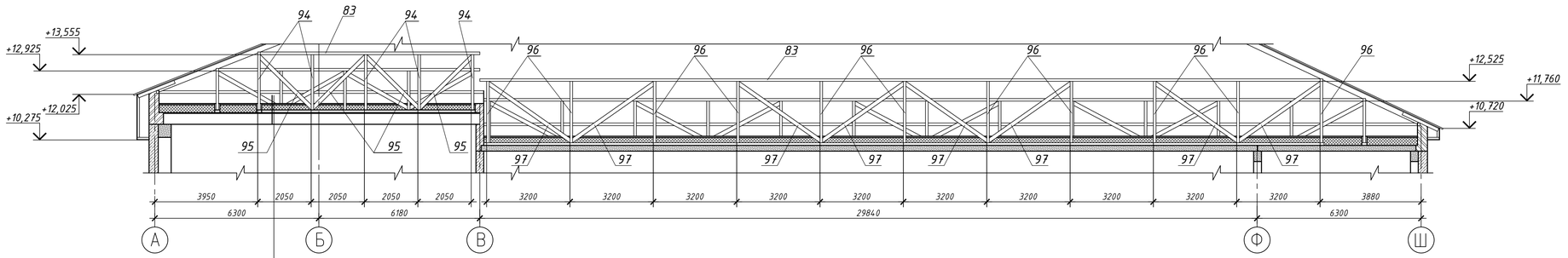

Ж-Ж

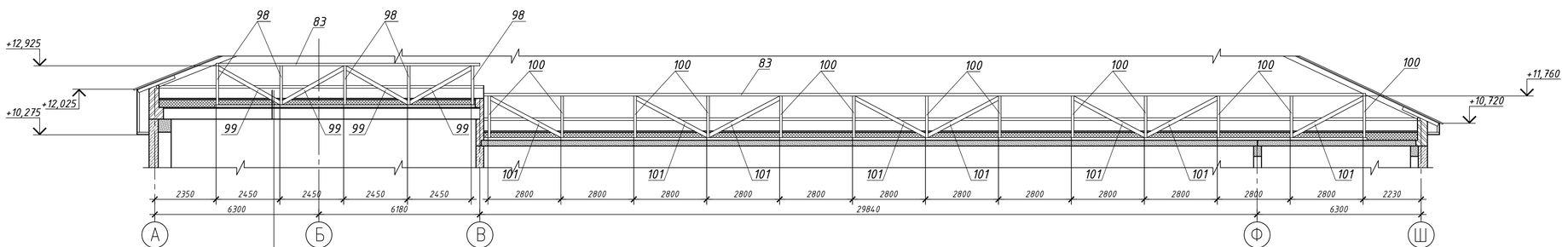

Примечание:

1. *Стропила изготовляются из пиломатериалов хвойных пород влажностью не более 25%, древесины 1-го сорта по ГОСТ 24454-80*.*
2. *Сопряжение стропильных элементов между собой выполнять:*
   -для элементов из брусьев-на скобах:
   -для элементов из досок-на гвоздях.
3. *Стропильную ногу, через одну привязать скруткой из проволоки 2Ф В I за ерш, закладываемый в стену.*
4. *Размеры стропил, стоек, подкосов уточнить на месте.*
5. *Защиту древесины от гниения производить в соответствии с нормами СН РК 2.01-01-2013.*
6. *Элементы кровли, соприкасающиеся с кирпичной кладкой, тщательно антисептировать и изолировать прокладкой из двух слоев толя.*
7. *Деревянные элементы крыши обработать огнезащитным составом КСД по ТУ 2389-006-17483468-94*
8. *Данный лист см. с листом АС-45.1*

						014-18-АС	
						КАПИТАЛЬНЫЙ РЕМОНТ ЗДАНИЯ "СОШ №27 ИМ. И. ТАЙМАНОВА" ПО АДРЕСУ: Г. АТЫРАУ, УЛ. ПРИВОКЗАЛЬНАЯ 3, №225	
Изм	Колуч	Лист	N° док.	Подп.	Дата		
Разраб.		ПРОСТАК			01.21		Стадия: РП; Лист: 47; Листов:
Пров.		КДРАШЕВ			01.21		
Гл.спец.							
Н.контр.		КДРАШЕВ			01.21	Разрез Д-Д, Е-Е, Ж-Ж	WESTKAROS
ГИП		КДРАШЕВ			01.21		

Копировал — Формат А1

Инв. N° подл. | Подп. и дата | Взам. инв. N°

И-И

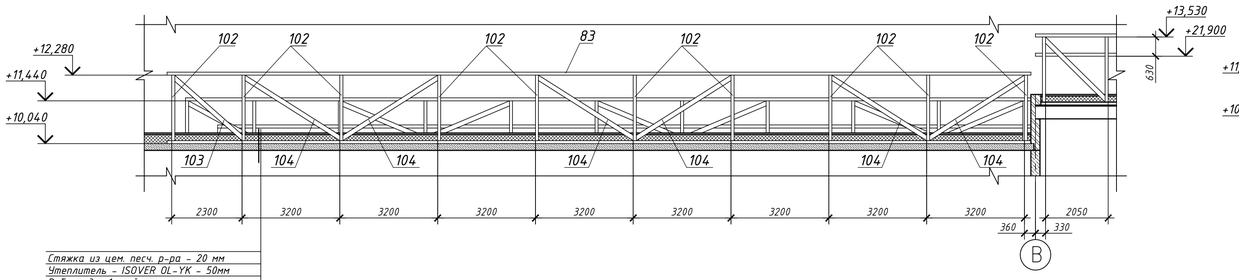

Стяжка из цем. песч. р-ра - 20 мм
Утеплитель - ISOVER OL-YK - 50мм
Рубероид - 1 слой
Стяжка из цем. песч. р-ра - 20 мм (сущ.)
Утеплитель - керамзит 300мм (сущ.)
Рубероид - 1 слой (сущ.)
Ж/б плита

К-К

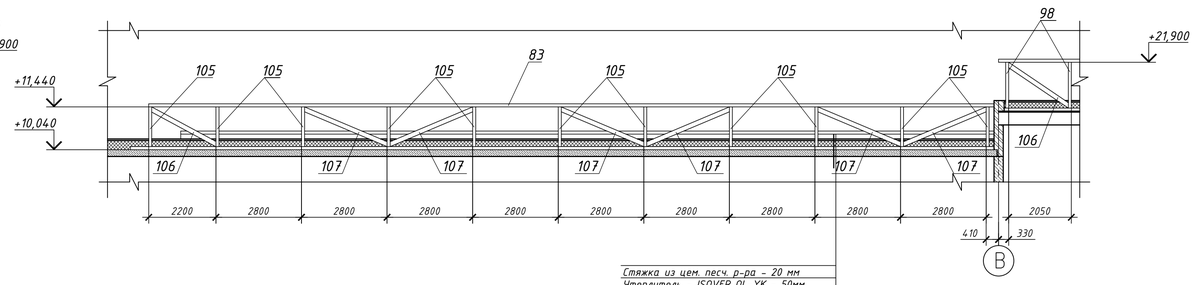

Стяжка из цем. песч. р-ра - 20 мм
Утеплитель - ISOVER OL-YK - 50мм
Рубероид - 1 слой
Стяжка из цем. песч. р-ра - 20 мм (сущ.)
Утеплитель - керамзит 300мм (сущ.)
Рубероид - 1 слой (сущ.)
Ж/б плита

Л-Л

Профлист НС-44-0,7-1000
Подкровельная пленка ЮТАФОЛ Д
Деревянная обрешетка - 32 мм
Деревянные стропила - 200 мм

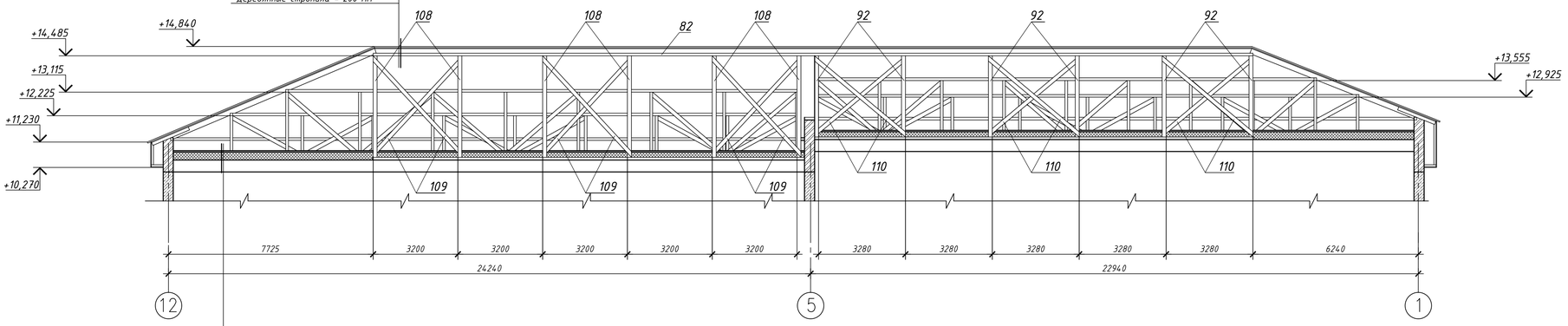

Стяжка из цем. песч. р-ра - 20 мм
Утеплитель - ISOVER OL-YK - 50мм
Рубероид - 1 слой
Стяжка из цем. песч. р-ра - 20 мм (сущ.)
Утеплитель - керамзит 300мм (сущ.)
Рубероид - 1 слой (сущ.)
Ж/б плита

М-М

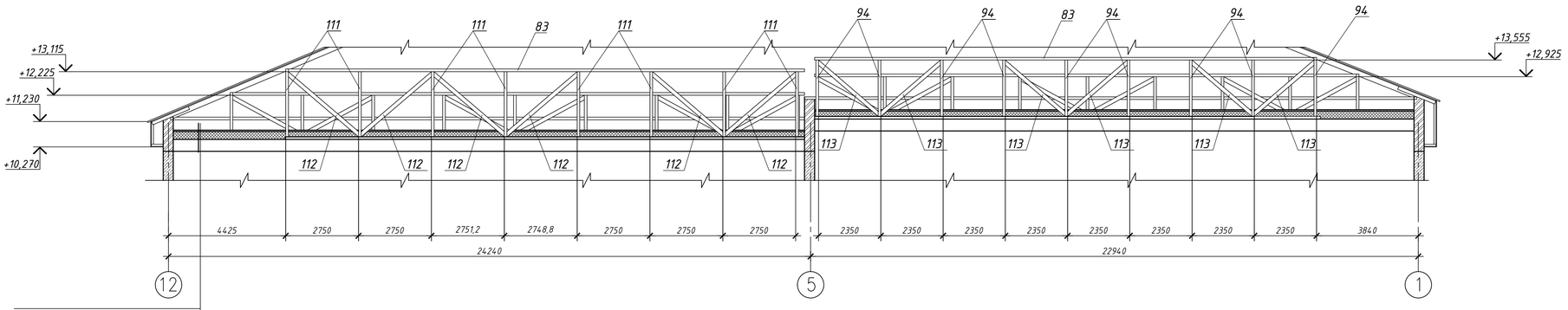

Стяжка из цем. песч. р-ра - 20 мм
Утеплитель - ISOVER OL-YK - 50мм
Рубероид - 1 слой
Стяжка из цем. песч. р-ра - 20 мм (сущ.)
Утеплитель - керамзит 300мм (сущ.)
Рубероид - 1 слой (сущ.)
Ж/б плита

Примечание:

1. Стропила изготовляются из пиломатериалов хвойных пород влажностью не более 25%, древесины 1-го сорта по ГОСТ 24454-80*.
2. Сопряжение стропильных элементов между собой выполнять:
   -для элементов из брусьев-на скобах:
   -для элементов из досок-на гвоздях.
3. Стропильную ногу, через одну привязать скруткой из проволоки 2Ф В I за ерш, закладываемый в стену.
4. Размеры стропил, стоек, подкосов уточнить на месте.
5. Защиту древесины от гниения производить в соответствии с нормами СН РК 2.01-01-2013.
6. Элементы кровли, соприкасающиеся с кирпичной кладкой, тщательно антисептировать и изолировать прокладкой из двух слоев толя.
7. Деревянные элементы крыши обработать огнезащитным составом КСД по ТУ 2389-006-17483468-94
8. Данный лист см. с листом АС-45.1

Изм	Колуч	Лист	N* док.	Подп.	Дата
Разраб.		ПРОСТАК			01.21
Пров.		КДРАШЕВ			01.21
Гл.спец.					
Н.контр.		КДРАШЕВ			01.21
ГИП		КДРАШЕВ			01.21

014-18-АС

КАПИТАЛЬНЫЙ РЕМОНТ ЗДАНИЯ "СОШ №27 ИМ. И. ТАЙМАНОВА" ПО АДРЕСУ: Г. АТЫРАУ, УЛ. ПРИВОКЗАЛЬНАЯ 3, №226

Разрез И-И, К-К, Л-Л, М-М

Стадия	Лист	Листов
РП	48	

WESTKAROS

Копировал

Формат А1

Взам. инв. №

Подп. и дата

Инв. № подл.

Н-Н

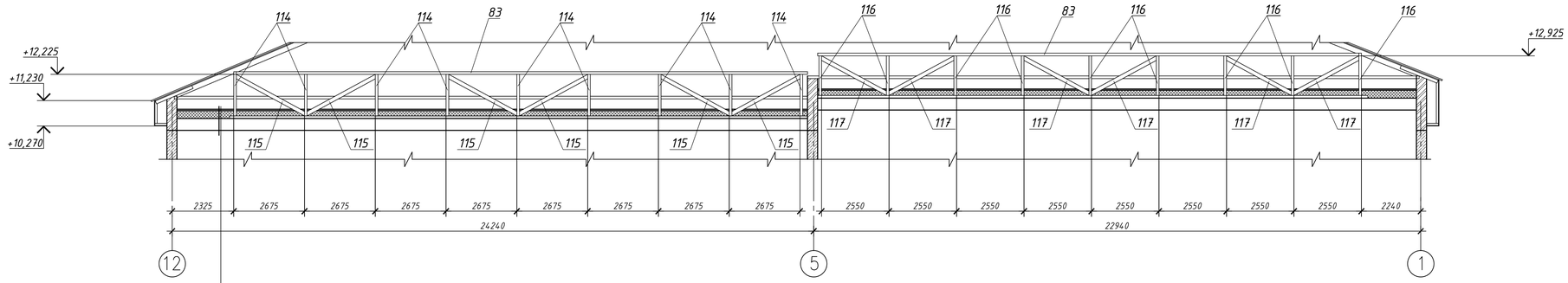

Стяжка из цем. песч. р-ра – 20 мм
Утеплитель – ISOVER OL-YK – 50мм
Рубероид – 1 слой
Стяжка из цем. песч. р-ра – 20 мм (сущ.)
Утеплитель – керамзит 300мм (сущ.)
Рубероид – 1 слой (сущ.)
Ж/б плита

С-С

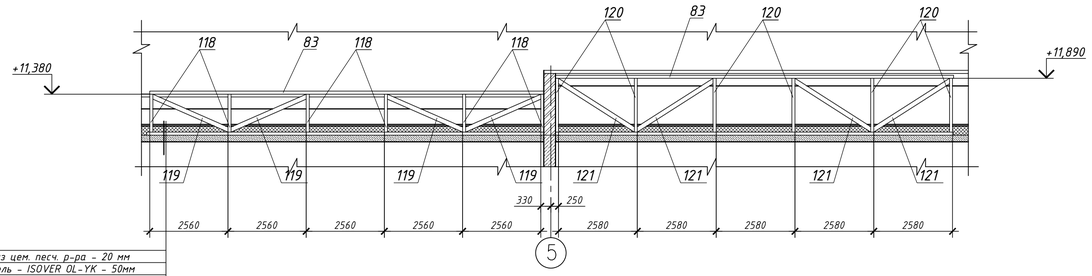

Стяжка из цем. песч. р-ра – 20 мм
Утеплитель – ISOVER OL-YK – 50мм
Рубероид – 1 слой
Стяжка из цем. песч. р-ра – 20 мм (сущ.)
Утеплитель – керамзит 300мм (сущ.)
Рубероид – 1 слой (сущ.)
Ж/б плита

Р-Р

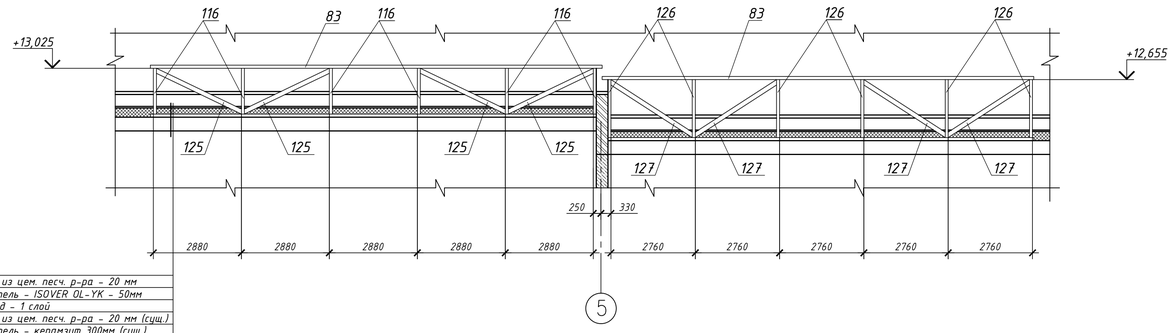

Стяжка из цем. песч. р-ра – 20 мм
Утеплитель – ISOVER OL-YK – 50мм
Рубероид – 1 слой
Стяжка из цем. песч. р-ра – 20 мм (сущ.)
Утеплитель – керамзит 300мм (сущ.)
Рубероид – 1 слой (сущ.)
Ж/б плита

П-П

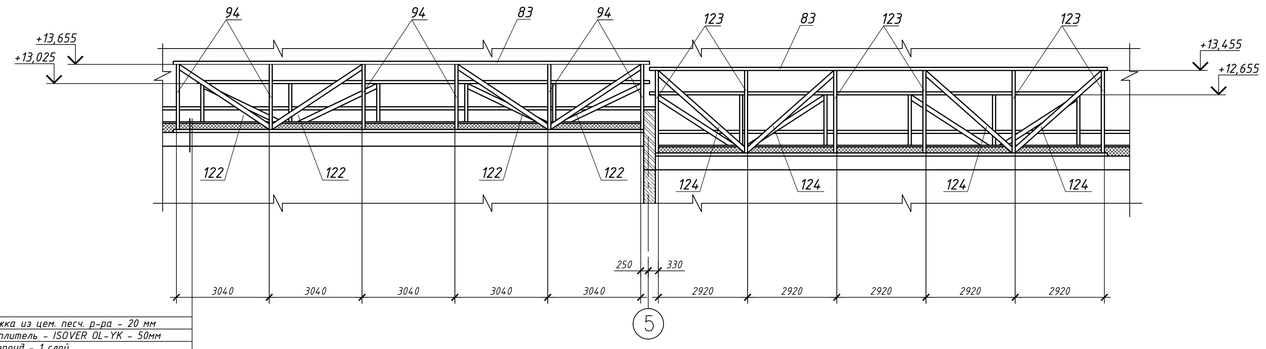

Стяжка из цем. песч. р-ра – 20 мм
Утеплитель – ISOVER OL-YK – 50мм
Рубероид – 1 слой
Стяжка из цем. песч. р-ра – 20 мм (сущ.)
Утеплитель – керамзит 300мм (сущ.)
Рубероид – 1 слой (сущ.)
Ж/б плита

Примечание:

1. Стропила изготовляются из пиломатериалов хвойных пород влажностью не более 25%, древесины 1-го сорта по ГОСТ 24454-80*.
2. Сопряжение стропильных элементов между собой выполнять:
   -для элементов из брусьев-на скобах:
   -для элементов из досок-на гвоздях.
3. Стропильную ногу, через одну привязать скруткой из проволоки 2Ф В I за ерш, закладываемый в стену.
4. Размеры стропил, стоек, подкосов уточнить на месте.
5. Защиту древесины от гниения производить в соответствии с нормами СН РК 2.01-01-2013
6. Элементы кровли, соприкасающиеся с кирпичной кладкой, тщательно антисептировать и изолировать прокладкой из двух слоев толя.
7. Деревянные элементы крыши обработать огнезащитным составом КСД по ТУ 2389-006-17483468-94
8. Данный лист см. с листом АС-45.1

Изм	Колуч	Лист	№док.	Подп.	Дата	014-18-АС		
						КАПИТАЛЬНЫЙ РЕМОНТ ЗДАНИЯ "СОШ №27 ИМ. И. ТАЙМАНОВА" ПО АДРЕСУ: Г. АТЫРАУ, УЛ. ПРИВОКЗАЛЬНАЯ 3, №226		
Разраб.		ПРОСТАК			01.21		Стадия	Лист	Листов
Пров.		КДРАШЕВ			01.21		РП	49	
Гл.спец.									
Н.контр.		КДРАШЕВ			01.21	Разрез Н-Н, С-С, П-П, Р-Р	WESTKAROS		
ГИП		КДРАШЕВ			01.21				

Копировал

Формат А1

Инв. № подл. | Подп. и дата | Взам. инв. №

Т-Т

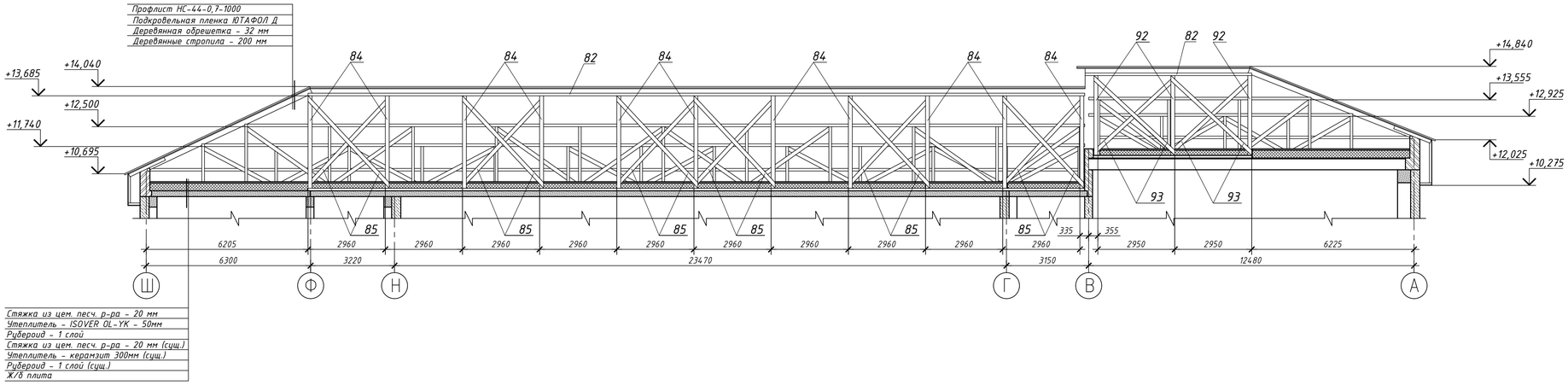

У-У

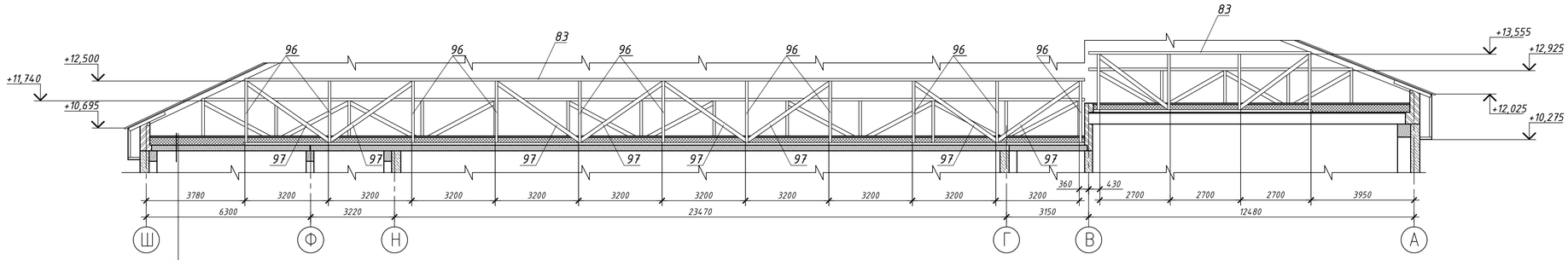

Ф-Ф

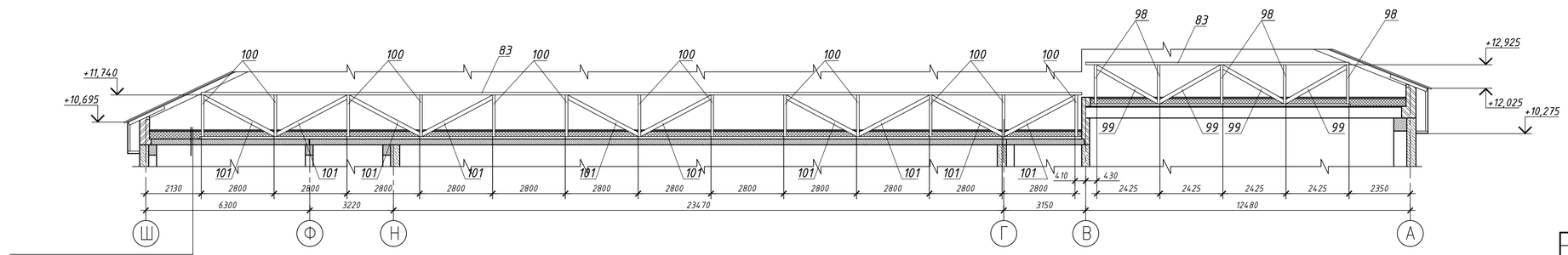

Примечание:

1. *Стропила изготовляются из пиломатериалов хвойных пород влажностью не более 25%, древесины 1-го сорта по ГОСТ 24454-80*.*
2. *Сопряжение стропильных элементов между собой выполнять:*
   -для элементов из брусьев-на скобах:
   -для элементов из досок-на гвоздях.
3. *Стропильную ногу, через одну привязать скруткой из проволоки 2Ф В I за ерш, закладываемый в стену.*
4. *Размеры стропил, стоек, подкосов уточнить на месте.*
5. *Защиту древесины от гниения производить в соответствии с нормами СН РК 2.01-01-2013*
6. *Элементы кровли, соприкасающиеся с кирпичной кладкой, тщательно антисептировать и изолировать прокладкой из двух слоев толя.*
7. *Деревянные элементы крыши обработать огнезащитным составом КСД по ТУ 2389-006-17483468-94*
8. *Данный лист см. с листом АС-45.1*

Изм	Колуч	Лист	№док.	Подп.	Дата
Разраб.		ПРОСТАК			01.21
Пров.		КДРАШЕВ			01.21
Гл.спец.					
Н.контр.		КДРАШЕВ			01.21
ГИП		КДРАШЕВ			01.21

014-18-АС

КАПИТАЛЬНЫЙ РЕМОНТ ЗДАНИЯ "СОШ №27 ИМ. И. ТАЙМАНОВА" ПО АДРЕСУ: Г. АТЫРАУ, УЛ. ПРИВОКЗАЛЬНАЯ 3, №226

Стадия	Лист	Листов
РП	50	

Разрез Т-Т, У-У, Ф-Ф

WESTKAROS

Копировал

Формат А1

Взам. инв. №

Подп. и дата

Инв. № подл.

Э-Э

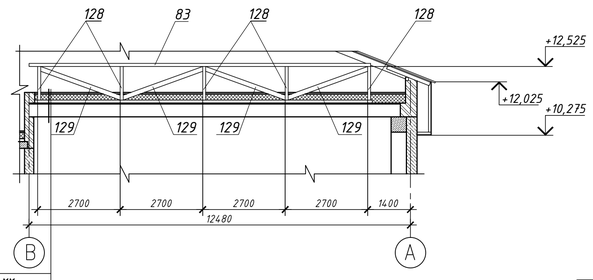

Стяжка из цем. песч. р-ра - 20 мм
Утеплитель - ISOVER OL-YK - 50мм
Рубероид - 1 слой
Стяжка из цем. песч. р-ра - 20 мм (сущ.)
Утеплитель - керамзит 300мм (сущ.)
Рубероид - 1 слой (сущ.)
Ж/б плита

А1-А1

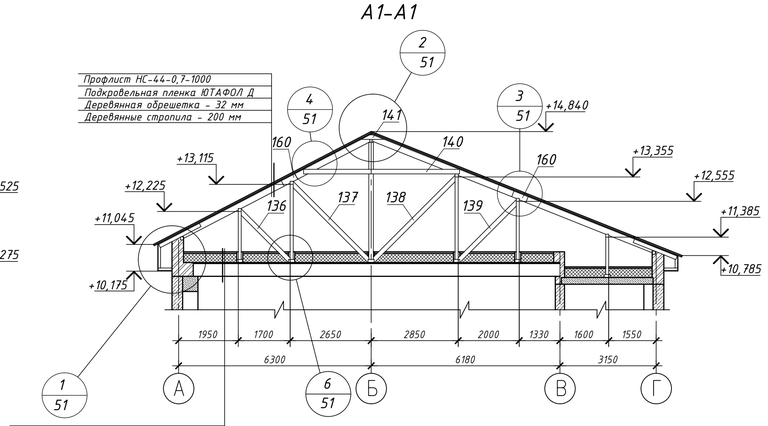

Профлист НС-44-0,7-1000
Подкровельная пленка ЮТАФОЛ Д
Деревянная обрешетка - 32 мм
Деревянные стропила - 200 мм

Стяжка из цем. песч. р-ра - 20 мм
Утеплитель - ISOVER OL-YK - 50мм
Рубероид - 1 слой
Стяжка из цем. песч. р-ра - 20 мм (сущ.)
Утеплитель - керамзит 300мм (сущ.)
Рубероид - 1 слой (сущ.)
Ж/б плита

Б1-Б1

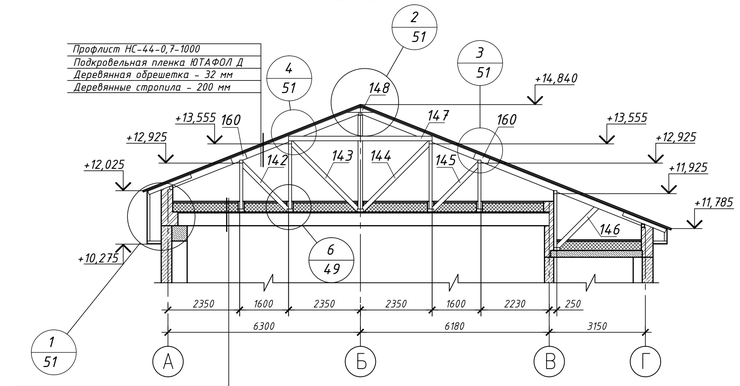

Профлист НС-44-0,7-1000
Подкровельная пленка ЮТАФОЛ Д
Деревянная обрешетка - 32 мм
Деревянные стропила - 200 мм

Стяжка из цем. песч. р-ра - 20 мм
Утеплитель - ISOVER OL-YK - 50мм
Рубероид - 1 слой
Стяжка из цем. песч. р-ра - 20 мм (сущ.)
Утеплитель - керамзит 300мм (сущ.)
Рубероид - 1 слой (сущ.)
Ж/б плита

Ю-Ю

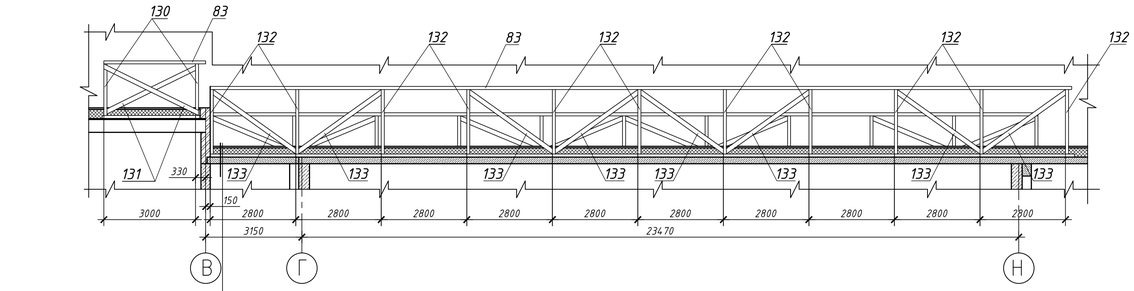

Стяжка из цем. песч. р-ра - 20 мм
Утеплитель - ISOVER OL-YK - 50мм
Рубероид - 1 слой
Стяжка из цем. песч. р-ра - 20 мм (сущ.)
Утеплитель - керамзит 300мм (сущ.)
Рубероид - 1 слой (сущ.)
Ж/б плита

Я-Я

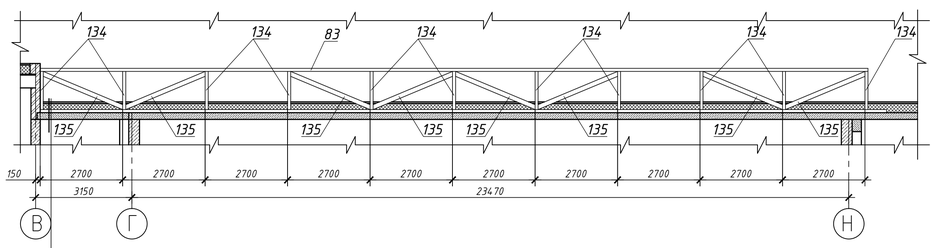

Стяжка из цем. песч. р-ра - 20 мм
Утеплитель - ISOVER OL-YK - 50мм
Рубероид - 1 слой
Стяжка из цем. песч. р-ра - 20 мм (сущ.)
Утеплитель - керамзит 300мм (сущ.)
Рубероид - 1 слой (сущ.)
Ж/б плита

Примечание:

1. Стропила изготовляются из пиломатериалов хвойных пород влажностью не более 25%, древисины 1-го сорта по ГОСТ 24454-80*.
2. Сопряжение стропильных элементов между собой выполнять:
   -для элементов из брусьев-на скобах:
   -для элементов из досок-на гвоздях.
3. Стропильную ногу, через одну привязать скруткой из проволоки 2Ф В I за ерш, закладываемый в стену.
4. Размеры стропил, стоек, подкосов уточнить на месте.
5. Защиту древесины от гниения производить в соответствии с нормами СН РК 2.01-01-2013
6. Элементы кровли, соприкасающиеся с кирпичной кладкой, тщательно антисептировать и изолировать прокладкой из двух слоев толя.
7. Деревянные элементы крыши обработать огнезащитным составом КСД по ТУ 2389-006-17483468-94
8. Данный лист см. с листом АС-45.1

Изм	Кол.уч	Лист	N° док.	Подп.	Дата	014-18-АС		
						КАПИТАЛЬНЫЙ РЕМОНТ ЗДАНИЯ "СОШ №27 ИМ. И. ТАЙМАНОВА" ПО АДРЕСУ: Г. АТЫРАУ, УЛ. ПРИВОКЗАЛЬНАЯ 3, №226		
Разраб.		ПРОСТАК			01.21		Стадия	Лист	Листов
Пров.		КДРАШЕВ			01.21		РП	51	
Гл.спец.									
Н.контр.		КДРАШЕВ			01.21	Разрез Э-Э, Ю-Ю, Я-Я, А1-А1, Б1-Б1	WESTKAROS		
ГИП		КДРАШЕВ			01.21				

Копировал

Формат А1

Взам. инв. N°

Подп. и дата

Инв. N° подл.

В1-В1

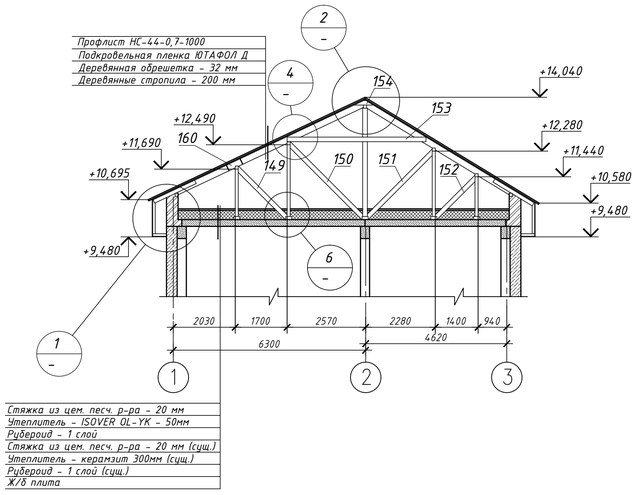

Г1-Г1

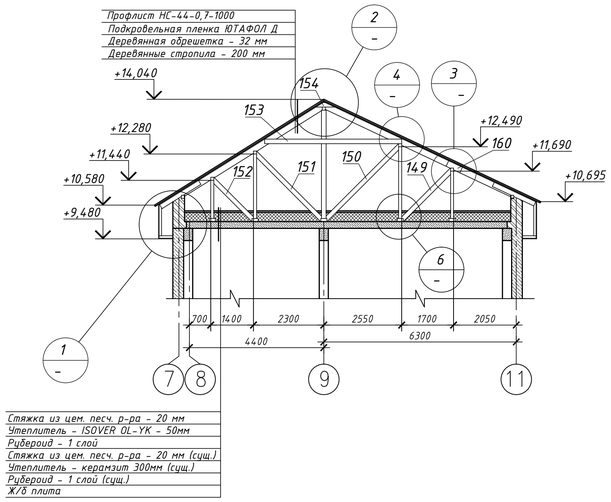

Д1-Д1

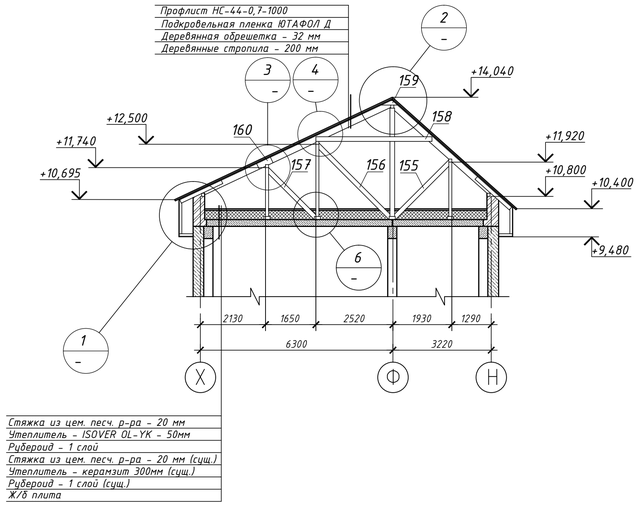

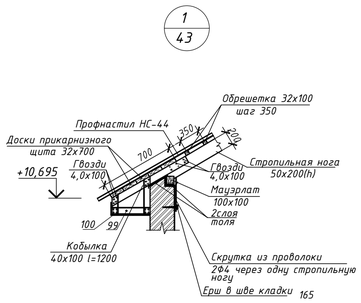

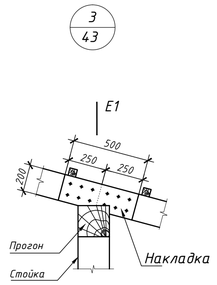

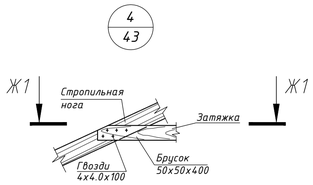

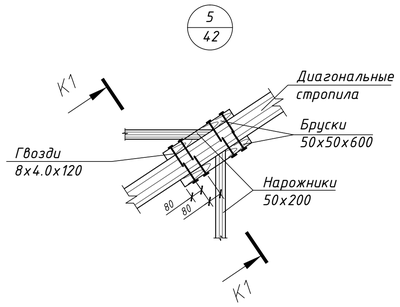

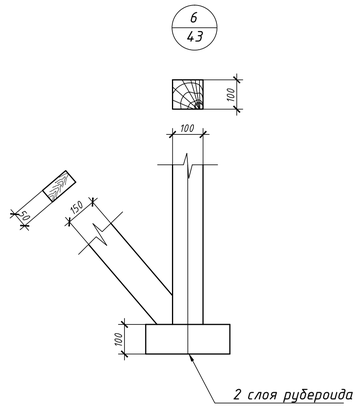

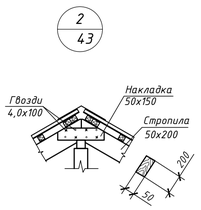

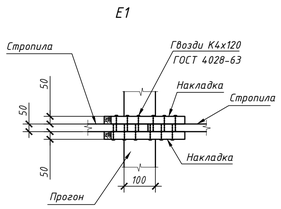

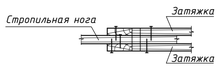

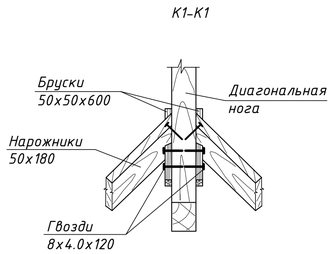

Примечание:

1. Стропила изготовляются из пиломатериалов хвойных пород влажностью не более 25%, древесины 1-го сорта по ГОСТ 24454-80*.
2. Сопряжение стропильных элементов между собой выполнять:
   - для элементов из брусьев-на скобах:
   - для элементов из досок-на гвоздях.
3. Стропильную ногу, через одну привязать скруткой из проволоки 2Ф В I за ерш, закладываемый в стену.
4. Размеры стропил, стоек, подкосов уточнить на месте.
5. Защиту древесины от гниения производить в соответствии с нормами СН РК 2.01-01-2013
6. Элементы кровли, соприкасающиеся с кирпичной кладкой, тщательно антисептировать и изолировать прокладкой из двух слоев толя.
7. Деревянные элементы крыши обработать огнезащитным составом КСД по ТУ 2389-006-17483468-94
8. Данный лист см. с листом АС-45.1

Изм	Кол.уч	Лист	№ док.	Подп.	Дата
Разраб.		ПРОСТАК			01.21
Пров.		КДРАШЕВ			01.21
Гл.спец.					
Н.контр.		КДРАШЕВ			01.21
ГИП		КДРАШЕВ			01.21

014-18-АС

КАПИТАЛЬНЫЙ РЕМОНТ ЗДАНИЯ "СОШ №27 ИМ. И. ТАЙМАНОВА" ПО АДРЕСУ: Г. АТЫРАУ, УЛ. ПРИВОКЗАЛЬНАЯ 3, №226

Стадия	Лист	Листов
РП	52	

Разрез В1-В1, Г1-Г1, Д1-Д1
Узлы 1 - 6

WESTKAROS

Копировал

Формат А1

Взам. инв. №

Подп. и дата

Инв. № подл.

Спецификация элементов крыши

Поз.	Наименование	Размер в чистоте		Кол-во шт	Объем древесины в чистоте, м³	Примечание
		Сечение, мм	Длина, мм			
1	2	3	4	5	6	7
1	Стропильная нога	50 х 200	6950	110	7,65	
2	Стропильная нога	50 х 200	4450	28	1,25	
3	Стропильная нога	50 х 200	5700	27	1,54	
4	Стропильная нога	50 х 200	6800	19	1,29	
5	Стропильная нога	50 х 200	10060	26	2,62	
6	Стропильная нога	50 х 200	7100	18	1,28	
7	Стропильная нога	50 х 200	8550	7	0,6	
8	Стропильная нога	50 х 200	5570	26	1,45	
9	Нарожник	50 х 200	6850	2	0,14	
10	Нарожник	50 х 200	4800	2	0,096	
11	Нарожник	50 х 200	3800	2	0,076	
12	Нарожник	50 х 200	2800	2	0,056	
13	Нарожник	50 х 200	1800	2	0,036	
14	Нарожник	50 х 200	850	1	0,0085	
15	Нарожник	50 х 200	1680	1	0,017	
16	Нарожник	50 х 200	680	1	0,007	
17	Нарожник	50 х 200	810	2	0,016	
18	Нарожник	50 х 200	1590	2	0,032	
19	Нарожник	50 х 200	2420	2	0,045	
20	Нарожник	50 х 200	3285	2	0,066	
21	Диагональная нога	50 х 200	6х6000	6	1,08	
22	Диагональная нога	50 х 200	3х6000	2	0,36	
23	Нарожник	50 х 200	6570	2	0,13	
24	Нарожник	50 х 200	5500	2	0,11	
25	Нарожник	50 х 200	4500	2	0,09	
26	Нарожник	50 х 200	3500	2	0,07	
27	Нарожник	50 х 200	2500	2	0,05	
28	Нарожник	50 х 200	1500	2	0,03	
29	Нарожник	50 х 200	500	2	0,01	
30	Нарожник	50 х 200	1050	1	0,01	
31	Нарожник	50 х 200	2450	1	0,025	
32	Нарожник	50 х 200	3915	1	0,039	
33	Нарожник	50 х 200	5400	1	0,054	
34	Нарожник	50 х 200	4950	1	0,05	
35	Нарожник	50 х 200	4170	1	0,042	
36	Нарожник	50 х 200	3190	1	0,032	
37	Нарожник	50 х 200	2600	1	0,026	
38	Нарожник	50 х 200	2050	1	0,021	
39	Нарожник	50 х 200	1450	1	0,015	
40	Нарожник	50 х 200	900	1	0,009	
41	Нарожник	50 х 200	400	1	0,004	
42	Нарожник	50 х 200	1650	1	0,017	
43	Нарожник	50 х 200	3400	1	0,034	
44	Нарожник	50 х 200	5160	1	0,052	
45	Нарожник	50 х 200	6900	1	0,069	
46	Нарожник	50 х 200	8670	1	0,087	
47	Нарожник	50 х 200	8550	1	0,086	
48	Нарожник	50 х 200	6750	1	0,068	
49	Нарожник	50 х 200	4950	1	0,05	
50	Нарожник	50 х 200	3170	1	0,032	
51	Нарожник	50 х 200	1390	1	0,014	
52	Нарожник	50 х 200	7800	1	0,078	
53	Нарожник	50 х 200	6550	1	0,066	
54	Нарожник	50 х 200	5350	1	0,054	
55	Нарожник	50 х 200	4150	1	0,042	
56	Нарожник	50 х 200	2970	1	0,03	
57	Нарожник	50 х 200	1900	1	0,019	
58	Нарожник	50 х 200	600	1	0,006	
59	Нарожник	50 х 200	800	1	0,008	
60	Нарожник	50 х 200	1200	1	0,012	
61	Нарожник	50 х 200	1750	1	0,018	
62	Нарожник	50 х 200	2280	1	0,023	
63	Нарожник	50 х 200	2800	1	0,028	
64	Нарожник	50 х 200	3450	1	0,035	
65	Нарожник	50 х 200	4050	1	0,041	
66	Нарожник	50 х 200	4800	1	0,048	
67	Нарожник	50 х 200	5360	1	0,054	
68	Нарожник	50 х 200	5190	1	0,052	
69	Нарожник	50 х 200	3750	1	0,038	
70	Нарожник	50 х 200	2270	1	0,023	
71	Нарожник	50 х 200	810	1	0,008	
72	Нарожник	50 х 200	6550	1	0,066	

Спецификация элементов крыши

Поз.	Наименование	Размер в чистоте		Кол-во шт	Объем древесины в чистоте, м³	Примечание
		Сечение, мм	Длина, мм			
1	2	3	4	5	6	7
73	Нарожник	50 х 200	6550	1	0,066	
74	Нарожник	50 х 200	5500	1	0,055	
75	Нарожник	50 х 200	3500	1	0,035	
76	Нарожник	50 х 200	2500	1	0,025	
77	Нарожник	50 х 200	1520	1	0,015	
78	Нарожник	50 х 200	550	1	0,006	
79	Кобылка	40 х 100	1500	308	1,85	
80	Мауэрлат	100 х 100	284500	–	2,85	
81	Лежень	100 х 200	706200	–	14,12	
82	Коньковый брус	100 х 100	138200	–	1,382	
83	Прогон	100 х 100	557400	–	5,574	
84	Стойка	150 х 150	3550	34	2,72	
85	Подкос	50 х 150	4750	36	1,28	
86	Стойка	100 х 100	2350	15	0,35	
87	Подкос	50 х 150	3500	10	0,26	
88	Стойка	100 х 100	1550	17	0,26	
89	Подкос	50 х 150	2900	12	0,26	
90	Стойка	100 х 100	1780	11	0,20	
91	Подкос	50 х 150	3230	8	0,19	
92	Стойка	150 х 150	3060	12	0,83	
93	Подкос	50 х 150	4350	8	0,26	
94	Стойка	100 х 100	2130	20	0,43	
95	Подкос	50 х 150	2890	4	0,087	
96	Стойка	100 х 100	2360	22	0,52	
97	Подкос	50 х 150	3890	16	0,46	
98	Стойка	100 х 100	1500	12	0,18	
99	Подкос	50 х 150	2790	8	0,17	
100	Стойка	100 х 100	1600	26	0,42	
101	Подкос	50 х 150	3140	18	0,42	
102	Стойка	100 х 100	2140	10	0,21	
103	Подкос	50 х 150	3060	1	0,023	
104	Подкос	50 х 150	3760	6	0,17	
105	Стойка	100 х 100	1300	11	0,14	
106	Подкос	50 х 150	2460	2	0,037	
107	Подкос	50 х 150	3000	6	0,14	
108	Стойка	150 х 150	3830	6	0,52	
109	Подкос	50 х 150	5100	6	0,23	
110	Подкос	50 х 150	4600	6	0,21	
111	Стойка	100 х 100	2460	8	0,2	
112	Подкос	50 х 150	4610	6	0,21	
113	Подкос	50 х 150	3090	6	0,14	
114	Стойка	100 х 100	1570	9	0,14	
115	Подкос	50 х 150	3010	6	0,14	
116	Стойка	100 х 100	1500	15	0,23	
117	Подкос	50 х 150	2870	6	0,13	
118	Стойка	100 х 100	1240	6	0,074	
119	Подкос	50 х 150	2750	4	0,083	
120	Стойка	100 х 100	1760	6	0,11	
121	Подкос	50 х 150	3040	4	0,091	
122	Подкос	50 х 150	3630	4	0,11	
123	Стойка	100 х 100	2700	6	0,16	
124	Подкос	50 х 150	3900	4	0,12	
125	Подкос	50 х 150	3160	4	0,095	
126	Стойка	100 х 100	1900	6	0,11	
127	Подкос	50 х 150	3260	4	0,098	
128	Стойка	100 х 100	1100	5	0,06	
129	Подкос	50 х 150	2820	4	0,085	
130	Стойка	100 х 100	1690	2	0,034	
131	Подкос	50 х 150	3530	2	0,053	
132	Стойка	100 х 100	2110	11	0,23	
133	Подкос	50 х 150	3450	8	0,21	
134	Стойка	100 х 100	1250	11	0,14	
135	Подкос	50 х 150	2880	8	0,17	
136	Подкос	50 х 150	2350	22	0,39	
137	Подкос	50 х 150	3610	18	0,49	
138	Подкос	50 х 150	3900	17	0,5	
139	Подкос	50 х 150	2800	16	0,34	
140	Затяжка	50 х 150	5100	34	1,3	
141	Накладка	50 х 150	760	36	0,21	
142	Подкос	50 х 150	2200	20	0,33	
143	Подкос	50 х 150	3170	19	0,45	
144	Подкос	50 х 150	3200	17	0,41	

Спецификация элементов крыши

Поз.	Наименование	Размер в чистоте		Кол-во шт	Объем древесины в чистоте, м³	Примечание
		Сечение, мм	Длина, мм			
1	2	3	4	5	6	7
145	Подкос	50 х 150	2250	16	0,27	
146	Подкос	50 х 150	1940	13	0,19	
147	Затяжка	50 х 150	4700	34	1,2	
148	Накладка	50 х 150	870	36	0,23	
149	Подкос	50 х 150	2350	72	1,27	
150	Подкос	50 х 150	3470	66	1,72	
151	Подкос	50 х 150	3120	64	1,5	
152	Подкос	50 х 150	1920	62	0,89	
153	Затяжка	50 х 150	4550	128	4,37	
154	Накладка	50 х 150	635	132	0,63	
155	Подкос	50 х 150	2650	32	0,64	
156	Подкос	50 х 150	3400	37	0,94	
157	Подкос	50 х 150	2270	42	0,72	
158	Затяжка	50 х 150	3800	64	1,82	
159	Накладка	50 х 150	535	72	0,29	
160	Накладка	50 х 150	500	384	1,44	
161	Карнизный элемент	40 х 80	–	–	1,58	
162	Ветровая доска	b=25	–	–	333,0	м²
163	Обрешетка	32 х 100	–	–	2169,73	м²
	Доска-4х8.-32-ГОСТ 8486-86					
164	ГОСТ 3282 – 74	Проволока ф 4			45,58	кг
165	Ерш					
	ГОСТ 34028-2016	ф12 А300	300	308	81,93	кг
	Утеплитель – ISOVER OL-YK – 50мм				1622,2	м²
	Стяжка из цем. песч. р-ра – 20 мм				1622,2	м²

Примечание:

1. Стропила изготовляются из пиломатериалов хвойных пород влажностью не более 25%, древисины 1-го сорта по ГОСТ 24454-80*.
2. Сопряжение стропильных элементов между собой выполнять:
   -для элементов из брусьев-на скобах:
   -для элементов из досок-на гвоздях.
3. Стропильную ногу, через одну привязать скруткой из проволоки 2Ф В I за ерш, закладываемый в стену.
4. Размеры стропил, стоек, подкосов уточнить на месте.
5. Защиту древесины от гниения производить в соответствии с нормами СН РК 2.01-01-2013
6. Элементы кровли, соприкасающиеся с кирпичной кладкой, тщательно антисептировать и изолировать прокладкой из двух слоев толя.
7. Деревянные элементы крыши обработать огнезащитным составом КСД по ТУ 2389-006-17483468-94
8. Данный лист читать совместно с листами 45.1 – 52.

Инв. № подл. | Подп. и дата | Взам. инв. №

Изм	Колуч	Лист	№ док.	Подп.	Дата
Разраб.		ПРОСТАК			01.21
Пров.		КДРАШЕВ			01.21
Гл.спец.					
Н.контр.		КДРАШЕВ			01.21
ГИП		КДРАШЕВ			01.21

014–18–АС

КАПИТАЛЬНЫЙ РЕМОНТ ЗДАНИЯ "СОШ №27 ИМ. И. ТАЙМАНОВА" ПО АДРЕСУ: Г. АТЫРАУ, УЛ. ПРИВОКЗАЛЬНАЯ 3, №226

Стадия	Лист	Листов
РП	53	

Спецификация элементов крыши

WESTKAROS

Копировал

Формат А1

Слуховое окно СО-1

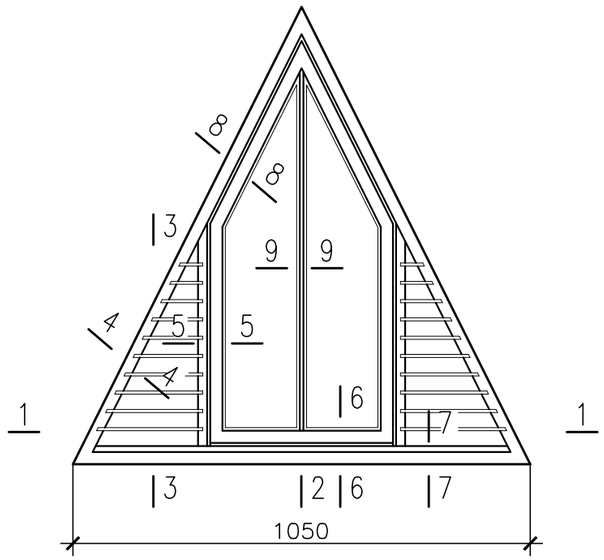

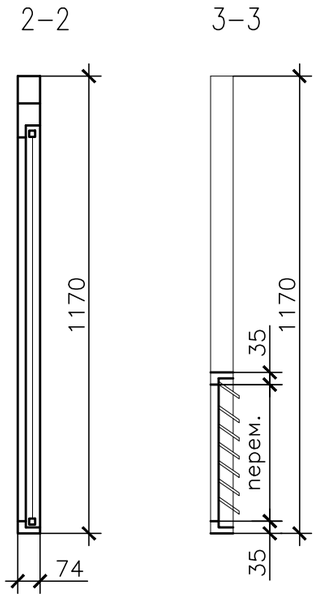

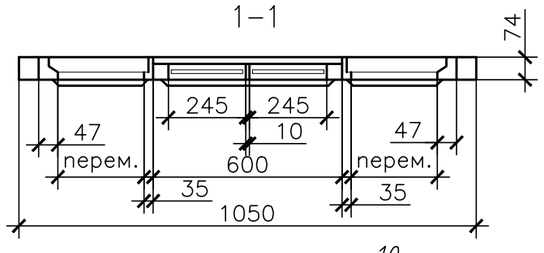

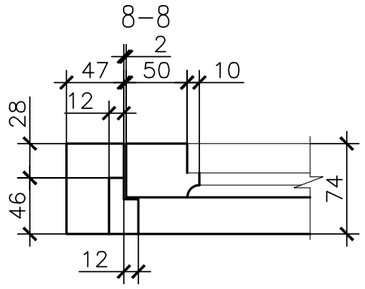

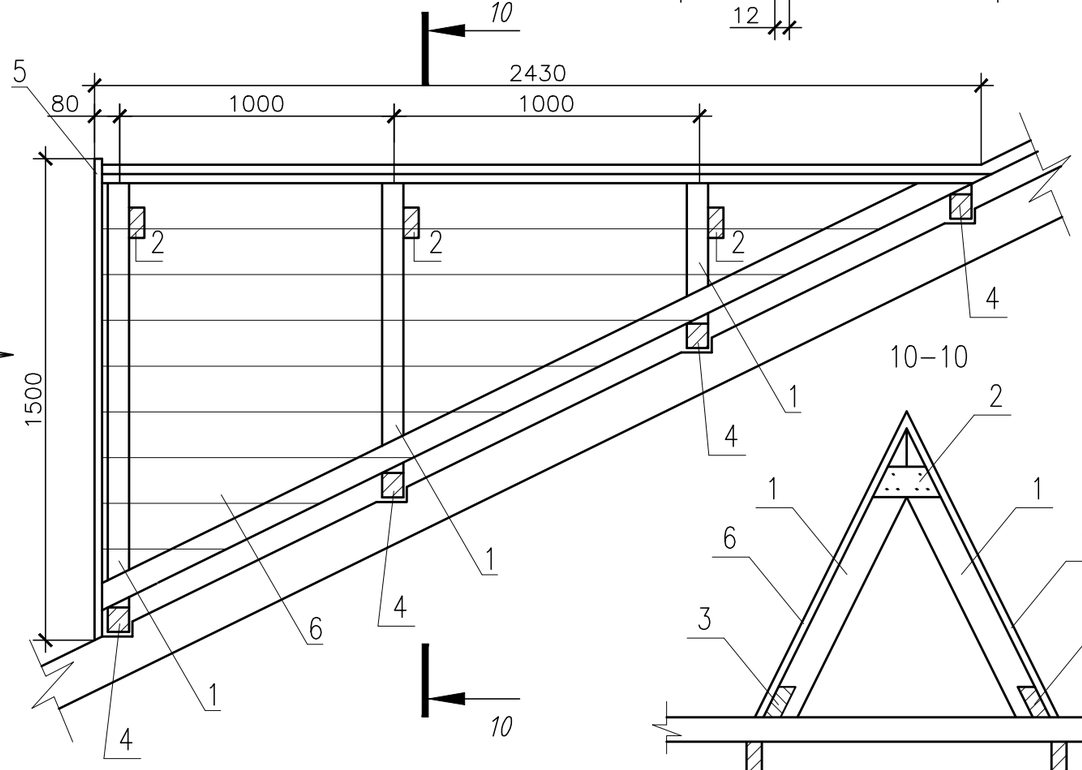

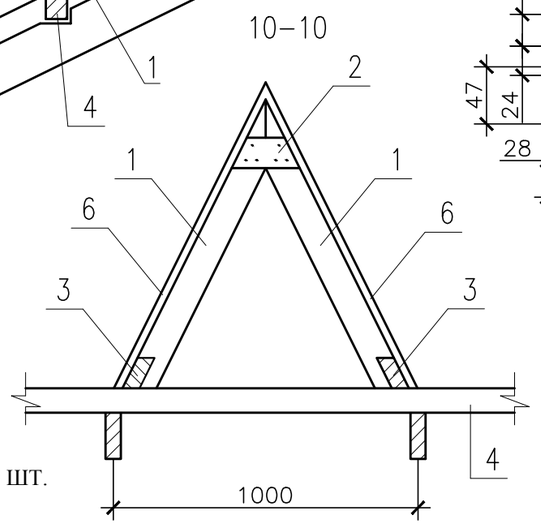

СПЕЦИФИКАЦИЯ НА ОДИН ЭЛЕМЕНТ (КОЛ-ВО 3 ШТ).

МАРКА ПОЗ.	ОБОЗНАЧЕНИЕ	НАИМЕНОВАНИЕ	КОЛ. ШТ.	ОБЪЕМ ЕД.М3	ПРИМЕЧ.
1	ГОСТ 24454-80*	СТРОПИЛА 50Х100	8	0,044	
2	То же	БРУС 50Х100 L=250	3	0,0038	
3	//	БРУС 50Х100 L=2700	2	0,027	
4	//	БРУС 70Х80	5	0,028	
5	//	ВЕТРОВАЯ ДОСКА 25Х150 L=1280	2	0,0096	
6	//	ОБРЕШЕТКА Б=25	5		м 2
		СТАНДАРТНЫЕ ИЗДЕЛИЯ			
	ГОСТ 5087-80	РУЧКА СКОБА Б-65		1	
	ГОСТ 5088-2005	ПЕТЛЯ ОКОННАЯ Б-75		2	
	ГОСТ 5090-86	ЗАДВИЖКА ОКОННАЯ ЖУ		1	
		МАТЕРИАЛЫ			
	ГОСТ 8486-86	ДОСКА 13х50 м .п.	24,7	0,0161	ДЛЯ ЖАЛЮЗИ
	ГОСТ 111-2014	ОКОННОЕ СТЕКЛО ТОЛЩ.4 ММ	1		м 2
	МЕТАЛЛОЧЕРЕПИЦА		5		м 2

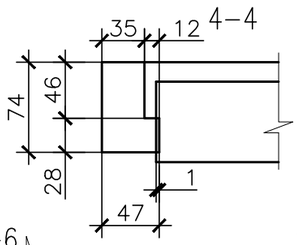

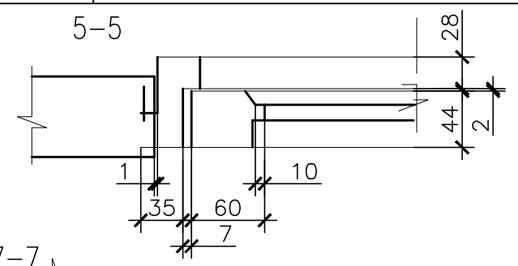

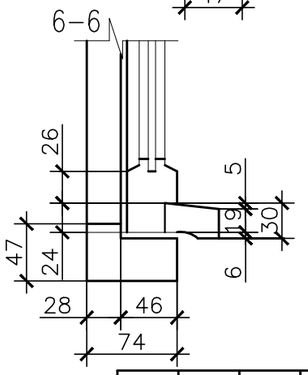

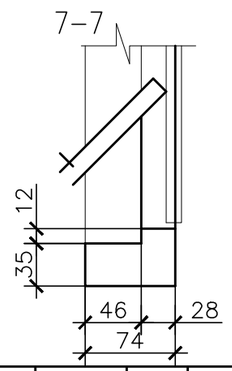

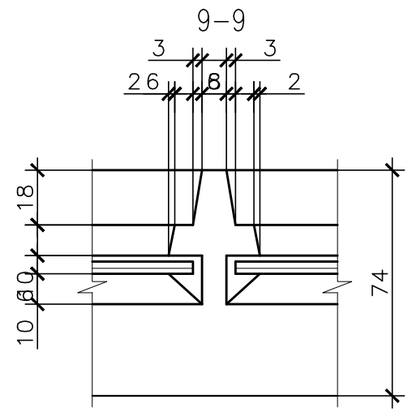

1.СПЕЦИФИКАЦИЯ ДАНА НА ОДНО СЛУХОВОЕ ОКНО ВСЕГО- 8 ШТ.
2. ДАННЫЙ ЧЕРТЕЖ ЧИТАТЬ СОВМЕСТНО С ЛИСТОМ АС-44

ВЗАМ. ИНВ. N° | ПОДП. И ДАТА | ИНВ. N° ПОДЛ.

ИЗМ.	КОЛ.УЧ	ЛИСТ	N°ДОК	ПОДП.	ДАТА
РАЗРАБ.		ПРОСТАК			01.21
ПРОВЕР.		КДРАШЕВ			01.21
ГЛ. СПЕЦ.					
Н. КОНТР.		КДРАШЕВ			01.21
ГИП		КДРАШЕВ			01.21

014–18–АС

КАПИТАЛЬНЫЙ РЕМОНТ ЗДАНИЯ "СОШ №27 ИМ. И. ТАЙМАНОВА" ПО АДРЕСУ: Г. АТЫРАУ, УЛ. ПРИВОКЗАЛЬНАЯ 3, №226

СТАДИЯ	ЛИСТ	ЛИСТОВ
РП	54	

Слуховое окно СО-1
Окно жалюзийное. Разрез 1-1, 2-2.
Спецификация

WESTKAROS

ФОРМАТ А3

СТАЦИОНАРНАЯ ЛЕСТНИЦА ДЛЯ ВЫХОДА
ЧЕРЕЗ СЛУХОВОЕ ОКНО
ЛЕСТНИЦА Л-1

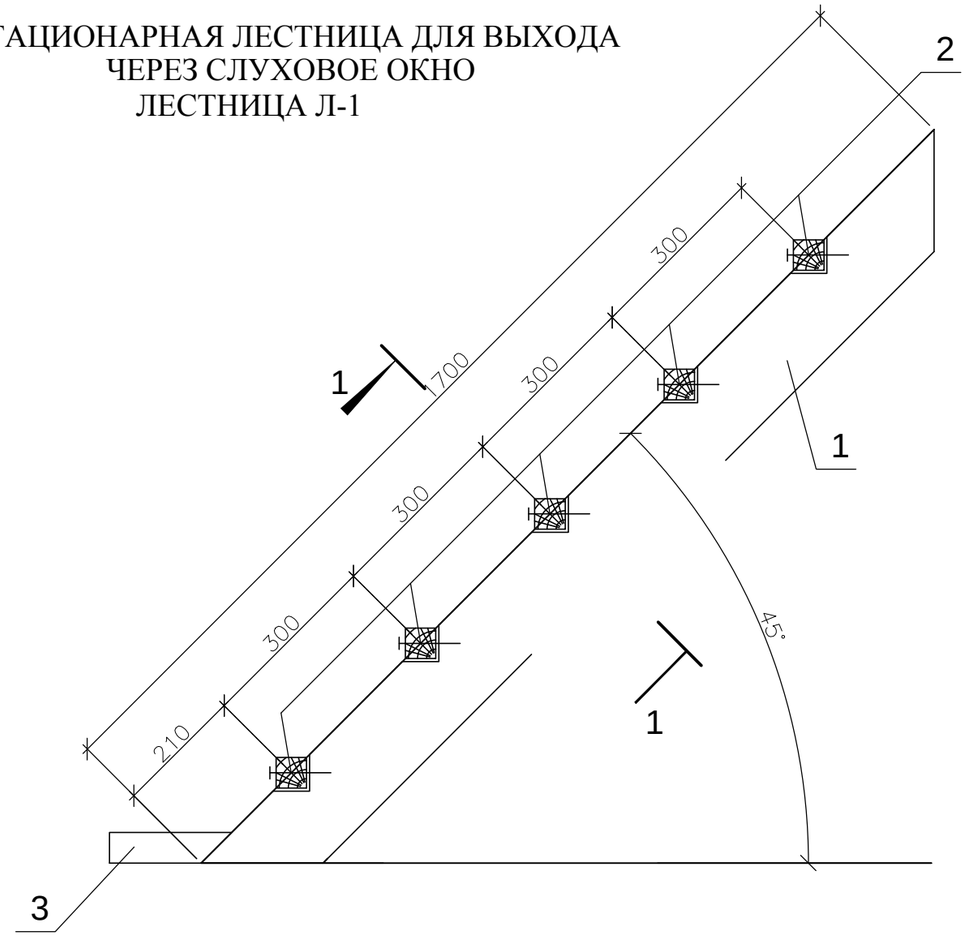

1 - 1

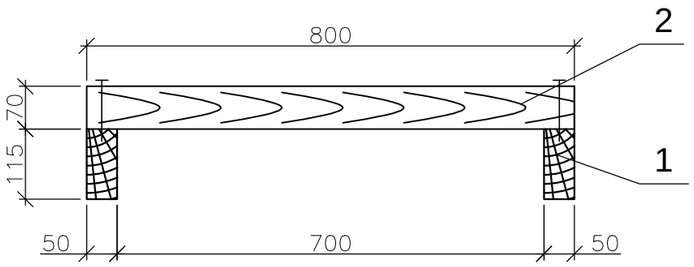

СПЕЦИФИКАЦИЯ ЭЛЕМЕНТОВ

ПОЗ.	НАИМЕНОВАНИЕ	РАЗМЕР В ЧИСТОТЕ		КОЛ-ВО шт	ОБЪЕМ ДРЕВИСИНЫ В ЧИСТОТЕ, м³	ПРИМЕЧАНИЕ
		СЕЧЕНИЕ	ДЛИНА, (М)			
ЛЕСТНИЦА Л-1 - 3 ШТ.						
1	КОСОУР	50x150	1700	2	0,029	
2	СТУПЕНЬ	50x50	800	5	0,01	
3	УПОРНЫЙ БРУС	50x50	200	2	0,001	

1. СТАЦИОНАРНАЯ ЛЕСТНИЦА ДЛЯ ВЫХОДА НА КРОВЛЮ ЧЕРЕЗ СЛУХОВОЕ ОКНО КРЕПИТСЯ ВЕРХНИМ КОНЦОМ К НИЖНЕЙ ДОСКЕ СЛУХОВОГО ОКНА, НИЖНИМ КОНЦОМ К ПЛИТЕ ПЕРЕКРЫТИЯ.
2. ЛЕСТНИЦУ ОБРАБОТАТЬ ОГНЕЗАЩИТНЫМ СОСТАВОМ КСД ПО ТУ 2389-006-17483468-94
3. КОЛ-ВО ЛЕСТНИЦ -8 ШТ.

ВЗАМ. ИНВ. N°
ПОДП. И ДАТА
ИНВ. N° ПОДЛ.

ИЗМ.	КОЛ.УЧ	ЛИСТ	N°ДОК.	ПОДП.	ДАТА
РАЗРАБ.		ПРОСТАК			01.21
ПРОВЕР.		КДРАШЕВ			01.21
Н. КОНТР.		КДРАШЕВ			01.21
ГИП		КДРАШЕВ			01.21

014–18–АС

КАПИТАЛЬНЫЙ РЕМОНТ ЗДАНИЯ "СОШ №27 ИМ. И. ТАЙМАНОВА" ПО АДРЕСУ: Г. АТЫРАУ, УЛ. ПРИВОКЗАЛЬНАЯ 3, №226

СТАДИЯ	ЛИСТ	ЛИСТОВ
РП	55	

Стационарная лестница для выхода через слуховое окно Лестница Л-1

WESTKAROS

Формат А3

План кровли

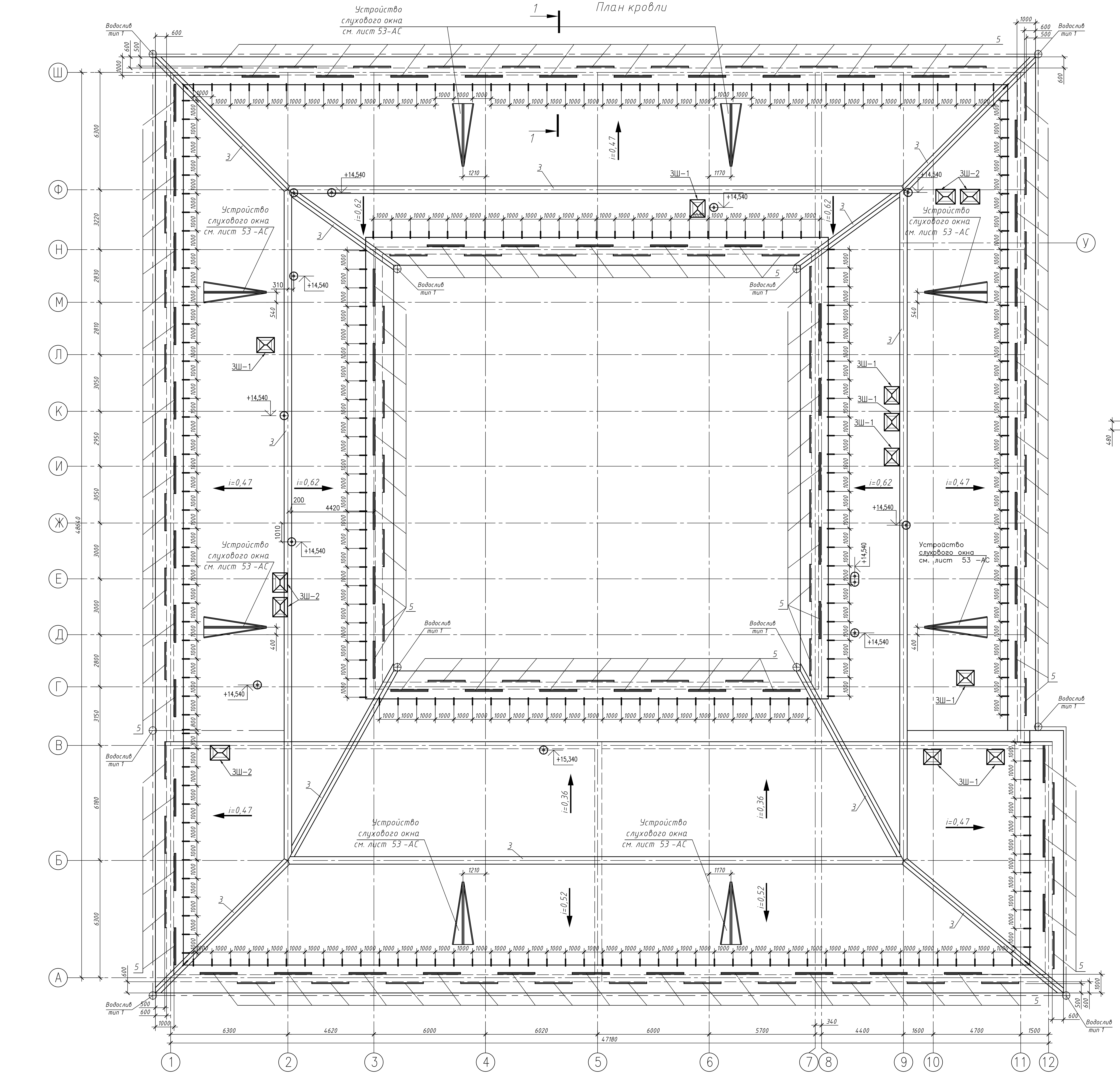

Спецификация материалов

Поз.	Обозначение	Наименование	Кол	Масса, ед. кг	Приме-чание
1	ГОСТ 24045-2010	Профнастил НС44 1000-0,7	2169,73		м ^{2}
2	Изоспан	Подкровельная пленка	2169,73		м ^{2}
3	ГОСТ 19904-90	Угловой элемент	320,4		м
		200х200х0,7			
4	ГОСТ 24045-94	Профнастил С10-1000-0,7 (подшивка карниза)	333,0		м ^{2}
		Снегозадержатель	133		
5	ГОСТ 19904-90	320х2000, t=0,7 мм	1	3,517	
6	ГОСТ 24045-2010	Профнастил С10-1000-0,7 (подшивка фронтона)	3,4		м ^{2}
		Ограждение кровли			
1	ГОСТ 103-76	Полоса 4х40 L=1300 мм	286	1,64	469,04
2	ГОСТ 5781-82*	Арм-ра Ø8 А-I L=565,16м	-	-	206,367
		Крепежные детали			
		Самонарезающий винт	1144	0,01	11,44

3,516-масса 1 изделия

Подшивка фронтонов по оси В

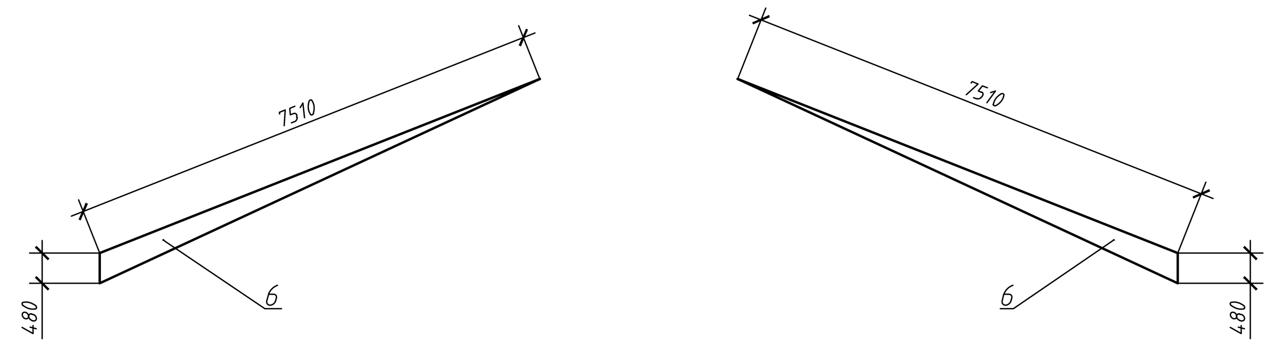

1-1
М 1:20

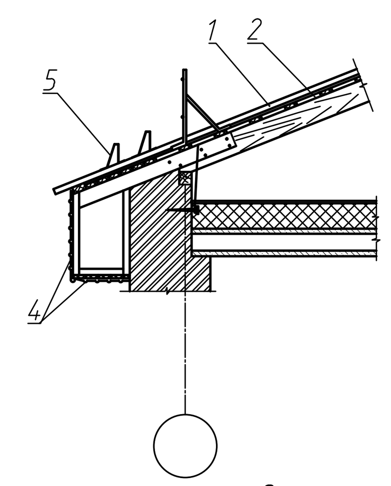

Снегозадержатель

Ограждение кровли

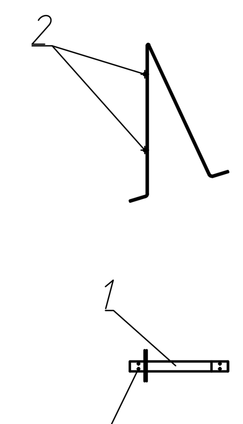

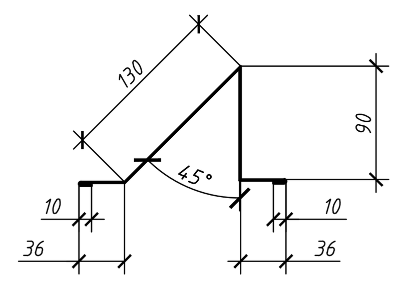

L разв.=320мм

Конструктивные решения :

1. До начала производства работ необходимо следовать указаниям на листе АС-45.
Выполнять работы по устройству кровли по СП РК 3.02-137-2013*, СН РК 3.02-37-2013* "Крыши и кровли".
2. Данный лист см. с листом АС-45
3. Снегоудержатель одного цвета с кролей 2000 мм х 320 мм х 0,7 мм;

						014-18-АС		
						КАПИТАЛЬНЫЙ РЕМОНТ ЗДАНИЯ "СОШ №27 ИМ. И. ТАЙМАНОВА" ПО АДРЕСУ: Г. АТЫРАУ, УЛ. ПРИВОКЗАЛЬНАЯ 3, №22б		
Изм	Кол.уч	Лист	N° док.	Подп.	Дата			
Разраб.		ПРОСТАК			01.21	Стадия	Лист	Листов
Пров.		КДРАШЕВ			01.21	РП	56	
Гл.спец.								
Н.контр.		КДРАШЕВ			01.21	План кровли после проведения капремонта	WESTKAROS	
ГИП		КДРАШЕВ			01.21			

Копировал | Формат А1

Взам. инв. N° | Подп. и дата | Инв. N° подл.

Водослив тип 1

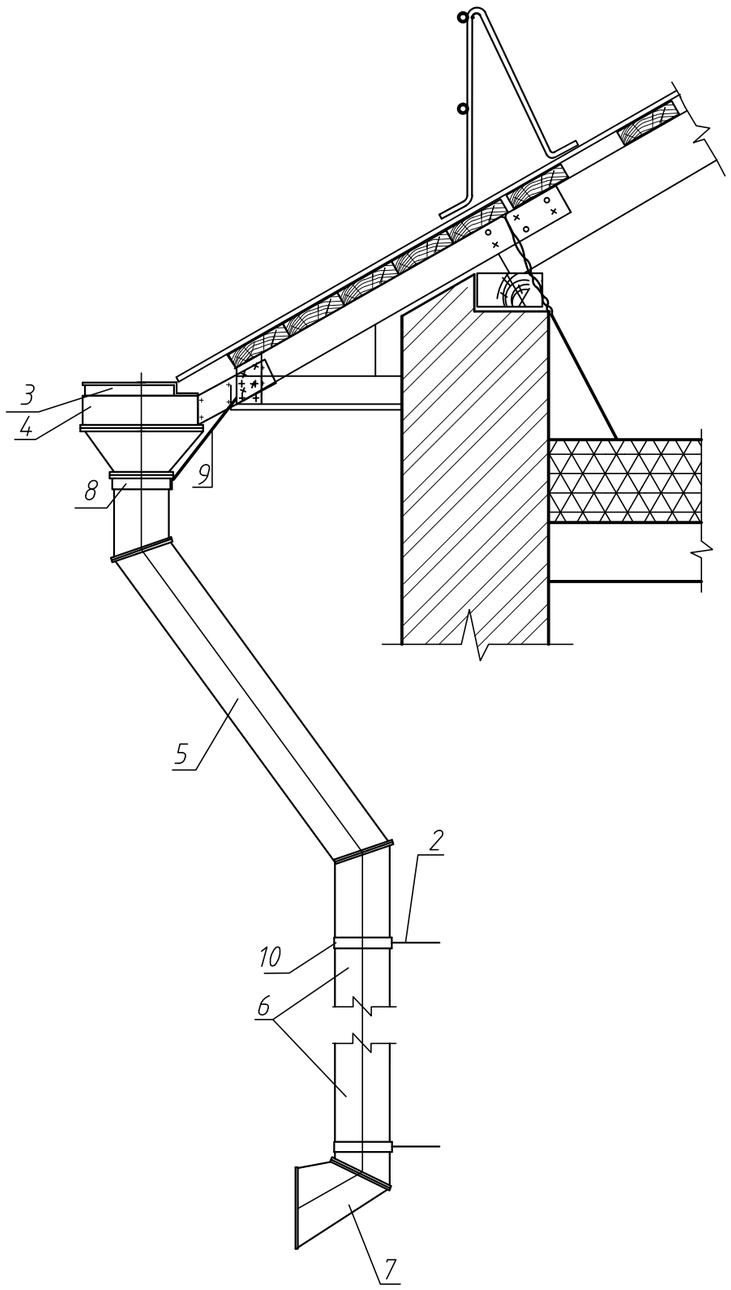

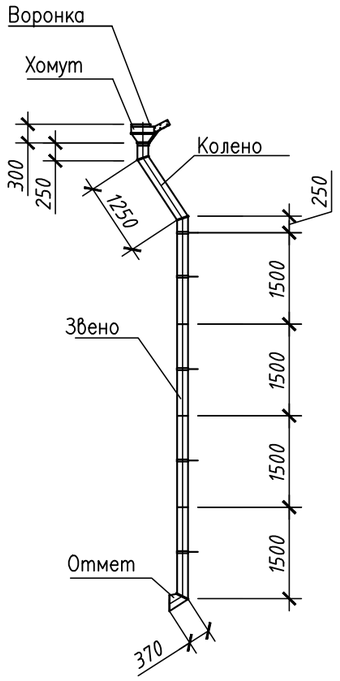

Спецификация на один водослив (всего 10 шт)

Марка поз.	Обозначение	Наименование	Кол. шт.	Объем ед. м3	Примеч.
1		Подвесной желоб п.м.	284,0		
		Водослив			
2	ГОСТ 34028-2016	Штырь ø 16 А240 L= 300	7		
3	ГОСТ 14918-80	Воронка оцинк.ст. т.0,7мм L=300	1		
4	-//-	Хомут оцинк.ст. т.0,7мм L=1168	1		
5	-//-	Колено оцинк.ст. т.0,7мм L=1750	1		
6	-//-	Звено оцинк.ст. т.0,7мм L=1600	8		
7	-//-	Оттмет оцинк.ст. т.0,7мм L= 370	1		
8	ГОСТ 103 -2006	Хомут — 5х40 L= 565	1		
9	-//-	Крепеж — 5х50 L= 550	1		
10	-//-	Хомут — 5х40 L= 565	7		
11	ГОСТ 7798-70	Болт М10 L= 50	8		
12	ГОСТ 8673-2014	Гайка М10	8		

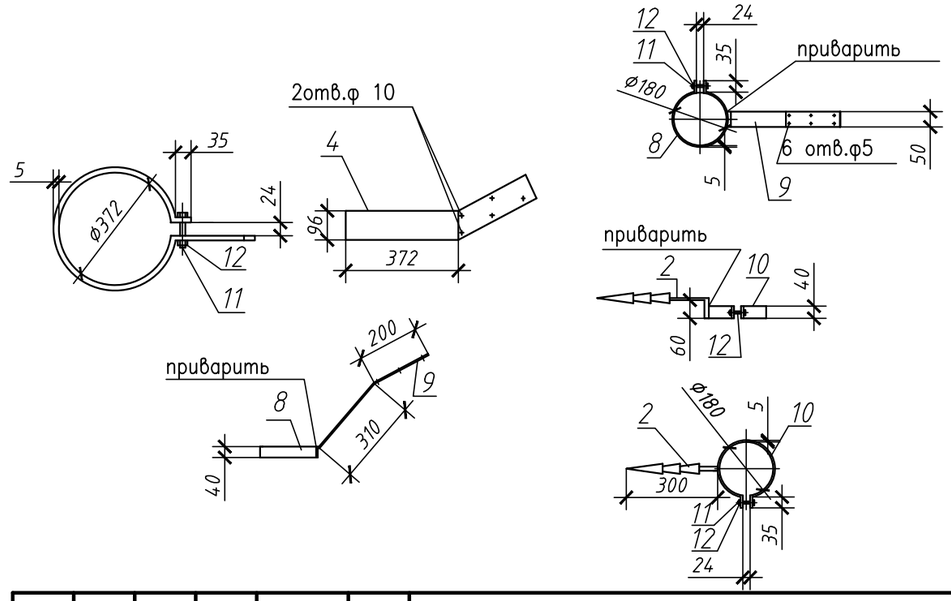

Примечание:

Данный лист см. с листом АС-55

Изм	Кол.уч	Лист	N° док.	Подп.	Дата
Разраб.		ПРОСТАК			01.21
Пров.		КДРАШЕВ			01.21
Гл.спец.					
Н.контр.		КДРАШЕВ			01.21
ГИП		КДРАШЕВ			01.21

014-18-АС

КАПИТАЛЬНЫЙ РЕМОНТ ЗДАНИЯ "СОШ №27 ИМ. И. ТАЙМАНОВА" ПО АДРЕСУ: Г. АТЫРАУ, УЛ. ПРИВОКЗАЛЬНАЯ 3, №22б

Стадия	Лист	Листов
РП	57	

Водослив тип 1. Спецификация

WESTKAROS

Копировал

Формат А3

Взам. инв. N°

Подп. и дата

Инв. N° подл.

ПЛАН ПАНДУСА

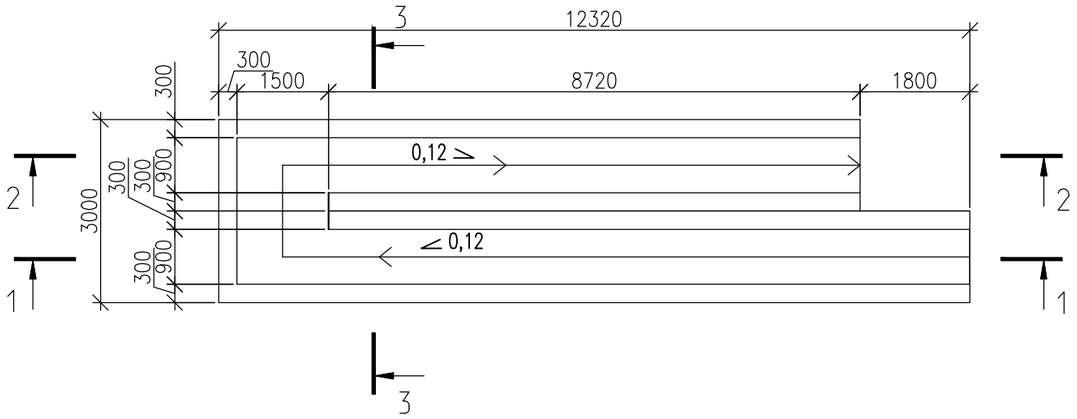

ПЛАН УСТАНОВКИ ЗАКЛАДНЫХ ОГРАЖДЕНИЙ ПАНДУСА

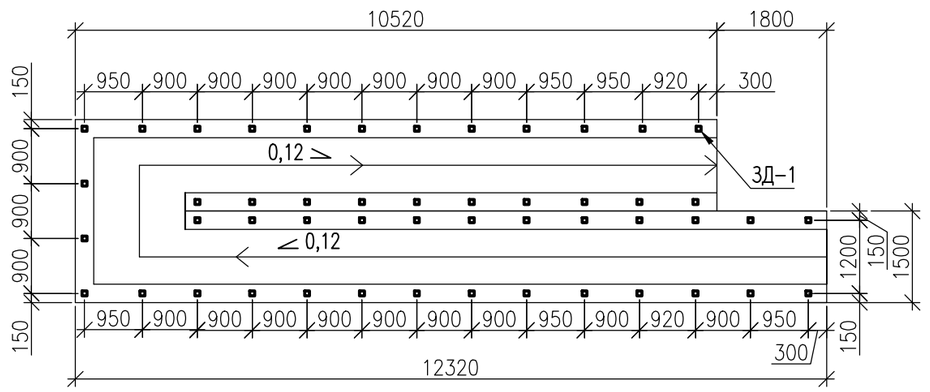

ПЛАН ОГРАЖДЕНИЙ ПАНДУСА

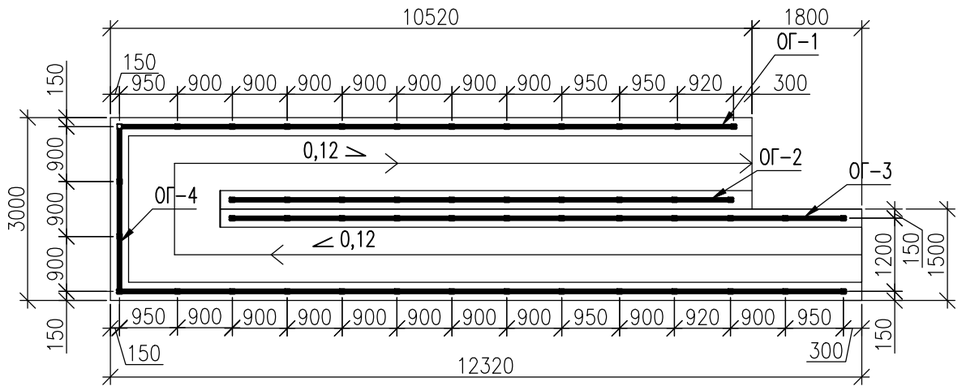

ПЛАН РАСКЛАДКИ СЕТОК ПАНДУСА

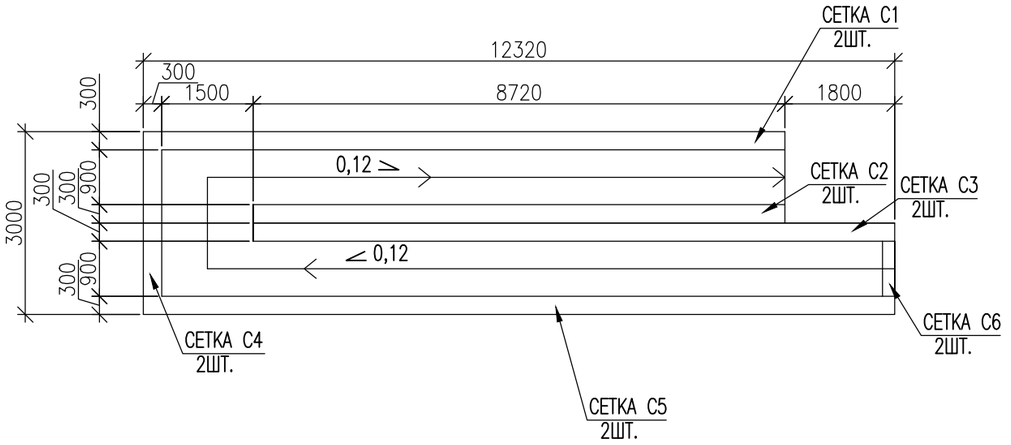

ПРИМЕЧАНИЕ:
ПРИВЯЗКУ ПАНДУСОВ ВЫПОЛНИТЬ СОГЛАСНО ЛИСТА АС-30

ИЗМ.	КОЛ.УЧ	ЛИСТ	N°ДОК.	ПОДП.	ДАТА	014-18-АС		
						КАПИТАЛЬНЫЙ РЕМОНТ ЗДАНИЯ "СОШ №27 ИМ. И. ТАЙМАНОВА" ПО АДРЕСУ: Г. АТЫРАУ, УЛ. ПРИВОКЗАЛЬНАЯ 3, №22б		
РАЗРАБ.		ПРОСТАК			01.21		СТАДИЯ	ЛИСТ	ЛИСТОВ
ПРОВЕР.		КДРАШЕВ			01.21		РП	58	
Н. КОНТР.		КДРАШЕВ			01.21				
ГИП		КДРАШЕВ			01.21	ПЛАН ПАНДУСА, ПЛАН ОГРАЖДЕНИЙ ПАНДУСА	WESTKAROS		

ВЗАМ. ИНВ. N° | ПОДП. И ДАТА | ИНВ. N° ПОДЛ.

РАЗРЕЗ 1-1

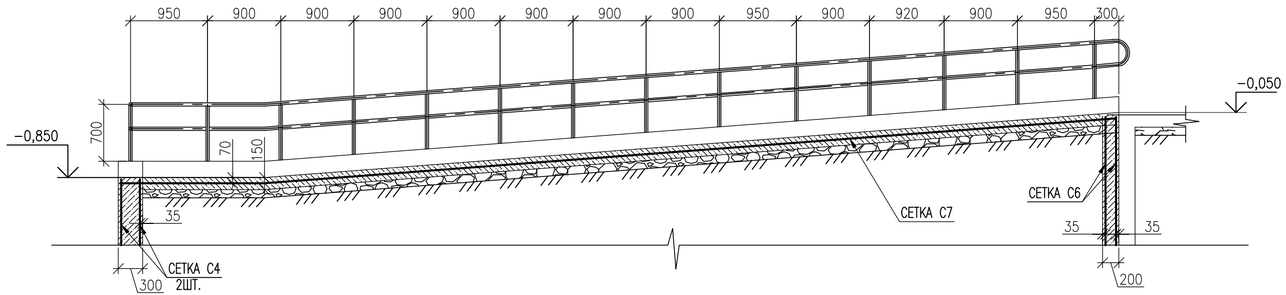

РАЗРЕЗ 2-2

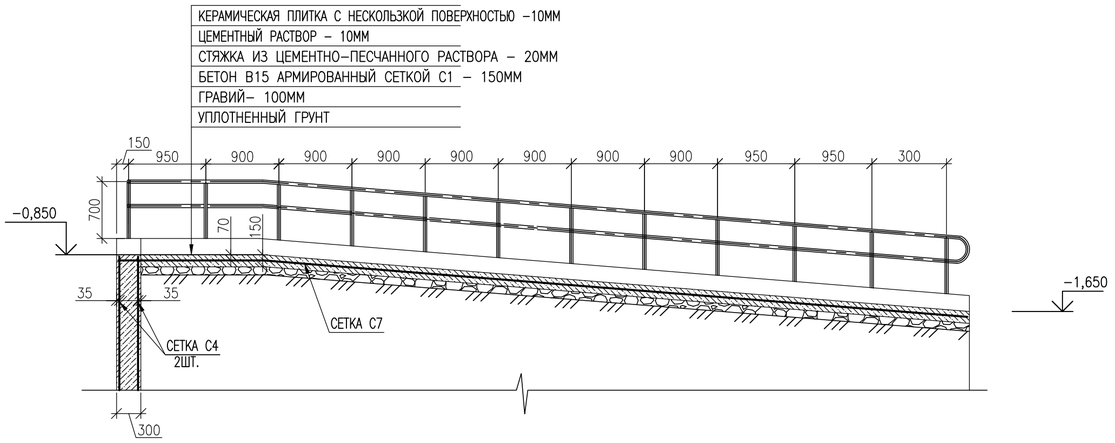

РАЗРЕЗ 3-3

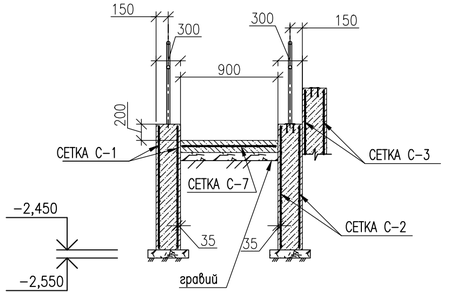

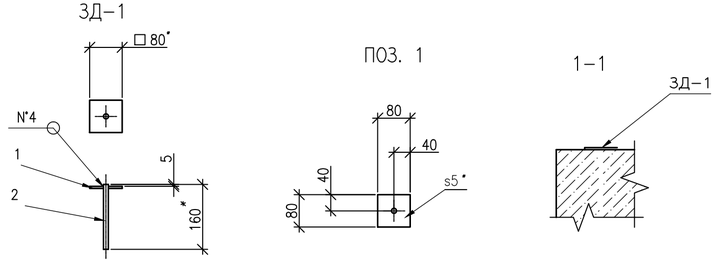

ИЗМ.	КОЛ.УЧ.	ЛИСТ	N°ДОК.	ПОДП.	ДАТА
РАЗРАБ.		ПРОСТАК			01.21
ПРОВЕР.		КДРАШЕВ			01.21
Н. КОНТР.		КДРАШЕВ			01.21
ГИП		КДРАШЕВ			01.21

014-18-АС

КАПИТАЛЬНЫЙ РЕМОНТ ЗДАНИЯ "СОШ №27 ИМ. И. ТАЙМАНОВА" ПО АДРЕСУ: Г. АТЫРАУ, УЛ. ПРИВОКЗАЛЬНАЯ 3, №226

СТАДИЯ	ЛИСТ	ЛИСТОВ
РП	59	

РАЗРЕЗ 1-1, 2-2, 3-3, ЗАКЛАДНАЯ ДЕТАЛЬ ЗД-1

WESTKAROS

Формат А4х3

ВЗАМ. ИНВ. N°

ПОДП. И ДАТА

ИНВ. N° ПОДЛ.

СЕТКА С-5

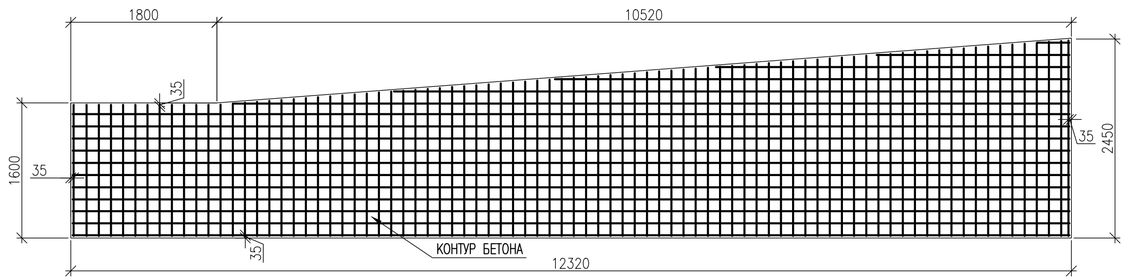

СЕТКА С-3

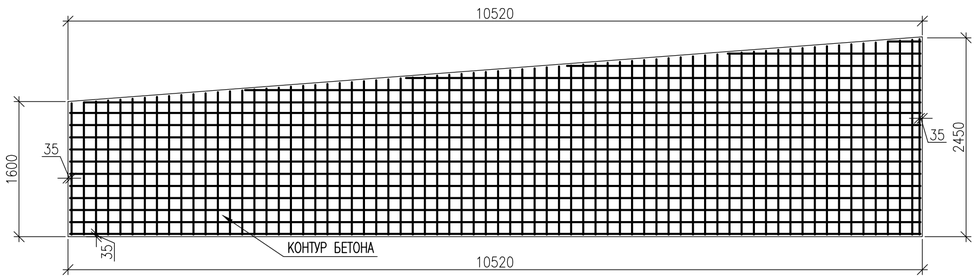

СЕТКА С-1

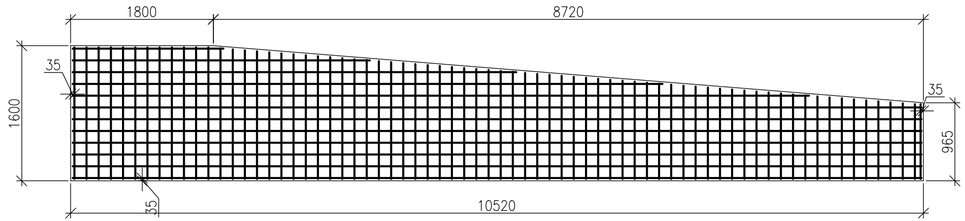

СЕТКА С-2

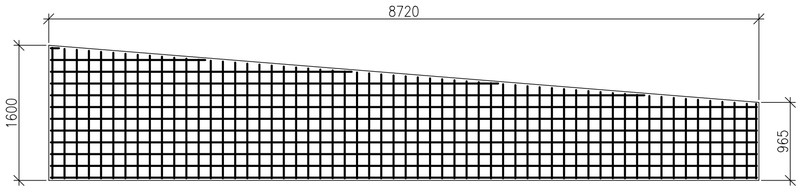

СПЕЦИФИКАЦИЯ ЭЛЕМЕНТОВ

МАРКА, ПОЗ.	ОБОЗНАЧЕНИЕ	НАИМЕНОВАНИЕ	КОЛ.	МАССА ЕД.КГ	ОБЩ. МАССА
С-1	ГОСТ 23279-2012	4С $\frac{8А400-150}{8А400-150}$ 155х1047	2	88,26	176,52
С-2	ГОСТ 23279-2012	4С $\frac{8А400-150}{8А400-150}$ 155х867	2	73,1	146,2
С-3	ГОСТ 23279-2012	4С $\frac{8А400-150}{8А400-150}$ 240х1047	2	132,4	264,8
С-4	ГОСТ 23279-2012	4С $\frac{8А400-150}{8А400-150}$ 155х295	2	25,04	50,08
С-5	ГОСТ 23279-2012	4С $\frac{8А400-150}{8А400-150}$ 240х1227	2	155,12	310,24
С-6	ГОСТ 23279-2012	4С $\frac{8А400-150}{8А400-150}$ 145х240	2	18,62	37,24
С-7	ГОСТ 23279-2012	4С $\frac{8А400-150}{8А400-150}$ 145х1047	1	81,36	162,72
С-8	ГОСТ 23279-2012	4С $\frac{8А400-150}{8А400-150}$ 175х295	1	27,78	55,56
С-9	ГОСТ 23279-2012	4С $\frac{8А400-150}{8А400-150}$ 145х867	1	67,4	134,8
		МАТЕРИАЛЫ			
	ГОСТ 25192-82	БЕТОН В15	28,0		м3
	ГОСТ 25192-82	ГРАВИЙ	4,25		м3
	ГОСТ 6787-90	ПЛИТКА КЕРАМИЧЕСКАЯ С НЕЗКОЛЬЗКОЙ ПОВЕРХНОСТЬЮ	20,92		м2

ПРИМЕЧАНИЕ:
СПЕЦИФИКАЦИЯ ДАНА НА ОДИН ПАНДУС, ВСЕГО 2 ШТ.
ОГРАЖДАЮЩИЕ СТЕНКИ ОБЛИЦЕВАТЬ КЕРАМОГРАНИТОМ, S-14,46М2

ИЗМ.	КОЛ.УЧ.	ЛИСТ	N ДОК.	ПОДП.	ДАТА
РАЗРАБ.		ПРОСТАК			01.21
ПРОВЕР.		КДРАШЕВ			01.21
Н. КОНТР.		КДРАШЕВ			01.21
ГИП		КДРАШЕВ			01.21

014-18-АС

КАПИТАЛЬНЫЙ РЕМОНТ ЗДАНИЯ "СОШ №27 ИМ. И. ТАЙМАНОВА" ПО АДРЕСУ: Г. АТЫРАУ, УЛ. ПРИВОКЗАЛЬНАЯ 3, №226

СТАДИЯ	ЛИСТ	ЛИСТОВ
РП	60	

СЕТКА С-1, С-2, С-3, С-5, СПЕЦИФИКАЦИЯ ЭЛЕМЕНТОВ

WESTKAROS

Формат А4х3

ВЗАМ. ИНВ. N | ПОДП. И ДАТА | ИНВ. N ПОДЛ.

ОГ-1

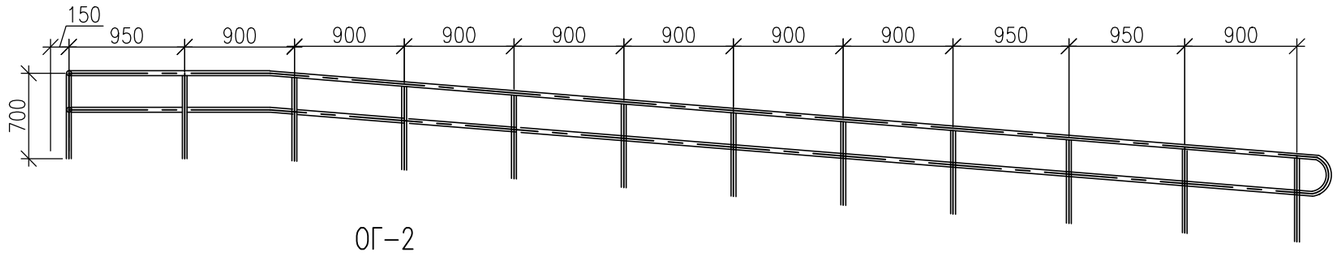

ОГ-2

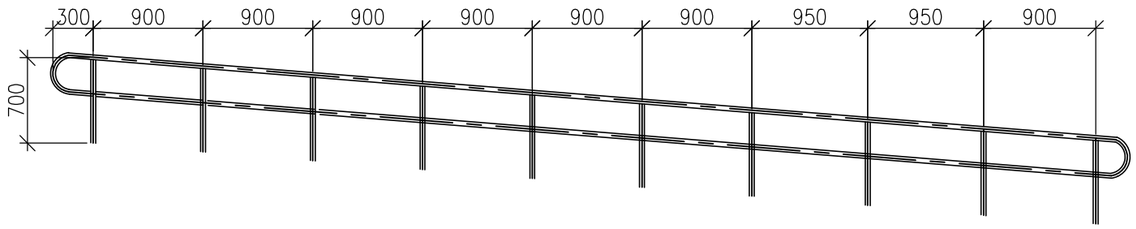

ОГ-3

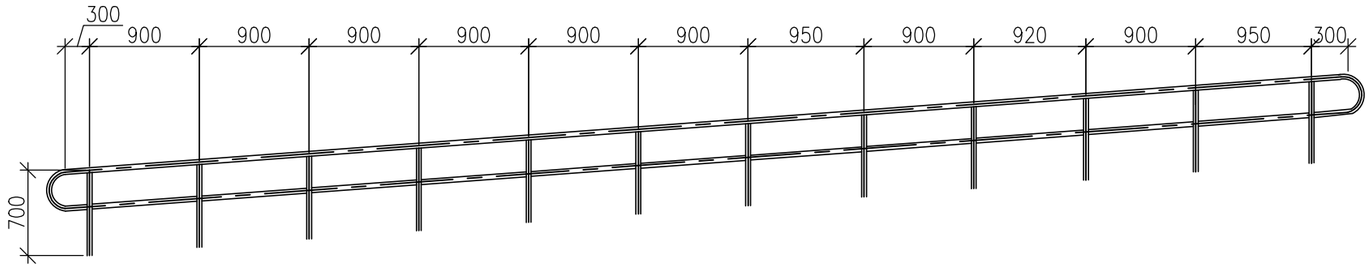

ОГ-4

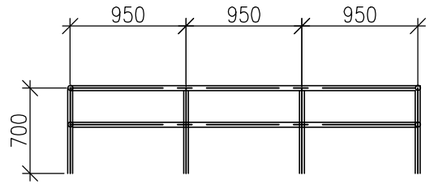

ПРИМЕЧАНИЕ:

1. СВАРНЫЕ ШВЫ ПО ГОСТ 5264-80.
2. СВАРКУ ПРОИЗВОДИТЬ ЭЛЕКТРОДАМИ Э-42 ПО ГОСТ 9467-75.

5. ВСЕ ПЕРИЛА ОЧИСТИТЬ ОТ РЖАВЧИНЫ И ОКАЛИНЫ.
6. ПОКРЫТИЕ: ГРУНТОВКА ГФ-021 ГОСТ 25129-82, ЭМАЛЬ ПФ-115 ГОСТ 6465-76 ЗЕЛЕНАЯ.
7. ДАННЫЙ ЛИСТ ЧИТАТЬ СОВМЕСТНО С ЛИСТАМИ АС-30, 58-60
8. СПЕЦИФИКАЦИЯ ДАНА НА ОГРАЖДЕНИЯ ОДНОГО КРЫЛЬЦА. ВСЕГО 2.

ОГ-5

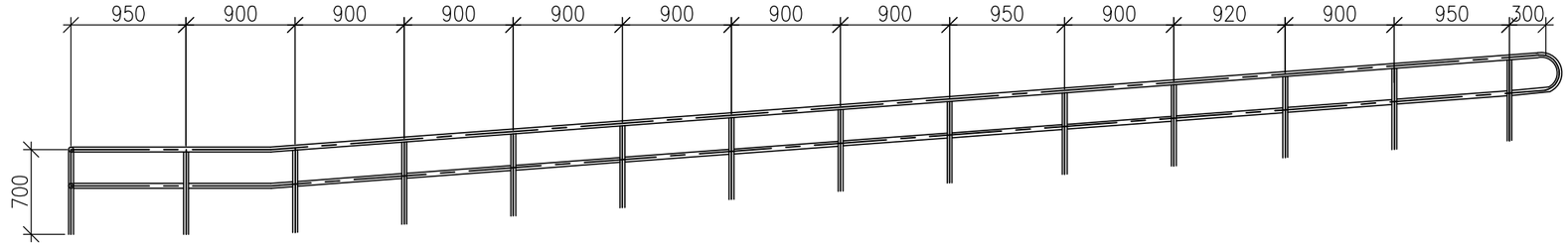

СПЕЦИФИКАЦИЯ ЭЛЕМЕНТОВ

МАРКА, ПОЗ.	ОБОЗНАЧЕНИЕ	НАИМЕНОВАНИЕ	КОЛ.	МАССА ЕД.КГ	ОБЩ. МАССА
	ЗАКЛАДНАЯ ДЕТАЛЬ ЗД-1		50	0,393	19,65
1	ГОСТ 19903-2015	-5х80х80	1	0,251	
2	ГОСТ 34028-2016	ø12 А400 L-160мм	1	0,142	
	ОГРАЖДЕНИЕ ОГ-1 - ОГ-5				
	ГОСТ 8734-75	ø40Х3 L-125060мм		342,66	

ИЗМ.	КОЛ.УЧ	ЛИСТ	N°ДОК.	ПОДП.	ДАТА
РАЗРАБ.		ПРОСТАК			
ПРОВЕР.		КДРАШЕВ			01.21
Н. КОНТР.		КДРАШЕВ			01.21
ГИП		КДРАШЕВ			01.21

014-18-АС

КАПИТАЛЬНЫЙ РЕМОНТ ЗДАНИЯ "СОШ №27 ИМ. И. ТАЙМАНОВА" ПО АДРЕСУ: Г. АТЫРАУ, УЛ. ПРИВОКЗАЛЬНАЯ 3, №22б

СТАДИЯ	ЛИСТ	ЛИСТОВ
РП	61	

ОГРАЖДЕНИЕ ОГ-1 - ОГ-5, СПЕЦИФИКАЦИЯ ЭЛЕМЕНТОВ

WESTKAROS

ВЗАМ. ИНВ. N° | ПОДП. И ДАТА | ИНВ. N° ПОДЛ.

Формат А3

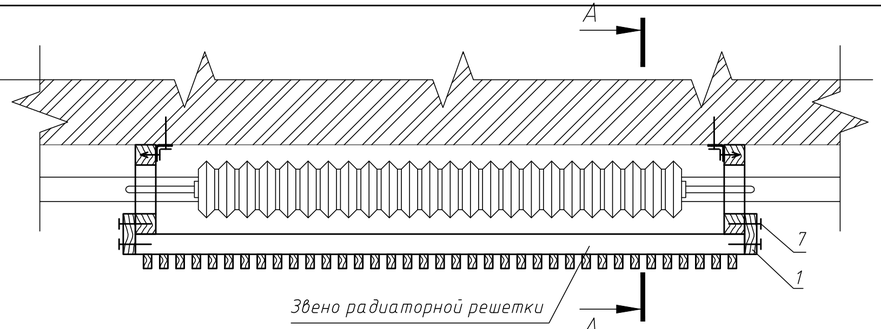

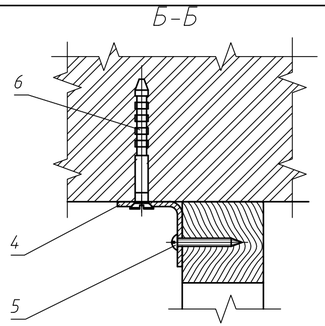

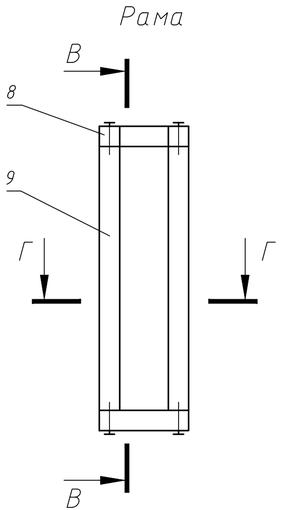

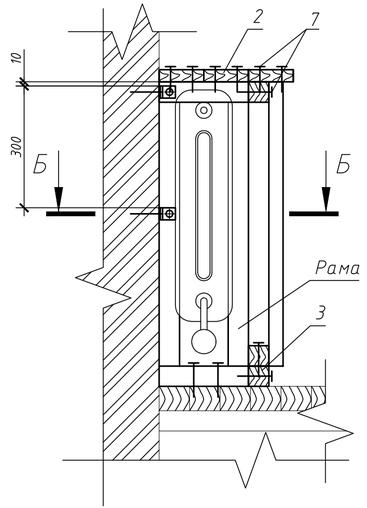

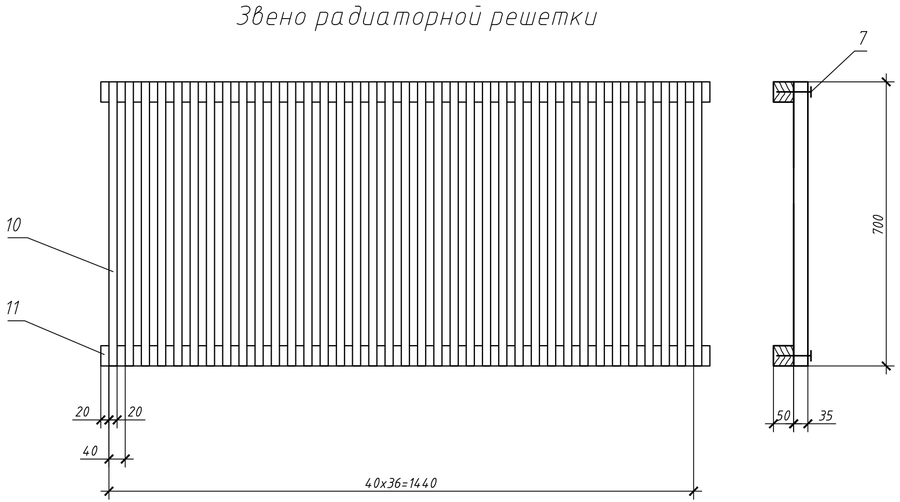

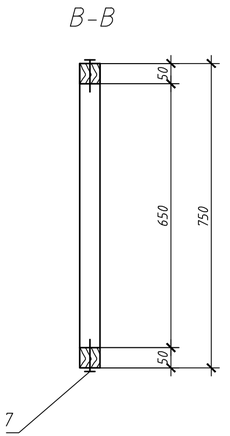

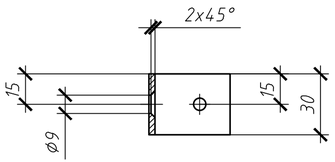

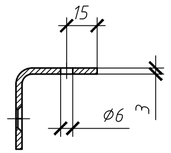

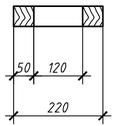

Спецификация материалов на радиаторную решетку Р-1

Марка, поз.	Обозначение	Наименование	Кол.	Масса, ед. кг	Общ. масса, кг
1	ГОСТ 8486-86	Брус 2 хв.-30х100, L=750 мм	2	0,0045	м³
2	ГОСТ 8486-86	Брус 2 хв.-30х110, L=1500 мм	3	0,015	м³
3	ГОСТ 8486-86	Брус 2 хв.-50х50, L=1500 мм	1	0,0038	м³
4	Лист Б-ПН-3 ГОСТ19903-2015 СтЗпс ГОСТ 14637-89	Уголок	4	0,052	0,208
5	ГОСТ 1144-80	Шуруп 4-5х40	4		0,023
6	Дюбель гвоздь поли-пропиленовый распорный	SM-L8/80	4		
7	ГОСТ 4028-63	Гвозди К 3х80	106		0,46
Рама					
8	ГОСТ 8486-86	Брус 2 хв.-50х50, L=220 мм	2	0,0011	м³
9	ГОСТ 8486-86	Брус 2 хв.-50х50, L=750 мм	2	0,0038	м³
Звено радиаторной решетки					
10	ГОСТ 8486-86	Брус 2 хв.-20х35, L=700 мм	36	0,02	м³
11	ГОСТ 8486-86	Брус 2 хв.-50х50, L=1500 мм	2	0,0075	м³

Примечания:

1. Спецификация дана на одну радиаторную решетку Р-1. Всего 8 шт.
2. Покрытие уголка: Грунтовка ГФ-021 ГОСТ 25129-82, эмаль ПФ-115 ГОСТ 6465-76 черная;
3. Все деревянные элементы радиаторной решетки пропитать антипиренами и покрыть светлым лаком.
4. Данный лист смотреть совместно с листом АС - 31.

ИЗМ.	КОЛ.УЧ	ЛИСТ	N ДОК	ПОДП.	ДАТА
РАЗРАБ.		ПРОСТАК			01.21
ПРОВЕР.		КДРАШЕВ			01.21
Н. КОНТР.		КДРАШЕВ			01.21
ГИП		КДРАШЕВ			01.21

014-18-АС

КАПИТАЛЬНЫЙ РЕМОНТ ЗДАНИЯ "СОШ №27 ИМ. И. ТАЙМАНОВА" ПО АДРЕСУ: Г. АТЫРАУ, УЛ. ПРИВОКЗАЛЬНАЯ 3, №226

СТАДИЯ	ЛИСТ	ЛИСТОВ
РП	62	

Радиаторная решетка Р-1

WESTKAROS

Формат А4х3

ВЗАМ. ИНВ. № | ПОДП. И ДАТА | ИНВ. № ПОДЛ.

ЗОНТЫ ВЕНТ. ШАХТ ЗШ-1 (КОЛ-ВО - 8 ШТ.)

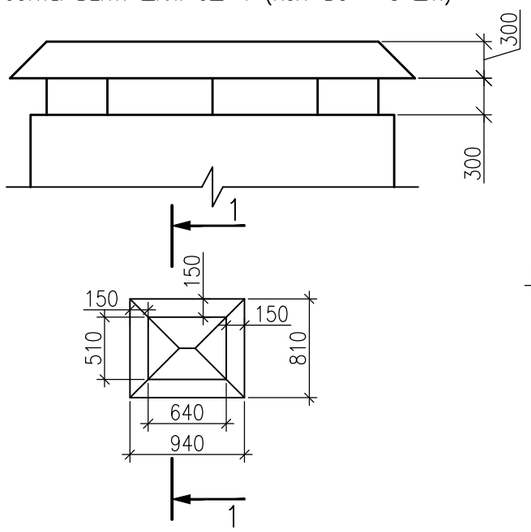

1-1

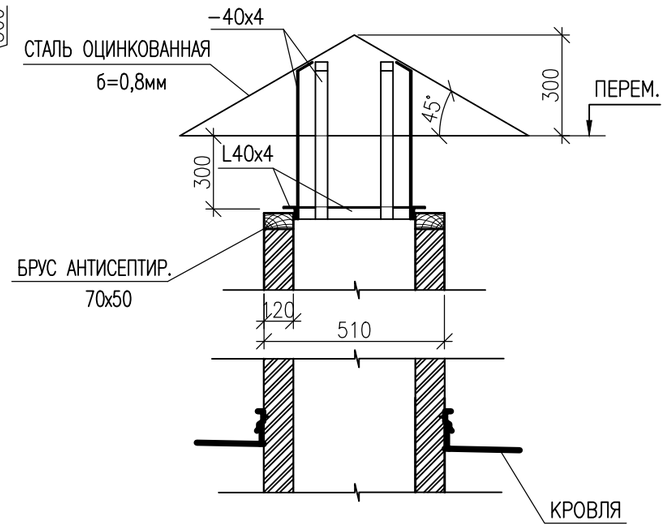

ЗОНТЫ ВЕНТ. ШАХТ ЗШ-2 (КОЛ-ВО - 5 ШТ.)

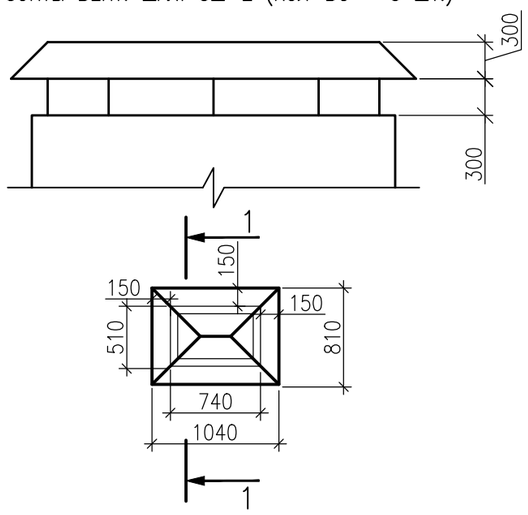

1-1

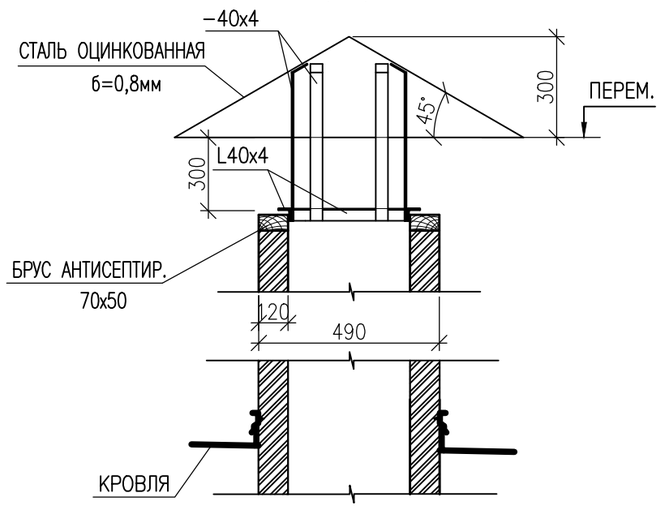

СПЕЦИФИФИКАЦИЯ МАТЕРИАЛОВ НА ЗОНТЫ ВЕНТ. ШАХТ ЗШ-1, ЗШ-2, ЗШ-3

ПОЗ.	ОБОЗНАЧЕНИЕ	НАИМЕНОВАНИЕ	КОЛ-ВО ШТ.	МАССА ЕД.,КГ	ВСЕГО
ЗОНТЫ ВЕНТ. ШАХТ ЗШ-1			8		
1		СТАЛЬ ОЦИНКОВАННАЯ б=0,8мм, $м^2$	1,53	4,1	6,27 кг
2	ГОСТ 103-76*	СТАЛЬ ПОЛОСОВАЯ 40Х4 П/М	4,0	1,26	5,04 кг
3	ГОСТ 8509-93	УГОЛОК 40Х4 П/М	1,82	2,42	4,4 кг
4		БРУС АНТИСЕПТИР. 70х50 П/М	2,3		0,008м3
ЗОНТЫ ВЕНТ. ШАХТ ЗШ-2			5		
1		СТАЛЬ ОЦИНКОВАННАЯ б=0,8мм, $м^2$	1,64	4,1	6,72 кг
2	ГОСТ 103-76*	СТАЛЬ ПОЛОСОВАЯ 40Х4 П/М	5,0	1,26	6,3 кг
3	ГОСТ 8509-93	УГОЛОК 40Х4 П/М	1,98	2,42	5,95 кг
4		БРУС АНТИСЕПТИР. 70х50 П/М	2,46		0,008 м3

ВЗАМ. ИНВ. N°

ПОДП. И ДАТА

ИНВ. N° ПОДЛ.

ИЗМ.	КОЛ.УЧ	ЛИСТ	N°ДОК.	ПОДП.	ДАТА
РАЗРАБ.		ПРОСТАК			01.21
ПРОВЕР.		КДРАШЕВ			01.21
Н. КОНТР.		КДРАШЕВ			01.21
ГИП		КДРАШЕВ			01.21

014-18-АС

КАПИТАЛЬНЫЙ РЕМОНТ ЗДАНИЯ "СОШ №27 ИМ. И. ТАЙМАНОВА" ПО АДРЕСУ: Г. АТЫРАУ, УЛ. ПРИВОКЗАЛЬНАЯ 3, №22б

СТАДИЯ	ЛИСТ	ЛИСТОВ
РП	63	

Зонты вент. шахт ЗШ-1, ЗШ-2. Спецификация

WESTKAROS

Формат А3

ОГ–1

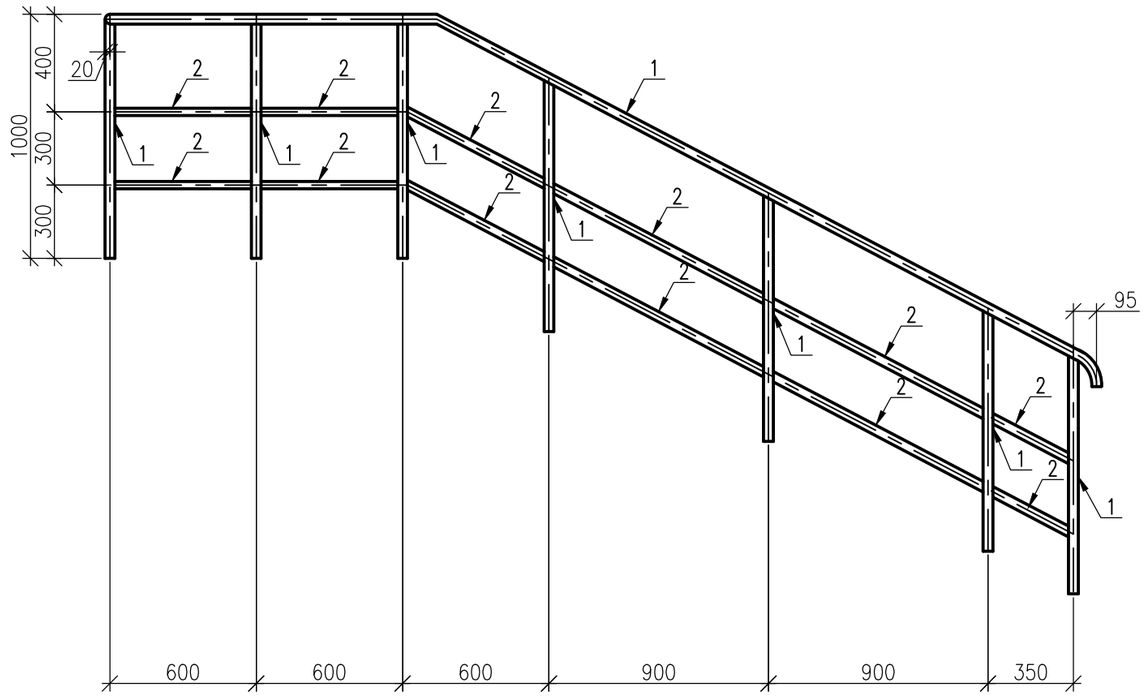

ОГ–2

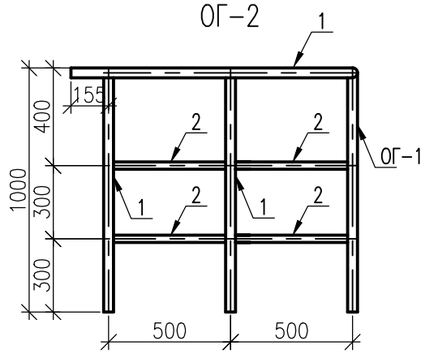

ЗД–1

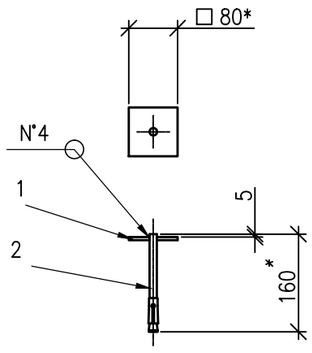

ПОЗ. 1

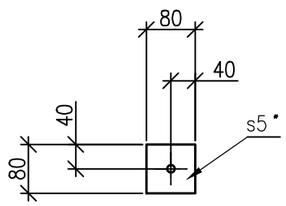

1–1

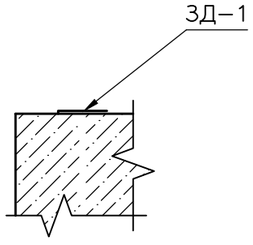

СПЕЦИФИКАЦИЯ ЭЛЕМЕНТОВ

МАРКА, ПОЗ.	ОБОЗНАЧЕНИЕ	НАИМЕНОВАНИЕ	КОЛ.	МАССА ЕД.КГ	ОБЩ. МАССА
	ЗАКЛАДНАЯ ДЕТАЛЬ ЗД–1		9	0,471	
1	ГОСТ 19903–2015	–5х80х80	1	0,251	
2		АНКЕРНЫЙ БОЛТ	1	0,22	
	ГОСТ 24379.0– 2012	ШПИЛЬКА 10.М12х160	1	0,19	
	ГОСТ 24379.0– 2012	ЦАНГА М12	1	0,03	
	ОГРАЖДЕНИЕ ОГ–1		4	48,19	
1	ГОСТ 8734–75	ø40Х3 L–11720мм		31,86	
2	ГОСТ 8734–75	ø30Х3 L–8230мм		16,33	
	ОГРАЖДЕНИЕ ОГ–2		2	12,6	
1	ГОСТ 8734–75	ø40Х3 L–3175мм		8,63	
2	ГОСТ 8734–75	ø30Х3 L–2000мм		3,97	

ПРИМЕЧАНИЯ:

1. СТАРЫЕ ОГРАЖДЕНИЯ КРЫЛЕЦ КР–3 (4 ШТ) ДЕМОНТИРОВАТЬ. НА МЕСТО СТАРЫХ ОГРАЖДЕНИЙ МОНТИРОВАТЬ ОГРАЖДЕНИЯ ОГ–1 (ВСЕГО 4 ШТ, ПО ОДНОМУ НА КАЖДОЕ КРЫЛЬЦО КР–3).
2. ОГРАЖДЕНИЙ ОГ–2 ВСЕГО 2 ШТ МОНТИРУЮТСЯ: НА КРЫЛЬЦО КР–3 ПО ОСИ "1", МЕЖДУ ОСЯМИ "Б" И "В" И НА КР–3 ПО ОСИ "Ш".
3. СВАРНЫЕ ШВЫ ПО ГОСТ 5264–80.
4. СВАРКУ ПРОИЗВОДИТЬ ЭЛЕКТРОДАМИ Э–42 ПО ГОСТ 9467–75.
5. КАТЕТ СВАРНЫХ ШВОВ ПРИНЯТЬ ПО НАИМЕНЬШЕЙ ТОЛЩИНЕ СВАРИВАЕМЫХ ДЕТАЛЕЙ.
6. ВСЕ ПЕРИЛА ОЧИСТИТЬ ОТ РЖАВЧИНЫ И ОКАЛИНЫ.
7. ПОКРЫТИЕ: ГРУНТОВКА ГФ–021 ГОСТ 25129–82, ЭМАЛЬ ПФ–115 ГОСТ 6465–76 СЕРАЯ.
8. ДАННЫЙ ЛИСТ ЧИТАТЬ СОВМЕСТНО С ЛИСТОМ АС–30.

ВЗАМ. ИНВ. N°

ПОДП. И ДАТА

ИНВ. N° ПОДЛ.

ИЗМ.	КОЛ.УЧ	ЛИСТ	N°ДОК.	ПОДП.	ДАТА
РАЗРАБ.		ПРОСТАК			01.21
ПРОВЕР.		КДРАШЕВ			01.21
Н. КОНТР.		КДРАШЕВ			01.21
ГИП		КДРАШЕВ			01.21

014–18–АС

КАПИТАЛЬНЫЙ РЕМОНТ ЗДАНИЯ "СОШ №27 ИМ. И. ТАЙМАНОВА" ПО АДРЕСУ: Г. АТЫРАУ, УЛ. ПРИВОКЗАЛЬНАЯ 3, №22б

СТАДИЯ	ЛИСТ	ЛИСТОВ
РП	64	64

Ограждение Ог–1, Ог–2

WESTKAROS

Формат А3