Жауапкершілігі шектеулі серіктестігі

SALA

Товарищество с ограниченной ответственностью

Мемлекеттік лицензия №17010994 от 16.06.2017г. Государственная лицензия
БИН 060840005001, р/с № KZ 218560000007008641, БИК KCJBKZKX, в АО «Банк Центр Кредит»

Атырау қаласы, Б. Құлманова көшесі, 147 н.п.1 Тел.факс +7 (7122) 504668 , раб.тел: +77122504676 г.Атырау, ул. Б. Кулманова, 147 н.п.1
Проектирование, Инжиниринг, Строительство

Рабочий проект

«Разработка проектно-сметной документации на капитальный ремонт зданий Коммунального государственного учреждения "Школа-гимназия №31" государственного учреждения "Городской отдел образования"»

Том II
Архитектурные решения (АР)

г. Атырау -2021 г

Жауапкершілігі шектеулі серіктестігі

SALA

Товарищество с ограниченной ответственностью

Мемлекеттік лицензия №17010994 от 16.06.2017г. Государственная лицензия
БИН 060840005001, р/с № KZ 218560000007008641, БИК KCJBKZKX, в АО «Банк Центр Кредит»

Атырау қаласы, Б. Құлманова көшесі, 147 н.п.1 Тел.факс +7 (7122) 504668 , раб.тел: +77122504676 г.Атырау, ул. Б. Кулманова, 147 н.п.1
Проектирование, Инжиниринг, Строительство

Рабочий проект

«Разработка проектно-сметной документации на капитальный ремонт зданий Коммунального государственного учреждения "Школа-гимназия №31" государственного учреждения "Городской отдел образования"»

Том II
Архитектурные решения (АР)

Ген.директор ТОО «САЛА» Жумашев Д. М.

Главный инженер проекта Кадыров Д. Ж.

г. Атырау -2021 г

ВЕДОМОСТЬ ЧЕРТЕЖЕЙ ОСНОВНОГО КОМПЛЕКТА АС –

Лист	Наименование	Примечание
1	Общие данные / начало /	
2	Общие данные / окончание /	
3	План 1–го этажа	
4	План 2–го этажа	
5	План 3–го этажа	
6	Фасад 1–4.	
7	Фасад 4–1. Разрез 1–1	
8	Экспликация полов.	
9	Эвакуационная лестницы Л–1	
10	Узлы. Разрезы. Спецификация.	
11	План ограждения	
12	Конструкция ворот и калиток.	
13	Ограждение, узлы, разрезы	

ОБЩИЕ ДАННЫЕ

Проект "Школа–гимназия No31 Атырауского городского отдела образования", разработан на основании задания на проектирование.

Климатический район – IV Г .

Температура наиболее холодной пятидневки – – 27 С.

Нормативная снеговая нагрузка – 50 кгс/м2 .

Скоростной напор ветра 73 кгс/м2 .

Сейсмичность – 5 баллов .

Класс здания – II .

Степень огнестойкости – II .

Класс по функциональной пожарной опасности – Ф 1.1

Годовое количество осадков – незначительное .

За условную отметку 0.000 принят уровень чистого пола первого этажа.

КОНСТРУКТИВНОЕ РЕШЕНИЕ СУЩЕСТВУЮЩЕГО ЗДАНИЯ

Фундамент: Ленточные железобетонные блоки, на естественном основании

Стены из ракушеблока с облицовкой силикатным кирпичом с наружной стороны

Перегородки – ракушеблок и красный кирпич

Отделка цоколя – цокольная плитка.

Отделка наружная – декоративная штукатурка

Перекрытие – ж/б плиты.

Крыша – чердачная.

Окна – металлопластиковые.

Двери – деревянные, металлические.

Перемычки – сборные железобетонные.

Технические решения принятые в рабочих чертежах, соответствуют требованиям экологических, санитарно–гигиенических, противопожарных и других норм, действующих на территории Республики Казахстан и обеспечивают безопасную для жизни и здоровья людей эксплуатацию объекта при соблюдении предусмотренных рабочими чертежами мероприятий.

Главный инженер проекта: Тулегенов

Согласовано

Взам. инв. No

Подпись и дата

Инв. No подл.

Изм.	Кол.уч	Лист	No.док	Подпись	Дата
Разработал		Тулегенов М			
Проверил		Тулегенов			
ГИП		Тулегенов			
Д.контр.					

АС

Капитальный ремонт здания ГКУ "Школа–гимназия #31 мкр. Атырау" в городе Атырау

Школа No31

Стадия	Лист	Листов
РП	1	

Общие данные (начало)

ТОО "Сала" г. Атырау

Файл: Р–21.08.2014/298–1–2_АС_1

Формат А3

ОБЪЕМНО – ПЛАНИРОВОЧНОЕ РЕШЕНИЕ ПОСЛЕ РЕКОНСТРУКЦИИ

Здание в плане имеет Т–образную форму

Размеры здания в осях 87,75х46,34 м.

Высота помещений – 3,0 м.

Размеры оконных проемов и их количество в достаточной степени обеспечивают естественное освещение помещений. Все двери помещения направлены к основному выходу, что соответствуют требованиям противопожарных норм.

ТЕХНИКО–ЭКОНОМИЧЕСКИЕ ПОКАЗАТЕЛИ

n/n	Наименование.	Ед. изм.	Показатели
1	Количество этажей	шт.	3
2.	Площадь застройки	м^2	2386
3.	Общая площадь	м^2	4342,5
4.	Строительный объем	м^3	18991

Перечень работ, на которые необходимо составлять акты скрытых работ.

1. Устройство основания под полы.
2. Гидроизоляция конструкции полов.
3. Герметизация окон.

ПРОТИВОПОЖАРНЫЕ МЕРОПРИЯТИЯ

Противопожарные мероприятия выполнены в соответствии с требованиями СНиП РК 2.02–05–2009* "Пожарная безопасность зданий и сооружений". Расположение зданий и сооружений обеспечивают доступ к ним для пожаротушения.

Ремонтируемое здание II степени огнестойкости. Двери на путях эвакуации открываются по направлению выхода из здания.

Для отделки помещений предусмотрены несгораемые отделочные материалы. Все деревянные изделия и конструкций пропитать антисептиками и антипиренами.

ПРОЕКТНОЕ РЕШЕНИЕ

По общестроительным работам предусматривается:

1. Демонтаж и монтаж пластиковых перегородок с дверью
2. Ремонт окон
3. Установка новых окон из ПВХ
4. Устройство полов.
5. Отделочные работы.
6. Облицовка цоколя цокольной плиткой
7. Облицовка фасада керамогранитной плиткой
8. Устройство отмостки.

Согласовано

Взам. инв. No

Подпись и дата

Инв. No подл.

Изм.	Кол.уч	Лист	No.док	Подпись	Дата	АС
						Капитальный ремонт здания ГКУ "Школа–гимназия #31 мкр. Атырау" в городе Атырау
Разработал		Тулегенов М				Школа No31 — Стадия: РП; Лист: 2; Листов:
Проверил		Тулегенов				
ГИП		Тулегенов				
Д.контр.						Общие данные (окончание) — ТОО "Сала" г. Атырау

Файл: Р–21.08.2014/298–1–2_АС_2

Формат А3

ПЛАН 1-ГО ЭТАЖА

МАСШТАБ 1:100

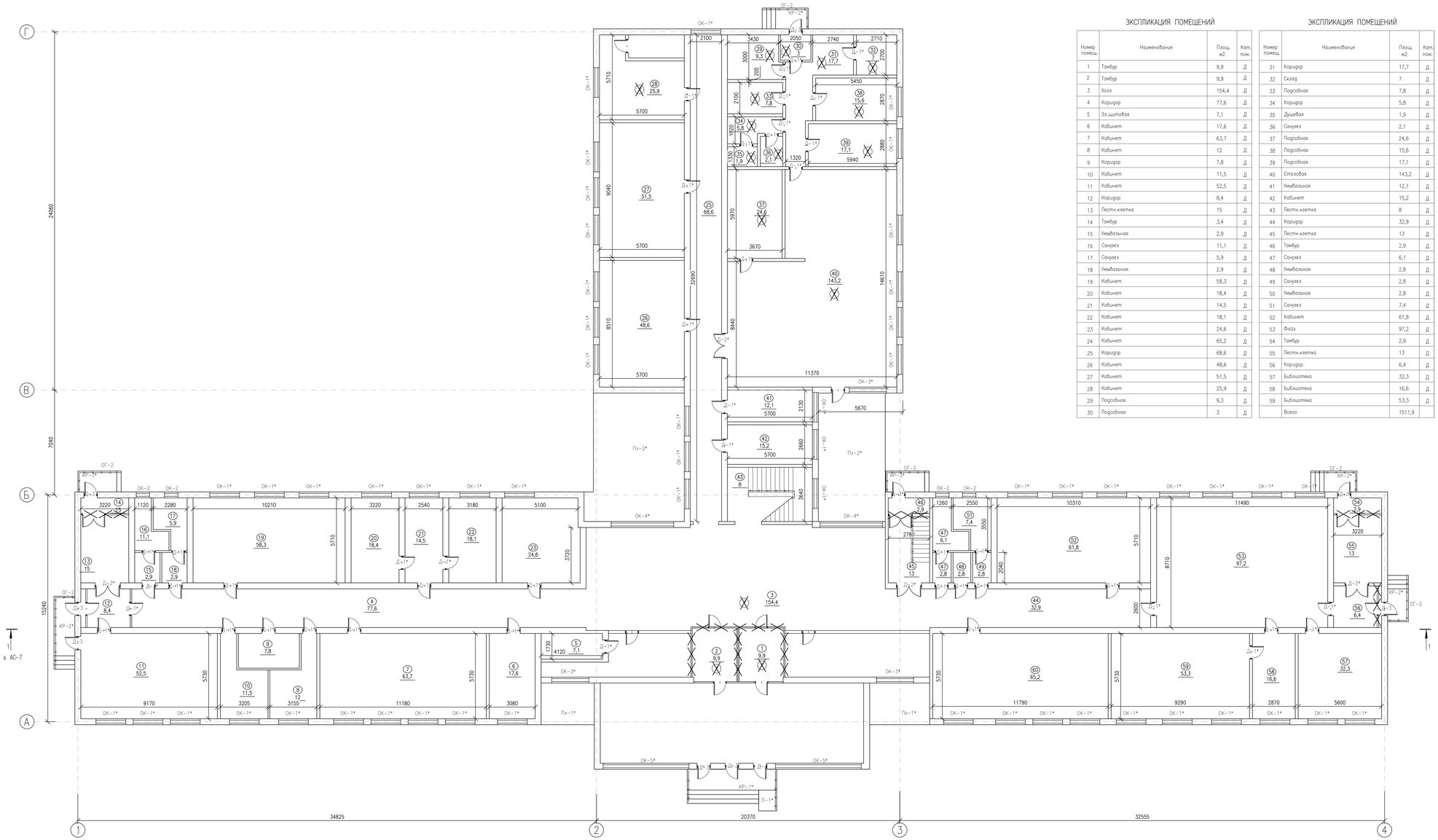

ЭКСПЛИКАЦИЯ ПОМЕЩЕНИЙ

Номер помещ.	Наименование	Площ. м2	Кат. пом.
1	Тамбур	9,9	Д
2	Тамбур	9,9	Д
3	Холл	154,4	Д
4	Коридор	77,6	Д
5	Эл.щитовая	7,1	Д
6	Кабинет	17,6	Д
7	Кабинет	63,7	Д
8	Кабинет	12	Д
9	Коридор	7,8	Д
10	Кабинет	11,5	Д
11	Кабинет	52,5	Д
12	Коридор	8,4	Д
13	Лестн.клетка	15	Д
14	Тамбур	3,4	Д
15	Умывальная	2,9	Д
16	Санузел	11,1	Д
17	Санузел	5,9	Д
18	Умывальная	2,9	Д
19	Кабинет	58,3	Д
20	Кабинет	18,4	Д
21	Кабинет	14,5	Д
22	Кабинет	18,1	Д
23	Кабинет	24,6	Д
24	Кабинет	65,2	Д
25	Коридор	68,6	Д
26	Кабинет	48,6	Д
27	Кабинет	51,5	Д
28	Кабинет	25,9	Д
29	Подсобная	9,3	Д
30	Подсобная	3	Д

ЭКСПЛИКАЦИЯ ПОМЕЩЕНИЙ

Номер помещ.	Наименование	Площ. м2	Кат. пом.
31	Коридор	17,7	Д
32	Склад	7	Д
33	Подсобная	7,8	Д
34	Коридор	5,8	Д
35	Душевая	1,9	Д
36	Санузел	2,1	Д
37	Подсобная	24,6	Д
38	Подсобная	15,6	Д
39	Подсобная	17,1	Д
40	Столовая	143,2	Д
41	Умывальная	12,1	Д
42	Кабинет	15,2	Д
43	Лестн.клетка	8	Д
44	Коридор	32,9	Д
45	Лестн.клетка	13	Д
46	Тамбур	2,9	Д
47	Санузел	6,1	Д
48	Умывальная	2,8	Д
49	Санузел	2,8	Д
50	Умывальная	2,8	Д
51	Санузел	7,4	Д
52	Кабинет	61,8	Д
53	Фойэ	97,2	Д
54	Тамбур	2,9	Д
55	Лестн.клетка	13	Д
56	Коридор	6,4	Д
57	Библиотека	32,3	Д
58	Библиотека	16,6	Д
59	Библиотека	53,3	Д
	Всего	1511,9	

Ведомость объемов работ

Проемы:
1. ОК-1* 2000х1800(h) ремонт и герметизация оконных переплетов, замена уплотнителя, замена оконных ручек- 54 шт
   Сталь оцинкованная(ГОСТ 14918-80*) 250х2000 мм, t=0,5мм -54 шт
2. ОК-3* 2500Х1800(h) ремонт и герметизация оконных переплетов, замена уплотнителя, замена оконных ручек-3шт
   Сталь оцинкованная(ГОСТ 14918-80*) 250х2500 мм, t=0,5мм -3 шт
3. ОК-4* 4200Х1800(h) ремонт и герметизация оконных переплетов, замена уплотнителя, замена оконных ручек-2шт
   Сталь оцинкованная(ГОСТ 14918-80*) 250х4200 мм, t=0,5мм -2 шт

4. Демонтаж и монтаж пластиковых перегородок с дверью -44,75м2
5. Разборка пола до подстилающего слоя бетона-475 м^2.
6. Замена деревянного плинтуса-180,5м.

Крыльцо Кр-*:
1. Разборка пола крыльца до подстилающего слоя бетона - 65,1 м^2.
2. Ремонт штукатурки крыльца цементным раствором - 65,1 м2
3. Облицовать широкоформатной керамической плиткой - 65,1 м2
4. Устройство ограждение ОГ-1 см.АС-6

Площадка Пл-*:
1. Разборка пола площадки до подстилающего слоя бетона - 112,4 м^2.
2. Ремонт штукатурки площадки цементным раствором - 112,4 м2

Пандус П-1*:
1. Демонтаж существующего пандуса П-1*.
Устройство пандуса П-1 см.лист АС-

Условные обозначения

- Демонтаж пола
- ОК-..* — Ремонтируемый оконный проем
- Демонтируемый дверной проем
- ОК-... — Окна оставляемые без изменения

Согласовано

Взам. инв. №

Подпись и дата

Инв. № подл.

							АС
Изм.	Кол.уч	Лист	No.док	Подпись	Дата	Капитальный ремонт здания ГКУ "Школа-гимназия №31 мкр. Атырау" в городе Атырау	
Разработал		Тузеенов М				Школа No31	Стадия: РП; Лист: 3; Листов:
Проверил		Тузеенов					
ГИП		Тузеенов					
Д.контр.						План 1-го этажа	ТОО "Сауа" г. Атырау

Файл: Р-12.05.16/РП-ТГ-058/16_АС_2

Формат А2х3

ПЛАН 2-ГО ЭТАЖА

МАСШТАБ 1:100

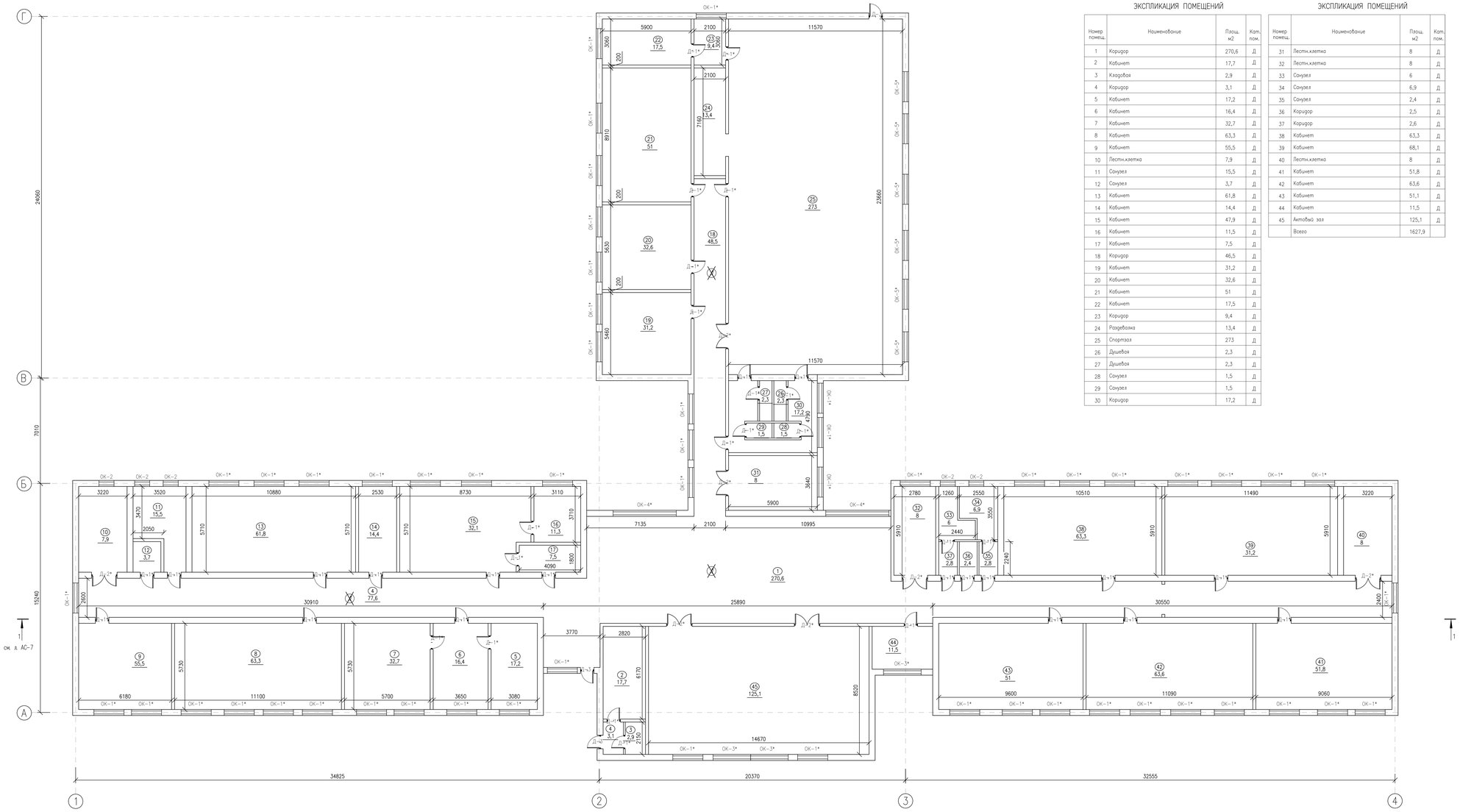

ЭКСПЛИКАЦИЯ ПОМЕЩЕНИЙ

Номер помещ.	Наименование	Площ. м2	Кат. пом.
1	Коридор	270,6	Д
2	Кабинет	17,7	Д
3	Кладовая	2,9	Д
4	Коридор	3,1	Д
5	Кабинет	17,2	Д
6	Кабинет	16,4	Д
7	Кабинет	32,7	Д
8	Кабинет	63,3	Д
9	Кабинет	55,5	Д
10	Лестн.клетка	7,9	Д
11	Санузел	15,5	Д
12	Санузел	3,7	Д
13	Кабинет	61,8	Д
14	Кабинет	14,4	Д
15	Кабинет	47,9	Д
16	Кабинет	11,5	Д
17	Кабинет	7,5	Д
18	Коридор	46,5	Д
19	Кабинет	31,2	Д
20	Кабинет	32,6	Д
21	Кабинет	51	Д
22	Кабинет	17,5	Д
23	Коридор	9,4	Д
24	Раздевалка	13,4	Д
25	Спортзал	273	Д
26	Душевая	2,3	Д
27	Душевая	2,3	Д
28	Санузел	1,5	Д
29	Санузел	1,5	Д
30	Коридор	17,2	Д

ЭКСПЛИКАЦИЯ ПОМЕЩЕНИЙ

Номер помещ.	Наименование	Площ. м2	Кат. пом.
31	Лестн.клетка	8	Д
32	Лестн.клетка	8	Д
33	Санузел	6	Д
34	Санузел	6,9	Д
35	Санузел	2,4	Д
36	Коридор	2,5	Д
37	Коридор	2,6	Д
38	Кабинет	63,3	Д
39	Кабинет	68,1	Д
40	Лестн.клетка	8	Д
41	Кабинет	51,8	Д
42	Кабинет	63,6	Д
43	Кабинет	51,1	Д
44	Кабинет	11,5	Д
45	Актовый зал	125,1	Д
	Всего	1627,9	

Ведомость объемов работ

Проемы:
1. ОК-1* 2000х1800(h) ремонт и герметизация оконных переплетов, замена уплотнителя, замена сломанных ручек- 54 шт
   Сталь оцинкованная(ГОСТ 14918-80*) 250х2000 мм, t=0,5мм -54 шт

2. ОК-3* 2500Х1800(h) ремонт и герметизация оконных переплетов, замена уплотнителя, замена сломанных ручек-3шт
   Сталь оцинкованная(ГОСТ 14918-80*) 250х2500 мм, t=0,5мм -3 шт
3. ОК-4* 4200Х1800(h) ремонт и герметизация оконных переплетов, замена уплотнителя, замена сломанных ручек-2шт
   Сталь оцинкованная(ГОСТ 14918-80*) 250х4200 мм, t=0,5мм -2 шт
4. ОК-5* 2000Х3700(h) ремонт и герметизация оконных переплетов, замена уплотнителя, замена сломанных ручек-6шт
   Сталь оцинкованная(ГОСТ 14918-80*) 250х4200 мм, t=0,5мм -6 шт
5. Разборка пола до постилающего слоя бетона-396,7 м^2.
6. Замена деревянного плинтуса-210,9м.

									АС
Изм.	Кол.уч.	Лист	No.док	Подпись	Дата	Капитальный ремонт здания ГКУ "Школа-гимназия №31 мкр. Атырау" в городе Атырау			
Разработал		Тувеенов М				Школа No31	Стадия	Лист	Листов
Проверил		Тувеенов					РП	4	
ГИП		Тувеенов							
Д.контр.						План 2-го этажа	ТОО "Сэза" г. Атырау		

Согласовано

Взам. инв. No

Подпись и дата

Инв. No подл.

Файл P-12.05.16/РП-ТС-058/16_АС_2

Формат А2х3

ПЛАН 3-ГО ЭТАЖА

МАСШТАБ 1:100

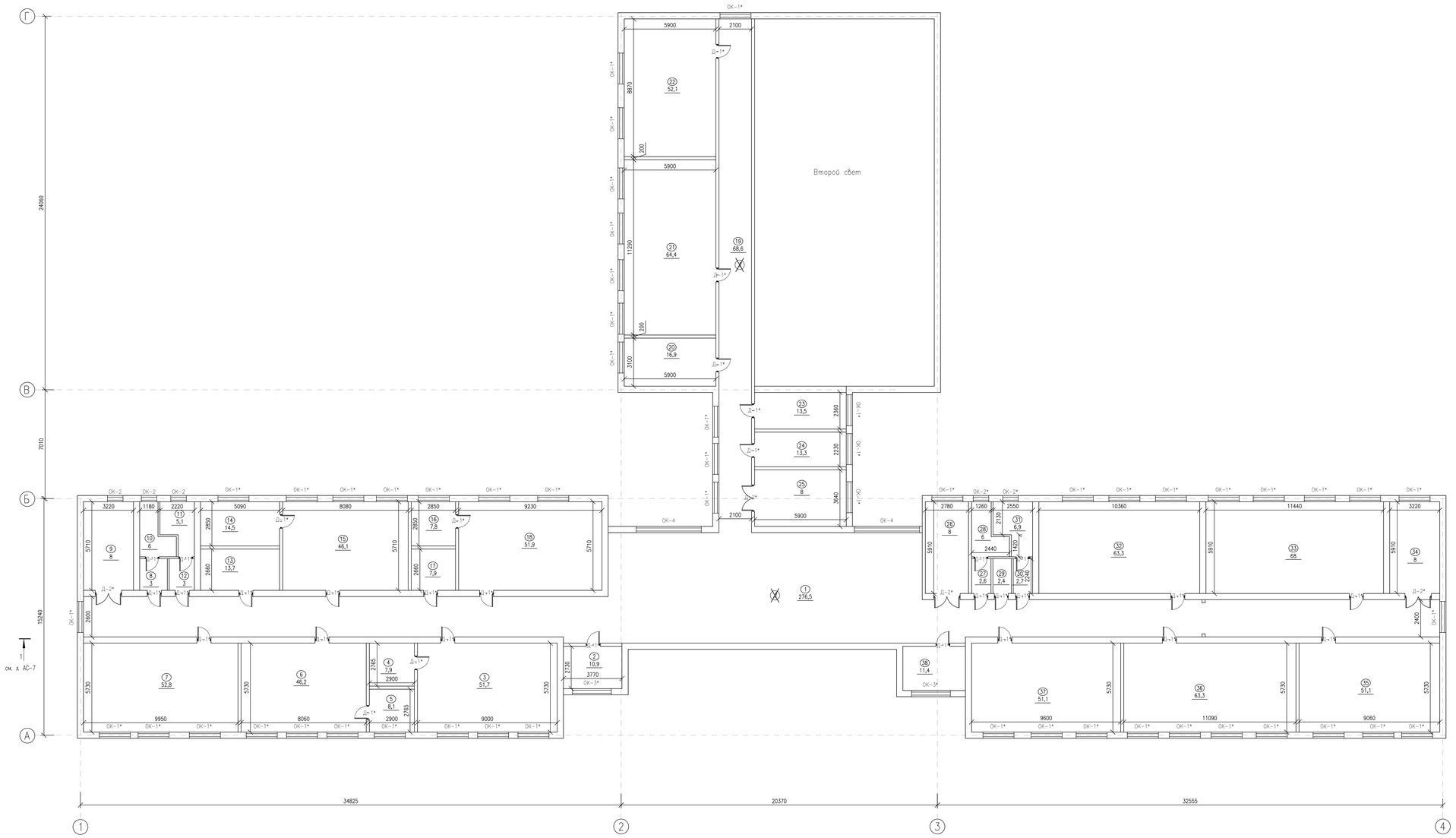

ЭКСПЛИКАЦИЯ ПОМЕЩЕНИЙ

Номер помещ.	Наименование	Площ. м2	Кат. пом.
1	Коридор	276,5	Д
2	Кабинет	10,9	Д
3	Кабинет	51,7	Д
4	Кладовая	7,9	Д
5	Кладовая	8,1	Д
6	Кабинет	46,2	Д
7	Кабинет	52,8	Д
8	Коридор	3	Д
9	Лестн.клетка	8	Д
10	Санузел	6	Д
11	Санузел	5,1	Д
12	Коридор	3	Д
13	Кладовая	13,7	Д
14	Кабинет	14,5	Д
15	Кабинет	46,1	Д
16	Кабинет	7,8	Д
17	Кабинет	7,9	Д
18	Кабинет	51,9	Д
19	Коридор	68,6	Д
20	Кабинет	16,9	Д
21	Кабинет	64,4	Д
22	Кабинет	52,1	Д
23	Кабинет	13,5	Д
24	Кабинет	13,3	Д
25	Лестн.клетка	8	Д
26	Лестн.клетка	8	Д
27	Коридор	2,6	Д
28	Санузел	6	Д
29	Санузел	2,4	Д
30	Коридор	2,7	Д
31	Санузел	6,9	Д
32	Кабинет	63,3	Д
33	Кабинет	68	Д
34	Лестн.клетка	8	Д
35	Кабинет	51,1	Д
36	Кабинет	63,3	Д
37	Кабинет	51,1	Д
38	Кабинет	11,4	Д
	Всего	1202,7	

Ведомость объемов работ

Проемы:

1. ОК-1* 2000х1800(h) ремонт и герметизация оконных переплетов, замена уплотнителя, замена сломанных ручек- 51 шт
   Сталь оцинкованная(ГОСТ 14918-80*) 250х2000 мм, t=0,5мм -51 шт
2. ОК-3* 2500Х1800(h) ремонт и герметизация оконных переплетов, замена уплотнителя, замена сломанных ручек-2шт
   Сталь оцинкованная(ГОСТ 14918-80*) 250х2500 мм, t=0,5мм -2 шт
3. ОК-4* 4200Х1800(h) ремонт и герметизация оконных переплетов, замена уплотнителя, замена сломанных ручек-2шт
   Сталь оцинкованная(ГОСТ 14918-80*) 250х4200 мм, t=0,5мм -2 шт
4. Разборка пола до подстилающего слоя бетона-345,1 м^2.
5. Замена деревянного плинтуса-229,3м.

									АС
Изм.	Кол.уч.	Лист	No.док	Подпись	Дата	Капитальный ремонт здания ГКУ "Школа-гимназия №31 мкр. Атырау" в городе Атырау			
Разработал			Тувеенов М			Школа No31	Стадия	Лист	Листов
Проверил			Тувеенов				РП	5	
ГИП			Тувеенов						
Д.контр.						План 3-го этажа	ТОО "Сэза" г. Атырау		

Согласовано

Взам. инв. No

Подпись и дата

Инв. No подл.

Файл P-12.05.16/РП-ТС-058/16_АС_2

Формат А2х3

ФАСАД 1–4
МАСШТАБ 1:100

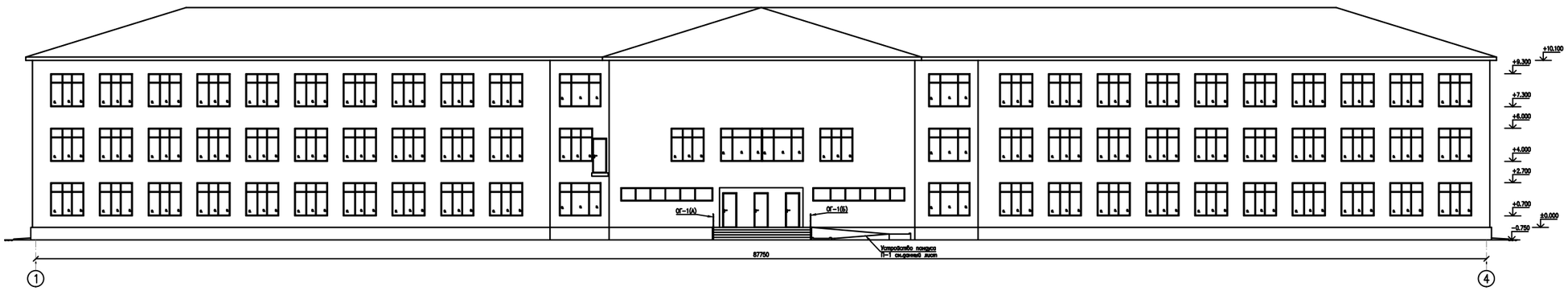

ПАНДУС П–1
МАСШТАБ 1:50

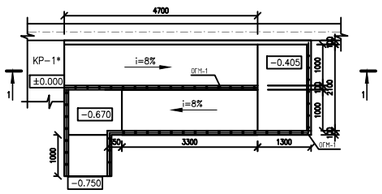

РАЗРЕЗ 1–1
МАСШТАБ 1:50

Спецификация конструктивных элементов

Поз.	Обозначение	Наименование	Кол.	Масса ед.кг.	Примеч.
		Пандус П–1	1		
		Пандус П–1			
С–1	ГОСТ 6727–80*	Сетка 5Вр–1100/100 м2	14,7	2.88	42,3
		Материалы:			
		Бетон кл. В 15 м3	2,3		
		Ограждение металлическое ОГМ–1			
		Стойка			
1	ГОСТ 9941–81	Труба 38х2 ГОСТ 9941–81 / 12Х18Н10Т ГОСТ 5632–72 п.м.	14,2	1.78	25,3
		Держатель поручня Ф38 1пм	15		
		Фланец напольного крепления	15		
		Декоративная крышка Ф38 1шт.	15		
		Поручень			
2	ГОСТ 9941–81	Труба 51х2 ГОСТ 9941–81 / 12Х18Н10Т ГОСТ 5632–72 п.м.	16,2	2.42	39,2
		Заглушка на поручень Ф50 8шт	6		
		Ригель			
3	ГОСТ 9941–81	16х(15)2 ГОСТ 9941–81 / Труба 12Х18Н10Т ГОСТ 5632–72 п.м.	48,6	0.54	26,244
		Шероховатая карман. пластис. м2	16,1		

ОГ–1
МАСШТАБ 1:20

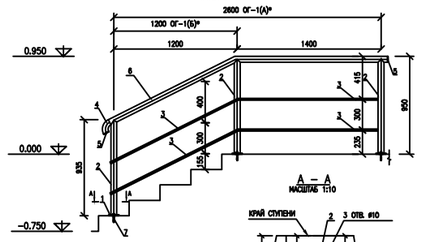

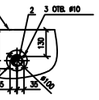

СПЕЦИФИКАЦИЯ ИЗДЕЛИЙ

ПОЗ.	ОБОЗНАЧЕНИЕ	НАИМЕНОВАНИЕ	КОЛ.	МАССА ЕД., кг	
		ОГ–1			
1	ГОСТ 19903–74	ЛИСТ –Ø100Х10	5	0.89	4,45
2	ГОСТ 10704–91	СТОЙКА – ТРУБА Ø57Х3.5 L=0.92М	5	3.36	16,8
3	ГОСТ 10704–91	ТРУБА Ø20Х2, Н.Л.	16,62	0.888	14,7
4	ГОСТ 17375–2001	ОТВОД Ø57 ИСП. 2	2		
5	ГОСТ 19903–74	ЭКЛЫШКА –Ø57Х8	4	0.22	0,88
6	ГОСТ 10704–91	ТРУБА Ø57Х3.5, Н.Л.	4,155	4.62	19,2
7	ФИРМА "HILTI"	АНКЕР HSA M8X75	15		

Ведомость объемов работ

1. Наружные стены – облицовка керамогранитными плитками – 2426,6 м^2
2. Сплошное выравнивание цоколя цементным раствором – 207,7 м^2
3. Облицовка цоколя керамогранитными плитками – 207,7 м^2
4. Устройство водосточного желоба –280,8м
5. Устройство водосточной трубы Ø100 мм – 342,4м

ПРИМЕЧАНИЕ

1. Утепление наружных стен выполнить согласно серии 2.030–2.01 вып.1.
Утеплитель – минераловатные плиты ПЛ50 по ТУ5762–010–04001485–96 (150кг/м3) толщ.80мм. Расход минераловатных плит ПЛ50 по ТУ5762–010–04001485–96 gn =150 кг/м3 толщ. 80мм – 2426,6 м2

Изм.	Кол.уч.	Лист	№.док.	Подпись	Дата	АС		
Разработал	Туяевский Н					Капитальный ремонт здания ГКУ "Школа-интернат №31 мер. Амвросу" в городе Амвросу		
Проверил	Туяевский					Школа №31	Стадия	Лист	Листов
ГИП	Туяевский						РП	6	
Н.контр.						Фасад 1–4	ТОО "Сазар" г. Амвросу	

Согласовано

Взам. инв. №

Подпись и дата

Инв. № подл.

Файл: Р–12.05.18/РП–ТХ–018/18_АС_2

Формат А2х3

ФАСАД 4–1
МАСШТАБ 1:100

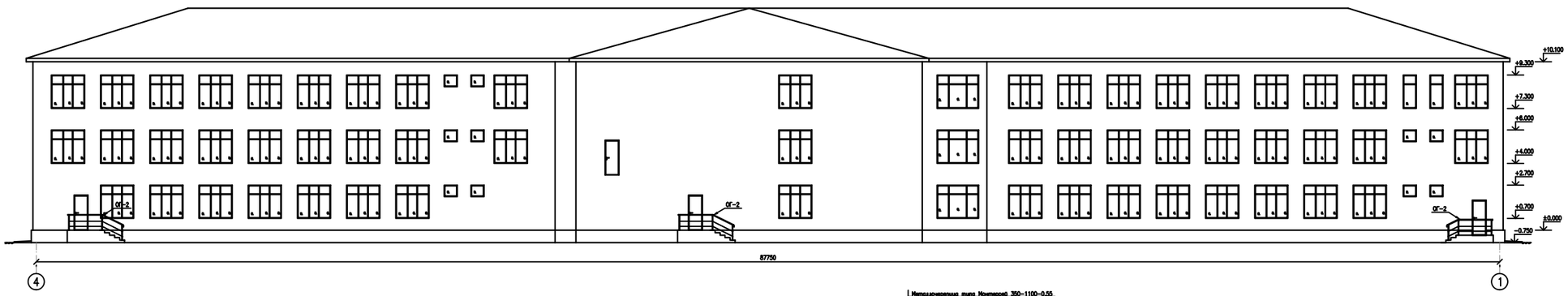

ОГ–2
МАСШТАБ 1:20

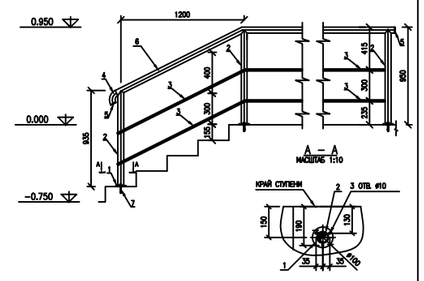

РАЗРЕЗ 1–1
МАСШТАБ 1:100

Металлочерепица типа Монтеррей 350–1100–0.55
Обрешетка сечением 32х100 шаг 350 мм
Стропила сечением 50х150 (h)
Цементно–песчаная стяжка М50 – 20мм
Утеплитель мин. ваты
(ГОСТ 9573–96), марки У=75кг/м3 – 150мм
Пароизоляция 1 слой рубероида на битумной мастике
Х/б многослойное покрытие – 220 мм (сум.)

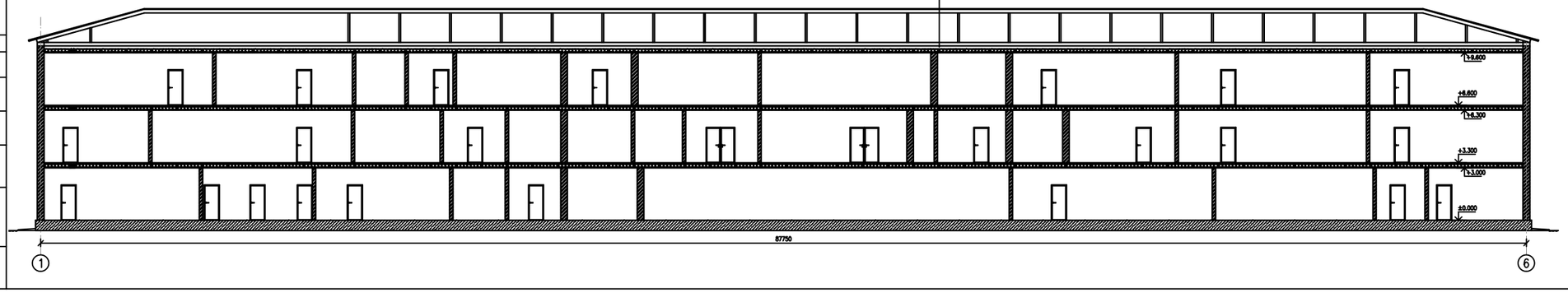

СПЕЦИФИКАЦИЯ ИЗДЕЛИЙ

ПОЗ.	ОБОЗНАЧЕНИЕ	НАИМЕНОВАНИЕ	КОЛ.	МАССА ЕД., кг	
		ОГ–2			
1	ГОСТ 19903–74	ЛИСТ –⌀100Х10	26	0,89	23,14
2	ГОСТ 10704–91	СТОЙКА – ТРУБА ⌀57Х3,5 L=0.92М	26	3,36	87,4
3	ГОСТ 10704–91	ТРУБА ⌀20Х2, Н.Л.	33,4	0,888	29,6
4	ГОСТ 17375–2001	ОТВОД ⌀57 ИСП. 2	6		
5	ГОСТ 19903–74	ЗАГЛУШКА –⌀57Х6	12	0,22	2,64
6	ГОСТ 10704–91	ТРУБА ⌀57Х3,5, Н.Л.	31,4	4.62	145,1
7	ФИРМА "HILTI"	АНКЕР HSA М8Х75	78		

Отмостка

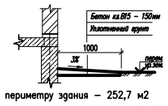

1. Зачистка отмостки по периметру здания – 252,7 м2
2. По периметру здания выполнить отмостку шириной 1000мм из бетона В7,5 толщ.100мм по щебеночной подготовке толщ. 50мм – 252,7 м2.

Изм.	Кол.уч	Лист	№д.док	Подпись	Дата
Разработал	Туяшевой Н				
Проверил	Туяшевой				
ГИП	Туяшевой				
Д.контр.					

АС

Капитальный ремонт здания ГКУ "Школа–интернат №31 мир. Атырау" в городе Атырау

Школа №31	Стадия	Лист	Листов
	РП	7	
Фасад 4–1.Разрез 1–1	ТОО "Сапа" г. Атырау		

Инв. № подл. | Подпись и дата | Взам. инв. №

Согласовано

Файл: Р–12.05.18/РП–ТС–008/16_АС_2

Формат А2х3

Экспликация полов (МОНТАЖНЫЕ РАБОТЫ).

Номер поме-щения	Тип пола	Схема пола или тип пола по серии	Данные элементов пола (наименование, толщина, основание и др.), мм	Площадь, м^2
1 этаж 1,2,3,29-40	К	Серия 2.244-1 Вып. 6 узел 375	Керамические плитки, ГОСТ6787-89 - 6мм Прослойка и заполнение швов из цементно песчаного раствора М150 - 15мм Стяжка из цементно песчанного раствора М150-20мм ~~Подстилающий слой; бетон класса В7,5 - 80мм~~ ~~Грунт основания с втрамбованным щебнем или гравием крупностью 40-60мм~~	475
1 этаж 28	Л	Серия 2.244-1 Вып. 6, узел 531	Линолеум на теплоизолирующей подоснове ГОСТ18108-80 - 3,6 Прослойка из клеящей мастики Стяжка из цементно-песчанного раствора М150 - 20мм ~~Подстилающий слой: бетон кл.В7,5-80мм~~ ~~Грунт основания с втрамбованным щебнем или гравием купностью 40-60мм.~~	25,9
2 этаж 1,4,18	К	Серия 2.244-1 Вып. 6, узел 417	Керамические плиты, ГОСТ 6787-89* -6мм Прослойка и заполнение швов из цементно песчанного раствора марки 150 - 15мм ~~Стяжка из цементно-песчаного раствора марки 150 - 40мм~~ ~~Звукоизоляционный слой из древесноволокнистой плиты(Y=200кг/м^3)-5мм~~ ~~Железобетонная плита перекрытия~~	396,7
3 этаж 1,19	К	Серия 2.244-1 Вып. 6, узел 417	Керамические плиты, ГОСТ 6787-89* -6мм Прослойка и заполнение швов из цементно песчанного раствора марки 150 - 15мм ~~Стяжка из цементно-песчаного раствора марки 150 - 40мм~~ ~~Звукоизоляционный слой из древесноволокнистой плиты(Y=200кг/м^3)-5мм~~ Железобетонная плита перекрытия	345,1

Согласовано

Взам. инв. No

Подпись и дата

Инв. No подл.

Изм.	Кол.уч	Лист	No.док	Подпись	Дата
Разработал		Тулегенов М			
Проверил		Тулегенов			
ГИП		Тулегенов			
Д.контр.					

АС

Капитальный ремонт здания ГКУ "Школа-гимназия #31 мкр. Атырау" в городе Атырау

Школа No31

Стадия	Лист	Листов
РП	8	

Экспликация полов.

ТОО "Сала" г. Атырау

Файл: Р-21.08.2014/298-1-2_АС_2

Формат А3

План эвакуационной лестницы Л-1
МАСШТАБ 1:50

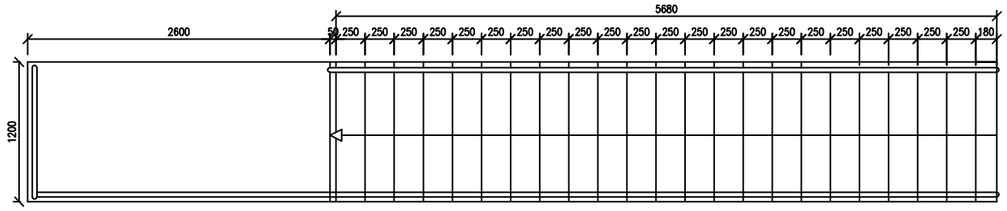

Узел-1
МАСШТАБ 1:20

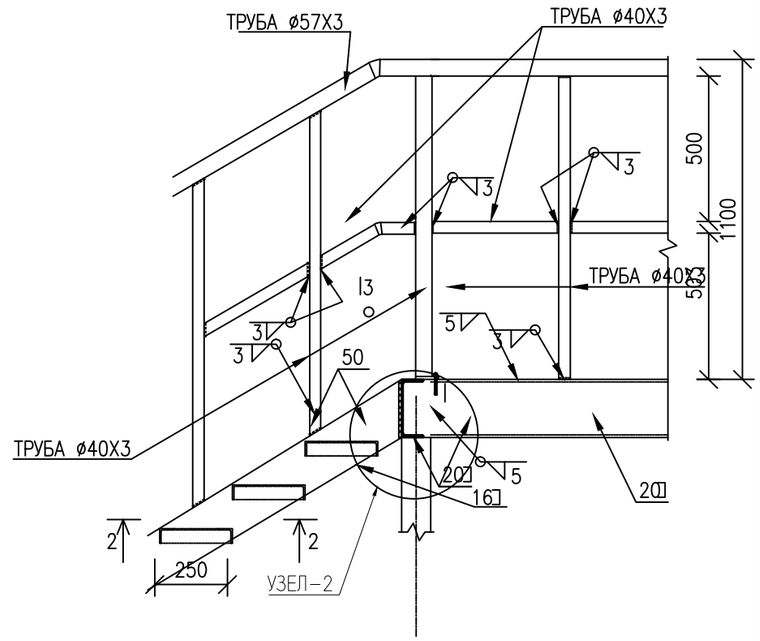

Разрез 1-1
МАСШТАБ 1:50

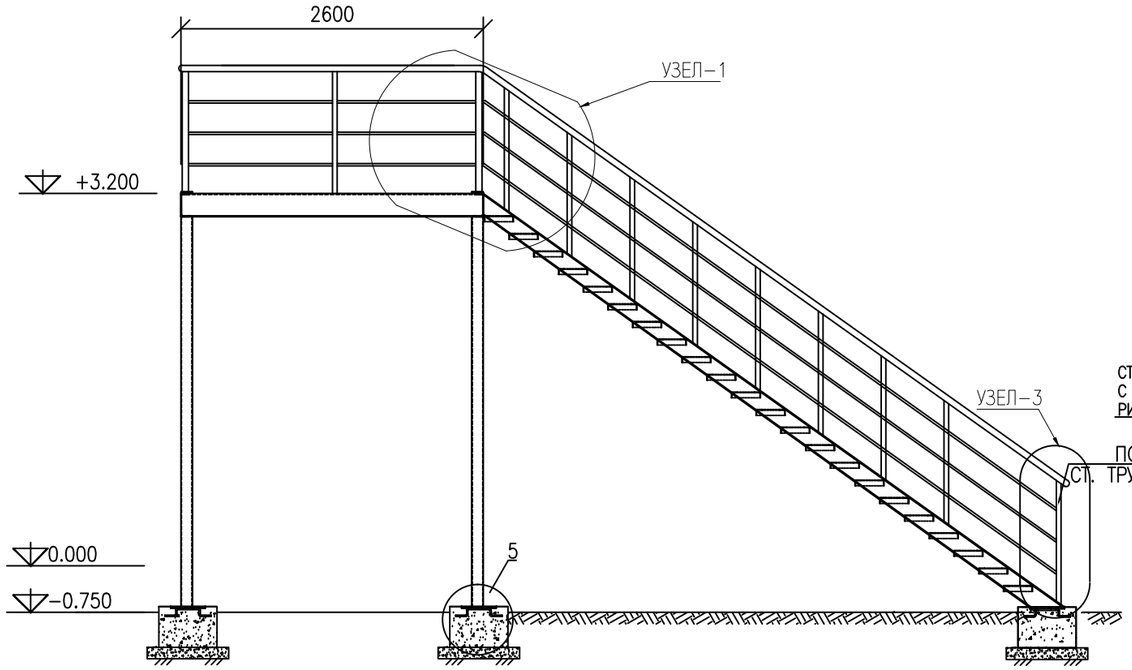

РАЗРЕЗ 2-2
МАСШТАБ 1:20

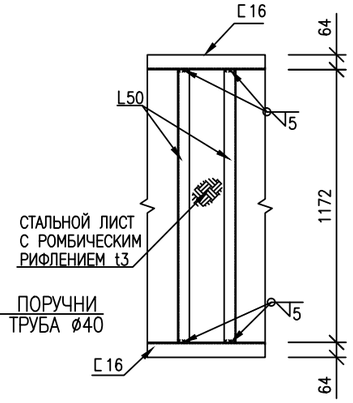

Узел-2
МАСШТАБ 1:10

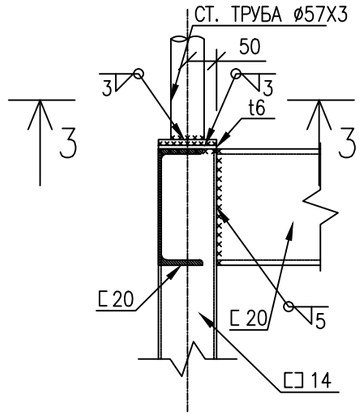

РАЗРЕЗ 3-3
МАСШТАБ 1:10

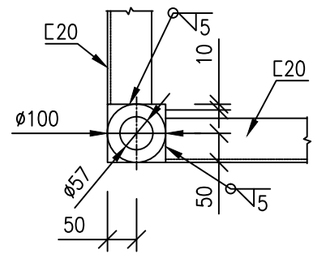

Примечания

1. Сварка металлических элементов должна выполняться электродами типа э-42 согласно ГОСТ 9467-75*.
2. Толщина шва берется по наименьшей толщине свариваемых элементов,если не указано иначе
3. Для защиты стальных конструкций от коррозии предусматривается покрытие масляной краской за 2 раза по очищенной поверхности, согласно СНиП 2.03.11-85.
   - степень очистки поверхности под покрытие-2, согласно ГОСТ 9.402-80.
   - краска масляная густотертая для наружных работ гост 8292-75 по грунтовке гф-021.
   - толщина лакокрасочного покрытия, включая грунтовку, 55 мкм.
   - качество лакокрасочного покрытия должно соответствовать IV классу по ГОСТ 9.032-74
   - цвет краски согласовать с закизчиком.
4. За отметку 0,000 принята отметка чистого пола 1-го этажа здания

Изм.	Кол.уч	Лист	No.док	Подпись	Дата				
						АС			
						Капитальный ремонт здания ГКУ "Школа-гимназия #31 мкр. Атырау" в городе Атырау			
Разработал		Тулегенов М				Школа No31	Стадия	Лист	Листов
Проверил		Тулегенов					РП	9	
ГИП		Тулегенов							
Д.контр.						Эвакуационная лестницы Л-1	ТОО "Сала" г. Атырау		

Согласовано

Взам. инв. No

Подпись и дата

Инв. No подл.

Формат А3

Узел–3
МАСШТАБ 1:10

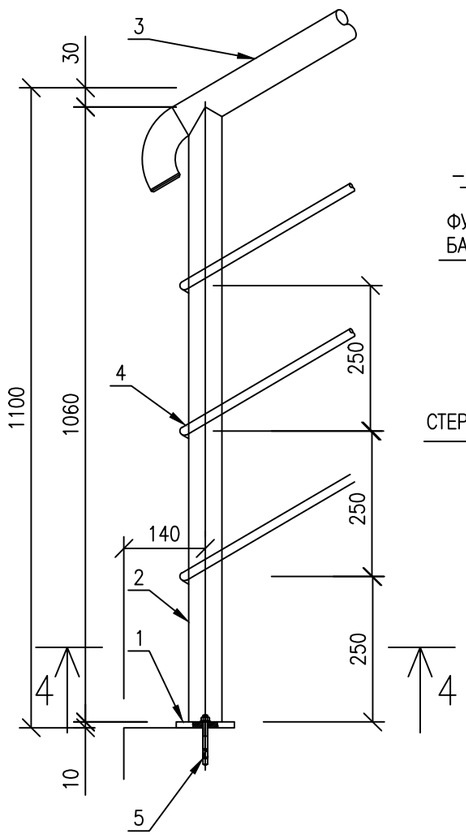

РАЗРЕЗ 4–4
МАСШТАБ 1:10

Узел–4
МАСШТАБ 1:10

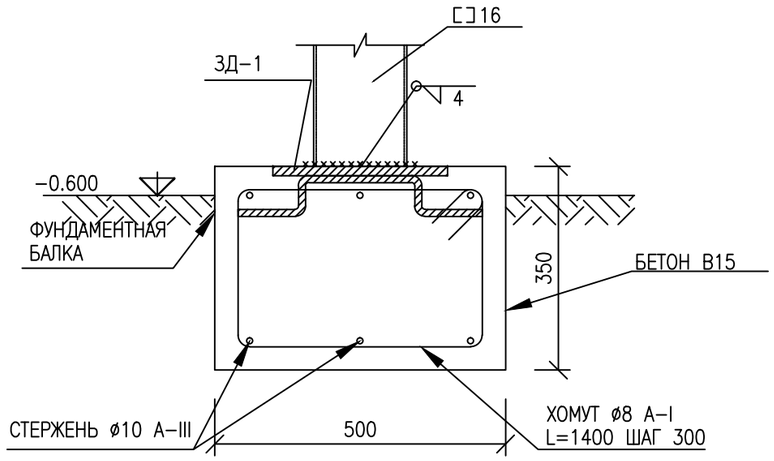

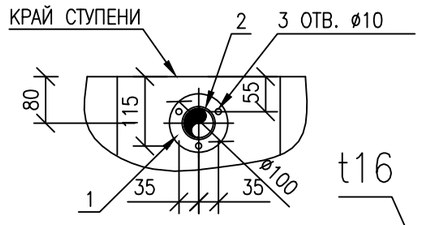

Зд–1
МАСШТАБ 1:10

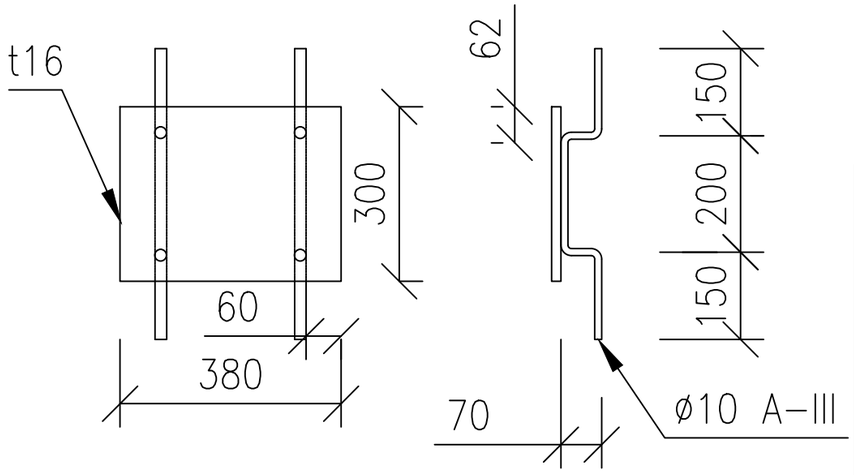

СПЕЦИФИКАЦИЯ НА НАРУЖНУЮ ЛЕСТНИЦУ

ПОЗ.	ОБОЗНАЧЕНИЕ	НАИМЕНОВАНИЕ	КОЛ.	МАССА ЕД., КГ	ПРИМЕ–ЧАНИЕ
		СТАЛЬНОЙ КАРКАС			
	ГОСТ 8240–97	ШВЕЛЛЕР 20, L=2600мм	2	18,4	95,68
	ГОСТ 8240–97	ШВЕЛЛЕР 20, L=1300мм	2	18.4	47,84
	ГОСТ 8240–97	ШВЕЛЛЕР 16, L=6720мм	2	14,2	224.36
	ГОСТ 8240–97	ШВЕЛЛЕР 14, L=3350мм	4	12,3	164,82
	ГОСТ 8568–77	СТАЛЬНОЙ ЛИСТ С РОМБ.РИФЛ. t3 м2	12,8	321,28	кг
		ЗАКЛАДНЫЕ ДЕТАЛИ			
	ГОСТ 10885–85	ЛИСТ t16 380х300, шт	6	14.32	85,92
	ГОСТ 5781–82	СТЕРЖЕНЬ ø10 А–III	12	0,39	4,68
		МАТЕРИАЛЫ			
		МОНОЛИТНЫЙ БЕТОН В15			0,68м3
		ПОРУЧНИ			
1	ГОСТ 19903–74	ЛИСТ –ø100Х10	13	0,664	8,58
2	ГОСТ 10704–91	СТОЙКА – ТРУБА ø40Х3.5 L=1.06М	13	4.87	63,31
3	ГОСТ 10704–91	ТРУБА ø57Х3.5, П.М.	10,06	4,9	49,294
4	ГОСТ 10704–91	ТРУБА ø20Х2, П.М.	30,18	1,2	36,216
5	ФИРМА "HILTI"	АНКЕР HSA М8Х75	18		

						АС
						Капитальный ремонт здания ГКУ "Школа–гимназия #31 мкр. Атырау" в городе Атырау
Изм.	Кол.уч	Лист	No.док	Подпись	Дата	
Разработал		Тулегенов М				Школа No31 — Стадия: РП; Лист: 10; Листов:
Проверил		Тулегенов				
ГИП		Тулегенов				
Д.контр.						Узлы. Разрезы. Спецификация. — ТОО "Сала" г. Атырау

Согласовано

Взам. инв. No

Подпись и дата

Инв. No подл.

Формат А3

ПЛАН ОГРАЖДЕНИЯ

МАСШТАБ 1:10

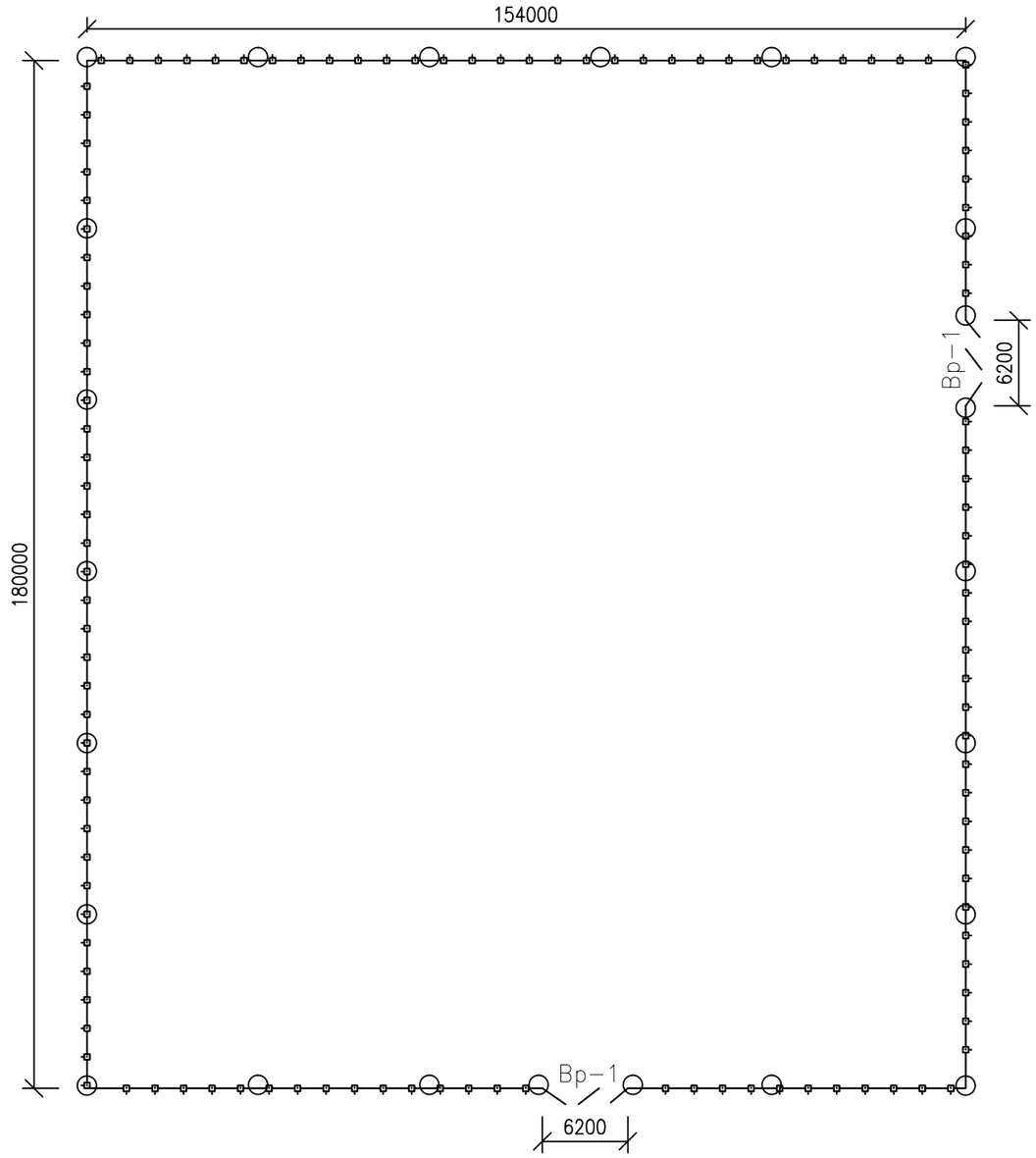

УСЛОВНЫЕ ОБОЗНАЧЕНИЯ

ПРОЕКТИРУЕМОЕ ОГРАЖДЕНИЕ

						АС
						Капитальный ремонт здания ГКУ "Школа-гимназия #31 мкр. Атырау" в городе Атырау
Изм.	Кол.уч	Лист	No.док	Подпись	Дата	
Разработал		Тулегенов М				Школа No31 — Стадия: РП; Лист: 11; Листов:
Проверил		Тулегенов				
ГИП		Тулегенов				
Д.контр.						План ограждения — ТОО "Сала" г. Атырау

Согласовано

Взам. инв. No

Подпись и дата

Инв. No подл.

Формат А3

ВОРОТА

МАСШТАБ 1:20

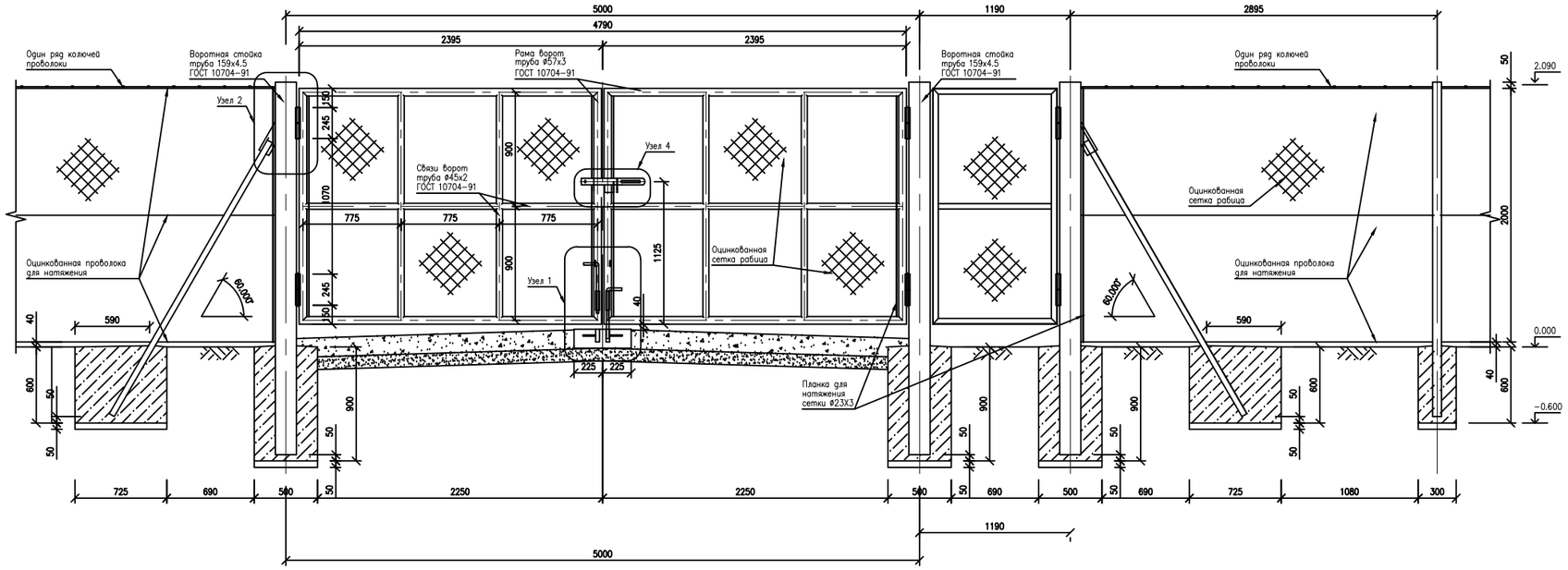

ФРАГМЕНТ ОГРАЖДЕНИЯ

МАСШТАБ 1:20

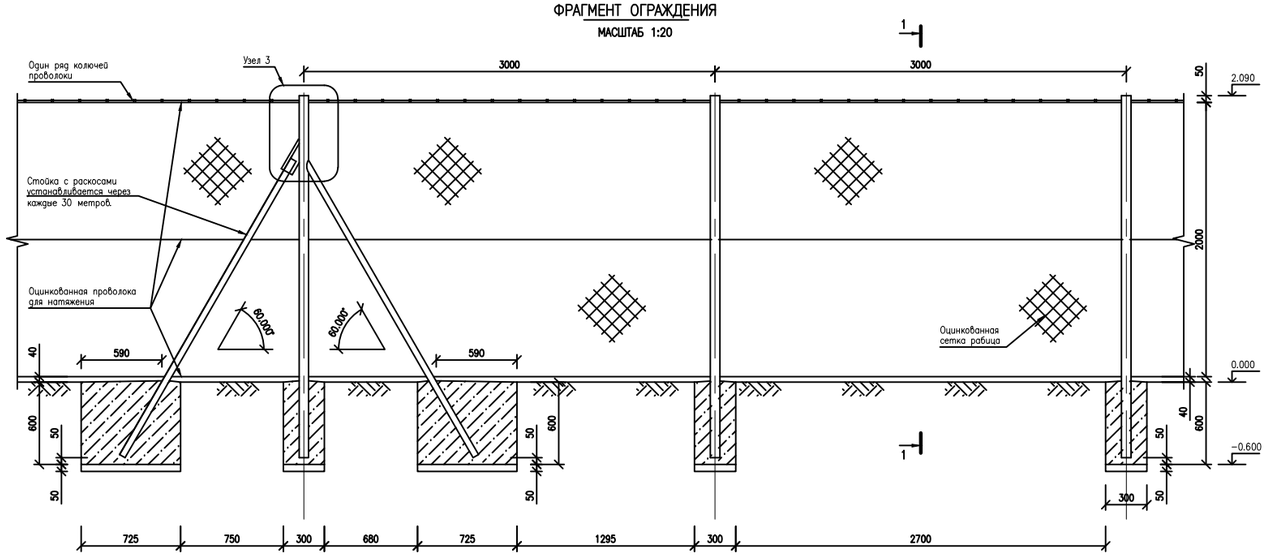

РАЗРЕЗ 1-1

МАСШТАБ 1:20

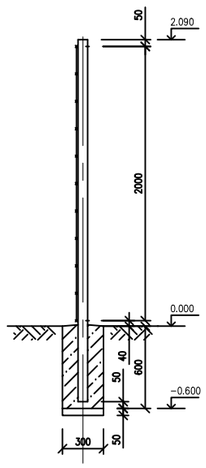

СПЕЦИФИКАЦИЯ

НОМЕР	ОБОЗНАЧЕНИЕ	НАИМЕНОВАНИЕ	КОЛ.	МАССА Ед.КГ	ПРИМЕЧАНИЕ
		ОГРАЖДЕНИЯ (ПРОТЯЖЕННОСТЬ 655,6М)			
1	ГОСТ 10704-91	СТОЙКА РЯДОВАЯ ø70Х4, L=2600ММ	219	16,9	3701,1
2					
3	ГОСТ 10704-91	ВОРОТНАЯ СТОЙКА, ø159Х4.5, L=2600ММ	6	44,59	267,54
4	ГОСТ 10704-91	РАСКОС ø57Х3.5, L=2560ММ	48	11,8	566,4
5	ГОСТ 19903-74	ПЛАСТИНА ДЛЯ РАСКОСА -8Х250Х90	24	1.4	33.6
6	ГОСТ 5336-80	ОЦИНКОВАННАЯ СЕТКА "РАБИЦА" С ЯЧЕЙКОЙ 50Х50, ø3ММ			1311,2 м2
7		ПРОВОЛОКА ДЛЯ НАТЯЖЕНИЯ, КАТАНКА ø4ММ (ОЦИНКОВАННАЯ)			1966,8 п.м.
8		КОЛЮЧАЯ ПРОВОЛОКА			655,6 п.м.
9	ГОСТ 10704-91	ПЛАНКА ДЛЯ НАТЯЖЕНИЯ СЕТКИ ø23Х3			876 п.м.
		ВОРОТА (СПЕЦ.ДАНА НА 1ЕД. ВСЕГО 2 ЕД.)			
10	ГОСТ 10704-91	РАМА ВОРОТ ø57Х3			16.5 п.м.
11	ГОСТ 10704-91	СВЯЗИ ВОРОТ ø45Х2			11.4 п.м.
12	ГОСТ 5336-80	ОЦИНКОВАННАЯ СЕТКА "РАБИЦА" С ЯЧЕЙКОЙ 50Х50, ø3ММ			8.0 м2
13		ЗАСОВ	1		
14		ЦЕНТРАЛЬНЫЙ СТОПОР ВОРОТ	1		
15	ГОСТ 10704-91	ПЛАНКА ДЛЯ НАТЯЖЕНИЯ СЕТКИ ø23Х3		7.84	7.0 п.м.
		КАЛИТКА			
16	ГОСТ 8509-86	РАМА КАЛИТКИ L45Х45Х4		36.0	13.2 п.м.
17	ГОСТ 5336-80	ОЦИНКОВАННАЯ СЕТКА "РАБИЦА" С ЯЧЕЙКОЙ 50Х50, ø3ММ			3.2 м2
		ФУНДАМЕНТ ОГРАЖДЕНИЕ			
18		МОНОЛИТ. БЕТОН кл. В15, W4			19.43 м3

1. ВСЕ РАЗМЕРЫ ДАНЫ В МИЛЛИМЕТРАХ, ЕСЛИ НЕТ ДРУГИХ УКАЗАНИЙ.
2. ВСЕ ОТМЕТКИ ДАНЫ В МЕТРАХ, ЕСЛИ НЕТ ДРУГИХ УКАЗАНИЙ.
3. БЕТОН В15, W4.
4. ЗАЩИТНЫЙ СЛОЙ БЕТОНА, 50 ММ.
5. ВСЕ МЕТАЛЛОКОНСТРУКЦИИ ОКРАСИТЬ ПО ГРУНТОВКЕ ГФ-021 ГОСТ 25129-82.
6. СВАРКА МЕТАЛЛИЧЕСКИХ ЭЛЕМЕНТОВ ДОЛЖНА ВЫПОЛНЯТЬСЯ ЭЛЕКТРОДАМИ ТИПА Э-42 СОГЛАСНО ГОСТ 9467-75
7. ТОЛЩИНА ШВА БЕРЕТСЯ ПО НАИМЕНЬШЕЙ ТОЛЩИНЕ СВАРИВАЕМЫХ ЭЛЕМЕНТОВ, ЕСЛИ НЕ УКАЗАНО ИНАЧЕ.
8. СТОЙКА С РАСКОСАМИ УСТАНАВЛИВАЕТСЯ ЧЕРЕЗ КАЖДЫЕ 30 МЕТРОВ.
9. ФУНДАМЕНТ ПОД СТОЙКИ ПРИНЯТ РАЗМЕРАМИ 400х400х600(h) ИЗ БЕТОНА В15 НА СУЛЬФАТОСТОЙКОМ ЦЕМЕНТЕ.
10. ПОД ОСНОВАНИЕ ФУНДАМЕНТОВ УКЛАДЫВАЕТСЯ ЩЕБЕНОЧНАЯ ПОДГОТОВКА ТОЛЩИНОЙ 100ММ С ПРОПИТКОЙ БИТУМОМ ДО ПОЛНОГО НАСЫЩЕНИЯ.
11. ГИДРОИЗОЛЯЦИЮ БЕТОННЫХ ПОВЕРХНОСТЕЙ НИЖЕ УРОВНЯ ПЛАНИРОВКИ ПРОИЗВЕСТИ БИТУМНОЙ МАСТИКОЙ ЗА 2 РАЗА

Изм.	Кол.уч	Лист	No.док	Подпись	Дата
Разработал		Тулеевенов М			
Проверил		Тулеевенов			
ГИП		Тулеевенов			
Д.контр.					

АС

Капитальный ремонт здания ГКУ "Школа-гимназия №31 мкр. Атырау" в городе Атырау

Школа No31	Стадия	Лист	Листов
	РП	12	

Конструкция ворот и калиток

ТОО "Сала" г. Атырау

Согласовано

Взам. инв. No

Подпись и дата

Инв. No подл.

Формат А1

УЗЕЛ 1
МАСШТАБ 1:5

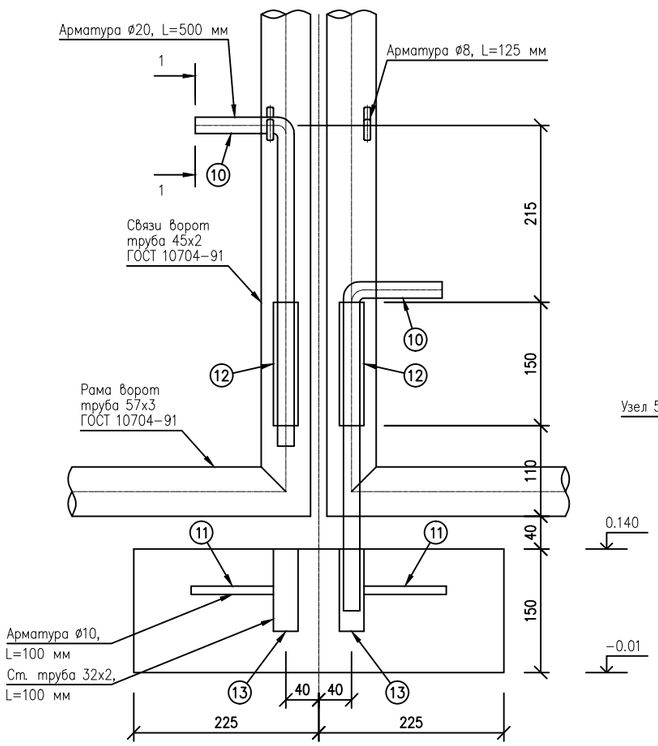

УЗЕЛ 2
МАСШТАБ 1:5

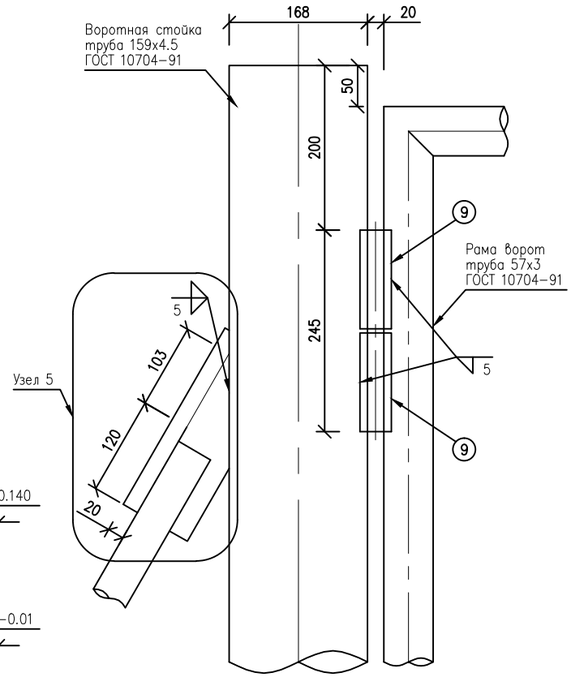

УЗЕЛ 3
МАСШТАБ 1:5

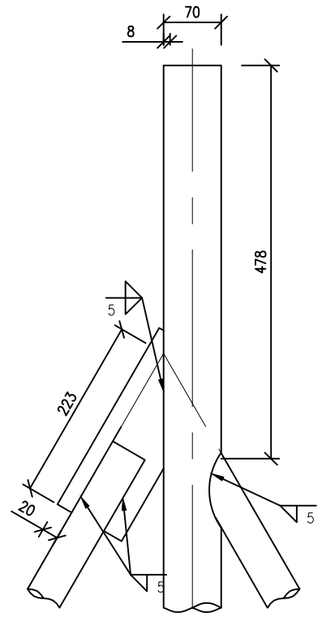

УЗЕЛ 5
МАСШТАБ 1:5

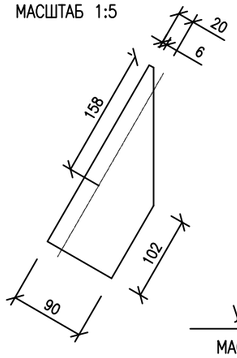

РАЗРЕЗ 2-2
МАСШТАБ 1:5

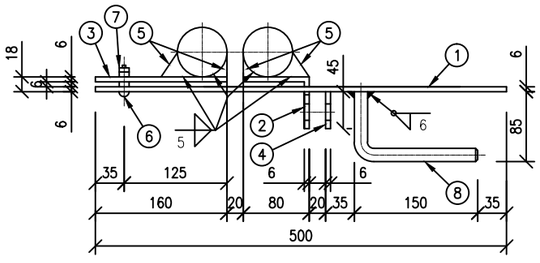

РАЗРЕЗ 1-1
МАСШТАБ 1:5

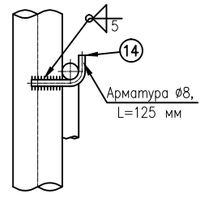

УЗЕЛ 4
МАСШТАБ 1:5

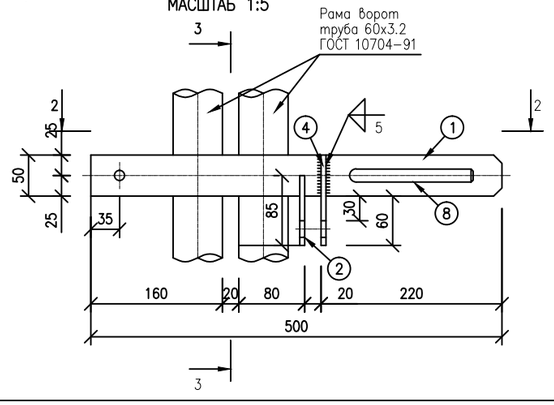

РАЗРЕЗ 3-3
МАСШТАБ 1:5

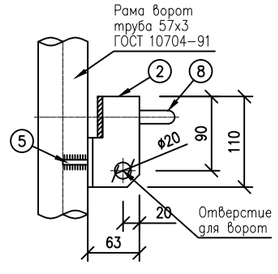

СПЕЦИФИКАЦИЯ (ДАНА НА 1 ЕД. ВСЕГО 2 ЕД.)

НОМЕР	ОБОЗНАЧЕНИЕ	НАИМЕНОВАНИЕ	КОЛ.	МАССА ЕД.КГ	ПРИМЕЧАНИЕ
		ЗАСОВ			
1	ГОСТ 19903-74	ПЛАСТИНА -6Х500Х50	1	1.18	
2	ГОСТ 8510-86	ПОЛКА L80Х60Х6, L=85ММ	1	0.5	
3	ГОСТ 19903-74	ПЛАСТИНА -6Х160Х50	1	0.38	
4	ГОСТ 19903-74	ПРОУШИНА -6Х110Х45	1	0.23	
5	ГОСТ 19903-74	КОСЫНКА -6Х30Х30	4	0.04	
8	ГОСТ 2590-88	РУЧКА А-I, ø16, L=240 ММ	1	0.39	
9		ПЕТЛЯ А-I, ø40, L=120 ММ	16		
		ЦЕНТРАЛЬНЫЙ СТОПОР ВОРОТА			
10	ГОСТ 2590-88	АРМАТУРА А-I, ø20, L=500 ММ	2	1.23	
11	ГОСТ 2590-88	АРМАТУРА А-I, ø10, L=100 ММ	2	0.06	
12	ГОСТ 10704-91	СТ. ТРУБА, ø32Х2, L=150 ММ	2	0.27	
13	ГОСТ 10704-91	СТ. ТРУБА, ø32Х2, L=100 ММ	2	0.18	
14	ГОСТ 2590-88	АРМАТУРА А-I, ø8, L=125 ММ	2	0.05	

1. УЗЛЫ ЗАМАРКИРОВАНЫ НА ЛИСТЕ 12.

Изм.	Кол.уч	Лист	No.док	Подпись	Дата
Разработал	Тулегенов М				
Проверил	Тулегенов				
ГИП	Тулегенов				
Д.контр.					

АС

Капитальный ремонт здания ГКУ "Школа-гимназия #31 мкр. Атырау" в городе Атырау

Школа No31

Стадия	Лист	Листов
РП	13	

Ограждение, узлы, разрезы

ТОО "Сала" г. Атырау

Согласовано

Взам. инв. No

Подпись и дата

Инв. No подл.

Файл: Р-12.05.16/PD-TZ-058/16_AC_2

Формат А2