ТОО "VIrA West"

Реконструкция с перепланировкойи цокольного этажа "Назарбаев Интеллектуальной школы химико-биологического направления

Местоположение: ВКО, г. Усть-Каменогорск, пр. Сатпаева, 53

Пояснительная записка

2021-ПЗ - "Пояснительная записка"

Лицензия № 16000128

Усть-Каменогорск, 2021 г.

ТОО "VIrA West"

Реконструкция с перепланировкойи цокольного этажа "Назарбаев Интеллектуальной школы химико-биологического направления

Местоположение: ВКО, г. Усть-Каменогорск, пр. Сатпаева, 53

Пояснительная записка

2021-ПЗ - "Пояснительная записка"

Гип **Аленина И.Ю.**

Лицензия № 16000128

Усть-Каменогорск, 2021 г.

Авторский состав

Аленина И.Ю.- ГИП

Адышева А.Н.- ГАП

Куроченко В.С.- архитектор

Состав проекта
1. Пояснительная записка
2. Графическая часть

ПОЯСНИТЕЛЬНАЯ ЗАПИСКА
СОДЕРЖАНИЕ

1. Исходные данные
2. Климатические условия
3. Генеральный план
4. Архитектурно-строительные решения
5. Противопожарные требования
6. Охрана окружающей среды
7. Безопасность и гигиена труда в строительстве
8.

ПРИЛОЖЕНИЯ

1. Планы эвакуации
2. Архитектурно-планировочное задание

Рабочий проект разработан в соответствии с государственными нормативными требованиями действующими в Республике Казахстан.

Главный инженер проекта (И.Ю. Аленина)

Изм.	Кол.уч.	Лист	№док.	Подп.	Дата	-2021-ПЗ		
ГИП		Аленина И.Ю.			05.04.21	Пояснительная записка	Стадия	Лист	Листов
Разработал		Адышева А.Н.			05.04.21		РП	1	9
Проверил		Аленин В.В.			05.04.21		ТОО "VirA West" лицензия № 16000128		

Взам. инв. № | Подп. и дата | Инв. № подл.

1. ИСХОДНЫЕ ДАННЫЕ:

Рабочий проект "Реконструкция с перепланировкой цокольного этажа школы химико-биологического направления" выполнен на основании задания от заказчика.
- Задания на проектирование, выданного утвержденного заказчиком.
- Топографической схемы границ земельного участка М 1:500.
- Архитектурно планировочному заданию № KZ64VUA00323489 от 27.11.20

Помещения, подлежащие реконструкции, расположены по адресу г.Усть-Каменогорск, пр.Сатпаева, 53. Цокольный этаж школы находиться на отметке -3.300 в блоке №2, 3, 4.
Заказчик: Филиал «Назарбаев Интеллектуальная школа химико-биологического направления города Усть-Каменогорск» автономной организации

2. КЛИМАТИЧЕСКИЕ УСЛОВИЯ:

Климатическая характеристика района строительства

Климатический район	IВ;
Снеговой район	IV (So = 1,5 кПа);
Ветровой район	III (Wo = 0,38 кПа);
Расчетная температура наиболее холодной пятидневки	-37,3[С]
Сейсмичность района строительства	7 баллов

3. ГЕНЕРАЛЬНЫЙ ПЛАН

Баланс территорий

Общая площадь участка	80214,00 $м^2$-100%
Площадь застройки проектируемого объекта	2340 $м^2$-0,3%

При выполнении рабочего проекта были использованы следующие материалы:

- Задания на проектирование, выданного утвержденного заказчиком.
- Топографической схемы границ земельного участка М 1:500.
- Архитектурно планировочному заданию № KZ64VUA00323489 от 27.11.20
- Земельно-кадастрового плана земельного участка с кадастровым номером 05-085-092-644
- инженерно-геологические изыскания на участок под строительство;

Система координат – местная, система высот – Балтийская.

1. Компоновочное решение генерального плана выполнено из условий выделенной территории, существующих проездов, с приведением его к требованиям норм проектирования согласно СН РК 3.01-01-2013 и СП РК 3.01-101-2013 "Градостроительство. Планировка и застройка городских и сельских населенных пунктов".

2. Реконструируемый объект находится на территории «Назарбаев Интеллектуальная

школа химико-биологического направления города Усть-Каменогорск».

3. На участке имеется сложившаяся застройка и благоустройство.

4. Проектируемая входная группа вписывается в существующее благоустройство.

5. На территории реконструкции инженерных коммуникаций нет. Вынос сетей не предусматривается.

6. Инженерные сети водоснабжение, канализации и электричества – от существующих сетей. Вентиляция осуществляется естественным проветриванием через ворота, двери, окна.

7. Рельеф участка спокойный, полностью спланирован. Вертикальная планировка территории существующая, выполнена в максимальной увязке с отметками прилегающего благоустройства.

8. Срезка плодородного слоя почвы не предусмотрена, так как естественный почвенный покров и рельеф нарушен в результате инженерно-технических работ.

9. Все зеленые насаждения, расположенные на прилегающей территории, подлежат обязательному сохранению. При проведении строительно-монтажных работ зеленые насаждения, требующие удаления, восстановить путем высадки соответствующих видов деревьев в 2 размере.

10. Озеленение территории существующее, выполнено ассортиментом газонных трав и цветов, характерных для данного климатического региона. Проектом предусматривается установка декоративных цветочных вазонов.

11. Асфальтобетонное покрытие существующее, спланировано с уклоном, обеспечивающим отвод ливневых и талых вод с территории.

12. Кратковременная парковка легкового автотранспорта существующая.

13. Размеры даны в метрах.

14. Твердые бытовые отходы и смет с покрытия планируется собирать в металлический контейнер с крышкой для мусора, установленный на существующей бетонной площадке. Площадка имеет бетонное водонепроницаемое покрытие, ограждение с трех сторон сплошной глухой стеной высотой 1,8 м. Вывоз мусора из контейнеров осуществляется специальным транспортом на полигон ТБО.

15. При входе в здание урны для мусора. Очистка производится по мере заполнения.

4. АРХИТЕКТУРНО-СТРОИТЕЛЬНЫЕ РЕШЕНИЯ

<u>Существующая конструктивная характеристика здания</u>

Конструктивная схема здания – рамный монолитный железобетонный каркас.
Фундаменты – бетонные блоки.
Наружные стены – блоки из газобетона.
Стены цокольного этажа – монолитные ж/б стены с утепленные плитами из экструдированного пенополистирола ТЕХНОНИКОЛЬ.
Облицовка стен – алюминиевые панели по вентилируемой фасадной системе.
Облицовка стен цокольного этажа – сплиттерные плитки.
Перекрытия – монолитные ж/б плиты.
Перегородки – керамический кирпич.
Кровля – кровельная ПВХ-мембрана.
Отмостка по периметру здания – бетонная.
Степень огнестойкости здания – II.

Объемно-планировочные решения
Общая площадь до реконструкции составляет 1197,91 м2, после реконструкции с перепланировкой и переоборудованием 1062,14 м2. Высота этажа 3.00 м. Проектные решения, принятые для реконструкции, не затрагивают основных несущих элементов здания, их несущая способность и сейсмостойкость останется прежней.

Архитектурно-строительные решения входной группы

Фундаменты – бетонный;
Конструкции- металлические;
Покрытие кровли-сотовый поликарбонат;

В результате реконструкции предполагается устройство отдельного входа с лестницей а в результате перепланировки предполагается получить следующие помещения:
- на отметке -3.300: коридор, помещения, венткамеры, электрощитовая, хозяйственные помещения, техническое подполье.

При проведении реконструкции планируется произвести следующие мероприятия:
- демонтаж существующего приямка с оконным блоком в помещений между осями Y и T;
- разбор оконного проема от подоконника до уровня на отм. -3.300;
- установка дверного проема;
- установка лестницы;
- возведение новых перегородок из ГКЛ;
- установка новых дверных блоков;

Указания по производству работ:
1. Перед началом строительно-монтажных работ отключить участки электропроводки, проходящие в затрагиваемых конструкциях от общей сети электроснабжения.
2. Демонтировать оконный блок в наружных стеновых конструкциях.
3. Существующий оконный проем в наружных стеновых конструкциях расширить путем разбора части стены по высоте от подоконника до уровня на отм.-3.300 м, без увеличения ширины проема для устройства дверного блока. Выполнить металлическое обрамление.
4. Демонтаж приямка.
5. Устройство ж/б лестницы выходящей с цокольного этажа на отметку уровня земли.
6. Существующий сгораемый утеплитель стен , вокруг проема заменить на несгораемый -минеральную вату, обшитую огнеупорным гипсокартоном, оштукатурить .
7. Устройство гипсокартонных перегородок толщиной 100 мм.
8. Устройство дверных блоков.
9. Установка необходимых санитарных приборов.
10. Выполнить отделочные работы.
11. Производить ежедневную уборку строительного мусора. Строительный мусор вывозить на городскую свалку по согласованию с ГУ "Управление благоустройства городаУсть-Каменогорска.

Складирование строительного мусора на дворовой территории здания не предусматривать.

В проекте предусмотрено использование местных строительных материалов, производимых в РК в соответствии с принятым Госстандартом и имеющих соответственный сертификат (приказ № 90 от 11 апреля 2000 г. Казстройкомитета о реализации государственной программы импортозамещения в строительстве).

Инженерные сети: водоснабжение, канализации и электричества – от существующих сетей.
Вентиляция – принудительная.

Противопожарные мероприятия

Противопожарные мероприятия назначены в соответствии с действующими нормативными документами Республики
Казахстан.Противопожарные мероприятия назначены в соответствии с действующими нормативными документами
Республики Казахстан.

5. ПРОТИВОПОЖАРНЫЕ ТРЕБОВАНИЯ

1. При эксплуатации эвакуационных путей и выходов должно быть обеспечено соблюдение проектных решений и требований нормативных документов в области пожарной безопасности, утвержденных в установленном порядке (в том числе по освещенности, количеству, размерам и объемно-планировочным решениям эвакуационных путей и выходов, а также по наличию на путях эвакуации знаков пожарной безопасности).

2. Двери на путях эвакуации должны открываться свободно и по направлению выхода из здания.

3. Запоры на дверях эвакуационных выходов должны обеспечивать людям, находящимся внутри здания (сооружения) возможность свободного открывания запоров изнутри без ключа.

4. Объемные самосветящиеся знаки пожарной безопасности с автономным питанием и от электросети, используемые на путях эвакуации (в том числе световые указатели «Эвакуационный (запасный) выход», «Дверь эвакуационного выхода»), должны постоянно находиться в исправном и включенном состоянии.

5. Эвакуационное освещение должно включаться автоматически при прекращении электропитания рабочего освещения.

6. При эксплуатации эвакуационных путей и выходов запрещается:

1) загромождать эвакуационные пути и выходы различными материалами, изделиями, оборудованием, производственными отходами, мусором и другими предметами, а также забивать двери эвакуационных выходов;

2) устраивать в тамбурах выходов сушилки и вешалки для одежды, гардеробы, а также хранить (в том числе временно) инвентарь и материалы;

3) устраивать на путях эвакуации пороги (за исключением порогов в дверных проемах), раздвижные и подъемно-опускные двери и ворота, вращающиеся двери и турникеты, а также другие устройства, препятствующие свободной эвакуации людей;

4) применять горючие материалы для отделки, облицовки и окраски стен и потолков, а также ступеней и лестничных площадок на путях эвакуации;

1. При расстановке технологического, выставочного и другого оборудования помещения должны быть обеспечены эвакуационные проходы к лестничным клеткам и другим путям эвакуации в соответствии с нормами проектирования.

2. На путях эвакуации запрещается применять горючие и токсичные при горении отделочные материалы, ковры и другие покрытия полов, способные быстро распространять горение по поверхности.

Исходя из требований 2.02-01-2014 и СП РК 2.02-101-2014 "Пожарная безопасность зданий и сооружений",в проектируемых помещениях предусмотрены – 3 эвакуационный выход , один непосредственно на улицу.

6. ОХРАНА ОКРУЖАЮЩЕЙ СРЕДЫ

1. Высвободившийся грунт в результате устройства фундамента вывести за пределы городской черты.

2. Рекомендовано выполнить устройство газонов и цветников ассортиментом газонных трав и цветов, характерных для данного климатического региона.

3. Ввиду отсутствия источников выделения вредных веществ в атмосферу, расчет выбросов загрязняющих веществ в атмосферу не производился.

4. Хозяйственная деятельность проектируемого объекта вредного воздействия на поверхностные и подземные воды не окажет.

5. Покрытие площадок и проездов спланировано с уклоном, обеспечивающим отвод ливневых и талых вод с территории.

6. Во избежание попадания загрязненных стоков с площадки для кратковременной парковки на озелененную территорию, предусмотрен бордюрный камень по границам площадки.

7. Твердые бытовые отходы и смет с покрытия планируется собирать в контейнер для мусора, установленный на бетонной площадке.

8. Вывоз мусора из контейнеров осуществляется спец. транспортом на полигон ТБО.

Проектную документацию согласовать в установленном законодательством РК порядке.

7. БЕЗОПАСНОСТЬ И ГИГИЕНА ТРУДА В СТРОИТЕЛЬСТВЕ

Общие данные

Руководители организаций, осуществляющие строительство объекта, обязаны обеспечить выполнение требований СНиП 1.03-05-2001 "Охрана труда и техника безопасности в строительстве", "Санитарно-эпидемиологические требования к условиям труда и бытового обслуживания при строительстве, реконструкции, ремонте и вводе, эксплуатации объектов строительства" №177 от 28 февраля 2015 и правил работниками этих организаций и привлекаемыми к работе другими лицами.

Рабочие, руководители, специалисты и служащие строительных организаций должны быть обеспечены спецодеждой, спец. обувью и другими средствами индивидуальной защиты с учетом вида работы и степени риска в количестве не ниже норм, установленных

законодательством, или действующими нормами, или выше этих норм в соответствии с заключенным коллективным договором или тарифным соглашением.

Все лица, находящиеся на строительной площадке, обязаны носить защитные каски по ГОСТ 12.4.087-84. Рабочие и инженерно-технические работники без защитных касок и других необходимых средств индивидуальной защиты к выполнению работ не допускаются.

На строительной площадке предоставляется и обеспечивается следующее обслуживание: санитарные и умывальные помещения, помещения для переодевания, хранения, помещения для принятия пищи и для укрытия людей при перерывах в работе по причине неблагоприятных погодных условий.

Для хранения личной и специальной одежды оборудуются индивидуальные шкафчики.

Выделенные санитарно-бытовые помещения должны иметь естественное проветривание, отопление, канализацию и быть подключенными к централизованным системам холодного и горячего водоснабжения.

Уборка бытовых помещений проводится ежедневно с применением моющих и дезинфицирующих средств, уборочный инвентарь маркируется, используется по назначению и хранится в специально выделенном месте.

В целях предупреждения возникновения заболеваний, связанных с условиями труда, работники, занятые в строительном производстве, проходят обязательные при поступлении на работу и периодические медицинские осмотры в соответствии с документами государственной системы санитарно-эпидемиологического нормирования.

На каждом объекте строительства необходимо выделять помещения или места для размещения аптечек с медикаментами, носилок, фиксирующих шин, и других средств для оказания первой помощи пострадавшим.

Руководители организаций обязаны обеспечить на строительной площадке и рабочих местах необходимые условия для выполнения подчиненными им рабочими и служащими требований правил и инструкций по охране труда. При возникновении угрозы безопасности лица, назначенное приказом по организации руководителем работ, обязано прекратить работы и принять меры по устранению опасности, а при необходимости обеспечить эвакуацию людей в безопасное место.

При выполнении строительно-монтажных работ на выделенной территории действующего предприятия инструктажи по безопасности и охране труда проводит непосредственный начальник строительной компании.

Организация строительной площадки, участков работ и рабочих мест должны обеспечивать безопасность труда работающих на всех этапах выполнения работ.

При размещении участков работ, опасных производственных рабочих мест, проездов транспортных средств, проходов для людей следует установить опасные для людей зоны, в пределах которых постоянно действуют или потенциально могут действовать опасные факторы.

Электросварочные и газопламенные работы

При выполнении электросварочных и газопламенных работ необходимо выполнять требования СНиП 1.03-05-2001, ГОСТ 12.3.003-86 и ГОСТ 12.3.036-84, а также Санитарных правил при сварке, наплавке и резке металлов, утвержденных Минздравом Республики Казахстан. Кроме того, при выполнении электросварочных работ следует выполнять требования ГОСТ 12.1.013-78, ППБС-01-94, утвержденных ГУПО МВД Республики Казахстан.

Места производства электросварочных и газопламенных работ на данном, а также на ниже расположенных ярусах (при отсутствии несгораемого защитного настила или настила, защищенного несгораемым материалом) должны быть освобождены от сгораемых материалов в радиусе не менее 5 м, а от взрывоопасных материалов и установок (в том числе газовых баллонов и газогенераторов) – 10 м.

При резке элементов конструкций должны быть приняты меры против случайного обрушения отрезанных элементов.

Производить сварку, резку и нагрев открытым пламенем аппаратов, сосудов и трубопроводов, содержащих под давлением любые жидкости или газы, заполненных горючими или вредными веществами или относящихся к электротехническим устройствам, не допускается без согласования с эксплуатирующей организацией мероприятий по обеспечению безопасности.

Рабочие места сварщиков в помещении при сварке открытой дугой должны быть отделены от смежных рабочих мест и проходов несгораемыми экранами (ширмами, щитами) высотой не менее 1,8 м.

При сварке на открытом воздухе такие ограждения следует ставить в случае одновременной работы нескольких сварщиков вблизи друг от друга и на участках интенсивного движения людей.

Газовые баллоны должны быть предохранены от ударов и действия прямых солнечных лучей, а также удалены от отопительных приборов на допустимое расстояние.

Газовые баллоны надлежит хранить в специальных сухих и проветриваемых помещениях в соответствии с требованиями Требования устройства и безопасной эксплуатации сосудов, работающих под давлением Республики Казахстан. Пустые баллоны следует хранить раздельно от баллонов, наполненных газом.

По окончании работы баллоны с газами должны находиться в специально отведенном для хранения месте, исключающем доступ посторонних лиц, а переносные ацетиленовые генераторы следует освобождать от карбида кальция с последующим удалением его в специально отведенные места.

При эксплуатации, хранении и перемещении кислородных баллонов должны быть обеспечены меры против соприкосновения баллонов и рукавов со смазочными материалами, а также одеждой и обтирочными материалами, имеющими следы масел.

Перемещение газовых баллонов необходимо осуществлять на специально предназначенных для этого тележках, в контейнерах и других устройствах, обеспечивающих устойчивое положение баллонов.

Размещение ацетиленовых генераторов в проездах, местах массового нахождения или прохода людей, а также вблизи мест забора воздуха компрессорами или вентиляторами не допускается.

При осуществлении контроля качества сварных швов с помощью гамма-дефектоскопии необходимо выполнять требования Основных санитарных правил работы с радиоактивными веществами и другими источниками ионизирующего излучения, утвержденных Минздравом Республики Казахстан.

При контроле качества сварных швов с помощью ультразвука необходимо выполнять правила по технической эксплуатации электроустановок.

Погрузочно-разгрузочные работы

Погрузочно-разгрузочные работы должны производиться, как правило, механизированным способом согласно требованиям Правил устройства и безопасной эксплуатации грузоподъемных кранов, ГОСТ 12.3.009-76* и СНиП 1.03-05-2001.

Площадки для погрузочных и разгрузочных работ должны быть спланированы и иметь уклон не более 5. В соответствующих местах необходимо установить надписи "Въезд", "Выезд", "Разворот" и др.

Грузоподъемные машины, грузозахватные устройства, средства контейнеризации и пакетирования, применяемые при выполнении погрузочно-разгрузочных работ, должны удовлетворять требованиям государственных стандартов или технических условий на них.

Строповку грузов следует производить инвентарными стропами или специальными грузозахватным и устройствами, изготовленными по утвержденному проекту (чертежу).

Способы строповки должны исключать возможность падения или скольжения застропованного груза.

Владельцем грузоподъемной машины должны быть разработаны способы правильной строповки и закрепки грузов, которым должны быть обучены стропальщики. Графическое изображение способов строповки и зацепки должно быть выдано на руки стропальщикам и крановщикам или вывешено в местах производства работ.

Графическое изображение способов строповки и кантовки грузов и перечень применяемых грузозахватных приспособлений должны быть приведены в технологических регламентах.

Перемещение груза, на который не разработаны схемы строповки, должно производиться в присутствии и под руководством лица, ответственного за безопасное производство работ кранами.

Установка (укладка) грузов на транспортные средства должна обеспечивать устойчивое положение груза при транспортировании и разгрузке.

При выполнении погрузочно-разгрузочных работ не допускается строповка груза, находящегося в неустойчивом положении, а также смещение строповочных приспособлений на приподнятом грузе.

Перед погрузкой или разгрузкой панелей, блоков и других сборных железобетонных конструкций монтажные петли должны быть осмотрены, очищены от раствора или бетона и при необходимости выправлены без повреждения конструкции.

ПЛАН ЭВАКУАЦИИ

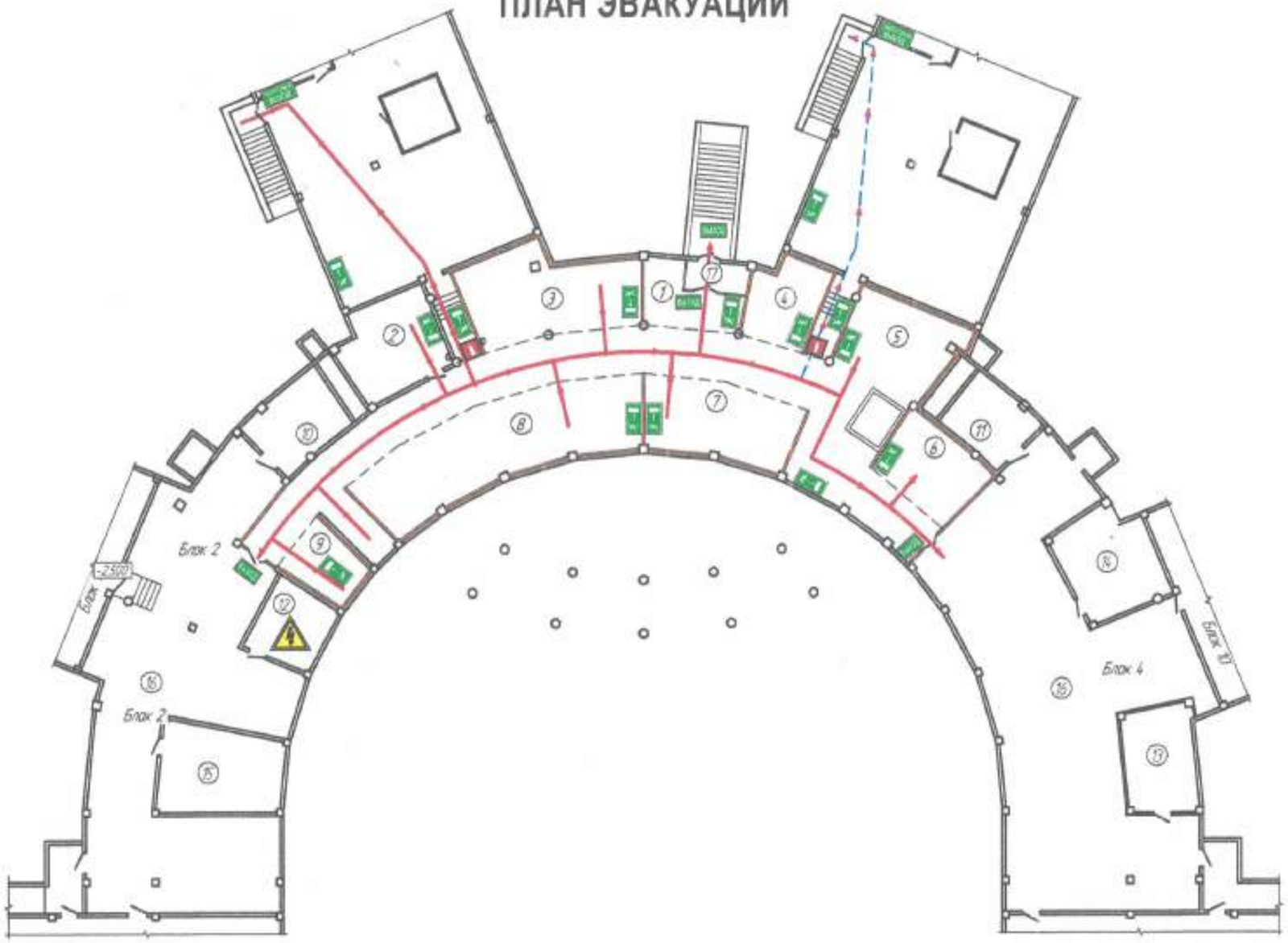

Экспликация помещений на отм. -3,300

Номер по плану	Наименование	Площадь, м²	Категория помещения по СП 12.13130.2009
1	Коридор	173,50	Д
2	Помещение	28,90	Д
3	Помещение	45,00	Д
4	Помещение	19,26	Д
5	Помещение	31,50	Д
6	Помещение	24,32	Д
7	Помещение	38,40	Д
8	Помещение	73,14	Д
9	Помещение	13,40	Д
10	Венткамера	25,54	Г
11	Венткамера	22,66	Г
12	Электрощитовая	17,98	Г
13	Помещение для хозяйственных нужд	24,30	Д
14	Помещение для хозяйственных нужд	30,29	Д
15	Помещение для хозяйственных нужд	35,94	Д
16	Технический подполье	451,80	Д
17	Тамбур	6,20	Д
	ИТОГО	1062,14	

УСЛОВНЫЕ ОБОЗНАЧЕНИЯ

- ОСНОВНЫЕ ПУТИ ЭВАКУАЦИИ
- ЗАПАСНЫЕ ПУТИ ЭВАКУАЦИИ
- ОГНЕТУШИТЕЛЬ (2-ОП-6)
- ЭЛЕКТРОЩИТОВАЯ
- НАПРАВЛЕНИЕ ДВИЖЕНИЯ К ЭВАКУАЦИОННОМУ ВЫХОДУ
- ТЕЛЕФОН
- РАДИОРУБКА
- ВЫХОД / ЗАПАСНЫЙ ВЫХОД — УКАЗАТЕЛЬ ВЫХОДА/ВЫХОДА (основной, запасный, аварийный)
- ПОЖАРНЫЙ КРАН

ДЕЙСТВИЯ ПРИ АВАРИИ
СОХРАНЯЙТЕ СПОКОЙСТВИЕ!

1. СООБЩИТЬ ПО ТЕЛЕФОНУ 101 / С МОБИЛЬНОГО 112
   - АДРЕС ОБЪЕКТА
   - ЧТО СЛУЧИЛОСЬ
   - ИМЕЮТСЯ ЛИ ПОСТРАДАВШИЕ
   - СВОЮ ФАМИЛИЮ
2. ЭВАКУИРОВАТЬ ЛЮДЕЙ (ВЫХОД)
   - ОРИЕНТИРОВАТЬСЯ ПО ЗНАКАМ НАПРАВЛЕНИЯ ДВИЖЕНИЯ
   - ВЗЯТЬ С СОБОЙ ПОСТРАДАВШИХ
   - ОКАЗАТЬ ПОМОЩЬ ПОСТРАДАВШИМ
3. ПРИНЯТЬ МЕРЫ ПО ЛОКАЛИЗАЦИИ АВАРИИ
   - ИСПОЛЬЗОВАТЬ СРЕДСТВА ЗАЩИТЫ
   - ПРЕДОТВРАТИТЬ РАЗВИТИЕ АВАРИИ
   - ОБОЗНАЧИТЬ МЕСТО АВАРИИ

ТОО "VIrA West"

Реконструкция с перепланировкой цокольного этажа"Назарбаев Интеллектуальной школы химико -биологического направления "

Местоположение: ВКО, г. Усть-Каменогорск, пр. Сатпаева , 53

Рабочий проект

Состав альбома:

2021 - ГП - "Генеральный план"

2021 - АС - "Архитектурно-строительные решения"

Лицензия № 16000128

Усть-Каменогорск, 2021 г.

ТОО "VIrA West"

Реконструкция с перепланировкой цокольного этажа"Назарбаев Интеллектуальной школы химико -биологического направления "

Местоположение: ВКО, г. Усть-Каменогорск, пр. Сатпаева , 53

Рабочий проект

Состав альбома:

2021 - ГП - "Генеральный план"

2021 - АС - "Архитектурно-строительные решения"

Гип Аленина И.Ю.

Лицензия № 16000128

Усть-Каменогорск, 2021 г.

ВЕДОМОСТЬ ОСНОВНЫХ КОМПЛЕКТОВ РАБОЧИХ ЧЕРТЕЖЕЙ

Обозначение	Наименование	Примечания
2021-ГП	Генеральный план	
2021-АС	Архитектурно-строительные решения	

ВЕДОМОСТЬ ЧЕРТЕЖЕЙ КОМПЛЕКТА МАРКИ "ГП"

Лист	Наименование	Примечание
1	Общие данные	
2	Общие данные. Схема расположения	
3	Генеральный план	

ВЕДОМОСТЬ ССЫЛОЧНЫХ И ПРИЛАГАЕМЫХ ДОКУМЕНТОВ

Обозначение	Наименование	Примечание
	Ссылочные документы	
СП РК 3.02-107-2014/СН РК 3.02-07-2014	Общественные здания и сооружения.	
СП РК 2.02-101-2014	Пожарная безопасность зданий и сооружения	
СП РК 2.03-30-2017	Строительство в сейсмических районах (зона) Республики Казахстан	
СП РК 3.01-101-2013	Градостроительство. Планировка и застройка	
	городских и сельских населенных пунктов	

Рабочий проект разработан в соответствии с государственными нормативными требованиямидействующими в Республике Казахстан.

Главный инженер проекта _____ И.Ю. Аленина

ОБЩИЕ УКАЗАНИЯ

Рабочий проект "Реконструкция с перепланировкой цокольного этажа школы химико-биологического направления" выполнен на основании задания от заказчика.

- Задания на проектирование, выданного утвержденного заказчиком.
- Топографической схемы границ земельного участка М 1:500.
- Архитектурно планировочному заданию № KZ64VUA00323489 от 27.11.20
- Земельно-кадастрового плана земельного участка с кадастровым номером 05-085-092-644

Здание, подлежащее реконструкции, расположен по адресу г.Усть-Каменогорск, пр.Сатпаева, 53.
Цокольный этаж школы находиться на отметке -3,300 в блоке №2, 3, 4.
Заказчик: Филиал «Назарбаев Интеллектуальная школа химико-биологического направления города Усть-Каменогорск» автономной организации

Климатическая характеристика района строительства	
Климатический район	IB;
Снеговой район	IV (So = 1,5 кПа);
Ветровой район	III (Wo = 0,38 кПа);
Расчетная температура наиболее холодной пятидневки	-37,3°С;
Сейсмичность района строительства	7 баллов

БАЛАНС ТЕРРИТОРИИ

Элементы территории	Площадь		Примечание
	$м^2$	%	
Общая площадь участка	80214,00	100	
Площадь застройки проектируемого объекта	23,40	0,3	без учета отмостки

Изм.	Кол.уч.	Лист	№док.	Подп.	Дата	2021-ГП		
						ВКО, г. Усть-Каменогорск, пр. Сатпаева, 53		
ГИП		Аленина И.Ю.			05.04.21	Реконструкция с перепланировкой цокольного этажа "Назарбаев Интеллектуальной школы химико-биологического направления	Стадия	Лист	Листов
Разработал		Корнеенко В.С.			05.04.21		РП	1	3
Проверил		Абдышева А.Н.			05.04.21	Общие данные	ТОО "VirA West" лицензия № 16000128		

Взам. инв. №

Подп. и дата

Инв. № подл.

ГЕНЕРАЛЬНЫЙ ПЛАН

1. Компоновочное решение генерального плана выполнено из условий выделенной территории, существующих проездов, с приведением его к требованиям норм проектирования согласно СН РК 3.01-01-2013 и СП РК 3.01-101-2013 "Градостроительство. Планировка и застройка городских и сельских населенных пунктов".

2. Реконструируемый объект находится на территории «Назарбаев Интеллектуальная школа химико-биологического направления города Усть-Каменогорск».

3. На участке имеется сложившаяся застройка и благоустройство.

4. Проектируемая входная группа вписывается в существующее благоустройство.

5. На территории реконструкции инженерных коммуникаций нет. Вынос сетей не предусматривается.

6. Инженерные сети: водоснабжение, канализации и электричества – от существующих сетей. Вентиляция осуществляется естественным проветриванием через ворота, двери, окна.

7. Рельеф участка спокойный, полностью спланирован. Вертикальная планировка территории существующая, выполнена в максимальной увязке с отметками прилегающего благоустройства.

8. Срезка плодородного слоя почвы не предусмотрена, так как естественный почвенный покров и рельеф нарушен в результате инженерно-технических работ.

9. Все зеленые насаждения, расположенные на прилегающей территории, подлежат обязательному сохранению. При проведении строительно-монтажных работ зеленые насаждения, требующие удаления, восстановить путем высадки соответствующих видов деревьев в 2 размере.

10. Озеленение территории существующее, выполнено ассортиментом газонных трав и цветов, характерных для данного климатического региона. Проектом предусматривается установка декоративных цветочных вазонов.

11. Асфальтобетонное покрытие существующее, спланировано с уклоном, обеспечивающим отвод ливневых и талых вод с территории.

12. Кратковременная парковка легкового автотранспорта существующая.

13. Размеры даны в метрах.

14. Твердые бытовые отходы и смет с покрытия планируется собирать в металлический контейнер с крышкой для мусора, установленный на существующей бетонной площадке. Площадка имеет бетонное водонепроницаемое покрытие, ограждение с трех сторон сплошной глухой стеной высотой 1,8 м. Вывоз мусора из контейнеров осуществляется специальным транспортом на полигон ТБО.

15. При входе в здание урны для мусора. Очистка производится по мере заполнения.

Ситуационная схема

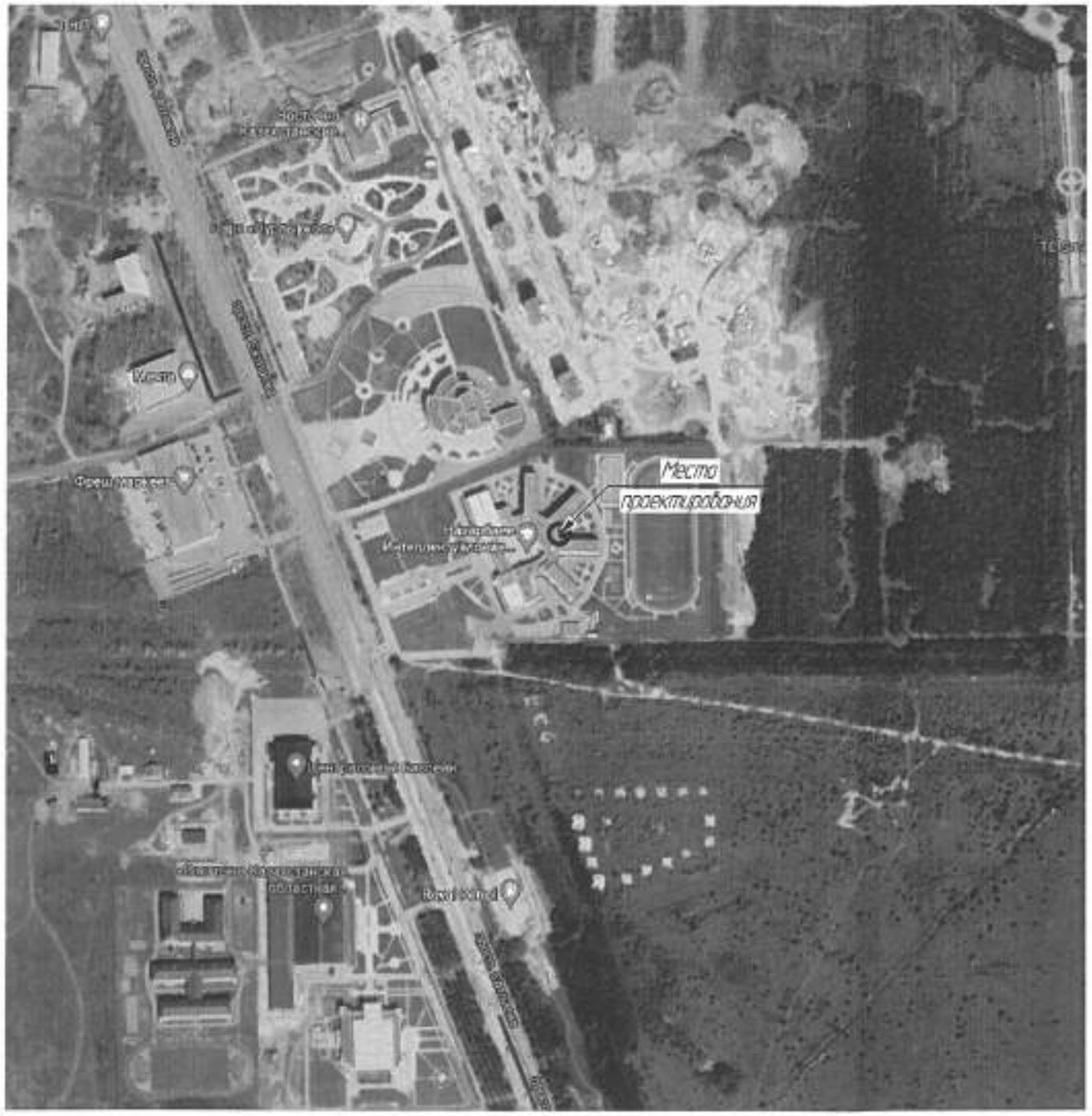

Изм.	Кол.уч.	Лист	№док.	Подп.	Дата	2021-ГП		
						ВКО, г. Усть-Каменогорск, пр. Сатпаева, 53		
ГИП		Аленина И.Ю.			30.11.20	Реконструкция с перепланировкой цокольного этажа "Назарбаев Интеллектуальной школы химико-биологического направления	Стадия	Лист	Листов
Разработал		Куросенко В.С.			30.11.20		РП	2	
Проверил		Адамжева А.Н.			30.11.20	Общие данные	ТОО "VirA West" лицензия № 16000128		

Взам. инв. № | Подп. и дата | Инв. № подл.

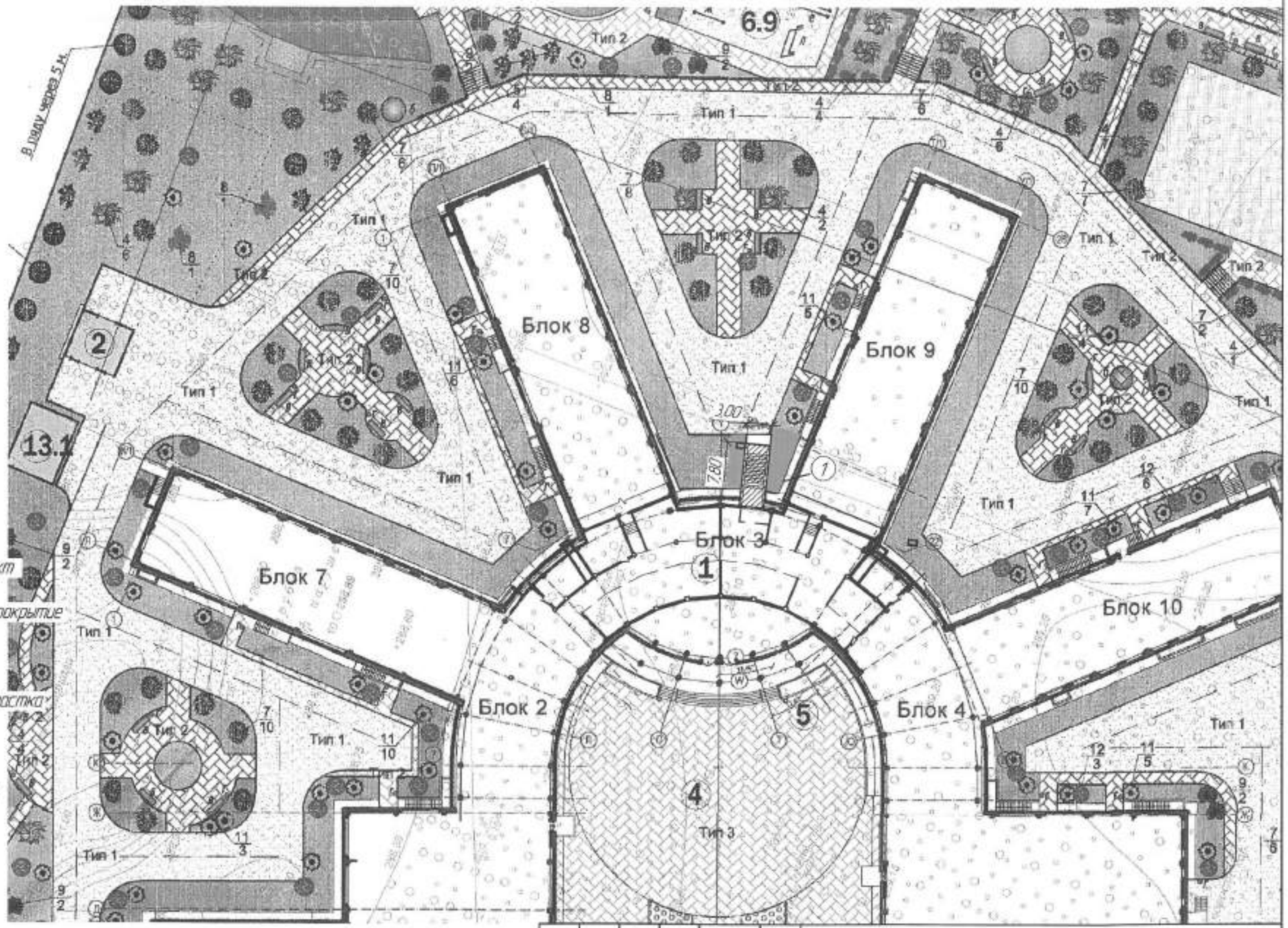

Условные обозначения:

- Проектируемый объект
- -А- Асфальтобетонное покрытие
- Газон (сущ.)
- Условная граница участка
- Урна
- Декоративный вазон
- Дерево
- —В— Водопровод (сущ.)
- —К— Канализация (сущ.)
- —Т— Теплотрасса (сущ.)
- —W— Электрические сети (сущ.)
- Связь

Инв. № подл. | Подп. и дата | Взам. инв. №

Изм.	Кол.уч.	Лист	№док.	Подп.	Дата
ГИП		Аленина И.Ю.			30.11.20
Разработал		Корнеенко В.С.			30.11.20
Проверил		Адышева А.Н.			30.11.20

2021-ГП

ВКО, г. Усть-Каменогорск, пр. Сатпаева, 53

Реконструкция с перепланировкой цокольного этажа "Назарбаев Интеллектуальной школы химико-биологического направления

Стадия	Лист	Листов
РП	3	

Общие данные. Примечания
Ситуационная схема.

ТОО "VirA West"
лицензия № 16000128

ВЕДОМОСТЬ ОСНОВНЫХ КОМПЛЕКТОВ РАБОЧИХ ЧЕРТЕЖЕЙ

Обозначение	Наименование	Примечания
2021-ГП	Генеральный план	
2021-АС	Архитектурно-строительные решения	

ВЕДОМОСТЬ ЧЕРТЕЖЕЙ КОМПЛЕКТА МАРКИ "АС"

Лист	Наименование	Примечание
1, 2	Общие данные	
3	План блоков №2, №3, №4 на отм.-3,300 до реконструкции с перепланировкой и переоборудованием	
4	План блоков №2, №3, №4 на отм.-3,300 по мероприятиям	
5	План блоков №2, №3, №4 на отм.-3,300 после реконструкции с перепланировкой и переоборудованием	
6	Вид1, вид 2. План кровли.	
7	Разрез 1-1	
8	Спецификация элементов заполнения проемов. Экспликация полов.	
9	Обрамление Обр1. Спецификация.	
10	Бетонная лестница Б/Л1. Закладное изделие МН1. Спецификация.	
11	Козырек К1. Спецификация.	

ВЕДОМОСТЬ ССЫЛОЧНЫХ И ПРИЛАГАЕМЫХ ДОКУМЕНТОВ

Обозначение	Наименование	Примечание
	Ссылочные документы	
СП РК 3.02-107-2014/СН РК 3.02-07-2014	Общественные здания и сооружения.	
СП РК 2.02-101-2014	Пожарная безопасность зданий и сооружения	
СП РК 2.03-30-2017	Строительство в сейсмических районах (зонах) Республики Казахстан	
СП РК 3.01-101-2013	Градостроительство. Планировка и застройка	
	городских и сельских населенных пунктов	

Рабочий проект разработан в соответствии с государственными нормативными требованиями,действующими в Республике Казахстан.

Главный инженер проекта _____ И.О. Аленина

ОБЩИЕ УКАЗАНИЯ

Рабочий проект "Реконструкция с перепланировкой цокольного этажа школы химико-биологического направления" выполнен на основании задания от заказчика.
- Задания на проектирование, выданного утвержденного заказчиком.
- Топографической схемы границ земельного участка М 1:500.
- Архитектурно планировочному заданию № KZ64VUA00323489 от 27.11.20

Здание, подлежащее реконструкции, расположен по адресу г.Усть-Каменогорск, пр.Сатпаева, 53.
Цокольный этаж школы находиться на отметке -3,300 в блоке №2, 3, 4.
Заказчик: Филиал «Назарбаев Интеллектуальная школа химико-биологического направления города Усть-Каменогорск» автономной организации

Климатическая характеристика района строительства

Климатический район	IВ;
Снеговой район	IV (So = 1,5 кПа);
Ветровой район	III (Wo = 0,38 кПа);
Расчетная температура наиболее холодной пятидневки	-37,3°С;
Сейсмичность района строительства	7 баллов

Архитектурно-строительные решения

Существующая конструктивная характеристика здания:
Конструктивная схема здания – рамный монолитный железобетонный каркас.
Фундаменты – бетонные блоки.
Наружные стены – блоки из газобетона.
Стены цокольного этажа – монолитные ж/б стены с утепленные плитами из экструдированного пенополистирола ТЕХНОНИКОЛЬ.
Облицовка стен – алюминиевые панели по вентилируемой фасадной системе
Облицовка стен цокольного этажа – сплитперные плитки.
Перекрытия – монолитные ж/б плиты.
Перегородки – керамический кирпич.
Кровля – кровельная ПВХ-мембрана.
Отмостка по периметру здания – бетонная.
Степень огнестойкости здания – II.
Объемно-планировочные решения
Общая площадь до реконструкции составляет 1197,91 м2, после реконструкции с перепланировкой 1062,14 м2. Высота этажа 3,00 м. Проектные решения, принятые для реконструкции, не затрагивают основных несущих элементов здания, их несущая способность и сейсмостойкость останется прежней.

Изм.	Кол.уч.	Лист	№док.	Подп.	Дата	2021-АС		
						ВКО, г. Усть-Каменогорск, пр. Сатпаева, 53		
ГИП		Аленина И.О.			05.04.21	Реконструкция с перепланировкой цокольного этажа Назарбаев Интеллектуальной школы химико-биологического направления	Стадия	Лист	Листов
Разработал		Курносенко В.С.			05.04.21		РП	1	11
Проверил		Абдышева А.Н.			05.04.21	Общие данные	ТОО "VirA West" лицензия № 16000128		

Взам. инв. №
Подп. и дата
Инв. № подл.

Архитектурно-строительные решения входной группы
Фундаменты – бетонный;
Конструкции– металлические;
Покрытие кровли–сотовый поликарбонат;

В результате реконструкции предполагается устройство отдельного входа с лестницей а в результате перепланировки предполагается получить следующие помещения:
– на отметке –3,300: коридор, помещения, венткамеры, электрощитовая, хозяйственные помещения, техническое подполье.

При проведении реконструкции планируется произвести следующие мероприятия:
- демонтаж существующего приямка с оконным блоком в помещений между осями Y и T;
- разбор оконного проема от подоконника до уровня на отм. –3,300;
- установка дверного проема;
- установка лестницы;
- возведение новых перегородок из ГКЛ;
- установка новых дверных блоков;

Указания по производству работ:
1. Перед началом строительно-монтажных работ отключить участки электропроводки, проходящие в затрагиваемых конструкциях от общей сети электроснабжения.
2. Демонтировать оконный блок в наружных стеновых конструкциях.
3. Существующий оконный проем в наружных стеновых конструкциях расширить путем разбора части стены по высоте от подоконника до уровня на отм.–3.300 м, без увеличения ширины проема для устройства дверного блока. Выполнить металлическое обрамление.
4. Демонтаж приямка.
5. Устройство ж/б лестницы выходящей с цокольного этажа на отметку уровня земли.
6. Существующий сгораемый утеплитель стен , вокруг проема заменить на несгораемый –минеральную вату, обшитую огнеупорным гипсокартоном, оштукатурить .
7. Устройство гипсокартонных перегородок толщиной 100 мм.
8. Устройство дверных блоков.
9. Установка необходимых санитарных приборов.
10. Выполнить отделочные работы.
11. Производить ежедневную уборку строительного мусора. Строительный мусор вывозить на городскую свалку по согласованию с ГУ "Управление благоустройства городаУсть-Каменогорска.
Складирование строительного мусора на дворовой территории здания не предусматривать.

В проекте предусмотрено использование местных строительных материалов, производимых в РК в соответствии с принятым Госстандартом и имеющих соответственный сертификат (приказ № 90 от 11 апреля 2000 г. Казстройкомитета о реализации государственной программы импортозамещения в строительстве).

Инженерные сети: водоснабжение, канализации и электричества – от существующих сетей.
Вентиляция – принудительная.

Ведомость отделки помещений

Наименование или номер помещения	Вид отделки элементов интерьеров						Примечание
	Потолок	Площадь	Стены или перегородки	Площадь	Колонны	Площадь	
1-9	Гипсокартон огнестойкий в два слоя по направляющим. Улучшенная штукатурка, покраска водоэмульсионной краской на акриловой основе (влагостойкая)	–	Гипсокартон огнестойкий в два слоя по направляющим. Улучшенная штукатурка, покраска водоэмульсионной краской на акриловой основе (влагостойкая)		Гипсокартон огнестойкий в два слоя по направляющим. Улучшенная штукатурка, покраска водоэмульсионной краской на акриловой основе (влагостойкая)	–	

ОСНОВНЫЕ ПОКАЗАТЕЛИ ПО ЗДАНИЮ

№	Наименование	Площадь, кв.м Объем, куб.м
	Площадь застройки (входная группа)	23,40
	Строительный объем общий (входная группа)	90,00
	–надземная часть	58,00
	–подземная часть	31,80
	Общая площадь помещений (по экспликации)	1062,14
	Полезная площадь	544,14
	Этажность	1 этаж

Изм.	Кол.уч.	Лист	№док.	Подп.	Дата
ГИП		Аленина И.Ю.			15.04.21
Разработал		Корносенко В.С.			15.04.21
Проверил		Абдышева А.Н.			15.04.21

2021-АС

ВКО, г. Усть-Каменогорск, пр. Сатпаева , 53

Реконструкция с перепланировкой цокольного этажа "Назарбаев Интеллектуальной школы химико-биологического направления

Стадия	Лист	Листов
РП	2	

Общие данные

ТОО "VirA West" лицензия № 16000128

Взам. инв. № | Подп. и дата | Инв. № подл.

План блоков №2, №3, №4 на отм.-3,300
до реконструкции с перепланировкой и
переоборудованием
М 1:100

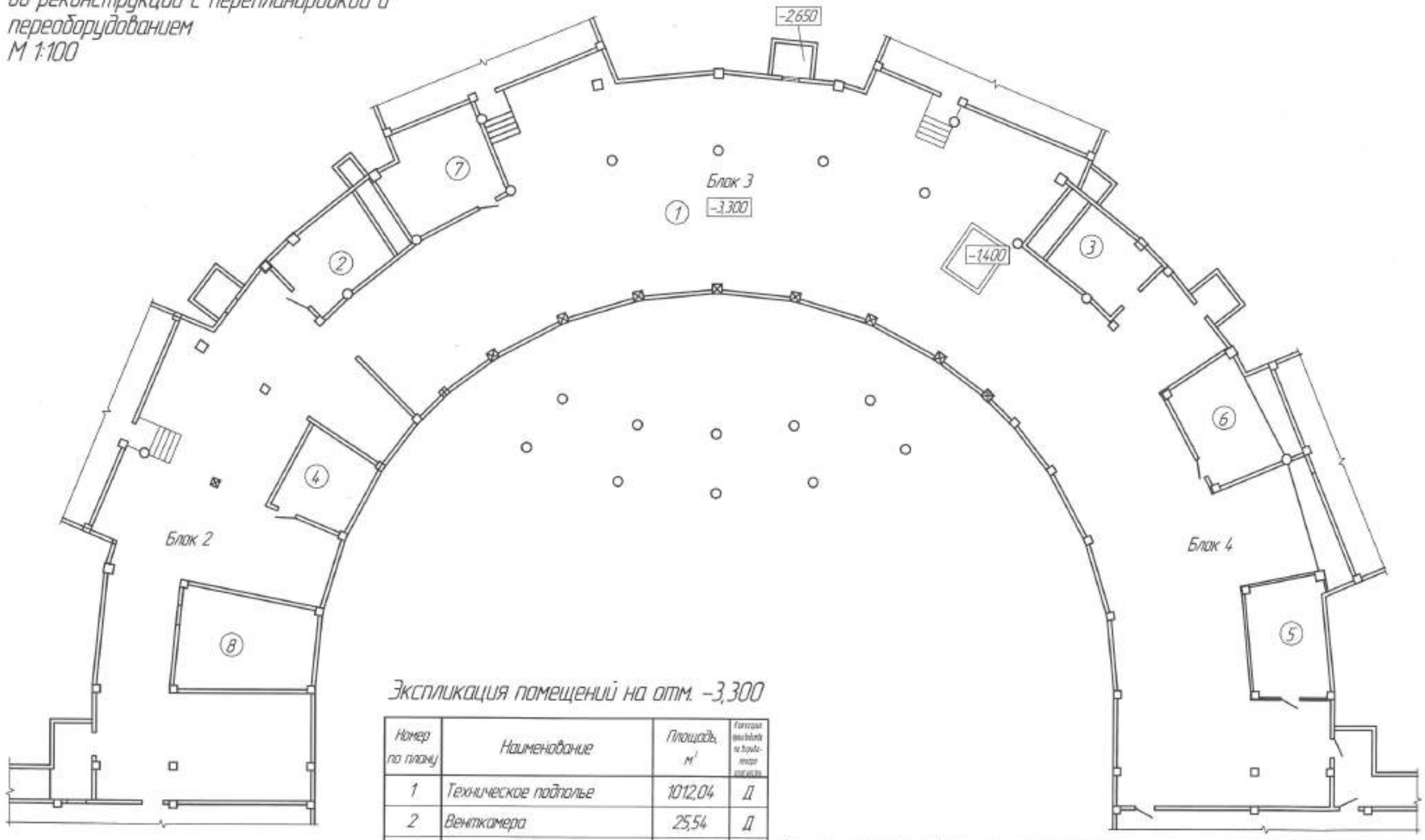

Экспликация помещений на отм. -3,300

Номер по плану	Наименование	Площадь, м²	Категория помещения по пожарной опасности
1	Техническое подполье	1012,04	Д
2	Венткамера	25,54	Д
3	Венткамера	22,68	Д
4	Электрощитовая	17,98	Г
5	Помещение для хозяйственных нужд	24,30	Д
6	Помещение для хозяйственных нужд	30,29	Д
7	Помещение для хозяйственных нужд	29,14	Д
8	Помещение для хозяйственных нужд	35,94	Д
	ИТОГО:	1197,91	

Изм.	Кол.уч.	Лист	№док.	Подп.	Дата
ГИП		Аленина И.Ю.			05.04.21
Разработал		Корносенко В.С.			05.04.21
Проверил		Абрашева А.Н.			05.04.21

2021-АС

ВКО, г. Усть-Каменогорск, пр. Сатпаева, 53

Реконструкция с перепланировкой цокольного этажа "Назарбаев Интеллектуальной школы химико-биологического направления

Стадия	Лист	Листов
РП	3	

План блоков №2, №3, №4 на отм.-3,300 до реконструкции с перепланировкой и переоборудованием

ТОО "Vir-A West"
лицензия № 16000128

Взам. инв. №
Подп. и дата
Инв. № подл.

План блоков №2, №3, №4 на отм.-3,30
по мероприятиям
М 1:100
Устро
путем
2
10
1
Перегородка
тип 1

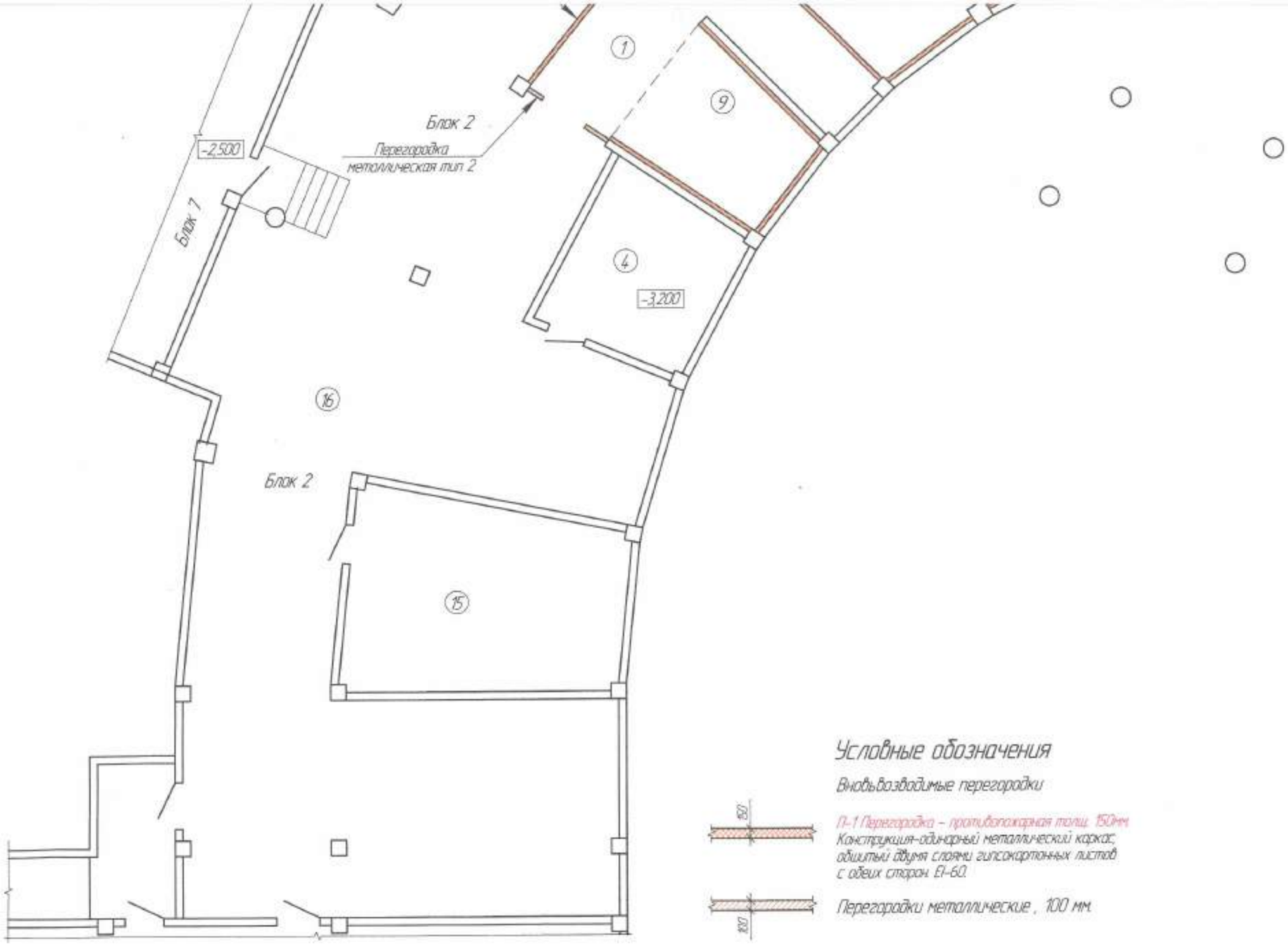

Условные обозначения

Вновьвозводимые перегородки

150

П-1 Перегородка – противопожарная толщ. 150мм
Конструкция-одинарный металлический каркас,
обшитый двумя слоями гипсокартонных листов
с обеих сторон. EI-60.

100

Перегородки металлические , 100 мм.

Взам. инв. №	
Подп. и дата	
Инв. № подл.	

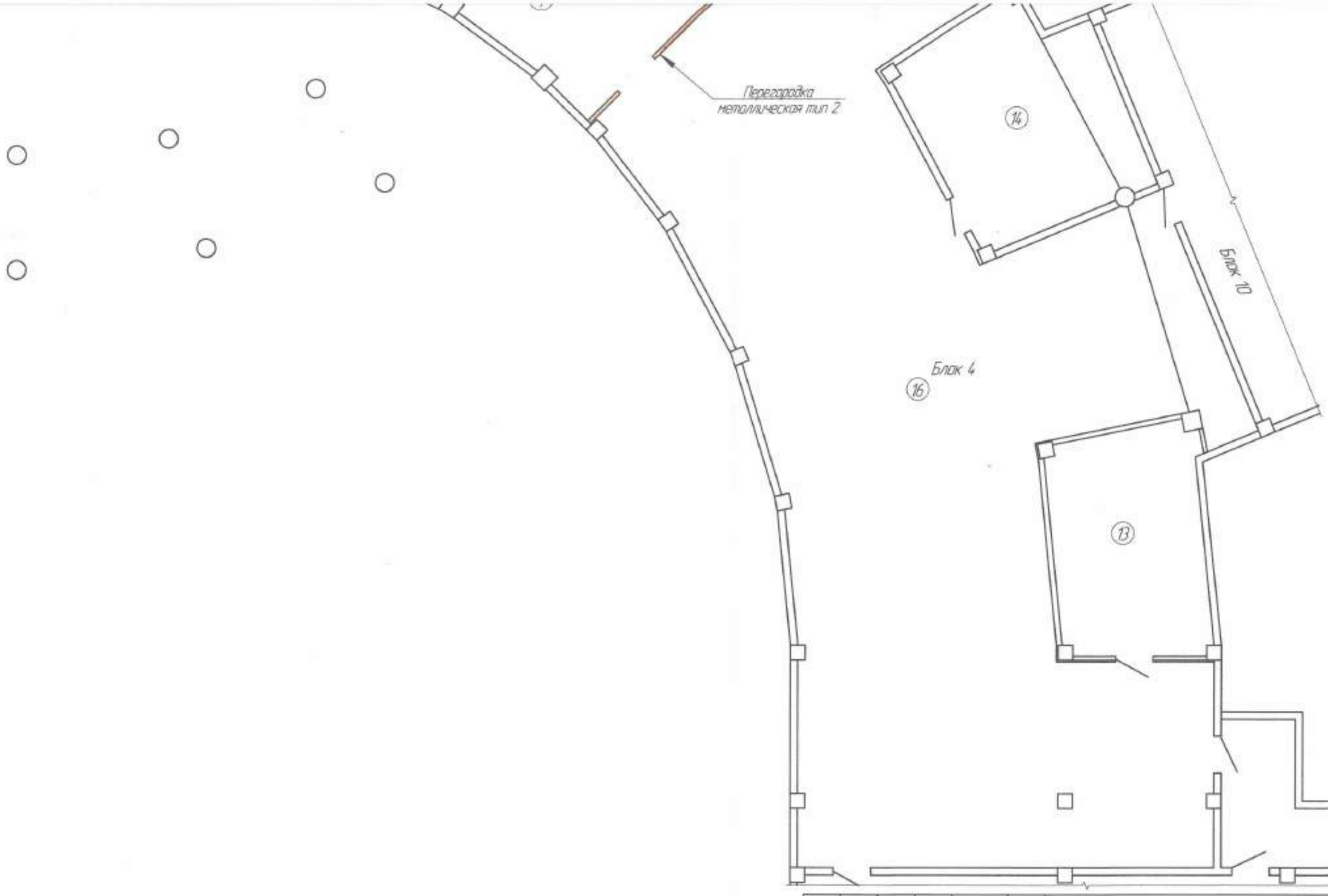

Изм.	Кол.уч.	Лист	№док.	Подп.	Дата
ГИП		Аленина И.Ю.			05.04.21
Разработал		Курносенко В.С.			05.04.21
Проверил		Абрикеева А.Н.			05.04.21

2021-АС

ВКО, г. Усть-Каменогорск, пр. Сатпаева, 53

Реконструкция с перепланировкой цокольного этажа "Назарбаев Интеллектуальной школы химико-биологического направления

Стадия	Лист	Листов
РП	4	

Генеральный план
М 1:500

ТОО "VirA West"
лицензия № 16000128

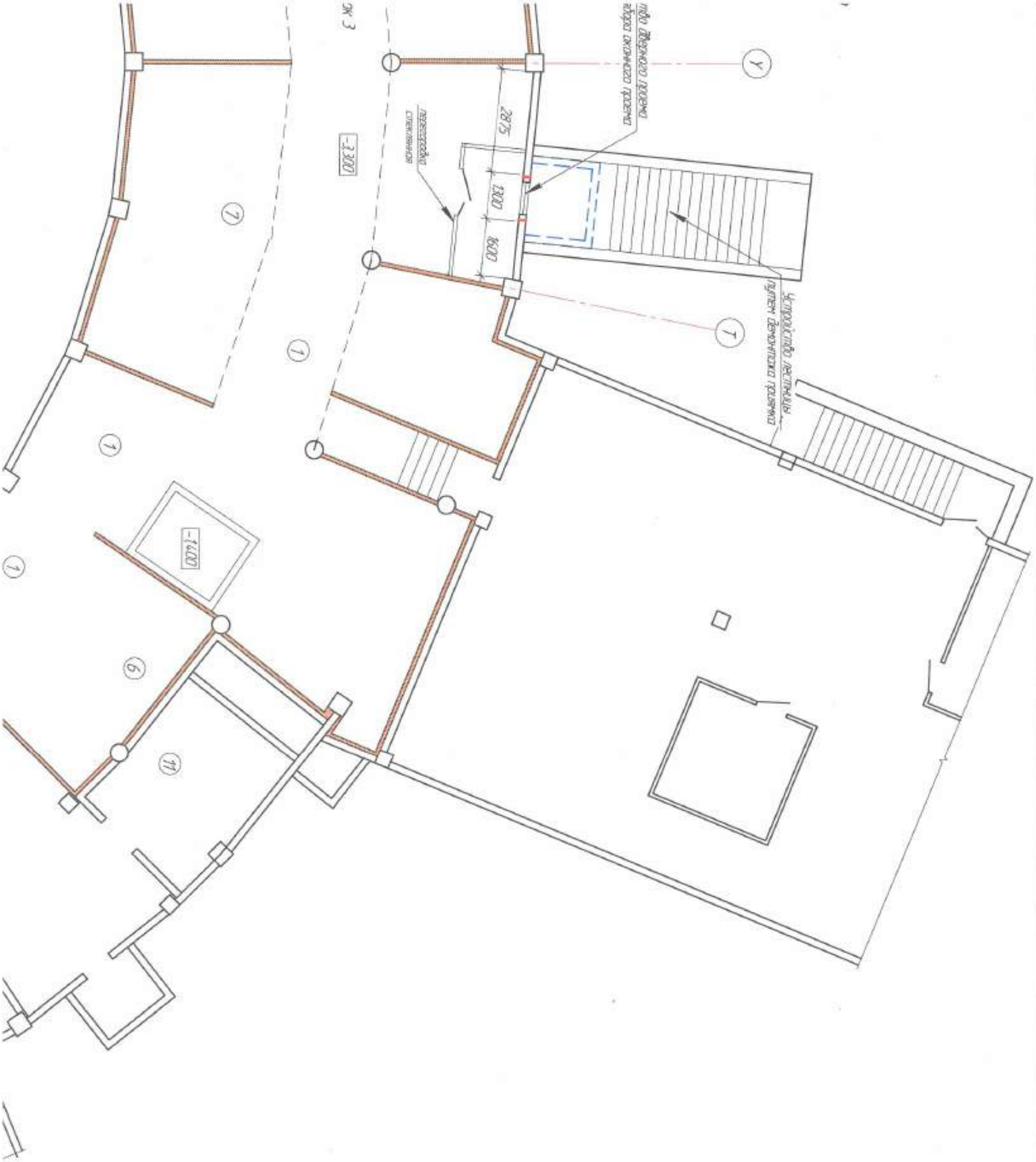
Y
1
7
1
1
1
-3,300
-1,400
6
11
2875
1300
1600
ПЕРЕГОРОДКА СУЩЕСТВУЮЩАЯ
ПОЛ ДЕРЕВЯННОГО ЛОДЕМА ПЕРВОГО ОСНОВНОГО ПОДЪЕМА
ЛЕСТНИЦА ДЕРЕВЯННОГО ПОДЪЕМА

План блоков №2, №3, №4 на отм.-3,300
после реконструкции с перепланировкой и переоборудованием
1:100

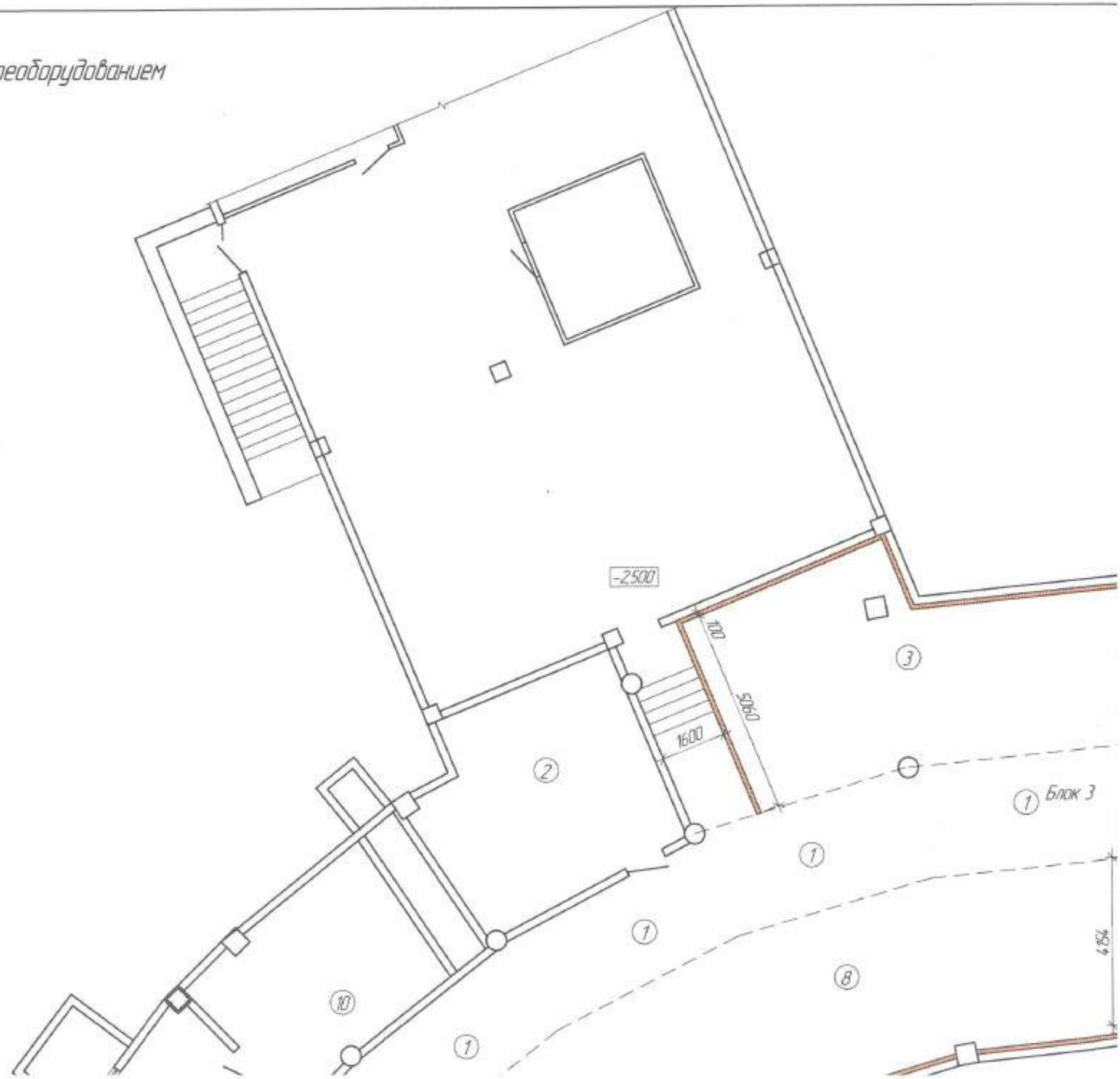

Инв. № подл.	Подп. и дата	Взам. инв. №				

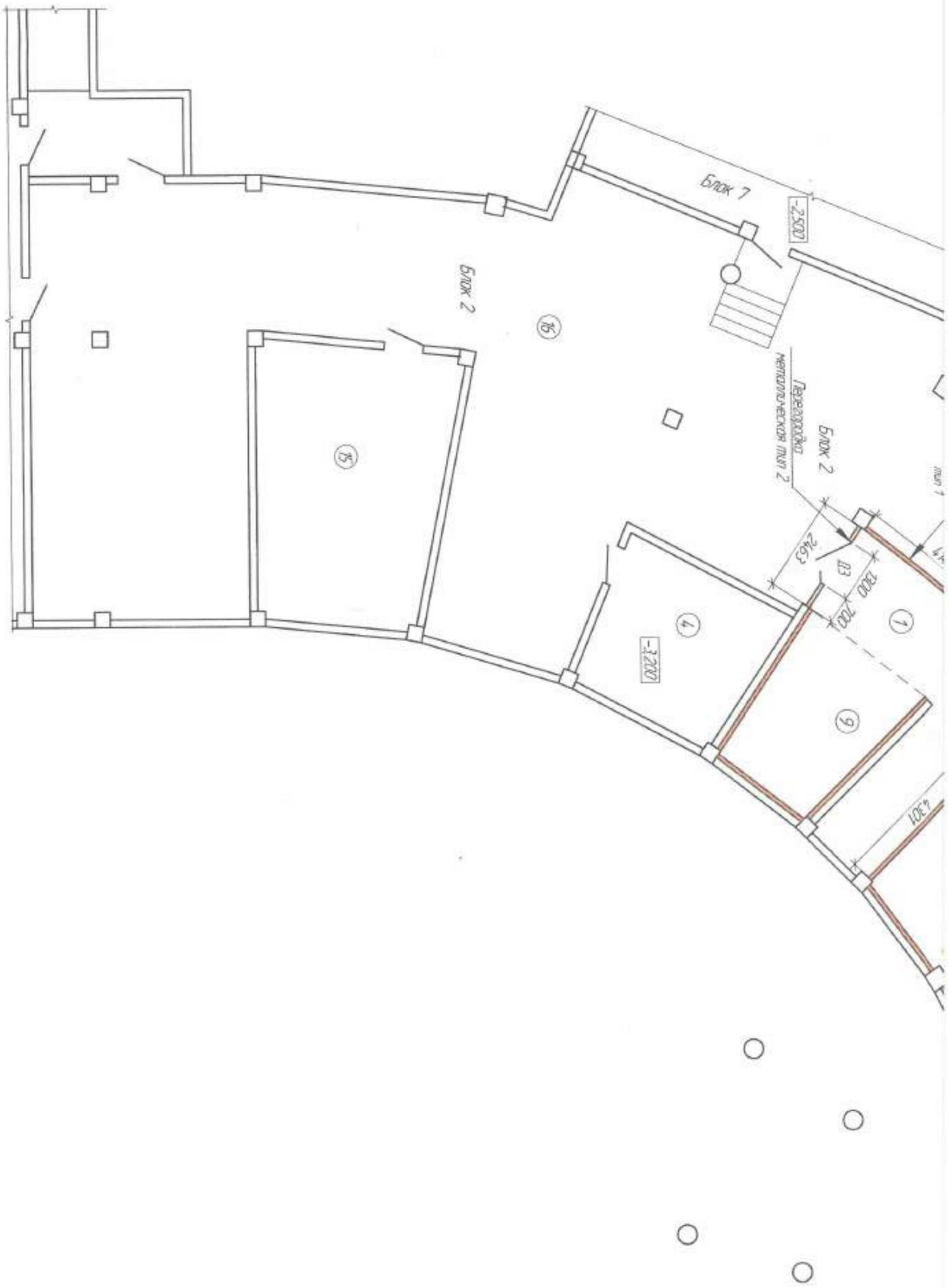

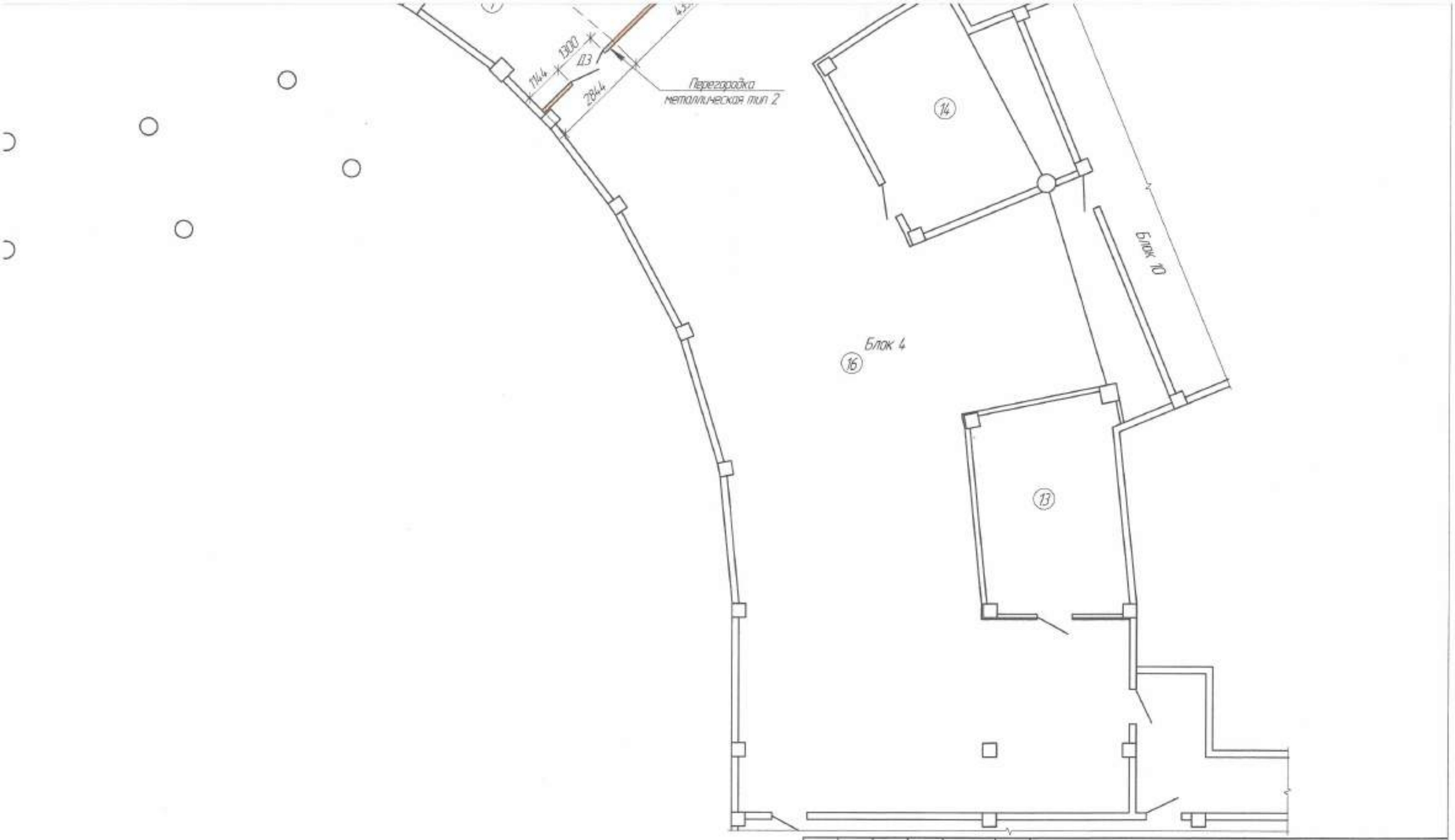

Изм.	Кол.уч.	Лист	№док.	Подп.	Дата
ГИП		Аленина И.Ю.			05.04.21
Разработал		Курносенко В.С.			05.04.21
Проверил		Адрышева А.Н.			05.04.21

2021-АС

ВКО, г. Усть-Каменогорск, пр. Сатпаева, 53

Реконструкция с перепланировкой цокольного этажа Назарбаев Интеллектуальной школы химико-биологического направления

Стадия	Лист	Листов
РП	5	

План блоков №2, №3, №4 на отм.-3,300 после реконструкции с перепланировкой и переустройством

ТОО "VirA West"
лицензия № 16000128

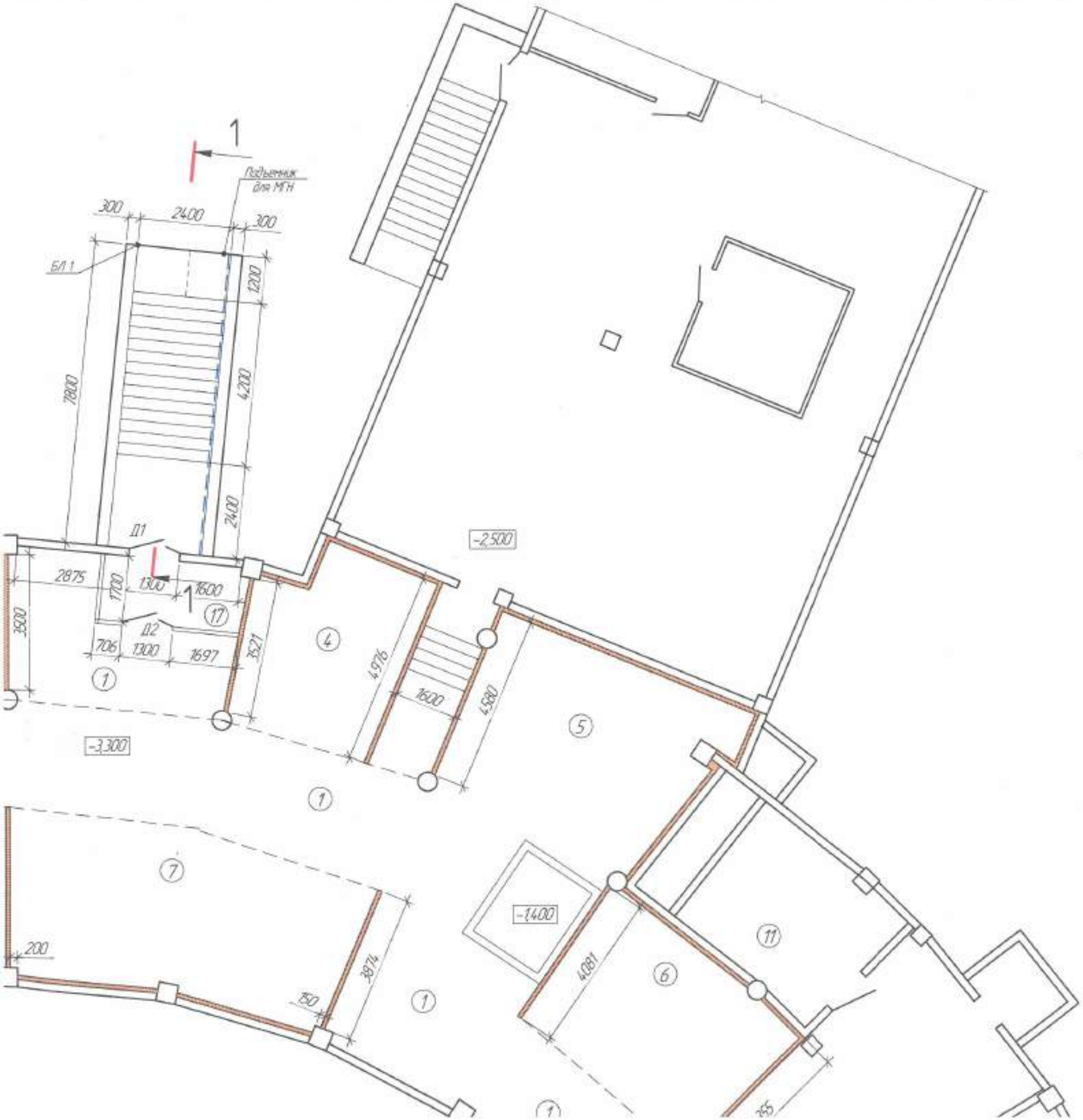

Экспликация помещений на отм. -3,300

Номер по плану	Наименование	Площадь, м²	Категория помещения по санитарно-гигиенической характеристике
1	Коридор	173,50	Д
2	Помещение	28,90	Д
3	Помещение	45,00	Д
4	Помещение	19,26	Д
5	Помещение	31,50	Д
6	Помещение	24,32	Д
7	Помещение	38,40	Д
8	Помещение	73,14	Д
9	Помещение	13,40	Д
10	Венткамера	25,54	Г
11	Венткамера	22,68	Г
12	Электрощитовая	17,98	Г
13	Помещение для хозяйственных нужд	24,30	Д
14	Помещение для хозяйственных нужд	30,29	Д
15	Помещение для хозяйственных нужд	35,94	Д
16	Техническое подполье	451,80	Д
17	Тамбур	6,20	Д
	ИТОГО:	1062,14	

Вид 1
М 1:50

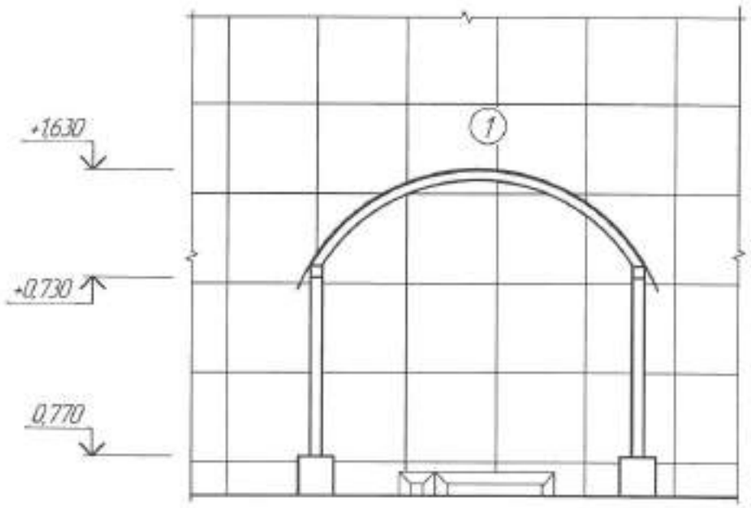

Вид 2
М 1:50

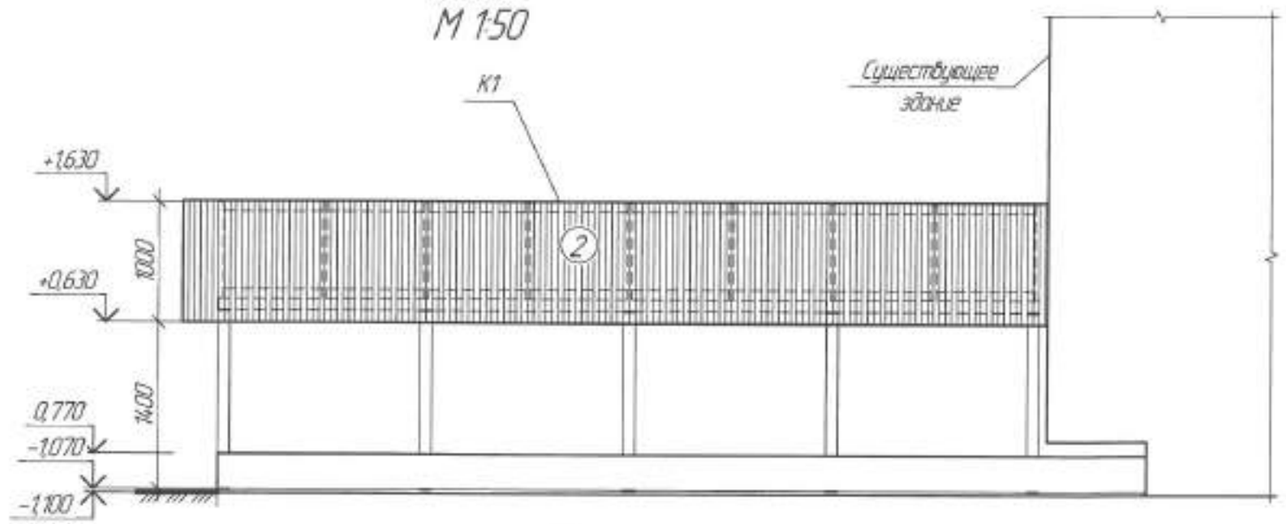

Наружная отделка

1 Существующая отделка

2 Поликарбонат

План кровли
М 1:50

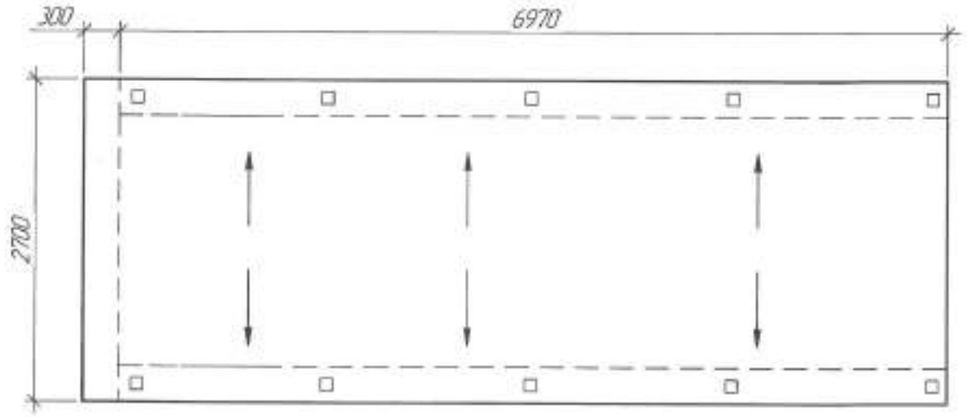

ВЕДОМОСТЬ ОТДЕЛКИ ФАСАДА

Поз. отделки	Наименование элемента фасада	Наименование материала отделки	Наименование и номер эталона цвета или образец колера	Примечание
1	Кровля	Поликарбонат	прозрачный	28,00 кв.м.

Изм.	Кол.уч.	Лист	№док.	Подп.	Дата
ГИП		Аленина И.О.			05.04.21
Разработал		Кармосенко В.С.			05.04.21
Проверил		Абрышева А.Н.			05.04.21

2021-АС

ВКО, г. Усть-Каменогорск, пр. Сатпаева, 53

Реконструкция с перепланировкой школьного этажа "Назарбаев Интеллектуальной школы химико-биологического направления

Стадия	Лист	Листов
РП	6	

Вид1, вид 2. План кровли.

ТОО "VirA West" лицензия № 16000128

Взам. инв. №

Подп. и дата

Инв. № подл.

Разрез 1-1
М 1:50

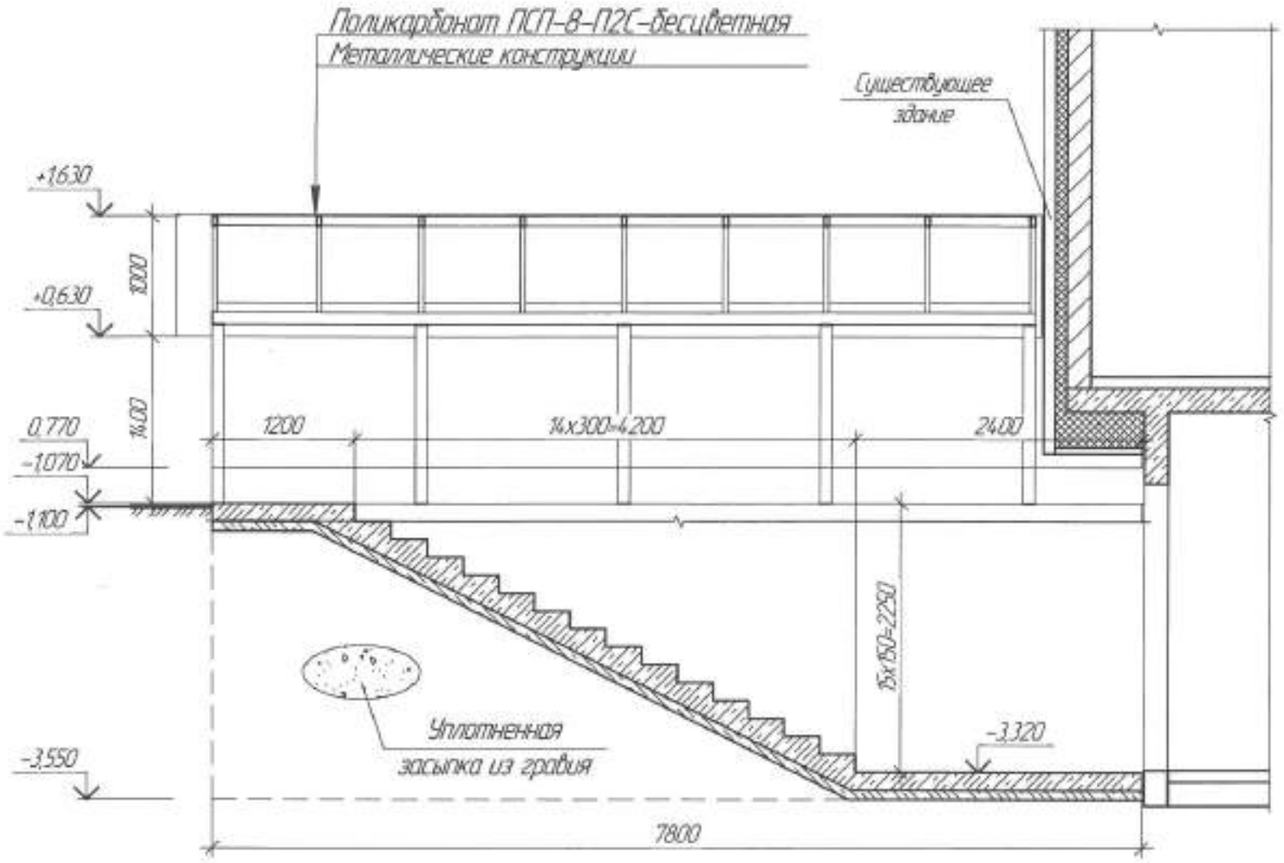

Изм.	Кол.уч.	Лист	№док.	Подп.	Дата	2021-АС		
						ВКО, г. Усть-Каменогорск, пр. Сатпаева, 53		
ГИП		Аленина И.Ю.			05.04.21	Реконструкция с перепланировкой цокольного этажа "Назарбаев Интеллектуальной школы химико-биологического направления	Стадия: РП	Лист: 7 / Листов:
Разработал		Кузнецова В.С.			05.04.21			
Проверил		Абрышева А.Н.			05.04.21	Разрез 1-1	ТОО "VirA West" лицензия № 16000128	

Взам. инв. №

Подп. и дата

Инв. № подл.

Спецификация элементов заполнения проемов

Поз.	Обозначение	Наименование	Кол-во шт. по этажам					Примечания
			0 эт.	–	–	–	Всего	
		Дверные блоки						
Д1	ГОСТ 30970-2014	ДПН Км Бпр Пр Р 2100х1300	1	–	–		1	
Д2		ДПВ Км Бпр Пр Р 2100х1300	1	1	–		1	
Д3	ГОСТ 31173-2003	ДСВ ПрП 2100-1300 М3	2	–	–		2	
		Витражи						
В 1	индивид.изготовл.	5500х3000 (h) (в развертке)	1	–	–	–	1	

Экспликация полов

Наименование или номер помещения по проекту	Тип пола по проекту	Схема пола или номер узла по серии	Элементы пола и их толщина	Площадь пола, м²
1-7	2	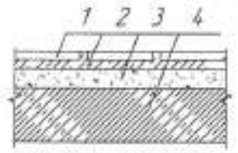	1. Керамическая плитка с антискользящим покрытием ГОСТ 6787-90 10 мм 2. Прослойка и заполнение швов из цем.-песч. р-ра М 150 20 мм 3. Стяжка из цем.-песч. р-ра М 150 40 мм 4. Существующие конструкции пола	81,00

1. Двери наружные выполнить противопожарными с пределом огнестойкости не менее 0,75 часа
2. Все двери навесить с учетом открывания по ходу эвакуации

Изм.	Кол.уч.	Лист	№док.	Подп.	Дата
ГИП		Аленина И.О.			05.04.21
Разработал		Кирносенко В.С.			05.04.21
Проверил		Адамшева А.Н.			05.04.21

2021-АС

ВКО, г. Усть-Каменогорск, пр. Сатпаева, 53

Реконструкция с перепланировкой цокольного этажа "Назарбаев Интеллектуальной школы химико-биологического направления

Стадия	Лист	Листов
РП	8	

Спецификация элементов заполнения проемов. Экспликация полов.

ТОО "VirA West" лицензия № 16000128

Взам. инв. №

Подп. и дата

Инв. № подл.

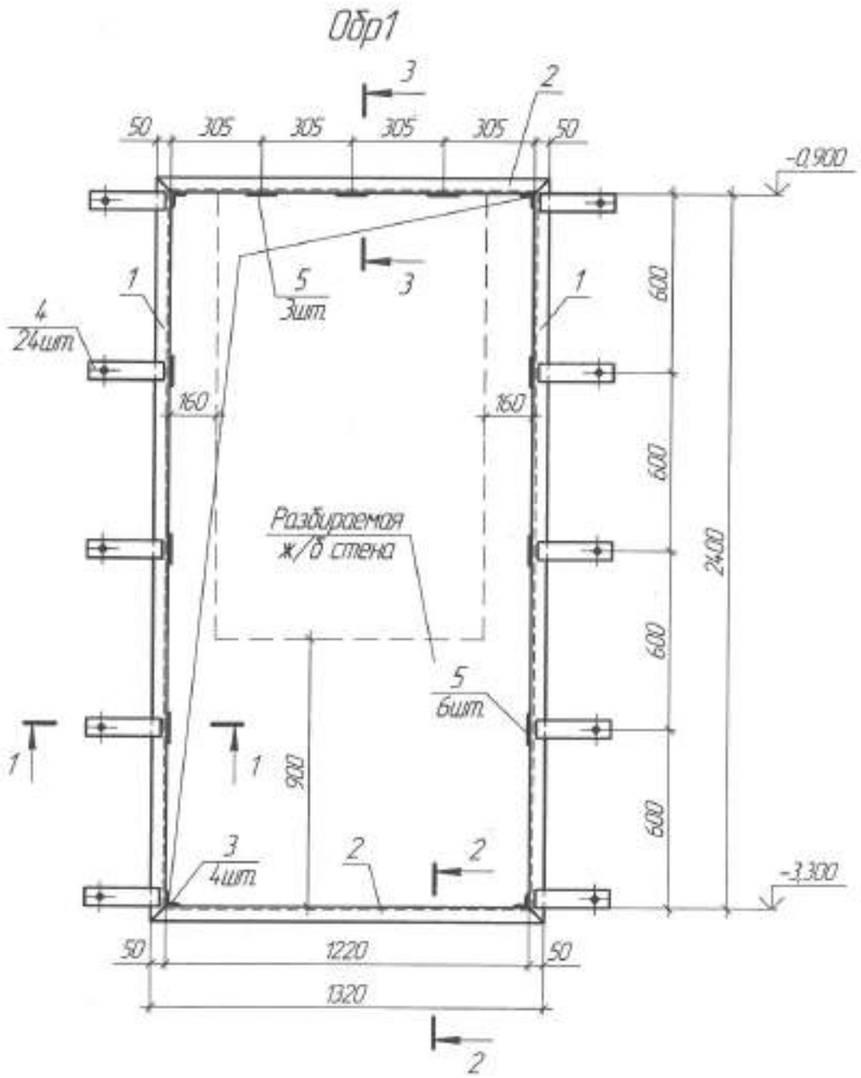

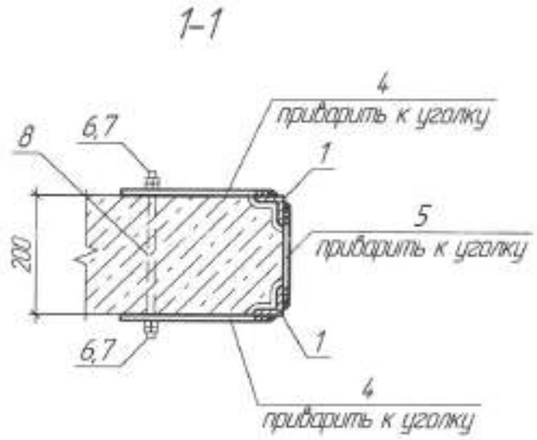

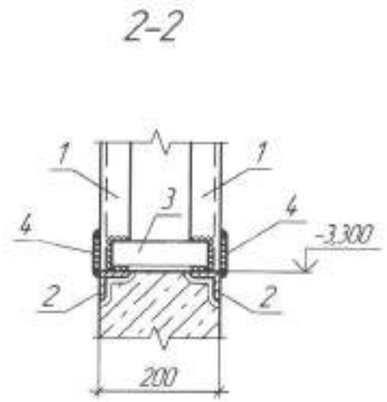

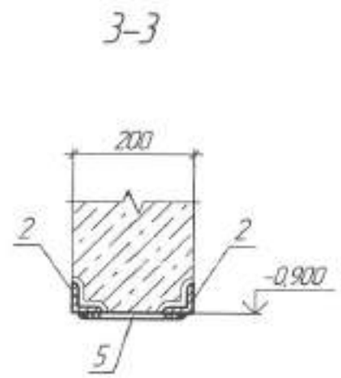

1. Порядок производства работ по устройству обрамления Обр1
а) разобрать существующий оконный проем до проектируемого дверного проема;
б) просверлить отверстия под шпильки;
г) обрамить дверной проем металлическими элементами согласно данным чертежам;
д) приварить к уголкам планки поз.4 и поз.5;
е) все зазоры между металлическими изделиями и стеной тщательно зачеканить или заинъецировать цементным раствором марки М100.
2. Проем оштукатурить и установить дверной блок.
3. Марка стали конструкций С245 по ГОСТ 27772-88.
4. Сварку электродуговую по ГОСТ 5264-80 вести электродами Э42 (ГОСТ 9467-75*).
Катет шва не меньше толщины свариваемых элементов.
5. Размеры элементов уточнять по месту.
6. Расположение обрамления Обр1 см. лист АС-5.

Спецификация расхода материала на обрамление Обр1

Марка поз.	Обозначение	Наименование	Кол-во	Масса ед.кг	Примечание
		Обрамление Обр1			
1	ГОСТ 8509-93	∟50х5 L=2500	4	9.43	37.7кг
2	ГОСТ 8509-93	∟50х5 L=1320	4	5.0	20.0кг
3	ГОСТ 8509-93	∟50х5 L=160	4	0.6	2.4кг
4	ГОСТ 19903-2015	-6х60х250	20	0.71	14.2кг
5	ГОСТ 19903-2015	-6х100х160	9	0.75	6.75кг
6	ГОСТ 5915-70	Гайка М12	40	0.02	0.8кг
7	ГОСТ 11371-78	Шайба ⌀12	20	0.01	0.2кг
8	ГОСТ 22042-76*	Шпилька М12-6дх260.58	10	0.22	2.2кг

Взам. инв. №
Подп. и дата
Инв. № подл.

Изм.	Кол.уч.	Лист	№док.	Подп.	Дата
ГИП		Аленина И.Ю.			6.04.21
Разработал		Володина В.С.			6.04.21
Проверил		Аленин В.В.			6.04.21

2021-АС

ВКО, г. Усть-Каменогорск, пр. Сатпаева, 53

Реконструкция с перепланировкой и переоборудованием цокольного этажа "Назарбаев Интеллектуальной школы химико-биологического направления

Стадия	Лист	Листов
РП	9	

Обрамление Обр1. Спецификация.

ТОО "VirA West" лицензия №16000128

Бетонная лестница БЛ1

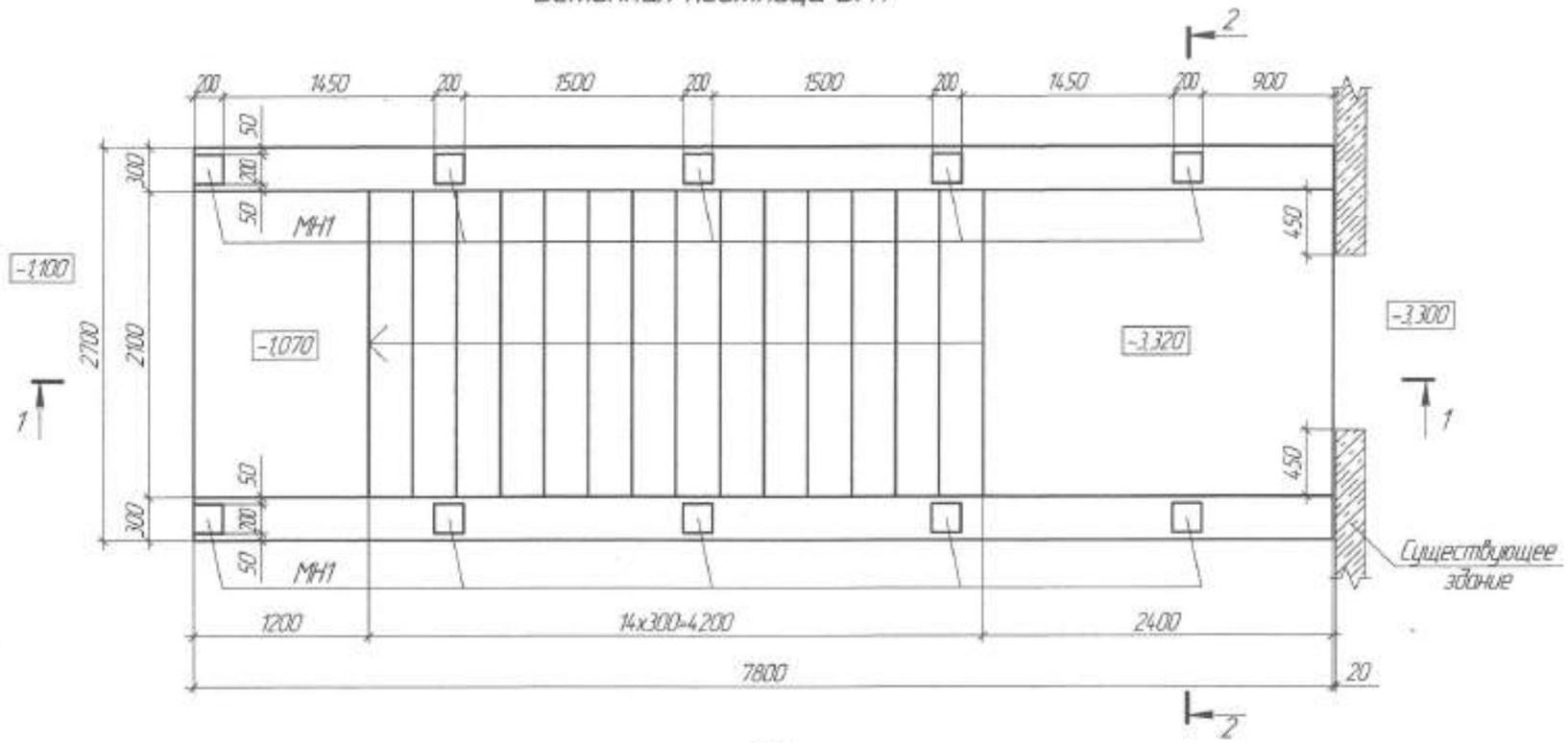

1-1

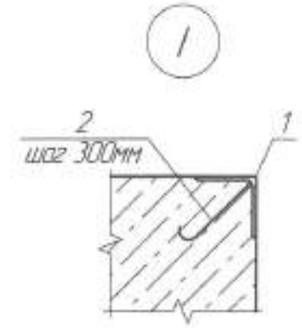

Закладное изделие МН1

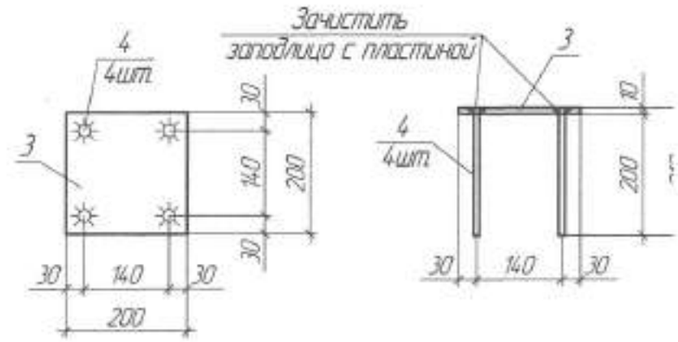

2-2

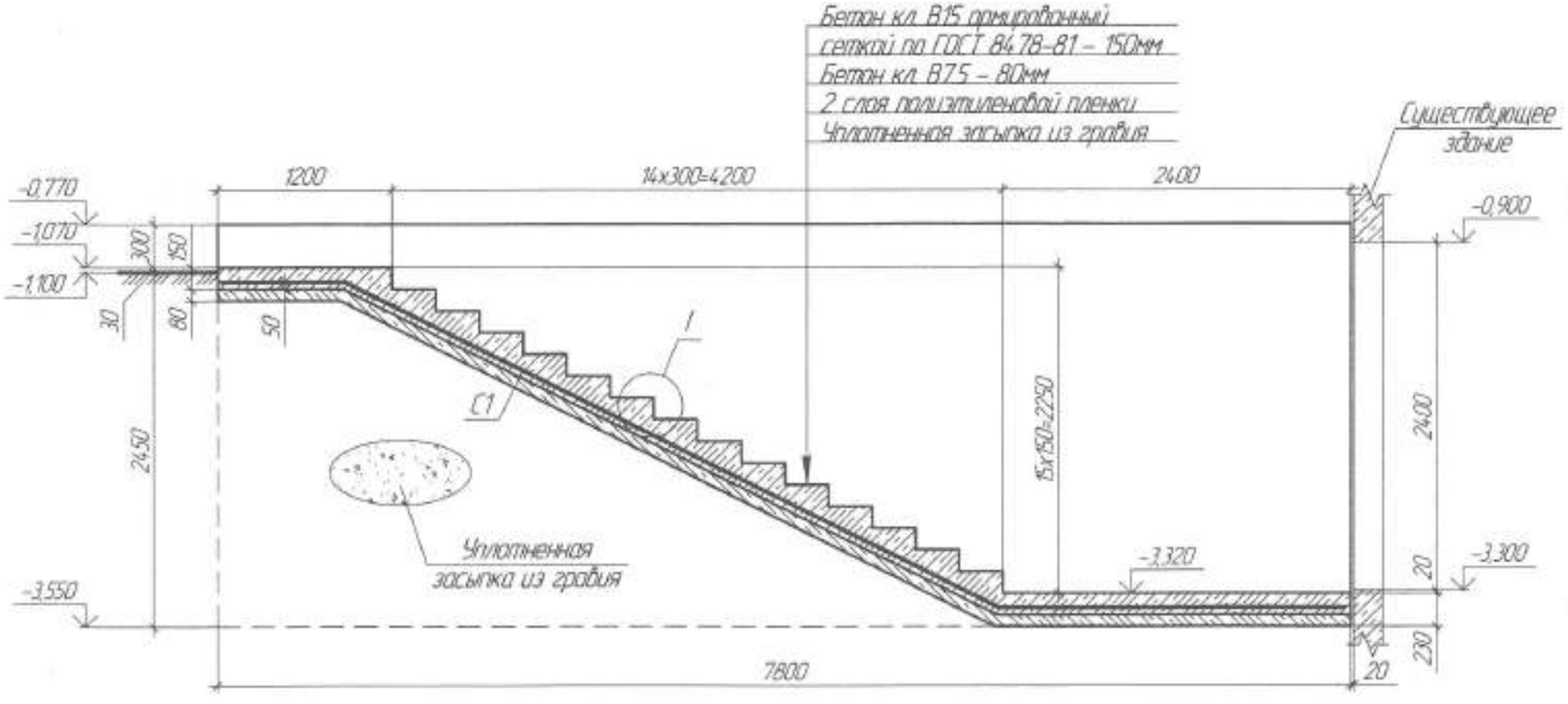

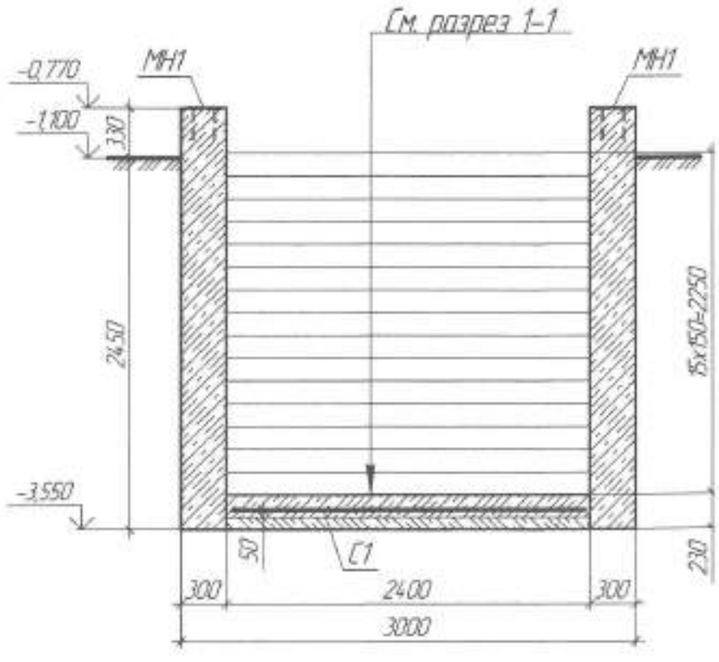

Взам. инв. №	Подп. и дата	Инв. № подл.

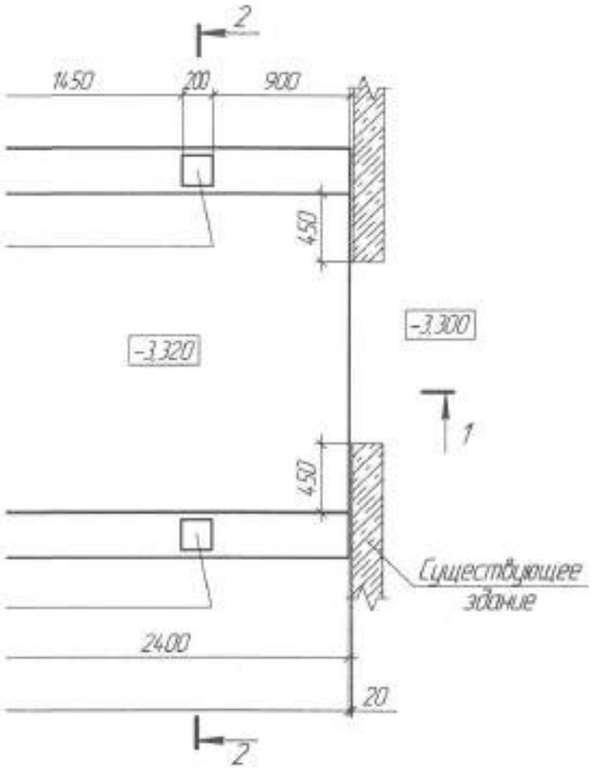

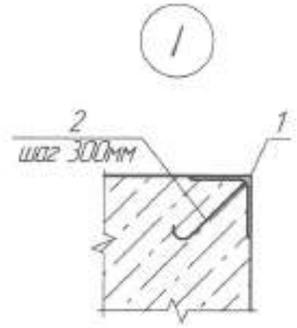

Закладное изделие МН1

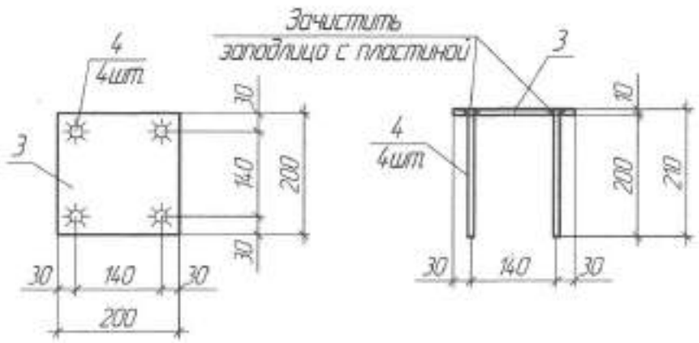

Спецификация расхода материала на бетонную лестницу БЛ1

Марка поз.	Обозначение	Наименование	Кол-во	Масса ед.кг	Примечание
БЛ1		Бетонная лестница БЛ1			
С1	ГОСТ 23279-2012	4С $\frac{5Вр1-100}{5Вр1-100}$ 235хL=8.3п.м.	–	–	57.1кг
		Детали			
1	ГОСТ 8509-93	∟50х5 L=2400	15	9.05	135.8кг
2	ГОСТ 34028-2016	⌀6 А-240 L=250	120	0.06	7.2кг
МН1	Данный лист	Закладное изделие МН1	10	3.7	37.0кг
		Материал			
		Бетон класса В15	–	–	16.9м^3
		Бетон класса В7.5	–	–	1.7м^3
МН1		Закладное изделие МН1		3.7	
3	ГОСТ 19903-2015	-10х200х200	1	3.14	
4	ГОСТ 34028-2016	⌀10 А-400 L=210	4	0.13	0.52кг

...ованный
...78-81 – 150мм
...мм
...вой пленки
...ло из гравия

2-2

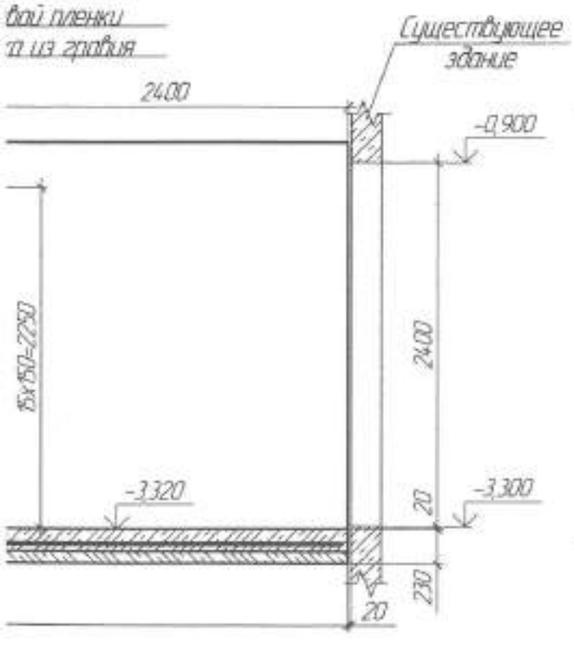

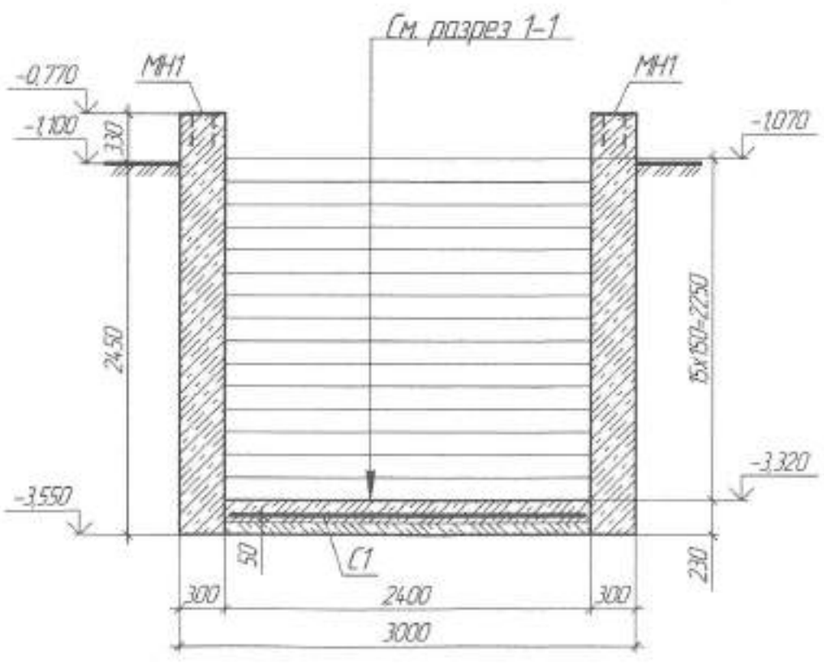

1. Деформационный шов необходимо заделать битумонизированной паклей.
2. Расположение бетонной площадки БЛ1 смотри лист АС-5.
3. Все закладные изделия покрыть грунтовкой ГФ-021 за два раза.
4. Сварка электродуговая по ГОСТ 5264-80* электродами 342А по ГОСТ 9467-75*. Катет шва не меньше толщины свариваемых элементов.

Изм.	Кол.уч.	Лист	№док.	Подп.	Дата	2021-АС		
						ВКО, г. Усть-Каменогорск, пр. Сатпаева, 53		
ГИП		Аленина И.Ю.			6.04.21	Реконструкция с перепланировкой и переоборудованием цокольного этажа "Назарбаев Интеллектуальной школы химико-биологического направления	Стадия: РП	Лист: 10 / Листов:
Разработал		Волобуева В.С.			6.04.21			
Проверил		Аленин В.В.			6.04.21	Бетонная лестница БЛ1. Закладное изделие МН1. Спецификация.	ТОО "VirA West" лицензия №16000128	

Козырек К1

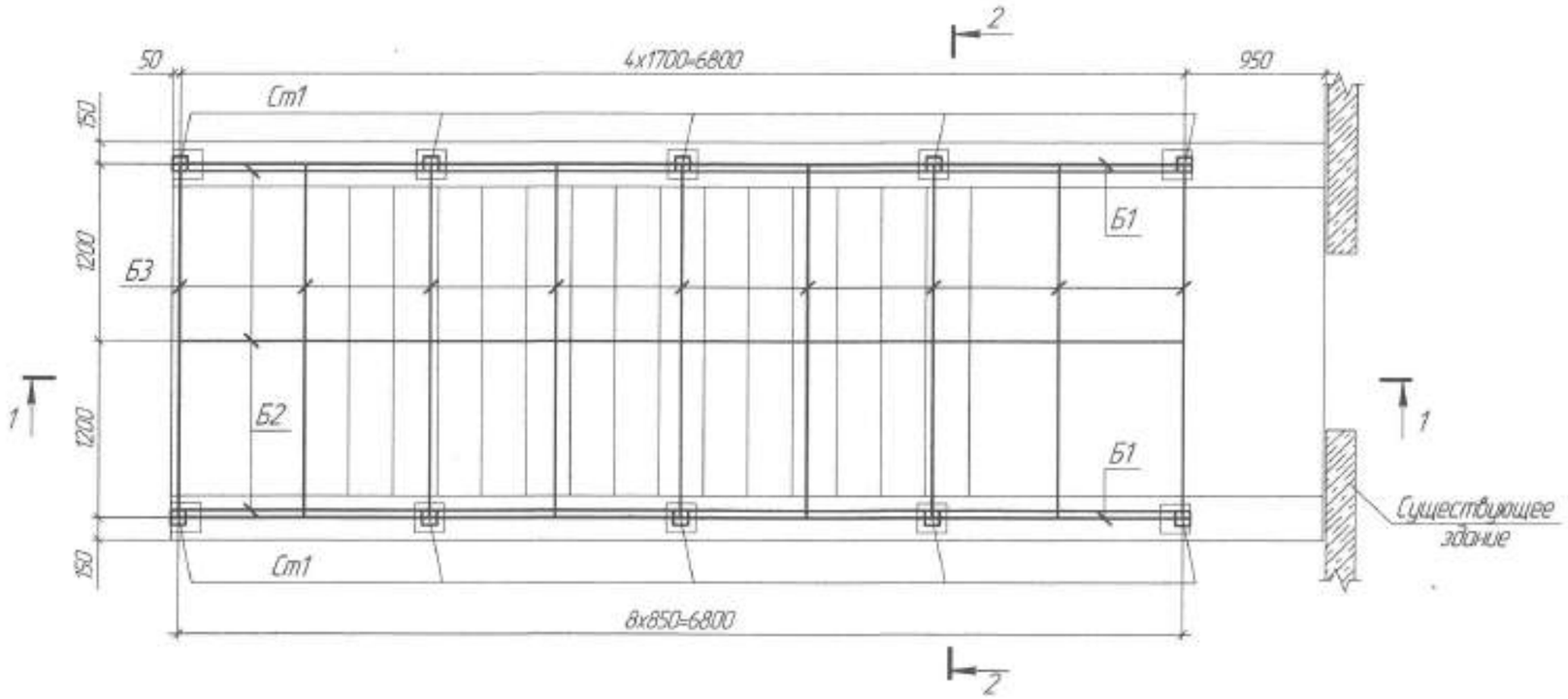

1-1

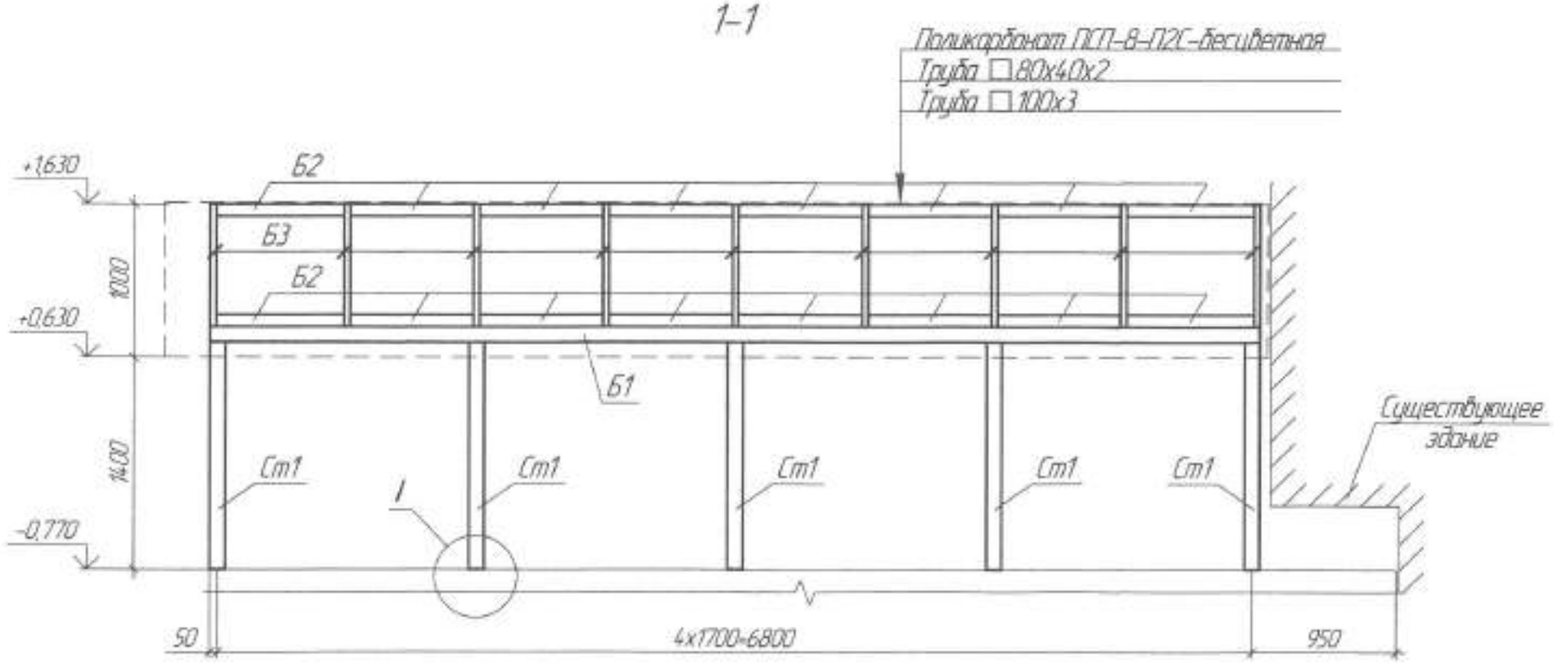

2-2

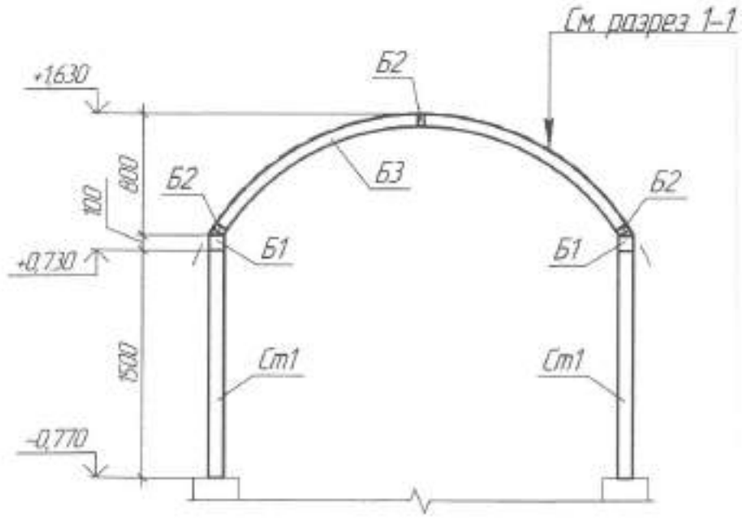

Взам. инв. №

Подп. и дата

Инв. № подл.

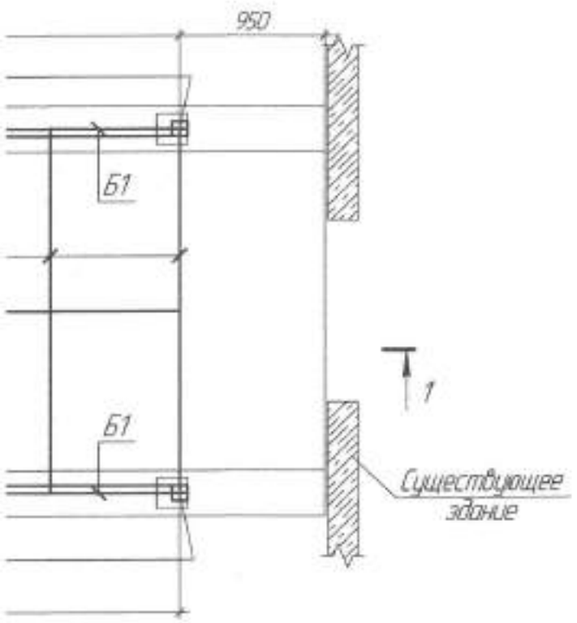

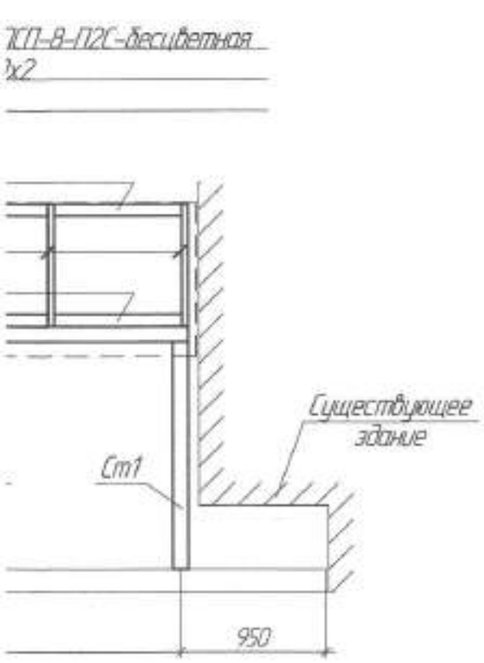

Спецификация расхода материала на козырек К1

Марка поз.	Обозначение	Наименование	Кол-во	Масса ед. кг	Примечание
		Металлические элементы			
Ст1	ГОСТ Р 54157-2010	□100х3 L=1500	10	13.44	134.4кг
Б1	ГОСТ Р 54157-2010	□100х3 L=13,8п.м	-	-	123.65кг
Б2	ГОСТ Р 54157-2010	□80х40х2 L=3400	9	12.2	109.8кг
Б3	ГОСТ Р 54157-2010	□80х40х2 L=19,62п.м	-	-	70.4кг
	ГОСТ Р 56712-2015	Поликарбонат ПСП-8-П2С-бесцветная	-	-	28.0м^2

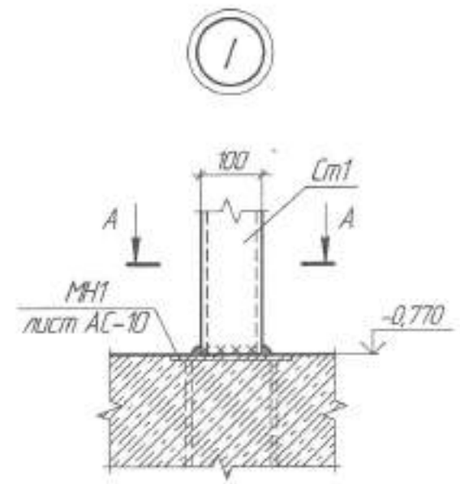

А-А

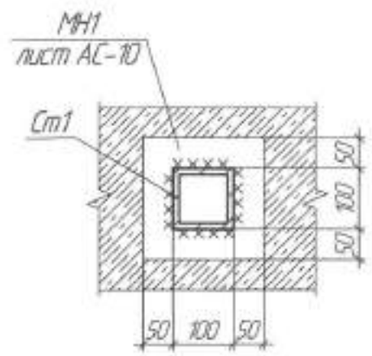

2-2

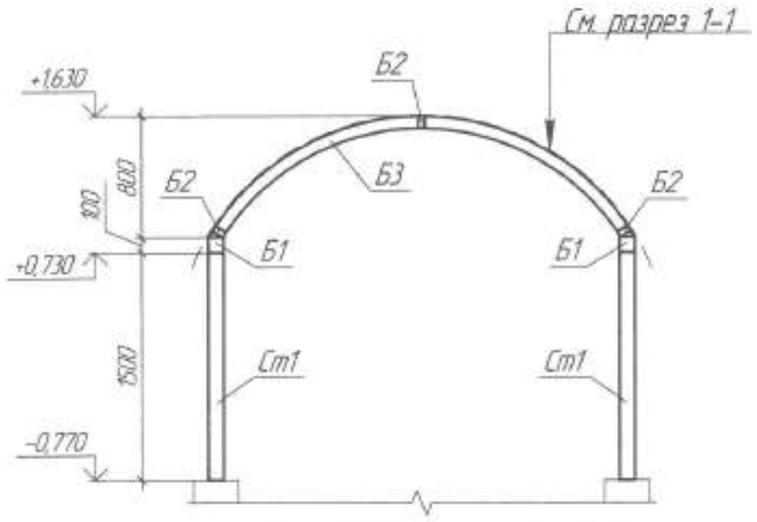

1. Данный лист читать совместно с листом АС-5, 10.
2. Сварка электродуговая по ГОСТ 5264-80* электродами Э42А по ГОСТ 9467-75*.
Высоту катетов сварных швов принимать по наименьшей толщине свариваемых элементов.
3. После монтажа конструкций, сварные швы зачистить и произвести окраску стальных элементов эмалью ПФ-115 за два раза по грунтовке ГФ-021.

Изм.	Кол.уч.	Лист	№док.	Подп.	Дата	2021-АС		
						ВКО, г. Усть-Каменогорск, пр. Сатпаева, 53		
ГИП		Аленина И.Ю.			6.04.21	Реконструкция с перепланировкой и переоборудованием цокольного этажа "Назарбаев Интеллектуальной школы химико-биологического направления	Стадия: РП	Лист: 11 / Листов:
Разработал		Волковова В.С.			6.04.21			
Проверил		Аленин В.В.			6.04.21	Козырек К1. Спецификация.	ТОО "VitrA West" лицензия №16000128	

Товарищество с ограниченной ответственностью
«OSKEMEN Проект»

Государственная лицензия ГСЛ №18011874 на право выполнениянроектных работ на территории Республики Казахстан

"РЕКОНСТРУКЦИЯ С ПЕРЕПЛАНИРОВКОЙ ЦОКОЛЬНОГО ЭТАЖА
«НАЗАРБАЕВ ИНТЕЛЛЕКТУАЛЬНОЙ ШКОЛЫ ХИМИКО-БИОЛОГИЧЕСКОГО НАПРАВЛЕНИЯ»
В ВКО, Г. УСТЬ-КАМЕНОГОРСК, ПР. САТПАЕВА, 53"

РАБОЧИЙ ПРОЕКТ

Сметная документация

Директор Нартайұлы А.

г. Усть-Каменогорск
2021г.

ИСХОДНЫЕ ДАННЫЕ : Э2040

№	Строка данных АВС (Номер строки текстового фрагмента)
1	Э2040'К985'Ц7К2ХИ+ШЕЬ''16.01''''''*
2	Ю''Филиал АОО "Назарбаев Интеллектуальная школа химико-биологического направления в г.Усть-Каменогорск"'ХЕШ'2-1'Переоборудование цокольного этажа под техническую лабораторию NIS Engeneering''2'2-1-1'ВНУТРЕННИЕ РАБОТЫ (ОБЩЕСТРОИТЕЛЬНЫЕ)'Дефектный акт''в текущих ценах 2021 года*
3	(РС295605)*
4	П9 Коэффициент 1,15 к нормам затрат труда Коэффициент 1,25 времени эксплуатации машин (включая затраты труда рабочих машинистов). Согласно ЭСН РК 8.05-01-2015, п.3.12#*
5	Н5.1,15'Н52.1,25*
6	П9 Коэффициент 1,2 к нормам затрат труда, времени эксплуатации машин (включая затраты труда рабочих машинистов). Производство строительных работ в эксплуатируемых зданиях и сооружениях, освобожденных от оборудования и других предметов, мешающих нормальному производству работ. ЭСН РК 8.04-01-2015, приложение Б, таблица Б.1, п.1#*
7	Н5.1,2'Н52.1,2*
8	Е11-110101-2707(РС295969РС287792)'661''Покрытия из плит керамогранитных на клее из сухих смесей. Устройство'м2 покрытия*
9	Е11-110101-3905'30:0,072''Плинтуса керамогранитные. Устройство'м*
10	П9 Коэффициент 1,2 к нормам затрат труда, времени эксплуатации машин (включая затраты труда рабочих машинистов). Производство строительных работ в эксплуатируемых зданиях и сооружениях, освобожденных от оборудования и других предметов, мешающих нормальному производству работ. ЭСН РК 8.04-01-2015, приложение Б, таблица Б.1, п.1#*
11	Е12-110101-0110(Н5=1,2)(Н52=1,2)'642''Штукатурка потолков и ригелей внутри здания. Выравнивание сплошное (однослойная штукатурка) сухой растворной смесью толщиной до 10 мм для последующей окраски или оклейки обоями'м2*
12	Е11-150405-0106'642''Потолки и ригеля, подготовленные под окраску. Окраска поливинилацетатными водоэмульсионными составами улучшенная по сборным конструкциям'м2 окрашиваемой поверхности*
13	Е11-150203-0501'540''Стены и колонны. Сплошное выравнивание бетонных поверхностей (однослойное оштукатуривание) цементно-известковым раствором'м2 оштукатуриваемой поверхности*
14	Е11-150203-0601'540''Стены и колонны внутренние. Оштукатуривание поверхностей сухими смесями на гипсовой основе толщиной до 10 мм'м2 оштукатуриваемой поверхности*
15	Е11-150405-0105'540''Стены и колонны, подготовленные под окраску. Окраска поливинилацетатными водоэмульсионными составами улучшенная по сборным конструкциям'м2 окрашиваемой поверхности*
16	Е11-100404-0101(РС295951РС149136)'50''Стены. Глухие. Обшивка по одинарному металлическому каркасу из ПП-профиля одним слоем гипсокартонных листов'м2 стен (за вычетом проемов)*
17	Е11-100501-0501(РС295676)(РС295677)'42''Проемы высотой до 5 м. Установка блоков из ПВХ'м2*
18	С1223-203-0107'2,4.1,5.2''Блок дверной внутренний из ПВХ профилей остекленный с заполнением однокамерным стеклопакетом ГОСТ 30970-2014 ДПВ 24-15, двупольный'м2*
19	С1223-102-0301'42-2,4.1,5.2''Блок из ПВХ профилей толщиной 60 мм одинарной конструкции ГОСТ 30674-99 со стеклопакетом однокамерным, не открывающийся: глухой (применит)'м2*
20	Е11-100404-0102(РС295951РС149136)'12''Стены. Глухие. Обшивка по одинарному металлическому каркасу из ПП-профиля двумя слоями гипсокартонных листов'м2 стен (за вычетом проемов)*
21	Е11-100107-0103(РС295688)(РС295884)'2''Проемы дверные наружные и внутренние площадью до 3 м2 в деревянных нерубленных стенах. Установка блоков'м2*

22	С1223-201-0402'2''Блок дверной внутренний с декоративной облицовкой натуральным шпоном из лиственных пород СТ РК 943-92 однопольный с глухими полотнами ДГ 21-9П, ДГ 21-10П'м2*
23	С1223-502-0304'1''Замок ГОСТ 5089-2011 цилиндровый врезной с защелкой, управляемой ручками и от ключа ЗВ7'шт.*
24	Е11-100501-0501(РС295676)(РС295677)'6,75''Проемы высотой до 5 м. Установка блоков из ПВХ'м2*
25	С1223-203-0901'6,75''Блок дверной внутренний из жесткого поливинилхлорида однопольный с глухим полотном ДГ 21-6П, ДГ 21-7П, ДГ 21-8П, ДГ 21-9П, ДГ 21-10П (примерит)'м2*
26	Е11-100103-0301(РС295884)(РС131541)(РС133152)(РС286164)'10''Перегородки. Устройство'м2 перегородок*
27	СТ1(=19)'10'10435'Перегородки из акрилового оргстекла толщиной 5 мм'м2*
28	П2Лестница*
29	Е11-460401-0107'10.0,22''Перекрытия монолитные железобетонные. Разборка'м3*
30	Е11-090601-0103(П-1109002)'3,099.1,01.1,03''Стеллажи и другие конструкции, закрепляемые на фундаментах внутри зданий. Монтаж. Монтаж конструктивных элементов по железобетонным и каменным опорам, применен коэффициент к затратам труда - 1,1'т конструкций*
31	С1222-519-0101'3,099.1,01.1,03''Площадки посадочные, мостики, кронштейны, маршевые лестницы, пожарные щиты переходных площадок, ограждений'т*
32	Е11-060801-0102(РС295570)'4,1''Перекрытия безбалочные толщиной до 200 мм. Устройство на высоте от опорной площади более 6 м'м3*
33	С1214-210-0201'4,1.0,1''Сталь арматурная периодического профиля класса А-III (А400) СТ РК 2591-2014 диаметром от 6 до 12 мм'т*
34	Е11-150203-0501'20''Стены и колонны. Сплошное выравнивание бетонных поверхностей (однослойное оштукатуривание) цементно-известковым раствором'м2 оштукатуриваемой поверхности*
35	Е11-150203-0601'20''Стены и колонны внутренние. Оштукатуривание поверхностей сухими смесями на гипсовой основе толщиной до 10 мм'м2 оштукатуриваемой поверхности*
36	Е11-150405-0105'20''Стены и колонны, подготовленные под окраску. Окраска поливинилацетатными водоэмульсионными составами улучшенная по сборным конструкциям'м2 окрашиваемой поверхности*
37	Е11-150105-0103'35''Ступени и подступени. Облицовка керамогранитными плитками'м2 поверхности облицовки*
38	РРазные работы*
39	С3414-104-0501'10.0,22.2,5''Мусор строительный (механизированная). Погрузка'т*
40	С3412-101-0116'10.0,22.2,5.18''Перевозка строительных грузов самосвалами в населенных пунктах. Грузоподъемность свыше 5 до 10 т. Расстояние перевозки свыше 15 до 20 км'т·км*
41	СТ1(=0)'10.0,22'6500:1,12'Утилизация мусора'м3*
42	К*

Форма 4

Наименование стройки - Филиал АОО "Назарбаев Интеллектуальная школа химико-биологического направления в г.Усть-Каменогорск"
Шифр стройки ХБШ
Наименование объекта - Переоборудование цокольного этажа под техническую лабораторию NIS Engeneering
Шифр объекта 2-1

ЛОКАЛЬНАЯ СМЕТА № 2-1-1
(Локальный сметный расчет)

на ВНУТРЕННИЕ РАБОТЫ (ОБЩЕСТРОИТЕЛЬНЫЕ)
(наименование работ и затрат)

Основание: Дефектный акт

Сметная стоимость	21158,375	тыс.тнг.
Сметная заработная плата	5734,457	тыс.тнг.
Нормативная трудоемкость	3,818	тыс.чел-ч

Составлен(а) в текущих ценах 2021 года

№ п/п	Шифр норм. код ресурса	Наименование работ и затрат	Единица измерения	Количество: на единицу измерения	Количество: по проекту	Стоимость единицы, тенге: Всего / зарплата рабочих-строителей	Стоимость единицы, тенге: эксплуатация машин / зарплата машинистов	Общая стоимость, тенге: Всего / зарплата рабочих-строителей	Общая стоимость, тенге: эксплуатация машин / зарплата машинистов	Общая стоимость, тенге: материалы / оборудование, мебель, инвентарь	Накладные расходы, тенге / Сметная прибыль, тенге	Всего стоимость с накладными расходами и сметной прибылью, тенге
1	2	3	4	5		6	7	8	9	10	11	12
Коэффициент 1,15 к нормам затрат труда Коэффициент 1,25 времени эксплуатации машин (включая затраты труда рабочих машинистов). Согласно ЭСН РК 8.05-01-2015, п.3.12												
Коэффициент 1,2 к нормам затрат труда, времени эксплуатации машин (включая затраты труда рабочих машинистов). Производство строительных работ в эксплуатируемых зданиях и сооружениях, освобожденных от оборудования и других предметов, мешающих нормальному производству работ. ЭСН РК 8.04-01-2015, приложение Б, таблица Б.1, п.1												
1	1111-0101-2707 РСНБ РК 2015 Изм. и доп. вып. 17	**Покрытия из плит керамогранитных на клее из сухих смесей. Устройство**	м2 покрытия		461	6344,29	233,62	4193573	154423	2863168	1173168	5796081
		НР - 94%, СП - 8%				1779,10	109,83	1175982	72069		429339	
		В ТОМ ЧИСЛЕ:										
1.1	232-502-0102	**Смесь сухая клеевая СТ РК 1168-2006 усиленная для плитки**	кг	7,65	5056,65	58,00				293286		
1.2	231-302-0303	**Плитка керамогранитная СТ РК 1954-2010 техническая размерами 60х60х10мм**	м2	1,02	674,22	3739,00				2520909		
2	1111-0101-3905 РСНБ РК 2015 Изм. и доп. вып. 9	**Плинтуса керамогранитные. Устройство**	м		416,66667	1711,34	21,87	713059	9113	519729	184844	969735
		НР - 94%, СП - 8%				463,72	8,22	193217	3425		71832	
		В ТОМ ЧИСЛЕ:										
2.1	231-302-0401	**Плинтус керамогранитный СТ РК 1954-2010 матовый размерами 72 мм х 600 мм**	м	1,01	420,833337	1173,00				493638		
Коэффициент 1,2 к нормам затрат труда, времени эксплуатации машин (включая затраты труда рабочих машинистов). Производство строительных работ в эксплуатируемых зданиях и сооружениях, освобожденных от оборудования и других предметов, мешающих нормальному производству работ. ЭСН РК 8.04-01-2015, приложение Б, таблица Б.1, п.1												

3	1211-0101-0110 РСНБ РК 2015 Изм. и доп. вып. 10	Штукатурка потолков и ригелей внутри здания. Выравнивание сплошное (однослойная штукатурка) сухой растворной смесью толщиной до 10 мм для последующей окраски или оклейки обоями	м2	642		2985,73	42,63	1918766	27369	685405	884400	3027419
		НР - 72%, СП - 30%				1878,49	34,80	1205992	22342		224253	
		В ТОМ ЧИСЛЕ:										
3.1	232-501-0101	Смесь сухая шпатлевочная на клеевой основе СТ РК 1168-2006	кг	11,2	7190,4	93,00				668707		
4	1115-0405-0106 РСНБ РК 2015 Изм. и доп. вып. 4	Потолки и ригеля, подготовленные под окраску. Окраска поливинилацетатными водоэмульсионными составами улучшенная по сборным конструкциям	м2 окрашиваемой поверхности	642		687,99	5,32	441688	3415	101732	270583	769253
		НР - 80%, СП - 40%				524,31	2,63	336541	1688		56982	
		В ТОМ ЧИСЛЕ:										
4.1	236-202-0301	Краска водоэмульсионная СТ РК ГОСТ Р 52020-2007	т	0,00069	0,44298	220158,00				97526		
5	1115-0203-0501 РСНБ РК 2015	Стены и колонны. Сплошное выравнивание бетонных поверхностей (однослойное оштукатуривание) цементно-известковым раствором	м2 оштукатуриваемой поверхности	540		878,88	9,43	474598	5092	81287	312770	858358
		НР - 80%, СП - 40%				718,92	5,08	388219	2743		62989	
		В ТОМ ЧИСЛЕ:										
5.1	212-402-0107	Раствор отделочный ГОСТ 28013-98 тяжелый цементно-известковый 1:1:6	м3	0,006	3,24	25089,00				81288		
6	1115-0203-0601 РСНБ РК 2015 Изм. и доп. вып. 15	Стены и колонны внутренние. Оштукатуривание поверхностей сухими смесями на гипсовой основе толщиной до 10 мм	м2 оштукатуриваемой поверхности	540		2088,33	31,56	1127699	17043	261106	684531	1957288
		НР - 90%, СП - 40%				1573,24	11,32	849550	6113		144978	
		В ТОМ ЧИСЛЕ:										
6.1	232-503-0101	Смесь сухая - гипсовая штукатурка СТ РК 1168-2006 стандартная	кг	11,385	6147,9	40,00				245916		
7	1115-0405-0105 РСНБ РК 2015 Изм. и доп. вып. 4	Стены и колонны, подготовленные под окраску. Окраска поливинилацетатными водоэмульсионными составами улучшенная по сборным конструкциям	м2 окрашиваемой поверхности	540		615,87	5,32	332568	2873	78197	202334	577694
		НР - 80%, СП - 40%				465,74	2,63	251498	1420		42792	
		В ТОМ ЧИСЛЕ:										
7.1	236-202-0301	Краска водоэмульсионная СТ РК ГОСТ Р 52020-2007	т	0,00063	0,3402	220158,00				74898		
8	1110-0404-0101 РСНБ РК 2015 Изм. и доп. вып. 19	Стены. Глухие. Обшивка по одинарному металлическому каркасу из ПП-профиля одним слоем гипсокартонных листов	м2 стен (за вычетом проемов)	50		3012,77	24,17	150638	1209	68369	73405	241966
		НР - 80%, СП - 40%				1621,20	10,02	81060	501		17923	
		В ТОМ ЧИСЛЕ:										
8.1	222-530-0101	Подвес прямой для ПП-профиля размерами 60 мм х 27 мм	шт.	1,1910	59,59	32,00				1907		
8.2	222-101-0102	Лист гипсокартонный обычный ГКЛ СТ РК EN 520-2012 толщиной 12,5 мм	м2	1,05	52,5	516,00				27090		
8.3	232-504-0201	Смесь сухая для затирки швов гипсокартонных листов СТ РК 1168-2006	кг	0,4629	23,145	78,00				1805		
8.4	261-201-0614	Лента армирующая самоклеящаяся	м	0,903	45,15	32,00				1445		
8.5	222-529-0101	Профиль направляющий ПН для гипсокартона, оцинкованный СТ РК 2821-2015 размерами 28 мм х 27 мм, толщиной стали от 0,4 до 0,45 мм	м	0,7774	38,87	157,00				6103		

8.6	222-529-0201	Профиль потолочный ПП для гипсокартона, оцинкованный СТ РК 2621-2015 размерами 60 мм х 27 мм, толщиной стали от 0,4 до 0,45 мм	м	2,1006	105,03	237,00				24892		
9	1110-0501-0501 РСНБ РК 2015 Изм. и доп. вып. 14	Проемы высотой до 5 м. Установка блоков из ПВХ	м2		42	3328,38	3,95	139792	166	66384	65918	222167
		ДР - 90%, СП - 85%				1743,86	–	73242	–		16457	
		В ТОМ ЧИСЛЕ:										
9.1	261-105-0654	Пена монтажная для герметизации стыков в баллончике емкостью 750 мл	шт.	0,92	38,64	1712,00				66152		
10	223-203-0107 РСНБ РК 2015	Блок дверий внутренний из ПВХ профилей остекленный с заполнением однокамерным стеклопакетом ГОСТ 30970-2014 ДПВ 24-15, двупольный	м2		7,2	35357,00	–	254570	–	254570	–	274936
		СП - 85%				–	–	–	–		20366	
11	223-102-0301 РСНБ РК 2015	Блок из ПВХ профилей толщиной 60 мм одинарной конструкции ГОСТ 30674-99 со стеклопакетом однокамерным, не открывающийся: глухой (проемент)	м2		34,8	16282,80	–	566614	–	566614	–	611943
		СП - 80%				–	–	–	–		45329	
12	1110-0404-0102 РСНБ РК 2015 Изм. и доп. вып. 19	Стены. Глухие. Обшивка по одинарному металлическому каркасу из ПП-профиля двумя слоями гипсокартонных листов	м2 стен (по вычетам проемов)		12	4071,69	42,41	48860	509	23209	22825	77410
		ДР - 80%, СП - 85%				2095,13	18,28	25142	219		5735	
		В ТОМ ЧИСЛЕ:										
12.1	232-101-0102	Лист гипсокартонный обычный ГКЛ СТ РК EN 520-2012 толщиной 12,5 мм	м2	2,1	25,2	516,00				13003		
12.2	232-504-0201	Смесь сухая для затирки швов гипсокартонных листов СТ РК 1168-2006	кг	0,7848	9,4176	78,00				735		
12.3	261-201-0614	Лента уплотнительная самоклеящаяся	м	0,903	10,836	32,00				347		
12.4	217-106-0103	Шуруп ГОСТ 1147-80 для крепления гипсокартона к деревянных изделий	кг	0,03339	0,40068	1237,00				496		
12.5	222-529-0101	Профиль направляющий ПН для гипсокартона, оцинкованный СТ РК 2621-2015 размерами 28 мм х 27 мм, толщиной стали от 0,4 до 0,45 мм	м	0,7774	9,3288	157,00				1465		
12.6	222-529-0201	Профиль потолочный ПП для гипсокартона, оцинкованный СТ РК 2621-2015 размерами 60 мм х 27 мм, толщиной стали от 0,4 до 0,45 мм	м	2,0257	24,3084	237,00				5761		
13	1110-0107-0103 РСНБ РК 2015 Изм. и доп. вып. 16	Проемы дверные наружные и внутренние площадью до 3 м2 в деревянных срубленных стенах. Установка блоков	м2		2	4786,80	192,93	9574	385	4552	4344	15031
		ДР - 90%, СП - 85%				2318,61	94,71	4637	189		1113	
		В ТОМ ЧИСЛЕ:										
13.1	261-103-0138	Наличники ГОСТ 8242-88	м	5,4	10,8	290,00				3132		
13.2	261-201-0607	Пакля пропитанная ГОСТ 12285-77	кг	1,08	2,16	575,00				1242		
14	223-201-0402 РСНБ РК 2015	Блок дверий внутренний с декоративной облицовкой натуральным шпоном из лиственных пород СТ РК 943-92 однопольный с глухими полотнами ДГ 21-9П, ДГ 21-10П	м2		2	20161,00	–	40322	–	40322	–	43548
		СП - 80%				–	–	–	–		3226	

15	223-502-0304 РСНБ РК 2015	Замок ГОСТ 5089-2011 цилиндровый врезной с защелкой, управляемой ручками и от ключа ЗВ7	шт.		1	5262,00	–	5262	–	5262	–	5683
		СП - 8%				–	–	–	–		421	
16	1110-0501-0501 РСНБ РК 2015 Изм. и доп. вып. 14	Проемы площадью до 5 м. Установка блоков из ПВХ	м2		6,75	3328,38	3,95	22467	27	10669	10594	35706
		НР - 80%; СП - 8%				1743,86	–	11771	–		2645	
		В ТОМ ЧИСЛЕ:										
16.1	261-105-0654	Пена монтажная для герметизации стыков в баллончике емкостью 750 мл	шт.	0,92	6,21	1712,00				10632		
17	223-203-0901 РСНБ РК 2015	Блок дверной внутренний из жесткого поливинилхлорида одностворчатый с глухими полотнами ДГ 21-6П, ДГ 21-7П, ДГ 21-8П, ДГ 21-9П, ДГ 21-10П (применит)	м2		6,75	26326,00	–	177700	–	177700	–	191916
		СП - 8%				–	–	–	–		14216	
18	1110-0103-0301 РСНБ РК 2015 Изм. и доп. вып. 16	Перегородки. Устройство	м2 перегородок		10	2066,23	198,99	20662	1910	1478	16381	40007
		НР - 80%; СП - 8%				1727,36	92,77	17274	928		2963	
19	СТ1	Перегородки из акрилового оргстекла толщиной 5 мм	м2		10	10435,00	–	104350	–	104350	–	112698
		СП - 8%				–	–	–	–		8348	
		Лестница										
20	1146-0401-0107 РСНБ РК 2015	Перекрытия монолитные железобетонные. Разборка	м3		2,2	40353,58	17275,02	88779	38005	5116	54240	154460
		НР - 54%; СП - 8%				20753,54	8596,89	45658	18913		11441	
		В ТОМ ЧИСЛЕ:										
20.1	217-605-0108	Ацетилен технический газообразный ГОСТ 5457-75	м3	0,26	0,572	5867,00				3356		
20.2	217-605-0101	Кислород технический газообразный ГОСТ 5583-78	м3	2	4,4	400,00				1760		
21	1109-0601-0103 РСНБ РК 2015 Изм. и доп. вып. 16 ТЧ 09 табл.3 п.3.2 Ктр=1,1	Стеллажи и другие конструкции, закрепляемые на фундаментах внутри зданий. Монтаж. Монтаж конструктивных элементов по железобетонным и каменным опорам, применен коэффициент к затратам труда - 1,1	т конструкций		3,22389	201989,78	3883,68	651193	12521	8709	437205	1175470
		НР - 80%; СП - 8%				195404,55	1137,72	629963	3668		87072	
		В ТОМ ЧИСЛЕ:										
21.1	261-107-0446	Канаты пеньковые пропитанные ГОСТ 30055-93	т	0,0001	0,000322	1863700,00				601		
21.2	261-107-0576	Электроды, d=4 мм, Э46 ГОСТ 9466-75	т	0,0036	0,011606	219538,00				2548		
21.3	236-104-0103	Растворитель для лакокрасочных материалов ГОСТ 7827-74	т	0,0006	0,001934	651547,00				1260		
21.4	214-203-0103	Швеллер горячекатаный с внутренним уклоном граней полок из углеродистой стали ГОСТ 380-2005 № 22У-40У	т	0,00194	0,006254	439300,00				2748		
22	222-519-0101 РСНБ РК 2015	Площадки посадочные, мостики, кронштейны, маршевые лестницы, пожарные щиты переходных площадок, ограждений	т		3,22389	797595,00	–	2571359	–	2571359	–	2777068
		СП - 8%				–	–	–	–		205709	

23	1106-0801-0102 РСНБ РК 2015 Изм. и доп. вып. 16	Перекрытия безбалочные толщиной до 200 мм. Устройство на высоте от опорной площади более 6 м	м3		4,1	64437,89	2889,09	264195	11846	130367	113864	408304
		ЗР - 32%, СП - 8%				29751,70	766,75	121982	3144		30245	
		В ТОМ ЧИСЛЕ:										
23.1	212-101-0601	Бетон тяжелый класса В15 ГОСТ 7473-2010 без добавок	м3	1,015	4,1615	21120,00				87891		
23.2	222-525-0101	Отдельные конструктивные элементы зданий и сооружений с преобладанием горячекатаных профилей средняя масса сборочной единицы до 0,1 т	т	0,006	0,0246	594087,00				14615		
23.3	215-202-0503	Брусок обрезной хвойных пород длиной от 4 м до 6,5 м, шириной от 75 мм до 150 мм, толщиной от 40 мм до 75 мм ГОСТ 8486-86 сорт 3	м3	0,0622	0,25502	34153,00				8710		
24	214-210-0201 РСНБ РК 2015	Сталь арматурная периодического профиля класса А-III (А400) СТ РК 2591-2014 диаметром от 6 до 12 мм	т		0,41	319930,00	–	131171	–	131171	–	141665
		СП - 8%				–	–	–	–		10494	
25	1115-0203-0501 РСНБ РК 2015	Стены и колонны. Сплошное выравнивание бетонных поверхностей (однослойное оштукатуривание) цементно-известковым раствором	м2 оштукатуриваемой поверхности		20	878,88	9,43	17578	189	3011	11584	31495
		ЗР - 30%, СП - 8%				718,92	5,08	14378	102		2533	
		В ТОМ ЧИСЛЕ:										
25.1	212-402-0107	Раствор отделочный ГОСТ 28013-98 тяжелый цементно-известковый 1:1:6	м3	0,006	0,12	25089,00				3011		
26	1115-0203-0601 РСНБ РК 2015 Изм. и доп. вып. 15	Стены и колонны внутренние. Оштукатуривание поверхностей сухими смесями на гипсовой основе толщиной до 10 мм	м2 оштукатуриваемой поверхности		20	2088,33	31,56	41767	631	9671	25353	72490
		ЗР - 40%, СП - 8%				1573,24	11,32	31465	226		5370	
		В ТОМ ЧИСЛЕ:										
26.1	232-503-0101	Смесь сухая - гипсовая штукатурка СТ РК 1168-2006 стандартная	кг	11,385	227,7	40,00				9108		
27	1115-0405-0105 РСНБ РК 2015 Изм. и доп. вып. 4	Стены и колонны, подготовленные под окраску. Окраска поливинилацетатными водоэмульсионными составами улучшенная по сборным конструкциям	м2 окрашиваемой поверхности		20	615,87	5,32	12317	107	2895	7494	21396
		ЗР - 40%, СП - 8%				465,74	2,63	9315	53		1585	
		В ТОМ ЧИСЛЕ:										
27.1	236-202-0301	Краска водоэмульсионная СТ РК ГОСТ Р 52020-2007	т	0,00062	0,0126	220158,00				2774		
28	1115-0105-0103 РСНБ РК 2015 Изм. и доп. вып. 20	Ступени и подступенки. Облицовка керамогранитными плитками	м2 поверхности облицовки		35	11215,87	173,93	392556	6088	259568	103862	536131
		ЗР - 40%, СП - 8%				3625,70	83,65	126900	2928		39713	
		В ТОМ ЧИСЛЕ:										
28.1	231-302-0501	Плитка керамогранитная для ступеней и подступенков СТ РК 1954-2017 толщиной 8 мм	м2	1,03	36,05	6785,00				244599		
		РАЗДЕЛ 1.Разные работы										
29	414-104-0501 РСНБ РК 2015	Мусор строительный (механизированная). Погрузка	т		5,5	117,00	–	644	–		–	695
		СП - 8%				–	–	–	–		51	

30	412-101-0116 РСНБ РК 2015	Перевозка строительных грузов самосвалами в населенных пунктах. Грузоподъемность свыше 5 до 10 т. Расстояние перевозки свыше 15 до 20 км (ЗП - 9%)	т км	99	53,00	–	5247	–		–	5667
					–	–	–	–		420	
31	СТ1	Утилизация мусора	м3	2,2	5803,57	–	12768	–	–	–	12768
					–	–	–	–		–	
		ИТОГО ПО РАЗДЕЛУ 1	тенге				18659	–	9020970	4659699	21158378
							–	–	–	1566340	
Стоимость общестроительных работ			тенге				5891				
Транспортные расходы			тенге				5891				
		Сметная прибыль	тенге				471				
ВСЕГО, Стоимость общестроительных работ			тенге				6362				
Стоимость прочих работ			тенге				12768				
Стоимость материалов и конструкций			тенге				12768				
ВСЕГО, Стоимость прочих работ			тенге				12768				
		ИТОГО ПО РАЗДЕЛУ 1	тенге				19130				
		ИТОГО ПО СМЕТЕ: В ТОМ ЧИСЛЕ	тенге								21158375
		- Зарплата рабочих строителей	тенге				5593786				
		- Затраты на эксплуатацию машин	тенге					292921			
		- в том числе зарплата машинистов	тенге					140671			
		- Материалов, изделий и конструкций	тенге						9039742		
		- Перевозка грузов	тенге				5891				
		- Накладные расходы	тенге							4659699	
		- Сметная прибыль	тенге							1566340	

Форма 4рс АВС-4

Наименование стройки - Филиал АОО "Назарбаев Интеллектуальная школа химико-биологического направления в г.Усть-Каменогорск"

Объект номер - 2-1

РЕСУРСНАЯ СМЕТА

Приложение к смете № 2-1-1

на ВНУТРЕННИЕ РАБОТЫ (ОБЩЕСТРОИТЕЛЬНЫЕ)

Наименование объекта - Переоборудование цокольного этажа под техническую лабораторию NIS Engeneering

Основание: Дефектный акт

Составлен в текущих ценах 2021 года

тенге

№ п/п	Код ресурса АВС в признак	Шифр ресурса	Наименование ресурсов, оборудования, конструкций, изделий и деталей	Единица измерения	Количество единиц	Сметная цена на единицу / обоснование	Отпускная цена на единицу / обоснование	Транспортные расходы на единицу / всего	Стоимость (Всего)
1	2	3	4	5	6	7	8	9	10
			ЗАТРАТЫ И РЕСУРСЫ ВНЕ ГРУПП						
1		1	Утилизация мусора	м3	2,2	5803,57	-	-	12768
						--	--	-	
			Всего затраты и ресурсы вне групп	**тенге**				–	**12768**
			ТРУДОВЫЕ РЕСУРСЫ						
2	1	АВС 000001	Затраты труда рабочих-строителей	чел-ч	3731,186608	1499,2	-	-	5593785
						--	--	-	
3	3	АВС 000003	Затраты труда машинистов	чел-ч	88,91892735	1582,01	-	-	(140671)
						--	--	-	
			Всего трудовые ресурсы	**тенге**				–	**5593785**
			СТРОИТЕЛЬНЫЕ МАШИНЫ И МЕХАНИЗМЫ						
						Эксплуатация машин		**Зарплата машинистов**	
4	376С	3106-0103-0101 РСНБ РК 2015	Выпрямители сварочные однопостовые с номинальным сварочным током 315-500 А	маш.-ч	15,5713887	264	-	-	4111
						--	--	-	
5	521С	3403-0302-0301 РСНБ РК 2015	Дрели электрические	маш.-ч	1,31250001	12	-	-	16
						--	--	-	

6	698С	3105-0101-0102 РСНБ РК 2015	Краны башенные, 8 т	маш.-ч	1,75644	6329 --	- --	1619 2843,68	11117
7	1044С	3105-0402-0301 РСНБ РК 2015	Лебедки электрические тяговым усилием до 5,79 кН (0,59т)	маш.-ч	3,553875	27 --	- --	- -	96
8	1147С	3403-0202-0101 РСНБ РК 2015	Машины шлифовальные электрические	маш.-ч	3,53015955	28 --	- --	- -	99
9	1523С	3403-0102-0101 РСНБ РК 2015	Пила дисковая электрическая	маш.-ч	0,1335	12 --	- --	- -	2
10	1569С	3105-0602-0401 РСНБ РК 2015	Подъемники мачтовые, высота подъема 50 м	маш.-ч	12,71614	2514 --	- --	1355 17230,37	31968
11	1948С	3403-0201-0101 РСНБ РК 2015	Рубанки электрические	маш.-ч	0,1335	139 --	- --	- -	19
12	2216С	3403-0302-0501 РСНБ РК 2015	Шуруповерты строительно-монтажные	маш.-ч	6,1519875	16 --	- --	- -	98
13	2346С	3106-0103-0701 РСНБ РК 2015	Электрические печи для сушки сварочных материалов с регулированием температуры в пределах 80-500 °С	маш.-ч	1,2573171	158 --	- --	- -	199
14	2445С	3403-0102-0301 РСНБ РК 2015	Электроплиткорез	маш.-ч	34,60690005	92 --	- --	- -	3184
15	2459С	3105-0501-0101 РСНБ РК 2015	Автопогрузчики, 5 т	маш.-ч	0,016605	5271 --	- --	1619 26,88	88

16	2468С	3105-0102-0102 РСНБ РК 2015	Краны на автомобильном ходу, 10 т	маш.-ч	5,0192436	5415 -	- -	2312 11604,49	27179
17	2474С	3106-0102-0102 РСНБ РК 2015	Компрессоры передвижные с двигателем внутреннего сгорания давлением до 686 кПа (7 атм), 5 м3/мин	маш.-ч	11,682	3116 -	- -	1619 18913,16	36401
18	2480С	3104-0101-0201 РСНБ РК 2015	Вибратор поверхностный	маш.-ч	2,94954	15 -	- -	- -	44
19	2485С	3403-0401-0301 РСНБ РК 2015	Молотки отбойные пневматические при работе от передвижных компрессорных станций	маш.-ч	23,364	59 -	- -	- -	1378
20	2509С	3301-0201-0101 РСНБ РК 2015	Автомобили бортовые, до 5 т	маш.-ч	43,1232504	3298 -	- -	1619 69816,54	142220
21	2510С	3301-0201-0102 РСНБ РК 2015	Автомобили бортовые, до 8 т	маш.-ч	1,66875001	4178 -	- -	1619 2701,71	6972
22	2577С	3106-0202-0501 РСНБ РК 2015	Аппарат для газовой сварки и резки	маш.-ч	11,4370845	28 -	- -	- -	320
23	2698С	3403-0101-0101 РСНБ РК 2015	Ножницы электрические	маш.-ч	0,2706	236 -	- -	- -	64
24	2875С	3403-0302-0101 РСНБ РК 2015	Перфоратор электрический	маш.-ч	3,0372	18 -	- -	- -	55
25	3008С	3403-0501-0101 РСНБ РК 2015	Пылесосы промышленные	маш.-ч	9,1872	116 -	- -	- -	1066

26	3022С	3103-0101-0602 РСНБ РК 2015	Растворосмесители передвижные, до 250 л	маш.-ч	12,94272	1426 --	- --	1355 17537,39	18456
27	3404С	3104-0202-0201 РСНБ РК 2015	Смесители, проточные, передвижные, для сухих смесей, 25-80 л/мин	маш.-ч	56,1732	138 --	- --	- -	7752
28	3428С	3104-0202-0202 РСНБ РК 2015	Электромиксер строительный, ручной. Мощность до 1400 Вт, число оборотов до 810 об/мин	маш.-ч	0,8085	22 --	- --	- -	18
			Всего строительные машины и механизмы	**тенге**				**140674,21**	**292921**
			СТРОИТЕЛЬНЫЕ МАТЕРИАЛЫ И КОНСТРУКЦИИ						
29	100533С	212-101-0601 РСНБ РК 2015	Бетон тяжелый класса В15 ГОСТ 7473-2010 без добавок	м3	4,1615	21120 --	18714 --	- -	87891
30	102682С	212-402-0107 РСНБ РК 2015	Раствор отделочный ГОСТ 28013-98 тяжелый цементно-известковый 1:1:6	м3	3,36	25089 --	22605 --	- -	84299
31	127727С	261-102-0126 РСНБ РК 2015	Поковки из квадратных заготовок ГОСТ 8479-70	т	0,00684	216199 --	211906 --	- -	1479
32	128064С	261-102-0220 РСНБ РК 2015	Проволока из низкоуглеродистой светлой стали, общего назначения, высшего качества, термически обработанная, диаметром 1,1 мм ГОСТ 3282-74	кг	0,4756	112 --	110 --	- -	53
33	128070С	261-102-0226 РСНБ РК 2015	Проволока горячекатаная обычной точности в мотках из стали СВ-08А диаметром от 6,3 мм до 6,5 мм ГОСТ 10543-98	кг	0,0967167	70 --	68 --	- -	7
34	128849С	214-214-0108 РСНБ РК 2015	Канат стальной двойной свивки типа ТК конструкции 6х37(1+6+12+18)+1 о.с., оцинкованный, из проволоки марки В, маркировочная группа 1770 Н/мм2, диаметром 5 мм	10 м	0,06028674	5615 --	5503 --	- -	339
35	130720С	222-519-0101 РСНБ РК 2015	Площадки посадочные, мостики, кронштейны, маршевые лестницы, пожарные щиты переходных площадок, ограждений	т	3,22389	797595	790247	-	2571359

						–	–	-	
36	131018С	222-525-0101 РСНБ РК 2015	Отдельные конструктивные элементы зданий и сооружений с преобладанием горячекатаных профилей средняя масса сборочной единицы до 0,1 т	т	0,0246	594087 –	588254 –	- -	14615
37	131379С	222-530-0101 РСНБ РК 2015	Подвес прямой для ПП-профиля размерами 60 мм х 27 мм	шт.	73,8916	32 –	31 –	- -	2365
38	131450С	222-531-0101 РСНБ РК 2015	Соединитель одноуровневый для ПП-профиля размерами 60 мм х 27 мм	шт.	22,5432	78 –	77 –	- -	1758
39	131541С	215-202-0502 РСНБ РК 2015	Брусок обрезной хвойных пород длиной от 4 м до 6,5 м, шириной от 75 мм до 150 мм, толщиной от 40 мм до 75 мм ГОСТ 8486-86 сорт 2	м3	0,00195	69870 –	68018 –	- -	136
40	131543С	215-202-0202 РСНБ РК 2015	Брус обрезной хвойных пород длиной от 4 м до 6,5 м, шириной от 75 мм до 150 мм, толщиной 150 мм и более ГОСТ 8486-86 сорт 2	м3	0,04059	70707 –	68838 –	- -	2870
41	131548С	215-202-0503 РСНБ РК 2015	Брусок обрезной хвойных пород длиной от 4 м до 6,5 м, шириной от 75 мм до 150 мм, толщиной от 40 мм до 75 мм ГОСТ 8486-86 сорт 3	м3	0,25502	34153 –	33001 –	- -	8710
42	131598С	215-204-0303 РСНБ РК 2015	Доска обрезная хвойных пород длиной до 6,5 м, шириной от 75 мм до 150 мм, толщиной 25 мм ГОСТ 8486-86 сорт 3	м3	0,02333	60737 –	59064 –	- -	1417
43	131600С	215-204-0503 РСНБ РК 2015	Доска обрезная хвойных пород длиной до 6,5 м, шириной от 75 мм до 150 мм, толщиной 44 мм и более ГОСТ 8486-86 сорт 3	м3	0,11275	60737 –	59064 –	- -	6848
44	131822С	261-103-0138 РСНБ РК 2015	Наличники ГОСТ 8242-88	м	10,8	290 –	284 –	- -	3132
45	133928С	223-203-0107 РСНБ РК 2015	Блок дверной внутренний из ПВХ профилей остекленный с заполнением однокамерным стеклопакетом ГОСТ 30970-2014 ДПВ 24-15, двупольный	м2	7,2	35357 –	34624 –	- -	254570

46	135963С	261-105-0654 РСНБ РК 2015	Пена монтажная для герметизации стыков в баллончике емкостью 750 мл	шт.	44,85	1712 --	1677 --	- -	76783
47	144600С	216-102-0301 РСНБ РК 2015	Известь строительная негашеная комовая ГОСТ 9179-2018 сорт I	т	0,003526	32204 --	31113 --	- -	114
48	146645С	217-605-0108 РСНБ РК 2015	Ацетилен технический газообразный ГОСТ 5457-75	м3	0,572	5867 --	5749 --	- -	3356
49	146649С	217-605-0101 РСНБ РК 2015	Кислород технический газообразный ГОСТ 5583-78	м3	5,689556	400 --	364 --	- -	2276
50	146664С	217-605-0104 РСНБ РК 2015	Пропан-бутан, смесь техническая ГОСТ Р 52087-2018	кг	1,4507505	165 --	159 --	- -	239
51	147019С	261-201-0604 РСНБ РК 2015	Бумага шлифовальная ГОСТ 6456-82	кг	1,55	302 --	295 --	- -	468
52	147047С	261-107-0432 РСНБ РК 2015	Ветошь	кг	17,6462	90 --	87 --	- -	1588
53	147049С	261-107-0433 РСНБ РК 2015	Ткань мешочная ГОСТ 30090-93	10 м2	0,017589	6931 --	6792 --	- -	122
54	147074С	261-107-0446 РСНБ РК 2015	Канаты пеньковые пропитанные ГОСТ 30055-93	т	0,00032239	1863700 --	1826336 --	- -	601
55	147090С	261-201-0607 РСНБ РК 2015	Пакля пропитанная ГОСТ 12285-77	кг	2,16	575 --	563 --	- -	1242

56	147307С	261-107-0546 РСНБ РК 2015	Шкурка шлифовальная двухслойная с зернистостью 40/25 ГОСТ 13344-79	м2	10,0968	170	167	-	1716
						--	--	-	
57	147347С	261-107-0576 РСНБ РК 2015	Электроды, d=4 мм, Э46 ГОСТ 9466-75	т	0,011606	219538	214275	-	2548
						--	--	-	
58	149136С	232-101-0102 РСНБ РК 2015	Лист гипсокартонный обычный ГКЛ СТ РК EN 520-2012 толщиной 12,5 мм	м2	77,7	516	485	-	40093
						--	--	-	
59	149219С	236-101-0107 РСНБ РК 2015	Грунтовка глифталевая ГФ-021 СТ РК ГОСТ Р 51693-2003	т	0,00099941	439993	429053	-	440
						--	--	-	
60	149589С	236-202-0301 РСНБ РК 2015	Краска водоэмульсионная СТ РК ГОСТ Р 52020-2007	т	0,79578	220158	213529	-	175197
						--	--	-	
61	149726С	232-501-0101 РСНБ РК 2015	Смесь сухая шпатлевочная на клеевой основе СТ РК 1168-2006	кг	7190,4	93	90	-	668707
						--	--	-	
62	149850С	232-503-0101 РСНБ РК 2015	Смесь сухая - гипсовая штукатурка СТ РК 1168-2006 стандартная	кг	6375,6	40	38	-	255024
						--	--	-	
63	149905С	232-504-0101 РСНБ РК 2015	Смесь сухая для затирки швов плиток СТ РК 1168-2006 белая	кг	21	79	76	-	1659
						--	--	-	
64	149908С	232-504-0201 РСНБ РК 2015	Смесь сухая для затирки швов гипсокартонных листов СТ РК 1168-2006	кг	32,5626	78	75	-	2540
						--	--	-	
65	248324С	215-202-0702 РСНБ РК 2015	Брусок обрезной хвойных пород длиной от 4 м до 6,5 м, шириной от 25 мм до 50 мм, толщиной от 16 мм до 50 мм ГОСТ 8486-86 сорт 2	м3	0,00195	68365	66542	-	133
						--	--	-	

66	248391С	261-103-0107 РСНБ РК 2015	Инвентарные стойки деревометаллические раздвижные	шт.	0,1148	20704	20296	-	2377
						--	--	-	
67	249098С	261-107-1001 РСНБ РК 2015	Шурупы типа LN размерами 3,5 мм х 9 мм	шт.	177,2146	1	1	-	177
						--	--	-	
68	249131С	217-603-0103 РСНБ РК 2015	Вода питьевая ГОСТ 2874-82	м3	2,2536	154	154	-	347
						--	--	-	
69	249132С	217-603-0104 РСНБ РК 2015	Вода техническая	м3	6,15102367	21	21	-	129
						--	--	-	
70	249182С	261-201-0613 РСНБ РК 2015	Лента разделительная для сопряжения потолка и стен	м	20,8692	50	49	-	1043
						--	--	-	
71	249183С	261-201-0614 РСНБ РК 2015	Лента уплотнительная самоклеящаяся	м	55,986	32	31	-	1792
						--	--	-	
72	249184С	261-201-0615 РСНБ РК 2015	Лента армирующая бумажная	м	66,4578	10	9	-	665
						--	--	-	
73	249453С	261-201-0342 РСНБ РК 2015	Шпатлевка клеевая ГОСТ 10277-90	кг	63,31	88	85	-	5571
						--	--	-	
74	249624С	232-502-0102 РСНБ РК 2015	Смесь сухая клеевая СТ РК 1168-2006 усиленная для плитки	кг	5537,516669	58	55	-	321176
						--	--	-	
75	249697С	232-504-0102 РСНБ РК 2015	Смесь сухая для затирки швов плиток СТ РК 1168-2006 серая	кг	520,7500002	65	62	-	33849
						--	--	-	

76	271955С	223-502-0304 РСНБ РК 2015	Замок ГОСТ 5089-2011 цилиндровый врезной с защелкой, управляемой ручками и от ключа 3В7	шт.	1	5262 --	5157 --	- -	5262
77	272105С	236-104-0103 РСНБ РК 2015	Растворитель для лакокрасочных материалов ГОСТ 7827-74	т	0,00193433	651547 --	636459 --	- -	1260
78	275940С	218-101-0101 РСНБ РК 2015	Щиты из досок, толщина 25 мм	м2	3,5301	1184 --	1142 --	- -	4180
79	279826С	214-203-0103 РСНБ РК 2015	Швеллер горячекатаный с внутренним уклоном граней полок из углеродистой стали ГОСТ 380-2005 № 22У-40У	т	0,00625435	439300 --	429276 --	- -	2748
80	279851С	214-210-0201 РСНБ РК 2015	Сталь арматурная периодического профиля класса А-III (А400) СТ РК 2591-2014 диаметром от 6 до 12 мм	т	0,41	319930 --	312246 --	- -	131171
81	279916С	231-302-0401 РСНБ РК 2015	Плинтус керамогранитный СТ РК 1954-2010 матовый размерами 72 мм х 600 мм	м	420,8333367	1173 --	1148 --	- -	493638
82	280106С	236-101-0116 РСНБ РК 2015	Грунтовка водно-дисперсионная акриловая глубокого проникновения для внутренних и наружных работ СТ РК ГОСТ Р 52020-2007	кг	206,24	235 --	228 --	- -	48466
83	282011С	223-201-0402 РСНБ РК 2015	Блок дверной внутренний с декоративной облицовкой натуральным шпоном из лиственных пород СТ РК 943-92 однопольный с глухими полотнами ДГ 21-9П, ДГ 21-10П	м2	2	20161 --	19753 --	- -	40322
84	286158С	217-106-0103 РСНБ РК 2015	Шуруп ГОСТ 1147-80 для крепления гипсокартона и деревянных изделий	кг	1,44068	1237 --	1211 --	- -	1782
85	286164С	217-108-0101 РСНБ РК 2015	Гвоздь ГОСТ 283-75 строительный	кг	3,4736389	392 --	383 --	- -	1362

86	287729С	217-105-0102 РСНБ РК 2015	Дюбель полипропиленовый универсальный с шурупами	кг	0,682	836 --	818 --	- -	570
87	287792С	231-302-0303 РСНБ РК 2015	Плитка керамогранитная СТ РК 1954-2010 техническая размерами 60х60х10мм	м2	674,22	3739 --	3628 --	- -	2520909
88	288012С	222-529-0101 РСНБ РК 2015	Профиль направляющий ПН для гипсокартона, оцинкованный СТ РК 2621-2015 размерами 28 мм х 27 мм, толщиной стали от 0,4 до 0,45 мм	м	48,1988	157 --	156 --	- -	7567
89	288033С	222-529-0201 РСНБ РК 2015	Профиль потолочный ПП для гипсокартона, оцинкованный СТ РК 2621-2015 размерами 60 мм х 27 мм, толщиной стали от 0,4 до 0,45 мм	м	129,3384	237 --	234 --	- -	30653
90	293157С	231-302-0501 РСНБ РК 2015	Плитка керамогранитная для ступеней и подступенков СТ РК 1954-2017 толщиной 8 мм	м2	36,05	6785 --	6625 --	- -	244599
91		1	Перегородки из акрилового оргстекла толщиной 5 мм	м2	10	10435 --	- --	- -	104350
92		223-102-0301 РСНБ РК 2015	Блок из ПВХ профилей толщиной 60 мм одинарной конструкции ГОСТ 30674-99 со стеклопакетом однокамерным, не открывающийся: глухой (применит)	м2	34,8	16282 --	15907 --	- -	566614
93		223-203-0901 РСНБ РК 2015	Блок дверной внутренний из жесткого поливинилхлорида одностворчатый с глухим полотном ДГ 21-6П, ДГ 21-7П, ДГ 21-8П, ДГ 21-9П, ДГ 21-10П (применит)	м2	6,75	26326 --	25786 --	- -	177700
			Всего строительные материалы и конструкции	**тенге**				--	**9026972**
			ТРАНСПОРТНЫЕ РАСХОДЫ						
94		412-101-0116 РСНБ РК 2015	Перевозка строительных грузов самосвалами в населенных пунктах. Грузоподъемность свыше 5 до 10 т. Расстояние перевозки свыше 15 до 20 км	т км	99	53 --	- --	53 5247	5247
95		414-104-0501 РСНБ РК 2015	Мусор строительный (механизированная). Погрузка	т	5,5	117 --	- --	117 643,5	644

			Всего транспортные расходы	**тенге**				**5890,5**	**5890**

ИСХОДНЫЕ ДАННЫЕ : Э2050

№	Строка данных АВС (Номер строки текущего фрагмента)
1	Э2050'К9Ж5'Ц7Я2ХМ+ШЙ6''16.01''''*
2	Ю''Филиал АОО "Назарбаев Интеллектуальная школа химико-биологического направления в г.Усть-Каменогорск"'ХЕШ'2-1'Переоборудование цокольного этажа под техническую лабораторию NIS Engeneering''2'2-1-2'Электричество'Дефектный акт''в текущих ценах 2021 года*
3	РМонтаж*
4	Ц13-080305-0401(П-1308001)'48''Светильник с количеством ламп в светильнике 1. Установка отдельно на кронштейнах. Производство работ на высоте свыше 2 до 8 м, применен коэффициент к затратам труда - 1,05.'шт.*
5	Ц13-080206-0101'300*400+200''Короба пластмассовые шириной до 40 мм. Монтаж оборудования'м*
6	Ц13-080206-0901'300''Провод сечением до 6 мм2. Прокладка в коробах'м*
7	Ц13-080206-0902'400+200''Провод сечением до 35 мм2. Прокладка в"коробах'м*
8	Ц13-080305-0111'50''Розетка штепсельная трехполюсная. Монтаж оборудования'шт.*
9	Ц13-100702-0501'45''Коробка ответвительная. Монтаж на стене'шт.*
10	Ц13-080305-0102'11''Выключатель одноклавишный утопленного типа. Монтаж при скрытой проводке'шт.*
11	Ц13-080304-0304'1''Шкаф (пульт) управления навесной, высота, ширина и глубина до 600х600х350 мм. Установка'шт.*
12	Ц13-080303-0601'4+8+4''Автомат одно-, двух-, трехполюсный на ток до 25 А. Установка на конструкции на стене или колонне'шт.*
13	Ц13-080303-0602'1''Автомат одно-, двух-, трехполюсный на ток до 100 А. Установка на конструкции на стене или колонне'шт.*
14	РМатериалы, неучтенные ценником*
15	С1247-102-0115'48''Светильник офисный для светодиодных ламп типа PROLED PL-30S, мощность 40 Вт, СТ РК 2585-2014'шт.*
16	С1243-907-0105'300+400+200''Канал кабельный из ПВХ, размерами 25 мм х 16 мм'м*
17	С1243-108-0501'300.1,02.0,001''Кабель силовой не распространяющий горение, с низким дымо- и газовыделением, число жил 3, напряжение 0,66 кВ ГОСТ 31996-2012, марки ВВГнг(А)-FRLS 3х1,5 (ок)-0,66'км*
18	С1243-108-0502'400.1,02.0,001''Кабель силовой не распространяющий горение, с низким дымо- и газовыделением, число жил 3, напряжение 0,66 кВ ГОСТ 31996-2012, марки ВВГнг(А)-FRLS 3х2,5 (ок)-0,66'км*
19	С1243-108-0903'200.1,02.0,001''Кабель силовой не распространяющий горение, с низким дымо- и газовыделением, число жил 5, напряжение 0,66 кВ ГОСТ 31996-2012, марки ВВГнг(А)-FRLS 5х4 (ок)-0,66'км*
20	С1247-214-0120'48''Розетка штепсельная Двухместная, для скрытой установки, с заземляющими контактами, с защитными шторками, до 250 В, от 10 А до 16 А, IP20'шт.*
21	С1247-214-0603'2''Розетка промышленная встраиваемая (скрытая) 3Р+РЕ+N, от 16 А до 32 А, 380 В, IP44'шт.*
22	С1247-202-0105'45''Коробка ответвительная настенная с кабельными вводами размерами 120 мм х 80 мм х 50 мм, IP55'шт.*
23	С1247-212-0102'11''Выключатель скрытой проводки ГОСТ 30850.2.1-2002 Одноклавишный с индикатором, до 250 В, от 4 А до 10 А, IP20'шт.*
24	С1247-202-0602'44''Коробка ответвительная для твердых стен типа КМ40002, диаметром 65 мм, глубиной 40 мм'шт.*
25	С1247-201-0103'1''Щит распределительный навесной ГОСТ 32397-2013, типа ЩРн 18з-1 36 УХЛ3 IP31'шт.*
26	С1247-204-0763'1''Выключатель автоматический типа ВА47-29 - характеристика "С" 3Р 63А 4,5 кА "С"'шт.*
27	С1247-204-0759'4''Выключатель автоматический типа ВА47-29 - характеристика "С" 3Р 25А 4,5 кА "С"'шт.*
28	С1247-204-0715'8''Выключатель автоматический типа ВА47-29 - характеристика "С" 1Р 25А 4,5 кА "С"'шт.*
29	С1247-204-0713'4''Выключатель автоматический типа ВА47-29 - характеристика "С" 1Р 16А 4,5 кА "С"'шт.*
30	К*

Наименование стройки - Филиал АОО "Назарбаев Интеллектуальная школа химико-биологического направления в г.Усть-Каменогорск"
Шифр стройки ХБШ
Наименование объекта - Переоборудование школьного этажа под техническую лабораторию NIS Engineering
Шифр объекта 2-1

ЛОКАЛЬНАЯ СМЕТА № 2-1-2
(Локальный сметный расчет)

на Электричество
(наименование работ и затрат)

Основание: Дефектный акт

Сметная стоимость	2903,484	тыс.тнг.
Сметная заработная плата	504,253	тыс.тнг.
Нормативная трудоемкость	0,312	тыс.чел-ч

Составлен(а) в текущих ценах 2021 года

№ п/п	Шифр норм, код ресурса	Наименование работ и затрат	Единица измерения	Количество: на единицу измерения	Количество: по проекту	Стоимость единицы, тенге: Всего / эксплуатация машин	Стоимость единицы, тенге: зарплата рабочих-строителей / зарплата машинистов	Общая стоимость, тенге: Всего / эксплуатация машин	Общая стоимость, тенге: зарплата рабочих-строителей / зарплата машинистов	Общая стоимость, тенге: материалы / оборудование, мебель, инвентарь	Накладные расходы, тенге / Сметная прибыль, тенге	Всего стоимость с накладными расходами и сметной прибылью, тенге
1	2	3	4	5		6	7	8	9	10	11	12
		РАЗДЕЛ 1.Монтаж										
1	1308-0305-0401 РСНБ РК 2015 Изм. и доп. вып. 17 Р. 1308 ТЧ п.4 Кзтр=1,05	**Светильник с количеством ламп в светильнике 1. Устанавка отдельно на штырях. Производство работ на высоте свыше 2 до 8 м, применен коэффициент к затратам труда - 1,05.**	**шт.**	**48**		**2255,71**	**711,30**	**108274**	**34142**	**9743**	**63217**	**185210**
		НР - 72%; СП - 80%				**1341,44**	**487,76**	**64389**	**23412**		**13719**	
2	1308-0206-0101 РСНБ РК 2015 Изм. и доп. вып. 19	**Короба пластмассовые шириной до 40 мм. Монтаж оборудования**	**м**	**900**		**278,71**	**2,26**	**250839**	**2034**	**15111**	**148350**	**452725**
		НР - 72%; СП - 80%				**259,66**	**0,14**	**233694**	**126**		**33535**	
3	1308-0206-0901 РСНБ РК 2015 Изм. и доп. вып. 17	**Провод сечением до 6 мм2. Прокладка в коробах**	**м**	**300**		**56,37**	**0,91**	**16911**	**273**	**2535**	**10238**	**29321**
		НР - 72%; СП - 80%				**47,01**	**0,39**	**14103**	**117**		**2172**	
4	1308-0206-0902 РСНБ РК 2015 Изм. и доп. вып. 17	**Провод сечением до 35 мм2. Прокладка в коробах**	**м**	**600**		**74,68**	**2,73**	**44808**	**1638**	**5562**	**27588**	**78187**

		НР - 72%, СП - 8%			62,68	1,18	37608	708		5792	
5	1308-0305-0111 РСНБ РК 2015 Изм. и доп. вып. 17	Розетка штепсельная трехполюсная. Монтаж оборудования	шт.	50	1138,22	10,90	56911	545	1734	39505	104130
		НР - 72%, СП - 8%			1092,65	4,72	54632	236		7713	
6	1310-0702-0501 РСНБ РК 2015 Изм. и доп. вып. 19	Коробка ответвительная. Монтаж на стене	шт.	45	835,95	–	37618	–	493	22646	45085
		НР - 81%, СП - 8%			825,80	–	37125	–		4821	
7	1308-0305-0102 РСНБ РК 2015 Изм. и доп. вып. 17	Выключатель одноклавишный утопленного типа. Монтаж при скрытой проводке	шт.	11	504,10	3,63	5545	40	143	3873	10172
		НР - 72%, СП - 8%			487,49	1,57	5362	17		753	
8	1308-0304-0304 РСНБ РК 2015 Изм. и доп. вып. 17	Шкаф (пульт) управления навесной, высота, ширина и глубина до 600x600x350 мм. Установка	шт.	1	4924,28	1463,92	4924	1464	98	2875	8423
		НР - 72%, СП - 8%			3362,00	631,35	3362	631		624	
9	1308-0303-0601 РСНБ РК 2015 Изм. и доп. вып. 17	Автомат одно-, двух-, трехполюсный на ток до 25 А. Установка на конструкции на стене или колонне	шт.	16	2933,31	22,32	46933	357	21072	18363	70520
		НР - 72%, СП - 8%			1594,00	–	25504	–		5224	
10	1308-0303-0602 РСНБ РК 2015 Изм. и доп. вып. 17	Автомат одно-, двух-, трехполюсный на ток до 100 А. Установка на конструкции на стене или колонне	шт.	1	5436,59	118,58	5437	118	2131	2324	8381
		НР - 72%, СП - 8%			3188,00	39,31	3188	39		621	
		ИТОГО ПО РАЗДЕЛУ 1	тенге				578200	40611	58622	358979	1012154
							478967	25256	–	74974	
	Стоимость монтажных работ		тенге				578200				
	Материалы		тенге				58621				
	Всего заработная плата		тенге					504253			
		Накладные расходы	тенге				358979				
		Сметная прибыль	тенге				74974				
	ВСЕГО, Стоимость монтажных работ		тенге				1012153				
		Нормативная трудоемкость	чел.-ч								312
		Сметная заработная плата	тенге					504253			
		ИТОГО ПО РАЗДЕЛУ 1	тенге				1012153				
		Нормативная трудоемкость	чел.-ч								312
		Сметная заработная плата	тенге					504253			
		РАЗДЕЛ 2.Материалы, неучтенные ценником									
11	247-102-0115 РСНБ РК 2015	Светильник офисный для светодиодных ламп типа PROLED PL-30S, мощность 40 Вт, СТ РК 2595-2014	шт.	48	20153,00	–	967344	–	967344	–	1044732
		СП - 8%			–	–	–	–		77388	
12	243-907-0105 РСНБ РК 2015	Канал кабельный из ПВХ, размерами 25 мм x 16 мм	м	900	84,00	–	75600	–	75600	–	81648

		СП - 85%			–	–	–	–		4048	
13	243-108-0501 РСНБ РК 2015	Кабель силовой не распространяющий горение, с низким дымо- и газовыделением, число жил 3, напряжение 0,66 кВ ГОСТ 31996-2012, марки ВВГнг(А)-FRLS 3х1,5 (ок)-0,66	км	0,306	380886,00	–	116551	–	116551	–	125875
		СП - 85%			–	–	–	–		9324	
14	243-108-0502 РСНБ РК 2015	Кабель силовой не распространяющий горение, с низким дымо- и газовыделением, число жил 3, напряжение 0,66 кВ ГОСТ 31996-2012, марки ВВГнг(А)-FRLS 3х2,5 (ок)-0,66	км	0,408	541492,00	–	220929	–	220929	–	238603
		СП - 85%			–	–	–	–		17674	
15	243-108-0503 РСНБ РК 2015	Кабель силовой не распространяющий горение, с низким дымо- и газовыделением, число жил 5, напряжение 0,66 кВ ГОСТ 31996-2012, марки ВВГнг(А)-FRLS 5х4 (ок)-0,66	км	0,204	1258135,00	–	256660	–	256660	–	277193
		СП - 85%			–	–	–	–		20533	
16	247-214-0120 РСНБ РК 2015	Розетка штепсельная Двухместная, для скрытой установки, с заземляющими контактами, с защитными шторками, до 250 В, от 10 А до 16 А, IP20	шт.	48	636,00	–	30528	–	30528	–	32970
		СП - 85%			–	–	–	–		2442	
17	247-214-0603 РСНБ РК 2015	Розетка промышленная встраиваемая (скрытая) 3Р+РЕ+N, от 16 А до 32 А, 380 В, IP44	шт.	2	1876,00	–	3752	–	3752	–	4052
		СП - 85%			–	–	–	–		300	
18	247-202-0105 РСНБ РК 2015	Коробка ответвительная настенная с кабельными вводами размерами 120 мм х 80 мм х 50 мм, IP55	шт.	45	1154,00	–	51930	–	51930	–	56084
		СП - 85%			–	–	–	–		4154	
19	247-212-0102 РСНБ РК 2015	Выключатель скрытой проводки ГОСТ 30850.2.1-2002 Одноклавишный с индикатором, до 250 В, от 4 А до 10 А, IP20	шт.	11	401,00	–	4411	–	4411	–	4764
		СП - 85%			–	–	–	–		353	
20	247-202-0602 РСНБ РК 2015	Коробка ответвительная для тонких стен типа КМ40002, диаметром 65 мм, глубиной 40 мм	шт.	44	31,00	–	1364	–	1364	–	1473
		СП - 85%			–	–	–	–		109	
21	247-201-0103 РСНБ РК 2015	Щит распределительный навесной ГОСТ 32397-2013, типа ЩРн 18з-1 36 УХЛ3 IP31	шт.	1	6700,00	–	6700	–	6700	–	7236
		СП - 85%			–	–	–	–		536	
22	247-204-0763 РСНБ РК 2015	Выключатель автоматический типа ВА47-29 - характеристика "С" 3Р 63А 4,5 кА "С"	шт.	1	2128,00	–	2128	–	2128	–	2298
		СП - 85%			–	–	–	–		170	
23	247-204-0759 РСНБ РК 2015	Выключатель автоматический типа ВА47-29 - характеристика "С" 3Р 25А 4,5 кА "С"	шт.	4	1691,00	–	6764	–	6764	–	7305
		СП - 85%			–	–	–	–		541	

24	247-204-0715 РСНБ РК 2015	Выключатель автоматический типа ВА47-29 - характеристика "С" 1Р 25А 4,5 кА "С"	шт.	8	558,00	–	4464	–	4464	–	4821
		СП - 8%			–	–	–	–		357	
25	247-204-0713 РСНБ РК 2015	Выключатель автоматический типа ВА47-29 - характеристика "С" 1Р 16А 4,5 кА "С"	шт.	4	527,00	–	2108	–	2108	–	2277
		СП - 8%			–	–	–	–		169	
		ИТОГО ПО РАЗДЕЛУ 2	тенге				1751233	–	1751233	–	1891331
							–	–	–	140098	
Стоимость общестроительных работ			тенге				1751233				
Стоимость материалов и конструкций			тенге				1751233				
		Сметная прибыль	тенге				140098				
ВСЕГО. Стоимость общестроительных работ			тенге				1891331				
		ИТОГО ПО РАЗДЕЛУ 2	тенге				1891331				
		ИТОГО ПО СМЕТЕ:	тенге								2903484
		В ТОМ ЧИСЛЕ									
		- Зарплата рабочих строителей	тенге				478967			–	–
		- Затраты на эксплуатацию машин	тенге					40611			
		- в том числе зарплата машинистов	тенге					25286			
		- Материалов, изделий и конструкций	тенге						1809854		
		- Накладные расходы	тенге							358979	
		- Сметная прибыль	тенге							215072	

Форма 4рс АВС-4

Наименование стройки - Филиал АОО "Назарбаев Интеллектуальная школа химико-биологического направления в г.Усть-Каменогорск"

Объект номер - 2-1

РЕСУРСНАЯ СМЕТА

Приложение к смете № 2-1-2

на Электричество

Наименование объекта - Переоборудование цокольного этажа под техническую лабораторию NIS Engeneering

Основание: Дефектный акт

Составлен в текущих ценах 2021 года

тенге

№ п/п	Код ресурса АВС и признак	Шифр ресурса	Наименование ресурсов, оборудования, конструкций, изделий и деталей	Единица измерения	Количество единиц	Сметная цена на единицу / обоснование	Отпускная цена на единицу / обоснование	Транспортные расходы на единицу / всего	Стоимость (Всего)
1	2	3	4	5	6	7	8	9	10
			ТРУДОВЫЕ РЕСУРСЫ						
1	1	АВС 000001	Затраты труда рабочих-строителей	чел-ч	296,104	1617,57 –	- –	- -	478968
2	3	АВС 000003	Затраты труда машинистов	чел-ч	17,6268	1434,6 –	- –	- -	(25287)
			Всего трудовые ресурсы	**тенге**				–	**478968**
			СТРОИТЕЛЬНЫЕ МАШИНЫ И МЕХАНИЗМЫ						
						Эксплуатация машин		**Зарплата машинистов**	
3	521С	3403-0302-0301 РСНБ РК 2015	Дрели электрические	маш.-ч	0,68	12 –	- –	- -	8
4	766С	3105-0102-0302 РСНБ РК 2015	Краны на автомобильном ходу при работе на монтаже технологического оборудования, 10 т	маш.-ч	1,0984	5788 –	- –	2312 2539,5	6358
5	1152С	3101-0306-0201 РСНБ РК 2015	Молотки бурильные легкие при работе от передвижных компрессорных станций	маш.-ч	0,22	105 –	- –	- -	23

						–	–	-	
16	144613С	216-103-0101 РСНБ РК 2015	Гипсовое вяжущее ГОСТ 125-2018 марки Г-3	т	0,0041085	23567 –	22562 –	- -	97
17	144746С	217-101-0107 РСНБ РК 2015	Болт с гайкой и шайбой ГОСТ 1759.0-87 строительный	т	0,001264	647579 –	633472 –	- -	819
18	145785С	261-107-0224 РСНБ РК 2015	Дюбели распорные полипропиленовые	100 шт.	0,238	450 –	441 –	- -	107
19	146716С	261-107-0914 РСНБ РК 2015	Вазелин технический	кг	0,105	713 –	698 –	- -	75
20	147084С	261-107-0450 РСНБ РК 2015	Шпагат бумажный ГОСТ 17308-88	кг	0,02	304 –	297 –	- -	6
21	147096С	261-107-0458 РСНБ РК 2015	Нитки швейные ГОСТ 6309-93	кг	0,018	1075 –	1053 –	- -	19
22	147172С	261-107-0493 РСНБ РК 2015	Лента липкая изоляционная на полиэфирном компаунде марки ЛСЭПЛ, шириной 20 - 30 мм, толщиной от 0,14 до 0,19 мм	кг	1,668	652 –	638 –	- -	1088
23	147184С	261-107-0501 РСНБ РК 2015	Лента К226	100 м	0,48	1755 –	1719 –	- -	842
24	147338С	261-107-0568 РСНБ РК 2015	Электроды, d=4 мм, Э42А ГОСТ 9466-75	т	0,00129	234305 –	228752 –	- -	302
25	147529С	261-107-0644 РСНБ РК 2015	Шпильки	шт.	97,92	94 –	92 –	- -	9204

26	147733С	261-107-0783 РСНБ РК 2015	Трубка поливинилхлоридная	кг	1,344	374	365	-	503
						-	-	-	
27	198714С	243-108-0903 РСНБ РК 2015	Кабель силовой не распространяющий горение, с низким дымо- и газовыделением, число жил 5, напряжение 0,66 кВ ГОСТ 31996-2012, марки ВВГнг(А)-FRLS 5х4 (ок)-0,66	км	0,204	1258135	1232147	-	256660
						-	-	-	
28	242691С	261-404-0449 РСНБ РК 2015	Втулки изолирующие ГОСТ Р 51177-2017	шт.	11,22	12	12	-	135
						-	-	-	
29	242707С	261-404-0465 РСНБ РК 2015	Полоски и прижим для крепления проводов ГОСТ Р 51177-2017	100 шт.	2,58	1810	1774	-	4670
						-	-	-	
30	242795С	261-404-0531 РСНБ РК 2015	Скобы соединительные	100 шт.	0,9	951	932	-	856
						-	-	-	
31	242938С	261-404-0574 РСНБ РК 2015	Кнопки монтажные ГОСТ Р 51177-2017	1000 шт.	0,18	380	372	-	68
						-	-	-	
32	242966С	252-207-3979 РСНБ РК 2015	Перемычки гибкие, тип ПГС-50	шт.	17	636	624	-	10812
						-	-	-	
33	249530С	261-201-0361 РСНБ РК 2015	Лак электроизоляционный 318 ГОСТ Р 52165-2003	кг	0,11	186	181	-	20
						-	-	-	
34	264309С	247-102-0115 РСНБ РК 2015	Светильник офисный для светодиодных ламп типа PROLED PL-30S, мощность 40 Вт, СТ РК 2595-2014	шт.	48	20153	19755	-	967344
						-	-	-	
35	264328С	247-201-0103 РСНБ РК 2015	Щит распределительный навесной ГОСТ 32397-2013, типа ЩРн 18з-1 36 УХЛ3 IP31	шт.	1	6700	6565	-	6700
						-	-	-	

36	264510С	247-202-0602 РСНБ РК 2015	Коробка ответвительная для твердых стен типа КМ40002, диаметром 65 мм, глубиной 40 мм	шт.	44	31	30	-	1364
						--	--	-	
37	264811С	247-204-0713 РСНБ РК 2015	Выключатель автоматический типа ВА47-29 - характеристика "С" 1Р 16А 4,5 кА "С"	шт.	4	527	517	-	2108
						--	--	-	
38	264813С	247-204-0715 РСНБ РК 2015	Выключатель автоматический типа ВА47-29 - характеристика "С" 1Р 25А 4,5 кА "С"	шт.	8	558	547	-	4464
						--	--	-	
39	264845С	247-204-0759 РСНБ РК 2015	Выключатель автоматический типа ВА47-29 - характеристика "С" 3Р 25А 4,5 кА "С"	шт.	4	1691	1658	-	6764
						--	--	-	
40	264849С	247-204-0763 РСНБ РК 2015	Выключатель автоматический типа ВА47-29 - характеристика "С" 3Р 63А 4,5 кА "С"	шт.	1	2128	2086	-	2128
						--	--	-	
41	271422С	247-202-0105 РСНБ РК 2015	Коробка ответвительная настенная с кабельными вводами размерами 120 мм х 80 мм х 50 мм, IP55	шт.	45	1154	1131	-	51930
						--	--	-	
42	273992С	243-907-0105 РСНБ РК 2015	Канал кабельный из ПВХ, размерами 25 мм х 16 мм	м	900	84	80	-	75600
						--	--	-	
43	275794С	247-212-0102 РСНБ РК 2015	Выключатель скрытой проводки ГОСТ 30850.2.1-2002 Одноклавишный с индикатором, до 250 В, от 4 А до 10 А, IP20	шт.	11	401	393	-	4411
						--	--	-	
44	275825С	247-214-0120 РСНБ РК 2015	Розетка штепсельная Двухместная, для скрытой установки, с заземляющими контактами, с защитными шторками, до 250 В, от 10 А до 16 А, IP20	шт.	48	636	623	-	30528
						--	--	-	
45	275854С	247-214-0603 РСНБ РК 2015	Розетка промышленная встраиваемая (скрытая) 3Р+РЕ+N, от 16 А до 32 А, 380 В, IP44	шт.	2	1876	1839	-	3752
						--	--	-	

46	279801С	214-208-0103 РСНБ РК 2015	Прокат сортовой стальной горячекатаный полосовой из углеродистой стали ГОСТ 535-2005 шириной от 80 до 200 мм, толщиной от 5 до 60 мм	т	0,0048	361170	352679	-	1734
						--	--	-	
47	287729С	217-105-0102 РСНБ РК 2015	Дюбель полипропиленовый универсальный с шурупами	кг	7,56	836	818	-	6320
						--	--	-	
48	287764С	261-107-0961 РСНБ РК 2015	Бирки маркировочные	100 шт.	0,79	1092	1071	-	863
						--	--	-	
49	287782С	236-203-0109 РСНБ РК 2015	Эмаль СТ РК ГОСТ Р 51691-2003 ПФ-115	т	0,001093	508438	495555	-	556
						--	--	-	
50	290063С	217-106-0105 РСНБ РК 2015	Шуруп ГОСТ 1147-80 с полукруглой головкой	кг	9,45	977	957	-	9233
						--	--	-	
51	293748С	243-108-0501 РСНБ РК 2015	Кабель силовой не распространяющий горение, с низким дымо- и газовыделением, число жил 3, напряжение 0,66 кВ ГОСТ 31996-2012, марки ВВГнг(А)-FRLS 3х1,5 (ок)-0,66	км	0,306	380886	372786	-	116551
						--	--	-	
52	293749С	243-108-0502 РСНБ РК 2015	Кабель силовой не распространяющий горение, с низким дымо- и газовыделением, число жил 3, напряжение 0,66 кВ ГОСТ 31996-2012, марки ВВГнг(А)-FRLS 3х2,5 (ок)-0,66	км	0,408	541492	530118	-	220929
						--	--	-	
			Всего строительные материалы и конструкции	**тенге**				--	**1809853**

ИСХОДНЫЕ ДАННЫЕ : Э2060

№	Строка данных АВС (Номер строки текстового фрагмента)
1	Э2060'К9Ж5'Ц7Н2ХМ+Ш1В''16.01''''''*
2	Ю''Филиал АОО "Назарбаев Интеллектуальная школа химико-биологического направления в г.Усть-Каменогорск"'ХБШ'2-1'Переоборудование цокольного этажа под техническую лабораторию NIS Engineering''2'2-1-3'Отопление'Дефектный акт''в текущих ценах 2021 года*
3	П9 Коэффициент 1,15 к нормам затрат труда Коэффициент 1,25 времени эксплуатации машин (включая затраты труда рабочих машинистов). Согласно ЭСН РК 8.05-01-2015, п.3.12#*
4	Н5.1,15'Н52.1,25*
5	П9 Коэффициент 1,2 к нормам затрат труда, времени эксплуатации машин (включая затраты труда рабочих машинистов). Производство строительных работ в эксплуатируемых зданиях и сооружениях, освобожденных от оборудования и других предметов, мешающих нормальному производству работ. ЭСН РК 8.04-01-2015, приложение В, таблица В.1, п.1#*
6	Н5.1,2'Н52.1,2*
7	Е11-180301-0104(РС296105)'9.10.2''Радиаторы биметаллические (алюминиевые). Установка'кВт*
8	С1245-103-0110'9.10''Радиатор отопления биметаллический ГОСТ 31311-2005 с межосевым расстоянием 500 мм, теплоотдачей от 161 Вт до 203 Вт'секция*
9	Е11-160301-0104(РС187490=0,2)(РС296299)'75''Трубопроводы отопления из стальных водогазопроводных неоцинкованных труб, диаметр до 32 мм. Прокладка'м трубопровода*
10	Е11-160301-0103(РС187490=0,2)(РС296299)'75''Трубопроводы отопления из стальных водогазопроводных неоцинкованных труб, диаметр до 25 мм. Прокладка'м трубопровода*
11	Е11-161101-0101(РС295855РС249132)''150''Трубопроводы систем отопления, водопровода и горячего водоснабжения диаметром до 50 мм. Испытание гидравлическое'м трубопровода*
12	Е11-160601-0101(РС147341)(РС296026)(РС296299)'18+2''Вентили, задвижки, затворы, клапаны обратные, краны проходные на трубопроводах из стальных труб диаметром до 25 мм. Установка'шт.*
13	С1245-708-0102'18''Кран шаровый для подключения датчиков температуры ГОСТ 21345-2005 DN 20'шт.*
14	С1242-207-1303'2''Кран шаровый латунный муфтовый (В-В), усиленный, с рычажной рукояткой, для воды, пара, нейтральных жидкостей, Т до +180°С, PN 40 ГОСТ 21345-2005 DN 25'шт.*
15	Е11-160602-0201(РС293247)(РС296116)'2''Клапаны балансировочные диаметром 15-25 мм. Установка на резьбовом соединении'шт.*
16	С1245-506-0105'2''Ручной балансировочный клапан Tmax 120°С, PN 16 ГОСТ 5761-2005 резьбовой G 3/4", Kvs 5,7 м3/ч, DN 20'шт.*
17	Е11-160601-0102(РС147341)(РС296026)(РС296299)'2''Вентили, задвижки, затворы, клапаны обратные, краны проходные на трубопроводах из стальных труб диаметром до 50 мм. Установка'шт.*
18	С1242-207-1304'2''Кран шаровый латунный муфтовый (В-В), усиленный, с рычажной рукояткой, для воды, пара, нейтральных жидкостей, Т до +180°С, PN 40 ГОСТ 21345-2005 DN 32'шт.*
19	Е11-150403-1004'20''Решетки, переплеты, радиаторы, трубы, диаметром менее 50 мм и тому подобное. Окраска масляная, количество окрасок 2'м2 окрашиваемой поверхности*
20	Е11-260301-0802(РС147200)'314''Слой пароизоляционный из пленки полиэтиленовой (без стекловолокнистых материалов). Установка'м2 поверхности покрытия изоляции*
21	С1214-301-0103'314.1,15''Фольга алюминиевая ГОСТ 618-2014 ДПРХМ 0,100х100 ИД'м2*
22	К*

Форма 4

Наименование стройки - Филиал АОО "Назарбаев Интеллектуальная школа химико-биологического направления в г.Усть-Каменогорск"
Шифр стройки ХБШ
Наименование объекта - Переоборудование цокольного этажа под техническую лабораторию NIS Engeneering
Шифр объекта 2-1

ЛОКАЛЬНАЯ СМЕТА № 2-1-3
(Локальный сметный расчет)

на Отопление
(наименование работ и затрат)

Основание: Дефектный акт

Сметная стоимость	2132,080	тыс.тнг.
Сметная заработная плата	513,928	тыс.тнг.
Нормативная трудоемкость	0,343	тыс.чел-ч

Составлен(а) в текущих ценах 2021 года

№ п/п	Шифр норм, код ресурса	Наименование работ и затрат	Единица измерения	Количество: на единицу измерения	Количество: по проекту	Стоимость единицы, тенге: Всего / заработная плата рабочих-строителей	Стоимость единицы, тенге: эксплуатация машин / заработная плата машинистов	Общая стоимость, тенге: Всего / заработная плата рабочих-строителей	Общая стоимость, тенге: эксплуатация машин / заработная плата машинистов	Общая стоимость, тенге: материалы / оборудование, мебель, инвентарь	Накладные расходы, тенге / Сметная прибыль, тенге	Всего стоимость с накладными расходами и сметной прибылью, тенге
1	2	3	4	5		6	7	8	9	10	11	12
Коэффициент 1,15 к нормам затрат труда Коэффициент 1,25 времени эксплуатации машин (включая затраты труда рабочих машинистов). Согласно ЭСН РК 8.05-01-2015, п.3.12												
Коэффициент 1,2 к нормам затрат труда, времени эксплуатации машин (включая затраты труда рабочих машинистов). Производство строительных работ в эксплуатируемых зданиях и сооружениях, освобожденных от оборудования и других предметов, мешающих нормальному производству работ. ЭСН РК 8.04-01-2015, приложение Б, таблица Б.1, п.1												
1	1118-0301-0104 РСНБ РК 2015 Изм. и доп. вып. 11	**Радиаторы биметаллические (алюминиевые). Установка**	кВт	180		1615,65	26,91	290818	4845	80496	203161	533497
		НР - 300%; СП - 80%				1141,54	10,17	205477	1830		39518	
		В ТОМ ЧИСЛЕ:										
1.1	245-106-0101	**Кронштейн штыревой для крепления радиаторов**	шт.	2,6	468	172,00				80496		
2	245-103-0110 РСНБ РК 2015	**Радиатор отопления биметаллический ГОСТ 31311-2005 с межосевым расстоянием 500 мм, теплоотдачей от 161 Вт до 203 Вт**	секция	90		2281,00	–	205290	–	205290	–	221713
		СП - 8%				–	–	–	–		16423	
3	1116-0301-0104 РСНБ РК 2015 Изм. и доп. вып. 17	**Трубопроводы отопления из стальных водогазопроводных неоцинкованных труб, диаметр до 32 мм. Прокладка**	м трубопровода	75		2293,53	31,08	172015	2331	119917	49718	239471
		НР - 90%; СП - 8%				663,56	12,87	49767	965		17739	
		В ТОМ ЧИСЛЕ:										

3.1	261-305-0204	Узлы укрупненные монтажные /трубопроводы/ для отопления из стальных водогазопроводных неоцинкованных труб с гильзами, d=32 мм	м	1	75	1481,00				111075		
3.2	261-301-0219	Крепления для трубопроводов /кронштейны, планки, хомуты/	кг	0,2	15	537,00				8055		
4	1116-0301-0103 РСНБ РК 2015 Изм. и доп. вып. 17	Трубопроводы отопления из стальных водогазопроводных неоцинкованных труб, диаметр до 25 мм. Прокладка	м трубопровода		75	1699,85	31,08	127489	2331	75391	49718	191383
		НР - 90% СП - 0%				663,56	12,87	49767	965		14176	
		В ТОМ ЧИСЛЕ:										
4.1	261-305-0203	Узлы укрупненные монтажные /трубопроводы/ для отопления из стальных водогазопроводных неоцинкованных труб с гильзами, d=25 мм	м	1	75	888,00				66600		
4.2	261-301-0219	Крепления для трубопроводов /кронштейны, планки, хомуты/	кг	0,2	15	537,00				8055		
5	1116-1101-0101 РСНБ РК 2015 Изм. и доп. вып. 17	Трубопроводы систем отопления, водопровода и горячего водоснабжения диаметром до 50 мм. Испытание гидравлическое	м трубопровода		150	144,00	1,71	21600	256	95	20824	45817
		НР - 90% СП - 0%				141,66	–	21249	–		3394	
		В ТОМ ЧИСЛЕ:										
5.1	236-104-0101	Опифа "Оксоль" ГОСТ 32389-2013	кг	0,0002	0,03	568,00				17		
5.2	217-603-0104	Вода техническая	м3	0,01	1,5	21,00				32		
5.3	236-202-1014	Краска масляная МА-15 ГОСТ 10503-71	кг	0,0005	0,075	483,00				36		
6	1116-0601-0101 РСНБ РК 2015 Изм. и доп. вып. 6	Вентили, задвижки, затворы, клапаны обратные, краны проходные на трубопроводах из стальных труб диаметром до 25 мм. Установка	шт.		20	3401,55	137,67	68031	2754	4906	59640	137884
		НР - 90% СП - 0%				3018,56	24,28	60371	486		10214	
		В ТОМ ЧИСЛЕ:										
6.1	261-301-0303	Прокладки из паронита марки ПМБ толщина 1 мм, d=50 мм ГОСТ 15180-86	1000 шт.	0,002	0,04	31711,00				1268		
6.2	217-101-0105	Болт с гайкой и шайбой ГОСТ 1759.0-87 для санитарно-технических работ	т	0,0011	0,022	165361,00				3638		
7	245-708-0102 РСНБ РК 2015	Кран шаровый для подключения датчиков температуры ГОСТ 21345-2005 DN 20	шт.		18	3494,00	–	62892	–	62892	–	67923
		СП - 8%				–	–	–	–		5031	
8	242-207-1303 РСНБ РК 2015	Кран шаровый латунный муфтовый (В-В), усиленный, с рычажной рукояткой, для воды, пара, нейтральных жидкостей, Т до +180°С, PN 40 ГОСТ 21345-2005 DN 25	шт.		2	3878,00	–	7756	–	7756	–	8376
		СП - 8%				–	–	–	–		620	
9	1116-0602-0201 РСНБ РК 2015 Изм. и доп. вып. 19	Клапаны балансировочные диаметром 15-25 мм. Установка на резьбовом соединении	шт.		2	969,81	3,74	1940	7	141	1758	3994
		НР - 90% СП - 8%				895,79	1,87	1792	2		296	
		В ТОМ ЧИСЛЕ:										
9.1	261-301-0219	Крепления для трубопроводов /кронштейны, планки, хомуты/	кг	0,09	0,18	537,00				97		
9.2	236-202-1014	Краска масляная МА-15 ГОСТ 10503-71	кг	0,02	0,04	483,00				19		

10	245-506-0105 РСНБ РК 2015	Ручной балансировочный клапан Tmax 120°С, PN 16 ГОСТ 5761-2005 резьбовой G 3/4", Kvs 5,7 м3/ч, DN 20	шт.	2		20558,00	–	41116	–	41116	–	44405
		СП - 8%				–	–	–	–		3289	
11	1116-0601-0102 РСНБ РК 2015	Вентили, задвижки, затворы, клапаны обратные, краны проходные на трубопроводах из стальных труб диаметром до 50 мм. Установка	шт.	2		3451,02	187,14	6902	374	491	6012	13947
		НР - 90% СП - 8%				3018,56	48,57	6037	97		1833	
		В ТОМ ЧИСЛЕ:										
11.1	261-301-0303	Прокладки из паронита марки ПМБ толщина 1 мм, d=50 мм ГОСТ 15180-86	1000 шт.	0,002	0,004	31711,00				127		
11.2	217-101-0105	Болт с гайкой и шайбой ГОСТ 1759.0-87 для санитарно-технических работ	т	0,0011	0,0022	165361,00				364		
12	242-207-1304 РСНБ РК 2015	Кран шаровый латунный муфтовый (В-В), усиленный, с рычажной рукояткой, для воды, пара, нейтральных жидкостей, Т до +180°С, PN 40 ГОСТ 21345-2005 DN 32	шт.	2		5965,00	–	11930	–	11930	–	12884
		СП - 8%				–	–	–	–		954	
13	1115-0403-1004 РСНБ РК 2015 Изм. и доп. вып. 17	Решетки, переплеты, радиаторы, трубы, диаметром менее 50 мм и тому подобное. Окраска масляная, количество окрасок 2	м2 окрашиваемой поверхности	20		1420,41	1,86	28408	38	2785	20483	53803
		НР - 90% СП - 8%				1279,27	0,93	25585	19		3911	
		В ТОМ ЧИСЛЕ:										
13.1	236-202-1014	Краска масляная МА-15 ГОСТ 10503-71	кг	0,246	4,92	483,00				2376		
14	1126-0301-0802 РСНБ РК 2015	Слой пароизоляционный из пленки полиэтиленовой (без стеклоплокнистых материалов). Установка	м2 поверхности покрытия изоляции	314		598,41	12,37	187901	3884	96404	68034	276418
		НР - 90% СП - 8%				279,02	6,07	87613	1906		20475	
		В ТОМ ЧИСЛЕ:										
14.1	261-107-0498	Лента полиэтиленовая с липким слоем А50 ГОСТ 20477-86	кг	0,07423	23,30822	4136,00				96403		
15	214-301-0103 РСНБ РК 2015	Фольга алюминиевая ГОСТ 618-2014 ДПРХМ 0,100х100 НД	м2	361,1		722,00	–	260714	–	260714	–	281571
		СП - 8%				–	–	–	–		20857	
		ИТОГО ПО СМЕТЕ:	тенге									2132080
		В ТОМ ЧИСЛЕ:										
		- Зарплата рабочих строителей	тенге					507658				
		- Затраты на эксплуатацию машин	тенге						16820			
		- в том числе зарплата машинистов	тенге						6270			
		- Материалов, изделий и конструкций	тенге							970324		
		- Накладные расходы	тенге								479348	
		- Сметная прибыль	тенге								157930	

Форма 4рс АВС-4

Наименование стройки - Филиал АОО "Назарбаев Интеллектуальная школа химико-биологического направления в г.Усть-Каменогорск"

Объект номер - 2-1

РЕСУРСНАЯ СМЕТА

Приложение к смете № 2-1-3

на Отопление

Наименование объекта - Переоборудование цокольного этажа под техническую лабораторию NIS Engeneering

Основание: Дефектный акт

Составлен в текущих ценах 2021 года

тенге

№ п/п	Код ресурса АВС и признак	Шифр ресурса	Наименование ресурсов, оборудования, конструкций, изделий и деталей	Единица измерения	Количество единиц	Сметная цена на единицу / обоснование	Отпускная цена на единицу / обоснование	Транспортные расходы на единицу / всего	Стоимость (Всего)
1	2	3	4	5	6	7	8	9	10
			ТРУДОВЫЕ РЕСУРСЫ						
1	1	АВС 000001	Затраты труда рабочих-строителей	чел-ч	338,2052	1501,04	-	-	507658
						--	--	-	
2	3	АВС 000003	Затраты труда машинистов	чел-ч	3,7536	1670,36	-	-	(6270)
						--	--	-	
			Всего трудовые ресурсы	**тенге**				--	**507658**
			СТРОИТЕЛЬНЫЕ МАШИНЫ И МЕХАНИЗМЫ						
						Эксплуатация машин		**Зарплата машинистов**	
3	698С	3105-0101-0102 РСНБ РК 2015	Краны башенные, 8 т	маш.-ч	0,18	6329	-	1619	1139
						--	--	291,42	
4	1569С	3105-0602-0401 РСНБ РК 2015	Подъемники мачтовые, высота подъема 50 м	маш.-ч	0,417369	2514	-	1355	1049
						--	--	565,53	
5	2011С	3204-0105-0501 РСНБ РК 2015	Установка для гидравлических испытаний трубопроводов, давление нагнетания от 0,1 МПа (1 кгс/см2) до 10 МПа (100 кгс/см2)	маш.-ч	3,375	76	-	-	256
						--	--	-	

6	2016С	3106-0103-0501 РСНБ РК 2015	Установки постоянного тока для ручной дуговой сварки	маш.-ч	11,55	168 --	- --	- -	1940
7	2468С	3105-0102-0102 РСНБ РК 2015	Краны на автомобильном ходу, 10 т	маш.-ч	0,480096	5415 --	- --	2312 1109,98	2600
8	2509С	3301-0201-0101 РСНБ РК 2015	Автомобили бортовые, до 5 т	маш.-ч	2,657916	3298 --	- --	1619 4303,17	8766
9	2577С	3106-0202-0501 РСНБ РК 2015	Аппарат для газовой сварки и резки	маш.-ч	2,5875	28 --	- --	- -	72
10	2875С	3403-0302-0101 РСНБ РК 2015	Перфоратор электрический	маш.-ч	55,2378	18 --	- --	- -	994
			Всего строительные машины и механизмы	**тенге**				**6270,1**	**16818**
			СТРОИТЕЛЬНЫЕ МАТЕРИАЛЫ И КОНСТРУКЦИИ						
11	127966С	214-209-0507 РСНБ РК 2015	Проволока сварочная легированная для сварки (наплавки) ГОСТ 2246-70 с неомедненной поверхностью диаметром 4 мм	кг	0,255	874 --	856 --	- -	223
12	129017С	214-301-0103 РСНБ РК 2015	Фольга алюминиевая ГОСТ 618-2014 ДПРХМ 0,100х100 НД	м2	361,1	722 --	707 --	- -	260714
13	146643С	261-107-0332 РСНБ РК 2015	Ацетилен технический растворенный марки Б ГОСТ 5457-75	т	0,000195	622565 --	608926 --	- -	121
14	146649С	217-605-0101 РСНБ РК 2015	Кислород технический газообразный ГОСТ 5583-78	м3	0,4215	400 --	364 --	- -	169
15	147045С	261-107-0431 РСНБ РК 2015	Очес льняной ГОСТ Р 53486-2009	кг	0,14	320	313	-	45

						--	--	-	
16	147047С	261-107-0432 РСНБ РК 2015	Ветошь	кг	0,06	90 --	87 --	- -	5
17	147182С	261-107-0498 РСНБ РК 2015	Лента полиэтиленовая с липким слоем А50 ГОСТ 20477-86	кг	23,30822	4136 --	4054 --	- -	96403
18	149394С	261-201-0371 РСНБ РК 2015	Олифа натуральная ГОСТ 32389-2013	кг	0,54	748 --	732 --	- -	404
19	149395С	236-104-0101 РСНБ РК 2015	Олифа "Оксоль" ГОСТ 32389-2013	кг	0,845	568 --	554 --	- -	480
20	157962С	261-305-0203 РСНБ РК 2015	Узлы укрупненные монтажные /трубопроводы/ для отопления из стальных водогазопроводных неоцинкованных труб с гильзами, d=25 мм	м	75	888 --	869 --	- -	66600
21	157963С	261-305-0204 РСНБ РК 2015	Узлы укрупненные монтажные /трубопроводы/ для отопления из стальных водогазопроводных неоцинкованных труб с гильзами, d=32 мм	м	75	1481 --	1449 --	- -	111075
22	187338С	261-301-0303 РСНБ РК 2015	Прокладки из паронита марки ПМБ толщина 1 мм, d=50 мм ГОСТ 15180-86	1000 шт.	0,044	31711 --	31080 --	- -	1395
23	187490С	261-301-0219 РСНБ РК 2015	Крепления для трубопроводов /кронштейны, планки, хомуты/	кг	30,18	537 --	526 --	- -	16207
24	249131С	217-603-0103 РСНБ РК 2015	Вода питьевая ГОСТ 2874-82	м3	1,365	154 --	154 --	- -	210
25	249132С	217-603-0104 РСНБ РК 2015	Вода техническая	м3	1,5	21 --	21 --	- -	32

26	260446С	245-103-0110 РСНБ РК 2015	Радиатор отопления биметаллический ГОСТ 31311-2005 с межосевым расстоянием 500 мм, теплоотдачей от 161 Вт до 203 Вт	секция	90	2281 --	2234 --	- -	205290
27	262420С	245-506-0105 РСНБ РК 2015	Ручной балансировочный клапан Tmax 120°С, PN 16 ГОСТ 5761-2005 резьбовой G 3/4", Kvs 5,7 м3/ч, DN 20	шт.	2	20558 --	20154 --	- -	41116
28	262809С	245-708-0102 РСНБ РК 2015	Кран шаровый для подключения датчиков температуры ГОСТ 21345-2005 DN 20	шт.	18	3494 --	3425 --	- -	62892
29	273402С	242-207-1303 РСНБ РК 2015	Кран шаровый латунный муфтовый (В-В), усиленный, с рычажной рукояткой, для воды, пара, нейтральных жидкостей, Т до +180°С, PN 40 ГОСТ 21345-2005 DN 25	шт.	2	3878 --	3801 --	- -	7756
30	273403С	242-207-1304 РСНБ РК 2015	Кран шаровый латунный муфтовый (В-В), усиленный, с рычажной рукояткой, для воды, пара, нейтральных жидкостей, Т до +180°С, PN 40 ГОСТ 21345-2005 DN 32	шт.	2	5965 --	5846 --	- -	11930
31	278579С	236-202-1014 РСНБ РК 2015	Краска масляная МА-15 ГОСТ 10503-71	кг	5,695	483 --	471 --	- -	2751
32	280188С	245-106-0101 РСНБ РК 2015	Кронштейн штыревой для крепления радиаторов	шт.	468	172 --	168 --	- -	80496
33	287729С	217-105-0102 РСНБ РК 2015	Дюбель полипропиленовый универсальный с шурупами	кг	0,00816	836 --	818 --	- -	7
34	293028С	217-101-0105 РСНБ РК 2015	Болт с гайкой и шайбой ГОСТ 1759.0-87 для санитарно-технических работ	т	0,0242	165361 --	160708 --	- -	4002
			Всего строительные материалы и конструкции	**тенге**				--	**970322**

ИСХОДНЫЕ ДАННЫЕ : Э2070

№	Строка данных АВС (Номер строки текстовых фрагмента)
1	Э2070'К9Ж5'Ц7Н2ХМ+Ш1Б''16.01''''*
2	Ю''Филиал АОО "Назарбаев Интеллектуальная школа химико-биологического направления в г.Усть-Каменогорск"'ХБШ'2-1'Переоборудование цокольного этажа под техническую лабораторию NIS Engeneering''2'2-1-4'Вентиляция'Дефектный акт''в текущих ценах 2021 года*
3	П9 Коэффициент 1,15 к нормам затрат труда Коэффициент 1,25 времени эксплуатации машин (включая затраты труда рабочих машинистов). Согласно ЭСН РК 8.05-01-2015, п.3.12#*
4	Н5.1,15'Н52.1,25*
5	П9 Коэффициент 1,2 к нормам затрат труда, времени эксплуатации машин (включая затраты труда рабочих машинистов). Производство строительных работ в эксплуатируемых зданиях и сооружениях, освобожденных от оборудования и других предметов, мешающих нормальному производству работ. ЭСН РК 8.04-01-2015, приложение Б, таблица Б.1, п.1#*
6	Н5.1,2'Н52.1,2*
7	Е11-200101-0309'20''Воздуховоды класса Н (нормальные) из оцинкованной стали, толщина 0,7 мм, периметр 900 мм. Прокладка'м2 поверхности воздуховодов*
8	Е11-200101-0310'60''Воздуховоды класса Н (нормальные) из оцинкованной стали, толщина 0,7 мм, периметр от 1100 до 1600 мм. Прокладка'м2 поверхности воздуховодов*
9	Е11-200501-0106(РС296081)'4''Заслонки воздушные или клапаны воздушные КВР с ручным приводом, периметр до 1000 мм. Установка'заслонка*
10	С1246-302-0606'4''Заслонка воздушная прямоугольная общепромышленная с ручным управлением КВК длиной от 100 до 300 мм размерами 350 мм х 100 мм'шт.*
11	Е11-201401-0101(РС296088)'2''Вентиляторы радиальные, масса до 0,05 т. Установка'вентилятор*
12	Ц13-080301-0113(Н5=1)(Н52=1)'2''Машина электрическая со щитовыми подшипниками, поступающая в собранном виде, масса до 0,05 т. Установка на кронштейнах'шт.*
13	С1246-401-0303'2''Шумоизолированный круглый канальный вентилятор для перемещения воздуха и не агрессивных газовых смесей Р 0,106 кВт, n 2550 об/мин, Qmax 710 м3/ч'шт.*
14	Е11-200302-0101(РС295937)'20''Решетки вентиляционные пластиковые (алюминиевые), площадь в свету до 0,05 м2. Установка'решетка*
15	С1246-304-0576'20''Декоративная алюминиевая решетка длиной от 100 до 250 мм размерами 250 мм х 200 мм'шт.*
16	Е11-201301-0101(РС295485РС102643)'100''Кронштейны под вентиляционное оборудование. Установка'кг изделия*
17	Е11-200701-0402(РС295835)'2''Зонты из листовой оцинкованной стали, прямоугольного сечения, периметр 1300 мм. Установка над шахтами'зонт*
18	Е11-260101-1101(РС295721РС136273)'60.0,05''Поверхности плоские и криволинейные. Изоляция матами минераловатными прошивными безобкладочными и в обкладках, плитами минераловатными на синтетическом связующем, плитами из стеклянного штапельного волокна'м3 изоляции*
19	К*

Наименование стройки - Филиал АОО "Назарбаев Интеллектуальная школа химико-биологического направления в г.Усть-Каменогорск"
Шифр стройки ХБШ
Наименование объекта - Переоборудование школьного этажа под техническую лабораторию NIS Engeneering
Шифр объекта 2-1

ЛОКАЛЬНАЯ СМЕТА № 2-1-4
(Локальный сметный расчет)

на Вентиляция
(наименование работ и затрат)

Основание: Дефектный акт

Сметная стоимость	1678,975	тыс.тг.
Сметная заработная плата	386,663	тыс.тг.
Нормативная трудоемость	0,263	тыс.чел-ч

Составлен(а) в текущих ценах 2021 года

№ п/п	Шифр норм, код ресурса	Наименование работ и затрат	Единица измерения	Количество: на единицу измерения	Количество: по проекту	Стоимость единицы, тенге: Всего / зарплата рабочих-строителей	Стоимость единицы, тенге: эксплуатация машин / зарплата машинистов	Общая стоимость, тенге: Всего / зарплата рабочих-строителей	Общая стоимость, тенге: эксплуатация машин / зарплата машинистов	Общая стоимость, тенге: материалы / оборудование, мебель, инвентарь	Накладные расходы, тенге / Сметная прибыль, тенге	Всего стоимость с накладными расходами и сметной прибылью, тенге
1	2	3	4	5		6	7	8	9	10	11	12
Коэффициент 1,15 к нормам затрат труда Коэффициент 1,25 времени эксплуатации машин (включая затраты труда рабочих машинистов). Согласно ЭСН РК 8.05-01-2015, п.3.12												
Коэффициент 1,2 к нормам затрат труда, времени эксплуатации машин (включая затраты труда рабочих машинистов). Производство строительных работ в эксплуатируемых зданиях и сооружениях, освобожденных от оборудования и других предметов, мешающих нормальному производству работ. ЭСН РК 8.04-01-2015, приложение Б, таблица Б.1, п.1												
1	1120-0101-0309 РСНБ РК 2015 Изм. и доп. вып. 11	Воздуховоды класса Н (нормальные) из оцинкованной стали, толщина 0,7 мм, периметр 900 мм. Прокладка	м2 поверхности воздуховодов	20		8695,15	74,97	173903	1499	114871	56884	249250
		НР - 90%; СП - 8%				2876,67	25,60	57533	512		18463	
		В ТОМ ЧИСЛЕ:										
1.1	246-103-0107	Воздуховод класса Н из тонколистовой оцинкованной с непрерывных линий стали толщиной 0,7 мм прямоугольного сечения	м2	1	20	5571,00				111420		
1.2	261-105-0302	Мастика герметизирующая нетвердеющая ГОСТ 14791-79	кг	0,0501	1,002	338,00				339		
2	1120-0101-0310 РСНБ РК 2015 Изм. и доп. вып. 11	Воздуховоды класса Н (нормальные) из оцинкованной стали, толщина 0,7 мм, периметр от 1100 до 1600 мм. Прокладка	м2 поверхности воздуховодов	60		8275,19	71,28	496511	4277	342892	148148	696231
		НР - 90%; СП - 8%				2459,03	30,48	149342	1829		51573	
		В ТОМ ЧИСЛЕ:										
2.1	246-103-0107	Воздуховод класса Н из тонколистовой оцинкованной с непрерывных линий стали толщиной 0,7 мм прямоугольного сечения	м2	1	60	5571,00				334260		

2.2	261-105-0302	Мастика герметизирующая нетвердеющая ГОСТ 14791-79	кг	0,0513	3,078	338,00				1040		
3	1120-0501-0106 РСНБ РК 2015	Заслонки воздушные или клапаны воздушные КВР с ручным приводом, периметр до 1000 мм. Установка	заслонка	4		2780,21	76,92	10801	308	1517	8896	21273
		НР - 80%; СП - 8%				2244,01	25,49	8976	102		1576	
		В ТОМ ЧИСЛЕ:										
3.1	217-101-0107	Болт с гайкой и шайбой ГОСТ 1759.0-87 строительный	т	0,0002	0,0008	647579,00				518		
3.2	261-107-0741	Прокладки резиновые (пластина техническая прессованная)	кг	0,56	2,24	446,00				999		
4	246-302-0606 РСНБ РК 2015	Заслонка воздушная прямоугольная общепромышленная с ручным управлением КВК длиной от 100 до 300 мм размерами 350 мм х 100 мм	шт.	4		8771,00	–	35084	–	35084	–	37891
		СП - 8%				–	–	–	–		2807	
5	1120-1401-0101 РСНБ РК 2015	Вентиляторы радиальные, масса до 0,05 т. Установка	вентилятор	2		12799,21	281,34	25598	563	1474	23211	52714
		НР - 80%; СП - 8%				11780,37	61,91	23561	124		3905	
		В ТОМ ЧИСЛЕ:										
5.1	261-107-0982	Болты строительные с гайками анкерные ГОСТ 1759.0-87	т	0,0014	0,0028	526783,00				1475		
6	1308-0301-0113 РСНБ РК 2015 Изм. и доп. вып. 17	Машина электрическая со жаровыми подшипниками, поступающая в собранном виде, масса до 0,05 т. Установка на кронштейнах	шт.	2		13071,02	4227,86	26142	8456	876	14939	44368
		НР - 72%; СП - 8%				8405,00	1969,60	16810	3939		3287	
7	246-401-0303 РСНБ РК 2015	Шумоизолированный круглый канальный вентилятор для перемещения воздуха и не агрессивных газовых смесей Р 0,106 кВт, n 2550 об/мин, Qmax 710 м3/ч	шт.	2		44987,00	–	89974	–	89974	–	97172
		СП - 8%				–	–	–	–		7198	
8	1120-0302-0101 РСНБ РК 2015 Изм. и доп. вып. 19	Решетки вентиляционные пластиковые (алюминиевые), площадь в свету до 0,05 м2. Установка	решетка	20		576,77	5,01	11535	100	189	11031	24372
		НР - 80%; СП - 8%				562,31	0,51	11246	10		1805	
		В ТОМ ЧИСЛЕ:										
8.1	217-105-0102	Дюбель полипропиленовый универсальный с шурупами	кг	0,0113	0,226	836,00				189		
9	246-304-0576 РСНБ РК 2015	Декоративная алюминиевая решетка длиной от 100 до 250 мм размерами 250 мм х 200 мм	шт.	20		4035,00	–	80700	–	80700	–	87156
		СП - 8%				–	–	–	–		6456	
10	1120-1301-0101 РСНБ РК 2015	Кронштейны под вентиляционное оборудование. Установка	кг изделия	100		778,14	4,68	77814	468	66314	10892	95802
		НР - 80%; СП - 8%				110,12	1,02	11012	102		7056	
		В ТОМ ЧИСЛЕ:										
10.1	212-401-0205	Раствор кладочный цементно-известковый ГОСТ 28013-98 марки М100	м3	0,0001	0,01	21480,00				215		
10.2	246-301-0501	Кронштейны и подставки под оборудование из сортовой стали	кг	1	100	655,00				65500		

11	1120-0701-0402 РСНБ РК 2015	Зонты из листовой оцинкованной стали, прямоугольного сечения, периметр 1300 мм. Установка над шахтами										
			зонт		2	8160,86	91,37	16322	183	12761	3361	21257
		ПР - 90%; СП - 8%				1689,22	25,49	3378	51		1575	
		В ТОМ ЧИСЛЕ:										
11.1	246-301-0410	Зонт прямоугольный для вентиляционной шахты из оцинкованной стали периметром 1300 мм	шт.	1	2	6191,00				12382		
12	1126-0101-1101 РСНБ РК 2015 Изм. и доп. вып. 21	Поверхности плоские и криволинейные. Изоляция матами минераловатными прошивными безобкладочными и в обкладках, плитами минераловатными на синтетическом связующем, плитами из стеклянного штапельного волокна										
			м3 изоляции		3	52758,65	2533,17	158276	7600	56256	74583	251488
		ПР - 70%; СП - 8%				31473,38	1238,54	94420	3716		18629	
		В ТОМ ЧИСЛЕ:										
12.1	261-102-0108	Лента стальная упаковочная, мягкая, нормальной точности 0,7х20-50 мм ГОСТ 3560-73	т	0,00726	0,02178	132012,00				2875		
12.2	214-209-0108	Проволока стальная термически обработанная, без покрытия ГОСТ 3282-74 диаметром 2 мм	кг	1,4	4,2	390,00				1638		
12.3	261-102-0215	Проволока из низкоуглеродистой оцинкованной стали первого класса 1Ц общего назначения, высшего качества, термически обработанная, диаметром 1,1 мм ГОСТ 3282-74	кг	2	6	158,00				948		
12.4	261-102-0218	Проволока из низкоуглеродистой оцинкованной стали первого класса 1Ц общего назначения, высшего качества, термически обработанная, диаметром от 6 мм до 6,3 мм ГОСТ 3282-74	кг	3	9	91,00				819		
12.5	234-202-0205	Мат теплоизоляционный ГОСТ 10499-95 из стекловолокна, оклеенный с одной стороны алюминиевой фольгой М-25-ф-100	м3	1,08	3,24	15133,00				49031		
		ИТОГО ПО СМЕТЕ:	тенге									1678975
		В ТОМ ЧИСЛЕ:										
		- Зарплата рабочих строителей	тенге					376278				
		- Затраты на эксплуатацию машин	тенге						23454			
		- в том числе зарплата машинистов	тенге						10385			
		- Материалов, изделий и конструкций	тенге							802927		
		- Накладные расходы	тенге								351945	
		- Сметная прибыль	тенге								124370	

Форма 4рс АВС-4

Наименование стройки - Филиал АОО "Назарбаев Интеллектуальная школа химико-биологического направления в г.Усть-Каменогорск"

Объект номер - 2-1

РЕСУРСНАЯ СМЕТА

Приложение к смете № 2-1-4

на Вентиляция

Наименование объекта - Переоборудование цокольного этажа под техническую лабораторию NIS Engeneering

Основание: Дефектный акт

Составлен в текущих ценах 2021 года

тенге

№ п/п	Код ресурса АВС и признак	Шифр ресурса	Наименование ресурсов, оборудования, конструкций, изделий и деталей	Единица измерения	Количество единиц	Сметная цена на единицу / обоснование	Отпускная цена на единицу / обоснование	Транспортные расходы на единицу / всего	Стоимость (Всего)
1	2	3	4	5	6	7	8	9	10
			ТРУДОВЫЕ РЕСУРСЫ						
1	1	АВС 000001	Затраты труда рабочих-строителей	чел-ч	258,793	1453,98	-	-	376279
						--	--	-	
2	3	АВС 000003	Затраты труда машинистов	чел-ч	5,7728	1798,89	-	-	(10385)
						--	--	-	
			Всего трудовые ресурсы	**тенге**				--	**376279**
			СТРОИТЕЛЬНЫЕ МАШИНЫ И МЕХАНИЗМЫ						
						Эксплуатация машин		**Зарплата машинистов**	
3	766С	3105-0102-0302 РСНБ РК 2015	Краны на автомобильном ходу при работе на монтаже технологического оборудования, 10 т	маш.-ч	0,5	5788	-	2312	2894
						--	--	1156	
4	969С	3105-0402-0205 РСНБ РК 2015	Лебедки ручные и рычажные тяговым усилием 31,39 кН (3,2 т)	маш.-ч	11,93535	61	-	-	728
						--	--	-	
5	1197С	3105-0402-0303 РСНБ РК 2015	Лебедки электрические тяговым усилием 19,62 кН (2 т)	маш.-ч	0,43155	56	-	-	24
						--	--	-	

6	1444С	3204-0106-0401 РСНБ РК 2015	Установки для изготовления бандажей, диафрагм, приняк	маш.-ч	0,9	34 --	- --	- -	31
7	1925С	3105-0201-0106 РСНБ РК 2015	Краны мостовые электрические при работе на монтаже технологического оборудования, общего назначения, 50 т	маш.-ч	1,02	3836 --	- --	1935 1973,7	3913
8	2016С	3106-0103-0501 РСНБ РК 2015	Установки постоянного тока для ручной дуговой сварки	маш.-ч	3,6603	168 --	- --	- -	615
9	2216С	3403-0302-0501 РСНБ РК 2015	Шуруповерты строительно-монтажные	маш.-ч	2,7216	16 --	- --	- -	44
10	2468С	3105-0102-0102 РСНБ РК 2015	Краны на автомобильном ходу, 10 т	маш.-ч	0,53235	5415 --	- --	2312 1230,79	2883
11	2509С	3301-0201-0101 РСНБ РК 2015	Автомобили бортовые, до 5 т	маш.-ч	3,7211	3298 --	- --	1619 6024,46	12272
12	2875С	3403-0302-0101 РСНБ РК 2015	Перфоратор электрический	маш.-ч	2,7783	18 --	- --	- -	50
			Всего строительные машины и механизмы	**тенге**				**10384,95**	**23453**
			СТРОИТЕЛЬНЫЕ МАТЕРИАЛЫ И КОНСТРУКЦИИ						
13	100328С	211-401-0101 РСНБ РК 2015	Песок ГОСТ 8736-2014 природный	м3	0,04	1865 --	1138 --	- -	75
14	102643С	212-401-0205 РСНБ РК 2015	Раствор кладочный цементно-известковый ГОСТ 28013-98 марки М100	м3	0,01	21480 --	19233 --	- -	215
15	125919С	261-102-0108 РСНБ РК 2015	Лента стальная упаковочная, мягкая, нормальной точности 0,7х20-50 мм ГОСТ 3560-73	т	0,02178	132012	128986	-	2875

						–	–	-	
16	127905С	214-209-0102 РСНБ РК 2015	Проволока стальная термически обработанная, без покрытия ГОСТ 3282-74 диаметром 0,8 мм	кг	1,5	575 –	563 –	- -	862
17	127911С	214-209-0108 РСНБ РК 2015	Проволока стальная термически обработанная, без покрытия ГОСТ 3282-74 диаметром 2 мм	кг	4,2	390 –	381 –	- -	1638
18	128059С	261-102-0215 РСНБ РК 2015	Проволока из низкоуглеродистой оцинкованной стали первого класса 1Ц, общего назначения, высшего качества, термически обработанная, диаметром 1,1 мм ГОСТ 3282-74	кг	6	158 –	155 –	- -	948
19	128062С	261-102-0218 РСНБ РК 2015	Проволока из низкоуглеродистой оцинкованной стали первого класса 1Ц, общего назначения, высшего качества, термически обработанная, диаметром от 6 мм до 6,3 мм ГОСТ 3282-74	кг	9	91 –	89 –	- -	819
20	131644С	215-203-0503 РСНБ РК 2015	Доска необрезная хвойных пород длиной до 6,5 м, любой ширины, толщиной 44 мм и более ГОСТ 8486-86 сорт 3	м3	0,008	34153 –	33001 –	- -	273
21	136273С	234-202-0205 РСНБ РК 2015	Мат теплоизоляционный ГОСТ 10499-95 из стекловолокна, оклеенный с одной стороны алюминиевой фольгой М-25-ф-100	м3	3,24	15133 –	14758 –	- -	49031
22	144476С	216-101-0101 РСНБ РК 2015	Портландцемент бездобавочный ГОСТ 10178-85 ПЦ 400-Д0	т	0,0008	25081 –	23749 –	- -	20
23	144746С	217-101-0107 РСНБ РК 2015	Болт с гайкой и шайбой ГОСТ 1759.0-87 строительный	т	0,01164	647579 –	633472 –	- -	7538
24	144748С	261-107-0982 РСНБ РК 2015	Болты строительные с гайками анкерные ГОСТ 1759.0-87	т	0,0028	526783 –	515575 –	- -	1475
25	146125С	217-504-0101 РСНБ РК 2015	Шнур асбестовый общего назначения (ШАОН-1) ГОСТ 1779-83 диаметром 0,7 мм	т	0,000682	2462597 –	2412901 –	- -	1679

26	147341С	261-107-0571 РСНБ РК 2015	Электроды, d=5 мм, Э42 ГОСТ 9466-75	т	0,001256	206112 --	201113 --	- -	259
27	147667С	261-107-0741 РСНБ РК 2015	Прокладки резиновые (пластина техническая прессованная)	кг	8,388	446 --	437 --	- -	3741
28	188082С	246-103-0107 РСНБ РК 2015	Воздуховод класса Н из тонколистовой оцинкованной с непрерывных линий стали толщиной 0,7 мм прямоугольного сечения -	м2	80	5571 --	5451 --	- -	445680
29	188206С	246-301-0410 РСНБ РК 2015	Зонт прямоугольный для вентиляционной шахты из оцинкованной стали периметром 1300 мм	шт.	2	6191 --	6047 --	- -	12382
30	188241С	246-301-0501 РСНБ РК 2015	Кронштейны и подставки под оборудование из сортовой стали	кг	100	655 --	641 --	- -	65500
31	270025С	246-302-0606 РСНБ РК 2015	Заслонка воздушная прямоугольная общепромышленная с ручным управлением КВК длиной от 100 до 300 мм размерами 350 мм х 100 мм	шт.	4	8771 --	8597 --	- -	35084
32	273591С	246-304-0576 РСНБ РК 2015	Декоративная алюминиевая решетка длиной от 100 до 250 мм размерами 250 мм х 200 мм	шт.	20	4035 --	3955 --	- -	80700
33	279797С	214-105-0103 РСНБ РК 2015	Прокат листовой оцинкованный углеродистый ГОСТ 14918-80 толщиной от 0,8 до 1,2 мм	т	0,00018	459224 --	448810 --	- -	83
34	287729С	217-105-0102 РСНБ РК 2015	Дюбель полипропиленовый универсальный с шурупами	кг	0,226	836 --	818 --	- -	189
35	287782С	236-203-0109 РСНБ РК 2015	Эмаль СТ РК ГОСТ Р 51691-2003 ПФ-115	т	0,001	508438 --	495555 --	- -	508

36	288991С	246-401-0303 РСНБ РК 2015	Шумоизолированный круглый канальный вентилятор для перемещения воздуха и не агрессивных газовых смесей Р 0,106 кВт, n 2550 об/мин, Qmax 710 м3/ч	шт.	2	44987 –	44099 –	- -	89974
37	295740С	261-105-0302 РСНБ РК 2015	Мастика герметизирующая нетвердеющая ГОСТ 14791-79	кг	4,08	338 –	332 –	- -	1379
			Всего строительные материалы и конструкции	**тенге**				–	**802928**

ИСХОДНЫЕ ДАННЫЕ : Э2080

№	Строка данных АВС (Номер строки текстового фрагмента)
1	Э2080'К9Ж5'Ц7Н2ХМ+Ш1Б''16.01''''''*
2	Ю''Филиал ЛОО "Назарбаев Интеллектуальная школа химико-биологического направления в г.Усть-Каменогорск"'ХБШ'2-1'Переоборудование цокольного этажа под техническую лабораторию NIS Engeneering''2'2-1-5'Водоснабжение и кайализация'Дефектный акт''в текущих ценах 2021 года*
3	П9 Коэффициент 1,15 к нормам затрат труда Коэффициент 1,25 времени эксплуатации машин (включая затраты труда рабочих машинистов). Согласно ЭСН РК 8.05-01-2015, п.3.12#*
4	Н5.1,15'Н52.1,25*
5	П9 Коэффициент 1,2 к нормам затрат труда, времени эксплуатации машин (включая затраты труда рабочих машинистов). Производство строительных работ в эксплуатируемых зданиях и сооружениях, освобожденных от оборудования и других предметов, мешающих нормальному производству работ. ЭСН РК 8.04-01-2015, приложение Б, таблица Б.1, п.1#*
6	Н5.1,2'Н52.1,2*
7	Е11-160501-0401(РС296009РС280182)(РС296050)'10''Трубопроводы водоснабжения из напорных полимерных труб, наружный диаметр 15 мм. Прокладка с соединением на прессовых фитингах'м трубопровода*
8	Е11-160601-0101(РС296026)(РС296299)'4''Вентили, задвижки, затворы, клапаны обратные, краны проходные на трубопроводах из стальных труб диаметром до 25 мм. Установка'шт.*
9	С1242-203-1101'4''Кран шаровый стальной фланцевый, стандартнопроходной, для воды, пара, нефтепродуктов, Т до +200°С, РН 40 ГОСТ 21345-2005 DN 15'шт.*
10	Е11-170501-0104(РС296070)'1''Раковины. Установка'комплект*
11	С1244-102-0602'1''Мойка из нержавеющей стали ГОСТ Р 50851-96 с одной чашей, сливной полкой, накладная размерами 800х600х150 мм'шт.*
12	Е11-170201-0103(РС296068)'1''Смесители. Установка'шт.*
13	С1244-104-0407'1''Смеситель для моек однорукояточный/двухрукояточный с изогнутым изливом настольный/настенный, излив с аэратором'шт.*
14	Е11-180501-0101(РС296315)'1''Насосы центробежные с электродвигателем, масса агрегата до 0,1 т. Установка'насос*
15	511-302-0101'1''Насос фекальный сетевой подача 20,0 м3/ч, напор 7,6,0 м, двигатель мощностью 3 кВт, 1500 об/мин'шт.*
16	Е11-160501-0101(РС187490=0,2)(РС295855РС249132)(РС295994РС154198)(РС296310)'20''Трубопроводы канализации из полиэтиленовых труб высокой плотности, диаметр до 50 мм. Прокладка'м трубопровода*
17	Е11-220801-0201(РС296021)'4''Фасонные части полиэтиленовые: отводы, колена, патрубки, переходы. Установка'шт.*
18	С1241-208-0504'4''Отвод полиэтиленовый прямой 90° компрессионный размерами 32х32 мм'шт.*
19	К*

Форма 4

Наименование стройки - Филиал АОО "Назарбаев Интеллектуальная школа химико-биологического направления в г.Усть-Каменогорск"
Шифр стройки ХБШ
Наименование объекта - Переоборудование цокольного этажа под техническую лабораторию NIS Engineering
Шифр объекта 2-1

ЛОКАЛЬНАЯ СМЕТА № 2-1-5
(Локальный сметный расчет)

на Водоснабжение и канализация
(наименование работ и затрат)

Основание: Дефектный акт

Сметная стоимость	566,837	тыс.тг.
Сметная заработная плата	96,268	тыс.тг.
Нормативная трудоемкость	0,059	тыс.чел-ч

Составлен(а) в текущих ценах 2021 года

№ п/п	Шифр норм. или ресурса	Наименование работ и затрат	Единица измерения	Количество: на единицу измерения	Количество: по проекту	Стоимость единицы, тенге: Всего / зарплата рабочих-строителей	Стоимость единицы, тенге: эксплуатация машин / зарплата машинистов	Общая стоимость, тенге: Всего / зарплата рабочих-строителей	Общая стоимость, тенге: эксплуатация машин / зарплата машинистов	Общая стоимость, тенге: материалы / оборудование, мебель, инвентарь	Накладные расходы, тенге / Сметная прибыль, тенге	Всего стоимость с накладными расходами и сметной прибылью, тенге
1	2	3	4	5		6	7	8	9	10	11	12
Коэффициент 1,15 к нормам затрат труда Коэффициент 1,25 времени эксплуатации машин (включая затраты труда рабочих машинистов). Согласно ЭСН РК 8.05-01-2015, п.3.12												
Коэффициент 1,2 к нормам затрат труда, времени эксплуатации машин (включая затраты труда рабочих машинистов). Производство строительных работ в эксплуатируемых зданиях и сооружениях, освобожденных от оборудования и других предметов, мешающих нормальному производству работ. ЭСН РК 8.04-01-2015, приложение Б, таблица Б.1, п.1												
1	1116-0501-0401 РСНБ РК 2015 Изм. и доп. вып. 18	Трубопроводы водоснабжения из напорных полимерных труб, наружный диаметр 15 мм. Прокладка с соединением на прессовых фитингах	м трубопровода	10		2433,24	3,91	24332	39	4703	19200	47015
		ЗП - 99%; СП - 8%				1958,97	0,24	19590	2		3483	
		В ТОМ ЧИСЛЕ:										
1.1	241-221-0101	Опора полипропиленовая PP-R одинарная (клипса) диаметром 16 мм	шт.	1,323	13,23	7,00				93		
1.2	241-205-5201	Труба напорная из полибутена PB PN 16 для водоснабжения ГОСТ 32415-2013 размерами 16х1,5 мм	м	0,99	9,9	459,00				4544		
1.3	217-105-0102	Дюбель полипропиленовый универсальный с шурупами	кг	0,008	0,08	836,00				67		
2	1116-0601-0101 РСНБ РК 2015 Изм. и доп. вып. 6	Вентили, задвижки, затворы, клапаны обратные, краны пробковые на трубопроводах из стальных труб диаметром до 25 мм. Установка	шт.	4		3430,40	137,67	13722	551	1097	11928	27702
		ЗП - 99%; СП - 8%				3018,56	24,28	12074	97		2052	
		В ТОМ ЧИСЛЕ:										
2.1	261-107-0571	Электроды, d=5 мм, Э42 ГОСТ 9466-75	т	0,00014	0,00056	206112,00				115		

2.2	261-301-0303	Прокладки из паронита марки ПМБ толщина 1 мм, d=50 мм ГОСТ 15180-86	1000 шт.	0,002	0,008	31711,00				254			
2.3	217-101-0105	Болт с гайкой и шайбой ГОСТ 1759.0-87 для санитарно-технических работ	т	0,0011	0,0044	165361,00				728			
3	242-203-1101 РСНБ РК 2015	Кран шаровый стальной фланцевый, стандартнопроходный, для воды, пара, нефтепродуктов, Т до +200°С, PN 40 ГОСТ 21345-2005 DN 15	шт.		4	5913,00	–	23652	–	23652	–	25544
		СП - 4%				–	–	–	–		1892	
4	1117-0501-0104 РСНБ РК 2015 Изм. и доп. вып. 18	Раковины. Установка	комплект		1	2265,37	96,02	2265	96	359	1821	4413
		ЗР - 90%; СП - 8%				1809,72	48,23	1810	48		327	
		В ТОМ ЧИСЛЕ										
4.1	216-101-0901	Цемент гипсоглиноземистый расширяющийся ГОСТ 11052-74	т	0,0002	0,0002	187886,00				38		
4.2	261-107-0447	Каболка	т	0,00014	0,00014	1358578,00				190		
4.3	217-105-0102	Дюбель полипропиленовый универсальный с шурупами	шт	0,036	0,036	836,00				30		
4.4	261-105-0618	Замазка защитная	кг	0,2	0,2	357,00				71		
5	244-102-0602 РСНБ РК 2015	Мойка из нержавеющей стали ГОСТ Р 50851-96 с одной чашей, сливной полкой, накладная размерами 800x600x150 мм	шт.		1	15633,00	–	15633	–	15633	–	16884
		СП - 8%				–	–	–	–		1251	
6	1117-0201-0103 РСНБ РК 2015 Изм. и доп. вып. 18	Смесители. Установка	шт.		1	1596,80	0,18	1597	–	33	1533	3380
		ЗР - 90%; СП - 8%				1563,95	–	1564	–		250	
		В ТОМ ЧИСЛЕ										
6.1	236-104-0101	Олифа "Оксоль" ГОСТ 32389-2013	кг	0,013	0,013	568,00				7		
6.2	261-201-0324	Краска масляная густотертая цветная МА-015, сурик железный ГОСТ 10503-71	кг	0,026	0,026	459,00				12		
6.3	217-105-0102	Дюбель полипропиленовый универсальный с шурупами	шт	0,011	0,011	836,00				9		
7	244-104-0407 РСНБ РК 2015	Смеситель для мек однорукоятечный/двухрукоятечный с изогнутым изливом набортный/настенный, излив с аэратором	шт.		1	8919,00	–	8919	–	8919	–	9633
		СП - 8%				–	–	–	–		714	
8	1118-0501-0101 РСНБ РК 2015	Насосы центробежные с электродвигателем, масса агрегата до 0,1 т. Установка	насос		1	33199,82	706,14	33200	706	4019	28154	66262
		ЗР - 90%; СП - 8%				28474,91	253,65	28475	254		4908	
		В ТОМ ЧИСЛЕ										
8.1	261-107-0212	Анкерные детали из прямых или гнутых круглых стержней с резьбой (в комплекте с шайбами и гайками или без них), поставляемые отдельно	т	0,0022	0,0022	232942,00				515		
8.2	241-116-0206	Фланец плоский приварной PN 10 ГОСТ 33259-2015 диаметром 40 мм	шт.	1	1	1329,00				1329		
8.3	241-116-0207	Фланец плоский приварной PN 10 ГОСТ 33259-2015 диаметром 50 мм	шт.	1	1	1406,00				1406		

9	511-302-0101 РСНБ РК 2015	Насос фекальный сетевой подача 20,0 м3/ч, напор 7,8,0 м, двигатель мощностью 3 кВт, 1500 об/мин	шт.	1		284776,00	–	284776	–		–	284776
						–	–	–	–	284776	–	
10	1116-0501-0101 РСНБ РК 2015 Изм. и доп. вып. 6	Трубопроводы канализации из полиэтиленовых труб высокой плотности, диаметр до 50 мм. Прокладка	м трубопровода	20		1613,18	2,26	32264	46	5123	26569	63548
		НР - 90%, СП - 80%				1354,75	0,83	27095	17		4707	
		В ТОМ ЧИСЛЕ:										
10.1	241-201-0804	Труба полиэтиленовая для водоснабжения PE 100 SDR 21 ГОСТ 18599-2001 размерами 32х2,0 мм	м	0,998	19,96	147,00				2934		
10.2	261-301-0219	Крепления для трубопроводов /кронштейны, планки, хомуты/	кг	0,2	4	537,00				2148		
10.3	217-603-0104	Вода техническая	м3	0,0039	0,078	21,00				2		
10.4	217-101-0105	Болт с гайкой и шайбой ГОСТ 1759.0-87 для санитарно-технических работ	т	0,000012	0,00024	165361,00				40		
11	1122-0801-0201 РСНБ РК 2015	Фасонные части полиэтиленовые: отводы, колена, патрубки, переходы. Установка	шт.	4		2309,04	1458,92	9236	5835	–	5190	15581
		НР - 90%, СП - 80%				850,12	468,61	3400	1842		1154	
12	241-208-0504 РСНБ РК 2015	Отвод полиэтиленовый прямой 90° компрессионный размерами 32х32 мм	шт.	4		488,00	–	1952	–	1952	–	2108
		СП - 80%				–	–	–	–		156	
		ИТОГО ПО СМЕТЕ:	тенге									560837
		В ТОМ ЧИСЛЕ:										
		- Зарплата рабочих строителей	тенге					94008				
		- Затраты на эксплуатацию машин	тенге						7273			
		- в том числе зарплата машинистов	тенге						2260			
		- Материалов, изделий и конструкций	тенге							65492		
		- Оборудование, инвентарь	тенге							284776		
		- Накладные расходы	тенге								94395	
		- Сметная прибыль	тенге								20894	

Форма 4рс АВС-4

Наименование стройки - Филиал АОО "Назарбаев Интеллектуальная школа химико-биологического направления в г.Усть-Каменогорск"

Объект номер - 2-1

РЕСУРСНАЯ. СМЕТА

Приложение к смете № 2-1-5

на Водоснабжение и канализация

Наименование объекта - Переоборудование цокольного этажа под техническую лабораторию NIS Engeneering

Основание: Дефектный акт

Составлен в текущих ценах 2021 года

тенге

№ п/п	Код ресурса АВС и признак	Шифр ресурса	Наименование ресурсов, оборудования, конструкций, изделий и деталей	Единица измерения	Количество единиц	Сметная цена на единицу / обоснование	Отпускная цена на единицу / обоснование	Транспортные расходы на единицу / всего	Стоимость (Всего)
1	2	3	4	5	6	7	8	9	10
			ТРУДОВЫЕ РЕСУРСЫ						
1	1	АВС 000001	Затраты труда рабочих-строителей	чел-ч	59,1796	1588,52	-	-	94008
						--	--	-	
2	3	АВС 000003	Затраты труда машинистов	чел-ч	1,5801	1430,57	-	-	(2260)
						--	--	-	
			Всего трудовые ресурсы	**тенге**				--	**94008**
			СТРОИТЕЛЬНЫЕ МАШИНЫ И МЕХАНИЗМЫ						
						Эксплуатация машин		**Зарплата машинистов**	
3	116С	3106-0202-0201 РСНБ РК 2015	Агрегаты для сварки полиэтиленовых труб	маш.-ч	1,344	4306	-	1355	5787
						--	--	1821,12	
4	521С	3403-0302-0301 РСНБ РК 2015	Дрели электрические	маш.-ч	0,045	12	-	-	0,54
						--	--	-	
5	698С	3105-0101-0102 РСНБ РК 2015	Краны башенные, 8 т	маш.-ч	0,003	6329	-	1619	19
						--	--	4,86	

6	783С	3105-0104-0101 РСНБ РК 2015	Краны на гусеничном ходу, до 16 т	маш.-ч	0,006	4773 --	- --	1935 11,61	29
7	1569С	3105-0602-0401 РСНБ РК 2015	Подъемники мачтовые, высота подъема 50 м	маш.-ч	0,0105	2514 --	- --	1355 14,23	26
8	2016С	3106-0103-0501 РСНБ РК 2015	Установки постоянного тока для ручной дуговой сварки	маш.-ч	2,9034	168 --	- --	- -	488
9	2216С	3403-0302-0501 РСНБ РК 2015	Шуруповерты строительно-монтажные	маш.-ч	0,921	16 --	- --	- -	15
10	2468С	3105-0102-0102 РСНБ РК 2015	Краны на автомобильном ходу, 10 т	маш.-ч	0,08085	5415 --	- --	2312 186,93	438
11	2509С	3301-0201-0101 РСНБ РК 2015	Автомобили бортовые, до 5 т	маш.-ч	0,13695	3298 --	- --	1619 221,72	452
12	2875С	3403-0302-0101 РСНБ РК 2015	Перфоратор электрический	маш.-ч	1,0605	18 --	- --	- -	19
			Всего строительные машины и механизмы	**тенге**				**2260,46**	**7273**
			СТРОИТЕЛЬНЫЕ МАТЕРИАЛЫ И КОНСТРУКЦИИ						
13	102634С	212-401-0102 РСНБ РК 2015	Раствор кладочный цементный ГОСТ 28013-98 марки М50	м3	0,014	18884 --	16688 --	- -	264
14	144572С	216-101-0901 РСНБ РК 2015	Цемент гипсоглиноземистый расширяющийся ГОСТ 11052-74	т	0,0002	187886 --	183362 --	- -	38
15	144763С	261-107-0201 РСНБ РК 2015	Болты специальные для крепления с гайками и шайбами диаметром от М12 до М16 ГОСТ 1759.0-87	т	0,00127	309548	302606	-	393

						--	--	-	
16	145198С	261-107-0212 РСНБ РК 2015	Анкерные детали из прямых или гнутых круглых стержней с резьбой (в комплекте с шайбами и гайками или без них), поставляемые отдельно	т	0,0022	233942 --	228592 --	- -	515
17	147045С	261-107-0431 РСНБ РК 2015	Очес льняной ГОСТ Р 53486-2009	кг	0,015	320 --	313 --	- -	5
18	147076С	261-107-0447 РСНБ РК 2015	Каболка	т	0,00014	1358578 --	1331123 --	- -	190
19	147341С	261-107-0571 РСНБ РК 2015	Электроды, d=5 мм, Э42 ГОСТ 9466-75	т	0,00095	206112 --	201113 --	- -	196
20	147667С	261-107-0741 РСНБ РК 2015	Прокладки резиновые (пластина техническая прессованная)	кг	0,07	446 --	437 --	- -	31
21	149395С	236-104-0101 РСНБ РК 2015	Олифа "Оксоль" ГОСТ 32389-2013	кг	0,033	568 --	554 --	- -	19
22	154198С	241-201-0804 РСНБ РК 2015	Труба полиэтиленовая для водоснабжения PE 100 SDR 21 ГОСТ 18599-2001 размерами 32х2,0 мм	м	19,96	147 --	143 --	- -	2934
23	158883С	241-116-0206 РСНБ РК 2015	Фланец плоский приварной PN 10 ГОСТ 33259-2015 диаметром 40 мм	шт.	1	1329 --	1301 --	- -	1329
24	158884С	241-116-0207 РСНБ РК 2015	Фланец плоский приварной PN 10 ГОСТ 33259-2015 диаметром 50 мм	шт.	1	1406 --	1375 --	- -	1406
25	163921С	241-208-0504 РСНБ РК 2015	Отвод полиэтиленовый прямой 90° компрессионный размерами 32х32 мм	шт.	4	488 --	478 --	- -	1952

26	181696С	241-221-0101 РСНБ РК 2015	Опора полипропиленовая PP-R одинарная (клипса) диаметром 16 мм	шт.	13,23	7	7	-	93
						-	-	-	
27	187338С	261-301-0303 РСНБ РК 2015	Прокладки из паронита марки ПМБ толщина 1 мм, d=50 мм ГОСТ 15180-86	1000 шт.	0,008	31711	31080	-	254
						-	-	-	
28	187490С	261-301-0219 РСНБ РК 2015	Крепления для трубопроводов /кронштейны, планки, хомуты/	кг	4	537	526	-	2148
						-	-	-	
29	187835С	244-102-0602 РСНБ РК 2015	Мойка из нержавеющей стали ГОСТ Р 50851-96 с одной чашей, сливной полкой, накладная размерами 800x600x150 мм	шт.	1	15633	15324	-	15633
						-	-	-	
30	249132С	217-603-0104 РСНБ РК 2015	Вода техническая	м3	0,078	21	21	-	2
						-	-	-	
31	249409С	261-201-0324 РСНБ РК 2015	Краска масляная густотертая цветная МА-015, сурик железный ГОСТ 10503-71	кг	0,066	459	448	-	30
						-	-	-	
32	253957С	242-203-1101 РСНБ РК 2015	Кран шаровый стальной фланцевый, стандартнопроходной, для воды, пара, нефтепродуктов, Т до +200°С, PN 40 ГОСТ 21345-2005 DN 15	шт.	4	5913	5794	-	23652
						-	-	-	
33	280182С	241-205-5201 РСНБ РК 2015	Труба напорная из полибутена PB PN 16 для водоснабжения ГОСТ 32415-2013 размерами 16x1,5 мм	м	9,9	459	450	-	4544
						-	-	-	
34	286241С	244-104-0407 РСНБ РК 2015	Смеситель для моек однорукояточный/двухрукояточный с изогнутым изливом наборный/настенный, излив с аэратором	шт.	1	8919	8741	-	8919
						-	-	-	
35	287729С	217-105-0102 РСНБ РК 2015	Дюбель полипропиленовый универсальный с шурупами	кг	0,127	836	818	-	106
						-	-	-	

36	293028С	217-101-0105 РСНБ РК 2015	Болт с гайкой и шайбой ГОСТ 1759.0-87 для санитарно-технических работ	т	0,00464	165361 --	160708 --	- -	767
37	295762С	261-105-0618 РСНБ РК 2015	Замазка защитная	кг	0,2	357 --	350 --	- -	71
			Всего строительные материалы и конструкции	**тенге**				--	**65491**
			ОБОРУДОВАНИЕ, МЕБЕЛЬ И ИНВЕНТАРЬ (ПОСТАВКА ПОДРЯДЧИКА)						
38	511-302-0101	511-302-0101 РСНБ РК 2015	Насос фекальный сетевой подача 20,0 м3/ч, напор 7,8,0 м, двигатель мощностью 3 кВт, 1500 об/мин	шт.	1	284776 --	284776 --	- -	284776
			Всего оборудование, мебель и инвентарь (поставка подрядчика)	**тенге**				--	**284776**

ИСХОДНЫЕ ДАННЫЕ : Э2090

№	Строка данных АВС (Номер строки текстового фрагмента)
1	92090'К9Ж5'Ц7Н2ХМ+Ш1В''16.01'''''*
2	Ю''Филиал АОО "Назарбаев Интеллектуальная школа химико-биологического направления в г.Усть-Каменогорск"'ХБШ'2-1'Переоборудование цокольного этажа под техническую лабораторию NIS Engeneering''2'2-1-6'Видеонаблюдение'Дефектный акт''в текущих ценах 2021 года*
3	М295614=576##*
4	Ц13-110401-0501'1''Пульт, рабочее место, масса до 0,3 т. Монтаж оборудования'шт.*
5	С1248-404-0101'1''Система управления Сетевой пульт управления для камер видеонаблюдения Uniview KB-1100'шт.*
6	Ш13-101001-0102'1+10''Камеры видеонаблюдения на кронштейне. Монтаж'камера*
7	С1248-403-0107'1''Видеорегистратор модели UNIVIEW NVR302-16S2-P16-C, 16-ти канальный сетевой с 16-ю PoE портами (поддержка HDD дисков: 2 SATA до 10 Tb)'шт.*
8	С1248-404-0306'5''Диск жесткий HDD Uniview на 8Тб'шт.*
9	С1248-402-0201'10''Купольная IP видеокамера модели UNIVIEW IPC3613LB-AF28K-G-C, объектив 2,8 мм, 3 Мп со встроенным микрофоном'шт.*
10	Ц13-100202-0206'1''Преобразователь или блок питания отдельно устанавливаемый. Монтаж оборудования'шт.*
11	С1248-306-0305'1''Источник питания резервированный РИП-12, исполнение 01'шт.*
12	Ц13-110401-0401'1''Аппарат настенный, масса от 0,15 т до 0,2 т. Монтаж на стене'шт.*
13	СТ1(=19)'1'125000:1,12'Коммутатор PoE 16порт 1000Gb'шт*
14	Ц13-110401-0201'1''Аппарат настольный, масса до 0,015 т. Монтаж на столе'шт.*
15	С1248-404-0201'1''Монитор Uniview NW3222-V с диагональю 22"'шт.*
16	Ц13-110601-0101'1+1''Щиты и пульты, масса до 50 кг. Монтаж оборудования'шт.*
17	СТ2(=19)'1'145000:1,12'Настенный коммутационный шкаф с вентиляцией'шт*
18	СТ3(=19)'1'320000:1,12'Шкаф серверный'шт*
19	Ц13-100105-0503'1830''Кабель массой 1 м до 1 кг. Прокладка по стене бетонной'м кабеля*
20	С1243-304-0102'1830.1,02.0,001''Кабель для структурированных кабельных систем марки UTP 4x2xAWG 24/1 PVC CAT5E'км*
21	Ц13-100906-0603'150''Монтаж разъемов'разъем*
22	СТ4(=19)'150'25:1,12'Коннектор RJ45'шт*
23	К*

Наименование стройки - Филиал АОО "Назарбаев Интеллектуальная школа химико-биологического направления в г.Усть-Каменогорск"
Шифр стройки ХБШ
Наименование объекта - Переоборудование цокольного этажа под техническую лабораторию NIS Engeneering
Шифр объекта 2-1

ЛОКАЛЬНАЯ СМЕТА № 2-1-6
(Локальный сметный расчет)

на Видеонаблюдение
(наименование работ и затрат)

Основание: Дефектный акт

Сметная стоимость	4714,022	тыс.тенге
Сметная заработная плата	1278,022	тыс.тенге
Нормативная трудоемкость	0,831	тыс.чел-ч

Составлен(а) в текущих ценах 2021 года

№ п/п	Шифр норм. код ресурса	Наименование работ и затрат	Единица измерения	Количество: на единицу измерения	Количество: по проекту	Стоимость единицы, тенге: Всего / зарплата рабочих-строителей	Стоимость единицы, тенге: эксплуатация машин / зарплата машинистов	Общая стоимость, тенге: Всего / зарплата рабочих-строителей	Общая стоимость, тенге: эксплуатация машин / зарплата машинистов	Общая стоимость, тенге: материалы / оборудование, мебель, инвентарь	Накладные расходы, тенге / Сметная прибыль, тенге	Всего стоимость с накладными расходами и сметной прибылью, тенге
1	2	3	4	5		6	7	8	9	10	11	12
1	1311-0401-0501 РСНБ РК 2015 Изм. и доп. вып. 17	Пульт, рабочее место, масса до 0,3 т. Монтаж оборудования	шт.	1		31590,55	4220,81	31591	4221	1072	21101	56907
		НР - 73%; СП - 39%				26298,00	1836,64	26298	1836		4215	
2	248-404-0101 РСНБ РК 2015	Система управления Сетевой пульт управления для камер видеонаблюдения Uniview KB-1100	шт.	1		109396,00	–	109396	–	109396	–	118148
		СП - 8%				–	–	–	–		8752	
3	1310-1001-0102 РСНБ РК 2015 Изм. и доп. вып. 7	Камеры видеонаблюдения на кронштейне. Монтаж	камера	11		5922,39	10,28	65146	113	–	39670	113202
		НР - 61%; СП - 8%				5912,11	–	65033	–		8385	
4	248-403-0107 РСНБ РК 2015	Видеорегистратор модели UNIVIEW NVR302-16S2-P16-C, 16-ти канальный сетевой с 16-ю PoE портами (поддержка HDD дисков: 2 SATA до 10 Tb)	шт.	1		151672,00	–	151672	–	151672	–	163806
		СП - 8%				–	–	–	–		12134	
5	248-404-0306 РСНБ РК 2015	Диск жесткий HDD Uniview на 8Тб	шт.	5		115106,00	–	575530	–	575530	–	621572
		СП - 8%				–	–	–	–		46042	

6	248-402-0201 РСНБ РК 2015	Купольная IP видеокамера модели UNIVIEW IPC3613LB-AF28K-G-C, объектив 2,8 мм, 3 Мп со встроенным микрофоном СП - 8%	шт.	10	30655,00 –	– –	306550 –	– –	306550	– 24524	331074
7	1310-0202-0206 РСНБ РК 2015 Изм. и доп. вып. 18	Преобразователь или блок питания отдельно устанавливаемый. Монтаж оборудования НР - 63%, СП - 8%	шт.	1	21127,36 17415,00	2319,24 712,36	21127 17415	2319 712	1393	11058 2575	34759
8	248-306-0305 РСНБ РК 2015	Источник питания резервированный РИП-12, исполнение 01 СП - 8%	шт.	1	19116,00 –	– –	19116 –	– –	19116	– 1529	20645
9	1311-0401-0401 РСНБ РК 2015 Изм. и доп. вып. 17	Аппарат настенный, масса от 0,15 т до 0,2 т. Монтаж на стене НР - 75%, СП - 8%	шт.	1	18605,83 13869,00	4052,13 1755,09	18606 13869	4052 1755	685	11718 2426	32750
10	СТ1	Коммутатор PoE 16порт 1000Gb СП - 8%	шт	1	111607,14 –	– –	111607 –	– –	111607	– 8929	120536
11	1311-0401-0201 РСНБ РК 2015	Аппарат настольный, масса до 0,015 т. Монтаж на столе НР - 75%, СП - 8%	шт.	1	1882,68 1355,00	527,68 259,04	1883 1355	528 259	–	1211 247	3341
12	248-404-0201 РСНБ РК 2015	Монитор Uniview MW3222-V с диагональю 22"	шт.	1	89262,00 –	– –	89262 –	– –	89262	– 7141	96403
13	1311-0601-0101 РСНБ РК 2015 Изм. и доп. вып. 17	Щиты и пульты, масса до 50 кг. Монтаж оборудования НР - 75%, СП - 8%	шт.	2	12241,30 7175,00	408,37 141,05	24483 14350	801 282	9532	10974 2837	38294
14	СТ2	Настенный коммутационный шкаф с вентиляцией СП - 8%	шт	1	129464,29 –	– –	129464 –	– –	129464	– 10357	139821
15	СТ3	Шкаф серверный СП - 8%	шт	1	285714,29 –	– –	285714 –	– –	285714	– 22857	308571
16	1310-0105-0503 РСНБ РК 2015 Изм. и доп. вып. 19	Кабель массой 1 м до 1 кг. Прокладка по стене бетонной НР - 62%, СП - 8%	м кабеля	1830	760,97 565,44	91,72 28,17	1392575 1034755	167847 51551	189973	662647 164418	2219640
17	243-304-0102 РСНБ РК 2015	Кабель для структурированных кабельных систем марки UTP 4x2xAWG 24/1 PVC CAT5E СП - 8%	км	1,8666	102442,00 –	– –	191218 –	– –	191218	– 15297	206515
18	1310-0906-0603 РСНБ РК 2015 Изм. и доп. вып. 7	Монтаж разъемов	разъем	150	323,68	–	48552	–	–	29617	84422

				60								2090
		ЗП - 41%; СП - 8%			323,68	–	48552	–		6253		
19	СТ4	Коннектор RJ45	шт	150	22,32	–	3348	–	3348	–	3616	
		СП - 8%			–	–	–	–		268		
		ИТОГО ПО СМЕТЕ:	тенге								4714022	
		В ТОМ ЧИСЛЕ										
		- Зарплата рабочих строителей	тенге				1221627					
		- Затраты на эксплуатацию машин	тенге					179881				
		- в том числе зарплата машинистов	тенге					56395				
		- Материалов, изделий и конструкций	тенге						2175331			
		- Накладные расходы	тенге							787996		
		- Сметная прибыль	тенге							349186		

Форма 4рс АВС-4

Наименование стройки - Филиал АОО "Назарбаев Интеллектуальная школа химико-биологического направления в г.Усть-Каменогорск"

Объект номер - 2-1

РЕСУРСНАЯ СМЕТА

Приложение к смете № 2-1-6

на Видеонаблюдение

Наименование объекта - Переоборудование цокольного этажа под техническую лабораторию NIS Engeneering

Основание: Дефектный акт

Составлен в текущих ценах 2021 года

тенге

№ п/п	Код ресурса АВС и признак	Шифр ресурса	Наименование ресурсов, оборудования, конструкций, изделий и деталей	Единица измерения	Количество единиц	Сметная цена на единицу / обоснование	Отпускная цена на единицу / обоснование	Транспортные расходы на единицу / всего	Стоимость (Всего)
1	2	3	4	5	6	7	8	9	10
			ТРУДОВЫЕ РЕСУРСЫ						
1	1	АВС 000001	Затраты труда рабочих-строителей	чел-ч	797,61	1531,61	-	-	1221627
						--	--	-	
2	3	АВС 000003	Затраты труда машинистов	чел-ч	34,432	1637,89	-	-	(56396)
						--	--	-	
			Всего трудовые ресурсы	**тенге**				--	**1221627**
			СТРОИТЕЛЬНЫЕ МАШИНЫ И МЕХАНИЗМЫ						
						Эксплуатация машин		**Зарплата машинистов**	
3	766С	3105-0102-0302 РСНБ РК 2015	Краны на автомобильном ходу при работе на монтаже технологического оборудования, 10 т	маш.-ч	0,94	5788	-	2312	5441
						--	--	2173,28	
4	1044С	3105-0402-0301 РСНБ РК 2015	Лебедки электрические тяговым усилием до 5,79 кН (0,59 т)	маш.-ч	1,12	27	-	-	30
						--	--	-	
5	1695С	3401-0102-0101 РСНБ РК 2015	Станки сверлильные	маш.-ч	1,06	59	-	-	63
						--	--	-	

6	2016С	3106-0103-0501 РСНБ РК 2015	Установки постоянного тока для ручной дуговой сварки	маш.-ч	0,46	168 --	- --	- -	77
7	2216С	3403-0302-0501 РСНБ РК 2015	Шуруповерты строительно-монтажные	маш.-ч	3,85	16 --	- --	- -	62
8	2459С	3105-0501-0101 РСНБ РК 2015	Автопогрузчики, 5 т	маш.-ч	32,282	5271 --	- --	1619 52264,56	170158
9	2509С	3301-0201-0101 РСНБ РК 2015	Автомобили бортовые, до 5 т	маш.-ч	1,21	3298 --	- --	1619 1958,99	3991
10	2875С	3403-0302-0101 РСНБ РК 2015	Перфоратор электрический	маш.-ч	2,86	18 --	- --	- -	51
			Всего строительные машины и механизмы	**тенге**				**56396,83**	**179873**
			СТРОИТЕЛЬНЫЕ МАТЕРИАЛЫ И КОНСТРУКЦИИ						
11	128064С	261-102-0220 РСНБ РК 2015	Проволока из низкоуглеродистой светлой стали, общего назначения, высшего качества, термически обработанная, диаметром 1,1 мм ГОСТ 3282-74	кг	6,588	112 --	110 --	- -	738
12	144613С	216-103-0101 РСНБ РК 2015	Гипсовое вяжущее ГОСТ 125-2018 марки Г-3	т	0,06119	23567 --	22562 --	- -	1442
13	144746С	217-101-0107 РСНБ РК 2015	Болт с гайкой и шайбой ГОСТ 1759.0-87 строительный	т	0,0003	647579 --	633472 --	- -	194
14	146848С	261-107-0936 РСНБ РК 2015	Канифоль сосновая ГОСТ 19113-84	т	0,00001	1196715 --	1171764 --	- -	12
15	147172С	261-107-0493 РСНБ РК 2015	Лента липкая изоляционная на поликасиновом компауунде марки ЛСЭПЛ, шириной 20 - 30 мм, толщиной от 0,14 до 0,19 мм	кг	0,02	652	638	-	13

						--	--	-	
16	147337С	261-107-0567 РСНБ РК 2015	Электроды, d=4 мм, Э42 ГОСТ 9466-75	т	0,00024	211214 --	206114 --	- -	51
17	147551С	261-107-0664 РСНБ РК 2015	Рамка для надписей 55х15 мм	шт.	20	13 --	13 --	- -	260
18	147652С	261-107-0966 РСНБ РК 2015	Припои оловянно-свинцовые в чушках бессурьмянистые, марка ПОС40 ГОСТ 21930-76	т	0,00006	4805116 --	4709821 --	- -	288
19	147654С	261-107-0968 РСНБ РК 2015	Припои оловянно-свинцовые бессурьмянистые марки ПОС61 ГОСТ 21931-76	кг	0,015	8307 --	8143 --	- -	125
20	147679С	261-107-0751 РСНБ РК 2015	Рукав резиновый ОПР 30/25	м	1	173 --	168 --	- -	173
21	147734С	261-107-0784 РСНБ РК 2015	Трубка полихлорвиниловая ПХВ-305 диаметром 6-10 мм	кг	0,08	614 --	601 --	- -	49
22	149219С	236-101-0107 РСНБ РК 2015	Грунтовка глифталевая ГФ-021 СТ РК ГОСТ Р 51693-2003	т	0,00002	439993 --	429053 --	- -	9
23	149372С	236-104-0102 РСНБ РК 2015	Уайт-спирит ГОСТ 3134-78	т	0,00002	379074 --	369328 --	- -	8
24	149589С	236-202-0301 РСНБ РК 2015	Краска водоэмульсионная СТ РК ГОСТ Р 52020-2007	т	0,00002	220158 --	213529 --	- -	4
25	242740С	261-404-0478 РСНБ РК 2015	Наконечники кабельные медные соединительные ГОСТ Р 51177-2017	шт.	6	47 --	46 --	- -	282

26	242741С	252-207-0441 РСНБ РК 2015	Наконечник кабельный типа П2.5-4Д-МУ3	шт.	10	27 --	26 --	- -	270
27	242797С	261-404-0533 РСНБ РК 2015	Скрепы 10х2 ГОСТ Р 51177-2017	кг	0,02	160 --	155 --	- -	3
28	242798С	261-404-0534 РСНБ РК 2015	Скрепы фигурные СкФ-30 ГОСТ Р 51177-2017	100 шт.	57,096	2854 --	2735 --	- -	162952
29	244666С	214-209-1001 РСНБ РК 2015	Проволока медная круглая электротехническая (мягкая), диаметром 1 мм и выше	кг	0,1	3706 --	3632 --	- -	371
30	249423С	261-201-0328 РСНБ РК 2015	Белила литографские густотертые, марка МА-021 ГОСТ 10503-71	кг	0,25	406 --	398 --	- -	102
31	249530С	261-201-0361 РСНБ РК 2015	Лак электроизоляционный 318 ГОСТ Р 52165-2003	кг	0,03	186 --	181 --	- -	6
32	271346С	243-304-0102 РСНБ РК 2015	Кабель для структурированных кабельных систем марки UTP 4x2xAWG 24/1 PVC CAT5E	км	1,8666	102442 --	100351 --	- -	191218
33	272105С	236-104-0103 РСНБ РК 2015	Растворитель для лакокрасочных материалов ГОСТ 7827-74	т	0,00002	651547 --	636459 --	- -	13
34	274195С	248-306-0305 РСНБ РК 2015	Источник питания резервированный РИП-12, исполнение 01	шт.	1	19116 --	18741 --	- -	19116
35	278580С	236-203-0105 РСНБ РК 2015	Эмаль СТ РК ГОСТ Р 51691-2003 ХВ-124	т	0,00007	868408 --	848467 --	- -	61

36	279802С	214-106-0101 РСНБ РК 2015	Прокат листовой рифленый из углеродистой стали ГОСТ 8568-77 толщиной от 2,5 до 4 мм	т	0,014	359468 --	351010 --	- -	5033
37	286119С	217-101-0101 РСНБ РК 2015	Болт с гайкой и шайбой ГОСТ 1759.0-87 оцинкованный	кг	1,5289	985 --	965 --	- -	1506
38	287729С	217-105-0102 РСНБ РК 2015	Дюбель полипропиленовый универсальный с шурупами	кг	0,21	836 --	818 --	- -	176
39	290063С	217-106-0105 РСНБ РК 2015	Шуруп ГОСТ 1147-80 с полукруглой головкой	кг	25,437	977 --	957 --	- -	24852
40	295614С	261-102-0331 РСНБ РК 2015	Подкладки металлические	кг	6	576 --	- --	- -	3456
41	303443С	248-402-0201 РСНБ РК 2015	Купольная IP видеокамера модели UNIVIEW IPC3613LB-AF28K-G-C, объектив 2,8 мм, 3 Мп со встроенным микрофоном	шт.	10	30655 --	30054 --	- -	306550
42	303468С	248-403-0107 РСНБ РК 2015	Видеорегистратор модели UNIVIEW NVR302-16S2-P16-C, 16-ти канальный сетевой с 16-ю PoE портами (поддержка HDD дисков: 2 SATA до 10 Tb)	шт.	1	151672 --	148696 --	- -	151672
43	303472С	248-404-0101 РСНБ РК 2015	Система управления Сетевой пульт управления для камер видеонаблюдения Uniview KB-1100	шт.	1	109396 --	107250 --	- -	109396
44	303473С	248-404-0201 РСНБ РК 2015	Монитор Uniview MW3222-V с диагональю 22"	шт.	1	89262 --	87509 --	- -	89262
45	303481С	248-404-0306 РСНБ РК 2015	Диск жесткий HDD Uniview на 8Тб	шт.	5	115106 --	112848 --	- -	575530
46		1	Коммутатор PoE 16порт 1000Gb	шт	1	111607,14 --	- --	- -	111607

47		-	Настенный коммутационный шкаф с вентиляцией	шт	1	129464,29 --	- --	- -	129464
48		С3	Шкаф серверный	шт	1	285714,29 --	- --	- -	285714
49		С4	Коннектор RJ45	шт	150	22,32 --	- --	- -	3348
			Всего строительные материалы и конструкции	**тенге**				--	**2175324**
ОБОРУДОВАНИЕ, МЕБЕЛЬ И ИНВЕНТАРЬ (ПОСТАВКА ПОДРЯДЧИКА)									
			Всего оборудование, мебель и инвентарь (поставка подрядчика)	**тенге**				--	--

ИСХОДНЫЕ ДАННЫЕ : Э2100

№	Строка данных АВС (Пример строки текстового фрагмента)
1	Э2100'К9Ж5'Ц7Н2ХМ+Ш1Б''16.01'''''*
2	Ю''Филиал АОО "НазарБаев Интеллектуальная школа химико-биологического направления в г.Усть-Каменогорск"'ХНШ'2-1'Переоборудование цокольного этажа под техническую лабораторию NIS Engeneering''2'2-1-7'Автоматическая пожарная сигнализация'Дефектный акт''в текущих ценах 2021 года*
3	Ц13-100701-0202'20+2+10''Извещатель ПС автоматический дымовой, фотоэлектрический, радиоизотопный, световой в нормальном исполнении. Монтаж оборудования'шт.*
4	С1248-302-0201'20''Извещатель пожарный дымовой модели ИП 212-141'шт.*
5	С1248-302-0501'2''Извещатель пожарный ручной модели ИПР 513-10'шт.*
6	С1248-304-0211'10''Оповещатель комбинированный свето-звуковой модели Маяк-24-КП'шт.*
7	Ц13-100701-0106'2+2''Приборы приемно-контрольные сигнальные, концентратор блок базовый на 10 лучей. Монтаж оборудования'шт.*
8	СТ1(=19)'2'12000:1,12'Устройство внешней световой сигнализации'шт*
9	СТ2(=19)'2'19000:1,12'Устройство оконечное контроля состояния шлейфа'шт*
10	Ц13-100701-0102'1''Приборы ПС приемно-контрольные, пусковые, концентратор блок базовый на 20 лучей. Монтаж оборудования'шт.*
11	СТ3(=19)'1'25000:1,12'Приемно-контрольный прибор на 20 шлейфов'шт*
12	Ц13-110401-0201'4''Аппарат настольный, масса до 0,015 т. Монтаж на столе'шт.*
13	СТ4(=19)'4'5000:1,12'Блок силовых реле 4 шт'шт*
14	Ц13-100202-0206'1''Преобразователь или блок питания отдельно устанавливаемый. Монтаж оборудования'шт.*
15	С1248-306-0305'1''Источник питания резервированный РИП-12, исполнение 01'шт.*
16	Ц13-080206-2001(РС295991)'150''Труба полиэтиленовая диаметром до 25 мм. Прокладка по основанию пола'м*
17	С1241-207-0202'150''Труба из поливинилхлорида ПВХ гладкая жесткая диаметром 20 мм'м*
18	Ц13-080201-0901'150''Кабель до 35 кВ, масса 1 м до 1 кг. Прокладка в проложенных трубах, блоках и коробах'м кабеля*
19	Ц13-100105-0503'50+10+150''Кабель массой 1 м до 1 кг. Прокладка по стене бетонной'м кабеля*
20	С1243-304-0201'50.1,02.0,001''Кабель сетевой марки FTP 5E Cat 305m, D145P, SHIP экранированный'км*
21	С1243-001-0101'10.1,02.0,001''Провод соединительный со скрученными медными жилами, с ПВХ изоляцией, число жил 2, марки ПВС 2х0,75 мм2'км*
22	С1243-305-0112'200.1,02.0,001''Кабели для монтажа систем сигнализации, марки КСВВнг(А)-LS 2х2х0,80'км*
23	Ц13-100702-0501'5''Коробка ответвительная. Монтаж на стене'шт.*
24	С1247-202-0201'5''Коробка ответвительная с гладкими стенками размерами 100 мм х 100 мм х 50 мм, IP56'шт.*
25	Ц13-080201-2601'4''Муфта соединительная. Монтаж с заливкой кожуха массой'шт.*
26	СТ5(=19)'4'3500:1,12'Муфта труба-коробка 20 мм'шт*
27	Ц13-080206-2104'4''Ввод гибкий, наружный диаметр металлорукава до 27 мм. Установка'ввод*
28	СТ6(=19)'4'10500:1,12'Кабельный ввод для труб 20 мм'шт*
29	К*

Форма 4

Наименование стройки - Филиал АОО "Назарбаев Интеллектуальная школа химико-биологического направления в г.Усть-Каменогорск"
Шифр стройки ХБШ
Наименование объекта - Переоборудование школьного этажа под техническую лабораторию NIS Engeneering
Шифр объекта 2-1

ЛОКАЛЬНАЯ СМЕТА № 2-1-7
(Локальный сметный расчет)

на Автоматическая пожарная сигнализация
(наименование работ и затрат)

Основание: Дефектный акт

Сметная стоимость	1341,209	тыс.тнг.
Сметная заработная плата	550,174	тыс.тнг.
Нормативная трудоемкость	0,340	тыс.чел-ч.

Составлен(а) в текущих ценах 2021 года

№ п/п	Шифр норм, код ресурса	Наименование работ и затрат	Единица измерения	Количество на единицу измерения	Количество по проекту	Стоимость единицы, тенге: Всего / эксплуатация машин: зарплата рабочих-строителей	Стоимость единицы: эксплуатация машин: зарплата машинистов	Общая стоимость, тенге: Всего / зарплата рабочих-строителей	Общая стоимость: эксплуатация машин: зарплата машинистов	Общая стоимость: материалы: оборудование, мебель, инвентарь	Накладные расходы, тенге / Сметная прибыль, тенге	Всего стоимость с накладными расходами и сметной прибылью, тенге
1	2	3	4	5		6	7	8	9	10	11	12
1	1310-0701-0202 РСНБ РК 2015 Изм. и доп. вып. 18	**Извещатель ПС автоматический дымовой, фотоэлектрический, радиоизотопный, световой в нормальном исполнении. Монтаж оборудования**	шт.	32		3309,09	1,92	105891	61	2214	63206	182624
		ПР - 63%, СП - 8%				3238,00	–	103616	–		13528	
2	248-302-0201 РСНБ РК 2015	**Извещатель пожарный дымовой модели ИП 212-141**	шт.	20		1832,00	–	36640	–	36640	–	39571
		СП - 8%				–	–	–	–		2931	
3	248-302-0501 РСНБ РК 2015	**Извещатель пожарный ручной модели ИПР 513-10**	шт.	2		1052,00	–	2104	–	2104	–	2272
		СП - 8%				–	–	–	–		168	
4	248-304-0211 РСНБ РК 2015	**Оповещатель комбинированный свето-звуковой модели Маяк-24-КП**	шт.	10		1530,00	–	15300	–	15300	–	16524
		СП - 8%				–	–	–	–		1224	
5	1310-0701-0106 РСНБ РК 2015 Изм. и доп. вып. 18	**Приборы приемно-контрольные сигнальные, концентратор блок базовый на 10 лучей. Монтаж оборудования**	шт.	4		27627,89	1,92	110512	8	872	66876	191578
		ПР - 64%, СП - 8%				27408,00	–	109632	–		14151	
6	СТ1	**Устройство внешней световой сигнализации**	шт	2		10714,29	–	21429	–	21429	–	23143
		СП - 8%				–	–	–	–		1714	

7	СТ2	Устройство оконечное контроля состояния шлейфа СП - 8%	шт	2	16964,29 –	– –	33929 –	– –	33929	– 2714	36643
8	1310-0701-0102 РСНБ РК 2015 Изм. и доп. вып. 18	Приборы ПС приемно-контрольные, пусковые, концентратор блок базовый на 20 лучей. Монтаж оборудования НР - 61%, СП - 8%	шт.	1	65658,62 65094,00	1,92 –	65659 65094	2 –	563	39707 8429	113796
9	СТ3	Приемно-контрольный прибор на 20 шлейфов СП - 8%	шт	1	22321,43 –	– –	22321 –	– –	22321	– 1786	24107
10	1311-0401-0201 РСНБ РК 2015	Аппарат настольный, масса до 0,015 т. Монтаж на столе НР - 72%, СП - 8%	шт.	4	1882,68 1355,00	527,68 259,04	7531 5420	2111 1036	–	4842 990	13363
11	СТ4	Блок силовых реле 4 шт СП - 8%	шт	4	4464,29 –	– –	17857 –	– –	17857	– 1429	19286
12	1310-0202-0206 РСНБ РК 2015 Изм. и доп. вып. 18	Преобразователь или блок питания отдельно устанавливаемый. Монтаж оборудования НР - 63%, СП - 8%	шт.	1	21127,36 17415,80	2319,24 712,36	21127 17415	2319 712	1393	11058 2576	34759
13	248-306-0305 РСНБ РК 2015	Источник питания резервированный РИП-12, исполнение 01 СП - 8%	шт.	1	19116,00 –	– –	19116 –	– –	19116	– 1529	20645
14	1308-0206-2001 РСНБ РК 2015 Изм. и доп. вып. 17	Труба полиэтиленовая диаметром до 25 мм. Прокладка по основанию пола НР - 72%, СП - 4%	м	150	253,06 219,38	10,14 4,32	37959 32907	1521 648	3531	24140 4969	67088
15	241-207-0202 РСНБ РК 2015	Труба из поливинилхлорида ПВХ гладкая жесткая диаметром 20 мм СП - 8%	м	150	72,00 –	– –	10800 –	– –	10800	– 864	11664
16	1308-0201-0901 РСНБ РК 2015 Изм. и доп. вып. 17	Кабель до 35 кВ, масса 1 м до 1 кг. Прокладка в проложенных трубах, блоках и коробах НР - 72%, СП - 8%	м кабеля	150	367,83 161,98	160,96 55,98	55174 24285	24144 8397	6745	23531 6296	85001
17	1310-0105-0503 РСНБ РК 2015 Изм. и доп. вып. 19	Кабель массой 1 м до 1 кг. Прокладка по стене бетонной НР - 61%, СП - 8%	м кабеля	210	760,97 565,44	91,72 28,17	159804 118742	19262 5916	21000	76841 18868	254713
18	243-304-0201 РСНБ РК 2015	Кабель сетевой марки FTP 5E Cat 305m, D145P, SHIP экранированный СП - 8%	км	0,051	172302,00 –	– –	8787 –	– –	8787	– 703	9490
19	243-801-0101 РСНБ РК 2015	Провод соединительный со скрученными медными жилами, с ПВХ изоляцией, число жил 2, марки ПВС 2х0,75 мм2	км	0,0102	88749,00	–	905	–	905	–	977

20	243-305-0112 РСНБ РК 2015	Кабель для монтажа систем сигнализации, марки КСВ[illegible](А)-LS 2х2х0,80	км	0,204	113815,00	–	23218	–	23218	–	25075
					–	–	–	–		1857	
21	1310-0702-0501 РСНБ РК 2015 Изм. в доп. вып. 19	Кор[illegible] ответвительная. Монтаж на стене	шт.	5	835,95	–	4180	–	55	2516	7232
					825,00	–	4125	–		536	
22	247-202-0201 РСНБ РК 2015	Кор[illegible] ответвительная с гладкими стенками размерами 100 мм х 50 мм, IP56	шт.	5	732,00	–	3660	–	3660	–	3953
					–	–	–	–		293	
23	1308-0201-2601 РСНБ РК 2015 Изм. в доп. вып. 17	[illegible] ответвительная. Монтаж с заливкой корпуса массой	шт.	4	12336,77	363,44	49347	1454	2561	33092	89034
					11333,00	157,24	45332	629		6595	
24	СТ5	[illegible] труба-коробка 20 мм	шт	4	3125,00	–	12500	–	12500	–	13500
					–	–	–	–		1000	
25	1308-0206-2104 РСНБ РК 2015 Изм. в доп. вып. 19	[illegible] ой, наружный диаметр металлорукава до 27 мм.	вход	4	2267,25	–	9069	–	2801	4513	14669
					1567,00	–	6268	–		1087	
26	СТ6	[illegible] ввод для труб 20 мм	шт	4	9375,00	–	37500	–	37500	–	40500
					–	–	–	–		3000	
		[illegible] СМЕТЕ:	тенге								1341209
		[illegible] ПОСЛЕ									
		[illegible] очих строителей	тенге				532836				
		[illegible] эксплуатацию машин	тенге					50802			
		[illegible] зарплата машинистов	тенге					17338			
		[illegible] изделий и конструкций	тенге						308601		
		[illegible] расходы	тенге							349542	
		[illegible] прибыль	тенге							99348	

Форма 4рс АВС-4

Наименование стройки - Филиал АОО "Назарбаев Интеллектуальная школа химико-биологического направления в г.Усть-Каменогорск"

Объект номер - 2-1

РЕСУРСНАЯ СМЕТА

Приложение к смете №: 2-1-7

на Автоматическая пожарная сигнализация

Наименование объекта - Переоборудование цокольного этажа под техническую лабораторию NIS Engeneering

Основание: Дефектный акт

Составлен в текущих ценах 2021 года

тенге

№ п/п	Код ресурса АВС и признак	Шифр ресурса	Наименование ресурсов, оборудования, конструкций, изделий и деталей	Единица измерения	Количество единиц	Сметная цена на единицу / обоснование	Отпускная цена на единицу / обоснование	Транспортные расходы на единицу / всего	Стоимость (Всего)
1	2	3	4	5	6	7	8	9	10
			ТРУДОВЫЕ РЕСУРСЫ						
1	1	АВС 000001	Затраты труда рабочих-строителей	чел-ч	329,3	1618,09	-	-	532836
						–	–	-	
2	3	АВС 000003	Затраты труда машинистов	чел-ч	11,054	1568,5	-	-	(17338)
						–	–	-	
			Всего трудовые ресурсы	**тенге**				–	**532836**
			СТРОИТЕЛЬНЫЕ МАШИНЫ И МЕХАНИЗМЫ						
						Эксплуатация машин		**Зарплата машинистов**	
3	521С	3403-0302-0301 РСНБ РК 2015	Дрели электрические	маш.-ч	5,92	12	-	-	71
						–	–	-	
4	766С	3105-0102-0302 РСНБ РК 2015	Краны на автомобильном ходу при работе на монтаже технологического оборудования, 10 т	маш.-ч	0,91	5788	-	2312	5267
						–	–	2103,92	
5	983С	3105-0402-0308 РСНБ РК 2015	Лебедки электрические тяговым усилием 156,96 кН (16 т)	маш.-ч	4,5	4168	-	1355	18756
						–	–	6097,5	

6	1039С	3105-0401-0103 РСНБ РК 2015	Домкраты гидравлические, 63 т	маш.-ч	4,5	16 –	- –	- -	72
7	2459С	3105-0501-0101 РСНБ РК 2015	Автопогрузчики, 5 т	маш.-ч	4,094	5271 –	- –	1619 6628,19	21579
8	2509С	3301-0201-0101 РСНБ РК 2015	Автомобили бортовые, до 5 т	маш.-ч	1,55	3298 –	- –	1619 2509,45	5112
9	2875С	3403-0302-0101 РСНБ РК 2015	Перфоратор электрический	маш.-ч	1,215	18 –	- –	- -	22
			Всего строительные машины и механизмы	**тенге**				**17339,06**	**50879**
			СТРОИТЕЛЬНЫЕ МАТЕРИАЛЫ И КОНСТРУКЦИИ						
10	102638С	212-401-0107 РСНБ РК 2015	Раствор кладочный цементный ГОСТ 28013-98 марки М200	м3	0,0315	25965 –	23630 –	- -	818
11	127927С	214-209-0210 РСНБ РК 2015	Проволока стальная термически обработанная, оцинкованная ГОСТ 3282-74 диаметром 3 мм	кг	3,21	453 –	442 –	- -	1454
12	128060С	261-102-0216 РСНБ РК 2015	Проволока из низкоуглеродистой оцинкованной стали первого класса 1Ц, общего назначения, высшего качества, термически обработанная, диаметром 1,6 мм ГОСТ 3282-74	кг	0,00005	132 –	129 –	- -	0,01
13	128064С	261-102-0220 РСНБ РК 2015	Проволока из низкоуглеродистой светлой стали, общего назначения, высшего качества, термически обработанная, диаметром 1,1 мм ГОСТ 3282-74	кг	0,756	112 –	110 –	- -	85
14	129039С	214-302-0201 РСНБ РК 2015	Ролл свинцовые ГОСТ 89-2018 толщиной 1,0 мм	т	0,0012	1813594 –	1776623 –	- -	2176
15	144613С	216-103-0101 РСНБ РК 2015	Гипсовое вяжущее ГОСТ 125-2018 марки Г-3	т	0,0078	23567	22562	-	184

						--	--	-	
16	144746С	217-101-0107 РСНБ РК 2015	Болт с гайкой и шайбой ГОСТ 1759.0-87 строительный	т	0,0003	647579 --	633472 --	- -	194
17	146664С	217-605-0104 РСНБ РК 2015	Пропан-бутан, смесь техническая ГОСТ Р 52087-2018	кг	13,2	165 --	159 --	- -	2178
18	146714С	261-107-0913 РСНБ РК 2015	Парафины нефтяные твердые марки Т-1 ГОСТ 23683-89	т	0,00008	1186851 --	1162390 --	- -	95
19	146848С	261-107-0936 РСНБ РК 2015	Канифоль сосновая ГОСТ 19113-84	т	0,000048	1196715 --	1171764 --	- -	57
20	147172С	261-107-0493 РСНБ РК 2015	Лента липкая изоляционная на поликасиновом компаунде марки ЛСЭПЛ, шириной 20 - 30 мм, толщиной от 0,14 до 0,19 мм	кг	0,02	652 --	638 --	- -	13
21	147184С	261-107-0501 РСНБ РК 2015	Лента К226	100 м	0,024	1755 --	1719 --	- -	42
22	147560С	261-107-0673 РСНБ РК 2015	Профиль монтажный	шт	0,75	536 --	523 --	- -	402
23	147652С	261-107-0966 РСНБ РК 2015	Припои оловянно-свинцовые в чушках бессурьмянистые, марка ПОС40 ГОСТ 21930-76	т	0,00044	4805116 --	4709821 --	- -	2114
24	147653С	261-107-0967 РСНБ РК 2015	Припои оловянно-свинцовые в чушках бессурьмянистые, марка ПОС30 ГОСТ 21930-76	т	0,00075	5897974 --	5781250 --	- -	4423
25	147734С	261-107-0784 РСНБ РК 2015	Трубка полихлорвиниловая ПХВ-305 диаметром 6-10 мм	кг	0,08	614 --	601 --	- -	49

26	149589С	236-202-0301 РСНБ РК 2015	Краска водоэмульсионная СТ РК ГОСТ Р 52020-2007	т	0,00002	220158 –	213529 –	- -	4
27	238237С	243-801-0101 РСНБ РК 2015	Провод соединительный со скрученными медными жилами, с ПВХ изоляцией, число жил 2, марки ПВС 2х0,75 мм2	км	0,0102	88749 –	86901 –	- -	905
28	241448С	261-404-0209 РСНБ РК 2015	Скобы двухлапковые ГОСТ Р 51177-2017	10 шт.	0,816	227 –	223 –	- -	185
29	242691С	261-404-0449 РСНБ РК 2015	Втулки изолирующие ГОСТ Р 51177-2017	шт.	48	12 –	12 –	- -	576
30	242741С	252-207-0441 РСНБ РК 2015	Наконечник кабельный типа П2.5-4Д-МУ3	шт.	10	27 –	26 –	- -	270
31	242797С	261-404-0533 РСНБ РК 2015	Скрепы 10х2 ГОСТ Р 51177-2017	кг	0,02	160 –	155 –	- -	3
32	242798С	261-404-0534 РСНБ РК 2015	Скрепы фигурные СкФ-30 ГОСТ Р 51177-2017	100 шт.	6,552	2854 –	2735 –	- -	18699
33	242921С	261-404-0564 РСНБ РК 2015	Заглушки ГОСТ Р 51177-2017	10 шт.	1,5	159 –	155 –	- -	238
34	242938С	261-404-0574 РСНБ РК 2015	Кнопки монтажные ГОСТ Р 51177-2017	1000 шт.	0,02064	380 –	372 –	- -	8
35	242966С	252-207-3979 РСНБ РК 2015	Перемычки гибкие, тип ПГС-50	шт.	4	636 –	624 –	- -	2544

36	244584С	261-601-0101 РСНБ РК 2015	Бензин авиационный Б-70 ГОСТ 1012-2013	т	0,0032	70228 --	67823 --	- -	225
37	244666С	214-209-1001 РСНБ РК 2015	Проволока медная круглая электротехническая (мягкая), диаметром 1 мм и выше	кг	0,1	3706 --	3632 --	- -	371
38	249504С	261-201-0351 РСНБ РК 2015	Лак битумный БТ-123 ГОСТ Р 52165-2003	кг	0,09	910 --	891 --	- -	82
39	249530С	261-201-0361 РСНБ РК 2015	Лак электроизоляционный 318 ГОСТ Р 52165-2003	кг	0,03	186 --	181 --	- -	6
40	266957С	248-302-0201 РСНБ РК 2015	Извещатель пожарный дымовой модели ИП 212-141	шт.	20	1832 --	1796 --	- -	36640
41	266978С	248-302-0501 РСНБ РК 2015	Извещатель пожарный ручной модели ИПР 513-10	шт.	2	1052 --	1031 --	- -	2104
42	269856С	241-207-0202 РСНБ РК 2015	Труба из поливинилхлорида ПВХ гладкая жесткая диаметром 20 мм	м	150	72 --	70 --	- -	10800
43	271428С	247-202-0201 РСНБ РК 2015	Коробка ответвительная с гладкими стенками размерами 100 мм х 100 мм х 50 мм, IP56	шт.	5	732 --	718 --	- -	3660
44	271509С	248-304-0211 РСНБ РК 2015	Оповещатель комбинированный свето-звуковой модели Маяк-24-КП	шт.	10	1530 --	1500 --	- -	15300
45	273979С	243-304-0201 РСНБ РК 2015	Кабель сетевой марки FTP 5E Cat 305m, D145P, SHIP экранированный	км	0,051	172302 --	168797 --	- -	8787

46	273981С	243-305-0112 РСНБ РК 2015	Кабели для монтажа систем сигнализации, марки КСВВнг(А)-LS 2х2х0,80	км	0,204	113815	111500	-	23218
						–	–	-	
47	274195С	248-306-0305 РСНБ РК 2015	Источник питания резервированный РИП-12, исполнение 01	шт.	1	19116	18741	-	19116
						–	–	-	
48	287729С	217-105-0102 РСНБ РК 2015	Дюбель полипропиленовый универсальный с шурупами	кг	2,326	836	818	-	1945
						–	–	-	
49	287764С	261-107-0961 РСНБ РК 2015	Бирки маркировочные	100 шт.	0,04615	1092	1071	-	50
						–	–	-	
50	290057С	217-102-0102 РСНБ РК 2015	Винт ГОСТ 1759.0-87 с полукруглой головкой	кг	0,08	897	878	-	72
						–	–	-	
51	290063С	217-106-0105 РСНБ РК 2015	Шуруп ГОСТ 1147-80 с полукруглой головкой	кг	2,969	977	957	-	2901
						–	–	-	
52	295787С	261-105-0646 РСНБ РК 2015	Клей марки БМК-5к	кг	0,3	234	229	-	70
						–	–	-	
53		1	Устройство внешней световой сигнализации	шт	2	10714,29	-	-	21429
						–	–	-	
54		-	Устройство оконечное контроля состояния шлейфа	шт	2	16964,29	-	-	33929
						–	–	-	
55		С3	Приемно-контрольный прибор на 20 шлейфов	шт	1	22321,43	-	-	22321
						–	–	-	
56		С4	Блок силовых реле 4 шт	шт	4	4464,29	-	-	17857
						–	–	-	
57		С5	Муфта труба-коробка 20 мм	шт	4	3125	-	-	12500
						–	–	-	
58		С6	Кабельный ввод для труб 20 мм	шт	4	9375	-	-	37500
						–	–	-	
			Всего строительные материалы и конструкции	**тенге**				–	**308601**

ОБОРУДОВАНИЕ, МЕБЕЛЬ И ИНВЕНТАРЬ (ПОСТАВКА ПОДРЯДЧИКА)									
			Всего оборудование, мебель и инвентарь (поставка подрядчика)	**тенге**				–	–

Форма 3

Наименование стройки Филиал АОО "Назарбаев Интеллектуальная школа химико-биологического направления в г.Усть-Каменогорск"

Объектная смета № 2-1

(Объектный сметный расчет)

на строительство Переоборудование цокольного этажа под техническую лабораторию NIS Engeneering

(наименование объекта)

Сметная стоимость работ и затрат	34494,982	тыс.тиг.
Нормативная трудоемкость	5,966	тыс.чел.-ч
Сметная заработная плата	9063,765	тыс.тиг.

в текущих ценах 2021 г.

№ п/п	Номера смет и расчетов	Наименование работ и затрат	Сметная стоимость, тыс. тенге				Нормативная трудоемкость, тыс. чел.-ч	Сметная заработная плата, тысяч тенге	Показатели единичной стоимости
			строительно-монтажных работ	оборудования, мебели и инвентаря	прочих затрат	всего			
1	2	3	4	5	6	7	8	9	10
1.	2-1-1	ВНУТРЕННИЕ РАБОТЫ (ОБЩЕСТРОИТЕЛЬНЫЕ)	21158,375	--	--	21158,375	3,818	5734,457	--
3.	2-1-2	Электричество	2903,484	--	--	2903,484	0,312	504,253	--
4.	2-1-3	Отопление	2132,080	--	--	2132,080	0,343	513,928	--
5.	2-1-4	Вентиляция	1678,975	--	--	1678,975	0,263	386,663	--
6.	2-1-5	Водоснабжение и канализация	282,061	284,776	--	566,837	0,059	96,268	--
7.	2-1-6	Видеонаблюдение	4714,022	--	--	4714,022	0,831	1278,022	--
8.	2-1-7	Автоматическая пожарная сигнализация	1341,209	--	--	1341,209	0,340	550,174	--
		ИТОГО	**34210,206**	**284,776**	--	**34494,982**	**5,966**	**9063,765**	

Главный инженер проекта

Начальник сметного отдела

Составил

Проверил

Форма 2

Заказчик

Утверждаю

Сметный расчет стоимости строительства в сумме 40913,807 тыс.тнг.

в том числе:

налог на добавленную стоимость 4383,622 тыс.тнг.

(ссылка на документ об утверждении)

"___" _____ 20 г.

СМЕТНЫЙ РАСЧЕТ СТОИМОСТИ СТРОИТЕЛЬСТВА

Филиал АОО "Назарбаев Интеллектуальная школа химико-биологического направления в г.Усть-Каменогорск"

(наименование стройки)

в текущих ценах 2021 г.

№ п/п	Номера смет и расчетов, иные документы	Наименование глав, объектов, работ и затрат	Сметная стоимость, тыс. тенге			Общая сметная стоимость, тыс. тенге
			Строительно-монтажных работ	Оборудования, мебели и инвентаря	Прочих работ и затрат	
1	2	3	4	5	6	7
		Глава 2. Основные объекты строительства				
1	2-1	Переоборудование школьного этажа под техническую лабораторию NIS Engeneering	34210,206	284,776	–	34494,982
		Всего по главе	**34210,206**	**284,776**	**–**	**34494,982**
		Глава 8. Временные здания и сооружения				
3	НДЗ РК 8.04-05-2015	Временные здания и сооружения 1,5%x0,8	410,522	–	–	410,522
		Всего по главе	**410,522**	**–**	**–**	**410,522**
		ИТОГО ПО ГЛАВАМ 1-8	**34620,728**	**284,776**	**–**	**34905,504**
		Глава 9. Прочие работы и затраты				
4	НДЗ РК 8.04-06-2015	Дополнительные затраты при производстве строительно-монтажных (ремонтно-строительных) работ в зимнее время 2,2%x1,2	913,987	–	–	913,987
		Всего по главе	**913,987**	**–**	**–**	**913,987**
		ИТОГО ПО ГЛАВАМ 1-9	**35534,715**	**284,776**	**–**	**35819,491**
5	ГН ОССС	Непредвиденные работы и затраты-2%	710,694	–	–	710,694
		ИТОГО СМЕТНАЯ СТОИМОСТЬ	**36245,409**	**284,776**	**–**	**36530,185**
6	Налоговый кодекс РК	Налог на добавленную стоимость - 12 %	–	–	4383,622	4383,622
		ВСЕГО ПО СМЕТНОМУ РАСЧЕТУ	**36245,409**	**284,776**	**4383,622**	**40913,807**

Руководитель проектной организации

Главный инженер проекта

Начальник сметного отдела

Заказчик Филиал АОО "Назарбаев Интеллектуальная школа х

(наименов

"Утвержден"

Сводный сметный расчет в сумме

в том числе:

налог на добавленную стоимость (НДС)

(ссылка на документ о согласовании)

"____"_____ 20 г.

СВОДНЫЙ СМЕТНЫЙ РАС

Переоборудование цокольного этажа под техническую ла

(наименование стройки)

в текущих ценах 2021 г.

№ п/п	Номера смет и расчетов, иные документы	Наименование глав, объектов, работ и затрат
1	2	3
		Раздел I. Проектирование
1		Проектные работы
2	Правила КВЭП	Средства на комплексную вневедомственную экспертизу проекта
		Итого по разделу I
3	Сметный расчет стоимости строительства	Сметная стоимость строительства
		Раздел III. Инжиниринговые услуги
4		Затраты заказчика на технический надзор 3,24%
5		Затраты заказчика на авторский надзор 1,12%
		Итого по разделу III
		Итого по сводному сметному расчету
6	Налоговый кодекс РК	Налог на добавленную стоимость, 12%
		Всего по сводному сметному расчету

Руководитель проектной организации

Главный инженер проекта

Начальник сметного отдела

мико-биологического направления в г.Усть-Каменогорск"

ание организации)

	43 226,064	тыс.тенге
	4 631,043	тыс.тенге

IET

бораторию NIS Engeneering

Сметная стоимость, тысяч тенге			Общая сметная стоимость, тыс. тенге
строительно-монтажных работ	оборудования, мебели и инвентаря	прочих работ и затрат	
4	5	6	7
		400,000	400,000
		69,120	69,120
-	-	**469,120**	**469,120**
36 245,409	284,776	-	36 530,185
		1 183,578	1 183,578
		409,138	409,138
-	-	**1 592,716**	**1 592,716**
36 245,409	**284,776**	**2 061,836**	**38 592,021**
		4 631,043	4 631,043
36 245,409	**284,776**	**6 692,879**	**43 226,064**

ТОО "VIrA West"

Устройство лестницы ЛС 1

Местоположение: ВКО, г. Усть-Каменогорск, пр. Сатпаева , 53

Рабочий проект

Состав альбома:

2021 - АС - "Архитектурно-строительные решения"

Гип Аленина И.Ю.

Лицензия № 16000128

Усть-Каменогорск, 2021 г.

ВЕДОМОСТЬ ОСНОВНЫХ КОМПЛЕКТОВ РАБОЧИХ ЧЕРТЕЖЕЙ

Обозначение	Наименование	Примечания
2021-АС	Архитектурно-строительные решения	

ВЕДОМОСТЬ ЧЕРТЕЖЕЙ КОМПЛЕКТА МАРКИ "АС"

Лист	Наименование	Примечание
1, 2	Общие данные	
3	План на отм. -3,300. План на отм. 0,000.	
4	Разрез 1-1, 2-2.	
5	Схема расположения элементов лестницы в осях "19-20" и "Ф/2-Ш". Разрез 3-3	
6	Узел I, II.	
7	Узел III, IV, V.	
8	Проступь ЛС1. Спецификация.	

ОБЩИЕ УКАЗАНИЯ

Рабочий проект "Устройство лестницы ЛС1" выполнен на основании – Задания на проектирование, выданного утвержденного заказчиком.

Здание, где устраивается проектируемая лестница, расположено по адресу г.Усть-Каменогорск, пр.Сатпаева, 53. Цокольный этаж школы находиться на отметке -3,300 в блоке №2, 3, 4.
Заказчик: Филиал «Назарбаев Интеллектуальная школа химико-биологического направления города Усть-Каменогорск» автономной организации

Климатическая характеристика района строительства

Климатический район	IВ;
Снеговой район	IV (So = 1,5 кПа);
Ветровой район	III (Wo = 0,38 кПа);
Расчетная температура наиболее холодной пятидневки	-37,3°С;
Сейсмичность района строительства	7 баллов

Архитектурно-строительные решения

Существующая конструктивная характеристика здания:
Конструктивная схема здания – рамный монолитный железобетонный каркас.
Фундаменты – бетонные блоки.
Наружные стены – блоки из газобетона.
Стены цокольного этажа – монолитные ж/б стены с утепленные плитами из экструдированного пенополистирола ТЕХНОНИКОЛЬ.
Облицовка стен – алюминиевые панели по вентелируемой фасадной системе.
Облицовка стен цокольного этажа – сплиттерные плитки.
Перекрытия – монолитные ж/б плиты.
Перегородки – керамический кирпич.
Кровля – кровельная ПВХ-мембрана.
Отмостка по периметру здания – бетонная.
Степень огнестойкости здания – II.
Объемно-планировочные решения
Общая площадь до реконструкции составляет 1197,91 м2, после реконструкции с перепланировкой 1062,14 м2. Высота этажа 3,00 м. Проектные решения, принятые для реконструкции, не затрагивают основных несущих элементов здания, их несущая способность и сейсмостойкость останется прежней.

Рабочий проект разработан в соответствии с государственными нормативными требованиями,действующими в Республике Казахстан.

Главный инженер проекта _____ И.Ю. Аленина

Изм.	Кол.уч.	Лист	№док.	Подп.	Дата
ГИП		Аленина И.Ю.			16.06.21
Разработал		Курносенко В.С.			16.06.21
Проверил		Абрамова А.Н.			16.06.21

2021-АС

ВКО, г. Усть-Каменогорск, пр. Сатпаева, 53

Устройство лестницы ЛС 1

Стадия	Лист	Листов
РП	1	8

Общие данные

ТОО "VirA West" лицензия № 16000128

Инв. № подл. | Подп. и дата | Взам. инв. №

Архитектурно-строительные решения входной группы
Фундаменты – бетонный;
Конструкции– металлические;
Покрытие кровли–сотовый поликарбонат;

В результате строительных работ предполагается устройство лестницы связывающей цокольный и первый этажи.

Указания по производству работ:

1. Перед началом строительно-монтажных работ отключить участки электропроводки, проходящие в затрагиваемых конструкциях от общей сети электроснабжения.
2. Демонтаж и перенос участка инженерных сетей Ф/2-Ш.
3. Демонтаж участка перекрытия в осях Ф/2-Ш.
4. Устройство внутренней металлической лестницы выходящей с отметки уровня пола первого этажа на отметку уровня пола цокольного этажа.
5. Выполнить отделочные работы.
6. Производить ежедневную уборку строительного мусора. Строительный мусор вывозить на городскую свалку по согласованию с ГУ "Управление благоустройства города Усть-Каменогорска.
7. Складирование строительного мусора на дворовой территории здания не предусматривать.

В проекте предусмотрено использование местных строительных материалов, производимых в РК в соответствии с принятым Госстандартом и имеющих соответственный сертификат (приказ № 90 от 11 апреля 2000 г. Казстройкомитета о реализации государственной программы импортозамещения в строительстве).

Изм.	Кол.уч.	Лист	№док.	Подп.	Дата	2021-АС		
						ВКО, г. Усть-Каменогорск, пр. Сатпаева, 53		
ГИП		Аленина И.О.			16.06.21	Устройство лестницы /С 1	Стадия	Лист	Листов
Разработал		Курносенко В.С			16.06.21		РП	2	
Проверил		Абдышева А.Н.			16.06.21	Общие данные.	ТОО "VirA West" лицензия № 16000128		

План на отм. -3,300

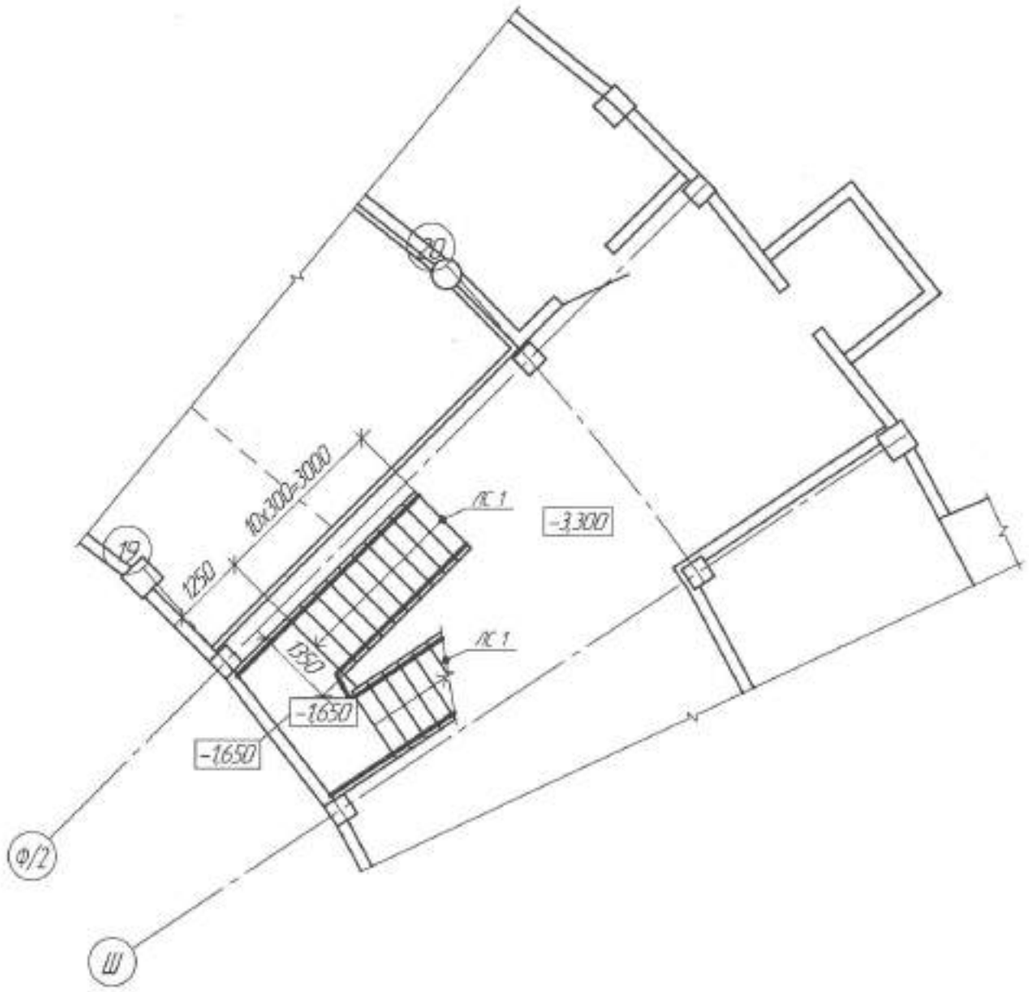

План на отм. 0,000

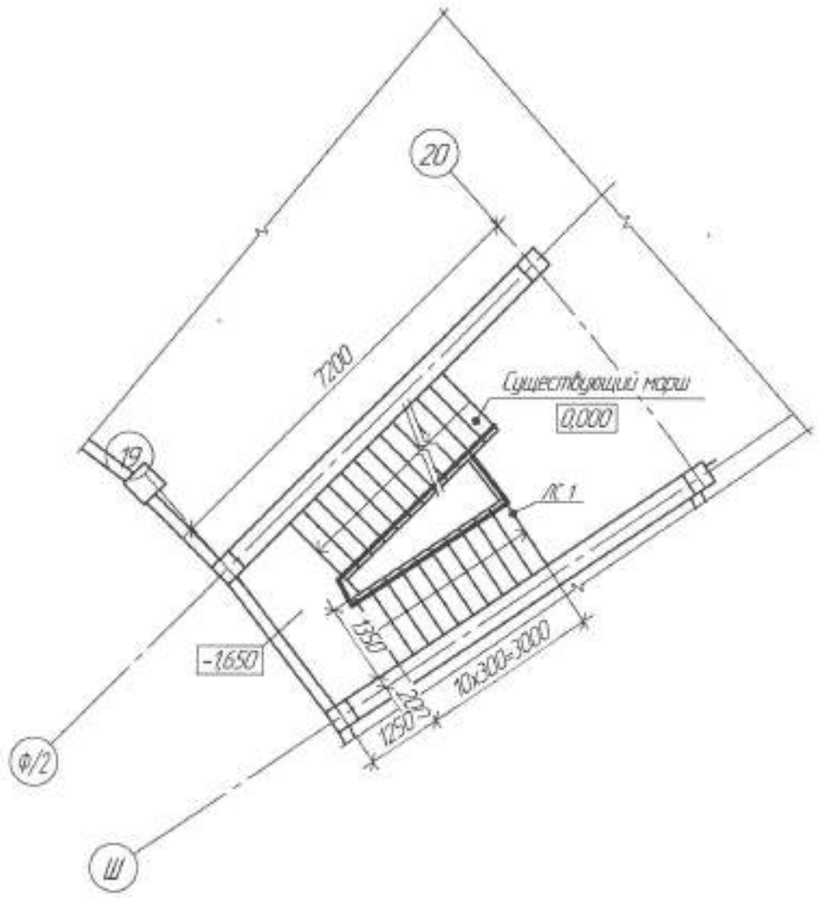

Изм.	Кол.уч.	Лист	№док.	Подп.	Дата	2021-АС		
						ВКО, г. Усть-Каменогорск, пр. Сатпаева, 53		
ГИП		Аленина И.Ю.			16.06.21	Устройство лестницы ЛС 1	Стадия	Лист	Листов
Разработал		Кириченко В.С.			16.06.21		РП	3	
Проверил		Адышева А.Н.			16.06.21	План на отм. -3,300. План на отм. 0,000.	ТОО "VirA West" лицензия № 16000128		

Взам. инв. №

Подп. и дата

Инв. № подл.

1-1

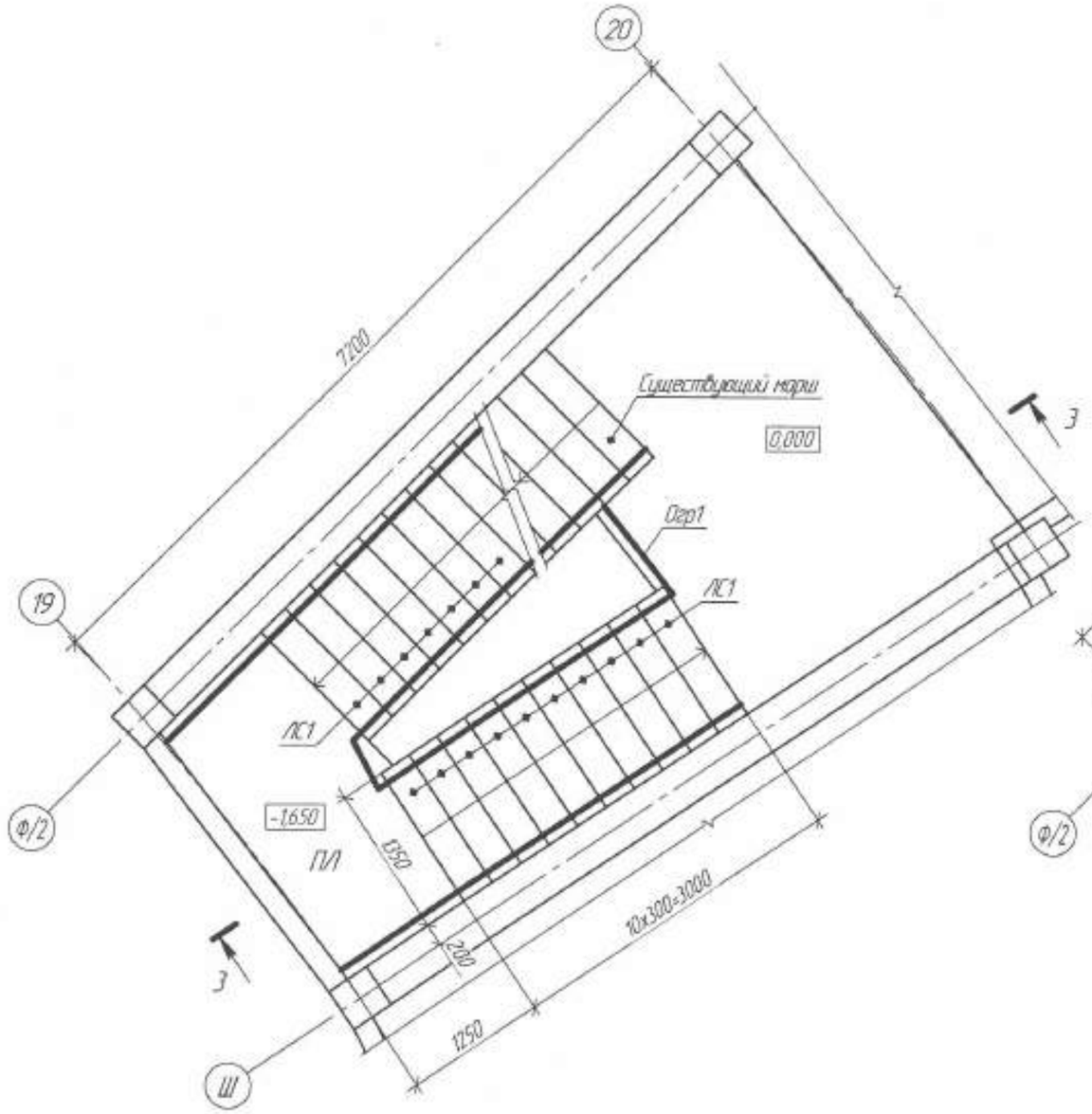

2-2

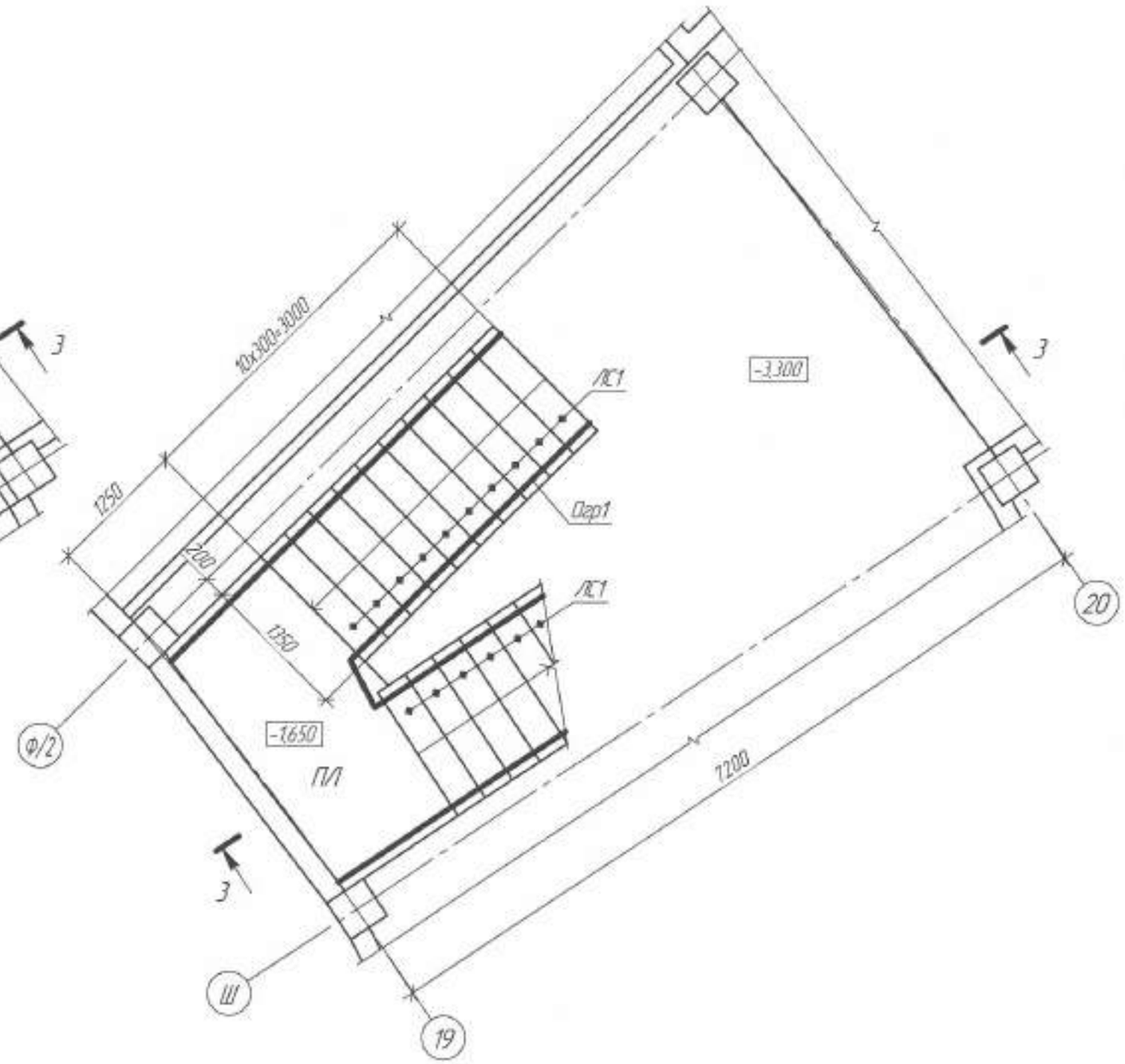

Порядок производства работ:

1. Демонтировать отделку существующего марша лестницы.
2. Демонтировать конструкцию пола первого этажа.
3. Пригласить проектировщиков для уточнения проектного решения.
4. Установить стойки и балку в подвале под перекрытием.
5. Демонтировать часть перекрытия специальным оборудованием.
6. Выполнить лестницу согласно чертежей.

Изм.	Кол.уч.	Лист	№док.	Подп.	Дата	2021-АС		
						ВКО, г. Усть-Каменогорск, пр. Сатпаева, 53		
ГИП		Аленина И.Ю.			16.06.21	Устройство лестницы ЛС 1	Стадия	Лист	Листов
Разработал		Аленина И.Ю.			16.06.21		РП	4	
Проверил		Аленин В.В.			16.06.21	Разрез 1-1, 2-2	ТОО "Vir-A West" лицензия №16000128		

Инв. № подл. | Подп. и дата | Взам. инв. №

Схема расположения элементов лестницы в осях "19-20" и "Ф/2-Ш"

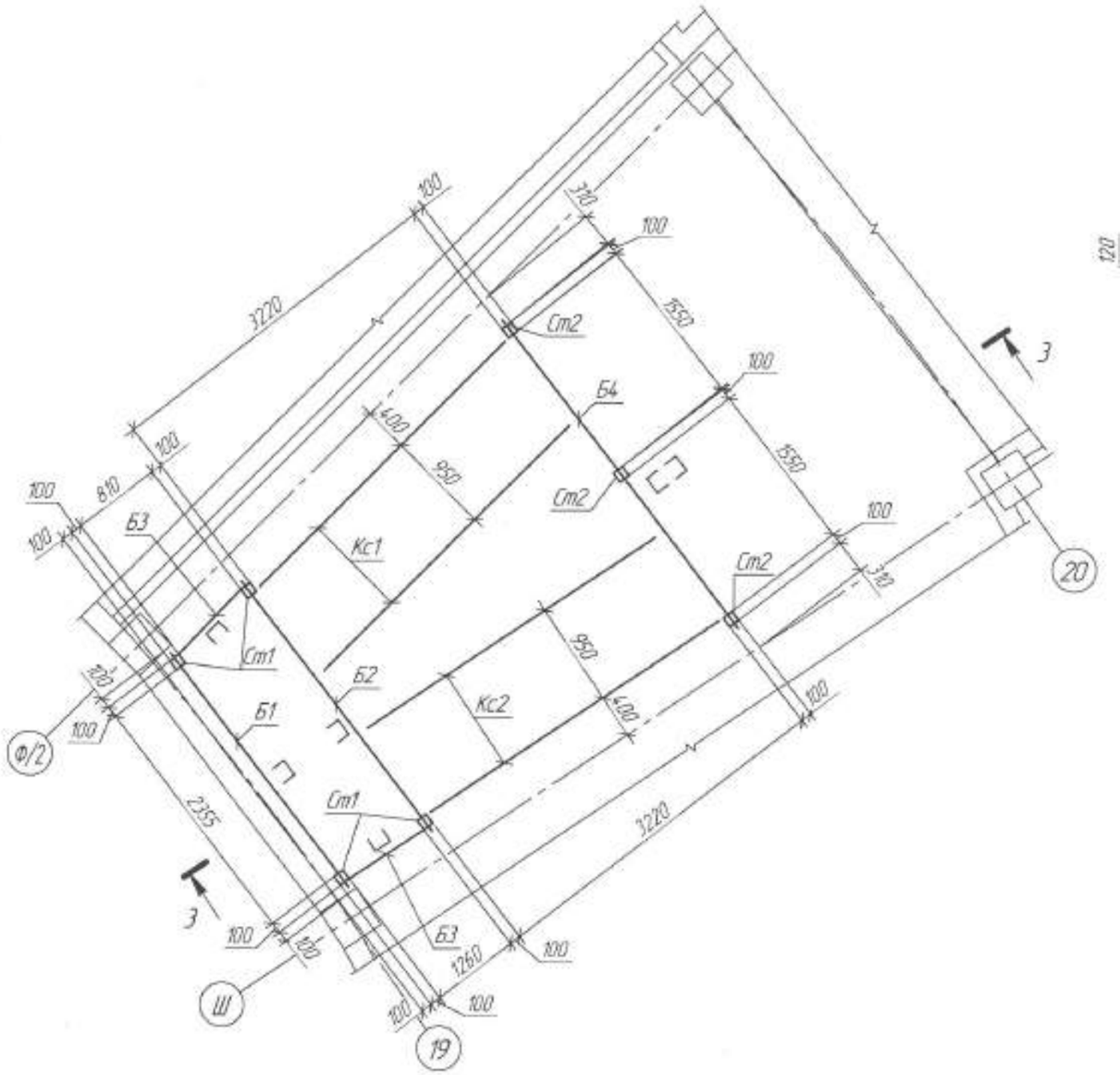

3-3

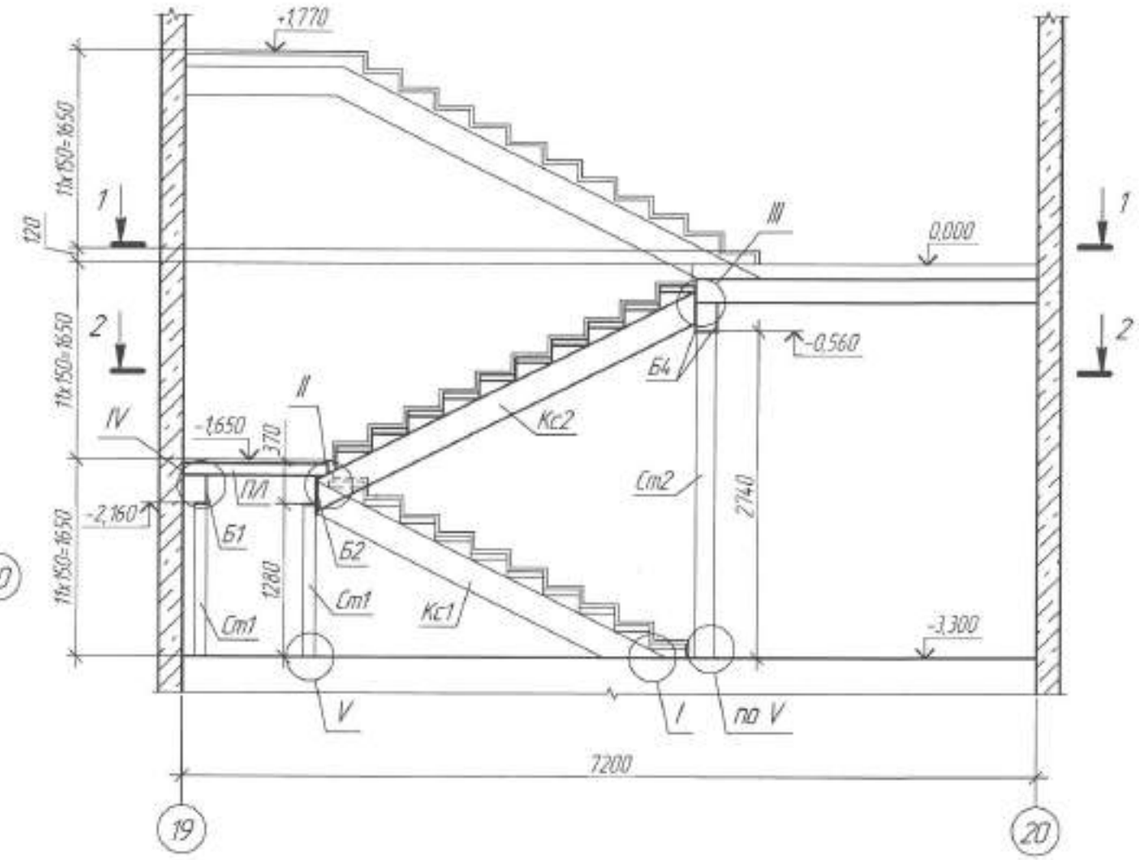

1. Сварка электродуговая по ГОСТ 5264-80 электродами 342 по ГОСТ 9467-75. Высоту катетов сварных швов принимать по наименьшей толщине свариваемых элементов.
2. После монтажа конструкций сварные швы зачистить и произвести окраску стальных элементов эмалью ПФ-115 за два раза по грунтовке ГФ-021.
3. Металлические косоуры и лобовые балки лестничных маршей покрыть слоем штукатурки (цементно-песчаной) толщиной 30мм по металлической сетке №20-2 (ГОСТ 5336-80), согласно требованиям противопожарных норм.
4. Данный лист читать совместно с листом АС-

Изм.	Кол.уч.	Лист	№док.	Подп.	Дата	2021-АС		
						ВКО, г. Усть-Каменогорск, пр. Сатпаева, 53		
ГИП		Аленина И.Ю.			16.06.21	Устройство лестницы ЛС 1	Стадия	Лист	Листов
Разработал		Аленина И.Ю.			16.06.21		РП	5	
Проверил		Аленин В.В.			16.06.21	Схема расположения элементов лестницы в осях "19-20" и "Ф/2-Ш". Разрез 3-3.	ТОО "VirA West" лицензия №16000128		

Взам. инв. №
Подп. и дата
Инв. № подл.

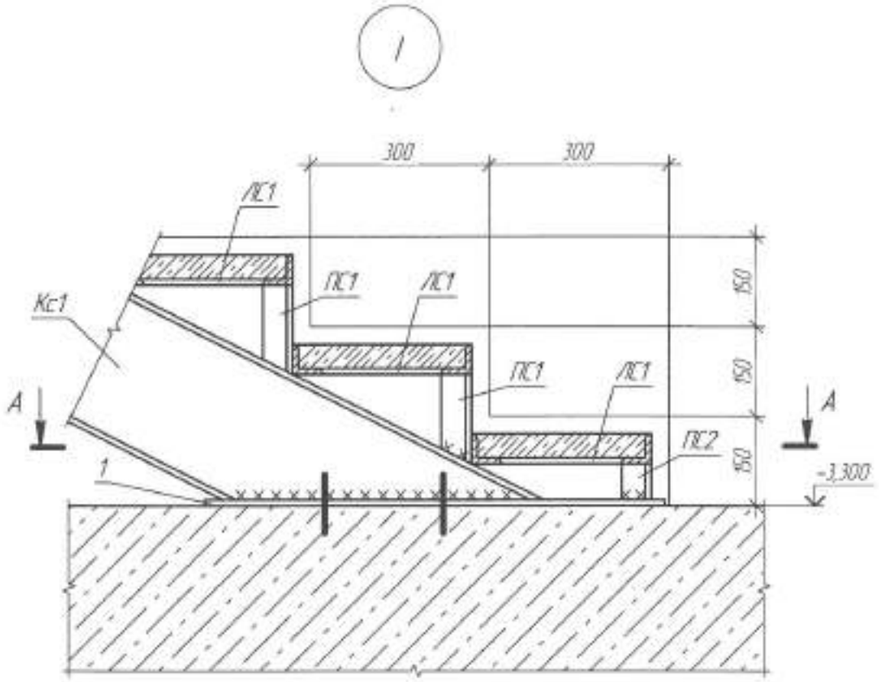

А–А

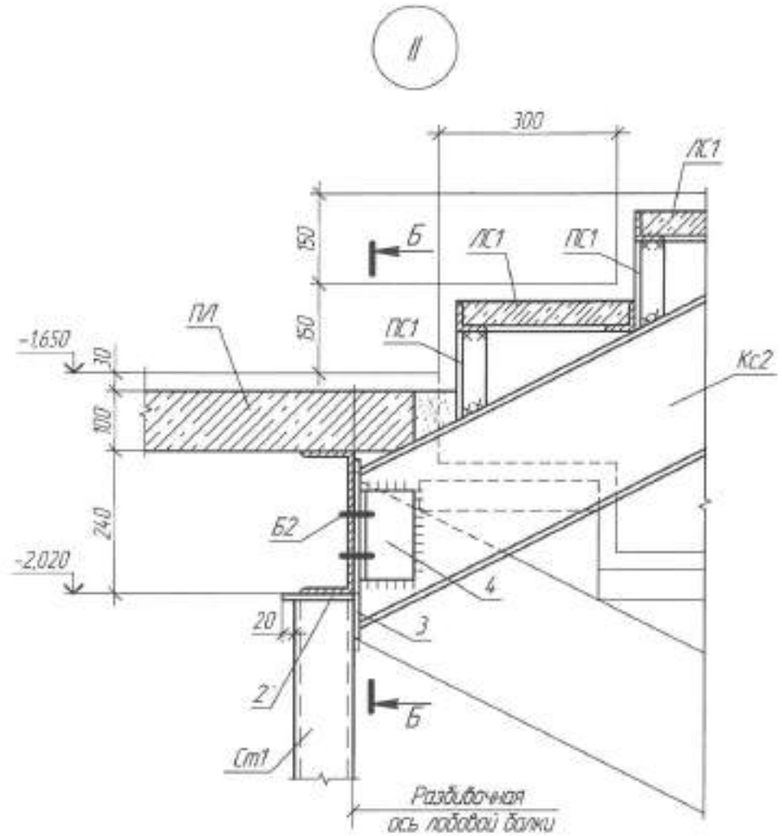

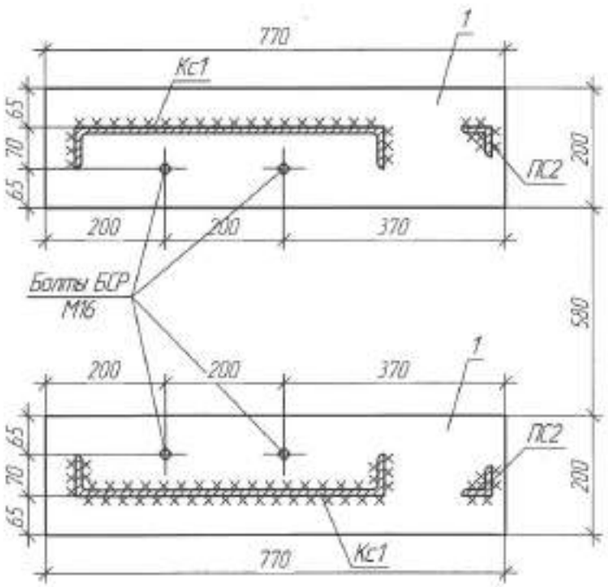

Б–Б

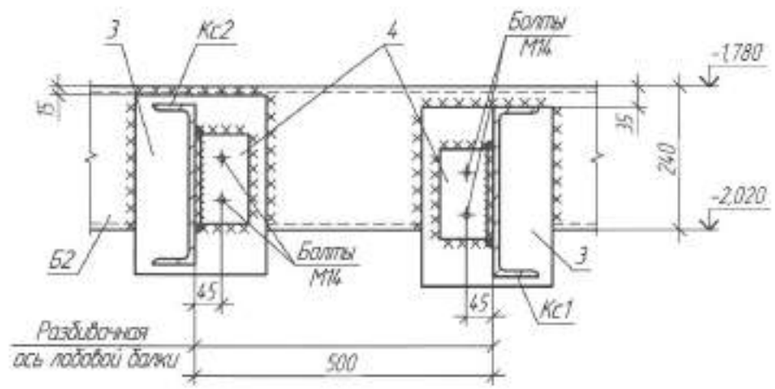

1. Данный лист читать совместно с листом АС-
2. Сварка электродуговая по ГОСТ 5264-80 электродами Э42 по ГОСТ 9467-75. Высоту катетов сварных швов принимать по наименьшей толщине свариваемых элементов.
3. Металлические косоуры и лобовые балки лестничных маршей покрыть слоем штукатурки (цементно-песчанной) толщиной 30мм по металлической сетке №20-2 (ГОСТ 5336-80), согласно требованиям противопожарных норм.

Изм.	Кол.уч.	Лист	№док.	Подп.	Дата	2021-АС		
						ВКО, г. Усть-Каменогорск, пр. Сатпаева, 53		
ГИП		Аленина И.Ю.			16.06.21	Устройство лестницы ЛС 1	Стадия	Лист	Листов
Разработал		Аленина И.Ю.			16.06.21		РП	6	
Проверил		Аленин В.В.			16.06.21	Узел I, II.	ТОО "Vir-A West" лицензия №16000128		

Инв. № подл. | Подп. и дата | Взам. инв. №

III

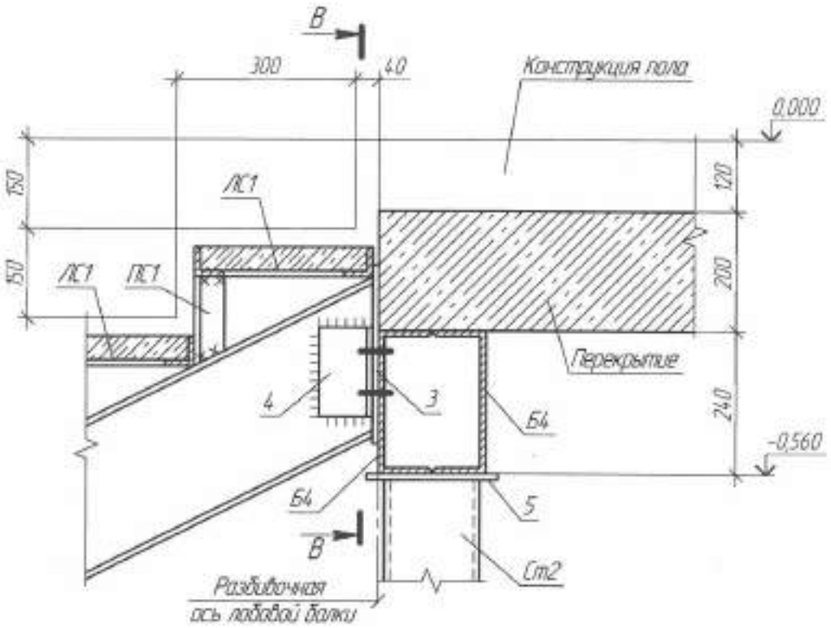

IV

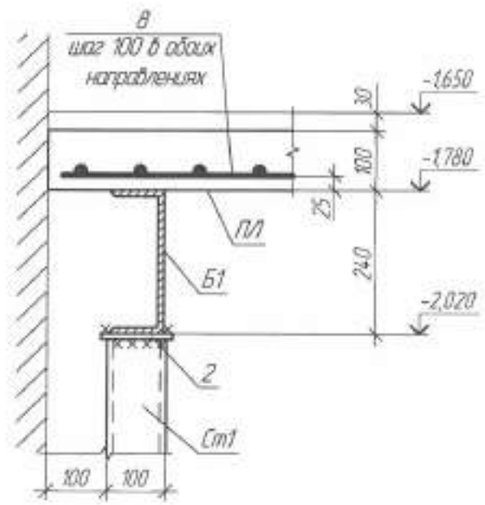

В-В

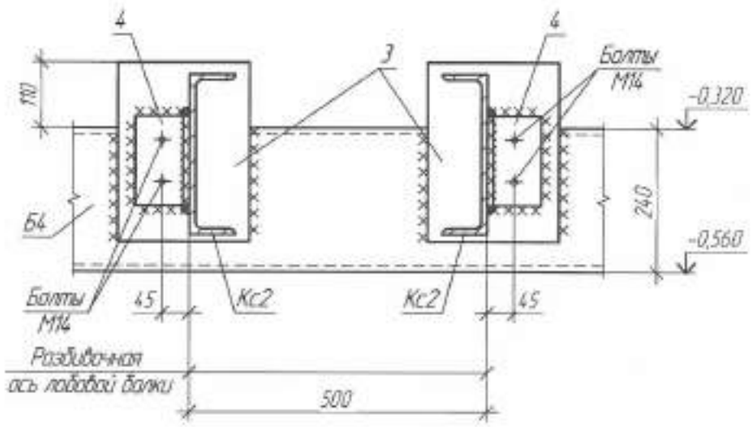

V

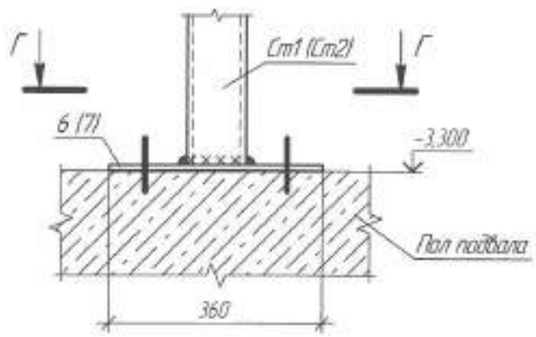

Г-Г

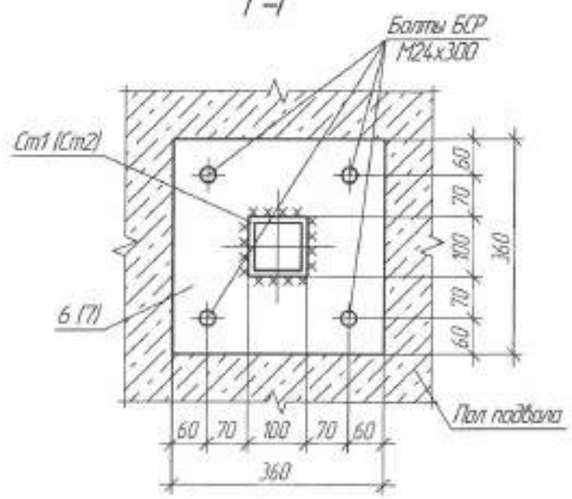

1. Данный лист читать совместно с листом АС-
2. Сварка электродуговая по ГОСТ 5264-80 электродами Э42 по ГОСТ 9467-75. Высоту катетов сварных швов принимать по наименьшей толщине свариваемых элементов.
3. Металлические косоуры и лобовые балки лестничных маршей покрыть слоем штукатурки (цементно-песчаной) толщиной 30мм по металлической сетке №20-2 (ГОСТ 5336-80), согласно требованиям противопожарных норм.

Изм.	Кол.уч.	Лист	№док.	Подп.	Дата	2021-АС		
						ВКО, г. Усть-Каменогорск, пр. Сатпаева, 53		
ГИП		Аленина И.Ю.			16.06.21	Устройство лестницы ЛС 1	Стадия	Лист	Листов
Разработал		Аленина И.Ю.			16.06.21		РП	7	
Проверил		Аленин В.В.			16.06.21	Узел III, IV, V.	ТОО "VirA West" лицензия №16000128		

Взам. инв. №

Подп. и дата

Инв. № подл.

Спецификация к схеме расположения элементов лестницы

Марка поз.	Обозначение	Наименование	Кол-во	Масса ед. кг	Примечание
		Металлические элементы			
Б1	ГОСТ 8240-89	⊏24 L=2750	1	66.00	
Б2	ГОСТ 8240-89	⊏24 L=2930	1	70.32	
Б3	ГОСТ 8240-89	⊏24 L=820	2	19.68	39.36кг
Б4	ГОСТ 8240-89	⊏24 L=3590	2	86.16	172.32кг
КС1	ГОСТ 8240-89	⊏24 L=3290	2	78.96	157.92кг
КС2	ГОСТ 8240-89	⊏24 L=3650	2	87.60	175.20кг
СТ1	ТУ 36-2287-80	□100х3 L=1270	4	11.60	46.40кг
СТ2	ТУ 36-2287-80	□160х4 L=2730	3	53.51	160.53кг
ЛС1	Лист АС-59	Проступь ЛС1	20	22.65	
ПС1	ГОСТ 8509-93	∟50х5 L=150	38	0.57	21.66кг
ПС2	ГОСТ 8509-93	∟50х5 L=60	2	0.23	0.46кг
1	ГОСТ 19903-90	-10х200х770	2	12.09	24.18кг
2	ГОСТ 19903-90	-10х120х120	4	1.13	4.52кг
3	ГОСТ 19903-90	-10х220х300	6	5.18	31.08кг
4	ГОСТ 8509-93	∟90х8 L=150	6	1.64	9.84кг
5	ГОСТ 19903-90	-10х220х220	3	3.80	11.40кг
6	ГОСТ 19903-90	-10х360х360	4	10.17	40.68кг
7	ГОСТ 19903-90	-10х420х420	3	13.85	41.55кг
Огр1	Торговая сеть	Ограждение лестничное Огр1	-	-	индивид. изготовления
	ГОСТ 7798-70	Болт ⌀14 L=65	12	0.10	1.20кг
	ГОСТ 5915-70	Гайка М14	12	0.03	0.36кг
	ГОСТ 11371-78	Шайба ⌀14	12	0.01	0.12кг
	ГОСТ 28778-90	Болт М16х150	4	0.19	0.76кг
	ГОСТ 28778-90	Болт М24х300	28	1.16	32.48кг
ПЛ		Площадка ПЛ			
8	ГОСТ 5781-82	⌀10 А-III $L_{общ}$ =75,55п.м.	-	-	46.61кг
		Материал			
		Бетон В15			0.38м^3

ЛС1

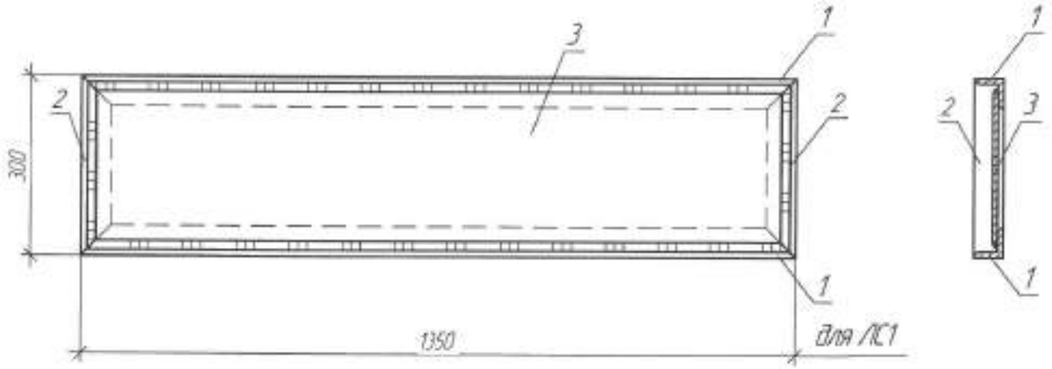

Спецификация расхода материала на проступи ЛС1

Марка поз.	Обозначение	Наименование	Кол-во	Масса ед. кг	Примечание
		Проступь ЛС1		22.65	
1	ГОСТ 8509-93	∟50х5 L=1350	2	5.09	10.18кг
2	ГОСТ 8509-93	∟50х5 L=300	2	1.13	2.26кг
3	ГОСТ 19903-90	-4х250х1300	1	10.21	

1. Данный лист читать совместно с листом АС-
2. Сварка электродуговая по ГОСТ 5264-80* электродами Э42А по ГОСТ 9467-75*. Катет шва не меньше толщины свариваемых элементов.
3. Все закладные изделия покрыть грунтовкой ГФ-021 за два раза.
4. Расход бетона В15 на проступи 0,41 м^3

Изм.	Кол.уч.	Лист	№док.	Подп.	Дата	2021-АС		
						ВКО, г. Усть-Каменогорск, пр. Сатпаева, 53		
ГИП		Аленина И.Ю.			16.06.21	Устройство лестницы ЛС 1	Стадия: РП	Лист: 8 / Листов:
Разработал		Аленина И.Ю.			16.06.21			
Проверил		Аленин В.В.			16.06.21	Проступь ЛС1. Спецификация	ТОО "VirA West" лицензия №16000128	

Взам. инв. №

Подп. и дата

Инв. № подл.