Республика Казахстан
Товарищество с ограниченной ответственностью
«ГИПРОВОДХОЗ»

Государственная лицензия
I категории
ГСЛ 001611
от 24.10.2000г.

«Реконструкция водопроводных сетей г.Шахтинск, 3-я очередь»

Рабочие чертежи (2 участок)
Том № 3
Шифр 433-00-РЧ

Директор **Тыль Е.В.**

Главный инженер проекта **Акашев Т.М.**

Караганда 2018 г.

Ведомость чертежей основного комплекта НВ

Лист	Наименование	Примеч.
1	Общие данные (начало)	
2	Общие данные (окончание)	
3	Ситуационная схема	
4	План водопроводных сетей М1:2000	
5	Продольный профиль В1 от сущ. кол. К-468 до ПГ20	
6	Продольный профиль В1 от ПГ20 до сущ.кол. и от ПГ24 до кол.36	
7	Продольный профиль В1 от ПГ36 до сущ.кол. и от ПГ43 до кол.54	
8	Продольный профиль В1 от кол.30 до кол.12,от ПГ20 до ПГ60 и от ПГ57 до школы	
9	Продольный профиль В1 от ПГ100 до кол.7 и от ПГ102 до кол.2	
10	Продольный профиль В1 от кол.15 до кол.76, от кол.16 до кол.79, от ПГ67 до ж/д, от кол.85 до ж/д	
11	Продольный профиль В1 от ПГ27 до ж/д, от кол.29 до КН, от кол.32 до ж/д, от кол.35 до КН	
12	Продольный профиль В1 от ПГ36 до сущ.кол. и от ПГ43 до кол.54	
13	Продольный профиль В1 от кол. ПГ1 до кол. 162	
14	Продольный профиль В1от кол. 162 до кол. 168,от кол. ПГ166 до кол.ПГ184, от кол.ПГ17 до кол. 195	
15	Продольный профиль В1 от кол.130 до кол.ПГ187 от сущ.кол. до кол.ПГ193	
16	Продольный профиль В1 от кол. ПГ193 до сущ.кол.	
17	Схема водопроводных колодцев лист 1	
18	Схема водопроводных колодцев лист 2	
19	Схема водопроводных колодцев лист 3	
20	Схема водопроводных колодцев лист 4	
21	Схема водопроводных колодцев лист 5	
22	Привязочная таблица водопроводных колодцев ПГ1-ПГ17	
23	Привязочная таблица водопроводных колодцев 18-ПГ34	
24	Привязочная таблица водопроводных колодцев 35-51	
25	Привязочная таблица водопроводных колодцев ПГ52-68	
26	Привязочная таблица водопроводных колодцев 69-85	
27	Привязочная таблица водопроводных колодцев 86-ПГ102	
28	Привязочная таблица водопроводных колодцев 103-ПГ119	
29	Привязочная таблица водопроводных колодцев 120-136	
30	Привязочная таблица водопроводных колодцев 137-ПГ153	
31	Привязочная таблица водопроводных колодцев 154-ПГ170	
32	Привязочная таблица водопроводных колодцев 171-ПГ187	
33	Привязочная таблица водопроводных колодцев 188-196	

Согласовано:

Взам. инв. №

Подп. и дата

Инв. № подл.

Настоящий проект разработан в соответствии с действующими в РК строительными нормами и правилами, обеспечивающими пожарную, санитарную и экологическую безопасность при соблюдении мероприятий, предусмотренных проектом.

Главный инженер проекта Т.М.Акашев

Ведомость ссылочных и прилагаемых документов

Обозначение	Наименование	Примеч.
	Ссылочные документы	
Т.пр. 901-09-11.84	Колодцы водопроводные	
Серия 3.900.1-14 , вып.1	Изделия железобетонные для круглых колодцев водопровода и канализации	
Серия 4.901-7	Упоры	
Серия 4.900-9	Узлы и изделия трубопроводов из пластмассовых труб для систем водоснабжения и канализации	
	Прилагаемые документы	
Т.пр. 901-09-11.84, л.1 АС	Колодцы водопроводные круглые из ж/бетона для труб Ду 50-600 мм. Разрезы, узлы	
Т.пр. 901-9-17.87, л.5 ТХ	Установка пожарного гидранта	
Т.пр. 901-09-9.87, л.7 НВ	Переход под дорогами, сечения траншей	
Серия 4.900-9.0	Типы соединений пластмассовых труб	
433-00-НВ.СО	Заказные спецификации	(4 листа)

Перечень документации предъявляемой при приемке систем

Наименование актов	Обоснование	Необходимость да(+) нет(-)	Примечание
Акт о проведении приемочного гидравлического	СН РК 4.01-03-2013	+	
испытания напорного трубопровода на прочность			
и герметичность			
Акт о проведении пневматического испытания на-	СН РК 4.01-03-2013	+	
порного трубопровода на прочность и герметичность			
Акт о проведении приемочного гидравлического испы-	СН РК 4.01-03-2013	+	
тания безнапорного трубопровода на герметичность			
Акт о проведении промывки и дезинфекции	СН РК 4.01-03-2013	+	
трубопроводов (сооружений) хозяйственно-			
питьевого водоснабжения			

Основные показатели

Наименование системы	Расчетный расход воды			Примечание
	$м^3$/сут	$м^3$/час	л/с	
Водоснабжение	7598,00	316,59	87,94	
Пожаротушение			35	

Условные обозначения

Наименование	Обозначение	
	Буквенное	Графическое
Водопровод проектируемый (горизонтальное бурение)	В1	В1
Водопровод проектируемый	В1	В1
Водопровод, ранее запроектированный (2-ая оч.)	В(р.з.)	В(р.з.)
Подключение домов		
Тепловые сети		Т
Канализация существующая	К	К
Колодец на сети	1, 2...	
Колодец с пожарным гидрантом	ПГ1	
Труба в кожухе		
Электрокабель 0,4кВ		
Линия электропередач 0,4кВ	ЛЭП	
Линия электропередач 10кВ	ЛЭП	
Линия связи	ЛЭС	
Уровень грунтовых вод		2,0
Почвенно-растительный слой		
Насыпной грунт		
Суглинки		
Глина		

Изм	Кол уч	Лист	№ док	Подпись	Дата
ГИП		Акашев			11.18
Исполнил		Галимзянова			11.18
Проверил		Дунаева			11.18
Н. контр.		Адам			11.18

433-00-НВ

Реконструкция водопроводных сетей г.Шахтинск,3-ая очередь

Наружные сети водоснабжения 2 участок

Стадия	Лист	Листов
РП	1	33

Общие данные (начало)

ТОО " Гипроводхоз"

Формат А4х3

Общие указания

1. Настоящий проект "Реконструкция водопроводных сетей г.Шахтинск,3-ая очередь" разработан на основании:
   а) задания на проектирование, выданного ГУ "Отдел строительства города Шахтинска"
   б) на основе генплана, совмещённого с проектом детальной планировки разработанного институтом ТОО "Казгипроград" г.Алматы 2011г., а также ТЭО разработанного ТОО "Гипроводхоз".
   в) СНиП РК 4.01-02-2009 "Водоснабжение. Наружные сети и сооружения".
2. Согласно Приказа Агентства РК по делам строителства и ЖКХ от 21.05.2012г. №201 проектом предусмотрена подводка водопроводной сети непосредственно к границам участков потребителей.
3. Вводы в дома осуществить с уклоном 0,001 от дома к колодцу.
4. Подвод воды к жилым домам и общественным зданиям предусмотрен с устройством водопроводных колодцев на проектируемых водопроводных сетях с установкой запорно-разборной арматуры. В случае аварии на вводе в здание участок сети будет отключен посредством запорной арматуры, установленной на основной сети, а также арматурой, расположенной в каждом здании.
5. Водопроводные сети запроектированы из полиэтиленовых труб ПЭ100 SDR21-250х11,9 ПЭ100 SDR21-200х9,6 ,ПЭ100 SDR21-160х7,7 ,ПЭ100 SDR21-110х5,3, ПЭ100 SDR21-63х3,0, ПЭ100 SDR17-32х2,0 по ГОСТ 18599-2001. Вода питьевая соответствует Санитарным правилам «Санитарно-эпидемиологические требования к водоисточникам, местам водозабора для хозяйственно-питьевых целей, хозяйственно-питьевому водоснабжению и местам культурно-бытового водопользования и безопасности водных объектов» от 16 марта 2015 года №209.
6. На благоустроенных территориях, в стесненных условиях, где затруднено производство работ открытым способом, переходы под автомобильными дорогами, зелёных насаждений городской инфраструктуры предусмотрена бестраншейная прокладка трубопровода методом горизонтального направленного бурения (ГНБ).
   На водопроводных сетях предусмотрены колодцы с заглушками для подключения домов, подлежащих восстановлению, подключения зданий, принадлежащим частным предпринимателям и для врезки в существующие сети (по согласованию сТОО"Шахтинскэнерго").
7. На участках перехода под дорогами на территории города водопровод прокладывается в футляре из стальных труб Ф530х7, Ф426х7, Ф377х7 , Ф325х7 по ГОСТ 10704-91 с заделкой битумом и прядью.
8. Стальные трубы, прокладываемые в земле, изолировать лентой поливинилхлоридной липкой по ТУ-6-01-0203314-122-91 в три слоя (весьма усиленная).
9. Минимальная глубина заложения трубопроводов - 2,8 м до низа трубы.
10. Водопроводную арматуру и фасонные части в колодцах окрасить грунтовкой ФА-03К ГОСТ 9109-81.
11. Под задвижки установить опоры из бетона В 7,5.
12. Круглые колодцы из сборного железобетона и бетона по тип.проекту 901-09-11.84.
13. Пазухи колодцев засыпать местным суглинистым грунтом слоями толщиной 0,2 с равномерным уплотнением по периметру.
14. Земляные работы при пересечении подземных коммуникаций производить вручную по 3,0 м по обе стороны.
15. Указатель пожарных гидрантов выполнить флуоресцентными красками на стенах близ расположенных зданий согласно требования технического регламента, общие требования и пожарной безопасности.
16. Расстановка пожарных гидрантов предусмотрена вдоль автомобильных дорог на расстоянии не более 2,5м от края проезжей части и не ближе 5м от стен зданий, либо непосредственно на проезжей части.
17. Железобетонные элементы колодцев и стыки элементов в колодцах выполнить на сульфатостойком цементе.
18. Строительные работы и испытания трубопроводов выполнить в соответствии с требованиями СП РК 4.01-103-2013.
19. Для крепления траншеи и при разработке выемок под колодцы в насыпных грунтах предусматривается крепление откосов щитами.
20. Перед началом строительства вызвать на место представителей всех заинтересованных организаций для уточнения расположения существующих подземных коммуникаций и получить разрешение на производство работ.
21. При производстве земляных работ с помощью экскаватора и монтажных работ с помощью автокрана вблизи воздушных линий электропередач, последние на период работ отключить.
22. Обратную засыпку котлованов и траншей производить только после сдачи уложенной трассы трубопроводов и гидравлического испытания труб.
23. При обратной засыпке полиэтиленовых труб предусмотреть подбивку пазух и защитный слой над верхом труб толщиной 300 мм из местного грунта, не содержащего твёрдых включений. Применение ручных и механических трамбовок непосредственно над трубопроводом не допускается. При устройстве защитного слоя места соединения трубопровода оставлять до испытаний незасыпанными.
24. Согласно санитарным правилам "Санитарно эпидемиологические требования к водоисточникам, ..." №209 от 16.03.2015г. на водопроводе предусматривается санитарно-защитная полоса шириной по 6,0 м по обе стороны от крайних линий водопровода.
26. В геологическом строении участка принимают участие: почвенно-растительный слой, насыпной грунт, суглинки, глины различного возраста от твердой до тугопластичной консистенции. Грунтовые воды вскрыты спорадически на глубине от 1,9 до 3,8м.

Взам. инв. №

Подп. и дата

Инв. № подл.

					433-00-НВ			
					Реконструкция водопроводных сетей г.Шахтинск,3-ая очередь			
Изм.	Кол.уч.	Лист	№ док.	Подпись	Дата			
ГИП		Акашев			11.18	Наружные сети водоснабжения 2 участок	Стадия	Лист	Листов
Исполнил		Галимзянова			11.18		РП	2	
Проверил		Дунаева			11.18				
						Общие данные (окончание)	ТОО " Гипроводхоз"		
Н. контр.		Адам			11.18				

Формат А3

СИТУАЦИОННАЯ СХЕМА

г.Шахтинск, 3-я очередь

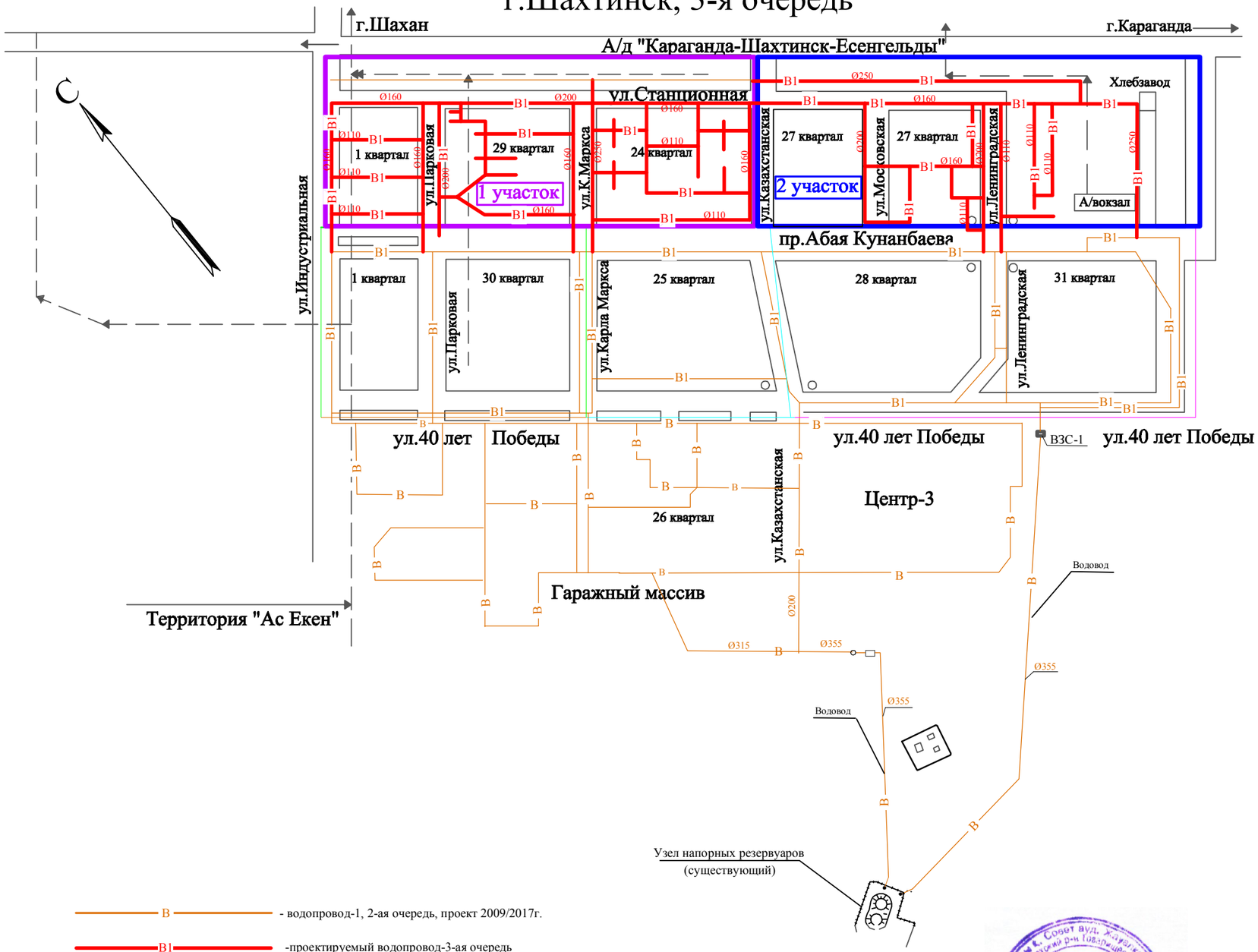

B - водопровод-1, 2-ая очередь, проект 2009/2017г.

B1 -проектируемый водопровод-3-ая очередь

Изм	Кол уч	Лист	№ док	Подпись	Дата
ГИП		Акашев			11.18
Исполнил		Галимзянова			11.18
Проверил		Дунаева			11.18
Н.контр.		Адам			11.18

433-00-НВ

Реконструкция водопроводных сетей г.Шахтинск,3-ая очередь

Наружные сети водоснабжения
2 участок

Стадия	Лист	Листов
РП	3	

Ситуационная схема

ТОО " Гипроводхоз"

Взам. инв. №

Подп. и дата

Инв. № подл.

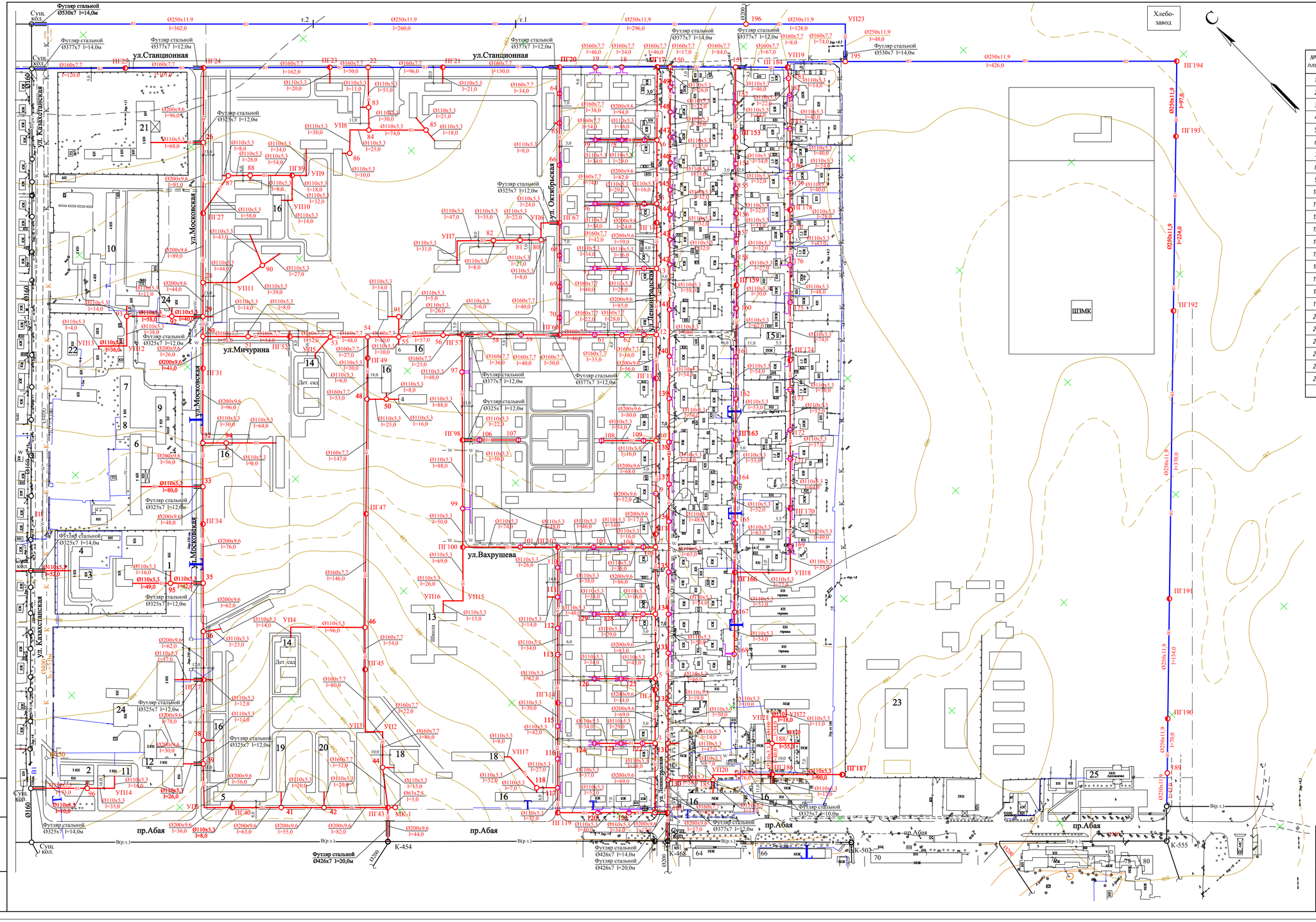

Экспликация зданий и сооружений

№ по плану	Наименование	Кол.	Примечание
1	Административное здание	1	
2	Центр обслуживания населения	1	
3	Дом городских организаций	1	
4	ШРЭС ТОО "Караганда Жарык"	1	
5	ШФ КДГП ГУ "НПУ Земельных рескрсов"	1	
6	КГКП "Центральная больница"	1	
7	КГКП "Поликлиника"	1	
8	Отделение скорой медицинской помощи	1	
9	Молочная кухня	1	
10	Роддом	1	
11	ГУ СОШ №16	1	
12	ГУ Профессиональный лицей №7	1	
13	ГУ СОШ №9	1	
14	Детский сад	2	
15	Дом молитвы	1	
16	Магазин	8	
17	Баня	1	
18	Ресторан	2	
19	Ателье	1	
20	Ремонт бытовой техники	1	
21	Гостиница	1	
22	ТОО "Жол"	1	
23	База ТОО "Хоэторг"	1	
24	Станция тех. обслуживания	2	
25	Автовокзал	1	

№ п/п	Наименование организации и учреждения	Согласование	Дата и подпись ответственного лица
1	ГУ "Отдел строительства города Шахтинск"		
2	ГУ "Отдел ЖКХ,ПТ,АД и ЖИ города Шахтинск"		
3	ГУ «Отдел земельных отношений, архитектуры и градостроительства города Шахтинска»	Согласовано	
4	ТОО Шахтинскводоканал	Согласовано	20.11.18

					433-00-НВ			
Изм	Кол. уч.	Лист	№ док.	Подпись	Дата	Реконструкция водопроводных сетей г. Шахтинск, 3-я очередь		
ГИП		Акашев			11.18	Наружные сети водоснабжения 2 участок	Стадия	Лист	Листов
Проверил		Акашев			11.18		РП	4	
Исполнил		Кречкова			11.18	План водопроводных сетей М 1:2000	ТОО "Гипроводхоз"		
Н.контр.		Адам			11.18				

Инв. № подл. | Подп. и дата | Взам. инв. №

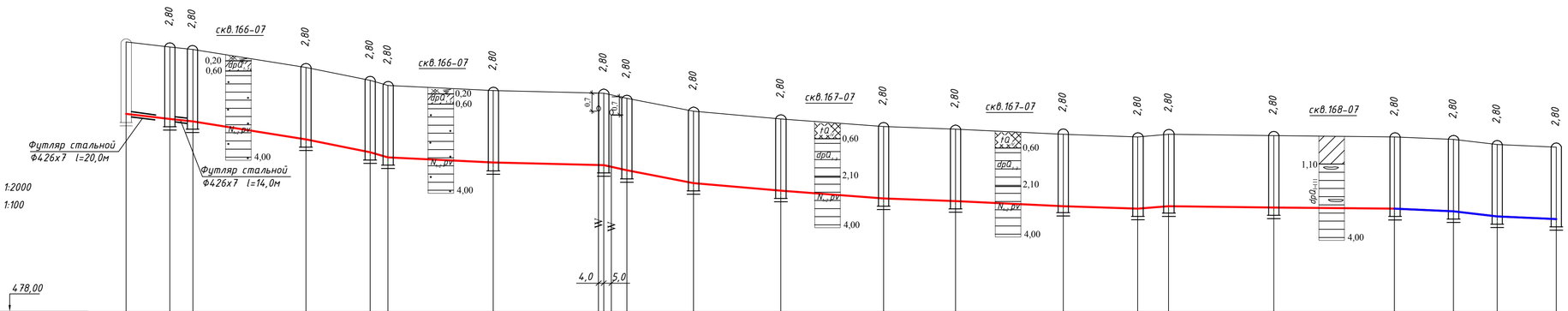
скв.166-07
скв.166-07
скв.167-07
скв.167-07
скв.168-07
Футляр стальной
Ф426х7 l=20,0м
Футляр стальной
Ф426х7 l=14,0м
М гор 1:2000
М вер 1:100
478,00
4,0
5,0

| | | |

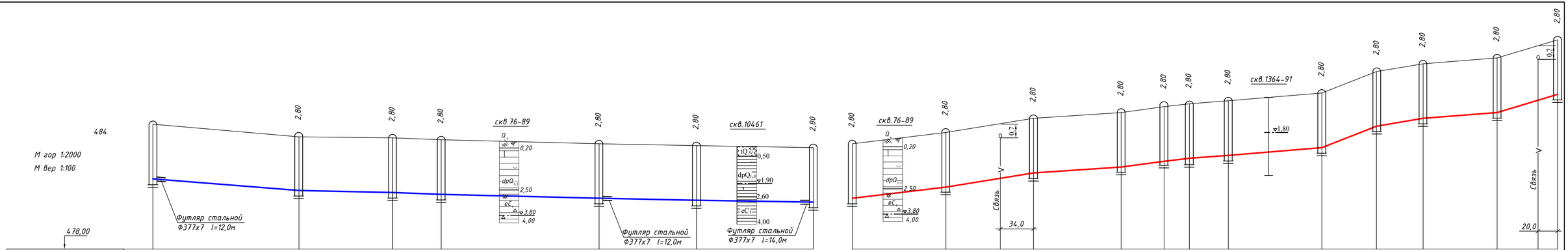
484
М гор 1:2000
М вер 1:100
478,00
2,80
скв.76-89
скв.10461
скв.1364-91
0,20
2,50
3,80
4,00
0,50
1,90
2,60
1,80
0,7
Связь
34,0
20,0
Футляр стальной
Ф377х7 l=12,0м
Футляр стальной
Ф377х7 l=14,0м

| | | |

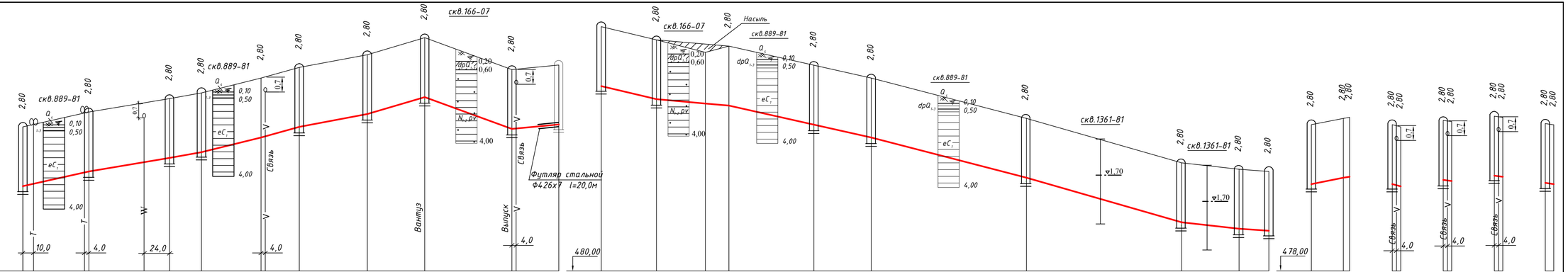
М гор 1:2000
М вер 1:100
482,00
480,00
478,00
скв.889-81
скв.166-07
скв.1361-81
Насыпь
Связь
Вантуз
Выпуск
Футляр стальной
Ф426х7 l=20,0м
10,0
4,0
24,0

| | | |

М гор 1:2000

М вер 1:100

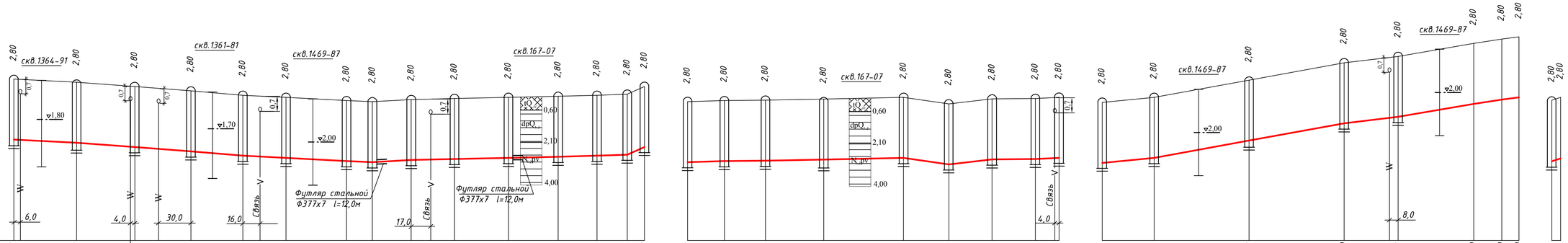

| | | |

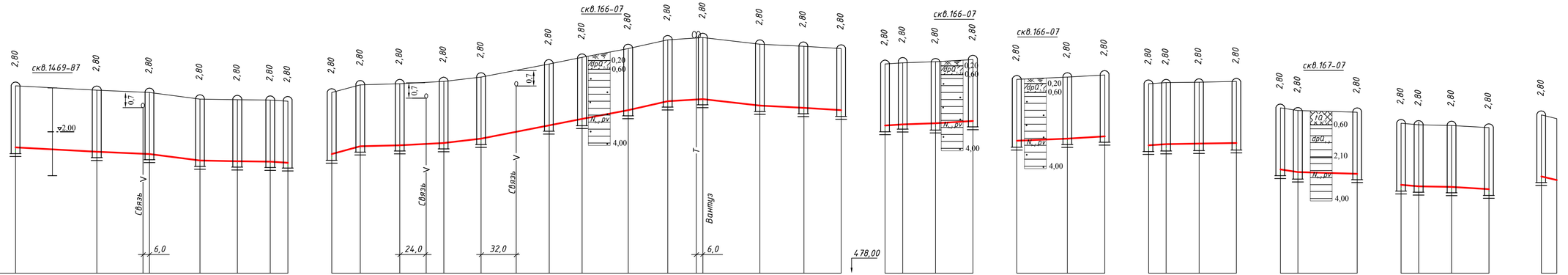
скв.1469-87
скв.166-07
скв.166-07
скв.166-07
скв.167-07
М гор 1:2000
М вер 1:100
478,00
478,00
Связь
Связь
Связь
Вантуз
6,0
24,0
32,0
6,0
2,00
0,7
0,7
0,7
2,80
0,20
0,60
2,10
4,00
N_pv

| | | |

М гор 1:2000

М вер 1:100

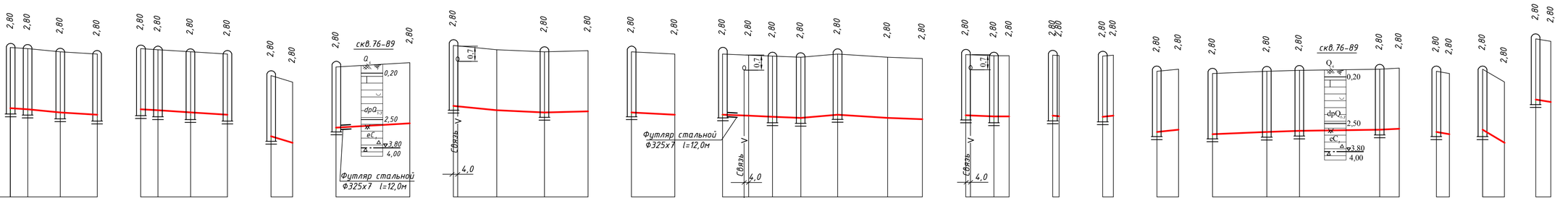

| | | |

М гор 1:2000

М вер 1:100

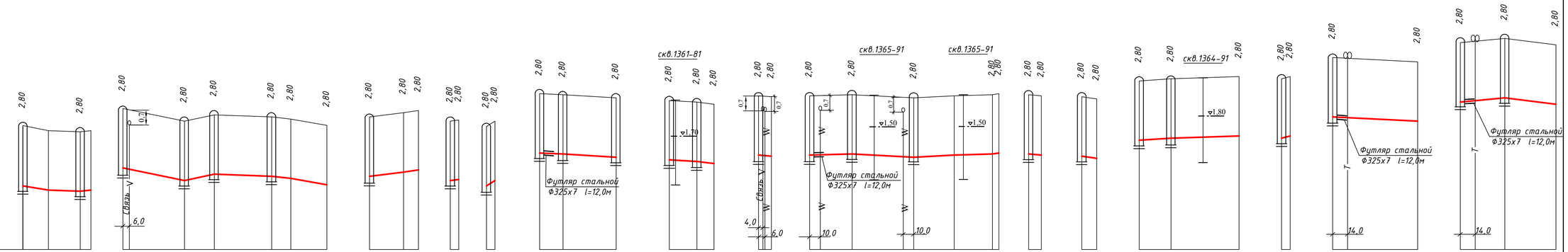

| | | |

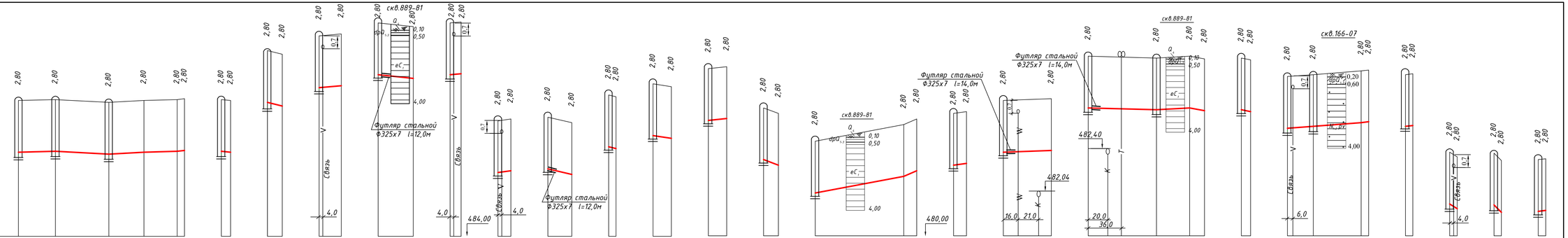
М гор 1:2000
М вер 1:100
478,00
484,00
480,00
482,04
482,40
скв.889-81
скв.166-07
Футляр стальной Ф325х7 l=12,0м
Футляр стальной Ф325х7 l=14,0м
Связь

| | | |

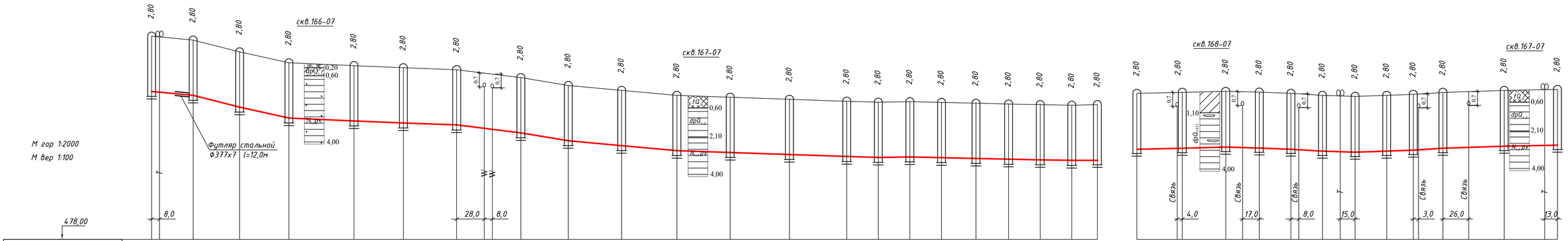
М гор 1:2000
М вер 1:100
478,00
Футляр стальной
Ф377х7 l=12,0м
скв.166-07
скв.167-07
скв.168-07
скв.167-07
8,0
28,0
8,0
4,0
17,0
8,0
15,0
3,0
26,0
13,0
Связь

| | | |

М гор 1:2000

М вер 1:100

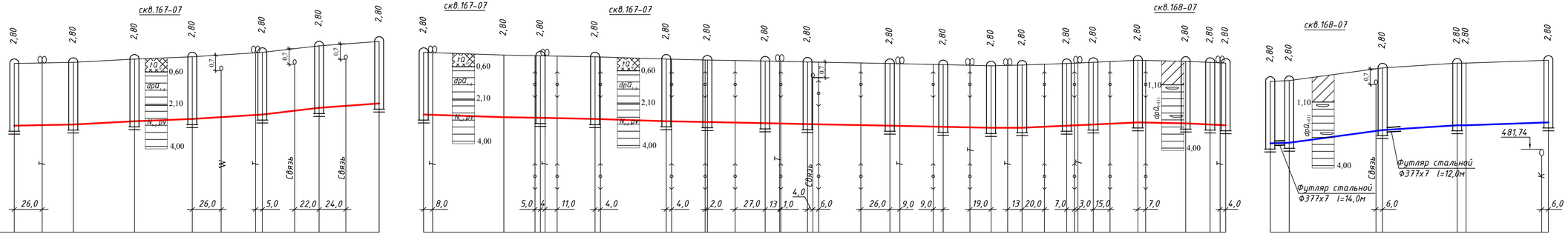

478,00

Проектная отметка низа или лотка трубы, м	482,80	482,85	483,00	483,10	483,30	483,60	483,80
Проектная отметка земли, м							
Натурная отметка земли, м	485,60	485,65	485,80	485,90	486,10	486,40	486,60
Обозначение трубы и тип изоляции	Труба ПЭ 100 SDR26 – 110 х 4,2 "питьевая" ГОСТ 18599-2001						
Основание	Основание песчаное толщиной 10см						
Уклон, ‰ / Длина, м	1 / 53,0	3 / 55,0	2 / 52,0	3 / 63,0	6 / 51,0	4 / 54,0	
Расстояние, м	53,0	55,0	52,0	63,0	51,0	54,0	
Номер колодца, точки, угла поворота	162	ПГ163	164	165	ПГ166	167	168

Проектная отметка низа или лотка трубы, м	483,30	483,18	483,15	483,10	483,00	482,96	482,91	482,87	482,80	482,75	782,70	782,73	482,80	482,85	482,95	482,90	482,85	782,82	482,00	482,03	482,60	482,82	482,84	482,94	482,95
Проектная отметка земли, м																									
Натурная отметка земли, м	486,10	485,98	485,95	485,90	485,80	485,76	485,71	485,67	485,60	485,55	485,50	485,53	485,60	485,65	485,75	485,70	485,65	485,62	484,80	484,83	485,40	485,62	485,64	485,74	485,75
Обозначение трубы и тип изоляции	Труба ПЭ 100 SDR26 – 110 х 4,2 "питьевая" ГОСТ 18599-2001																		Труба ПЭ 100 SDR26 – 160 х 7,7 "питьевая" ГОСТ 18599-2001						
Основание	Основание песчаное толщиной 10см																		Основание песчаное толщиной 10см						
Уклон, ‰ / Длина, м	2 / 72,0	1 / 33,0	1 / 49,0	2 / 64,0	1 / 37,0	1 / 52,0	1 / 38,0	1 / 74,0	1 / 48,0	1 / 43,0	1 / 28,0	2 / 40,0	2 / 24,0	2 / 40,0	1 / 43,0	2 / 22,0	2 / 14,0		2 / 17	7 / 84,0	3 / 67,0	3 / 8	2 / 74,0		
Расстояние, м	72,0	33,0	49,0	64,0	37,0	52,0	38,0	74,0	48,0	43,0	28,0	40,0	24,0	40,0	43,0	22,0	14,0		17,0	84,0	67,0	8	74,0		
Номер колодца, точки, угла поворота	ПГ166	УП118	169	ПГ170	171	172	173	ПГ174	175	176	177	ПГ178	179	180	181	182	183	ПГ184	ПГ17	150	151	ПГ184	УП119		195

Примечание.

Производство работ от кол. 162 до кол. 168 и от кол. ПГ166 до кол. ПГ184 выполнитьметодом горизонтального бурения.

						433-00-НВ			
Изм.	Кол. уч	Лист	№ док.	Подпись	Дата	Реконструкция водопроводных сетей г. Шахтинск, 3-я очередь			
Проверил	Акашев				11.18	Наружные сети водоснабжения 2 участок	Стадия	Лист	Листов
Исполнил	Крючкова				11.18		РП	14	
Н.контр.	Адам				11.18	Продольный профиль В1 от кол. 162 до кол. 168, от кол. ПГ166 до кол. ПГ184, от кол. ПГ17 до кол. 195	ТОО "Гипроводхоз"		

Взам. инв. №

Подп. и дата

Инв. № подл.

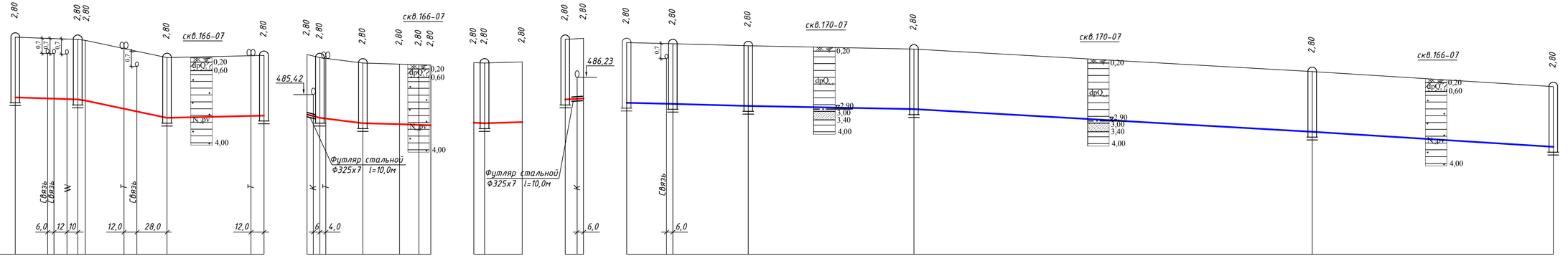
М гор 1:2000
М вер 1:100
478,00
скв.166-07
скв.170-07
Футляр стальной
Ф325х7 l=10,0м
4,85,42
4,86,23
Связь
dpQ
N.pv
0,20
0,60
2,90
3,00
3,40
4,00
6,0
12
10
12,0
28,0
6
4,0

| | | |

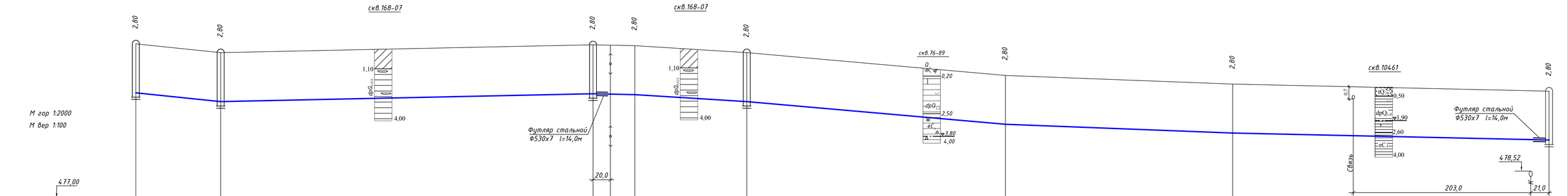

Проектная отметка низа или лотка трубы, м	483,00		482,50					482,95	482,90		482,50				481,20			480,70				480,32	480,30
Проектная отметка земли, м																							
Натурная отметка земли, м	485,80		485,30					485,75	485,70		485,30				484,00			483,50				483,12	483,10
Обозначение трубы и тип изоляции	Труба ПЭ 100 SDR26 – 250 х 11,9 "питьевая" ГОСТ 18599-2001																						
Основание	Основание песчаное толщиной 10см																						
Уклон, ‰ / Длина, м		5 / 97,0		1 / 426,0				1 / 48,0	3 / 128,0		4 / 296,0				2 / 260,0			1 / 362,0					
Расстояние, м		97,0		426,0				48,0	128,0		296,0				260,0			362,0					
Номер колодца, точки, угла поворота	ПГ193		ПГ194					195	УП23		196				т.1			т.2					Сущ. кол.

						433-00-НВ			
Изм.	Кол. уч.	Лист	№ док.	Подпись	Дата	Реконструкция водопроводных сетей г. Шахтинск, 3-я очередь			
Проверил		Акашев			11.18	Наружные сети водоснабжения 2 участок	Стадия	Лист	Листов
Исполнил		Крючкова			11.18		РП	16	
Н.контр.		Адам			11.18	Продольный профиль В1 от кол. ПГ193 до сущ.кол.	ТОО "Гипроводхоз"		

Взам. инв. №

Подп. и дата

Инв. № подл.

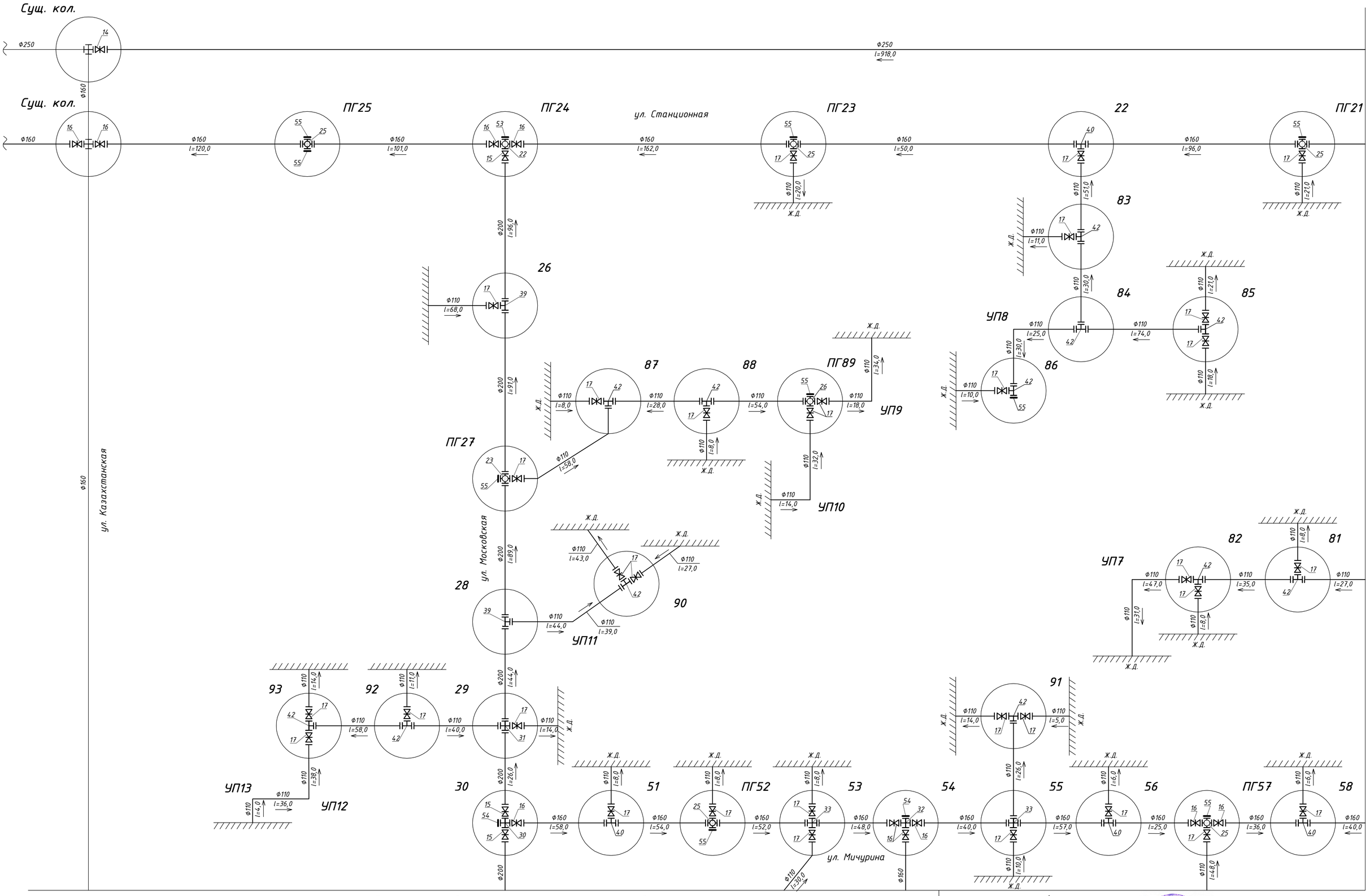

Схема расположения листов

1	2	
3	4	5

Примечание.

Диаметр колодцев ПГ24, ПГ57 - 2000 мм.

Диаметр всех остальных колодцев - 1500 мм.

						433-00-НВ
Изм.	Кол.уч.	Лист	№ док.	Подпись	Дата	Реконструкция водопроводных сетей г. Шахтинск, 3-я очередь
ГИП		Акашев			12.18	Наружные сети водоснабжения 2 участок
Проверил		Акашев			12.18	
Исполнил		Крючкова			12.18	Схема водопроводных колодцев лист 1
Н.контр.		Адам			12.18	

Стадия	Лист	Листов
РП	17	

ТОО " Гипроводхоз"

Взам. инв. № | Подп. и дата | Инв. № подл.

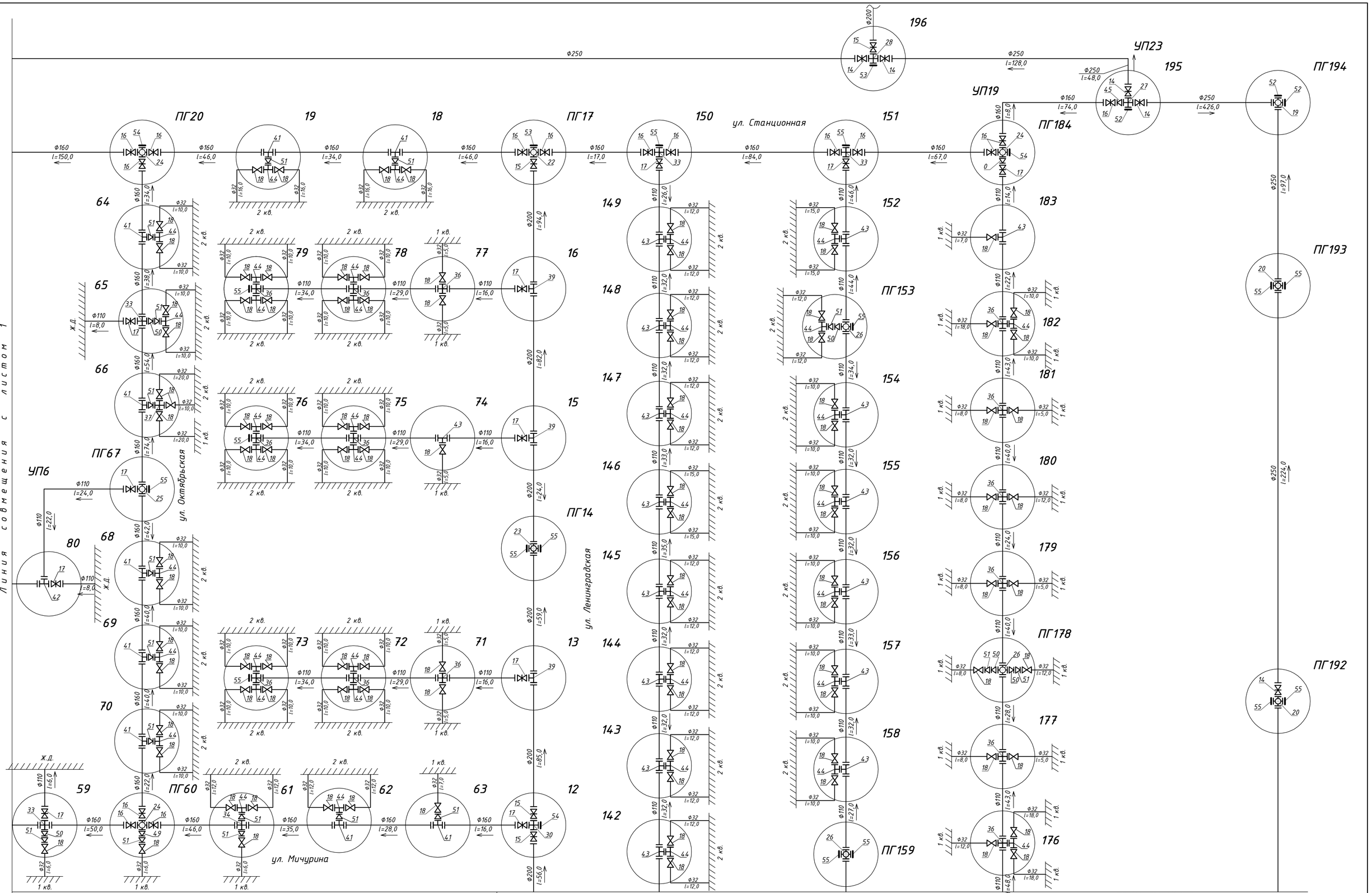

Схема расположения листов

1	2	
3	4	5

Примечание.

Диаметр колодцев ПГ17, ПГ20, ПГ60, ПГ184, ПГ192, ПГ193, ПГ194, 195, 196 – 2000 мм.

Диаметр всех остальных колодцев – 1500 мм.

Изм.	Кол уч	Лист	№ док	Подпись	Дата
ГИП		Акашев			12.18
Проверил		Акашев			12.18
Исполнил		Крючкова			12.18
Н.контр.		Адам			12.18

433-00-НВ

Реконструкция водопроводных сетей г. Шахтинск, 3-я очередь

Наружные сети водоснабжения 2 участок

Схема водопроводных колодцев лист 2

Стадия	Лист	Листов
РП	18	

ТОО " Гипроводхоз"

Взам. инв. №

Подп. и дата

Инв. № подл.

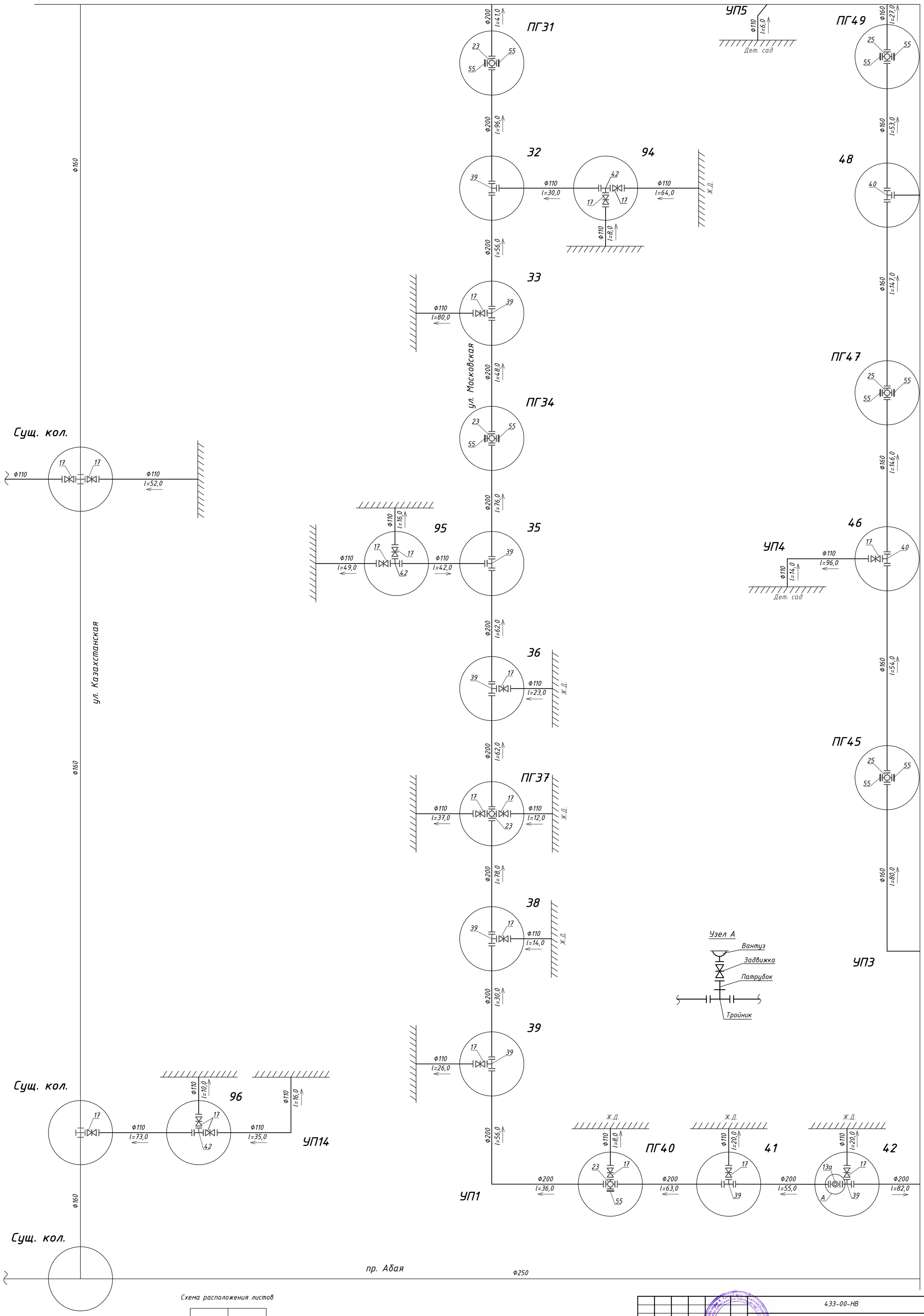

Схема расположения листов

1	2	
3	4	5

Примечание.

Диаметр всех колодцев – 1500 мм.

Изм.	Кол.уч	Лист	№ док	Подпись	Дата	433-00-НВ
						Реконструкция водопроводных сетей г. Шахтинск, 3-я очередь
ГИП		Акашев			12.18	Наружные сети водоснабжения 2 участок
Проверил		Акашев			12.18	Стадия: РП; Лист: 19; Листов:
Исполнил		Крючкова			12.18	
Н.контр.		Адам			12.18	Схема водопроводных колодцев лист 3
						ТОО " Гипроводхоз"

Взам. инв. №

Подп. и дата

Инв. № подл.

Линия совмещения с листом 1

Линия совмещения с листом 2

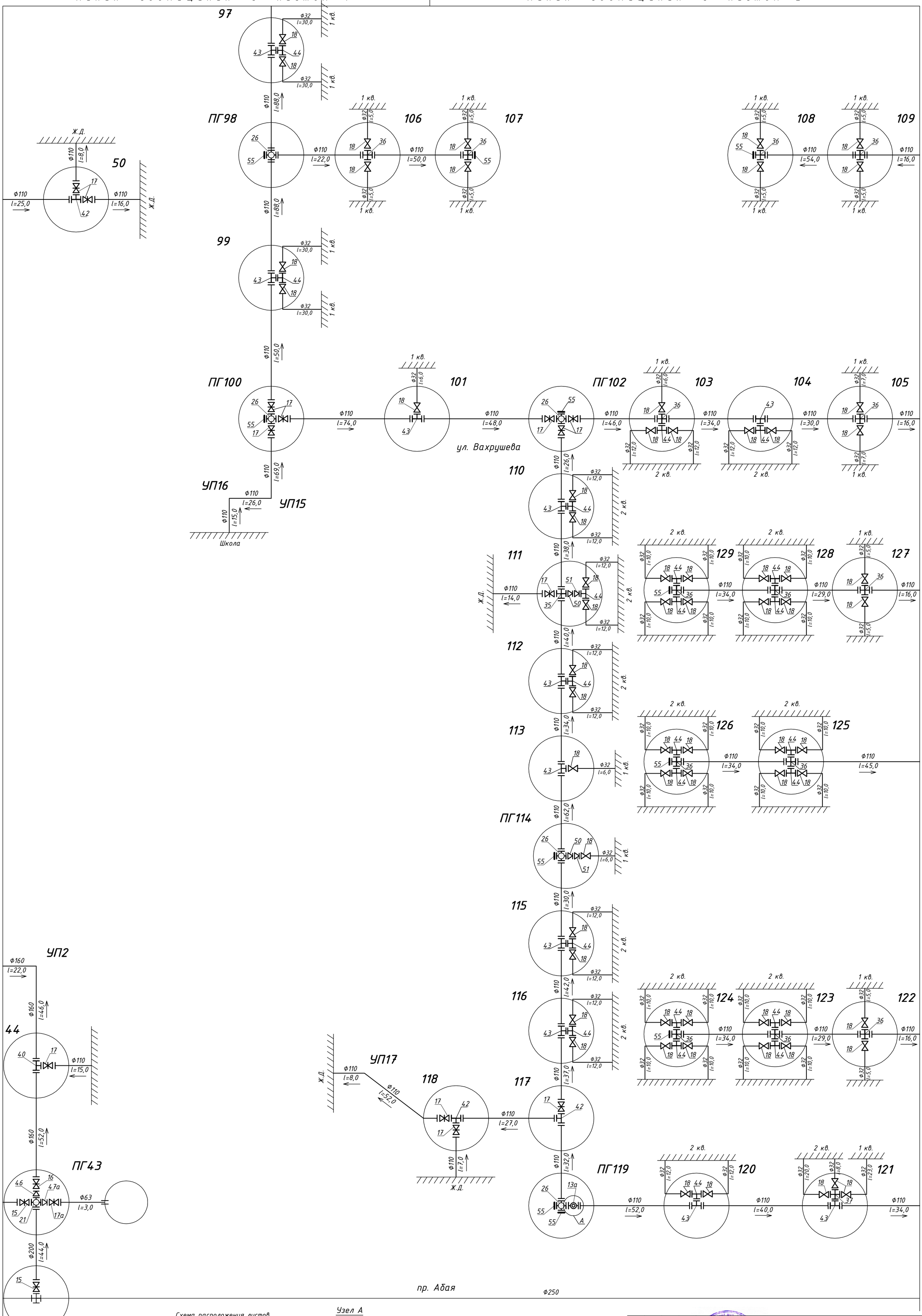

Схема расположения листов

1	2	
3	4	5

Узел А

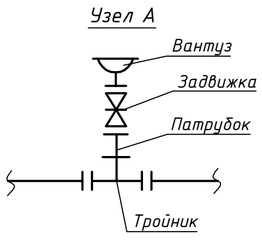

Примечание.

Диаметр колодца ПГ43 - 2000 мм.

Диаметр всех остальных колодцев - 1500 мм.

Изм.	Кол уч	Лист	№ док	Подпись	Дата	433-00-НВ
ГИП		Акашев			12.18	Реконструкция водопроводных сетей г. Шахтинск, 3-я очередь
Проверил		Акашев			12.18	Наружные сети водоснабжения 2 участок — Стадия: РП; Лист: 20; Листов:
Исполнил		Крючкова			12.18	
Н.контр.		Адам			12.18	Схема водопроводных колодцев лист 4 — ТОО " Гипроводхоз"

Взам. инв. № | Подп. и дата | Инв. № подл.

Формат А1

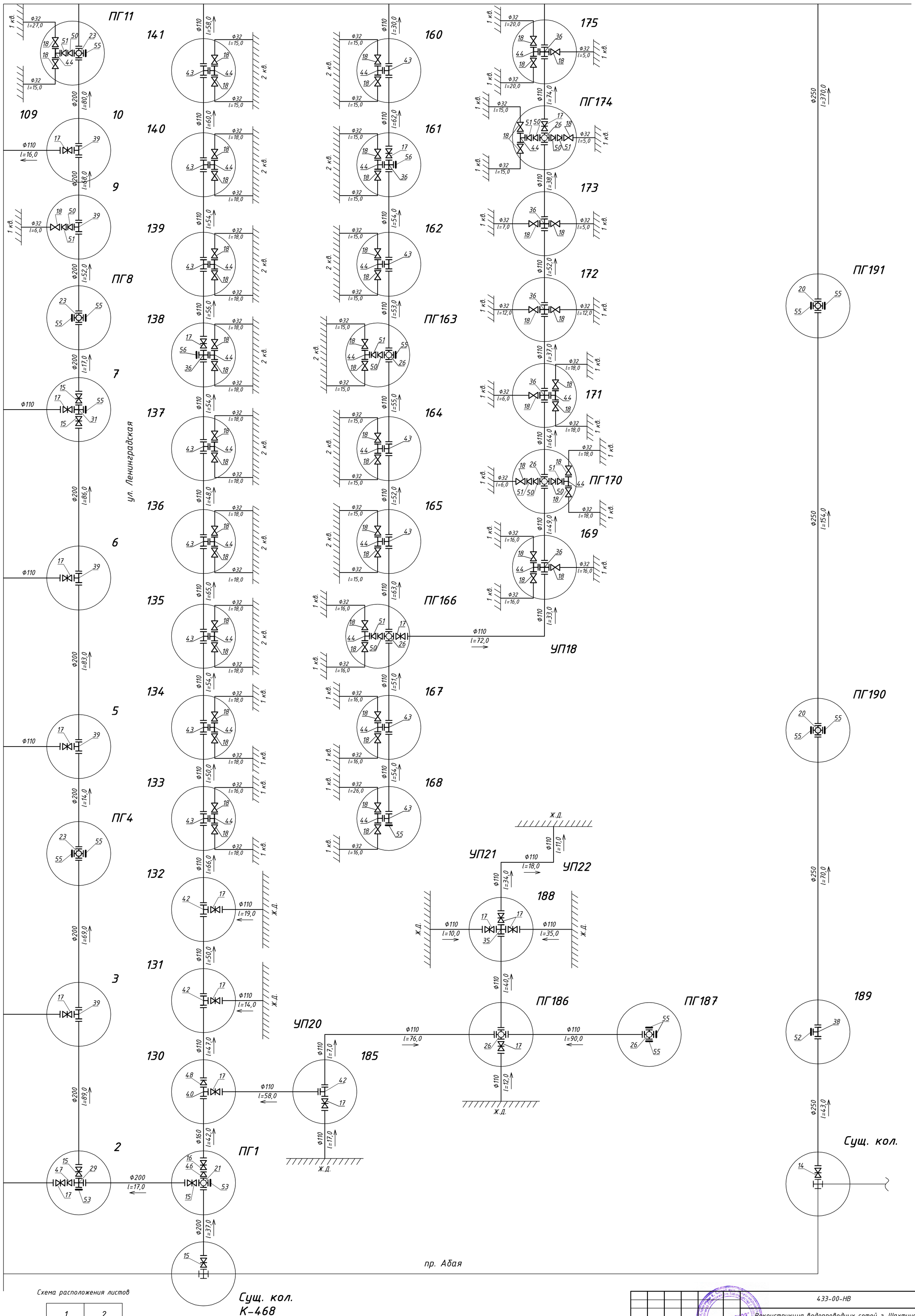

Схема расположения листов

1	2	
3	4	5

Примечание.

Диаметр колодцев 189, ПГ190, ПГ191 - 2000 мм.

Диаметр всех остальных колодцев - 1500 мм.

Изм.	Кол уч	Лист	№ док	Подпись	Дата
ГИП		Акашев			12.18
Проверил		Акашев			12.18
Исполнил		Крючкова			12.18
Н.контр.		Адам			12.18

433-00-НВ

Реконструкция водопроводных сетей г. Шахтинск, 3-я очередь

Наружные сети водоснабжения 2 участок

Стадия	Лист	Листов
РП	21	

Схема водопроводных колодцев лист 5

ТОО " Гипроводхоз"

Взам. инв. №

Подп. и дата

Инв. № подл.

Привязочная таблица колодцев

(тип. пр. 901-09-11.84 а.II)

N колодца по плану	Марка колодца по грунтовым условиям	Диаметр трубопроводов Ду	Диаметр трубопроводов dу	N схемы узла	Диаметр колодца Д, мм	Глубина заложения трубопроводов по профилю Н,мм	Полная глубина колодца Н,мм	Высота рабочей части Нр, мм	N строительно-монтажной схемы	Высота горловины с перекрытием, мм	Объем бетона на упоры, м³	Объем бетона на опоры, м³
1	2	3	4	5	6	7	8	9	10	11	12	13
ПГ1	В-1	200	110	У-10г	1500	2800	3100	2400	См-7	700	0,05	0,09
2	В-1	200	110	У-9	1500	2800	3100	2400	См-7	700	0,05	0,06
3	В-1	200	110	У-9	1500	2800	3100	2400	См-7	700	0,05	0,03
ПГ4	В-1	200	200	У-4г	1500	2800	3100	2400	См-7	700		0,03
5	В-1	200	110	У-9	1500	2800	3100	2400	См-7	700	0,05	0,03
6	В-1	200	110	У-9	1500	2800	3100	2400	См-7	700	0,05	0,03
7	В-1	200	110	У-9	1500	2800	3100	2400	См-7	700	0,05	0,09
ПГ8	В-1	200	200	У-4г	1500	2800	3100	2400	См-7	700		0,03
9	В-1	200	32	У-9	1500	2800	3100	2400	См-7	700	0,05	0,03
10	В-1	200	110	У-9	1500	2800	3100	2400	См-7	700	0,05	0,03
ПГ11	В-1	200	32	У-10г	1500	2800	3100	2400	См-7	700	0,05	0,03
12	В-1	200	160	У-9	1500	2800	3100	2400	См-7	700	0,05	0,09
13	В-1	200	110	У-9	1500	2800	3100	2400	См-7	700	0,05	0,03
ПГ14	В-1	200	200	У-4г	1500	2800	3100	2400	См-7	700		0,03
15	В-1	200	110	У-9	1500	2800	3100	2400	См-7	700	0,05	0,03
16	В-1	200	110	У-9	1500	2800	3100	2400	См-7	700	0,05	0,03
ПГ17	В-1	200	160	У-10г	2000	2800	3100	2400	См-11	700	0,05	0,09

Расход материалов

N колодца по плану	Днище: ПН10	ПН15	ПН20	Рабочая часть (сборные железобетонные элементы, серия 3.900. 1-14 выпуск 1): КС10.6	КС10.9	КС15.6	КС15.9	КС15.9а	КС20.6	КС20.9	КС20.9а	Плита перекрытия: ПП10-1	1ПП15-1	3ПП15-1	2ПП20-1	Горловина: ПП10-2	К0.6	КС 10.3-с	КС 7.3-с	Кирпичная кладка, ряд	Тип люка	Стремянка	Гидроизоляция	Стальная труба ГОСТ 10704-91 Футляр 1=200 мм для прохода труб в стенах колодцев, Диаметр футляра: 150	200	250	300
1	14	15	16	17	18	19	20	21	22	23	24	25	26	27	28	29	30	31	32	33	34	35	36	37	38	39	40
ПГ1		1				1	1	1						1		1	1	1			Т	С-4	-		1		2
2		1				1	1	1						1		1	1	1			Т	С-4	-		1		2
3		1				1	1	1						1		1	1	1			Т	С-4	-		1		2
ПГ4		1				1	1	1						1		1	1	1			Т	С-4	-				2
5		1				1	1	1						1		1	1	1			Т	С-4	-		1		2
6		1				1	1	1						1		1	1	1			Т	С-4	-		1		2
7		1				1	1	1						1		1	1	1			Т	С-4	-		1		2
ПГ8		1				1	1	1						1		1	1	1			Т	С-4	-				2
9		1				1	1	1						1		1	1	1			Т	С-4	-	1			2
10		1				1	1	1						1		1	1	1			Т	С-4	-		1		2
ПГ11		1				1	1	1						1		1	1	1			Т	С-4	-	2			2
12		1				1	1	1						1		1	1	1			Т	С-4	-			1	2
13		1				1	1	1						1		1	1	1			Т	С-4	-		1		2
ПГ14		1				1	1	1						1		1	1	1			Т	С-4	-				2
15		1				1	1	1						1		1	1	1			Т	С-4	-		1		2
16		1				1	1	1						1		1	1	1			Т	С-4	-		1		2
ПГ17			1						1	1	1				1	1	1	1			Т	С-4	-			2	1
Количество, шт.		16	1			16	16	16	1	1	1			16	1	17	17	17						3	10	3	33
Объем бетона м³, 1 шт.	0,18	0,38	0,59	0,16	0,24	0,265	0,40	0,35	0,39	0,59	0,44	0,10	0,27	0,21	0,48	0,10	0,02	0,08	0,05								
Объем бетона м³, Всего		6,08	0,59			4,24	6,40	5,60	0,39	0,59	0,44			3,36	0,48	1,70	0,34	1,36									

Железобетонные элементы колодцев и стыки элементов в колодцах выполнить на сульфатостойком цементе.

Изм.	Кол. уч	Лист	№ док.	Подпись	Дата
ГИП		Акашев			01.19
Проверил		Акашев			01.19
Исполнил		Крючкова			01.19
Н.контр.		Адам			01.19

433-00-НВ

Реконструкция водопроводных сетей г. Шахтинск, 3-я очередь

Наружные сети водоснабжения 2 участок

Стадия	Лист	Листов
РП	22	

Привязочная таблица водопроводных колодцев ПГ1-ПГ17

ТОО "Гипроводхоз"

Взам. инв. №

Подп. и дата

Инв. № подл.

Привязочная таблица колодцев

(тип. пр. 901-09-11.84 а.II)

N колодца по плану	Марка колодца по грунтовым условиям	Диаметр трубопроводов Ду	Диаметр трубопроводов dу	N схемы узла	Диаметр колодца Д, мм	Глубина заложения трубопроводов по профилю Н,мм	Полная глубина колодца Н,мм	Высота рабочей части Нр, мм	N строительно-монтажной схемы	Высота горловины с перекрытием, мм	Объем бетона на упоры, м³	Объем бетона на опоры, м³
1	2	3	4	5	6	7	8	9	10	11	12	13
18	В-1	160	32	У-9	1500	2800	3100	2400	См-7	700	0,05	0,03
19	В-1	160	32	У-9	1500	2800	3100	2400	См-7	700	0,05	0,03
ПГ20	В-1	160	160	У-10г	2000	2800	3100	2400	См-11	700	0,05	0,09
ПГ21	В-1	160	110	У-10г	1500	2800	3100	2400	См-7	700	0,05	0,03
22	В-1	160	110	У-9	1500	2800	3100	2400	См-7	700	0,05	0,03
ПГ23	В-1	160	110	У-10г	1500	2800	3100	2400	См-7	700	0,05	0,03
ПГ24	В-1	200	160	У-10г	2000	2800	3100	2400	См-11	700	0,05	0,09
ПГ25	В-2	160	160	У-4г	1500	2800	3100	2400	См-7	700		0,03
26	В-1	200	110	У-9	1500	2800	3100	2400	См-7	700	0,05	0,03
ПГ27	В-1	200	110	У-10г	1500	2800	3100	2400	См-7	700	0,05	0,03
28	В-2	200	110	У-9	1500	2800	3100	2400	См-7	700	0,05	0,03
29	В-2	200	110	У-11	1500	2800	3100	2400	См-7	700		0,06
30	В-2	200	160	У-9	1500	2800	3100	2400	См-7	700	0,05	0,09
ПГ31	В-2	200	200	У-4г	1500	2800	3100	2400	См-7	700		0,03
32	В-2	200	110	У-9	1500	2800	3100	2400	См-7	700	0,05	0,03
33	В-1	200	110	У-9	1500	2800	3100	2400	См-7	700	0,05	0,03
ПГ34	В-1	200	200	У-4г	1500	2800	3100	2400	См-7	700		0,03

Расход материалов

N колодца по плану	Днище: ПН10	ПН15	ПН20	Рабочая часть (Сборные железобетонные элементы): КС10.6	КС10.9	КС15.6	КС15.9	КС15.9а	КС20.6	КС20.9	КС20.9а	Плита перекрытия (серия 3.900. 1-14 выпуск 1): ПП10-1	1ПП15-1	3ПП15-1	2ПП20-1	Горловина: ПП10-2	К0.6	КС 10.3-с	КС 7.3-с	Кирпичная кладка, ряд	Тип люка	Стремянка	Гидроизоляция	Стальная труба ГОСТ 10704-91 Футляр 1=200 мм для прохода труб в стенах колодцев, Диаметр футляра: 150	200	250	300
1	14	15	16	17	18	19	20	21	22	23	24	25	26	27	28	29	30	31	32	33	34	35	36	37	38	39	40
18		1				1	1	1						1		1	1	1			Т	С-4	-	2		2	
19		1				1	1	1						1		1	1	1			Т	С-4	-	2		2	
ПГ20			1						1	1	1				1	1	1	1			Т	С-4	-			3	
ПГ21		1				1	1	1						1		1	1	1			Т	С-4	-		1	2	
22		1				1	1	1						1		1	1	1			Т	С-4	-		1	2	
ПГ23		1				1	1	1						1		1	1	1			Т	С-4	-		1	2	
ПГ24			1						1	1	1				1	1	1	1			Т	С-4	-			2	1
ПГ25		1				1	1	1						1		1	1	1			Т	С-4	+			2	
26		1				1	1	1						1		1	1	1			Т	С-4	-		1		2
ПГ27		1				1	1	1						1		1	1	1			Т	С-4	-		1		2
28		1				1	1	1						1		1	1	1			Т	С-4	+		1		2
29		1				1	1	1						1		1	1	1			Т	С-4	+		2		2
30		1				1	1	1						1		1	1	1			Т	С-4	+			1	2
ПГ31		1				1	1	1						1		1	1	1			Т	С-4	+				2
32		1				1	1	1						1		1	1	1			Т	С-4	+		1		2
33		1				1	1	1						1		1	1	1			Т	С-4	-		1		2
ПГ34		1				1	1	1						1		1	1	1			Т	С-4	-				2
Количество, шт.		15	2			15	15	15	2	2	2			15	2	17	17	17						4	10	18	19
Объем бетона м³, 1 шт.	0,18	0,38	0,59	0,16	0,24	0,265	0,40	0,35	0,39	0,59	0,44	0,10	0,27	0,21	0,48	0,10	0,02	0,08	0,05								
Объем бетона м³, Всего		5,70	1,18			3,975	6,00	5,25	0,78	1,18	0,88			3,15	0,96	1,70	0,34	1,36									

Железобетонные элементы колодцев и стыки элементов в колодцах выполнить на сульфатостойком цементе.

Изм.	Кол. уч	Лист	№ док.	Подпись	Дата
ГИП		Акашев			01.19
Проверил		Акашев			01.19
Исполнил		Крючкова			01.19
Н.контр.		Адам			01.19

433-00-НВ

Реконструкция водопроводных сетей г. Шахтинск, 3-я очередь

Наружные сети водоснабжения 2 участок

Стадия	Лист	Листов
РП	23	

Привязочная таблица водопроводных колодцев 18-ПГ34

ТОО "Гипроводхоз"

Взам. инв. №

Подп. и дата

Инв. № подл.

Привязочная таблица колодцев

(тип. пр. 901-09-11.84 а.II)

N колодца по плану	Марка колодца по грунтовым условиям	Диаметр трубопроводов Ду	Диаметр трубопроводов dу	N схемы узла	Диаметр колодца Д, мм	Глубина заложения трубопроводов по профилю Н,мм	Полная глубина колодца Н,мм	Высота рабочей части Нр, мм	N строительно-монтажной схемы	Высота горловины с перекрытием, мм	Объем бетона на упоры, м³	Объем бетона на опоры, м³
1	2	3	4	5	6	7	8	9	10	11	12	13
35	В-1	200	110	У-9	1500	2800	3100	2400	См-7	700	0,05	0,03
36	В-1	200	110	У-9	1500	2800	3100	2400	См-7	700	0,05	0,03
ПГ37	В-1	200	110	У-16г	1500	2800	3100	2400	См-7	700		0,06
38	В-1	200	110	У-9	1500	2800	3100	2400	См-7	700	0,05	0,03
39	В-1	200	110	У-9	1500	2800	3100	2400	См-7	700	0,05	0,03
ПГ40	В-1	200	110	У-10г	1500	2800	3100	2400	См-7	700	0,05	0,03
41	В-1	200	110	У-9	1500	2800	3100	2400	См-7	700	0,05	0,03
42	В-1	200	110	У-9	1500	2800	3100	2400	См-7	700	0,05	0,03
ПГ43	В-1	200	160	У-10г	2000	2800	3100	2400	См-11	700	0,05	0,09
44	В-1	160	110	У-9	1500	2800	3100	2400	См-7	700	0,05	0,03
ПГ45	В-1	160	160	У-4г	1500	2800	3100	2400	См-7	700		0,03
46	В-1	160	110	У-9	1500	2800	3100	2400	См-7	700	0,05	0,03
ПГ47	В-2	160	160	У-4г	1500	2800	3100	2400	См-7	700		0,03
48	В-2	160	110	У-9	1500	2800	3100	2400	См-7	700	0,05	0,03
ПГ49	В-2	160	160	У-4г	1500	2800	3100	2400	См-7	700		0,03
50	В-2	110	110	У-9	1500	2800	3100	2400	См-7	700	0,05	0,06
51	В-2	160	110	У-9	1500	2800	3100	2400	См-7	700	0,05	0,03

Расход материалов

N колодца по плану	Днище: Сборные железобетонные элементы серия 3.900. 1-14 выпуск 1			Рабочая часть								Плита перекрытия				Горловина						Стремянка	Гидроизоляция	Стальная труба ГОСТ 10704-91 Футляр 1=200 мм для прохода труб в стенах колодцев: Диаметр футляра			
	ПН10	ПН15	ПН20	КС10.6	КС10.9	КС15.6	КС15.9	КС15.9а	КС20.6	КС20.9	КС20.9а	ПП10-1	1ПП15-1	3ПП15-1	2ПП20-1	ПП10-2	К0.6	КС 10.3-с	КС 7.3-с	Кирпичная кладка, ряд	Тип люка			150	200	250	300
1	14	15	16	17	18	19	20	21	22	23	24	25	26	27	28	29	30	31	32	33	34	35	36	37	38	39	40
35		1				1	1	1						1		1	1	1			Т	С-4	-		1		2
36		1				1	1	1						1		1	1	1			Т	С-4	-		1		2
ПГ37		1				1	1	1						1		1	1	1			Т	С-4	-		2		2
38		1				1	1	1						1		1	1	1			Т	С-4	-		1		2
39		1				1	1	1						1		1	1	1			Т	С-4	-		1		2
ПГ40		1				1	1	1						1		1	1	1			Т	С-4	-		1		2
41		1				1	1	1						1		1	1	1			Т	С-4	-		1		2
42		1				1	1	1						1		1	1	1			Т	С-4	-		1		2
ПГ43			1						1	1	1				1	1	1	1			Т	С-4	-			1	2
44		1				1	1	1						1		1	1	1			Т	С-4	-		1	2	
ПГ45		1				1	1	1						1		1	1	1			Т	С-4	-			2	
46		1				1	1	1						1		1	1	1			Т	С-4	-		1	2	
ПГ47		1				1	1	1						1		1	1	1			Т	С-4	+			2	
48		1				1	1	1						1		1	1	1			Т	С-4	+		1	2	
ПГ49		1				1	1	1						1		1	1	1			Т	С-4	+			2	
50		1				1	1	1						1		1	1	1			Т	С-4	+		3		
51		1				1	1	1						1		1	1	1			Т	С-4	+		1	2	
Количество, шт.		16	1			16	16	16	1	1	1			16	1	17	17	17							16	15	18
Объем бетона м³ — 1 шт.	0,18	0,38	0,59	0,16	0,24	0,265	0,40	0,35	0,39	0,59	0,44	0,10	0,27	0,21	0,48	0,10	0,02	0,08	0,05								
Объем бетона м³ — Всего		6,08	0,59			4,24	6,40	5,60	0,39	0,59	0,44			3,36	0,48	1,70	0,34	1,36									

Железобетонные элементы колодцев и стыки элементов в колодцах выполнить на сульфатостойком цементе.

Изм.	Кол. уч	Лист	№ док.	Подпись	Дата
ГИП		Акашев			01.19
Проверил		Акашев			01.19
Исполнил		Крючкова			01.19
Н.контр.		Адам			01.19

433-00-НВ

Реконструкция водопроводных сетей г. Шахтинск, 3-я очередь

Наружные сети водоснабжения 2 участок

Стадия	Лист	Листов
РП	24	

Привязочная таблица водопроводных колодцев 35-51

ТОО "Гипроводхоз"

Взам. инв. №

Подп. и дата

Инв. № подл.

Привязочная таблица колодцев

(тип. пр. 901-09-11.84 а.II)

N колодца по плану	Марка колодца по грунтовым условиям	Диаметр трубопроводов Ду	Диаметр трубопроводов dу	N схемы узла	Диаметр колодца Д, мм	Глубина заложения трубопроводов по профилю Н,мм	Полная глубина колодца Н,мм	Высота рабочей части Нр, мм	N строительно-монтажной схемы	Высота горловины с перекрытием, мм	Объем бетона на упоры, м³	Объем бетона на опоры, м³
1	2	3	4	5	6	7	8	9	10	11	12	13
ПГ52	В-2	160	110	У-10г	1500	2800	3100	2400	См-7	700	0,05	0,03
53	В-2	160	110	У-11	1500	2800	3100	2400	См-7	700		0,06
54	В-2	160	160	У-9	1500	2800	3100	2400	См-7	700	0,05	0,09
55	В-2	160	110	У-11	1500	2800	3100	2400	См-7	700		0,06
56	В-2	160	110	У-9	1500	2800	3100	2400	См-7	700	0,05	0,03
ПГ57	В-2	160	110	У-10г	2000	2800	3100	2400	См-11	700	0,05	0,09
58	В-2	160	110	У-9	1500	2800	3100	2400	См-7	700	0,05	0,03
59	В-2	160	110 32	У-11	1500	2800	3100	2400	См-7	700	0,05	0,03
ПГ60	В-1	160	32	У-16г	2000	2800	3100	2400	См-11	700		0,09
61	В-1	160	32	У-11	1500	2800	3100	2400	См-7	700		0,03
62	В-1	160	32	У-9	1500	2800	3100	2400	См-7	700	0,05	0,03
63	В-1	160	32	У-9	1500	2800	3100	2400	См-7	700	0,05	0,03
64	В-1	160	32	У-9	1500	2800	3100	2400	См-7	700	0,05	0,03
65	В-1	160	110 32	У-11	1500	2800	3100	2400	См-7	700	0,05	0,03
66	В-1	160	32	У-9	1500	2800	3100	2400	См-7	700	0,05	0,03
ПГ67	В-1	160	110 32	У-16г	1500	2800	3100	2400	См-7	700		0,03
68	В-1	160	32	У-9	1500	2800	3100	2400	См-7	700	0,05	0,03

Расход материалов

	Днище			Рабочая часть								Плита перекрытия				Горловина						Стремянка	Гидроизоляция	Стальная труба ГОСТ 10704-91 Футляр 1=200 мм для прохода труб в стенах колодцев			
	Сборные железобетонные элементы										серия 3.900. 1-14 выпуск 1													Диаметр футляра			
	ПН10	ПН15	ПН20	КС10.6	КС10.9	КС15.6	КС15.9	КС15.9а	КС20.6	КС20.9	КС20.9а	ПП10-1	1ПП15-1	3ПП15-1	2ПП20-1	ПП10-2	К0.6	КС 10.3-с	КС 7.3-с	Кирпичная кладка, ряд	Тип люка			150	200	250	300
1	14	15	16	17	18	19	20	21	22	23	24	25	26	27	28	29	30	31	32	33	34	35	36	37	38	39	40
ПГ52		1				1	1	1						1		1	1	1			Т	С-4	+		1	2	
53		1				1	1	1						1		1	1	1			Т	С-4	+		2	2	
54		1				1	1	1						1		1	1	1			Т	С-4	+			3	
55		1				1	1	1						1		1	1	1			Т	С-4	+		2	2	
56		1				1	1	1						1		1	1	1			Т	С-4	+		1	2	
ПГ57			1						1	1	1				1	1	1	1			Т	С-4	+		1	2	
58		1				1	1	1						1		1	1	1			Т	С-4	+		1	2	
59		1				1	1	1						1		1	1	1			Т	С-4	+	1	1	2	
ПГ60			1						1	1	1				1	1	1	1			Т	С-4	-	1		3	
61		1				1	1	1						1		1	1	1			Т	С-4	-	3		2	
62		1				1	1	1						1		1	1	1			Т	С-4	-	2		2	
63		1				1	1	1						1		1	1	1			Т	С-4	-	1		2	
64		1				1	1	1						1		1	1	1			Т	С-4	-	2		2	
65		1				1	1	1						1		1	1	1			Т	С-4	-	2	1	2	
66		1				1	1	1						1		1	1	1			Т	С-4	-	3		2	
ПГ67		1				1	1	1						1		1	1	1			Т	С-4	-	1	1	2	
68		1				1	1	1						1		1	1	1			Т	С-4	-	2		2	
Количество, шт.		15	2			15	15	15	2	2	2			15	2	17	17	17						18	11	36	
Объем бетона м³ — 1 шт.	0,18	0,38	0,59	0,16	0,24	0,265	0,40	0,35	0,39	0,59	0,44	0,10	0,27	0,21	0,48	0,10	0,02	0,08	0,05								
Объем бетона м³ — Всего		5,70	1,18			3,975	6,00	5,25	0,78	1,18	0,88			3,15	0,96	1,70	0,34	1,36									

Железобетонные элементы колодцев и стыки элементов в колодцах выполнить на сульфатостойком цементе.

Изм.	Кол. уч	Лист	№ док.	Подпись	Дата
ГИП		Акашев			01.19
Проверил		Акашев			01.19
Исполнил		Крючкова			01.19
Н.контр.		Адам			01.19

433-00-НВ

Реконструкция водопроводных сетей г. Шахтинск, 3-я очередь

Наружные сети водоснабжения 2 участок

Стадия	Лист	Листов
РП	25	

Привязочная таблица водопроводных колодцев ПГ52-68

ТОО "Гипроводхоз"

Взам. инв. №

Подп. и дата

Инв. № подл.

Привязочная таблица колодцев

(тип. пр. 901-09-11.84 а.II)

N колодца по плану	Марка колодца по грунтовым условиям	Диаметр трубопроводов Ду	Диаметр трубопроводов dу	N схемы узла	Диаметр колодца Д, мм	Глубина заложения трубопроводов по профилю Н,мм	Полная глубина колодца Н,мм	Высота рабочей части Нр, мм	N строительно-монтажной схемы	Высота горловины с перекрытием, мм	Объем бетона на упоры, м³	Объем бетона на опоры, м³
1	2	3	4	5	6	7	8	9	10	11	12	13
69	В-1	160	32	У-9	1500	2800	3100	2400	См-7	700	0,05	0,03
70	В-1	160	32	У-9	1500	2800	3100	2400	См-7	700	0,05	0,03
71	В-1	110	32	У-11	1500	2800	3100	2400	См-7	700		0,03
72	В-1	110	32	У-11	1500	2800	3100	2400	См-7	700		0,03
73	В-1	110	32	У-11	1500	2800	3100	2400	См-7	700		0,03
74	В-1	110	32	У-9	1500	2800	3100	2400	См-7	700	0,05	0,03
75	В-1	110	32	У-11	1500	2800	3100	2400	См-7	700		0,03
76	В-1	110	32	У-11	1500	2800	3100	2400	См-7	700		0,03
77	В-1	110	32	У-11	1500	2800	3100	2400	См-7	700		0,03
78	В-1	110	32	У-11	1500	2800	3100	2400	См-7	700		0,03
79	В-1	110	32	У-11	1500	2800	3100	2400	См-7	700		0,03
80	В-1	110	110	У-9	1500	2800	3100	2400	См-7	700	0,05	0,03
81	В-1	110	110	У-9	1500	2800	3100	2400	См-7	700	0,05	0,03
82	В-1	110	110	У-9	1500	2800	3100	2400	См-7	700	0,05	0,06
83	В-1	110	110	У-9	1500	2800	3100	2400	См-7	700	0,05	0,03
84	В-1	110	110	У-9	1500	2800	3100	2400	См-7	700	0,05	0,03
85	В-1	110	110	У-9	1500	2800	3100	2400	См-7	700	0,05	0,06

Расход материалов

N колодца по плану	Днище: Сборные железобетонные элементы серия 3.900. 1-14 выпуск 1			Рабочая часть								Плита перекрытия				Горловина						Стремянка	Гидроизоляция	Стальная труба ГОСТ 10704-91 Футляр 1=200 мм для прохода труб в стенах колодцев: Диаметр футляра			
	ПН10	ПН15	ПН20	КС10.6	КС10.9	КС15.6	КС15.9	КС15.9а	КС20.6	КС20.9	КС20.9а	ПП10-1	1ПП15-1	3ПП15-1	2ПП20-1	ПП10-2	К0.6	КС 10.3-с	КС 7.3-с	Кирпичная кладка, ряд	Тип люка			150	200	250	300
1	14	15	16	17	18	19	20	21	22	23	24	25	26	27	28	29	30	31	32	33	34	35	36	37	38	39	40
69		1				1	1	1						1		1	1	1			Т	С-4	-	2		2	
70		1				1	1	1						1		1	1	1			Т	С-4	-	2		2	
71		1				1	1	1						1		1	1	1			Т	С-4	-	2	2		
72		1				1	1	1						1		1	1	1			Т	С-4	-	4	2		
73		1				1	1	1						1		1	1	1			Т	С-4	-	4	1		
74		1				1	1	1						1		1	1	1			Т	С-4	-	1	2		
75		1				1	1	1						1		1	1	1			Т	С-4	-	4	2		
76		1				1	1	1						1		1	1	1			Т	С-4	-	4	1		
77		1				1	1	1						1		1	1	1			Т	С-4	-	2	2		
78		1				1	1	1						1		1	1	1			Т	С-4	-	4	2		
79		1				1	1	1						1		1	1	1			Т	С-4	-	4	1		
80		1				1	1	1						1		1	1	1			Т	С-4	-		3		
81		1				1	1	1						1		1	1	1			Т	С-4	-		3		
82		1				1	1	1						1		1	1	1			Т	С-4	-		3		
83		1				1	1	1						1		1	1	1			Т	С-4	-		3		
84		1				1	1	1						1		1	1	1			Т	С-4	-		3		
85		1				1	1	1						1		1	1	1			Т	С-4	-		3		
Количество, шт.		17				17	17	17						17		17	17	17						33	33	4	
Объем бетона м³ — 1 шт.	0,18	0,38	0,59	0,16	0,24	0,265	0,40	0,35	0,39	0,59	0,44	0,10	0,27	0,21	0,48	0,10	0,02	0,08	0,05								
Объем бетона м³ — Всего		6,46				4,505	6,80	5,95						3,57		1,70	0,34	1,36									

Железобетонные элементы колодцев и стыки элементов в колодцах выполнить на сульфатостойком цементе.

Изм.	Кол. уч	Лист	№ док.	Подпись	Дата
ГИП		Акашев			01.19
Проверил		Акашев			01.19
Исполнил		Крючкова			01.19
Н.контр.		Адам			01.19

433-00-НВ

Реконструкция водопроводных сетей г. Шахтинск, 3-я очередь

Наружные сети водоснабжения 2 участок

Стадия	Лист	Листов
РП	26	

Привязочная таблица водопроводных колодцев 69-85

ТОО "Гипроводхоз"

Взам. инв. №

Подп. и дата

Инв. № подл.

Привязочная таблица колодцев

(тип. пр. 901-09-11.84 а.II)

N колодца по плану	Марка колодца по грунтовым условиям	Диаметр трубопроводов Ду	Диаметр трубопроводов dу	N схемы узла	Диаметр колодца Д, мм	Глубина заложения трубопроводов по профилю Н,мм	Полная глубина колодца Н,мм	Высота рабочей части Нр, мм	N строительно-монтажной схемы	Высота горловины с перекрытием, мм	Объем бетона на упоры, м³	Объем бетона на опоры, м³
1	2	3	4	5	6	7	8	9	10	11	12	13
86	В-1	110	110	У-9	1500	2800	3100	2400	См-7	700	0,05	0,03
87	В-1	110	110	У-9	1500	2800	3100	2400	См-7	700	0,05	0,03
88	В-1	110	110	У-9	1500	2800	3100	2400	См-7	700	0,05	0,03
ПГ89	В-1	110	110	У-10г	1500	2800	3100	2400	См-7	700	0,05	0,06
90	В-1	110	110	У-9	1500	2800	3100	2400	См-7	700	0,05	0,06
91	В-1	110	110	У-9	1500	2800	3100	2400	См-7	700	0,05	0,06
92	В-2	110	110	У-9	1500	2800	3100	2400	См-7	700	0,05	0,03
93	В-2	110	110	У-9	1500	2800	3100	2400	См-7	700	0,05	0,06
94	В-2	110	110	У-9	1500	2800	3100	2400	См-7	700	0,05	0,06
95	В-1	110	110	У-9	1500	2800	3100	2400	См-7	700	0,05	0,06
96	В-1	110	110	У-9	1500	2800	3100	2400	См-7	700	0,05	0,06
97	В-2	110	32	У-9	1500	2800	3100	2400	См-7	700	0,05	0,03
ПГ98	В-2	110	110	У-10г	1500	2800	3100	2400	См-7	700	0,05	0,03
99	В-2	110	32	У-9	1500	2800	3100	2400	См-7	700	0,05	0,03
ПГ100	В-2	110	110	У-10г	1500	2800	3100	2400	См-7	700	0,05	0,03
101	В-2	110	32	У-9	1500	2800	3100	2400	См-7	700	0,05	0,03
ПГ102	В-2	110	32	У-16г	1500	2800	3100	2400	См-7	700		0,09

Расход материалов

N колодца по плану	Днище: ПН10	ПН15	ПН20	Рабочая часть (Сборные железобетонные элементы): КС10.6	КС10.9	КС15.6	КС15.9	КС15.9а	КС20.6	КС20.9	КС20.9а	Плита перекрытия (серия 3.900. 1-14 выпуск 1): ПП10-1	1ПП15-1	3ПП15-1	2ПП20-1	Горловина: ПП10-2	К0.6	КС 10.3-с	КС 7.3-с	Кирпичная кладка, ряд	Тип люка	Стремянка	Гидроизоляция	Стальная труба ГОСТ 10704-91 Футляр 1=200 мм для прохода труб в стенах колодцев, Диаметр футляра: 150	200	250	300
1	14	15	16	17	18	19	20	21	22	23	24	25	26	27	28	29	30	31	32	33	34	35	36	37	38	39	40
86		1				1	1	1						1		1	1	1			Т	С-4	-		2		
87		1				1	1	1						1		1	1	1			Т	С-4	-		3		
88		1				1	1	1						1		1	1	1			Т	С-4	-		3		
ПГ89		1				1	1	1						1		1	1	1			Т	С-4	-		3		
90		1				1	1	1						1		1	1	1			Т	С-4	-		3		
91		1				1	1	1						1		1	1	1			Т	С-4	-		3		
92		1				1	1	1						1		1	1	1			Т	С-4	+		3		
93		1				1	1	1						1		1	1	1			Т	С-4	+		3		
94		1				1	1	1						1		1	1	1			Т	С-4	+		3		
95		1				1	1	1						1		1	1	1			Т	С-4	-		3		
96		1				1	1	1						1		1	1	1			Т	С-4	-		3		
97		1				1	1	1						1		1	1	1			Т	С-4	+	2	2		
ПГ98		1				1	1	1						1		1	1	1			Т	С-4	+		3		
99		1				1	1	1						1		1	1	1			Т	С-4	+	2	2		
ПГ100		1				1	1	1						1		1	1	1			Т	С-4	+		3		
101		1				1	1	1						1		1	1	1			Т	С-4	+	1	2		
ПГ102		1				1	1	1						1		1	1	1			Т	С-4	+	1	3		
Количество, шт.		17				17	17	17						17		17	17	17						6	47		
Объем бетона м³ — 1 шт.	0,18	0,38	0,59	0,16	0,24	0,265	0,40	0,35	0,39	0,59	0,44	0,10	0,27	0,21	0,48	0,10	0,02	0,08	0,05								
Объем бетона м³ — Всего		6,46				4,505	6,80	5,95						3,57		1,70	0,34	1,36									

Железобетонные элементы колодцев и стыки элементов в колодцах выполнить на сульфатостойком цементе.

Изм.	Кол. уч	Лист	№ док.	Подпись	Дата
ГИП		Акашев			01.19
Проверил		Акашев			01.19
Исполнил		Крючкова			01.19
Н.контр.		Адам			01.19

433-00-НВ

Реконструкция водопроводных сетей г. Шахтинск, 3-я очередь

Наружные сети водоснабжения 2 участок

Стадия	Лист	Листов
РП	27	

Привязочная таблица водопроводных колодцев 86-ПГ102

ТОО "Гипроводхоз"

Взам. инв. №

Подп. и дата

Инв. № подл.

Привязочная таблица колодцев

(тип. пр. 901-09-11.84 а.II)

N колодца по плану	Марка колодца по грунтовым условиям	Диаметр трубопроводов Ду	Диаметр трубопроводов dу	N схемы узла	Диаметр колодца Д, мм	Глубина заложения трубопроводов по профилю Н,мм	Полная глубина колодца Н,мм	Высота рабочей части Нр, мм	N строительно-монтажной схемы	Высота горловины с перекрытием, мм	Объем бетона на упоры, м³	Объем бетона на опоры, м³
1	2	3	4	5	6	7	8	9	10	11	12	13
103	В-1	110	32	У-11	1500	2800	3100	2400	См-7	700		0,03
104	В-1	110	32	У-9	1500	2800	3100	2400	См-7	700	0,05	0,03
105	В-1	110	32	У-11	1500	2800	3100	2400	См-7	700		0,03
106	В-1	110	32	У-11	1500	2800	3100	2400	См-7	700		0,03
107	В-1	110	32	У-11	1500	2800	3100	2400	См-7	700		0,03
108	В-1	110	32	У-11	1500	2800	3100	2400	См-7	700		0,03
109	В-1	110	32	У-11	1500	2800	3100	2400	См-7	700		0,03
110	В-1	110	32	У-9	1500	2800	3100	2400	См-7	700	0,05	0,03
111	В-1	110	32	У-11	1500	2800	3100	2400	См-7	700		0,03
112	В-1	110	32	У-9	1500	2800	3100	2400	См-7	700	0,05	0,03
113	В-1	110	32	У-9	1500	2800	3100	2400	См-7	700	0,05	0,03
ПГ114	В-1	110	32	У-10г	1500	2800	3100	2400	См-7	700	0,05	0,03
115	В-1	110	32	У-9	1500	2800	3100	2400	См-7	700	0,05	0,03
116	В-1	110	32	У-9	1500	2800	3100	2400	См-7	700	0,05	0,03
117	В-1	110	32	У-11	1500	2800	3100	2400	См-7	700		0,03
118	В-1	110	110	У-9	1500	2800	3100	2400	См-7	700	0,05	0,03
ПГ119	В-1	110	110	У-4г	1500	2800	3100	2400	См-7	700		0,03

Расход материалов

N колодца по плану	Днище: Сборные железобетонные элементы серия 3.900. 1-14 выпуск 1			Рабочая часть								Плита перекрытия				Горловина						Стремянка	Гидроизоляция	Стальная труба ГОСТ 10704-91 Футляр 1=200 мм для прохода труб в стенах колодцев: Диаметр футляра			
	ПН10	ПН15	ПН20	КС10.6	КС10.9	КС15.6	КС15.9	КС15.9а	КС20.6	КС20.9	КС20.9а	ПП10-1	1ПП15-1	3ПП15-1	2ПП20-1	ПП10-2	К0.6	КС 10.3-с	КС 7.3-с	Кирпичная кладка, ряд	Тип люка			150	200	250	300
1	14	15	16	17	18	19	20	21	22	23	24	25	26	27	28	29	30	31	32	33	34	35	36	37	38	39	40
103		1				1	1	1						1		1	1	1			Т	С-4	-	3	2		
104		1				1	1	1						1		1	1	1			Т	С-4	-	2	2		
105		1				1	1	1						1		1	1	1			Т	С-4	-	2	2		
106		1				1	1	1						1		1	1	1			Т	С-4	-	2	2		
107		1				1	1	1						1		1	1	1			Т	С-4	-	2	1		
108		1				1	1	1						1		1	1	1			Т	С-4	-	2	1		
109		1				1	1	1						1		1	1	1			Т	С-4	-	2	2		
110		1				1	1	1						1		1	1	1			Т	С-4	-	2	2		
111		1				1	1	1						1		1	1	1			Т	С-4	-	2	3		
112		1				1	1	1						1		1	1	1			Т	С-4	-	2	2		
113		1				1	1	1						1		1	1	1			Т	С-4	-	1	2		
ПГ114		1				1	1	1						1		1	1	1			Т	С-4	-	1	2		
115		1				1	1	1						1		1	1	1			Т	С-4	-	2	2		
116		1				1	1	1						1		1	1	1			Т	С-4	-	2	2		
117		1				1	1	1						1		1	1	1			Т	С-4	-	2	3		
118		1				1	1	1						1		1	1	1			Т	С-4	-		3		
ПГ119		1				1	1	1						1		1	1	1			Т	С-4	-		2		
Количество, шт.		17				17	17	17						17		17	17	17						29	35		
Объем бетона м³ — 1 шт.	0,18	0,38	0,59	0,16	0,24	0,265	0,40	0,35	0,39	0,59	0,44	0,10	0,27	0,21	0,48	0,10	0,02	0,08	0,05								
Объем бетона м³ — Всего		6,46				4,505	6,80	5,95						3,57		1,70	0,34	1,36									

Железобетонные элементы колодцев и стыки элементов в колодцах выполнить на сульфатостойком цементе.

Изм.	Кол. уч	Лист	№ док.	Подпись	Дата
ГИП		Акашев			01.19
Проверил		Акашев			01.19
Исполнил		Крючкова			01.19
Н.контр.		Адам			01.19

433-00-НВ

Реконструкция водопроводных сетей г. Шахтинск, 3-я очередь

Наружные сети водоснабжения 2 участок

Стадия	Лист	Листов
РП	28	

Привязочная таблица водопроводных колодцев 103-ПГ119

ТОО "Гипроводхоз"

Взам. инв. №

Подп. и дата

Инв. № подл.

Привязочная таблица колодцев

(тип. пр. 901-09-11.84 а.II)

N колодца по плану	Марка колодца по грунтовым условиям	Диаметр трубопроводов Ду	Диаметр трубопроводов dу	N схемы узла	Диаметр колодца Д, мм	Глубина заложения трубопроводов по профилю Н,мм	Полная глубина колодца Н,мм	Высота рабочей части Нр, мм	N строительно-монтажной схемы	Высота горловины с перекрытием, мм	Объем бетона на упоры, м³	Объем бетона на опоры, м³
1	2	3	4	5	6	7	8	9	10	11	12	13
120	В-1	110	32	У-9	1500	2800	3100	2400	См-7	700	0,05	0,03
121	В-1	110	32	У-9	1500	2800	3100	2400	См-7	700	0,05	0,03
122	В-1	110	32	У-11	1500	2800	3100	2400	См-7	700		0,03
123	В-1	110	32	У-11	1500	2800	3100	2400	См-7	700		0,03
124	В-1	110	32	У-11	1500	2800	3100	2400	См-7	700		0,03
125	В-1	110	32	У-11	1500	2800	3100	2400	См-7	700		0,03
126	В-1	110	32	У-11	1500	2800	3100	2400	См-7	700		0,03
127	В-1	110	32	У-11	1500	2800	3100	2400	См-7	700		0,03
128	В-1	110	32	У-11	1500	2800	3100	2400	См-7	700		0,03
129	В-1	110	32	У-11	1500	2800	3100	2400	См-7	700		0,03
130	В-1	110	110	У-9	1500	2800	3100	2400	См-7	700	0,05	0,09
131	В-1	110	110	У-9	1500	2800	3100	2400	См-7	700	0,05	0,03
132	В-1	110	110	У-9	1500	2800	3100	2400	См-7	700	0,05	0,03
133	В-1	110	32	У-9	1500	2800	3100	2400	См-7	700	0,05	0,03
134	В-1	110	32	У-9	1500	2800	3100	2400	См-7	700	0,05	0,03
135	В-1	110	32	У-9	1500	2800	3100	2400	См-7	700	0,05	0,03
136	В-1	110	32	У-9	1500	2800	3100	2400	См-7	700	0,05	0,03

Расход материалов

N колодца по плану	Днище: Сборные железобетонные элементы серия 3.900. 1-14 выпуск 1			Рабочая часть								Плита перекрытия				Горловина						Стремянка	Гидроизоляция	Стальная труба ГОСТ 10704-91 Футляр 1=200 мм для прохода труб в стенах колодцев: Диаметр футляра			
	ПН10	ПН15	ПН20	КС10.6	КС10.9	КС15.6	КС15.9	КС15.9а	КС20.6	КС20.9	КС20.9а	ПП10-1	1ПП15-1	3ПП15-1	2ПП20-1	ПП10-2	К0.6	КС 10.3-с	КС 7.3-с	Кирпичная кладка, ряд	Тип люка			150	200	250	300
1	14	15	16	17	18	19	20	21	22	23	24	25	26	27	28	29	30	31	32	33	34	35	36	37	38	39	40
120		1				1	1	1						1		1	1	1			Т	С-4	-	2	2		
121		1				1	1	1						1		1	1	1			Т	С-4	-	3	2		
122		1				1	1	1						1		1	1	1			Т	С-4	-	2	2		
123		1				1	1	1						1		1	1	1			Т	С-4	-	4	2		
124		1				1	1	1						1		1	1	1			Т	С-4	-	4	1		
125		1				1	1	1						1		1	1	1			Т	С-4	-	4	2		
126		1				1	1	1						1		1	1	1			Т	С-4	-	4	1		
127		1				1	1	1						1		1	1	1			Т	С-4	-	2	2		
128		1				1	1	1						1		1	1	1			Т	С-4	-	4	2		
129		1				1	1	1						1		1	1	1			Т	С-4	-	4	1		
130		1				1	1	1						1		1	1	1			Т	С-4	-		3		
131		1				1	1	1						1		1	1	1			Т	С-4	-		3		
132		1				1	1	1						1		1	1	1			Т	С-4	-		3		
133		1				1	1	1						1		1	1	1			Т	С-4	-	2	2		
134		1				1	1	1						1		1	1	1			Т	С-4	-	2	2		
135		1				1	1	1						1		1	1	1			Т	С-4	-	2	2		
136		1				1	1	1						1		1	1	1			Т	С-4	-	2	2		
Количество, шт.		17				17	17	17						17		17	17	17						41	34		
Объем бетона м³ — 1 шт.	0,18	0,38	0,59	0,16	0,24	0,265	0,40	0,35	0,39	0,59	0,44	0,10	0,27	0,21	0,48	0,10	0,02	0,08	0,05								
Объем бетона м³ — Всего		6,46				4,505	6,80	5,95						3,57		1,70	0,34	1,36									

Железобетонные элементы колодцев и стыки элементов в колодцах выполнить на сульфатостойком цементе.

Изм.	Кол. уч	Лист	№ док.	Подпись	Дата
ГИП		Акашев			01.19
Проверил		Акашев			01.19
Исполнил		Крючкова			01.19
Н.контр.		Адам			01.19

433-00-НВ

Реконструкция водопроводных сетей г. Шахтинск, 3-я очередь

Наружные сети водоснабжения 2 участок

Стадия	Лист	Листов
РП	29	

Привязочная таблица водопроводных колодцев 120-136

ТОО "Гипроводхоз"

Взам. инв. №

Подп. и дата

Инв. № подл.

Привязочная таблица колодцев

(тип. пр. 901-09-11.84 а.II)

N колодца по плану	Марка колодца по грунтовым условиям	Диаметр трубопроводов Ду	Диаметр трубопроводов dу	N схемы узла	Диаметр колодца Д, мм	Глубина заложения трубопроводов по профилю Н,мм	Полная глубина колодца Н,мм	Высота рабочей части Нр, мм	N строительно-монтажной схемы	Высота горловины с перекрытием, мм	Объем бетона на упоры, м³	Объем бетона на опоры, м³
1	2	3	4	5	6	7	8	9	10	11	12	13
137	В-1	110	32	У-9	1500	2800	3100	2400	См-7	700	0,05	0,03
138	В-1	110	32	У-9	1500	2800	3100	2400	См-7	700	0,05	0,03
139	В-1	110	32	У-9	1500	2800	3100	2400	См-7	700	0,05	0,03
140	В-1	110	32	У-9	1500	2800	3100	2400	См-7	700	0,05	0,03
141	В-1	110	32	У-9	1500	2800	3100	2400	См-7	700	0,05	0,03
142	В-1	110	32	У-9	1500	2800	3100	2400	См-7	700	0,05	0,03
143	В-1	110	32	У-9	1500	2800	3100	2400	См-7	700	0,05	0,03
144	В-1	110	32	У-9	1500	2800	3100	2400	См-7	700	0,05	0,03
145	В-1	110	32	У-9	1500	2800	3100	2400	См-7	700	0,05	0,03
146	В-1	110	32	У-9	1500	2800	3100	2400	См-7	700	0,05	0,03
147	В-1	110	32	У-9	1500	2800	3100	2400	См-7	700	0,05	0,03
148	В-1	110	32	У-9	1500	2800	3100	2400	См-7	700	0,05	0,03
149	В-1	110	32	У-9	1500	2800	3100	2400	См-7	700	0,05	0,03
150	В-1	160	110	У-9	1500	2800	3100	2400	См-7	700	0,05	0,09
151	В-1	160	110	У-9	1500	2800	3100	2400	См-7	700	0,05	0,09
152	В-1	110	32	У-9	1500	2800	3100	2400	См-7	700	0,05	0,03
ПГ153	В-1	110	32	У-10г	1500	2800	3100	2400	См-7	700	0,05	0,03

Расход материалов

N колодца по плану	Днище: ПН10	ПН15	ПН20	Рабочая часть (Сборные железобетонные элементы): КС10.6	КС10.9	КС15.6	КС15.9	КС15.9а	КС20.6	КС20.9	КС20.9а	Плита перекрытия (серия 3.900. 1-14 выпуск 1): ПП10-1	1ПП15-1	3ПП15-1	2ПП20-1	Горловина: ПП10-2	К0.6	КС 10.3-с	КС 7.3-с	Кирпичная кладка, ряд	Тип люка	Стремянка	Гидроизоляция	Стальная труба ГОСТ 10704-91 Футляр 1=200 мм для прохода труб в стенах колодцев, Диаметр футляра: 150	200	250	300
1	14	15	16	17	18	19	20	21	22	23	24	25	26	27	28	29	30	31	32	33	34	35	36	37	38	39	40
137		1				1	1	1						1		1	1	1			Т	С-4	-	2	2		
138		1				1	1	1						1		1	1	1			Т	С-4	-	2	2		
139		1				1	1	1						1		1	1	1			Т	С-4	-	2	2		
140		1				1	1	1						1		1	1	1			Т	С-4	-	2	2		
141		1				1	1	1						1		1	1	1			Т	С-4	-	2	2		
142		1				1	1	1						1		1	1	1			Т	С-4	-	2	2		
143		1				1	1	1						1		1	1	1			Т	С-4	-	2	2		
144		1				1	1	1						1		1	1	1			Т	С-4	-	2	2		
145		1				1	1	1						1		1	1	1			Т	С-4	-	2	2		
146		1				1	1	1						1		1	1	1			Т	С-4	-	2	2		
147		1				1	1	1						1		1	1	1			Т	С-4	-	2	2		
148		1				1	1	1						1		1	1	1			Т	С-4	-	2	2		
149		1				1	1	1						1		1	1	1			Т	С-4	-	2	2		
150		1				1	1	1						1		1	1	1			Т	С-4	-		1	2	
151		1				1	1	1						1		1	1	1			Т	С-4	-		1	2	
152		1				1	1	1						1		1	1	1			Т	С-4	-	2	2		
ПГ153		1				1	1	1						1		1	1	1			Т	С-4	-	2	2		
Количество, шт.		17				17	17	17						17		17	17	17						30	32	4	
Объем бетона м³, 1 шт.	0,18	0,38	0,59	0,16	0,24	0,265	0,40	0,35	0,39	0,59	0,44	0,10	0,27	0,21	0,48	0,10	0,02	0,08	0,05								
Объем бетона м³, Всего		6,46				4,505	6,80	5,95						3,57		1,70	0,34	1,36									

Железобетонные элементы колодцев и стыки элементов в колодцах выполнить на сульфатостойком цементе.

Изм.	Кол. уч	Лист	№ док.	Подпись	Дата
ГИП		Акашев			01.19
Проверил		Акашев			01.19
Исполнил		Крючкова			01.19
Н.контр.		Адам			01.19

433-00-НВ

Реконструкция водопроводных сетей г. Шахтинск, 3-я очередь

Наружные сети водоснабжения 2 участок

Стадия	Лист	Листов
РП	30	

Привязочная таблица водопроводных колодцев 137-ПГ153

ТОО "Гипроводхоз"

Взам. инв. №

Подп. и дата

Инв. № подл.

Привязочная таблица колодцев

(тип. пр. 901-09-11.84 а.II)

N колодца по плану	Марка колодца по грунтовым условиям	Диаметр трубопроводов Ду	Диаметр трубопроводов dу	N схемы узла	Диаметр колодца Д, мм	Глубина заложения трубопроводов по профилю Н,мм	Полная глубина колодца Н,мм	Высота рабочей части Нр, мм	N строительно-монтажной схемы	Высота горловины с перекрытием, мм	Объем бетона на упоры, м³	Объем бетона на опоры, м³
1	2	3	4	5	6	7	8	9	10	11	12	13
154	В-1	110	32	У-9	1500	2800	3100	2400	См-7	700	0,05	0,03
155	В-1	110	32	У-9	1500	2800	3100	2400	См-7	700	0,05	0,03
156	В-1	110	32	У-9	1500	2800	3100	2400	См-7	700	0,05	0,03
157	В-1	110	32	У-9	1500	2800	3100	2400	См-7	700	0,05	0,03
158	В-1	110	32	У-9	1500	2800	3100	2400	См-7	700	0,05	0,03
ПГ159	В-1	110	110	У-4г	1500	2800	3100	2400	См-7	700		0,03
160	В-1	110	32	У-9	1500	2800	3100	2400	См-7	700	0,05	0,03
161	В-1	110	32	У-9	1500	2800	3100	2400	См-7	700	0,05	0,03
162	В-1	110	32	У-9	1500	2800	3100	2400	См-7	700	0,05	0,03
ПГ163	В-1	110	32	У-10г	1500	2800	3100	2400	См-7	700	0,05	0,03
164	В-1	110	32	У-9	1500	2800	3100	2400	См-7	700	0,05	0,03
165	В-1	110	32	У-9	1500	2800	3100	2400	См-7	700	0,05	0,03
ПГ166	В-1	110	110	У-10г	1500	2800	3100	2400	См-7	700	0,05	0,09
167	В-1	110	32	У-9	1500	2800	3100	2400	См-7	700	0,05	0,03
168	В-1	110	32	У-9	1500	2800	3100	2400	См-7	700	0,05	0,03
169	В-1	110	32	У-11	1500	2800	3100	2400	См-7	700		0,03
ПГ170	В-1	110	32	У-16г	1500	2800	3100	2400	См-7	700		0,03
Количество,шт.												
Объем бетона м³	1 шт.											
	Всего											

Расход материалов

N колодца по плану	Днище: ПН10	ПН15	ПН20	Рабочая часть: КС10.6	КС10.9	КС15.6	КС15.9	КС15.9а	КС20.6	КС20.9	КС20.9а	Плита перекрытия: ПП10-1	1ПП15-1	3ПП15-1	2ПП20-1	Горловина: ПП10-2	К0.6	КС 10.3-с	КС 7.3-с	Кирпичная кладка, ряд	Тип люка	Стремянка	Гидроизоляция	Стальная труба ГОСТ 10704-91 Футляр 1=200 мм для прохода труб в стенах колодцев, Диаметр футляра: 150	200	250	300
Сборные железобетонные элементы серия 3.900. 1-14 выпуск 1																											
1	14	15	16	17	18	19	20	21	22	23	24	25	26	27	28	29	30	31	32	33	34	35	36	37	38	39	40
154		1				1	1	1						1		1	1	1			Т	С-4	-	2	2		
155		1				1	1	1						1		1	1	1			Т	С-4	-	2	2		
156		1				1	1	1						1		1	1	1			Т	С-4	-	2	2		
157		1				1	1	1						1		1	1	1			Т	С-4	-	2	2		
158		1				1	1	1						1		1	1	1			Т	С-4	-	2	2		
ПГ159		1				1	1	1						1		1	1	1			Т	С-4	-		2		
160		1				1	1	1						1		1	1	1			Т	С-4	-	2	2		
161		1				1	1	1						1		1	1	1			Т	С-4	-	2	2		
162		1				1	1	1						1		1	1	1			Т	С-4	-	2	2		
ПГ163		1				1	1	1						1		1	1	1			Т	С-4	-	2	2		
164		1				1	1	1						1		1	1	1			Т	С-4	-	2	2		
165		1				1	1	1						1		1	1	1			Т	С-4	-	2	2		
ПГ166		1				1	1	1						1		1	1	1			Т	С-4	-		3		
167		1				1	1	1						1		1	1	1			Т	С-4	-	2	2		
168		1				1	1	1						1		1	1	1			Т	С-4	-	2	1		
169		1				1	1	1						1		1	1	1			Т	С-4	-	3	2		
ПГ170		1				1	1	1						1		1	1	1			Т	С-4	-	3	2		
Количество,шт.		17				17	17	17						17		17	17	17						32	34		
Объем бетона м³ 1 шт.	0,18	0,38	0,59	0,16	0,24	0,265	0,40	0,35	0,39	0,59	0,44	0,10	0,27	0,21	0,48	0,10	0,02	0,08	0,05								
Объем бетона м³ Всего		6,46				4,505	6,80	5,95						3,57		1,70	0,34	1,36									

Железобетонные элементы колодцев и стыки элементов в колодцах выполнить на сульфатостойком цементе.

Изм.	Кол. уч	Лист	№ док.	Подпись	Дата
ГИП		Акашев			01.19
Проверил		Акашев			01.19
Исполнил		Крючкова			01.19
Н.контр.		Адам			01.19

433-00-НВ

Реконструкция водопроводных сетей г. Шахтинск, 3-я очередь

Наружные сети водоснабжения 2 участок

Стадия	Лист	Листов
РП	31	

Привязочная таблица водопроводных колодцев 154-ПГ170

ТОО "Гипроводхоз"

Взам. инв. №

Подп. и дата

Инв. № подл.

Привязочная таблица колодцев

(тип. пр. 901-09-11.84 а.II)

N колодца по плану	Марка колодца по грунтовым условиям	Диаметр трубопроводов Ду	Диаметр трубопроводов dу	N схемы узла	Диаметр колодца Д, мм	Глубина заложения трубопроводов по профилю Н,мм	Полная глубина колодца Н,мм	Высота рабочей части Нр, мм	N строительно-монтажной схемы	Высота горловины с перекрытием, мм	Объем бетона на упоры, м³	Объем бетона на опоры, м³	Расход материалов: Днище, Сборные железобетонные элементы: ПН10	ПН15	ПН20	Рабочая часть: КС10.6	КС10.9	КС15.6	КС15.9	КС15.9а	КС20.6	КС20.9	КС20.9а	Плита перекрытия: ПП10-1	1ПП15-1	3ПП15-1	2ПП20-1	Горловина: ПП10-2	К0.6	КС 10.3-с	КС 7.3-с	Кирпичная кладка, ряд	Тип люка	Стремянка	Гидроизоляция	Стальная труба ГОСТ 10704-91 Футляр 1=200 мм для прохода труб в стенах колодцев, Диаметр футляра: 150	200	250	300
1	2	3	4	5	6	7	8	9	10	11	12	13	14	15	16	17	18	19	20	21	22	23	24	25	26	27	28	29	30	31	32	33	34	35	36	37	38	39	40
171	В-1	110	32	У-11	1500	2800	3100	2400	См-7	700		0,03		1				1	1	1						1		1	1	1			Т	С-4	-	3	2		
172	В-1	110	32	У-11	1500	2800	3100	2400	См-7	700		0,03		1				1	1	1						1		1	1	1			Т	С-4	-	2	2		
173	В-1	110	32	У-11	1500	2800	3100	2400	См-7	700		0,03		1				1	1	1						1		1	1	1			Т	С-4	-	2	2		
ПГ174	В-1	110	32	У-16г	1500	2800	3100	2400	См-7	700		0,03		1				1	1	1						1		1	1	1			Т	С-4	-	3	2		
175	В-1	110	32	У-11	1500	2800	3100	2400	См-7	700		0,03		1				1	1	1						1		1	1	1			Т	С-4	-	3	2		
176	В-1	110	32	У-11	1500	2800	3100	2400	См-7	700		0,03		1				1	1	1						1		1	1	1			Т	С-4	-	3	2		
177	В-1	110	32	У-11	1500	2800	3100	2400	См-7	700		0,03		1				1	1	1						1		1	1	1			Т	С-4	-	2	2		
ПГ178	В-1	110	32	У-16г	1500	2800	3100	2400	См-7	700		0,03		1				1	1	1						1		1	1	1			Т	С-4	-	2	2		
179	В-1	110	32	У-11	1500	2800	3100	2400	См-7	700		0,03		1				1	1	1						1		1	1	1			Т	С-4	-	2	2		
180	В-1	110	32	У-11	1500	2800	3100	2400	См-7	700		0,03		1				1	1	1						1		1	1	1			Т	С-4	-	2	2		
181	В-1	110	32	У-11	1500	2800	3100	2400	См-7	700		0,03		1				1	1	1						1		1	1	1			Т	С-4	-	2	2		
182	В-1	110	32	У-11	1500	2800	3100	2400	См-7	700		0,03		1				1	1	1						1		1	1	1			Т	С-4	-	3	2		
183	В-1	110	32	У-9	1500	2800	3100	2400	См-7	700	0,05	0,03		1				1	1	1						1		1	1	1			Т	С-4	-	1	2		
ПГ184	В-1	160	110	У-10г	2000	2800	3100	2400	См-11	700	0,05	0,09			1						1	1	1				1	1	1	1			Т	С-4	-		1	2	
185	В-1	110	110	У-9	1500	2800	3100	2400	См-7	700	0,05	0,03		1				1	1	1						1		1	1	1			Т	С-4	-		3		
ПГ186	В-1	110	110	У-16г	1500	2800	3100	2400	См-7	700		0,06		1				1	1	1						1		1	1	1			Т	С-4	-		4		
ПГ187	В-1	110	110	У-4г	1500	2800	3100	2400	См-7	700		0,03		1				1	1	1						1		1	1	1			Т	С-4	-		1		
Количество,шт.														16	1			16	16	16	1	1	1			16	1	17	17	17						30	35	2	
Объем бетона м³	1 шт.												0,18	0,38	0,59	0,16	0,24	0,265	0,40	0,35	0,39	0,59	0,44	0,10	0,27	0,21	0,48	0,10	0,02	0,08	0,05									
	Всего													6,08	0,59			4,24	6,40	5,60	0,39	0,59	0,44			3,36	0,48	1,70	0,34	1,36									

Железобетонные элементы колодцев и стыки элементов в колодцах выполнить на сульфатостойком цементе.

Взам. инв. №

Подп. и дата

Инв. № подл.

Изм.	Кол. уч	Лист	№ док.	Подпись	Дата
ГИП		Акашев			01.19
Проверил		Акашев			01.19
Исполнил		Крючкова			01.19
Н.контр.		Адам			01.19

433-00-НВ

Реконструкция водопроводных сетей г. Шахтинск, 3-я очередь

Наружные сети водоснабжения 2 участок

Стадия	Лист	Листов
РП	32	

Привязочная таблица водопроводных колодцев 171-ПГ187

ТОО "Гипроводхоз"

Привязочная таблица колодцев

(тип. пр. 901-09-11.84 а.II)

N колодца по плану	Марка колодца по грунтовым условиям	Диаметр трубопроводов Ду	Диаметр трубопроводов dу	N схемы узла	Диаметр колодца Д, мм	Глубина заложения трубопроводов по профилю Н,мм	Полная глубина колодца Н,мм	Высота рабочей части Нр, мм	N строительно-монтажной схемы	Высота горловины с перекрытием, мм	Объем бетона на упоры, м³	Объем бетона на опоры, м³
1	2	3	4	5	6	7	8	9	10	11	12	13
188	В-1	110	110	У-11	1500	2800	3100	2400	См-7	700		0,09
189	В-1	250	250	У-3	2000	2800	3100	2400	См-11	700	0,05	0,03
ПГ190	В-2	250	250	У-4г	2000	2800	3100	2400	См-11	700		0,03
ПГ191	В-2	250	250	У-4г	2000	2800	3100	2400	См-11	700		0,03
ПГ192	В-2	250	250	У-4г	2000	2800	3100	2400	См-11	700		0,03
ПГ193	В-1	250	250	У-4г	2000	2800	3100	2400	См-11	700		0,03
ПГ194	В-1	250	250	У-4г	2000	2800	3100	2400	См-11	700		0,03
195	В-1	250	160	У-3	2000	2800	3100	2400	См-11	700	0,05	0,09
196	В-1	250	200	У-5	2000	2800	3100	2400	См-11	700	0,05	0,09
МК-1	В-1	63			1000	2810	3360	2700	СМ-6	660		

Расход материалов

N колодца по плану	Днище: ПН10	ПН15	ПН20	Рабочая часть (сборные железобетонные элементы, серия 3.900. 1-14 выпуск 1): КС10.6	КС10.9	КС15.6	КС15.9	КС15.9а	КС20.6	КС20.9	КС20.9а	Плита перекрытия: ПП10-1	1ПП15-1	3ПП15-1	2ПП20-1	Горловина: ПП10-2	К0.6	КС 10.3-с	КС 7.3-с	Кирпичная кладка, ряд	Тип люка	Стремянка	Гидроизоляция	Стальная труба ГОСТ 10704-91 Футляр 1=200 мм для прохода труб в стенах колодцев, Диаметр футляра: 150	200	250	300	350
1	14	15	16	17	18	19	20	21	22	23	24	25	26	27	28	29	30	31	32	33	34	35	36	37	38	39	40	
188		1				1	1	1						1		1	1	1			Т	С-4	-		4			
189			1						1	1	1				1	1	1	1			Т	С-4	-					2
ПГ190			1						1	1	1				1	1	1	1			Т	С-4	+					2
ПГ191			1						1	1	1				1	1	1	1			Т	С-4	+					2
ПГ192			1						1	1	1				1	1	1	1			Т	С-4	+					2
ПГ193			1						1	1	1				1	1	1	1			Т	С-4	-					2
ПГ194			1						1	1	1				1	1	1	1			Т	С-4	-					2
195			1						1	1	1				1	1	1	1			Т	С-4	-			1		2
196			1						1	1	1				1	1	1	1			Т	С-4	-				1	2
МК-1	1				3							1					4				Т		-	1				
Количество, шт.	1	1	8		3	1	1	1	8	8	8	1		1	8	9	13	9						1	4	1	1	16
Объем бетона м³, 1 шт.	0,18	0,38	0,59	0,16	0,24	0,265	0,40	0,35	0,39	0,59	0,44	0,10	0,27	0,21	0,48	0,10	0,02	0,08	0,05									
Объем бетона м³, Всего	0,18	0,38	4,72		0,72	0,265	0,40	0,35	3,12	4,72	3,52	0,10		0,21	3,84	0,90	0,26	0,72										

Железобетонные элементы колодцев и стыки элементов в колодцах выполнить на сульфатостойком цементе.

Изм.	Кол. уч	Лист	№ док.	Подпись	Дата
ГИП		Акашев			01.19
Проверил		Акашев			01.19
Исполнил		Крючкова			01.19
Н.контр.		Адам			01.19

433-00-НВ

Реконструкция водопроводных сетей г. Шахтинск, 3-я очередь

Наружные сети водоснабжения 2 участок

Стадия	Лист	Листов
РП	33	

Привязочная таблица водопроводных колодцев 188-196

ТОО "Гипроводхоз"

Взам. инв. №

Подп. и дата

Инв. № подл.

Поз.	Наименование и техническая характеристика	Тип, марка, обозначение документа, опросного листа	Код продукции	Поставщик	Ед. измере-ния	Кол.	Масса 1 ед., кг	Примечание
1	Труба ПЭ100 SDR21 - 250х11,9 "питьевая"	ГОСТ 18599-2001			м	2478,0		
2	Труба ПЭ100 SDR21 - 200х9,6 "питьевая"	ГОСТ 18599-2001			м	2243,0		Методом горизонтального бурения
3	Труба ПЭ100 SDR21 - 160х7,7 "питьевая"	ГОСТ 18599-2001			м	2653,0		из них 1598м методом горизонтального бурения
4	Труба ПЭ100 SDR21 - 110х5,3 "питьевая"	ГОСТ 18599-2001			м	6980,0		Методом горизонтального бурения
5	Труба ПЭ100 SDR21 - 63х3,0 "питьевая"	ГОСТ 18599-2001			м	3,0		
5а	Труба ПЭ100 SDR17 - 32х2,0 "питьевая"	ГОСТ 18599-2001			м	2657,0		
6	Труба стальная d 530х7 (футляр - 2 шт.)	ГОСТ 10704-91		ТОО"Астанатрубокомплект"	м	28,0	90,29	
7	Труба стальная d 426х7 (футляр - 3 шт.)	ГОСТ 10704-91		ТОО"Астанатрубокомплект"	м	54,0	72,33	Методом горизонтального бурения
8	Труба стальная d 377х7 (футляр - 8 шт.)	ГОСТ 10704-91		ТОО"Астанатрубокомплект"	м	100,0	63,87	из них 36м (3шт) методом горизонтального бурения
9	Труба стальная d 325х7 (футляр - 12 шт.)	ГОСТ 10704-91		ТОО"Астанатрубокомплект"	м	144,0	54,90	Методом горизонтального бурения
10	Колодец из сборных ж/б элементов Ф2000	Тип.пр. 901-09-11.84		ТОО "Карагандастройконструкция"	шт.	15		
11	Колодец из сборных ж/б элементов Ф1500	Тип.пр. 901-09-11.84		ТОО "Карагандастройконструкция"	шт.	181		
11а	Колодец из сборных ж/б элементов Ф1000	Тип.пр. 901-09-11.84		ТОО "Карагандастройконструкция"	шт.	1		
12	Люк полимерный композитный ЛПП "Лива" тяжёлый			ТОО "Казстройинновация"	шт.	197	84	
13	Пожарный гидрант	ГОСТ 8220-85		ТОО "Темир-ЗЗКО" г. Талдыкорган	шт.	45	168	
13а	Вантуз воздушный 2-х камерный Ф50	ГОСТ 33259-2015			шт.	2	15,0	
13б	Патрубок стальной Дн=57х3,5 L=0,2м	ГОСТ 10704-91			шт.	2	0,92	
14	Задвижка чугунная с обрезиненным клином d 250 PN10	FAF 6000			шт.	7	83,7	
15	Задвижка чугунная с обрезиненным клином d 200 PN10	FAF 6000			шт.	14	47,3	
16	Задвижка чугунная с обрезиненным клином d 150 PN10	FAF 6000			шт.	28	31,7	
17	Задвижка чугунная с обрезиненным клином d 100 PN10	FAF 6000			шт.	92	18,9	
17а	Задвижка чугунная с обрезиненным клином d 50 PN10	FAF 6000			шт.	3	9,0	
18	Вентиль d 32	15Б3р			шт.	224	1,04	
19	Крест стальной фланцевый с пожарной подставкой d250	по ГОСТ 5525-88			шт.	1	131,0	

1. Расход асфальтовой отмостки на один колодец - 5,34 м2.
2. Изоляция стальных фасонных частей, находящихся в железобетонных колодцах принята весьма усиленного типа согласно ГОСТ9.602-2005, табл.6, конструкция 7.
3. Стальные трубы, прокладываемые в земле, изолировать лентой поливинилхлоридной липкой по ТУ-6-01-0203314-122-91 в три слоя (весьма усиленная).

Взам. инв. №

Подп. и дата

Инв. № подл.

Изм.	Кол. уч	Лист	№ док.	Подпись	Дата
ГИП		Акашев			01.19
Проверил		Акашев			01.19
Исполнил		Крючкова			01.19
Н.контр.		Адам			01.19

433-00-НВ.СО

Реконструкция водопроводных сетей г. Шахтинск, 3-я очередь

Наружные сети водоснабжения 2 участок

Стадия	Лист	Листов
РП	1	4

Спецификация оборудования, изделий и материалов

ТОО "Гипроводхоз"

Формат А3

Поз.	Наименование и техническая характеристика	Тип, марка, обозначение документа, опросного листа	Код продукции	Поставщик	Ед. измере-ния	Кол.	Масса 1 ед., кг	Примечание
20	Крест стальной фланцевый с пожарной подставкой d250x100	по ГОСТ 5525-88			шт.	4	104,0	
21	Крест стальной фланцевый с пожарной подставкой d200	по ГОСТ 5525-88			шт.	2	111,0	
22	Крест стальной фланцевый с пожарной подставкой d200x150	по ГОСТ 5525-88			шт.	2	94,0	
23	Крест стальной фланцевый с пожарной подставкой d200x100	по ГОСТ 5525-88			шт.	9	87,0	
24	Крест стальной фланцевый с пожарной подставкой d150	по ГОСТ 5525-88			шт.	3	79,0	
25	Крест стальной фланцевый с пожарной подставкой d150x100	по ГОСТ 5525-88			шт.	9	63,0	
26	Крест стальной фланцевый с пожарной подставкой d100	по ГОСТ 5525-88			шт.	15	53,0	
27	Крест стальной фланцевый d250				шт.	1	84,0	изг. по месту
28	Крест стальной фланцевый d250x200				шт.	1	70,8	изг. по месту
29	Крест стальной фланцевый d200				шт.	1	60,8	изг. по месту
30	Крест стальной фланцевый d200x150				шт.	2	52,7	изг. по месту
31	Крест стальной фланцевый d200x100				шт.	2	45,6	изг. по месту
32	Крест стальной фланцевый d150				шт.	1	39,6	изг. по месту
33	Крест стальной фланцевый d150x100				шт.	6	31,9	изг. по месту
34	Крест стальной фланцевый d150x50				шт.	1	27,5	изг. по месту
35	Крест стальной фланцевый d100				шт.	2	22,3	изг. по месту
36	Крест стальной фланцевый d100x32				шт.	35	8,2	изг. по месту
37	Крест стальной фланцевый d32				шт.	2	4,5	изг. по месту
38	Тройник стальной фланцевый d250x150	ГОСТ 17376-2001			шт.	1	26,0	
39	Тройник стальной фланцевый d200x100	ГОСТ 17376-2001			шт.	18	16,8	
39а	Тройник стальной фланцевый d200x50	ГОСТ 17376-2001			шт.	18	11,0	изг. по месту
40	Тройник стальной фланцевый d150x100	ГОСТ 17376-2001			шт.	8	9,0	
41	Тройник стальной фланцевый d150x50	ГОСТ 17376-2001			шт.	9	6,0	
42	Тройник стальной фланцевый d100	ГОСТ 17376-2001			шт.	22	4,5	
42а	Тройник стальной фланцевый d100x50	ГОСТ 17376-2001			шт.	1	4,5	
43	Тройник стальной фланцевый d100x32	ГОСТ 17376-2001			шт.	41	3,9	
44	Тройник стальной фланцевый d32	ГОСТ 17376-2001			шт.	84	0,6	
45	Переход стальной фланцевый d250x150	ГОСТ 17376-2001			шт.	1	12,0	
46	Переход стальной фланцевый d200x150	ГОСТ 17376-2001			шт.	2	7,2	

Взам. инв. №

Подп. и дата

Инв. № подл.

Поз.	Наименование и техническая характеристика	Тип, марка, обозначение документа, опросного листа	Код продукции	Поставщик	Ед. измере-ния	Кол.	Масса 1 ед., кг	Примечание
47	Переход стальной фланцевый d200x100	ГОСТ 17376-2001			шт.	1	5,5	
47а	Переход стальной фланцевый d200x50	ГОСТ 17376-2001			шт.	1	7,3	
48	Переход стальной фланцевый d150x100	ГОСТ 17376-2001			шт.	1	3,9	
49	Переход стальной фланцевый d150x50	ГОСТ 17376-2001			шт.	1	2,6	
50	Переход стальной фланцевый d100x50	ГОСТ 17376-2001			шт.	15	1,2	
51	Переход стальной фланцевый d50x32	ГОСТ 17376-2001			шт.	27	0,3	
52	Заглушка стальная фланцевая d250	ГОСТ 17376-2001			шт.	4	9,2	
53	Заглушка стальная фланцевая d200	ГОСТ 17376-2001			шт.	5	4,6	
54	Заглушка стальная фланцевая d150	ГОСТ 17376-2001			шт.	5	2,3	
55	Заглушка стальная фланцевая d100	ГОСТ 17376-2001			шт.	61	1,3	
56	Заглушка стальная фланцевая d32	ГОСТ 17376-2001			шт.	2	0,1	
57	Фланец свободный d250 PN10	ГОСТ12822-80*			шт.	18	15,08	
58	Фланец свободный d200 PN10	ГОСТ12822-80*			шт.	72	11,96	
59	Фланец свободный d150 PN10	ГОСТ12822-80*			шт.	87	9,68	
60	Фланец свободный d100 PN10	ГОСТ12822-80*			шт.	302	5,86	
61	Втулка под фланец ПНД 225С PN10	ТУ6-19-213-96			шт.	90	1,31	
62	Втулка под фланец ПНД 160С PN10	ТУ6-19-213-96			шт.	87	0,79	
63	Втулка под фланец ПНД 110С PN10	ТУ6-19-213-96			шт.	302	0,45	
64	Угольник 90° ПНД 225С	ТУ6-19-213-96			шт.	2	3,45	
65	Угольник 90° ПНД 160С	ТУ6-19-213-96			шт.	3	1,22	
66	Угольник 90° ПНД 110С	ТУ6-19-213-96			шт.	15	0,43	
67	Угольник 45° ПНД 110С	ТУ6-19-213-96			шт.	3	0,16	
68	Упор бетонный	Серия 4.901-7			шт.	1	0,59	м3
69	Упор бетонный	Серия 4.901-7			шт.	1	0,30	м3
70	Упор бетонный	Серия 4.901-7			шт.	3	0,16	м3
71	Упор бетонный	Серия 4.901-7			шт.	18	0,112	м3
72	Стремянка С-4	Тип. пр. 901-09-11.84			шт.	196	23,68	
73	Крышка деревяная				шт.	45		
74	Указатель пожарного гидранта				шт.	45		

Взам. инв. №

Подп. и дата

Инв. № подл.

Поз.	Наименование и техническая характеристика	Тип, марка, обозначение документа, опросного листа	Код продукции	Поставщик	Ед. измере-ния	Кол.	Масса 1 ед., кг	Примечание
75	Асфальтовая отмостка колодцев	Тип. пр. 901-0-11.84			м2	1051,98		см. примечание 1
76	Восстановление асфальтового полотна				м2	2818,0		
77	Труба стальная d377x5 (футляр для прохода труб в стенах колодцев-16шт)	ГОСТ 10704-91			м	3,2		Из них 6шт в мокрых грунтах
78	Труба стальная d325x5 (футляр для прохода труб в стенах колодцев-71шт)	ГОСТ 10704-91			м	14,2		Из них 10шт в мокрых грунтах
79	Труба стальная d273x5 (футляр для прохода труб в стенах колодцев-83шт)	ГОСТ 10704-91			м	16,6		Из них 43шт в мокрых грунтах
80	Труба стальная d219x5 (футляр для прохода труб в стенах колодцев-301шт)	ГОСТ 10704-91			м	60,2		Из них 27шт в мокрых грунтах
81	Труба стальная d159x5 (футляр для прохода труб в стенах колодцев-227шт)	ГОСТ 10704-91			м	45,4		Из них 7шт в мокрых грунтах
82	Промывка и дезинфекция труб				м	17014,0		
83	Врезка в существующий колодец Ф250				шт.	2		
84	Врезка в существующий колодец Ф200				шт.	2		
85	Врезка в существующий колодец Ф160				шт.	1		
86	Врезка в существующий колодец Ф100				шт.	2		
87	Водоотлив при разработке траншеи в мокрых грунтах				маш./смен / маш./час	132,8 / 1062,4		
88	Бентонитовая глина Ф200				кг	33419,0		
89	Ф160				кг	13984,22		
90	Ф110				кг	28927,09		
91	Полимер для стабилизации буровых скважин Ф200				кг	334,19		
92	Ф160				кг	139,84		
93	Ф110				кг	289,27		

1. Расход асфальтовой отмостки на один колодец - 5,34 м2.

Взам. инв. №

Подп. и дата

Инв. № подл.

Разрез 1-1

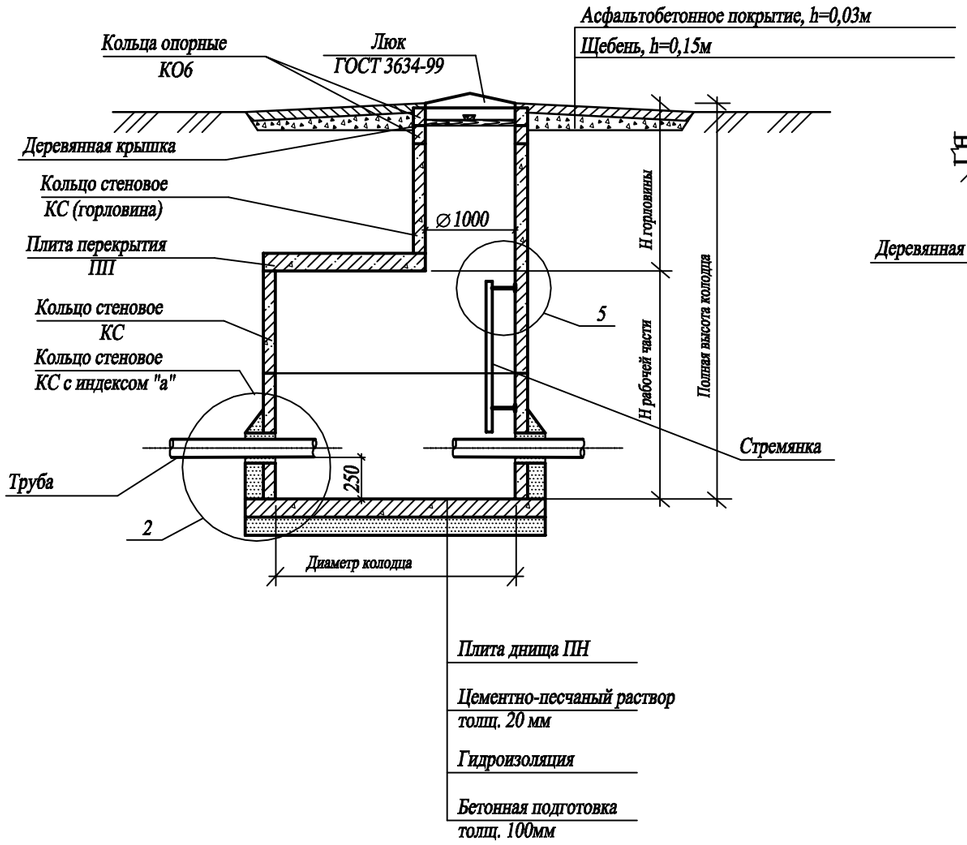

Горловина колодца

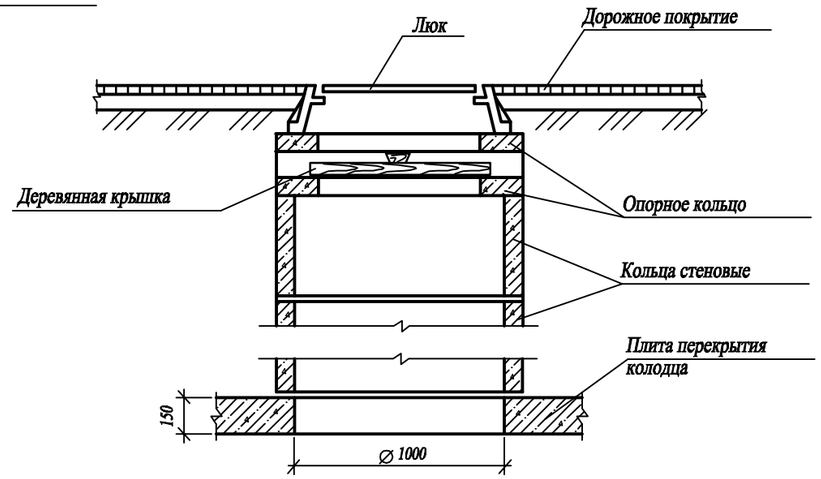

Узел 5

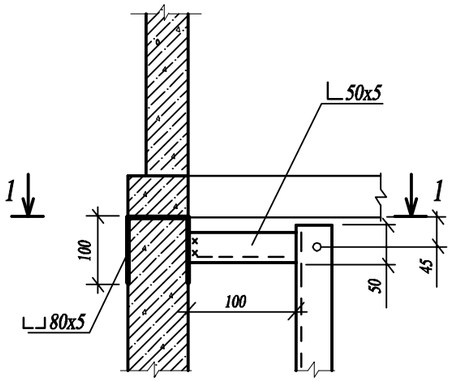

Разрез 1-1

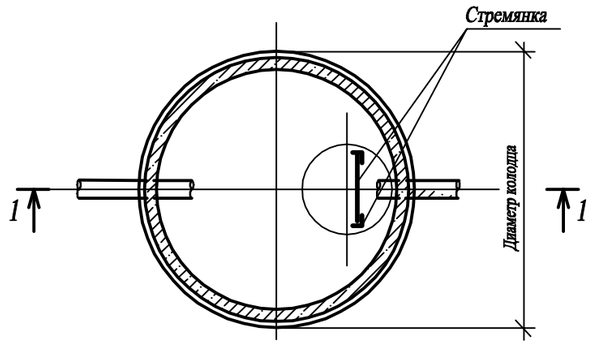

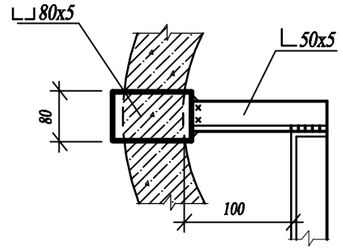

Узел 2

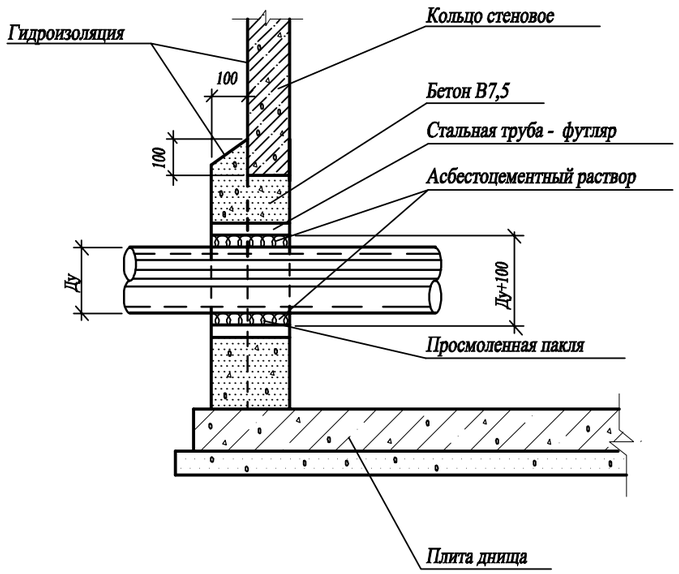

				Т.пр. 901-09-11.84 -АС						
				Должность	Фамилия	Подпись	Дата			
Привязан: 433-00-НВ				Гл.инж.пр.	Кузнецов			Колодцы водопроводные круглые из сб.ж/б для труб Ду 50-600 мм	Стадия	Лист	Листов
				Гл.констр.	Шапиро				РП	1	
				Ст.инжен.	Сорокина						
Прим.	Галимзянова		11.18	Проверил	Петровнина			Разрезы, узлы	ЦНИИЭП инженерного оборудования г.Москва		
Инв.N											

Масштаб 1:25

Разрез Б–Б

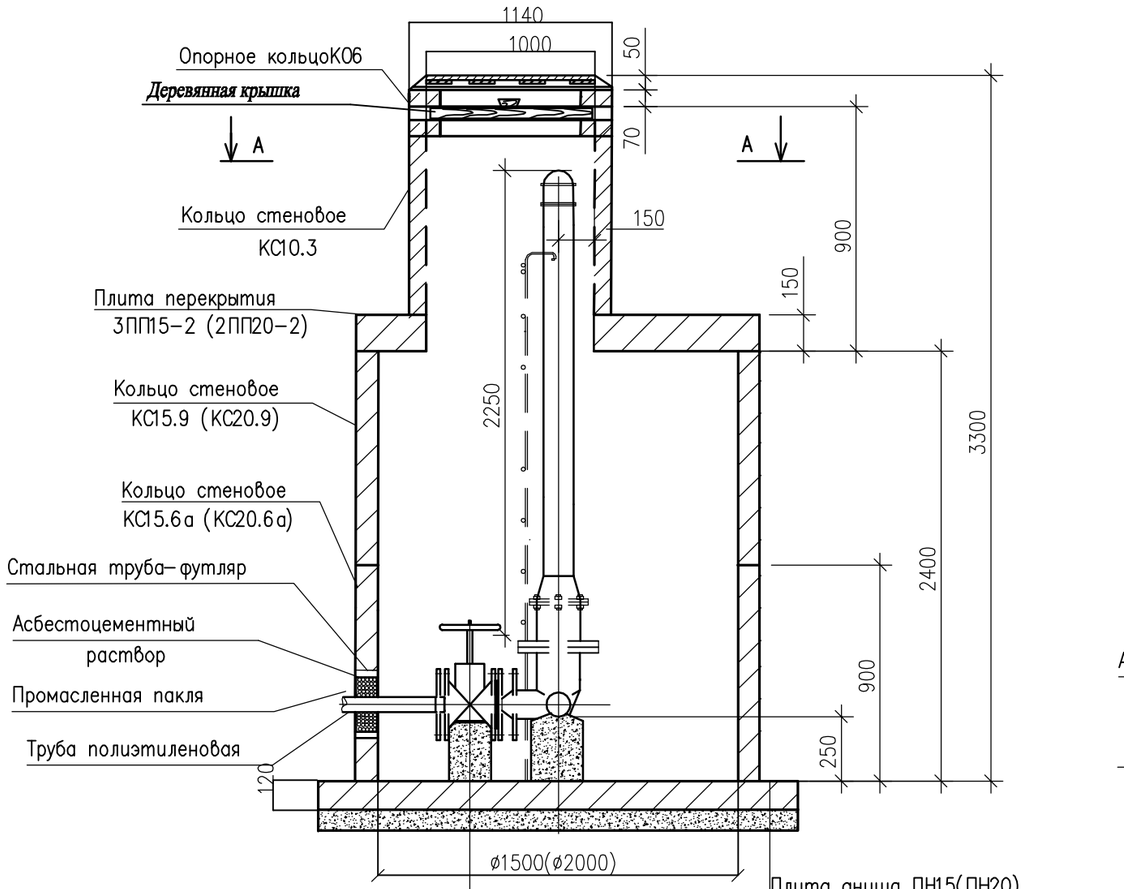

Плита днища ПН15(ПН20)

Цементно–песчаный раствор
толщиной 20 мм

Гидроизоляция

Бетонная подготовка
толщиной 100 мм

Разрез В–В

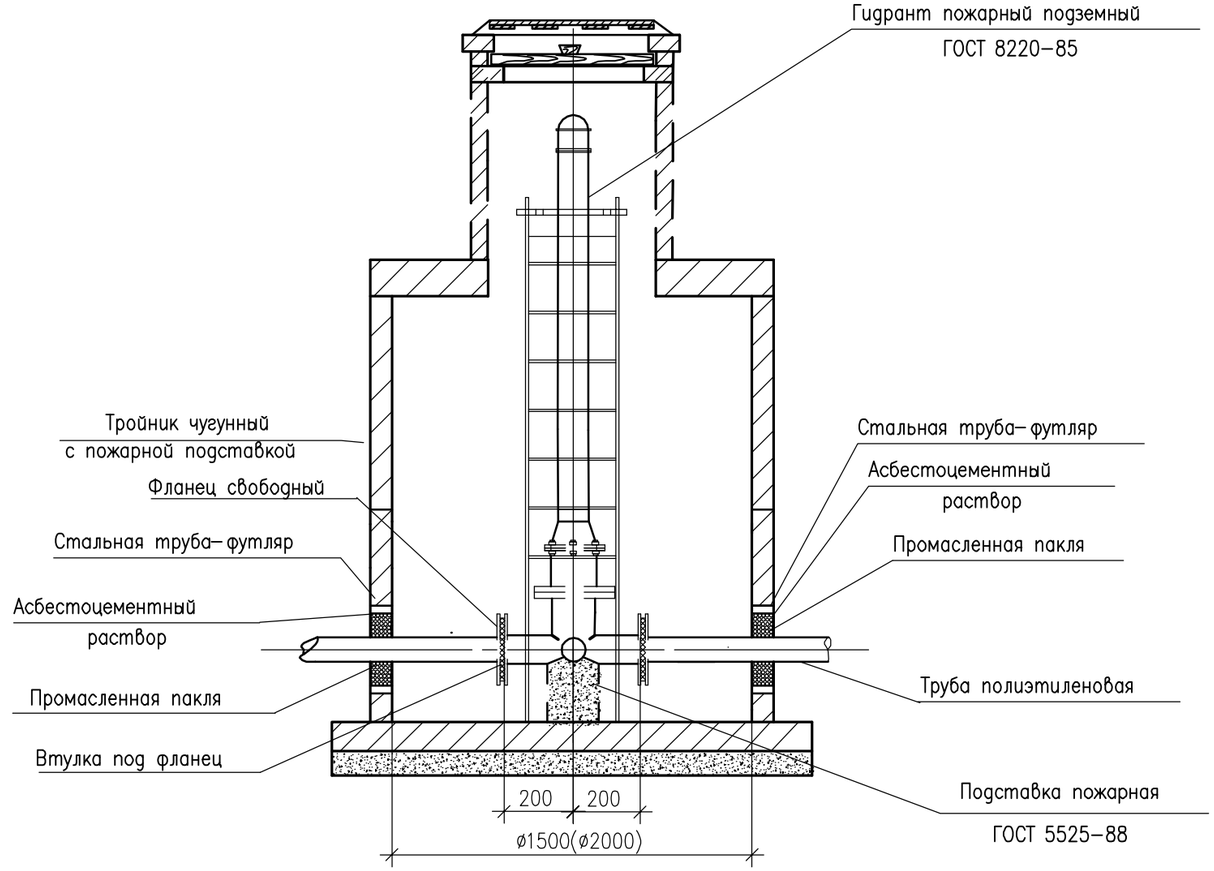

Разрез А–А

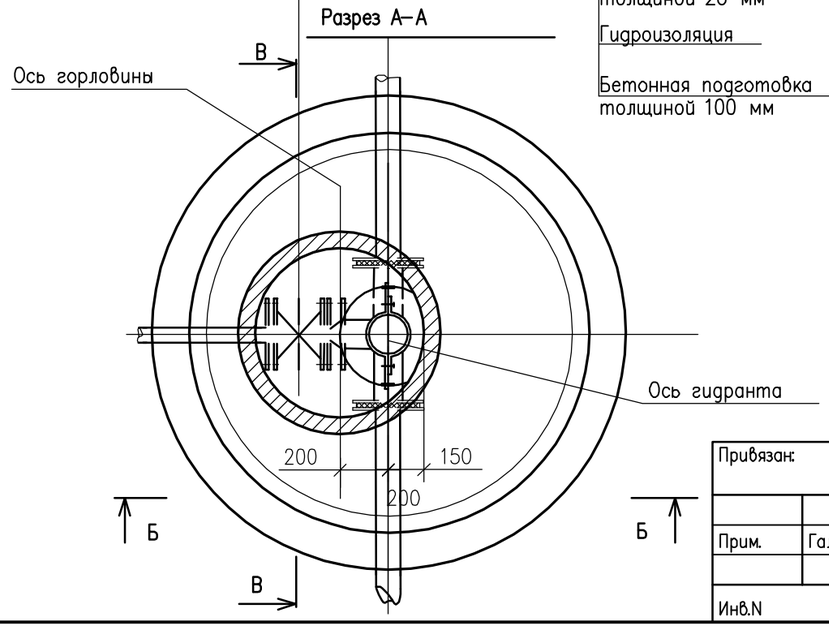

Привязан: 433–00–НВ					901–9–17.87 ТХ			
					Установка водоразборных колонок и пожарных гидрантов			
				Изм. Кол.уч. Лист N док. Подпись Дата		Стадия	Лист	Листов
				Нач.отд.		Р	5	
				Гл. спец				
Прим.	Галимзянова		11.18	Исполнил				
				Проверил	Установка пожарного гидранта			
Инв.N								

Переход под дорогами.

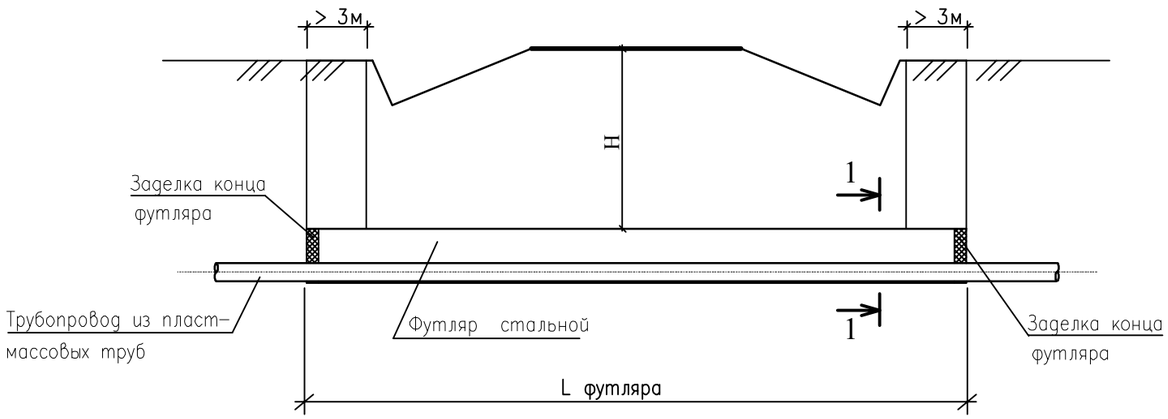

Сечение траншеи 1 М 1 : 20

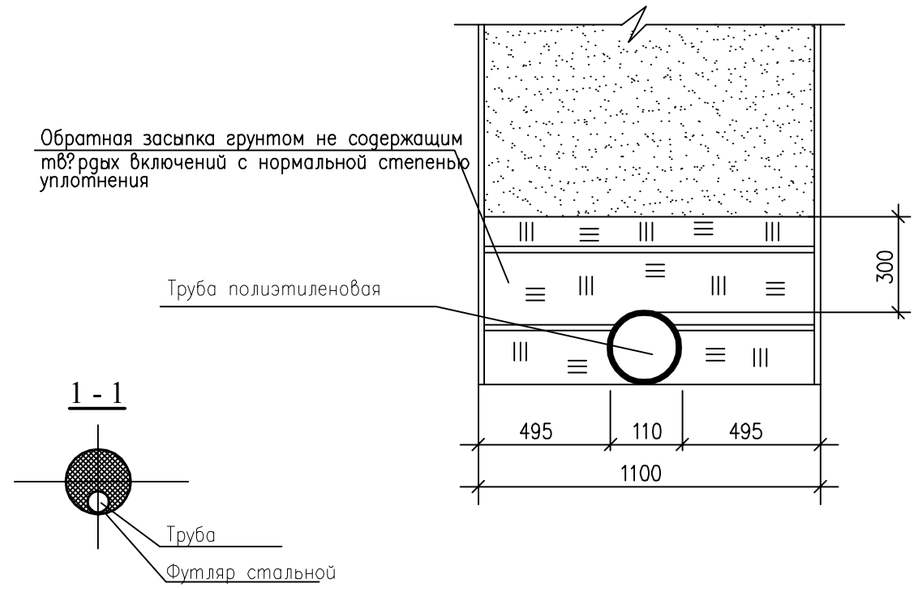

Примечание.

1. При пересечении водопровода из полиэтиленовых труб дорог города предусмотрено устройство футляров из стальных труб согласно п. 11.52 СНиП РК 4.01-02-2009.
2. Длины футляров Lф, их диаметр указаны на планах сетей водопровода.
3. Заделку концов футляров производить мягкой глиной.
4. При обратной засыпке пластмассовых трубопроводов следует предусматривать подбивку пазух и защитный слой над верхом труб толщиной 300 мм из мягкого местного грунта, не содержащего твердых включений (щебень, камни и т.д.). При этом применение ручных и механических трамбовок непосредственно над трубопроводом не допускается. При устройстве защитного слоя места соединения трубопроводов следует оставлять до испытания незасыпанными.

Сечение траншеи 2 М 1 : 20

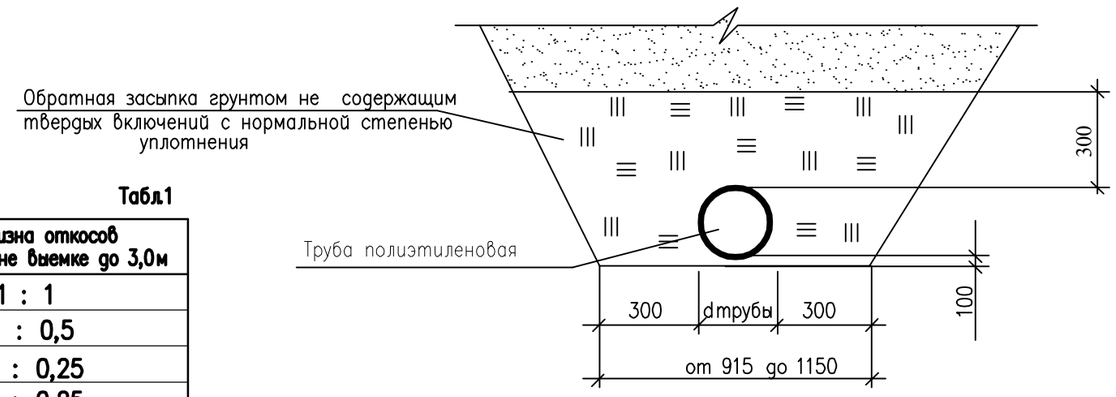

Табл.1

Группы грунтов	Крутизна откосов при глубине выемке до 3,0м
I группа	1 : 1
II группа	1 : 0,5
III группа	1 : 0,25
IV группа	1 : 0,25
V–VII группа	1 : 0

Крутизна откосов принята согласно СНиП 3.02.01-87 "Земляные сооружения"

Деталь асфальтобетонного покрытия

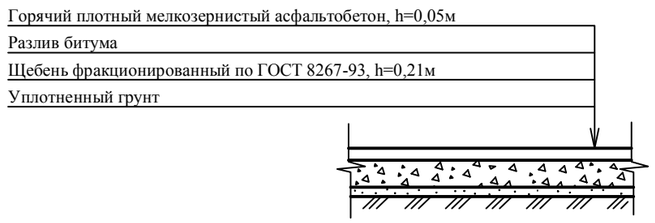

Должность	Фамилия	Подпись	Дата
Гл. инж. пр.			
Исполнит.			
Проверил			

Привязан: 433-00-НВ

Прим.	Галимзянова		11.18

Инв.N

901-09-9.87

Переходы трубопроводами водопровода и канализации под ж/д путями на станциях и перегонах и под автодорогами

Стадия	Лист	Листов
РП	7	

Переход под дорогами, сечения траншей.

NN п.п.	Наружный диаметр	Материал	Схема соединения	Способ соединения	Примечание
1	до 1200мм	ПВД, ПНД, ПП	Неразъемные соединения 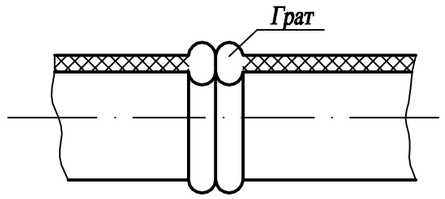	Контактная стыковая сварка	Напорные и безнапорные трубопроводы с толщиной стенки более 4мм
2	до 140мм	ПВД, ПНД, ПП	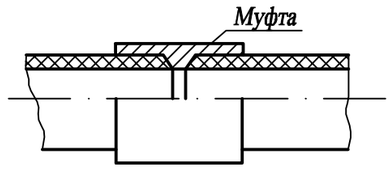	Контактная сварка в раструб с литыми фасонными частями	Напорные и безнапорные трубопроводы
3	до 140мм	ПВХ	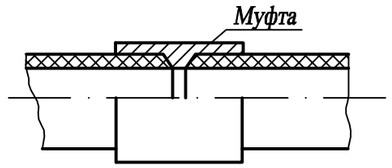	Склейка в раструб с литыми фасонными частями	Напорные и безнапорные трубопроводы
4	до 160мм	ПВХ	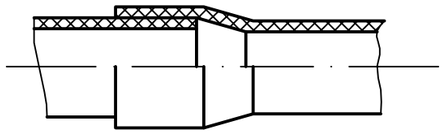	Склейка в формованный раструб	Напорные и безнапорные трубопроводы
5	63-315мм	ПВХ	Неразъемные соединения 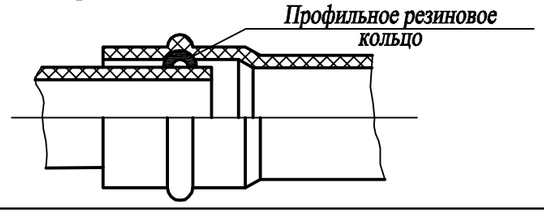	Раструбное соединение с профильным резиновым кольцом	Напорные трубопроводы

Данный лист из серии 4.900-9 "Узлы и изделия трубопроводов из пластмассовых труб для систем водоснабжения и канализации" приложен для информации.

				4.900-9.0		
				Типы соединений пластмассовых труб	Стадия	Масса	Масштаб
					Р	-	-
ГИП	Ефимов		07.83		Лист 1	Листов
Н.контр.	Ефимов		07.83		СКТБ "Энергопромполимер" г.Москва	
Зав.сект.	Дятчин		07.83			
Ст.инж.	Булахова		07.83			

NN п.п.	Наружный диаметр	Материал	Схема соединения	Способ соединения	Примечание
6	до 200мм	ПВД, ПНД, ПП, ПВХ	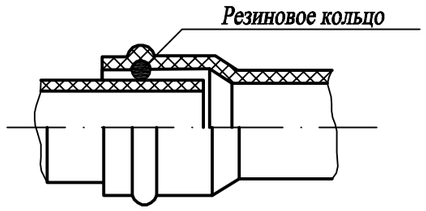	Раструбный с резиновым уплотнительным кольцом	Безнапорные трубопроводы
7	160-315мм	ПНД, ПП, ПВХ	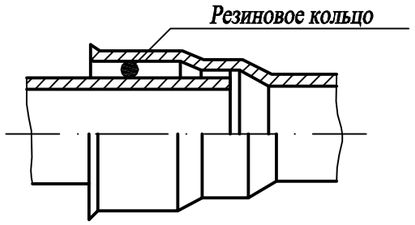	Раструбный с резиновым уплотнительным кольцом	Безнапорные трубопроводы
8	до 140мм до 160мм	ПВД, ПВХ	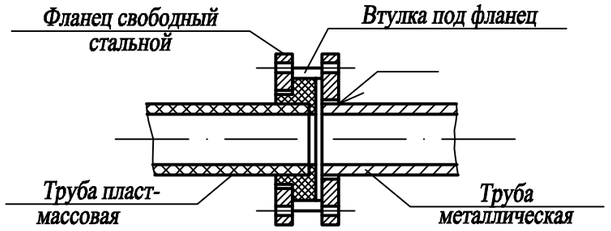	На свободных фланцах с втулками под фланец (Сварка в раструб трубы с втулкой - ПВД; Склейка в раструб трубы с втулкой - ПВХ)	Напорные трубопроводы для присоединения к арматуре, металлическим фасонным частым и трубам
9	от 63-1200мм	ПНД	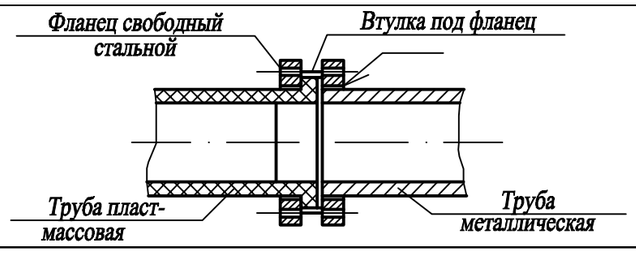	На свободных фланцах с приваренными втулками под фланец (Сварка встык трубы с втулкой)	Напорные трубопроводы для присоединения к арматуре, металлическим фасонным частым и трубам

Данный лист из серии 4.900-9 "Узлы и изделия трубопроводов из пластмассовых труб для систем водоснабжения и канализации" приложен для информации.

				4.900-9.0		
				Типы соединений пластмассовых труб	Стадия	Масса	Масштаб
					Р	-	-
ГИП	Ефимов		07.83		Лист 2	Листов
Н.контр.	Ефимов		07.83		СКТБ "Энергопромполимер" г.Москва	
Зав.сект.	Дятчин		07.83			
Ст.инж.	Булахова		07.83			