Республика Казахстан
Товарищество с ограниченной ответственностью
«ГИПРОВОДХОЗ»

Государственная лицензия
I категории
ГСЛ 001611
от 24.10.2000г.

«Реконструкция водопроводных сетей г.Шахтинск, 3-я очередь»

Рабочие чертежи (1 участок)
Том № 2
Шифр 433-00-РЧ

Директор **Тыль Е.В.**

Главный инженер проекта **Акашев Т.М.**

Караганда 2018 г.

Ведомость чертежей основного комплекта НВ (начало)

Лист	Наименование	Примеч.
1	Общие данные (начало)	
2	Общие данные (окончание)	
3	Ситуационная схема	
4	План водопроводных сетей М1:2000	
5	**Продольный профиль В1 от кол.К-41 до кол.ПГ14,от сущ.кол. до кол.322**	
6	Продольный профиль В1 от ПГ14 до кол.34, от кол.27 до сущ. кол.	
7	Продольный профиль В1 от кол.34 до сущ. кол., от кол.1 до кол.20	
8	Продольный профиль В1 от кол.15 до кол.ПГ67 и от кол.54 до ж/д	
9	Продольный профиль В1 от ПГ7 до ПГ53, от кол 44 до жилого дома	
10	Продольный профиль В1 от кол.ПГ115 до кол.121, от кол.211 до ж/д	
11	Продольный профиль В1 от кол.52 до кол.134, от кол.144 до ж/д	
12	Продольный профиль В1 от ПГ51 до кол.143 и от ПГ215 до ж/д	
13	Продольный профиль В1 от кол. ПГ48 до кол.156, от кол.181 до ж/д	
14	Продольный профиль В1 от кол.43 до кол.161, от кол.ПГ37 до ж/д	
15	Продольный профиль В1 от кол.ПГ22 до кол.К-105, от ПГ25 до ж/д	
16	Продольный профиль В1 от кол.183 до жил.дома, от кол.198 до ж/д	
17	Продольный профиль В1 от кол.23 до ПГ190, от кол.196 до ж/д	
18	Продольный профиль В1 от кол.196 до ж/д, от кол.191 до ж/д	
19	Продольный профиль В1 от ПГ188 до ПГ210,от кол.26 до сущ.кол.К194	
20	Продольный профиль В1 от ПГ28 до кол.К-260,от кол.236 до кол.354	
21	Продольный профиль В1 от ПГ238 до сущ.кол., от ПГ262 до кол.316	
22	Продольный профиль В1 от ПГ35 до ПГ244, от кол.222 до кол.251	
23	Продольный профиль В1 от кол.291 до кол.289,от кол.242 до кол.358	
24	Продольный профиль В1 от ПГ253 до ПГ268, от ПГ271 до кол.333	
25	Продольный профиль В1 от кол.276 до сущ.кол., от ПГ241 до кол.357	
26	Схема водопроводных колодцев лист 1	
27	Схема водопроводных колодцев лист 2	
28	Схема водопроводных колодцев лист 3	
29	Схема водопроводных колодцев лист 4	
30	Схема водопроводных колодцев лист 5	
31	Схема водопроводных колодцев лист 6	

Ведомость чертежей основного комплекта НВ (окончание)

Лист	Наименование	Примеч.
32	Привязочная таблица водопроводных колодцев 1-ПГ17	
33	Привязочная таблица водопроводных колодцев 18-34	
34	Привязочная таблица водопроводных колодцев ПГ35-ПГ51	
35	Привязочная таблица водопроводных колодцев 52-68	
36	Привязочная таблица водопроводных колодцев 69-85	
37	Привязочная таблица водопроводных колодцев 86-102	
38	Привязочная таблица водопроводных колодцев 103-119	
39	Привязочная таблица водопроводных колодцев 120-136	
40	Привязочная таблица водопроводных колодцев 137-ПГ153	
41	Привязочная таблица водопроводных колодцев 154-170	
42	Привязочная таблица водопроводных колодцев 171-187	
43	Привязочная таблица водопроводных колодцев ПГ188-ПГ204	
44	Привязочная таблица водопроводных колодцев ПГ205-221	
45	Привязочная таблица водопроводных колодцев 222-ПГ238	
46	Привязочная таблица водопроводных колодцев 239-255	
47	Привязочная таблица водопроводных колодцев ПГ256-272	
48	Привязочная таблица водопроводных колодцев 273-289	
49	Привязочная таблица водопроводных колодцев 290-306	
50	Привязочная таблица водопроводных колодцев 307-323	
51	Привязочная таблица водопроводных колодцев 324-340	
52	Привязочная таблица водопроводных колодцев 341-357	
53	Привязочная таблица водопроводных колодцев 358-361	

Основные показатели

Наименование системы	Расчетный расход воды			Примечание
	$м^3$/сут	$м^3$/час	л/с	
Водоснабжение	7598,00	316,59	87,94	
Пожаротушение			35	

Ведомость ссылочных и прилагаемых документов

Обозначение	Наименование	Примеч.
	Ссылочные документы	
Т.пр. 901-09-11.84	Колодцы водопроводные	
Серия 3.900.1-14 , вып.1	Изделия железобетонные для круглых колодцев водопровода и канализации	
Серия 4.901-7	Упоры	
Серия 4.900-9	Узлы и изделия трубопроводов из пластмассовых труб для систем водоснабжения и канализации	
	Прилагаемые документы	
Т.пр. 901-09-11.84, л.1 АС	Колодцы водопроводные круглые из ж/бетона для труб Ду 50-600 мм. Разрезы, узлы	
Т.пр. 901-9-17.87, л.5 ТХ	Установка пожарного гидранта	
Т.пр. 901-09-9.87, л.7 НВ	Переход под дорогами, сечения траншей	
Серия 4.900-9.0	Типы соединений пластмассовых труб	
433-00-НВ.СО	Заказные спецификации	(4 листа)

Перечень документации предъявляемой при приемке систем

Наименование актов	Обоснование	Необходимость да(+) нет(-)	Примечание
Акт о проведении приемочного гидравлического	СН РК 4.01-03-2013	+	
испытания напорного трубопровода на прочность			
и герметичность			
Акт о проведении пневматического испытания на-	СН РК 4.01-03-2013	+	
порного трубопровода на прочность и герметичность			
Акт о проведении приемочного гидравлического испы-	СН РК 4.01-03-2013	+	
тания безнапорного трубопровода на герметичность			
Акт о проведении промывки и дезинфекции	СН РК 4.01-03-2013	+	
трубопроводов (сооружений) хозяйственно-			
питьевого водоснабжения			

Условные обозначения

Наименование	Обозначение: Буквенное	Обозначение: Графическое
Водопровод проектируемый (горизонтальное бурение)	В1	В1
Водопровод проектируемый	В1	В1
Водопровод, ранее запроектированный (2-ая оч.)	В(р.э.)	В(р.э.)
Подключение домов		
Тепловые сети		Т
Канализация существующая	К	К
Колодец на сети	1, 2...	
Колодец с пожарным гидрантом	ПГ1	
Труба в кожухе		
Электрокабель 0,4кВ		
Линия электропередач 0,4кВ	ЛЭП	
Линия электропередач 10кВ	ЛЭП	
Линия связи	ЛЭС	
Уровень грунтовых вод		2,0
Почвенно-растительный слой		
Насыпной грунт		
Суглинки		
Глина		

Согласовано:

Взам. инв. №

Подп. и дата

Инв. № подл.

Настоящий проект разработан в соответствии с действующими в РК строительными нормами и правилами, обеспечивающими пожарную, санитарную и экологическую безопасность при соблюдении мероприятий, предусмотренных проектом.

Главный инженер проекта Т.М.Акашев

Изм	Кол.уч	Лист	№ док	Подпись	Дата	433-00-НВ		
						Реконструкция водопроводных сетей г.Шахтинск,3-ая очередь		
ГИП		Акашев			11.18	Наружные сети водоснабжения 1 участок	Стадия	Лист	Листов
Исполнил		Галимзянова			11.18		РП	1	53
Проверил		Дунаева			11.18	Общие данные (начало)	ТОО " Гипроводхоз"		
Н. контр.		Адам			11.18				

Общие указания

1. Настоящий проект "Реконструкция водопроводных сетей г.Шахтинск,3-ая очередь" разработан на основании:
   а) задания на проектирование, выданного ГУ "Отдел строительства города Шахтинска"
   б) на основе генплана, совмещённого с проектом детальной планировки разработанного институтом ТОО "Казгипроград" г.Алматы 2011г., а также ТЭО разработанного ТОО "Гипроводхоз".
   в) СНиП РК 4.01-02-2009 "Водоснабжение. Наружные сети и сооружения".
2. Согласно Приказа Агентства РК по делам строителства и ЖКХ от 21.05.2012г. №201 проектом предусмотрена подводка водопроводной сети непосредственно к границам участков потребителей.
3. Вводы в дома осуществить с уклоном 0,001 от дома к колодцу.
4. Подвод воды к жилым домам и общественным зданиям предусмотрен с устройством водопроводных колодцев на проектируемых водопроводных сетях с установкой запорно-разборной арматуры. В случае аварии на вводе в здание участок сети будет отключен посредством запорной арматуры, установленной на основной сети, а также арматурой, расположенной в каждом здании.
5. Водопроводные сети запроектированы из полиэтиленовых труб ПЭ100 SDR21-250x11,9 ПЭ100 SDR21-200x9,6 ,ПЭ100 SDR21-160x7,7 ,ПЭ100 SDR21-110x5,3, ПЭ100 SDR21-63x3,0, ПЭ100 SDR17-32x2,0 по ГОСТ 18599-2001. Вода питьевая соответствует Санитарным правилам «Санитарно-эпидемиологические требования к водоисточникам, местам водозабора для хозяйственно-питьевых целей, хозяйственно-питьевому водоснабжению и местам культурно-бытового водопользования и безопасности водных объектов» от 16 марта 2015 года №209.
6. На благоустроенных территориях, в стесненных условиях, где затруднено производство работ открытым способом, переходы под автомобильными дорогами, зелёных насаждений городской инфраструктуры предусмотрена бестраншейная прокладка трубопровода методом горизонтального направленного бурения (ГНБ).
   На водопроводных сетях предусмотрены колодцы с заглушками для подключения домов, подлежащих восстановлению, подключения зданий, принадлежащим частным предпринимателям и для врезки в существующие сети (по согласованию с ТОО"Шахтинскэнерго").
7. На участках перехода под дорогами на территории города водопровод прокладывается в футляре из стальных труб Ф530x7, Ф426x7, Ф377x7 , Ф325x7 по ГОСТ 10704-91 с заделкой битумом и прядью.
8. Стальные трубы, прокладываемые в земле, изолировать лентой поливинилхлоридной липкой по ТУ-6-01-0203314-122-91 в три слоя (весьма усиленная).
9. Минимальная глубина заложения трубопроводов - 2,8 м до низа трубы.
10. Водопроводную арматуру и фасонные части в колодцах окрасить грунтовкой ФА-03К ГОСТ 9109-81.
11. Под задвижки установить опоры из бетона В 7,5.
12. Круглые колодцы из сборного железобетона и бетона по тип. проекту 901-09-11.84.
13. Пазухи колодцев засыпать местным суглинистым грунтом слоями толщиной 0,2 с равномерным уплотнением по периметру.
14. Земляные работы при пересечении подземных коммуникаций производить вручную по 3,0 м по обе стороны.
15. Указатель пожарных гидрантов выполнить флуоресцентными красками на стенах близ расположенных зданий согласно требования технического регламента, общие требования и пожарной безопасности.
16. Расстановка пожарных гидрантов предусмотрена вдоль автомобильных дорог на расстоянии не более 2,5м от края проезжей части и не ближе 5м от стен зданий, либо непосредственно на проезжей части.
17. Железобетонные элементы колодцев и стыки элементов в колодцах выполнить на сульфатостойком цементе.
18. Строительные работы и испытания трубопроводов выполнить в соответствии с требованиями СП РК 4.01-103-2013.
19. Для крепления траншеи и при разработке выемок под колодцы в насыпных грунтах предусматривается крепление откосов щитами.
20. Перед началом строительства вызвать на место представителей всех заинтересованных организаций для уточнения расположения существующих подземных коммуникаций и получить разрешение на производство работ.
21. При производстве земляных работ с помощью экскаватора и монтажных работ с помощью автокрана вблизи воздушных линий электропередач, последние на период работ отключить.
22. Обратную засыпку котлованов и траншей производить только после сдачи уложенной трассы трубопроводов и гидравлического испытания труб.
23. При обратной засыпке полиэтиленовых труб предусмотреть подбивку пазух и защитный слой над верхом труб толщиной 300 мм из местного грунта, не содержащего твёрдых включений. Применение ручных и механических трамбовок непосредственно над трубопроводом не допускается. При устройстве защитного слоя места соединения трубопровода оставлять до испытаний незасыпанными.
24. Согласно санитарным правилам "Санитарно эпидемиологические требования а водоисточникам,..." №209 от 16.03.2015г. на водопроводе предусматривается санитарно-защитная полоса шириной по 6,0 м по обе стороны от крайних линий водопровода.
25. В геологическом строении участка принимают участие: почвенно-растительный слой, насыпной грунт, суглинки, глины различного возраста от твердой до тугопластичной консистенции. Грунтовые воды вскрыты спорадически на глубине от 1,9 до 3,8м.

Взам. инв. №

Подп. и дата

Инв. № подл.

Изм	Кол уч	Лист	№ док	Подпись	Дата	433-00-НВ			
						Реконструкция водопроводных сетей г.Шахтинск,3-ая очередь			
ГИП		Акашев			11.18	Наружные сети водоснабжения 1 участок	Стадия	Лист	Листов
Исполнил		Галимзянова			11.18		РП	2	
Проверил		Дунаева			11.18				
						Общие данные (окончание)	ТОО " Гипроводхоз"		
Н. контр.		Адам			11.18				

СИТУАЦИОННАЯ СХЕМА

г.Шахтинск, 3-я очередь

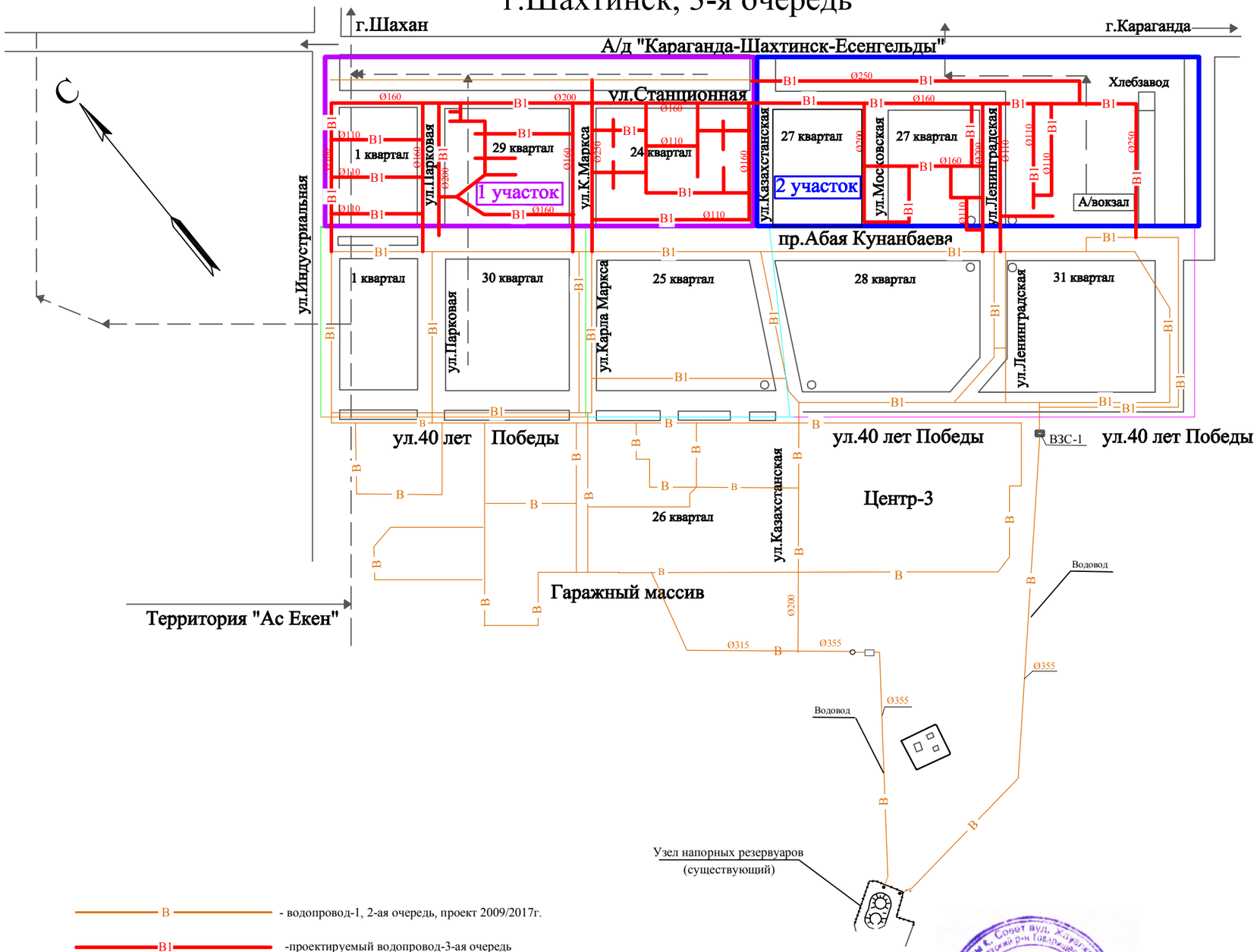

В - водопровод-1, 2-ая очередь, проект 2009/2017г.

В1 -проектируемый водопровод-3-ая очередь

Изм	Кол уч	Лист	№ док	Подпись	Дата	433-00-НВ		
						Реконструкция водопроводных сетей г.Шахтинск,3-ая очередь		
ГИП		Акашев			11.18	Наружные сети водоснабжения 1 участок	Стадия	Лист	Листов
Исполнил		Галимзянова			11.18		РП	3	
Проверил		Дунаева			11.18				
Н.контр.		Адам			11.18	Ситуационная схема	ТОО " Гипроводхоз"		

Взам. инв. №

Подп. и дата

Инв. № подл.

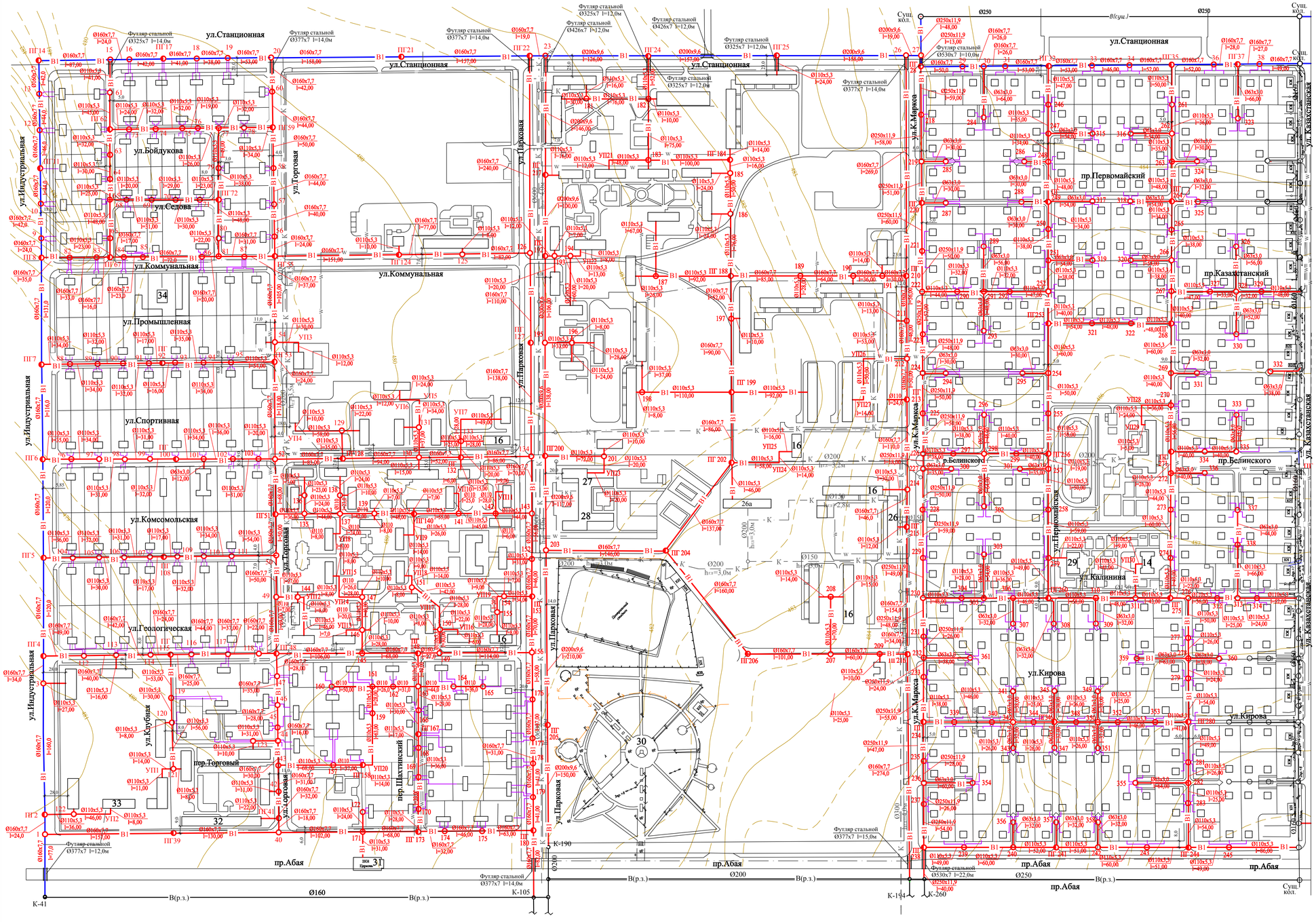

Экспликация зданий и сооружений

№ по плану	Наименование	Кол.	Примечание
14	Детский сад	1	
16	Магазин	5	
26	Аптека	1	
27	Детский мини-центр	1	
28	ГУ ШОС №1	1	
29	Центр занятости	1	
30	КГКП "Барс" ПК и О	1	
31	Церковь	1	
32	КГКП Технологический колледж	1	
33	ТОО "Шахтинск Строй"	1	
34	ТОО "Шахтинская ТЭЦ"	1	

№ п/п	Наименование организации и учреждения	Согласование	Дата и подпись ответственного лица
1	ГУ "Отдел строительства города Шахтинск"		
2	ГУ "Отдел ЖКХ,ПТ,АД и ЖИ города Шахтинск"	Согласовано	
3	ГУ «Отдел земельных отношений, архитектуры и градостроительства города Шахтинск»	Согласовано	
4	ТОО Шахтинсководоканал	Согласовано	

Изм.	Кол. уч.	Лист	№ док.	Подпись	Дата				
						433-00-НВ			
ГИП		Акашев			11.18	Реконструкция водопроводных сетей г. Шахтинск, 3-я очередь			
Проверил		Акашев			11.18	Наружные сети водоснабжения 1 участок	Стадия	Лист	Листов
Исполнил		Дунаева			11.18		РП	4	
Н.контр.		Адам			11.18	План водопроводных сетей М 1:2000	ТОО "Гипроводхоз"		

Инв. № подл. | Подп. и дата | Взам. инв. №

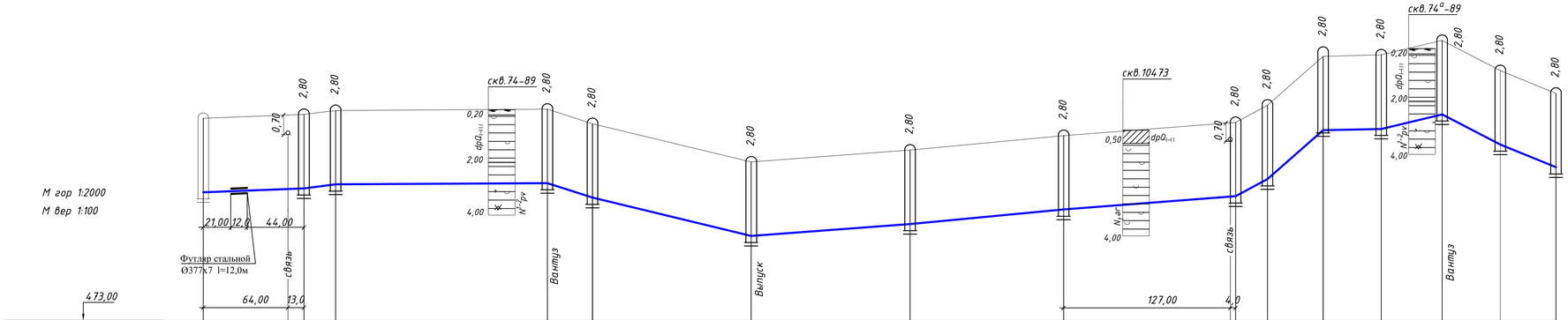

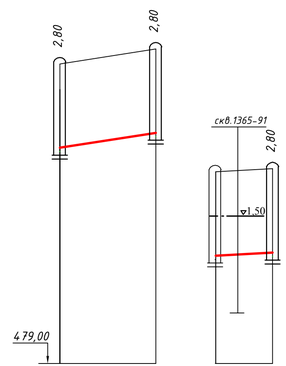

СЕЧЕНИЕ ТРАНШЕИ
(при насыпных грунтах)

СЕЧЕНИЕ ТРАНШЕИ

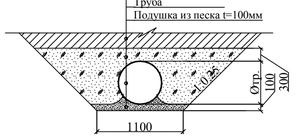

Проектная отметка низа или лотка трубы, м	477,85	478,00	478,05	478,25	477,65	476,20	476,65	477,20	477,70	478,35	480,20	480,25	480,80	479,65	478,80	486,20	486,70	482,60	482,70
Проектная отметка земли, м																			
Натурная отметка земли, м	480,65	480,80	480,85	481,05	480,45	479,00	479,45	480,00	480,50	481,15	483,00	483,05	483,60	482,45	481,60	489,00	489,50	485,40	485,50
Обозначение трубы и тип изоляции	Труба ПЭ 100 SDR26 - 160 х 7.7 "питьевая" ГОСТ 18599-2001															Труба ПЭ 100 SDR26 - 63 х 3,0 "питьевая" ГОСТ 18599-2001			
Основание	Основание песчаное толщиной 10см															Основание песчаное толщиной 10см			
Длина, м / Уклон, ‰	2 / 77,00	2 / 24,00	1 / 160,00	20 / 34,0	12 / 120,00	4 / 120,00	5 / 116,00	4 / 131,00	27 / 24,0	63 / 42,00	2 / 44,00	12 / 46,00	44,00	27 / 42,00	20	8 / 64,00		3 / 38,00	
Расстояние, м	77,00	24,00	160,00	34,00	120,00	120,00	116,00	131,00	24,00	42,00	44,00	46,00	44,00	42,00		64,00		38,00	
Номер колодца, точки, угла поворота	К-41	1	ПГ2	3	ПГ4	ПГ5	ПГ6	ПГ7	ПГ8	9	10	ПГ11	12	13	ПГ14	282	355	сущ.кол	322

Примечание:
Производство работ от кол.282 до кол.355 и от сущ.кол. до кол.322 выполнить методом горизонтального бурения.

						433-00-НВ		
Изм.	Кол. уч	Лист	№ док.	Подпись	Дата	Реконструкция водопроводных сетей г. Шахтинск, 3-я очередь		
Проверил	Акашев				11.18	Наружные сети водоснабжения 1 участок	Стадия: РП	Лист: 5 / Листов:
Исполнил	Ни				11.18			
Н.контр.	Адан				11.18	Продольный профиль В1 от кол. К-41 до кол. ПГ14, от сущ.кол. до кол. 322	ТОО "Гипроводхоз"	

Взам. инв. №
Подп. и дата
Инв. № подл.

М гор 1:2000

М вер 1:100

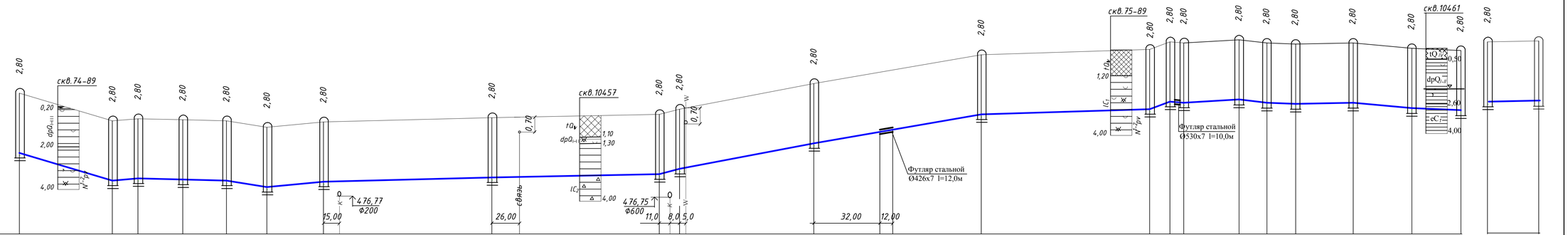

| | | |

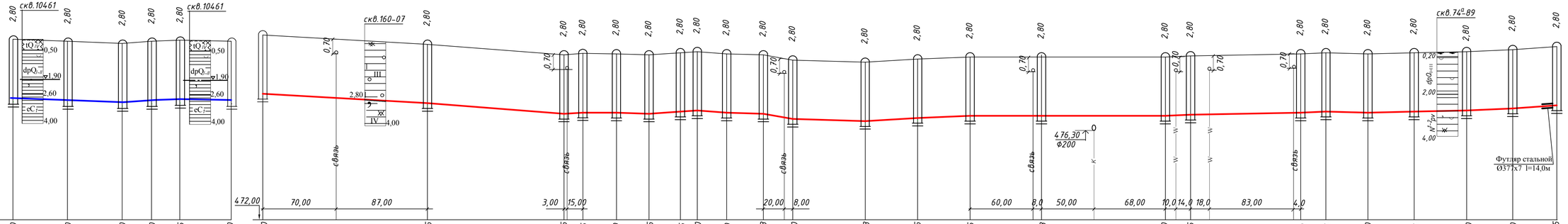
М гор 1:2000
М вер 1:100
скв.10461
скв.160-07
скв.74-89
4,75,00
4,72,00
70,00
87,00
3,00
15,00
20,00
8,00
60,00
8,0
50,00
68,00
10,0
14,0
18,0
83,00
4,0
4,76,30
Ф200
связь
Футляр стальной
Ø377х7 l=14,0м

| | | |

М гор 1:2000

М вер 1:100

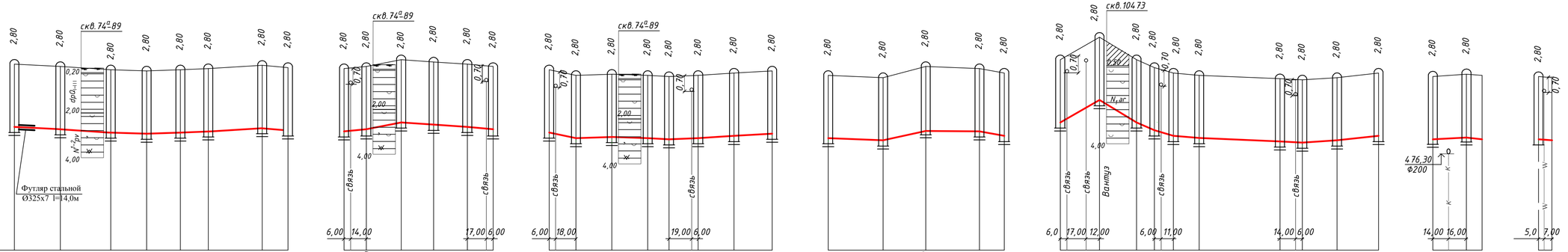

472,00

Проектная отметка низа или лотка трубы, м	477,50	477,40	477,25	477,20	477,25	477,30	477,45	477,35
Проектная отметка земли, м								
Натурная отметка земли, м	480,30	480,20	480,05	480,00	480,05	480,10	480,25	480,15
Обозначение трубы и тип изоляции	Труба ПЭ 100 SDR26 – 110 х 5,3 "питьевая" ГОСТ 18599-2001							
Основание	Основание песчаное толщиной 10см							
Длина, м / Уклон, ‰	41,00 / 2	45,00 / 3	32,00 / 2	30,00 / 2	25,00 / 2	48,00 / 3	23,00 / 4	
Расстояние, м	41,00	45,00	32,00	30,00	25,00	48,00	23,00	
Номер колодца, точки, угла поворота	15	61	62	63	64	65	66	ПГ67

Проектная отметка низа или лотка трубы, м	477,30	477,40	477,70	477,60	477,50	477,40
Проектная отметка земли, м						
Натурная отметка земли, м	480,10	480,20	480,50	480,40	480,30	480,20
Обозначение трубы и тип изоляции	Труба ПЭ 100 SDR26 – 110 х 5,3 "питьевая" ГОСТ 18599-2001					
Основание	Основание песчаное толщиной 10см					
Длина, м / Уклон, ‰	20,0 / 5	31,00 / 10	29,00 / 4	30,00 / 3	23,00 / 4	
Расстояние, м	20,00	31,00	29,00	30,00	23,00	
Номер колодца, точки, угла поворота	65	68	69	70	71	ПГ72

Проектная отметка низа или лотка трубы, м	477,25	477,00	477,05	477,00	476,95	477,00	477,10	477,20
Проектная отметка земли, м								
Натурная отметка земли, м	480,05	479,80	479,85	479,80	479,75	479,80	479,90	480,00
Обозначение трубы и тип изоляции	Труба ПЭ 100 SDR26 – 110 х 5,3 "питьевая" ГОСТ 18599-2001							
Основание	Основание песчаное толщиной 10см							
Длина, м / Уклон, ‰	24,00 / 10	32,00 / 2	32,00 / 2	19,00 / 3	26,00 / 2	32,00 / 3	34,00 / 3	
Расстояние, м	24,00	32,00	32,00	19,00	26,00	32,00	34,00	
Номер колодца, точки, угла поворота	ПГ62	73	74	75	76	77	78	ПГ59

Проектная отметка низа или лотка трубы, м	477,00	476,90	477,40	477,30	477,10
Проектная отметка земли, м					
Натурная отметка земли, м	479,80	479,70	480,20	480,10	479,90
Обозначение трубы и тип изоляции	Труба ПЭ 100 SDR26 – 110 х 5,3 "питьевая" ГОСТ 18599-2001				
Основание	Основание песчаное толщиной 10см				
Длина, м / Уклон, ‰	49,00 / 2	38,00 / 13	48,00 / 2	22,0 / 9	
Расстояние, м	49,00	38,00	48,00	22,00	
Номер колодца, точки, угла поворота	77	79	ПГ72	80	81

Проектная отметка низа или лотка трубы, м	477,70	478,70	477,70	477,35	477,10	477,00	476,85	476,80	476,90	477,10	
Проектная отметка земли, м											
Натурная отметка земли, м	480,50	481,50	480,50	480,15	479,90	479,80	479,65	479,60	479,70	479,90	
Обозначение трубы и тип изоляции	Труба ПЭ 100 SDR26 – 160 х 7.7 "питьевая" ГОСТ 18599-2001										
Основание	Основание песчаное толщиной 10см										
Длина, м / Уклон, ‰	35,00 / 29	33,00 / 30	16,0 / 22	17,0 / 15	23,00 / 4	72,00 / 2	20,0 / 3	31,00 / 3	37,00 / 5		
Расстояние, м	35,00	33,00	16,0	17,0	23,00	72,00	20,00	31,00	37,00		
Номер колодца, точки, угла поворота	ПГ8	82	83	ПГ67	84	85	86	81	87	ПГ55	

Проектная отметка низа или лотка трубы, м	476,95	477,05	477,00	476,95	476,90
Проектная отметка земли, м					
Натурная отметка земли, м	479,75	479,85	479,80	479,75	479,70
Обозначение трубы и тип изоляции	Труба ПЭ 100 SDR26 – 110 х 5,3 "питьевая" ГОСТ 18599-2001				
Основание	Основание песчаное толщиной 10см				
Длина, м / Уклон, ‰	30,00 / 3	12,0 / 4	12,0 / 4		
Расстояние, м	30,00	12,0	12,0		
Номер колодца, точки, угла поворота	54	УПЗ ж. дом.	54	ж. дом.	

Примечание:
Производство работ на данном участке выполнить методом горизонтального бурения.

Изм.	Кол. уч.	Лист	№ док.	Подпись	Дата
Проверил	Акбаев				11.18
Исполнил					11.18
Н.контр.	Адам				11.18

433-00-НВ

Реконструкция водопроводных сетей г. Шахтинск, 3-я очередь

Наружные сети водоснабжения 1 участок

Стадия	Лист	Листов
РП	8	

Продольный профиль В1 от кол.15 до кол.ПГ67 и от кол.54 до жил.дома

ТОО "Гипроводхоз"

Взам. инв. №

Подп. и дата

Инв. № подл.

М гор 1:2000

М вер 1:100

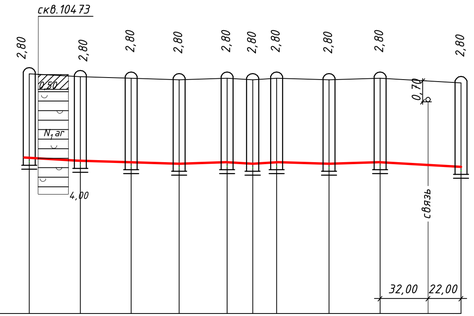

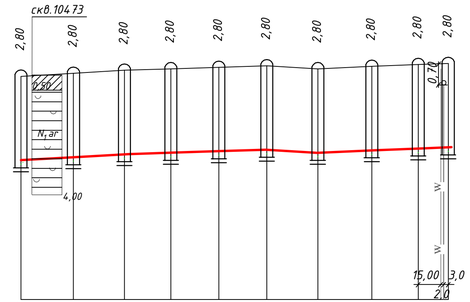

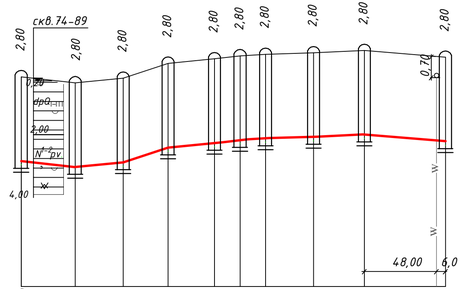

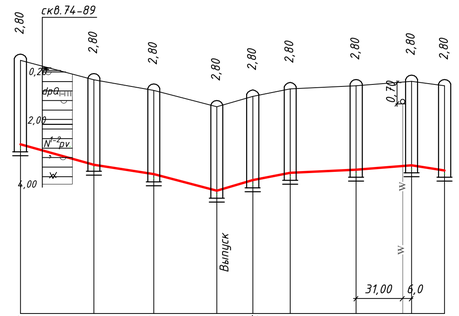

| | | |

М гор 1:2000

М вер 1:100

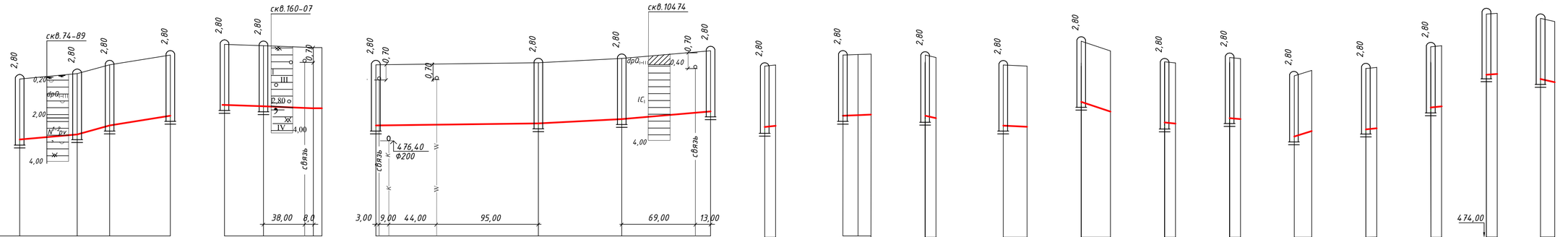

472,00

| | | |

М гор 1:2000

М вер 1:100

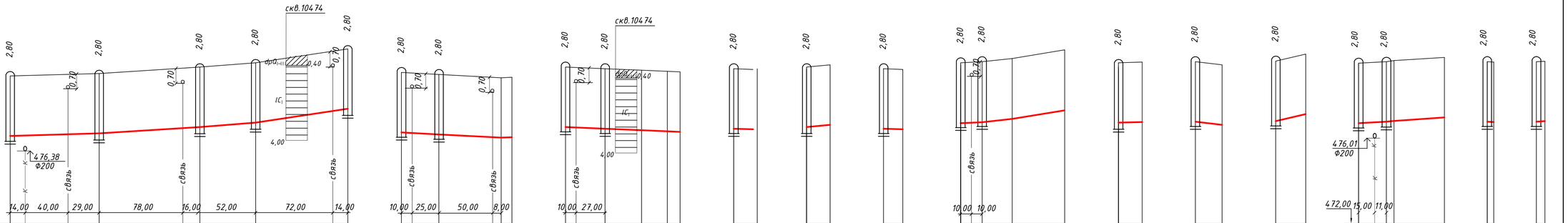

| | | |

М гор 1:2000

М вер 1:100

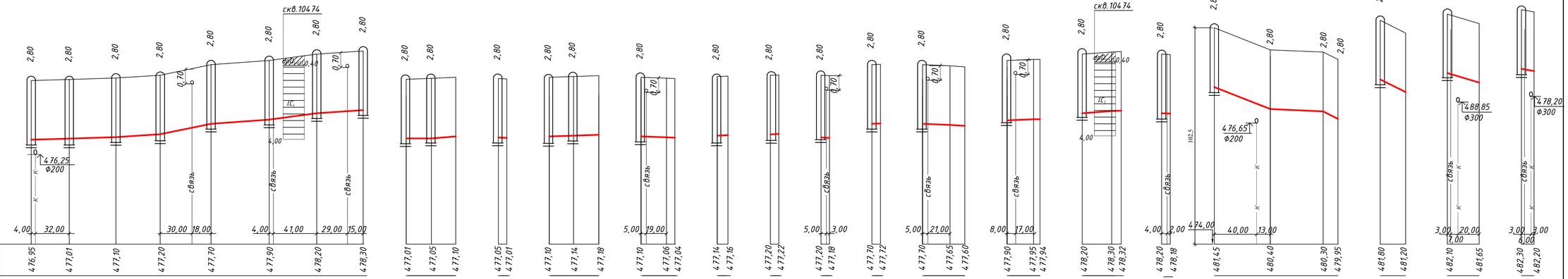

| | | |

М гор 1:2000

М вер 1:100

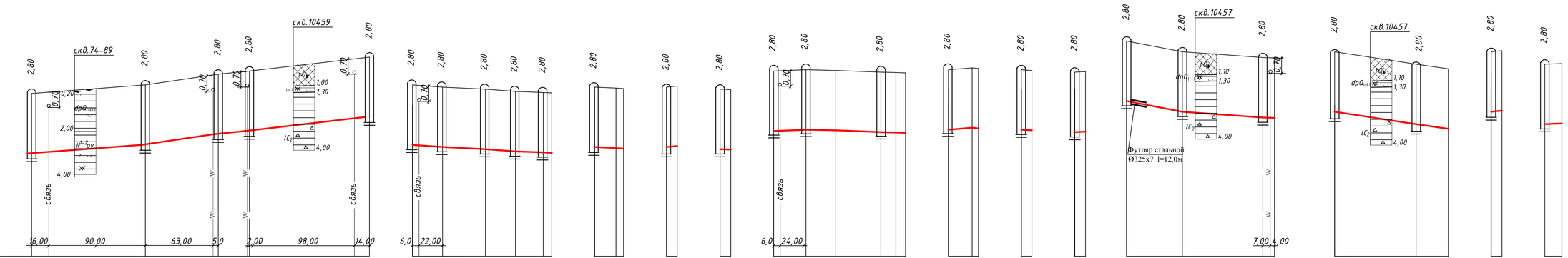

| | | |

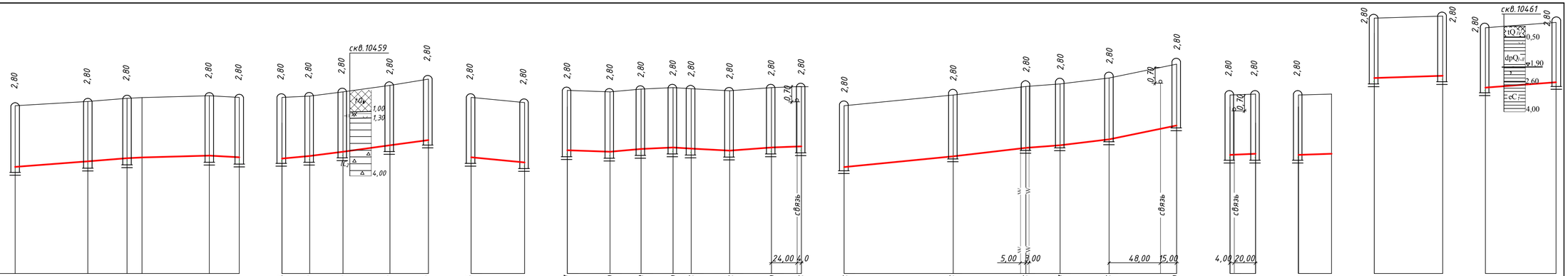
М гор 1:2000
М вер 1:100
472,00
скв.10459
1,00
1,30
4,00
0,70
связь
24,00 4,0
5,00 3,00
48,00 15,00
4,00 20,00
скв.10461
0,50
1,90
2,60
4,00

| | | |

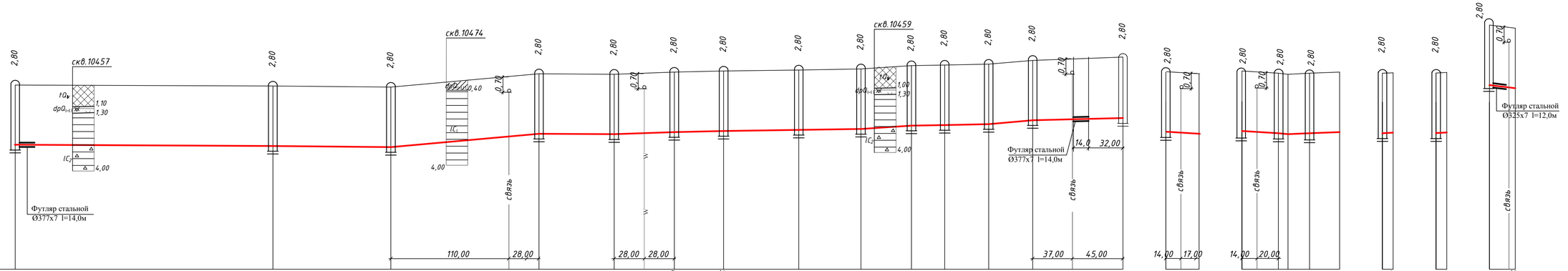
скв.104.57
скв.104.74
скв.104.59
Футляр стальной
Ø377х7 l=14,0м
Футляр стальной
Ø325х7 l=12,0м
связь
М гор 1:2000
М вер 1:100
472,00
110,00
28,00
28,00
28,00
37,00
45,00
14,00
17,00
14,00
20,00

| | | |

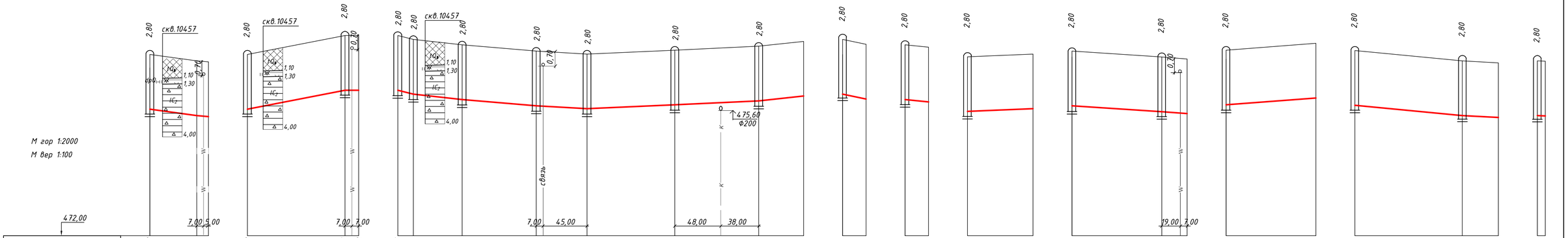
М гор 1:2000
М вер 1:100
472,00
скв.10457
2,80
0,70
1,10
1,30
4,00
7,00 5,00
7,00 7,00
7,00 45,00 48,00 38,00
связь
475,60
Ф200
19,00 7,00

| | | |

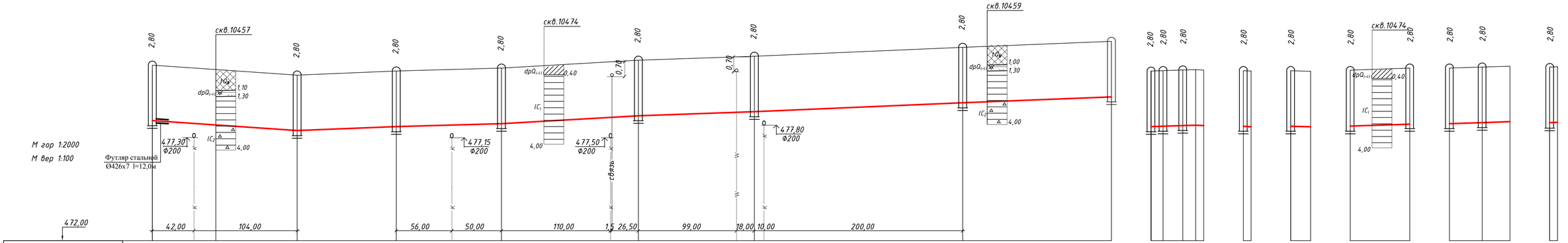

Проектная отметка низа или лотка трубы, м	478,05	477,55	477,75	477,90	478,30	478,50	478,95	479,25	477,75	477,77	477,80	477,82	477,80	477,77	477,75	477,77	477,74	477,80	477,90	477,90	477,95	478,00	477,95	477,97
Проектная отметка земли, м																								
Натурная отметка земли, м	480,85	480,35	480,55	480,70	481,10	481,30	481,75	482,05	480,55	480,57	480,60	480,62	480,60	480,57	480,55	480,57	480,54	480,60	480,70	480,70	480,75	480,80	480,75	480,77
Обозначение трубы и тип изоляции	Труба ПЭ 100 SDR26 -200 х 9,6 "питьевая" ГОСТ 18599-2001								Труба ПЭ 100 SDR26 - 110 х 5,3 "питьевая" ГОСТ 18599-2001											Труба ПЭ 100 SDR26 - 110 х 5,3 "питьевая" ГОСТ 18599-2001					
Основание	Основание песчаное толщиной 10см								Основание песчаное толщиной 10см											Основание песчаное толщиной 10см				
Длина, м / Уклон, ‰	3 / 146,00		2 / 100,00		1 / 106,00	3 / 138,00		2 / 117,00	2 / 210,00					2 / 150,00						2 / 60,00		2 / 33,00	2 / 28,00	3 / 8,0
Расстояние, м	146,00		100,00		106,00	138,00		117,00	210,00					150,00						60,00		33,00	28,00	8,00
Номер колодца, точки, угла поворота	23		ПГ217		ПГ192	195		ПГ200	203					ПГ205						К-190	ПГ192	193	194	УП22
Длина, м / Уклон, ‰	2 / 12,0	2 / 20,0	2 / 13,0	3 / 8,0					3 / 7,0					2 / 20,0						2 / 60,00		2 / 33,00	2 / 28,00	3 / 8,0
Расстояние, м	12,00	20,00	13,00	8,00					7,00					20,00						60,00		33,00	28,00	8,00
Номер колодца, точки, угла поворота	ПГ192	194	ж. дом						193 ж. дом					193 ж. дом						194 ж. дом		195	196 ж. дом	196 ж. дом

Примечание:
Производство работ на данном участке выполнить методом горизонтального бурения.

Изм.	Кол. уч.	Лист	№ док.	Подпись	Дата	433-00-НВ		
						Реконструкция водопроводных сетей г. Шахтинск, 3-я очередь		
Проверил	Акбашев				11.18	Наружные сети водоснабжения 1 участок	Стадия: РП	Лист: 17 / Листов:
Исполнил	Ни				11.18			
Н.контр.	Адам				11.18	Продольный профиль В1 от кол.23 до кол.ПГ190 и от кол.196 до жил.дома	ТОО "Гипроводхоз"	

Взам. инв. №
Подп. и дата
Инв. № подл.

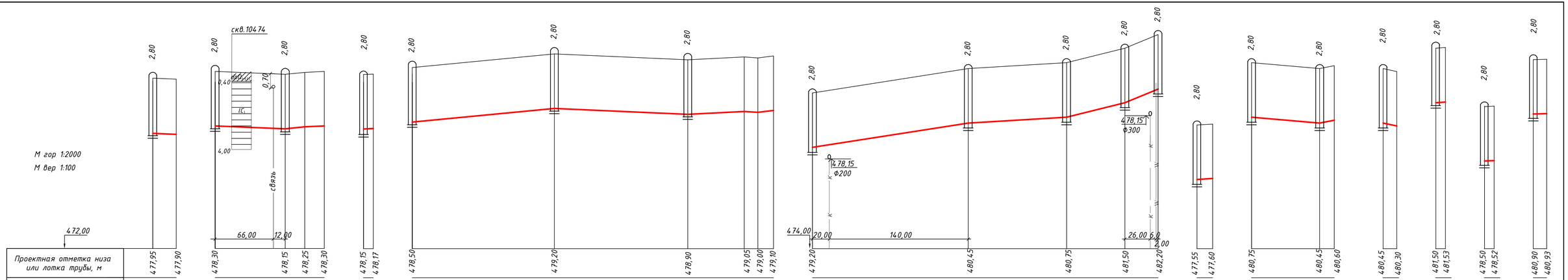
М гор 1:2000
М вер 1:100
472,00
скв.10474
0,40
0,70
4,00
связь
66,00
12,00
478,15
Ф300
478,15
Ф200
474,00
20,00
140,00
26,00
6,0
2,00

| | | |

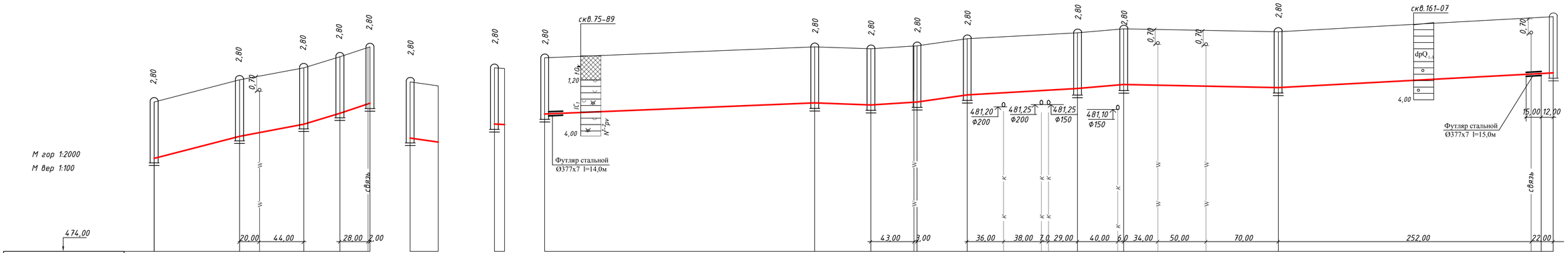

Проектная отметка низа или лотка трубы, м	478,65	479,65	480,35	480,90	481,40	479,65	479,45	480,35	480,32	480,85	481,40	481,30	481,45	481,80	482,10	482,30	482,10	482,90
Проектная отметка земли, м																		
Натурная отметка земли, м	481,45	482,45	483,15	483,70	484,20	482,45	482,25	483,15	483,12	483,65	484,20	484,10	484,25	484,60	484,90	485,10	484,90	485,70
Обозначение трубы и тип изоляции	Труба ПЭ 100 SDR26 - 160 х 7.7 "питьевая" ГОСТ 18599-2001					Труба ПЭ 100 SDR26 - 110 х 5,3 "питьевая" ГОСТ 18599-2001				Труба ПЭ 100 SDR26 - 160 х 7.7 "питьевая" ГОСТ 18599-2001								
Основание	Основание песчаное толщиной 10см					Основание песчаное толщиной 10см				Основание песчаное толщиной 10см								
Длина, м / Уклон, ‰	12 / 85,00	11 / 64,00	15 / 36,00	17 / 30,00		7 / 28,00		3 / 10,0		2 / 269,00	56,00 / 2	3 / 46,00	7 / 50,00	110,00 / 3	4 / 46,00	154,00 / 1	3 / 274,00	
Расстояние, м	85,00	64,00	36,00	30,00		28,00		10,00		269,00	56,00	46,00	50,00	110,00	46,00	154,00	274,00	
Номер колодца, точки, угла поворота	ПГ188	189	190	191	ПГ210	189 ж. дом		190 ж. дом		26	ПГ210	211	212	ПГ213	214	ПГ215	ПГ216	К-194

Примечание:
Производство работ на данном участке выполнить методом горизонтального бурения.

Изм.	Кол. уч.	Лист	№ док.	Подпись	Дата	433-00-НВ		
						Реконструкция водопроводных сетей г. Шахтинск, 3-я очередь		
Проверил.	Акбаев				11.18	Наружные сети водоснабжения 1 участок	Стадия: РП	Лист: 19 / Листов:
Исполнил.	Ни				11.18			
						Продольный профиль В1 от кол. ПГ188 до кол.ПГ210 и от кол.26 до сущ.кол. К-194	ТОО "Гипроводхоз"	
Н.контр.	Адан				11.18			

Взам. инв. №
Подп. и дата
Инв. № подл.

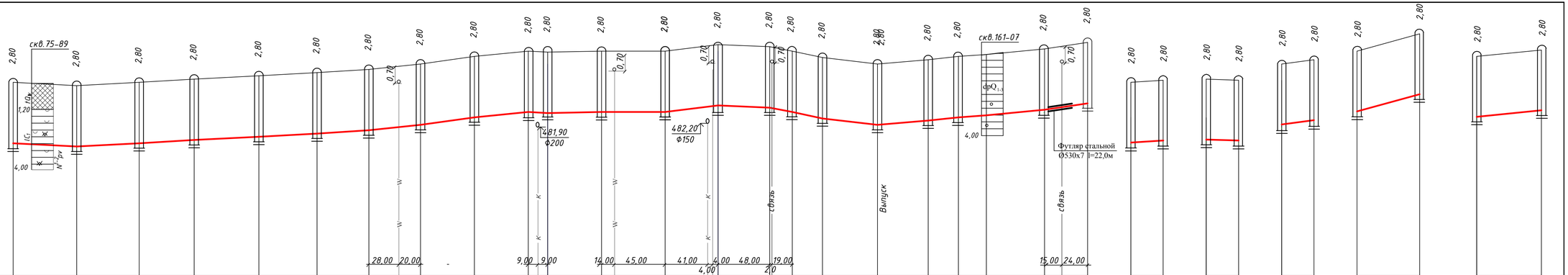
скв.75-89
скв.161-07
М гор 1:2000
М вер 1:100
475,00
481,90
Ф200
482,20
Ф150
Футляр стальной
Ø530х7 l=22,0м
Связь
Выпуск
Связь
28,00 20,00
9,00 9,00
14,00 45,00
41,00 4,00 48,00 19,00
4,00 2,0
15,00 24,00

| | | |

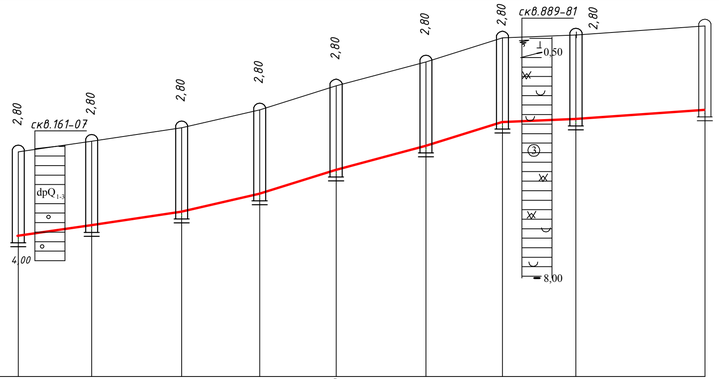
скв.161-07
скв.889-81
2,80
0,50
8,00
4,00
М гор 1:2000
М вер 1:100
478,00

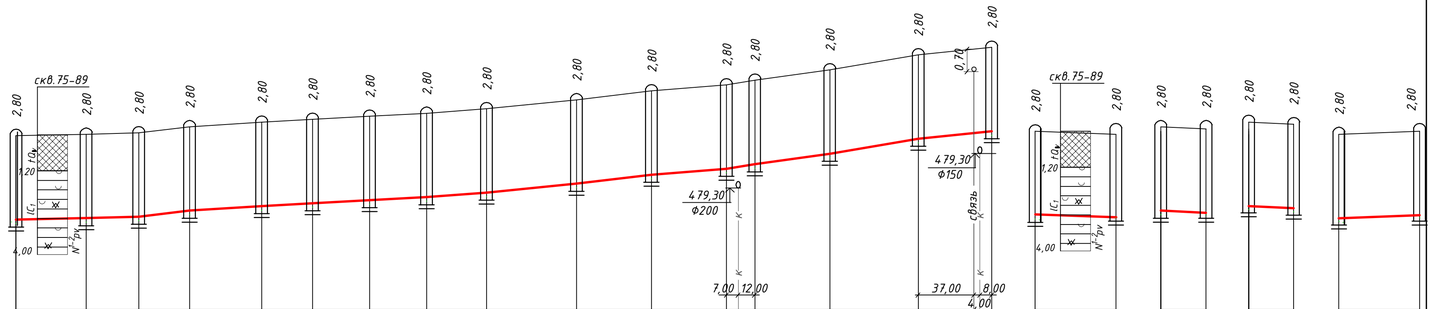
скв.75-89
2,80
1,20
4,00
0,70
479,30
Ф200
Ф150
связь
7,00
12,00
37,00
8,00

| | | |

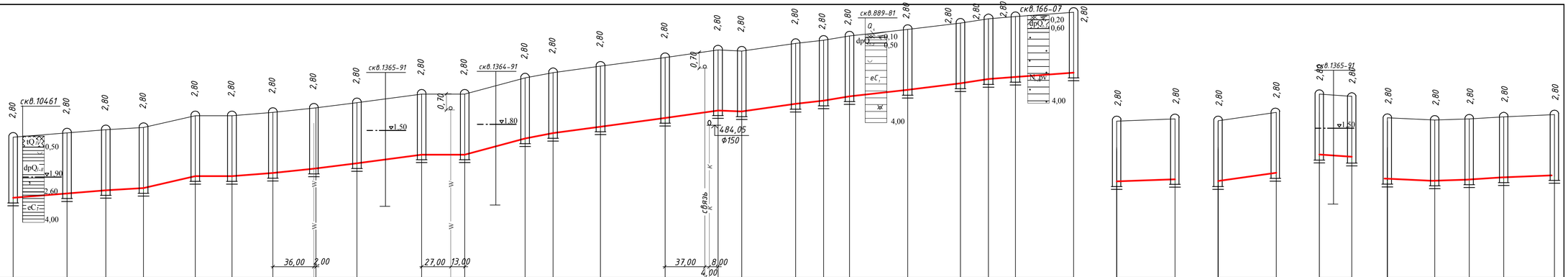
М гор 1:2000
М вер 1:100
477,00
скв.10461
скв.1365-91
скв.1364-91
скв.889-81
скв.166-07
484,05
Ф150
связь
36,00
2,00
27,00
13,00
37,00
8,00
4,00

| | | |

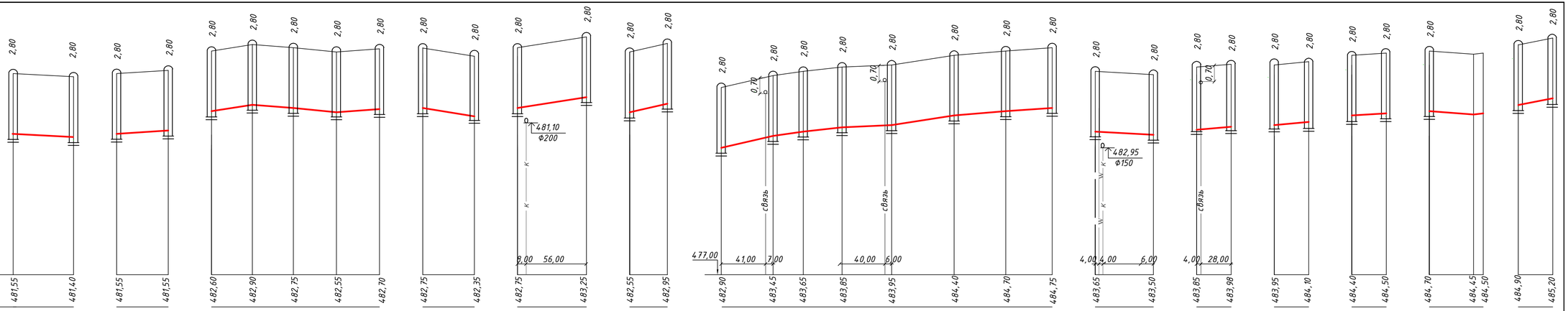
М гор 1:2000
М вер 1:100
475,00
2,80
481,10
Ф200
8,00
56,00
477,00
41,00
7,00
40,00
6,00
0,70
связь
482,95
Ф150
4,00
28,00

| | | |

М гор 1:2000

М вер 1:100

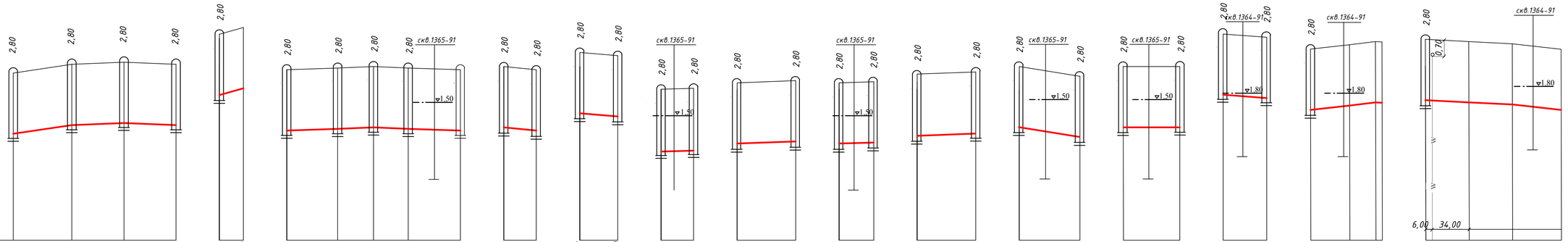

477,00

| | | |

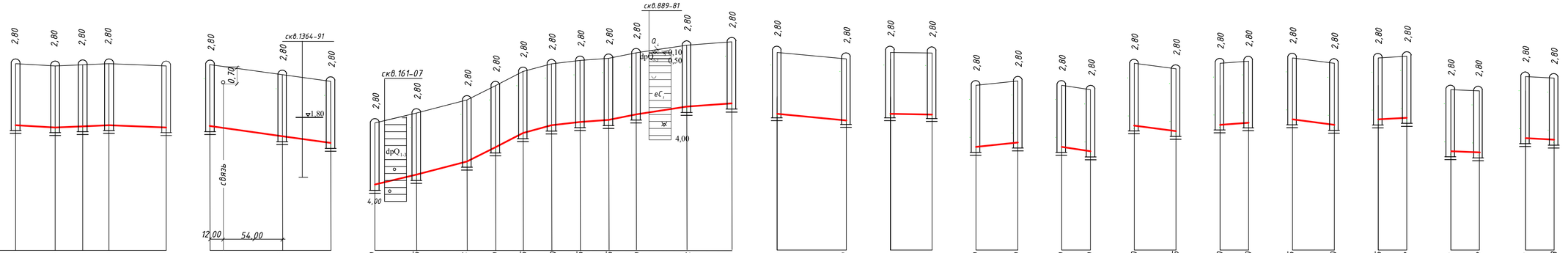
М гор 1:2000
М вер 1:100
479,00
скв.1364-91
скв.161-07
скв.889-81
связь
12,00
54,00
4,00
1,80
0,70
0,10
0,50

| | | |

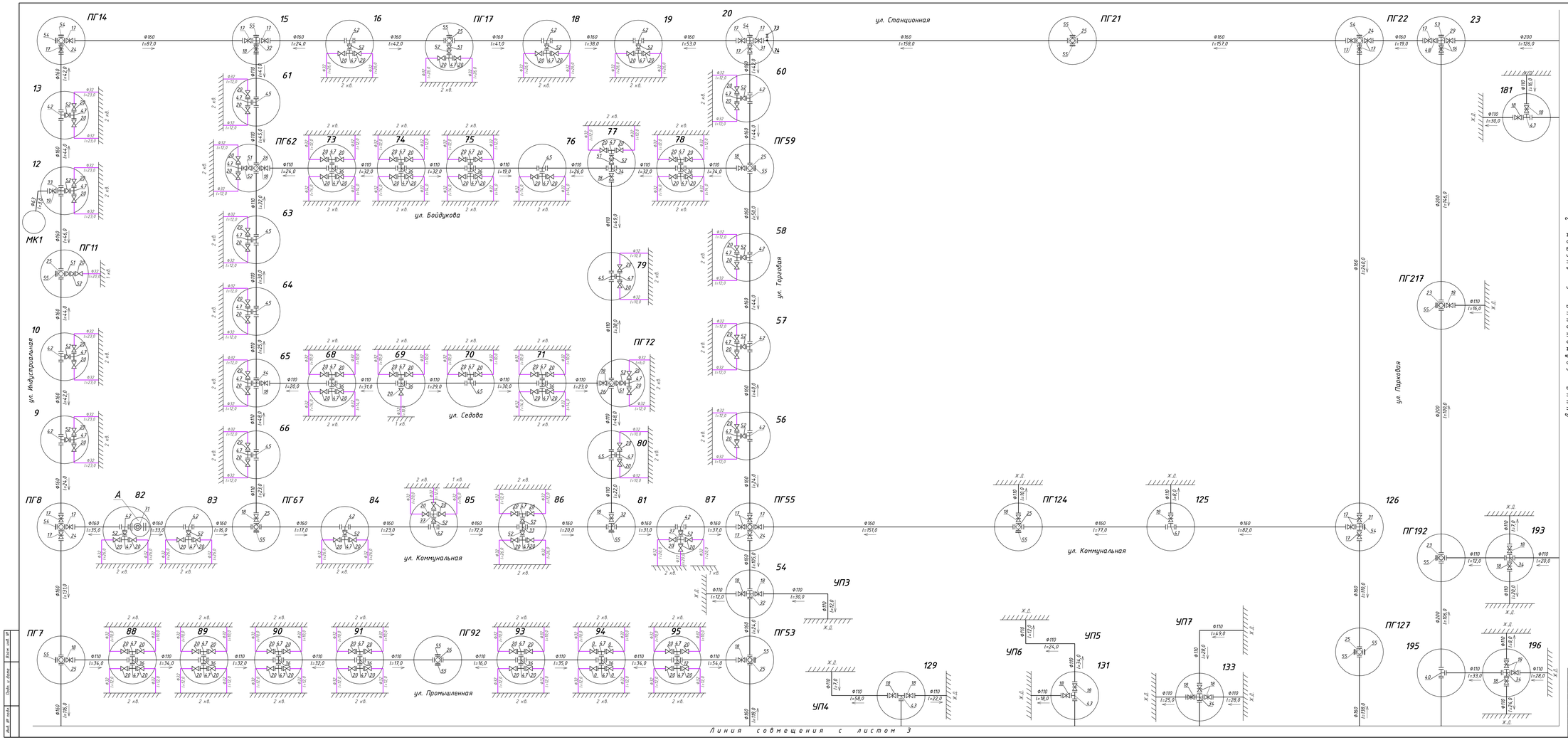

Схема расположения листов

1	2
3	4
5	6

Примечание.
Диаметр колодцев ПГ8, ПГ22, ПГ55 - 2000 мм.
Диаметр всех остальных колодцев - 1500 мм.

						433-00-НВ			
						Реконструкция водопроводных сетей г. Шахтинск, 3-я очередь			
Изм.	Кол. уч.	Лист	№ док.	Подп.	Дата				
ГИП		Андреев			12.18	Наружные сети водоснабжения 1 участок	Стадия	Лист	Листов
Проверил		Андреев			12.18		РП	26	
Исполнил		Кравченко			12.18	Схема водопроводных колодцев лист 1	ТОО " Гипроводхоз"		
Н.контр.		Айдин			12.18				

Инв. № подл. | Подп. и дата | Взам. инв. №

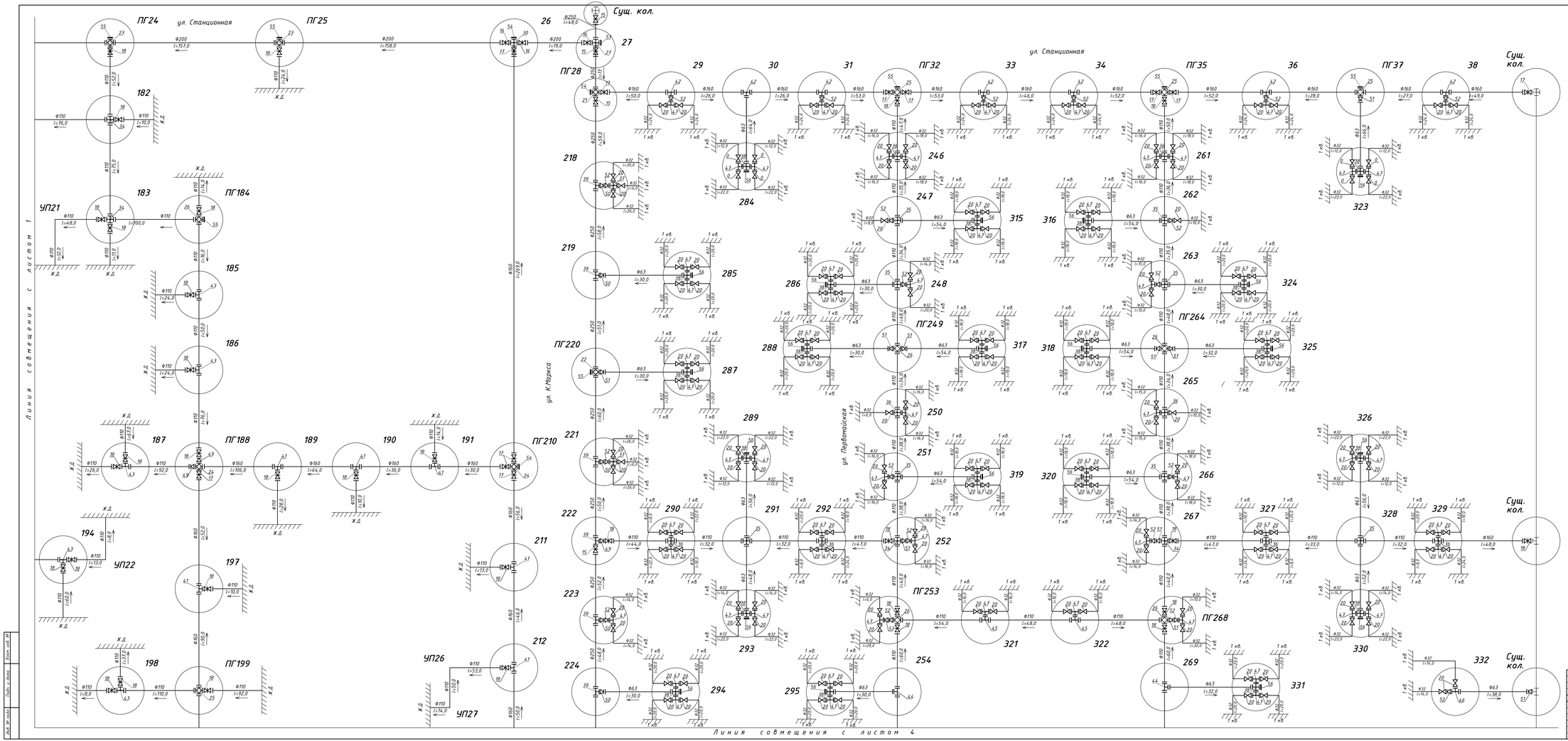

Схема расположения листов

1	2
3	4
5	6

Примечание.

Диаметр колодцев ПГ32, ПГ35, ПГ188, ПГ210 - 2000 мм.

Диаметр всех остальных колодцев - 1500 мм.

Изм.	Кол.уч.	Лист	№ док.	Подп.	Дата	433-00-НВ		
ГИП		Акрашев			12.18	Реконструкция водопроводных сетей г. Шахтинск, 3-я очередь		
Проверил		Акрашев			12.18	Наружные сети водоснабжения 1 участок	Стадия	Лист	Листов
Исполнил		Кравченко			12.18		РП	27	
Н.контр.		Айдин			12.18	Схема водопроводных колодцев лист 2	ТОО " Гипроводхоз"		

Инв. № подл. | Подп. и дата | Взам. инв. №

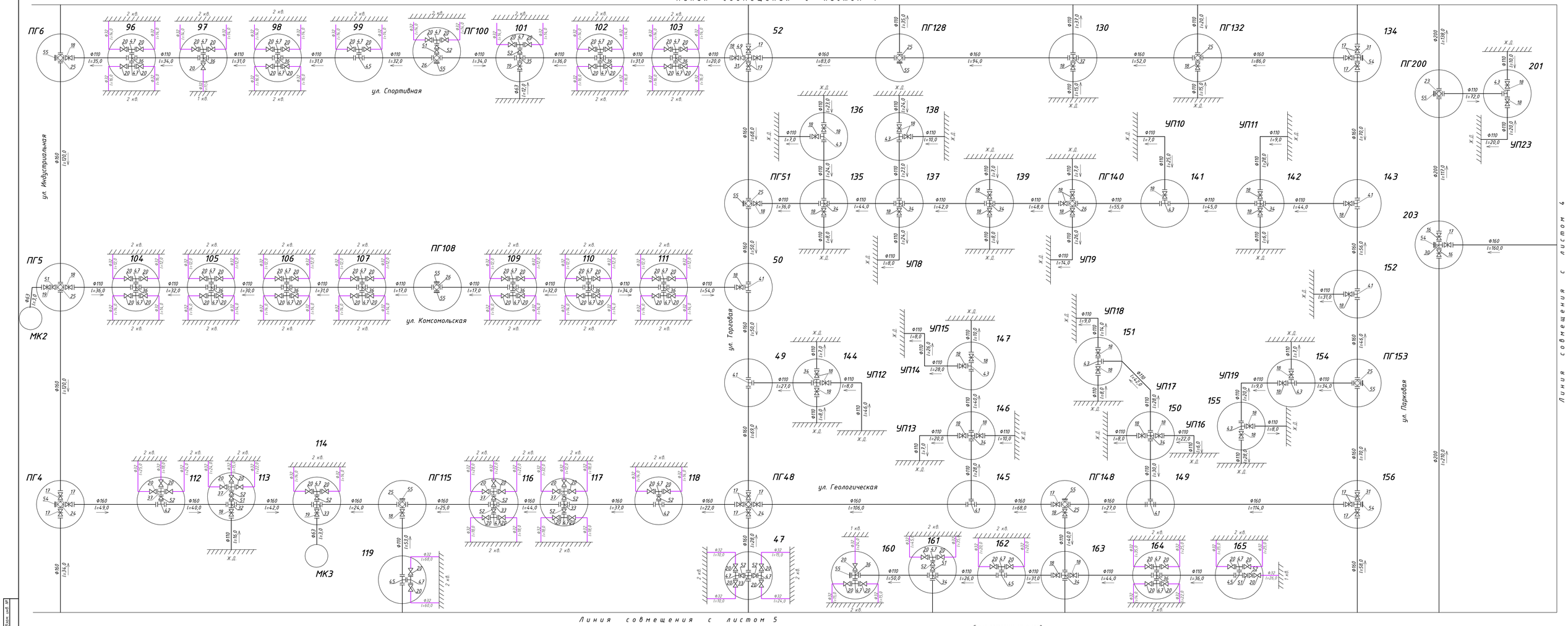

Схема расположения листов

1	2
3	4
5	6

Примечание.

Диаметр колодцев ПГ4, ПГ48 - 2000 мм.

Диаметр всех остальных колодцев - 1500 мм.

							4.33-00-НВ		
Изм.	Кол.уч.	Лист	№ док.	Подпись	Дата	Реконструкция водопроводных сетей г. Шахтинск, 3-я очередь			
ГИП		Акашев			12.18	Наружные сети водоснабжения 1 участок	Стадия	Лист	Листов
Проверил		Акашев			12.18		РП	28	
Исполнил		Кречкова			12.18	Схема водопроводных колодцев лист 3	ТОО " Гипроводхоз"		
Н.контр.		Адам			12.18				

Инв. № подл. | Подп. и дата | Взам. инв. №

Линия совмещения с листом 2

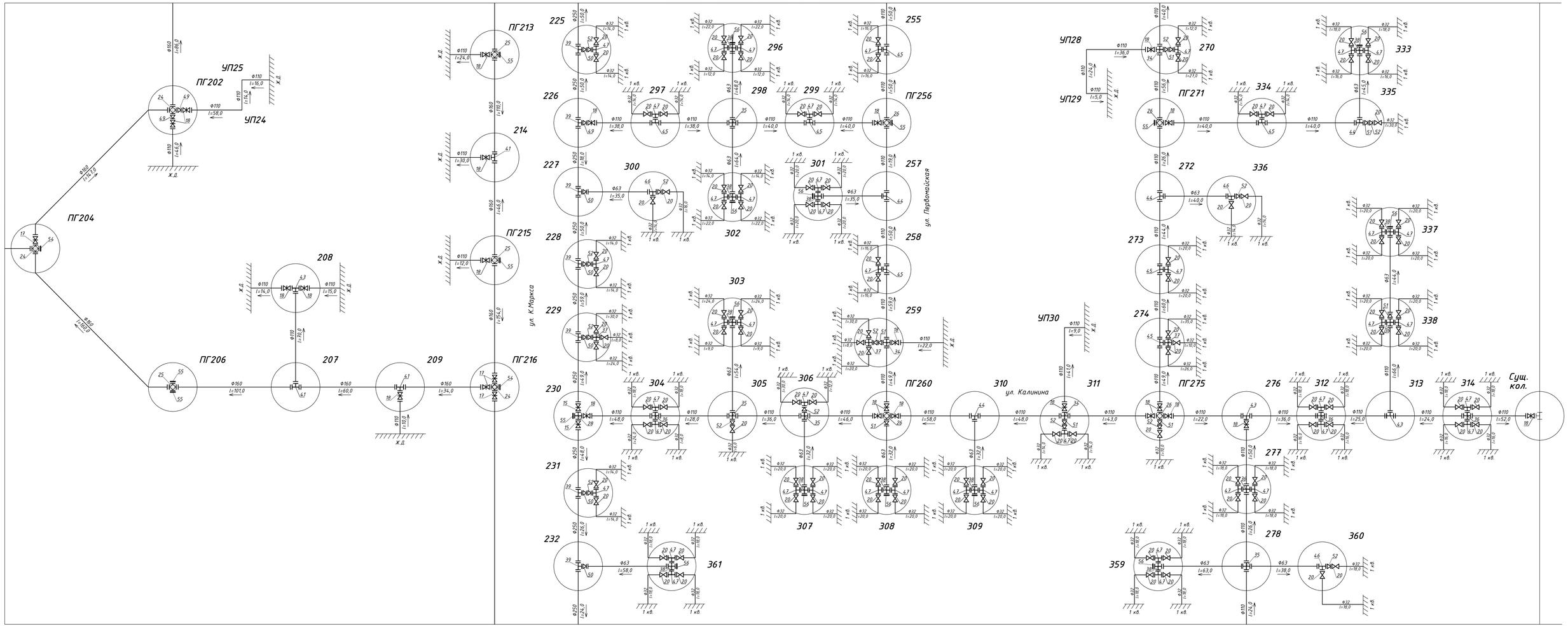

Линия совмещения с листом 6

Схема расположения листов

1	2
3	4
5	6

Примечание.

Диаметр колодцев ПГ216 – 2000 мм.

Диаметр всех остальных колодцев – 1500 мм.

						4.33-00-НВ		
Изм.	Кол.уч.	Лист	№ док.	Подпись	Дата	Реконструкция водопроводных сетей г. Шахтинск, 3-я очередь		
ГИП		Акашев			12.19	Наружные сети водоснабжения 1 участок	Стадия	Лист	Листов
Проверил		Акашев			12.19		РП	29	
Исполнил		Кречкова			12.19	Схема водопроводных колодцев лист 4	ТОО "Гипроводхоз"		
Н.контр.		Адам			12.19				

Инв. № подл. | Подп. и дата | Взам. инв. №

Линия совмещения с листом 3

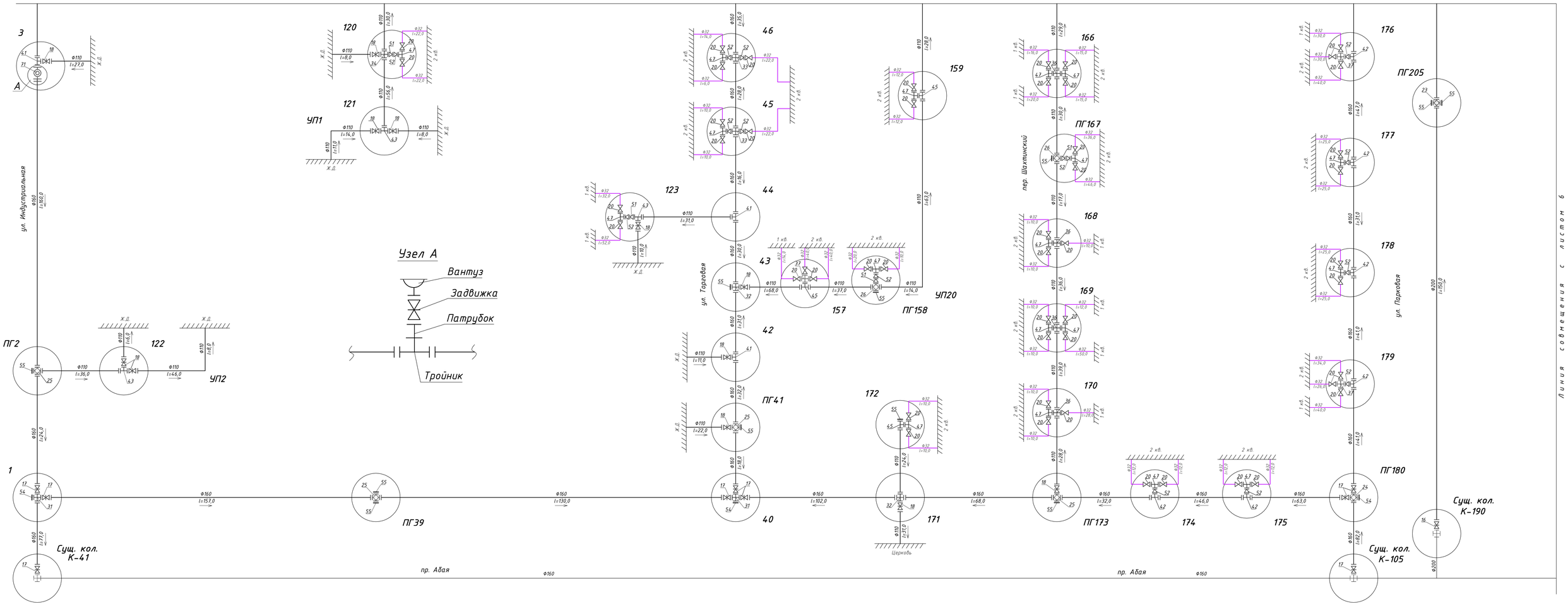

Схема расположения листов

1	2
3	4
5	6

Примечание.
Диаметр всех колодцев - 1500 мм.

							4.33-00-НВ		
Изм.	Кол.уч.	Лист	№ док.	Подпись	Дата		Реконструкция водопроводных сетей г. Шахтинск, 3-я очередь		
ГИП		Акашев			12.19		Наружные сети водоснабжения 1 участок	Стадия	Лист	Листов
Проверил		Акашев			12.19			РП	30	
Исполнил		Кречкова			12.19		Схема водопроводных колодцев лист 5	ТОО " Гипроводхоз"		
Н.контр.		Адам			12.19					

Инв. № подл. | Подп. и дата | Взам. инв. №

Линия совмещения с листом 4

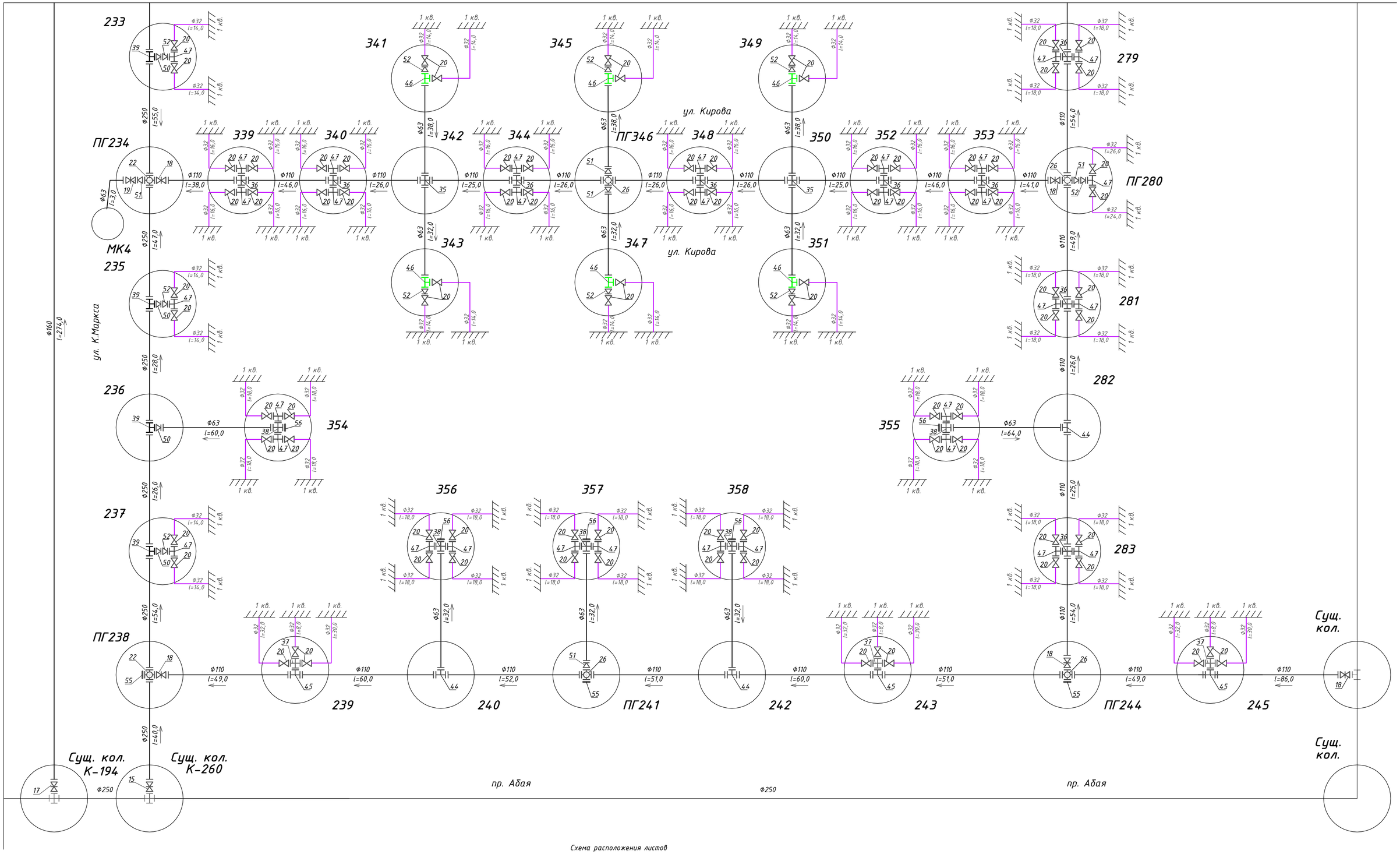

Линия совмещения с листом 5

Схема расположения листов

1	2
3	4
5	6

Примечание.

Диаметр всех колодцев – 1500 мм.

						433-00-НВ
Изм.	Кол.уч.	Лист	№ док.	Подпись	Дата	Реконструкция водопроводных сетей г. Шахтинск, 3-я очередь
ГИП		Акашев			12.18	Наружные сети водоснабжения 1 участок
Проверил		Акашев			12.18	
Исполнил		Крючкова			12.18	
Н.контр.		Адам			12.18	Схема водопроводных колодцев лист 6

Стадия	Лист	Листов
РП	31	

ТОО " Гипроводхоз"

Взам. инв. №

Подп. и дата

Инв. № подл.

Привязочная таблица колодцев (тип. пр. 901-09-11.84 а.II)

N колодца по плану	Марка колодца по грунтовым условиям	Диаметр трубопроводов Ду	Диаметр трубопроводов dу	N схемы узла	Диаметр колодца Д, мм	Глубина заложения трубопроводов по профилю Н,мм	Полная глубина колодца Н,мм	Высота рабочей части Нр, мм	N строительно-монтажной схемы	Высота горловины с перекрытием, мм	Объем бетона на упоры, м³	Объем бетона на опоры, м³
1	2	3	4	5	6	7	8	9	10	11	12	13
1	В-1	160	160	У-9	1500	2800	3100	2400	См-7	700	0,05	0,06
ПГ2	В-1	160	110	У-10г	1500	2800	3100	2400	См-7	700	0,05	0,03
3	В-1	160	110	У-9	1500	2800	3100	2400	См-7	700	0,05	0,03
ПГ4	В-1	160	160	У-10г	2000	2800	3100	2400	См-11	700	0,05	0,09
ПГ5	В-1	160	110	У-10г	1500	2800	3100	2400	См-7	700	0,05	0,03
ПГ6	В-1	160	110	У-10г	1500	2800	3100	2400	См-7	700	0,05	0,03
ПГ7	В-1	160	110	У-10г	1500	2800	3100	2400	См-7	700	0,05	0,03
ПГ8	В-1	160	110	У-10г	2000	2800	3100	2400	См-11	700	0,05	0,09
9	В-1	160	32	У-9	1500	2800	3100	2400	См-7	700	0,05	0,03
10	В-1	160	32	У-9	1500	2800	3100	2400	См-7	700	0,05	0,03
ПГ11	В-1	160	32	У-10г	1500	2800	3100	2400	См-7	700	0,05	0,03
12	В-1	160	32	У-9	1500	2800	3100	2400	См-7	700	0,05	0,03
13	В-1	160	32	У-9	1500	2800	3100	2400	См-7	700	0,05	0,03
ПГ14	В-1	160	160	У-4г	1500	2800	3100	2400	См-7	700		0,06
15	В-1	160	110	У-9	1500	2800	3100	2400	См-7	700	0,05	0,09
16	В-1	160	32	У-9	1500	2800	3100	2400	См-7	700	0,05	0,03
ПГ17	В-1	160	32	У-10г	1500	2800	3100	2400	См-11	700	0,05	0,03

Расход материалов

N колодца по плану	Днище: ПН10	ПН15	ПН20	Рабочая часть (Сборные железобетонные элементы): КС10.6	КС10.9	КС15.6	КС15.9	КС15.9а	КС20.6	КС20.9	КС20.9а	Плита перекрытия (серия 3.900. 1-14 выпуск 1): ПП10-1	1ПП15-1	3ПП15-1	2ПП20-1	Горловина: ПП10-2	К0.6	КС 10.3-с	КС 7.3-с	Кирпичная кладка, ряд	Тип люка	Стремянка	Гидроизоляция	Стальная труба ГОСТ 10704-91 Футляр 1=200 мм для прохода труб в стенах колодцев, Диаметр футляра: 150	200	250	300
1	14	15	16	17	18	19	20	21	22	23	24	25	26	27	28	29	30	31	32	33	34	35	36	37	38	39	40
1		1				1	1	1						1		1	1	1			Т	С-4	-			3	
ПГ2		1				1	1	1						1		1	1	1			Т	С-4	-		1	2	
3		1				1	1	1						1		1	1	1			Т	С-4	-		1	2	
ПГ4			1						1	1	1				1	1	1	1			Т	С-4	-			3	
ПГ5		1				1	1	1						1		1	1	1			Т	С-4	-		1	2	
ПГ6		1				1	1	1						1		1	1	1			Т	С-4	-		1	2	
ПГ7		1				1	1	1						1		1	1	1			Т	С-4	-		1	2	
ПГ8			1						1	1	1				1	1	1	1			Т	С-4	-			3	
9		1				1	1	1						1		1	1	1			Т	С-4	-	2		2	
10		1				1	1	1						1		1	1	1			Т	С-4	-	2		2	
ПГ11		1				1	1	1						1		1	1	1			Т	С-4	-	1		2	
12		1				1	1	1						1		1	1	1			Т	С-4	-	2		2	
13		1				1	1	1						1		1	1	1			Т	С-4	-	2		2	
ПГ14		1				1	1	1						1		1	1	1			Т	С-4	-			2	
15		1				1	1	1						1		1	1	1			Т	С-4	-		1	2	
16		1				1	1	1						1		1	1	1			Т	С-4	-	2		2	
ПГ17		1				1	1	1						1		1	1	1			Т	С-4	-	2		2	
Количество, шт.		15	2			15	15	15	2	2	2			15	2	17	17	17						13	6	37	
Объем бетона м³, 1 шт.	0,18	0,38	0,59	0,16	0,24	0,265	0,40	0,35	0,39	0,59	0,44	0,10	0,27	0,21	0,48	0,10	0,02	0,08	0,05								
Объем бетона м³, Всего		5,7	1,18			3,97	6,00	5,25	0,78	1,18	0,88			3,15	0,96	1,70	0,34	1,36									

Железобетонные элементы колодцев и стыки элементов в колодцах выполнить на сульфатостойком цементе.

Изм.	Кол. уч.	Лист	№ док.	Подпись	Дата
ГИП		Акашев			01.19
Проверил		Акашев			01.19
Исполнил		Муслимов			01.19
Н.контр.		Адам			01.19

433-00-НВ

Реконструкция водопроводных сетей г. Шахтинск, 3-я очередь

Наружные сети водоснабжения 1 участок

Стадия	Лист	Листов
РП	32	

Привязочная таблица водопроводных колодцев 1-ПГ17

ТОО "Гипроводхоз"

Взам. инв. №

Подп. и дата

Инв. № подл.

Привязочная таблица колодцев (тип. пр. 901-09-11.84 а.II)

N колодца по плану	Марка колодца по грунтовым условиям	Диаметр трубопроводов Ду	Диаметр трубопроводов dу	N схемы узла	Диаметр колодца Д, мм	Глубина заложения трубопроводов по профилю Н,мм	Полная глубина колодца Н,мм	Высота рабочей части Нр, мм	N строительно-монтажной схемы	Высота горловины с перекрытием, мм	Объем бетона на упоры, м³	Объем бетона на опоры, м³
1	2	3	4	5	6	7	8	9	10	11	12	13
18	В-1	160	32	У-9	1500	2800	3100	2400	См-7	700	0,05	0,03
19	В-1	160	32	У-9	1500	2800	3100	2400	См-7	700	0,05	0,03
20	В-1	160	110	У-9	1500	2800	3100	2400	См-7	700	0,05	0,09
ПГ21	В-1	160	160	У-10г	1500	2800	3100	2400	См-7	700	0,05	0,03
ПГ22	В-1	160	160	У-10г	2000	2800	3100	2400	См-11	700	0,05	0,09
23	В-1	200	160	У-9	1500	2800	3100	2400	См-7	700	0,05	0,09
ПГ24	В-1	200	110	У-10г	1500	2800	3100	2400	См-7	700	0,05	0,03
ПГ25	В-1	200	110	У-10г	1500	2800	3100	2400	См-7	700	0,05	0,03
26	В-1	200	160	У-9	1500	2800	3100	2400	См-7	700	0,05	0,09
27	В-1	250	200	У-9	1500	2800	3100	2400	См-7	700	0,05	0,06
ПГ28	В-1	250	160	У-10г	1500	2800	3100	2400	См-7	700	0,05	0,06
29	В-1	160	32	У-9	1500	2800	3100	2400	См-7	700	0,05	0,03
30	В-1	160	63	У-9	1500	2800	3100	2400	См-7	700	0,05	0,03
31	В-1	160	32	У-9	1500	2800	3100	2400	См-7	700	0,05	0,03
ПГ32	В-1	160	32	У-10г	2000	2800	3100	2400	См-11	700	0,05	0,09
33	В-1	160	32	У-9	1500	2800	3100	2400	См-7	700	0,05	0,03
34	В-2	160	32	У-9	1500	2800	3100	2400	См-7	700	0,05	0,03

Расход материалов

N колодца по плану	Днище: Сборные железобетонные элементы серия 3.900. 1-14 выпуск 1			Рабочая часть									Плита перекрытия				Горловина						Стремянка	Гидроизоляция	Стальная труба ГОСТ 10704-91 Футляр 1=200 мм для прохода труб в стенах колодцев: Диаметр футляра				
	ПН10	ПН15	ПН20	КС10.6	КС10.9	КС15.6	КС15.9	КС15.9а	КС20.6	КС20.9	КС20.9а	ПП10-1	1ПП15-1	3ПП15-1	2ПП20-1	ПП10-2	К0.6	КС 10.3-с	КС 7.3-с	Кирпичная кладка, ряд	Тип люка			150	200	250	300	350
1	14	15	16	17	18	19	20	21	22	23	24	25	26	27	28	29	30	31	32	33	34	35	36	37	38	39	40	41
18		1				1	1	1						1		1	1	1			Т	С-4	-	2		2		
19		1				1	1	1						1		1	1	1			Т	С-4	-	2		2		
20		1				1	1	1						1		1	1	1			Т	С-4	-			3		
ПГ21		1				1	1	1						1		1	1	1			Т	С-4	-			2		
ПГ22			1						1	1	1				1	1	1	1			Т	С-4	-			3		
23		1				1	1	1						1		1	1	1			Т	С-4	-			1	2	
ПГ24		1				1	1	1						1		1	1	1			Т	С-4	-		1		2	
ПГ25		1				1	1	1						1		1	1	1			Т	С-4	-		1		2	
26		1				1	1	1						1		1	1	1			Т	С-4	-			1	2	
27		1				1	1	1						1		1	1	1			Т	С-4	-				1	2
ПГ28		1				1	1	1						1		1	1	1			Т	С-4	-			1		2
29		1				1	1	1						1		1	1	1			Т	С-4	-	2		2		
30		1				1	1	1						1		1	1	1			Т	С-4	-	1		2		
31		1				1	1	1						1		1	1	1			Т	С-4	-	2		2		
ПГ32			1						1	1	1				1	1	1	1			Т	С-4	-		1	2		
33		1				1	1	1						1		1	1	1			Т	С-4	-	2		2		
34		1				1	1	1						1		1	1	1			Т	С-4	+	2		2		
Количество, шт.		15	2			15	15	15	2	2	2			15	2	17	17	17						13	3	27	9	4
Объем бетона м³ — 1 шт.	0,18	0,38	0,59	0,16	0,24	0,265	0,40	0,35	0,39	0,59	0,44	0,10	0,27	0,21	0,48	0,10	0,02	0,08	0,05									
Объем бетона м³ — Всего		5,70	1,18			3,97	6,00	5,25	0,78	1,18	0,88			3,15	0,96	1,70	0,34	1,36										

Железобетонные элементы колодцев и стыки элементов в колодцах выполнить на сульфатостойком цементе.

Изм.	Кол. уч	Лист	№ док.	Подпись	Дата
ГИП		Акашев			01.19
Проверил		Акашев			01.19
Исполнил		Муслимов			01.19
Н.контр.		Адам			01.19

433-00-НВ

Реконструкция водопроводных сетей г. Шахтинск, 3-я очередь

Наружные сети водоснабжения 1 участок

Стадия	Лист	Листов
РП	33	

Привязочная таблица водопроводных колодцев 18-34

ТОО "Гипроводхоз"

Взам. инв. №

Подп. и дата

Инв. № подл.

Привязочная таблица колодцев

(тип. пр. 901-09-11.84 а.II)

N колодца по плану	Марка колодца по грунтовым условиям	Диаметр трубопроводов Ду	Диаметр трубопроводов dу	N схемы узла	Диаметр колодца Д, мм	Глубина заложения трубопроводов по профилю Н,мм	Полная глубина колодца Н,мм	Высота рабочей части Нр, мм	N строительно-монтажной схемы	Высота горловины с перекрытием, мм	Объем бетона на упоры, м³	Объем бетона на опоры, м³
1	2	3	4	5	6	7	8	9	10	11	12	13
ПГ35	В-2	160	110	У-10г	2000	2800	3100	2400	См-11	700	0,05	0,03
36	В-2	160	32	У-9	1500	2800	3100	2400	См-7	700	0,05	0,03
ПГ37	В-2	160	63	У-10г	1500	2800	3100	2400	См-7	700	0,05	0,03
38	В-2	160	32	У-9	1500	2800	3100	2400	См-7	700	0,05	0,03
ПГ39	В-1	160	160	У-10г	1500	2800	3100	2400	См-7	700	0,05	0,03
40	В-1	160	160	У-9	1500	2800	3100	2400	См-7	700	0,05	0,09
ПГ41	В-1	160	110	У-10г	1500	2800	3100	2400	См-7	700	0,05	0,03
42	В-1	160	110	У-9	1500	2800	3100	2400	См-7	700	0,05	0,03
43	В-1	160	110	У-9	1500	2800	3100	2400	См-7	700	0,05	0,03
44	В-1	160	110	У-11	1500	2800	3100	2400	См-7	700		0,03
45	В-1	160	32	У-9	1500	2800	3100	2400	См-7	700	0,05	0,03
46	В-1	160	32	У-9	1500	2800	3100	2400	См-7	700	0,05	0,03
47	В-1	160	32	У-9	1500	2800	3100	2400	См-7	700	0,05	0,03
ПГ48	В-1	160	160	У-12г	2000	2800	3100	2400	См-11	700		0,12
49	В-1	160	110	У-9	1500	2800	3100	2400	См-7	700	0,05	0,03
50	В-1	160	110	У-9	1500	2800	3100	2400	См-7	700	0,05	0,03
ПГ51	В-1	160	110	У-10г	1500	2800	3100	2400	См-7	700	0,05	0,03

Расход материалов

N колодца по плану	Днище: ПН10	ПН15	ПН20	Рабочая часть (сборные железобетонные элементы): КС10.6	КС10.9	КС15.6	КС15.9	КС15.9а	КС20.6	КС20.9	КС20.9а	Плита перекрытия (серия 3.900. 1-14 выпуск 1): ПП10-1	1ПП15-1	3ПП15-1	2ПП20-1	Горловина: ПП10-2	К0.6	КС 10.3-с	КС 7.3-с	Кирпичная кладка, ряд	Тип люка	Стремянка	Гидроизоляция	Стальная труба ГОСТ 10704-91 Футляр 1=200 мм для прохода труб в стенах колодцев, диаметр футляра: 150	200	250	300
1	14	15	16	17	18	19	20	21	22	23	24	25	26	27	28	29	30	31	32	33	34	35	36	37	38	39	40
ПГ35			1						1	1	1				1	1	1	1			Т	С-4	+		1	2	
36		1				1	1	1						1		1	1	1			Т	С-4	+	2		2	
ПГ37		1				1	1	1						1		1	1	1			Т	С-4	+	1		2	
38		1				1	1	1						1		1	1	1			Т	С-4	+	2		2	
ПГ39		1				1	1	1						1		1	1	1			Т	С-4	-			2	
40		1				1	1	1						1		1	1	1			Т	С-4	-			3	
ПГ41		1				1	1	1						1		1	1	1			Т	С-4	-		1	2	
42		1				1	1	1						1		1	1	1			Т	С-4	-		1	2	
43		1				1	1	1						1		1	1	1			Т	С-4	-		1	2	
44		1				1	1	1						1		1	1	1			Т	С-4	-		1	2	
45		1				1	1	1						1		1	1	1			Т	С-4	-	3		2	
46		1				1	1	1						1		1	1	1			Т	С-4	-	3		2	
47		1				1	1	1						1		1	1	1			Т	С-4	-	4		2	
ПГ48			1						1	1	1				1	1	1	1			Т	С-4	-			4	
49		1				1	1	1						1		1	1	1			Т	С-4	-		1	2	
50		1				1	1	1						1		1	1	1			Т	С-4	-		1	2	
ПГ51		1				1	1	1						1		1	1	1			Т	С-4	-		1	2	
Количество, шт.		15	2			15	15	15	2	2	2			15	2	17	17	17						15	8	37	
Объем бетона м³, 1 шт.	0,18	0,38	0,59	0,16	0,24	0,265	0,40	0,35	0,39	0,59	0,44	0,10	0,27	0,21	0,48	0,10	0,02	0,08	0,05								
Объем бетона м³, Всего		5,70	1,18			3,97	6,00	5,25	0,78	1,18	0,88			3,36	0,48	1,70	0,34	1,36									

Железобетонные элементы колодцев и стыки элементов в колодцах выполнить на сульфатостойком цементе.

Изм.	Кол. уч	Лист	№ док.	Подпись	Дата
ГИП		Акашев			01.19
Проверил		Акашев			01.19
Исполнил		Муслимов			01.19
Н.контр.		Адам			01.19

433-00-НВ

Реконструкция водопроводных сетей г. Шахтинск, 3-я очередь

Наружные сети водоснабжения 1 участок

Стадия	Лист	Листов
РП	34	

Привязочная таблица водопроводных колодцев ПГ35-ПГ51

ТОО "Гипроводхоз"

Взам. инв. №

Подп. и дата

Инв. № подл.

Привязочная таблица колодцев

(тип. пр. 901-09-11.84 а.II)

N колодца по плану	Марка колодца по грунтовым условиям	Диаметр трубопроводов Ду	Диаметр трубопроводов dу	N схемы узла	Диаметр колодца Д, мм	Глубина заложения трубопроводов по профилю Н,мм	Полная глубина колодца Н,мм	Высота рабочей части Нр, мм	N строительно-монтажной схемы	Высота горловины с перекрытием, мм	Объем бетона на упоры, м³	Объем бетона на опоры, м³
1	2	3	4	5	6	7	8	9	10	11	12	13
52	В-1	160	110	У-11	1500	2800	3100	2400	См-7	700		0,12
ПГ53	В-1	160	110	У-10г	1500	2800	3100	2400	См-7	700	0,05	0,03
54	В-1	160	110	У-11	1500	2800	3100	2400	См-7	700		0,06
ПГ55	В-1	160	160	У-12г	2000	2800	3100	2400	См-11	700	0,05	0,12
56	В-1	160	32	У-9	1500	2800	3100	2400	См-7	700	0,05	0,03
57	В-1	160	32	У-9	1500	2800	3100	2400	См-7	700	0,05	0,03
58	В-1	160	32	У-9	1500	2800	3100	2400	См-7	700	0,05	0,03
ПГ59	В-1	160	110	У-10г	1500	2800	3100	2400	См-7	700	0,05	0,03
60	В-1	160	32	У-9	1500	2800	3100	2400	См-7	700	0,05	0,03
61	В-1	110	32	У-9	1500	2800	3100	2400	См-7	700	0,05	0,03
ПГ62	В-1	110	32	У-10г	1500	2800	3100	2400	См-7	700	0,05	0,03
63	В-1	110	32	У-9	1500	2800	3100	2400	См-7	700	0,05	0,03
64	В-1	110	32	У-9	1500	2800	3100	2400	См-7	700	0,05	0,03
65	В-1	110	32	У-11	1500	2800	3100	2400	См-7	700		0,03
66	В-1	110	32	У-9	1500	2800	3100	2400	См-7	700	0,05	0,03
ПГ67	В-1	160	110	У-10г	1500	2800	3100	2400	См-7	700	0,05	0,03
68	В-1	110	32	У-11	1500	2800	3100	2400	См-7	700		0,03

Расход материалов

N колодца по плану	Днище: ПН10	ПН15	ПН20	Рабочая часть: КС10.6	КС10.9	КС15.6	КС15.9	КС15.9а	КС20.6	КС20.9	КС20.9а	Плита перекрытия: ПП10-1	1ПП15-1	3ПП15-1	2ПП20-1	Горловина: ПП10-2	К0.6	КС 10.3-с	КС 7.3-с	Кирпичная кладка, ряд	Тип люка	Стремянка	Гидроизоляция	Стальная труба ГОСТ 10704-91 Футляр 1=200 мм для прохода труб в стенах колодцев, Диаметр футляра: 150	200	250	300
1	14	15	16	17	18	19	20	21	22	23	24	25	26	27	28	29	30	31	32	33	34	35	36	37	38	39	40
52		1				1	1	1						1		1	1	1			Т	С-4	-		1	3	
ПГ53		1				1	1	1						1		1	1	1			Т	С-4	-		1	2	
54		1				1	1	1						1		1	1	1			Т	С-4	-		2	2	
ПГ55			1						1	1	1				1	1	1	1			Т	С-4	-			4	
56		1				1	1	1						1		1	1	1			Т	С-4	-	2		2	
57		1				1	1	1						1		1	1	1			Т	С-4	-	2		2	
58		1				1	1	1						1		1	1	1			Т	С-4	-	2		2	
ПГ59		1				1	1	1						1		1	1	1			Т	С-4	-		1	2	
60		1				1	1	1						1		1	1	1			Т	С-4	-	2		2	
61		1				1	1	1						1		1	1	1			Т	С-4	-	2	2		
ПГ62		1				1	1	1						1		1	1	1			Т	С-4	-	2	3		
63		1				1	1	1						1		1	1	1			Т	С-4	-	2	2		
64		1				1	1	1						1		1	1	1			Т	С-4	-	2	2		
65		1				1	1	1						1		1	1	1			Т	С-4	-	2	3		
66		1				1	1	1						1		1	1	1			Т	С-4	-	2	2		
ПГ67		1				1	1	1						1		1	1	1			Т	С-4	-		1	2	
68		1				1	1	1						1		1	1	1			Т	С-4	-	4	2		
Количество, шт.		16	1			16	16	16	1	1	1			16	1	17	17	17						24	22	23	
Объем бетона м³ — 1 шт.	0,18	0,38	0,59	0,16	0,24	0,265	0,40	0,35	0,39	0,59	0,44	0,10	0,27	0,21	0,48	0,10	0,02	0,08	0,05								
Объем бетона м³ — Всего		6,08	0,59			4,24	6,40	5,60	0,39	0,59	0,44			3,36	0,48	1,70	0,34	1,36									

Железобетонные элементы колодцев и стыки элементов в колодцах выполнить на сульфатостойком цементе.

Изм.	Кол. уч.	Лист	№ док.	Подпись	Дата
ГИП		Акашев			01.19
Проверил		Акашев			01.19
Исполнил		Муслимов			01.19
Н.контр.		Адам			01.19

433-00-НВ

Реконструкция водопроводных сетей г. Шахтинск, 3-я очередь

Наружные сети водоснабжения 1 участок

Стадия	Лист	Листов
РП	35	

Привязочная таблица водопроводных колодцев 52-68

ТОО "Гипроводхоз"

Взам. инв. №

Подп. и дата

Инв. № подл.

Привязочная таблица колодцев (тип. пр. 901-09-11.84 а.II)

N колодца по плану	Марка колодца по грунтовым условиям	Диаметр трубопроводов Ду	Диаметр трубопроводов dу	N схемы узла	Диаметр колодца Д, мм	Глубина заложения трубопроводов по профилю Н,мм	Полная глубина колодца Н,мм	Высота рабочей части Нр, мм	N строительно-монтажной схемы	Высота горловины с перекрытием, мм	Объем бетона на упоры, м³	Объем бетона на опоры, м³
1	2	3	4	5	6	7	8	9	10	11	12	13
69	В-1	110	32	У-11	1500	2800	3100	2400	См-7	700		0,03
70	В-1	110	32	У-9	1500	2800	3100	2400	См-7	700	0,05	0,03
71	В-1	110	32	У-11	1500	2800	3100	2400	См-7	700		0,03
ПГ72	В-1	110	32	У-12г	1500	2800	3100	2400	См-7	700		0,03
73	В-1	110	32	У-11	1500	2800	3100	2400	См-7	700		0,03
74	В-1	110	32	У-11	1500	2800	3100	2400	См-7	700		0,03
75	В-1	110	32	У-11	1500	2800	3100	2400	См-7	700		0,03
76	В-1	110	32	У-9	1500	2800	3100	2400	См-7	700	0,05	0,03
77	В-1	110	110	У-9	1500	2800	3100	2400	См-7	700	0,05	0,03
78	В-1	110	32	У-11	1500	2800	3100	2400	См-7	700		0,03
79	В-1	110	32	У-9	1500	2800	3100	2400	См-7	700	0,05	0,03
80	В-1	110	32	У-9	1500	2800	3100	2400	См-7	700	0,05	0,03
81	В-1	160	110	У-9	1500	2800	3100	2400	См-7	700	0,05	0,03
82	В-1	160	32	У-9	1500	2800	3100	2400	См-7	700	0,05	0,03
83	В-1	160	32	У-9	1500	2800	3100	2400	См-7	700	0,05	0,03
84	В-1	160	32	У-9	1500	2800	3100	2400	См-7	700	0,05	0,03
85	В-1	160	32	У-9	1500	2800	3100	2400	См-7	700	0,05	0,03

Расход материалов

N колодца по плану	Днище: ПН10	ПН15	ПН20	Рабочая часть (сборные железобетонные элементы, серия 3.900. 1-14 выпуск 1): КС10.6	КС10.9	КС15.6	КС15.9	КС15.9а	КС20.6	КС20.9	КС20.9а	Плита перекрытия: ПП10-1	1ПП15-1	3ПП15-1	2ПП20-1	Горловина: ПП10-2	К0.6	КС 10.3-с	КС 7.3-с	Кирпичная кладка, ряд	Тип люка	Стремянка	Гидроизоляция	Стальная труба ГОСТ 10704-91 Футляр 1=200 мм для прохода труб в стенах колодцев, диаметр футляра: 150	200	250	300
1	14	15	16	17	18	19	20	21	22	23	24	25	26	27	28	29	30	31	32	33	34	35	36	37	38	39	40
69		1				1	1	1						1		1	1	1			Т	С-4	-	3	2		
70		1				1	1	1						1		1	1	1			Т	С-4	-	3	2		
71		1				1	1	1						1		1	1	1			Т	С-4	-	4	2		
ПГ72		1				1	1	1						1		1	1	1			Т	С-4	-	2	3		
73		1				1	1	1						1		1	1	1			Т	С-4	-	4	2		
74		1				1	1	1						1		1	1	1			Т	С-4	-	4	2		
75		1				1	1	1						1		1	1	1			Т	С-4	-	4	2		
76		1				1	1	1						1		1	1	1			Т	С-4	-	2	2		
77		1				1	1	1						1		1	1	1			Т	С-4	-	2	3		
78		1				1	1	1						1		1	1	1			Т	С-4	-	4	2		
79		1				1	1	1						1		1	1	1			Т	С-4	-	2	2		
80		1				1	1	1						1		1	1	1			Т	С-4	-	2	2		
81		1				1	1	1						1		1	1	1			Т	С-4	-		1	2	
82		1				1	1	1						1		1	1	1			Т	С-4	-	2		2	
83		1				1	1	1						1		1	1	1			Т	С-4	-	2		2	
84		1				1	1	1						1		1	1	1			Т	С-4	-	2		2	
85		1				1	1	1						1		1	1	1			Т	С-4	-	3		2	
Количество, шт.		17				17	17	17						17		17	17	17						45	27	10	
Объем бетона м³ — 1 шт.	0,18	0,38	0,59	0,16	0,24	0,265	0,40	0,35	0,39	0,59	0,44	0,10	0,27	0,21	0,48	0,10	0,02	0,08	0,05								
Объем бетона м³ — Всего		6,08	0,59			4,24	6,40	5,60	0,39	0,59	0,44			3,36	0,48	1,70	0,34	1,36									

Железобетонные элементы колодцев и стыки элементов в колодцах выполнить на сульфатостойком цементе.

Изм.	Кол. уч.	Лист	№ док.	Подпись	Дата
ГИП		Акашев			01.19
Проверил		Акашев			01.19
Исполнил		Муслимов			01.19
Н.контр.		Адам			01.19

433-00-НВ

Реконструкция водопроводных сетей г. Шахтинск, 3-я очередь

Наружные сети водоснабжения 1 участок

Стадия	Лист	Листов
РП	36	

Привязочная таблица водопроводных колодцев 69-85

ТОО "Гипроводхоз"

Взам. инв. №

Подп. и дата

Инв. № подл.

Привязочная таблица колодцев (тип. пр. 901-09-11.84 а.II)

N колодца по плану	Марка колодца по грунтовым условиям	Диаметр трубопроводов Ду	Диаметр трубопроводов dу	N схемы узла	Диаметр колодца Д, мм	Глубина заложения трубопроводов по профилю Н,мм	Полная глубина колодца Н,мм	Высота рабочей части Нр, мм	N строительно-монтажной схемы	Высота горловины с перекрытием, мм	Объем бетона на упоры, м³	Объем бетона на опоры, м³
1	2	3	4	5	6	7	8	9	10	11	12	13
86	В-1	160	32	У-11	1500	2800	3100	2400	См-7	700		0,03
87	В-1	160	32	У-9	1500	2800	3100	2400	См-7	700	0,05	0,03
88	В-1	110	32	У-11	1500	2800	3100	2400	См-7	700		0,03
89	В-1	110	32	У-11	1500	2800	3100	2400	См-7	700		0,03
90	В-1	110	32	У-11	1500	2800	3100	2400	См-7	700		0,03
91	В-1	110	32	У-11	1500	2800	3100	2400	См-7	700		0,03
ПГ92	В-1	110	110	У-12г	1500	2800	3100	2400	См-7	700		0,03
93	В-1	110	32	У-11	1500	2800	3100	2400	См-7	700		0,03
94	В-1	110	32	У-11	1500	2800	3100	2400	См-7	700		0,03
95	В-1	110	32	У-11	1500	2800	3100	2400	См-7	700		0,03
96	В-1	110	32	У-11	1500	2800	3100	2400	См-7	700		0,03
97	В-1	110	32	У-11	1500	2800	3100	2400	См-7	700		0,03
98	В-1	110	32	У-11	1500	2800	3100	2400	См-7	700		0,03
99	В-1	110	32	У-9	1500	2800	3100	2400	См-7	700	0,05	0,03
ПГ100	В-1	110	32	У-10г	1500	2800	3100	2400	См-7	700	0,05	0,03
101	В-1	110	63 32	У-11	1500	2800	3100	2400	См-7	700		0,03
102	В-1	110	32	У-11	1500	2800	3100	2400	См-7	700		0,03

Расход материалов

	Днище			Рабочая часть								Плита перекрытия				Горловина						Стремянка	Гидроизоляция	Стальная труба ГОСТ 10704-91 Футляр 1=200 мм для прохода труб в стенах колодцев			
	Сборные железобетонные элементы серия 3.900. 1-14 выпуск 1																							Диаметр футляра			
	ПН10	ПН15	ПН20	КС10.6	КС10.9	КС15.6	КС15.9	КС15.9а	КС20.6	КС20.9	КС20.9а	ПП10-1	1ПП15-1	3ПП15-1	2ПП20-1	ПП10-2	К0.6	КС 10.3-с	КС 7.3-с	Кирпичная кладка, ряд	Тип люка			150	200	250	300
1	14	15	16	17	18	19	20	21	22	23	24	25	26	27	28	29	30	31	32	33	34	35	36	37	38	39	40
86		1				1	1	1						1		1	1	1			Т	С-4	-	4		2	
87		1				1	1	1						1		1	1	1			Т	С-4	-	3		2	
88		1				1	1	1						1		1	1	1			Т	С-4	-	4	2		
89		1				1	1	1						1		1	1	1			Т	С-4	-	4	2		
90		1				1	1	1						1		1	1	1			Т	С-4	-	4	2		
91		1				1	1	1						1		1	1	1			Т	С-4	-	4	2		
ПГ92		1				1	1	1						1		1	1	1			Т	С-4	-		2		
93		1				1	1	1						1		1	1	1			Т	С-4	-	4	2		
94		1				1	1	1						1		1	1	1			Т	С-4	-	4	2		
95		1				1	1	1						1		1	1	1			Т	С-4	-	4	2		
96		1				1	1	1						1		1	1	1			Т	С-4	-	4	2		
97		1				1	1	1						1		1	1	1			Т	С-4	-	3	2		
98		1				1	1	1						1		1	1	1			Т	С-4	-	4	2		
99		1				1	1	1						1		1	1	1			Т	С-4	-	2	2		
ПГ100		1				1	1	1						1		1	1	1			Т	С-4	-	2	2		
101		1				1	1	1						1		1	1	1			Т	С-4	-	3	2		
102		1				1	1	1						1		1	1	1			Т	С-4	-	4	2		
Количество, шт.		17				17	17	17						17		17	17	17						57	30	4	
Объем бетона м³ — 1 шт.	0,18	0,38	0,59	0,16	0,24	0,265	0,40	0,35	0,39	0,59	0,44	0,10	0,27	0,21	0,48	0,10	0,02	0,08	0,05								
Объем бетона м³ — Всего		6,08	0,59			4,24	6,40	5,60	0,39	0,59	0,44			3,36	0,48	1,70	0,34	1,36									

Железобетонные элементы колодцев и стыки элементов в колодцах выполнить на сульфатостойком цементе.

Изм.	Кол. уч.	Лист	№ док.	Подпись	Дата
ГИП		Акашев			01.19
Проверил		Акашев			01.19
Исполнил		Муслимов			01.19
Н.контр.		Адам			01.19

433-00-НВ

Реконструкция водопроводных сетей г. Шахтинск, 3-я очередь

Наружные сети водоснабжения 1 участок

Стадия	Лист	Листов
РП	37	

Привязочная таблица водопроводных колодцев 86-102

ТОО "Гипроводхоз"

Взам. инв. №

Подп. и дата

Инв. № подл.

Привязочная таблица колодцев

(тип. пр. 901-09-11.84 а.II)

N колодца по плану	Марка колодца по грунтовым условиям	Диаметр трубопроводов Ду	Диаметр трубопроводов dу	N схемы узла	Диаметр колодца Д, мм	Глубина заложения трубопроводов по профилю Н,мм	Полная глубина колодца Н,мм	Высота рабочей части Нр, мм	N строительно-монтажной схемы	Высота горловины с перекрытием, мм	Объем бетона на упоры, м³	Объем бетона на опоры, м³
1	2	3	4	5	6	7	8	9	10	11	12	13
103	В-1	110	32	У-11	1500	2800	3100	2400	См-7	700		0,03
104	В-1	110	32	У-11	1500	2800	3100	2400	См-7	700		0,03
105	В-1	110	32	У-11	1500	2800	3100	2400	См-7	700		0,03
106	В-1	110	32	У-11	1500	2800	3100	2400	См-7	700		0,03
107	В-1	110	32	У-11	1500	2800	3100	2400	См-7	700		0,03
ПГ108	В-1	110	110	У-4г	1500	2800	3100	2400	См-7	700		0,03
109	В-1	110	32	У-11	1500	2800	3100	2400	См-7	700		0,03
110	В-1	110	32	У-11	1500	2800	3100	2400	См-7	700		0,03
111	В-1	110	32	У-11	1500	2800	3100	2400	См-7	700		0,03
112	В-1	160	32	У-9	1500	2800	3100	2400	См-7	700	0,05	0,03
113	В-1	160	110 32	У-11	1500	2800	3100	2400	См-7	700		0,03
114	В-1	160	32	У-9	1500	2800	3100	2400	См-7	700	0,05	0,03
ПГ115	В-1	160	110	У-10г	1500	2800	3100	2400	См-7	700	0,05	0,03
116	В-1	160	32	У-11	1500	2800	3100	2400	См-7	700		0,03
117	В-1	160	32	У-11	1500	2800	3100	2400	См-7	700		0,03
118	В-1	160	32	У-9	1500	2800	3100	2400	См-7	700	0,05	0,03
119	В-1	110	32	У-9	1500	2800	3100	2400	См-7	700	0,05	0,03

Расход материалов

N колодца по плану	Днище: ПН10	ПН15	ПН20	Рабочая часть (сборные железобетонные элементы): КС10.6	КС10.9	КС15.6	КС15.9	КС15.9а	КС20.6	КС20.9	КС20.9а	Плита перекрытия (серия 3.900. 1-14 выпуск 1): ПП10-1	1ПП15-1	3ПП15-1	2ПП20-1	Горловина: ПП10-2	К0.6	КС 10.3-с	КС 7.3-с	Кирпичная кладка, ряд	Тип люка	Стремянка	Гидроизоляция	Стальная труба ГОСТ 10704-91 Футляр 1=200 мм для прохода труб в стенах колодцев, Диаметр футляра: 150	200	250	300
1	14	15	16	17	18	19	20	21	22	23	24	25	26	27	28	29	30	31	32	33	34	35	36	37	38	39	40
103		1				1	1	1						1		1	1	1			Т	С-4	-	4	2		
104		1				1	1	1						1		1	1	1			Т	С-4	-	2	2		
105		1				1	1	1						1		1	1	1			Т	С-4	-	4	2		
106		1				1	1	1						1		1	1	1			Т	С-4	-	4	2		
107		1				1	1	1						1		1	1	1			Т	С-4	-	4	2		
ПГ108		1				1	1	1						1		1	1	1			Т	С-4	-		2		
109		1				1	1	1						1		1	1	1			Т	С-4	-	4	2		
110		1				1	1	1						1		1	1	1			Т	С-4	-	4	2		
111		1				1	1	1						1		1	1	1			Т	С-4	-	4	2		
112		1				1	1	1						1		1	1	1			Т	С-4	-	3		2	
113		1				1	1	1						1		1	1	1			Т	С-4	-	3	1	2	
114		1				1	1	1						1		1	1	1			Т	С-4	-	2		2	
ПГ115		1				1	1	1						1		1	1	1			Т	С-4	-		1	2	
116		1				1	1	1						1		1	1	1			Т	С-4	-	5		2	
117		1				1	1	1						1		1	1	1			Т	С-4	-	5		2	
118		1				1	1	1						1		1	1	1			Т	С-4	-	2		2	
119		1				1	1	1						1		1	1	1			Т	С-4	-	2	2		
Количество, шт.		17				17	17	17						17		17	17	17						52	22	14	
Объем бетона м³ — 1 шт.	0,18	0,38	0,59	0,16	0,24	0,265	0,40	0,35	0,39	0,59	0,44	0,10	0,27	0,21	0,48	0,10	0,02	0,08	0,05								
Объем бетона м³ — Всего		6,08	0,59			4,24	6,40	5,60	0,39	0,59	0,44			3,36	0,48	1,70	0,34	1,36									

Железобетонные элементы колодцев и стыки элементов в колодцах выполнить на сульфатостойком цементе.

Изм.	Кол. уч.	Лист	№ док.	Подпись	Дата
ГИП		Акашев			01.19
Проверил		Акашев			01.19
Исполнил.		Муслимов			01.19
Н.контр.		Адам			01.19

433-00-НВ

Реконструкция водопроводных сетей г. Шахтинск, 3-я очередь

Наружные сети водоснабжения 1 участок

Стадия	Лист	Листов
РП	38	

Привязочная таблица водопроводных колодцев 103-119

ТОО "Гипроводхоз"

Взам. инв. №

Подп. и дата

Инв. № подл.

Привязочная таблица колодцев

(тип. пр. 901-09-11.84 а.II)

N колодца по плану	Марка колодца по грунтовым условиям	Диаметр трубопроводов Ду	Диаметр трубопроводов dу	N схемы узла	Диаметр колодца Д, мм	Глубина заложения трубопроводов по профилю Н,мм	Полная глубина колодца Н,мм	Высота рабочей части Нр, мм	N строительно-монтажной схемы	Высота горловины с перекрытием, мм	Объем бетона на упоры, м³	Объем бетона на опоры, м³
1	2	3	4	5	6	7	8	9	10	11	12	13
120	В-1	110	32	У-11	1500	2800	3100	2400	См-7	700		0,03
121	В-1	110	110	У-9	1500	2800	3100	2400	См-7	700	0,05	0,06
122	В-1	110	110	У-9	1500	2800	3100	2400	См-7	700	0,05	0,06
123	В-1	110	32	У-9	1500	2800	3100	2400	См-7	700	0,05	0,03
ПГ124	В-1	160	110	У-10г	1500	2800	3100	2400	См-7	700	0,05	0,03
125	В-1	160	110	У-9	1500	2800	3100	2400	См-7	700	0,05	0,03
126	В-1	160	160	У-9	1500	2800	3100	2400	См-7	700	0,05	0,09
ПГ127	В-1	160	160	У-4г	1500	2800	3100	2400	См-7	700		0,03
ПГ128	В-1	160	110	У-10г	1500	2800	3100	2400	См-7	700	0,05	0,03
129	В-1	110	110	У-9	1500	2800	3100	2400	См-7	700	0,05	0,06
130	В-1	160	110	У-11	1500	2800	3100	2400	См-7	700		0,03
131	В-1	110	110	У-9	1500	2800	3100	2400	См-7	700	0,05	0,06
ПГ132	В-1	160	110	У-12г	1500	2800	3100	2400	См-7	700		0,03
133	В-1	110	110	У-11	1500	2800	3100	2400	См-7	700		0,09
134	В-1	160	160	У-9	1500	2800	3100	2400	См-7	700	0,05	0,09
135	В-1	110	110	У-11	1500	2800	3100	2400	См-7	700		0,03
136	В-1	110	110	У-9	1500	2800	3100	2400	См-7	700	0,05	0,06
Количество,шт.												
Объем бетона м³	1 шт.											
	Всего											

Расход материалов

N колодца по плану	Днище: ПН10	ПН15	ПН20	Рабочая часть: КС10.6	КС10.9	КС15.6	КС15.9	КС15.9а	КС20.6	КС20.9	КС20.9а	Плита перекрытия: ПП10-1	1ПП15-1	3ПП15-1	2ПП20-1	Горловина: ПП10-2	К0.6	КС 10.3-с	КС 7.3-с	Кирпичная кладка, ряд	Тип люка	Стремянка	Гидроизоляция	Стальная труба ГОСТ 10704-91 Футляр 1=200 мм для прохода труб в стенах колодцев, Диаметр футляра: 150	200	250	300
Сборные железобетонные элементы серия 3.900. 1-14 выпуск 1																											
1	14	15	16	17	18	19	20	21	22	23	24	25	26	27	28	29	30	31	32	33	34	35	36	37	38	39	40
120		1				1	1	1						1		1	1	1			Т	С-4	-	2	3		
121		1				1	1	1						1		1	1	1			Т	С-4	-		3		
122		1				1	1	1						1		1	1	1			Т	С-4	-		3		
123		1				1	1	1						1		1	1	1			Т	С-4	-	2	2		
ПГ124		1				1	1	1						1		1	1	1			Т	С-4	-		1	2	
125		1				1	1	1						1		1	1	1			Т	С-4	-		1	2	
126		1				1	1	1						1		1	1	1			Т	С-4	-			3	
ПГ127		1				1	1	1						1		1	1	1			Т	С-4	-			2	
ПГ128		1				1	1	1						1		1	1	1			Т	С-4	-		1	2	
129		1				1	1	1						1		1	1	1			Т	С-4	-		3		
130		1				1	1	1						1		1	1	1			Т	С-4	-		2	2	
131		1				1	1	1						1		1	1	1			Т	С-4	-		3		
ПГ132		1				1	1	1						1		1	1	1			Т	С-4	-		2	2	
133		1				1	1	1						1		1	1	1			Т	С-4	-		4		
134		1				1	1	1						1		1	1	1			Т	С-4	-			3	
135		1				1	1	1						1		1	1	1			Т	С-4	-		4		
136		1				1	1	1						1		1	1	1			Т	С-4	-		3		
Количество,шт.		17				17	17	17						17		17	17	17						4	35	18	
Объем бетона м³ 1 шт.	0,18	0,38	0,59	0,16	0,24	0,265	0,40	0,35	0,39	0,59	0,44	0,10	0,27	0,21	0,48	0,10	0,02	0,08	0,05								
Объем бетона м³ Всего		6,46				4,50	6,80	5,95						3,57		1,70	0,34	1,36									

Железобетонные элементы колодцев и стыки элементов в колодцах выполнить на сульфатостойком цементе.

Изм.	Кол. уч.	Лист	№ док.	Подпись	Дата
ГИП		Акашев			01.19
Проверил		Акашев			01.19
Исполнил		Муслимов			01.19
Н.контр.		Адам			01.19

433-00-НВ

Реконструкция водопроводных сетей г. Шахтинск, 3-я очередь

Наружные сети водоснабжения 1 участок

Стадия	Лист	Листов
РП	39	

Привязочная таблица водопроводных колодцев 120-136

ТОО "Гипроводхоз"

Взам. инв. №

Подп. и дата

Инв. № подл.

Привязочная таблица колодцев (тип. пр. 901-09-11.84 а.II)

N колодца по плану	Марка колодца по грунтовым условиям	Диаметр трубопроводов Ду	Диаметр трубопроводов dу	N схемы узла	Диаметр колодца Д, мм	Глубина заложения трубопроводов по профилю Н,мм	Полная глубина колодца Н,мм	Высота рабочей части Нр, мм	N строительно-монтажной схемы	Высота горловины с перекрытием, мм	Объем бетона на упоры, м³	Объем бетона на опоры, м³
1	2	3	4	5	6	7	8	9	10	11	12	13
137	В-1	110	110	У-11	1500	2800	3100	2400	См-7	700		0,03
138	В-1	110	110	У-9	1500	2800	3100	2400	См-7	700	0,05	0,06
139	В-1	110	110	У-9	1500	2800	3100	2400	См-7	700	0,05	0,06
ПГ140	В-1	110	110	У-12г	1500	2800	3100	2400	См-7	700		0,06
141	В-1	110	110	У-9	1500	2800	3100	2400	См-7	700	0,05	0,03
142	В-1	110	110	У-11	1500	2800	3100	2400	См-7	700		0,06
143	В-1	160	110	У-9	1500	2800	3100	2400	См-7	700	0,05	0,03
144	В-1	110	110	У-11	1500	2800	3100	2400	См-7	700		0,09
145	В-1	160	110	У-9	1500	2800	3100	2400	См-7	700	0,05	0,03
146	В-1	110	110	У-11	1500	2800	3100	2400	См-7	700		0,06
147	В-1	110	110	У-9	1500	2800	3100	2400	См-7	700	0,05	0,06
ПГ148	В-1	160	110	У-10г	1500	2800	3100	2400	См-7	700	0,05	0,03
149	В-1	160	110	У-9	1500	2800	3100	2400	См-7	700	0,05	0,03
150	В-1	110	110	У-11	1500	2800	3100	2400	См-7	700		0,06
151	В-1	110	110	У-9	1500	2800	3100	2400	См-7	700	0,05	0,06
152	В-1	160	110	У-9	1500	2800	3100	2400	См-7	700	0,05	0,03
ПГ153	В-1	160	110	У-10г	1500	2800	3100	2400	См-7	700	0,05	0,09
Количество,шт.												
Объем бетона м³	1 шт.											
	Всего											

N колодца по плану	Расход материалов: Днище: ПН10	ПН15	ПН20	Рабочая часть (Сборные железобетонные элементы): КС10.6	КС10.9	КС15.6	КС15.9	КС15.9а	КС20.6	КС20.9	КС20.9а	Плита перекрытия (серия 3.900. 1-14 выпуск 1): ПП10-1	1ПП15-1	3ПП15-1	2ПП20-1	Горловина: ПП10-2	К0.6	КС 10.3-с	КС 7.3-с	Кирпичная кладка, ряд	Тип люка	Стремянка	Гидроизоляция	Стальная труба ГОСТ 10704-91 Футляр 1=200 мм для прохода труб в стенах колодцев, Диаметр футляра: 150	200	250	300
1	14	15	16	17	18	19	20	21	22	23	24	25	26	27	28	29	30	31	32	33	34	35	36	37	38	39	40
137		1				1	1	1						1		1	1	1			Т	С-4	-		4		
138		1				1	1	1						1		1	1	1			Т	С-4	-		3		
139		1				1	1	1						1		1	1	1			Т	С-4	-		4		
ПГ140		1				1	1	1						1		1	1	1			Т	С-4	-		4		
141		1				1	1	1						1		1	1	1			Т	С-4	-		3		
142		1				1	1	1						1		1	1	1			Т	С-4	-		4		
143		1				1	1	1						1		1	1	1			Т	С-4	-		1	2	
144		1				1	1	1						1		1	1	1			Т	С-4	-		4		
145		1				1	1	1						1		1	1	1			Т	С-4	-		1	2	
146		1				1	1	1						1		1	1	1			Т	С-4	-		4		
147		1				1	1	1						1		1	1	1			Т	С-4	-		3		
ПГ148		1				1	1	1						1		1	1	1			Т	С-4	-		1	2	
149		1				1	1	1						1		1	1	1			Т	С-4	-		1	2	
150		1				1	1	1						1		1	1	1			Т	С-4	-		4		
151		1				1	1	1						1		1	1	1			Т	С-4	-		3		
152		1				1	1	1						1		1	1	1			Т	С-4	-		1	2	
ПГ153		1				1	1	1						1		1	1	1			Т	С-4	-		1	2	
Количество,шт.		17				17	17	17						17		17	17	17							46	12	
Объем бетона м³ 1 шт.	0,18	0,38	0,59	0,16	0,24	0,265	0,40	0,35	0,39	0,59	0,44	0,10	0,27	0,21	0,48	0,10	0,02	0,08	0,05								
Объем бетона м³ Всего		6,46				4,50	6,80	5,95						3,57		1,70	0,34	1,36									

Железобетонные элементы колодцев и стыки элементов в колодцах выполнить на сульфатостойком цементе.

Изм.	Кол. уч.	Лист	№ док.	Подпись	Дата
ГИП		Акашев			01.19
Проверил		Акашев			01.19
Исполнил.		Муслимов			01.19
Н.контр.		Адам			01.19

433-00-НВ

Реконструкция водопроводных сетей г. Шахтинск, 3-я очередь

Наружные сети водоснабжения 1 участок

Стадия	Лист	Листов
РП	40	

Привязочная таблица водопроводных колодцев 137-ПГ153

ТОО "Гипроводхоз"

Взам. инв. №

Подп. и дата

Инв. № подл.

Привязочная таблица колодцев (тип. пр. 901-09-11.84 а.II)

N колодца по плану	Марка колодца по грунтовым условиям	Диаметр трубопроводов Ду	Диаметр трубопроводов dу	N схемы узла	Диаметр колодца Д, мм	Глубина заложения трубопроводов по профилю Н,мм	Полная глубина колодца Н,мм	Высота рабочей части Нр, мм	N строительно-монтажной схемы	Высота горловины с перекрытием, мм	Объем бетона на упоры, м³	Объем бетона на опоры, м³
1	2	3	4	5	6	7	8	9	10	11	12	13
154	В-1	110	110	У-9	1500	2800	3100	2400	См-7	700	0,05	0,06
155	В-1	110	110	У-9	1500	2800	3100	2400	См-7	700	0,05	0,06
156	В-1	160	160	У-9	1500	2800	3100	2400	См-7	700	0,05	0,09
157	В-1	110	32	У-9	1500	2800	3100	2400	См-7	700	0,05	0,03
ПГ158	В-1	110	32	У-10г	1500	2800	3100	2400	См-7	700	0,05	0,03
159	В-1	110	32	У-9	1500	2800	3100	2400	См-7	700	0,05	0,03
160	В-1	110	32	У-1	1500	2800	3100	2400	См-7	700		0,03
161	В-1	110	32	У-11	1500	2800	3100	2400	См-7	700		0,03
162	В-1	110	32	У-9	1500	2800	3100	2400	См-7	700	0,05	0,03
163	В-1	110	110	У-11	1500	2800	3100	2400	См-7	700		0,06
164	В-1	110	32	У-11	1500	2800	3100	2400	См-7	700		0,03
165	В-1	110	32	У-9	1500	2800	3100	2400	См-7	700	0,05	0,03
166	В-1	110	32	У-11	1500	2800	3100	2400	См-7	700		0,03
ПГ167	В-1	110	32	У-10г	1500	2800	3100	2400	См-7	700	0,05	0,03
168	В-1	110	32	У-11	1500	2800	3100	2400	См-7	700		0,03
169	В-1	110	32	У-11	1500	2800	3100	2400	См-7	700		0,03
170	В-1	110	32	У-11	1500	2800	3100	2400	См-7	700		0,09
Количество,шт.												
Объем бетона м³	1 шт.											
	Всего											

Расход материалов

N колодца по плану	Днище: ПН10	ПН15	ПН20	Рабочая часть: КС10.6	КС10.9	КС15.6	КС15.9	КС15.9а	КС20.6	КС20.9	КС20.9а	Плита перекрытия: ПП10-1	1ПП15-1	3ПП15-1	2ПП20-1	Горловина: ПП10-2	К0.6	КС 10.3-с	КС 7.3-с	Кирпичная кладка, ряд	Тип люка	Стремянка	Гидроизоляция	Стальная труба ГОСТ 10704-91 Футляр 1=200 мм для прохода труб в стенах колодцев, Диаметр футляра: 150	200	250	300
1	14	15	16	17	18	19	20	21	22	23	24	25	26	27	28	29	30	31	32	33	34	35	36	37	38	39	40
154		1				1	1	1						1		1	1	1			Т	С-4	-		3		
155		1				1	1	1						1		1	1	1			Т	С-4	-		3		
156		1				1	1	1						1		1	1	1			Т	С-4	-			3	
157		1				1	1	1						1		1	1	1			Т	С-4	-	3	2		
ПГ158		1				1	1	1						1		1	1	1			Т	С-4	-	2	2		
159		1				1	1	1						1		1	1	1			Т	С-4	-	2	2		
160		1				1	1	1						1		1	1	1			Т	С-4	-	3	1		
161		1				1	1	1						1		1	1	1			Т	С-4	-	2	3		
162		1				1	1	1						1		1	1	1			Т	С-4	-	2	2		
163		1				1	1	1						1		1	1	1			Т	С-4	-		4		
164		1				1	1	1						1		1	1	1			Т	С-4	-	4	2		
165		1				1	1	1						1		1	1	1			Т	С-4	-	3	1		
166		1				1	1	1						1		1	1	1			Т	С-4	-	4	2		
ПГ167		1				1	1	1						1		1	1	1			Т	С-4	-	2	2		
168		1				1	1	1						1		1	1	1			Т	С-4	-	3	2		
169		1				1	1	1						1		1	1	1			Т	С-4	-	4	2		
170		1				1	1	1						1		1	1	1			Т	С-4	-	3	2		
Количество,шт.		17				17	17	17						17		17	17	17						37	35	3	
Объем бетона м³ 1 шт.	0,18	0,38	0,59	0,16	0,24	0,265	0,40	0,35	0,39	0,59	0,44	0,10	0,27	0,21	0,48	0,10	0,02	0,08	0,05								
Объем бетона м³ Всего		6,46	0,59			4,50	6,80	5,95						3,57		1,70	0,34	1,36									

Железобетонные элементы колодцев и стыки элементов в колодцах выполнить на сульфатостойком цементе.

Изм.	Кол. уч.	Лист	№ док.	Подпись	Дата
ГИП		Акашев			01.19
Проверил		Акашев			01.19
Исполнил		Муслимов			01.19
Н.контр.		Адам			01.19

433-00-НВ

Реконструкция водопроводных сетей г. Шахтинск, 3-я очередь

Наружные сети водоснабжения 1 участок

Стадия	Лист	Листов
РП	41	

Привязочная таблица водопроводных колодцев 154-170

ТОО "Гипроводхоз"

Взам. инв. №

Подп. и дата

Инв. № подл.

Привязочная таблица колодцев (тип. пр. 901-09-11.84 а.II)

N колодца по плану	Марка колодца по грунтовым условиям	Диаметр трубопроводов Ду	Диаметр трубопроводов dу	N схемы узла	Диаметр колодца Д, мм	Глубина заложения трубопроводов по профилю Н,мм	Полная глубина колодца Н,мм	Высота рабочей части Нр, мм	N строительно-монтажной схемы	Высота горловины с перекрытием, мм	Объем бетона на упоры, м³	Объем бетона на опоры, м³
1	2	3	4	5	6	7	8	9	10	11	12	13
171	В-1	160	110	У-11	1500	2800	3100	2400	См-7	700		0,03
172	В-1	110	32	У-1	1500	2800	3100	2400	См-7	700		0,03
ПГ173	В-1	160	110	У-10г	1500	2800	3100	2400	См-7	700	0,05	0,03
174	В-1	160	32	У-9	1500	2800	3100	2400	См-7	700	0,05	0,03
175	В-1	160	32	У-9	1500	2800	3100	2400	См-7	700	0,05	0,03
176	В-1	160	32	У-9	1500	2800	3100	2400	См-7	700	0,05	0,03
177	В-1	160	32	У-9	1500	2800	3100	2400	См-7	700	0,05	0,03
178	В-1	160	32	У-9	1500	2800	3100	2400	См-7	700	0,05	0,03
179	В-1	160	32	У-9	1500	2800	3100	2400	См-7	700	0,05	0,03
ПГ180	В-1	160	160	У-10г	1500	2800	3100	2400	См-7	700	0,05	0,06
181	В-1	110	110	У-9	1500	2800	3100	2400	См-7	700	0,05	0,06
182	В-1	110	110	У-9	1500	2800	3100	2400	См-7	700	0,05	0,03
183	В-1	110	110	У-11	1500	2800	3100	2400	См-7	700		0,06
ПГ184	В-1	110	110	У-10г	1500	2800	3100	2400	См-7	700	0,05	0,03
185	В-1	110	110	У-9	1500	2800	3100	2400	См-7	700	0,05	0,03
186	В-1	110	110	У-9	1500	2800	3100	2400	См-7	700	0,05	0,03
187	В-1	110	110	У-9	1500	2800	3100	2400	См-7	700	0,05	0,06
Количество,шт.												
Объем бетона м³	1 шт.											
	Всего											

N колодца по плану	Расход материалов: Днище: ПН10	ПН15	ПН20	Рабочая часть (Сборные железобетонные элементы): КС10.6	КС10.9	КС15.6	КС15.9	КС15.9а	КС20.6	КС20.9	КС20.9а	Плита перекрытия (серия 3.900. 1-14 выпуск 1): ПП10-1	1ПП15-1	3ПП15-1	2ПП20-1	Горловина: ПП10-2	К0.6	КС 10.3-с	КС 7.3-с	Кирпичная кладка, ряд	Тип люка	Стремянка	Гидроизоляция	Стальная труба ГОСТ 10704-91 Футляр 1=200 мм для прохода труб в стенах колодцев, Диаметр футляра: 150	200	250	300
1	14	15	16	17	18	19	20	21	22	23	24	25	26	27	28	29	30	31	32	33	34	35	36	37	38	39	40
171		1				1	1	1						1		1	1	1			Т	С-4	-		2	2	
172		1				1	1	1						1		1	1	1			Т	С-4	-	2	1		
ПГ173		1				1	1	1						1		1	1	1			Т	С-4	-		1	2	
174		1				1	1	1						1		1	1	1			Т	С-4	-	2		2	
175		1				1	1	1						1		1	1	1			Т	С-4	-	2		2	
176		1				1	1	1						1		1	1	1			Т	С-4	-	3		2	
177		1				1	1	1						1		1	1	1			Т	С-4	-	2		2	
178		1				1	1	1						1		1	1	1			Т	С-4	-	2		2	
179		1				1	1	1						1		1	1	1			Т	С-4	-	3		2	
ПГ180		1				1	1	1						1		1	1	1			Т	С-4	-			3	
181		1				1	1	1						1		1	1	1			Т	С-4	-		3		
182		1				1	1	1						1		1	1	1			Т	С-4	-		4		
183		1				1	1	1						1		1	1	1			Т	С-4	-		4		
ПГ184		1				1	1	1						1		1	1	1			Т	С-4	-		3		
185		1				1	1	1						1		1	1	1			Т	С-4	-		3		
186		1				1	1	1						1		1	1	1			Т	С-4	-		3		
187		1				1	1	1						1		1	1	1			Т	С-4	-		3		
Количество,шт.		17				17	17	17						17		17	17	17						16	27	19	
Объем бетона м³ 1 шт.	0,18	0,38	0,59	0,16	0,24	0,265	0,40	0,35	0,39	0,59	0,44	0,10	0,27	0,21	0,48	0,10	0,02	0,08	0,05								
Объем бетона м³ Всего		6,46				4,50	6,80	5,95						3,57		1,70	0,34	1,36									

Железобетонные элементы колодцев и стыки элементов в колодцах выполнить на сульфатостойком цементе.

Изм.	Кол.уч.	Лист	№ док.	Подпись	Дата
ГИП		Акашев			01.19
Проверил		Акашев			01.19
Исполнил		Муслимов			01.19
Н.контр.		Адам			01.19

433-00-НВ

Реконструкция водопроводных сетей г. Шахтинск, 3-я очередь

Наружные сети водоснабжения 1 участок

Стадия	Лист	Листов
РП	42	

Привязочная таблица водопроводных колодцев 171-187

ТОО "Гипроводхоз"

Взам. инв. №

Подп. и дата

Инв. № подл.

Привязочная таблица колодцев

(тип. пр. 901-09-11.84 а.II)

N колодца по плану	Марка колодца по грунтовым условиям	Диаметр трубопроводов Ду	Диаметр трубопроводов dу	N схемы узла	Диаметр колодца Д, мм	Глубина заложения трубопроводов по профилю Н,мм	Полная глубина колодца Н,мм	Высота рабочей части Нр, мм	N строительно-монтажной схемы	Высота горловины с перекрытием, мм	Объем бетона на упоры, м³	Объем бетона на опоры, м³
1	2	3	4	5	6	7	8	9	10	11	12	13
ПГ188	В-1	160	110	У-12г	2000	2800	3100	2400	См-11	700		0,06
189	В-1	160	110	У-9	1500	2800	3100	2400	См-7	700	0,05	0,03
190	В-1	160	110	У-9	1500	2800	3100	2400	См-7	700	0,05	0,03
191	В-1	160	110	У-9	1500	2800	3100	2400	См-7	700	0,05	0,03
ПГ192	В-1	200	110	У-10г	1500	2800	3100	2400	См-7	700	0,05	0,03
193	В-1	110	110	У-11	1500	2800	3100	2400	См-7	700		0,06
194	В-1	110	110	У-9	1500	2800	3100	2400	См-7	700	0,05	0,06
195	В-1	200	110	У-9	1500	2800	3100	2400	См-7	700	0,05	0,03
196	В-1	110	110	У-11	1500	2800	3100	2400	См-7	700		0,09
197	В-1	160	110	У-9	1500	2800	3100	2400	См-7	700	0,05	0,03
198	В-1	110	110	У-9	1500	2800	3100	2400	См-7	700	0,05	0,06
ПГ199	В-1	160	110	У-12г	1500	2800	3100	2400	См-7	700		0,03
ПГ200	В-1	200	110	У-10г	1500	2800	3100	2400	См-7	700	0,05	0,03
201	В-1	110	110	У-9	1500	2800	3100	2400	См-7	700	0,05	0,06
ПГ202	В-1	160	110	У-12г	1500	2800	3100	2400	См-7	700		0,06
203	В-1	200	160	У-9	1500	2800	3100	2400	См-7	700	0,05	0,09
ПГ204	В-1	160	160	У-10г	1500	2800	3100	2400	См-7	700	0,05	0,03

Расход материалов

N колодца по плану	Днище: ПН10	ПН15	ПН20	Рабочая часть (Сборные железобетонные элементы): КС10.6	КС10.9	КС15.6	КС15.9	КС15.9а	КС20.6	КС20.9	КС20.9а	Плита перекрытия (серия 3.900. 1-14 выпуск 1): ПП10-1	1ПП15-1	3ПП15-1	2ПП20-1	Горловина: ПП10-2	К0.6	КС 10.3-с	КС 7.3-с	Кирпичная кладка, ряд	Тип люка	Стремянка	Гидроизоляция	Стальная труба ГОСТ 10704-91 Футляр 1=200 мм для прохода труб в стенах колодцев, Диаметр футляра: 150	200	250	300
1	14	15	16	17	18	19	20	21	22	23	24	25	26	27	28	29	30	31	32	33	34	35	36	37	38	39	40
ПГ188			1						1	1	1				1	1	1	1			Т	С-4	-		2	2	
189		1				1	1	1						1		1	1	1			Т	С-4	-		1	2	
190		1				1	1	1						1		1	1	1			Т	С-4	-		1	2	
191		1				1	1	1						1		1	1	1			Т	С-4	-		1	2	
ПГ192		1				1	1	1						1		1	1	1			Т	С-4	-		1		2
193		1				1	1	1						1		1	1	1			Т	С-4	-		4		
194		1				1	1	1						1		1	1	1			Т	С-4	-		3		
195		1				1	1	1						1		1	1	1			Т	С-4	-		1		2
196		1				1	1	1						1		1	1	1			Т	С-4	-		4		
197		1				1	1	1						1		1	1	1			Т	С-4	-		1	2	
198		1				1	1	1						1		1	1	1			Т	С-4	-		3		
ПГ199		1				1	1	1						1		1	1	1			Т	С-4	-		2	2	
ПГ200		1				1	1	1						1		1	1	1			Т	С-4	-		1		2
201		1				1	1	1						1		1	1	1			Т	С-4	-		3		
ПГ202		1				1	1	1						1		1	1	1			Т	С-4	-		2	2	
203		1				1	1	1						1		1	1	1			Т	С-4	-			1	2
ПГ204		1				1	1	1						1		1	1	1			Т	С-4	-			3	
Количество, шт.		16	1			16	16	16	1	1	1			16	1	17	17	17							30	18	8
Объем бетона м³ — 1 шт.	0,18	0,38	0,59	0,16	0,24	0,265	0,40	0,35	0,39	0,59	0,44	0,10	0,27	0,21	0,48	0,10	0,02	0,08	0,05								
Объем бетона м³ — Всего		6,46	0,59			4,50	6,80	5,95	0,39	0,59	0,44			3,57	0,48	1,70	0,34	1,36									

Железобетонные элементы колодцев и стыки элементов в колодцах выполнить на сульфатостойком цементе.

Взам. инв. №

Подп. и дата

Инв. № подл.

Изм.	Кол. уч.	Лист	№ док.	Подпись	Дата
Г.И.П.		Акашев			01.19
Проверил		Акашев			01.19
Исполнил		Муслимов			01.19
Н.контр.		Адам			01.19

433-00-НВ

Реконструкция водопроводных сетей г. Шахтинск, 3-я очередь

Наружные сети водоснабжения 1 участок

Стадия	Лист	Листов
РП	43	

Привязочная таблица водопроводных колодцев ПГ188-ПГ204

ТОО "Гипроводхоз"

N колодца по плану	Марка колодца по грунтовым условиям	Диаметр трубопроводов Ду	Диаметр трубопроводов dу	N схемы узла	Диаметр колодца Д, мм	Глубина заложения трубопроводов по профилю Н,мм	Полная глубина колодца Н,мм	Высота рабочей части Нр, мм	N строительно-монтажной схемы	Высота горловины с перекрытием, мм	Объем бетона на упоры, м³	Объем бетона на опоры, м³
1	2	3	4	5	6	7	8	9	10	11	12	13
ПГ205	В-1	200	200	У-4г	1500	2800	3100	2400	См-7	700		0,03
ПГ206	В-1	160	160	У-4г	1500	2800	3100	2400	См-7	700		0,03
207	В-1	160	110	У-9	1500	2800	3100	2400	См-7	700	0,05	0,03
208	В-1	110	110	У-9	1500	2800	3100	2400	См-7	700	0,05	0,06
209	В-1	160	110	У-9	1500	2800	3100	2400	См-7	700	0,05	0,03
ПГ210	В-1	160	160	У-10г	2000	2800	3100	2400	См-11	700	0,05	0,09
211	В-1	160	110	У-9	1500	2800	3100	2400	См-7	700	0,05	0,03
212	В-1	160	110	У-9	1500	2800	3100	2400	См-7	700	0,05	0,03
ПГ213	В-1	160	110	У-10г	1500	2800	3100	2400	См-7	700	0,05	0,03
214	В-1	160	110	У-9	1500	2800	3100	2400	См-7	700	0,05	0,03
ПГ215	В-1	160	110	У-10г	1500	2800	3100	2400	См-7	700	0,05	0,03
ПГ216	В-1	160	160	У-10г	2000	2800	3100	2400	См-11	700	0,05	0,09
ПГ217	В-1	200	110	У-10г	1500	2800	3100	2400	См-7	700	0,05	0,03
218	В-1	250	32	У-9	1500	2800	3100	2400	См-7	700	0,05	0,03
219	В-1	250	63	У-9	1500	2800	3100	2400	См-7	700	0,05	0,03
ПГ220	В-1	250	63	У-10г	1500	2800	3100	2400	См-7	700	0,05	0,03
221	В-1	250	32	У-9	1500	2800	3100	2400	См-7	700	0,05	0,03

Расход материалов

	Днище			Рабочая часть								Плита перекрытия				Горловина						Стремянка	Гидроизоляция	Стальная труба ГОСТ 10704-91 Футляр 1=200 мм для прохода труб в стенах колодцев				
	Сборные железобетонные элементы серия 3.900. 1-14 выпуск 1																							Диаметр футляра				
	ПН10	ПН15	ПН20	КС10.6	КС10.9	КС15.6	КС15.9	КС15.9а	КС20.6	КС20.9	КС20.9а	ПП10-1	1ПП15-1	3ПП15-1	2ПП20-1	ПП10-2	К0.6	КС 10.3-с	КС 7.3-с	Кирпичная кладка, ряд	Тип люка			150	200	250	300	350
1	14	15	16	17	18	19	20	21	22	23	24	25	26	27	28	29	30	31	32	33	34	35	36	37	38	39	40	41
ПГ205		1				1	1	1						1		1	1	1			Т	С-4	-				2	
ПГ206		1				1	1	1						1		1	1	1			Т	С-4	-			2		
207		1				1	1	1						1		1	1	1			Т	С-4	-		1	2		
208		1				1	1	1						1		1	1	1			Т	С-4	-		3			
209		1				1	1	1						1		1	1	1			Т	С-4	-		1	2		
ПГ210			1						1	1	1				1	1	1	1			Т	С-4	-			3		
211		1				1	1	1						1		1	1	1			Т	С-4	-		1	2		
212		1				1	1	1						1		1	1	1			Т	С-4	-		1	2		
ПГ213		1				1	1	1						1		1	1	1			Т	С-4	-		1	2		
214		1				1	1	1						1		1	1	1			Т	С-4	-		1	2		
ПГ215		1				1	1	1						1		1	1	1			Т	С-4	-		1	2		
ПГ216			1						1	1	1				1	1	1	1			Т	С-4	-			3		
ПГ217		1				1	1	1						1		1	1	1			Т	С-4	-		1		2	
218		1				1	1	1						1		1	1	1			Т	С-4	-	3				2
219		1				1	1	1						1		1	1	1			Т	С-4	-	1				2
ПГ220		1				1	1	1						1		1	1	1			Т	С-4	-	1				2
221		1				1	1	1						1		1	1	1			Т	С-4	-	3				2
Количество, шт.		15	2			15	15	15	2	2	2			15	2	17	17	17						8	11	22	4	8
Объем бетона м³ 1 шт.	0,18	0,38	0,59	0,16	0,24	0,265	0,40	0,35	0,39	0,59	0,44	0,10	0,27	0,21	0,48	0,10	0,02	0,08	0,05									
Объем бетона м³ Всего		5,70	1,18			3,97	6,00	5,25	0,79	1,18	0,88			3,15	0,96	1,70	0,34	1,36										

Железобетонные элементы колодцев и стыки элементов в колодцах выполнить на сульфатостойком цементе.

Изм.	Кол. уч	Лист	№ док.	Подпись	Дата
ГИП		Акашев			01.19
Проверил		Акашев			01.19
Исполнил		Муслимов			01.19
Н.контр.		Адам			01.19

433-00-НВ

Реконструкция водопроводных сетей г. Шахтинск, 3-я очередь

Наружные сети водоснабжения 1 участок

Стадия	Лист	Листов
РП	44	

Привязочная таблица водопроводных колодцев ПГ205-221

ТОО "Гипроводхоз"

Взам. инв. №

Подп. и дата

Инв. № подл.

N колодца по плану	Марка колодца по грунтовым условиям	Диаметр трубопроводов Ду	Диаметр трубопроводов dу	N схемы узла	Диаметр колодца Д, мм	Глубина заложения трубопроводов по профилю Н,мм	Полная глубина колодца Н,мм	Высота рабочей части Нр, мм	N строительно-монтажной схемы	Высота горловины с перекрытием, мм	Объем бетона на упоры, м³	Объем бетона на опоры, м³
1	2	3	4	5	6	7	8	9	10	11	12	13
222	В-1	250	110	У-9	1500	2800	3100	2400	См-7	700	0,05	0,03
223	В-1	250	32	У-9	1500	2800	3100	2400	См-7	700	0,05	0,03
224	В-1	250	63	У-9	1500	2800	3100	2400	См-7	700	0,05	0,03
225	В-1	250	32	У-9	1500	2800	3100	2400	См-7	700	0,05	0,03
226	В-1	250	110	У-9	1500	2800	3100	2400	См-7	700	0,05	0,03
227	В-1	250	63	У-9	1500	2800	3100	2400	См-7	700	0,05	0,03
228	В-1	250	32	У-9	1500	2800	3100	2400	См-7	700	0,05	0,03
229	В-1	250	32	У-9	1500	2800	3100	2400	См-7	700	0,05	0,03
230	В-1	250	110	У-9	1500	2800	3100	2400	См-7	700	0,05	0,09
231	В-1	250	32	У-9	1500	2800	3100	2400	См-7	700	0,05	0,03
232	В-1	250	63	У-9	1500	2800	3100	2400	См-7	700	0,05	0,03
233	В-1	250	32	У-9	1500	2800	3100	2400	См-7	700	0,05	0,03
ПГ234	В-1	250	110	У-10г	1500	2800	3100	2400	См-7	700	0,05	0,03
235	В-1	250	32	У-9	1500	2800	3100	2400	См-7	700	0,05	0,03
236	В-1	250	63	У-9	1500	2800	3100	2400	См-7	700	0,05	0,03
237	В-1	250	32	У-9	1500	2800	3100	2400	См-7	700	0,05	0,03
ПГ238	В-1	250	110	У-10г	1500	2800	3100	2400	См-7	700	0,05	0,03

Расход материалов

N колодца по плану	Днище: ПН10	ПН15	ПН20	Рабочая часть (Сборные железобетонные элементы): КС10.6	КС10.9	КС15.6	КС15.9	КС15.9а	КС20.6	КС20.9	КС20.9а	Плита перекрытия (серия 3.900. 1-14 выпуск 1): ПП10-1	1ПП15-1	3ПП15-1	2ПП20-1	Горловина: ПП10-2	К0.6	КС 10.3-с	КС 7.3-с	Кирпичная кладка, ряд	Тип люка	Стремянка	Гидроизоляция	Стальная труба ГОСТ 10704-91 Футляр 1=200 мм для прохода труб в стенах колодцев, Диаметр футляра: 150	200	250	300	350
1	14	15	16	17	18	19	20	21	22	23	24	25	26	27	28	29	30	31	32	33	34	35	36	37	38	39	40	41
222		1				1	1	1						1		1	1	1			Т	С-4	-		1			2
223		1				1	1	1						1		1	1	1			Т	С-4	-	2				2
224		1				1	1	1						1		1	1	1			Т	С-4	-	1				2
225		1				1	1	1						1		1	1	1			Т	С-4	-	2				2
226		1				1	1	1						1		1	1	1			Т	С-4	-		1			2
227		1				1	1	1						1		1	1	1			Т	С-4	-	1				2
228		1				1	1	1						1		1	1	1			Т	С-4	-	2				2
229		1				1	1	1						1		1	1	1			Т	С-4	-	3				2
230		1				1	1	1						1		1	1	1			Т	С-4	-		1			2
231		1				1	1	1						1		1	1	1			Т	С-4	-	2				2
232		1				1	1	1						1		1	1	1			Т	С-4	-	1				2
233		1				1	1	1						1		1	1	1			Т	С-4	-	2				2
ПГ234		1				1	1	1						1		1	1	1			Т	С-4	-		1			2
235		1				1	1	1						1		1	1	1			Т	С-4	-	2				2
236		1				1	1	1						1		1	1	1			Т	С-4	-	1				2
237		1				1	1	1						1		1	1	1			Т	С-4	-	2				2
ПГ238		1				1	1	1						1		1	1	1			Т	С-4	-		1			2
Количество, шт.		17				17	17	17						17		17	17	17						21	5			34
Объем бетона м³ — 1 шт.	0,18	0,38	0,59	0,16	0,24	0,265	0,40	0,35	0,39	0,59	0,44	0,10	0,27	0,21	0,48	0,10	0,02	0,08	0,05									
Объем бетона м³ — Всего		6,46				4,50	6,80	5,95						3,57		1,70	0,34	1,36										

Железобетонные элементы колодцев и стыки элементов в колодцах выполнить на сульфатостойком цементе.

Изм.	Кол. уч.	Лист	№ док.	Подпись	Дата
ГИП		Акашев			01.19
Проверил		Акашев			01.19
Исполнил		Муслимов			01.19
Н.контр.		Адам			01.19

433-00-НВ

Реконструкция водопроводных сетей г. Шахтинск, 3-я очередь

Наружные сети водоснабжения 1 участок

Стадия	Лист	Листов
РП	45	

Привязочная таблица водопроводных колодцев 222-ПГ238

ТОО "Гипроводхоз"

Взам. инв. №

Подп. и дата

Инв. № подл.

N колодца по плану	Марка колодца по грунтовым условиям	Диаметр трубопроводов Ду	Диаметр трубопроводов dу	N схемы узла	Диаметр колодца Д, мм	Глубина заложения трубопроводов по профилю Н,мм	Полная глубина колодца Н,мм	Высота рабочей части Нр, мм	N строительно-монтажной схемы	Высота горловины с перекрытием, мм	Объем бетона на упоры, м³	Объем бетона на опоры, м³
1	2	3	4	5	6	7	8	9	10	11	12	13
239	В-1	110	32	У-9	1500	2800	3100	2400	См-7	700	0,05	0,03
240	В-1	110	63	У-9	1500	2800	3100	2400	См-7	700	0,05	0,03
ПГ241	В-1	110	63	У-10г	1500	2800	3100	2400	См-7	700	0,05	0,03
242	В-1	110	63	У-9	1500	2800	3100	2400	См-7	700	0,05	0,03
243	В-1	110	32	У-9	1500	2800	3100	2400	См-7	700	0,05	0,03
ПГ244	В-1	110	110	У-10г	1500	2800	3100	2400	См-7	700	0,05	0,03
245	В-1	110	32	У-9	1500	2800	3100	2400	См-7	700	0,05	0,03
246	В-1	110	32	У-11	1500	2800	3100	2400	См-7	700		0,03
247	В-1	110	63 32	У-11	1500	2800	3100	2400	См-7	700		0,03
248	В-1	110	63	У-9	1500	2800	3100	2400	См-7	700	0,05	0,03
ПГ249	В-1	110	63	У-12г	1500	2800	3100	2400	См-7	700		0,03
250	В-1	110	32	У-11	1500	2800	3100	2400	См-7	700		0,03
251	В-1	110	63 32	У-11	1500	2800	3100	2400	См-7	700		0,03
252	В-1	110	32	У-11	1500	2800	3100	2400	См-7	700		0,03
ПГ253	В-1	110	32	У-12г	1500	2800	3100	2400	См-7	700		0,03
254	В-1	110	63	У-9	1500	2800	3100	2400	См-7	700	0,05	0,03
255	В-1	110	32	У-9	1500	2800	3100	2400	См-7	700	0,05	0,03
Количество,шт.												
Объем бетона м³	1 шт.											
	Всего											

N колодца по плану	Расход материалов: Днище, Сборные железобетонные элементы			Рабочая часть								Плита перекрытия				Горловина						Стремянка	Гидроизоляция	Стальная труба ГОСТ 10704-91 Футляр 1=200 мм для прохода труб в стенах колодцев, Диаметр футляра			
	ПН10	ПН15	ПН20	КС10.6	КС10.9	КС15.6	КС15.9	КС15.9а	КС20.6	КС20.9	КС20.9а	ПП10-1	1ПП15-1	3ПП15-1	2ПП20-1	ПП10-2	К0.6	КС 10.3-с	КС 7.3-с	Кирпичная кладка, ряд	Тип люка			150	200	250	300
1	14	15	16	17	18	19	20	21	22	23	24	25	26	27	28	29	30	31	32	33	34	35	36	37	38	39	40
239		1				1	1	1						1		1	1	1			Т	С-4	-	3	2		
240		1				1	1	1						1		1	1	1			Т	С-4	-	1	2		
ПГ241		1				1	1	1						1		1	1	1			Т	С-4	-	1	2		
242		1				1	1	1						1		1	1	1			Т	С-4	-	1	2		
243		1				1	1	1						1		1	1	1			Т	С-4	-	3	2		
ПГ244		1				1	1	1						1		1	1	1			Т	С-4	-		3		
245		1				1	1	1						1		1	1	1			Т	С-4	-	3	2		
246		1				1	1	1						1		1	1	1			Т	С-4	-	4	2		
247		1				1	1	1						1		1	1	1			Т	С-4	-	2	2		
248		1				1	1	1						1		1	1	1			Т	С-4	-	1	2		
ПГ249		1				1	1	1						1		1	1	1			Т	С-4	-	2	2		
250		1				1	1	1						1		1	1	1			Т	С-4	-	3	2		
251		1				1	1	1						1		1	1	1			Т	С-4	-	3	2		
252		1				1	1	1						1		1	1	1			Т	С-4	-	2	3		
ПГ253		1				1	1	1						1		1	1	1			Т	С-4	-	2	3		
254		1				1	1	1						1		1	1	1			Т	С-4	-	1	2		
255		1				1	1	1						1		1	1	1			Т	С-4	-	2	2		
Количество,шт.		17				17	17	17						17		17	17	17						34	37		
Объем бетона м³ 1 шт.	0,18	0,38	0,59	0,16	0,24	0,265	0,40	0,35	0,39	0,59	0,44	0,10	0,27	0,21	0,48	0,10	0,02	0,08	0,05								
Объем бетона м³ Всего		6,46				4,50	6,80	5,95						3,57		1,70	0,34	1,36									

Железобетонные элементы колодцев и стыки элементов в колодцах выполнить на сульфатостойком цементе.

Изм.	Кол. уч.	Лист	№ док.	Подпись	Дата
ГИП		Акашев			01.19
Проверил		Акашев			01.19
Исполнил.		Муслимов			01.19
Н.контр.		Адам			01.19

433-00-НВ

Реконструкция водопроводных сетей г. Шахтинск, 3-я очередь

Наружные сети водоснабжения 1 участок

Стадия	Лист	Листов
РП	46	

Привязочная таблица водопроводных колодцев 239-255

ТОО "Гипроводхоз"

Взам. инв. №

Подп. и дата

Инв. № подл.

N колодца по плану	Марка колодца по грунтовым условиям	Диаметр трубопроводов Ду	Диаметр трубопроводов dу	N схемы узла	Диаметр колодца Д, мм	Глубина заложения трубопроводов по профилю Н,мм	Полная глубина колодца Н,мм	Высота рабочей части Нр, мм	N строительно-монтажной схемы	Высота горловины с перекрытием, мм	Объем бетона на упоры, м³	Объем бетона на опоры, м³
1	2	3	4	5	6	7	8	9	10	11	12	13
ПГ256	В-1	110	110	У-10г	1500	2800	3100	2400	См-7	700	0,05	0,03
257	В-1	110	63	У-9	1500	2800	3100	2400	См-7	700	0,05	0,03
258	В-1	110	32	У-9	1500	2800	3100	2400	См-7	700	0,05	0,03
259	В-1	110	32	У-11	1500	2800	3100	2400	См-7	700		0,03
ПГ260	В-1	110	63	У-12г	1500	2800	3100	2400	См-7	700		0,09
261	В-2	110	32	У-11	1500	2800	3100	2400	См-7	700		0,03
262	В-2	110	63 32	У-11	1500	2800	3100	2400	См-7	700		0,03
263	В-2	110	63 32	У-11	1500	2800	3100	2400	См-7	700		0,03
ПГ264	В-2	110	63	У-12г	1500	2800	3100	2400	См-7	700		0,03
265	В-2	110	32	У-11	1500	2800	3100	2400	См-7	700		0,03
266	В-2	110	63 32	У-11	1500	2800	3100	2400	См-7	700		0,03
267	В-2	110	32	У-11	1500	2800	3100	2400	См-7	700		0,03
ПГ268	В-2	110	32	У-12г	1500	2800	3100	2400	См-7	700		0,06
269	В-2	110	63	У-9	1500	2800	3100	2400	См-7	700	0,05	0,03
270	В-2	110	32	У-11	1500	2800	3100	2400	См-7	700		0,03
ПГ271	В-2	110	110	У-10г	1500	2800	3100	2400	См-7	700	0,05	0,03
272	В-2	110	63	У-9	1500	2800	3100	2400	См-7	700	0,05	0,03
Количество,шт.												
Объем бетона м³	1 шт.											
	Всего											

N колодца по плану	Расход материалов: Днище: ПН10	ПН15	ПН20	Рабочая часть (Сборные железобетонные элементы): КС10.6	КС10.9	КС15.6	КС15.9	КС15.9а	КС20.6	КС20.9	КС20.9а	Плита перекрытия (серия 3.900. 1-14 выпуск 1): ПП10-1	1ПП15-1	3ПП15-1	2ПП20-1	Горловина: ПП10-2	К0.6	КС 10.3-с	КС 7.3-с	Кирпичная кладка, ряд	Тип люка	Стремянка	Гидроизоляция	Стальная труба ГОСТ 10704-91 Футляр 1=200 мм для прохода труб в стенах колодцев, Диаметр футляра: 150	200	250	300
1	14	15	16	17	18	19	20	21	22	23	24	25	26	27	28	29	30	31	32	33	34	35	36	37	38	39	40
ПГ256		1				1	1	1						1		1	1	1			Т	С-4	-		3		
257		1				1	1	1						1		1	1	1			Т	С-4	-	1	2		
258		1				1	1	1						1		1	1	1			Т	С-4	-	2	2		
259		1				1	1	1						1		1	1	1			Т	С-4	-	3	3		
ПГ260		1				1	1	1						1		1	1	1			Т	С-4	-	1	3		
261		1				1	1	1						1		1	1	1			Т	С-4	+	4	2		
262		1				1	1	1						1		1	1	1			Т	С-4	+	2	2		
263		1				1	1	1						1		1	1	1			Т	С-4	+	3	2		
ПГ264		1				1	1	1						1		1	1	1			Т	С-4	+	2	2		
265		1				1	1	1						1		1	1	1			Т	С-4	+	3	2		
266		1				1	1	1						1		1	1	1			Т	С-4	+	3	2		
267		1				1	1	1						1		1	1	1			Т	С-4	+	2	3		
ПГ268		1				1	1	1						1		1	1	1			Т	С-4	+	2	3		
269		1				1	1	1						1		1	1	1			Т	С-4	+	1	2		
270		1				1	1	1						1		1	1	1			Т	С-4	+	2	3		
ПГ271		1				1	1	1						1		1	1	1			Т	С-4	+		3		
272		1				1	1	1						1		1	1	1			Т	С-4	+	1	2		
Количество,шт.		17				17	17	17						17		17	17	17						32	41		
Объем бетона м³ 1 шт.	0,18	0,38	0,59	0,16	0,24	0,265	0,40	0,35	0,39	0,59	0,44	0,10	0,27	0,21	0,48	0,10	0,02	0,08	0,05								
Объем бетона м³ Всего		6,46				4,50	6,80	5,95						3,57		1,70	0,34	1,36									

Железобетонные элементы колодцев и стыки элементов в колодцах выполнить на сульфатостойком цементе.

Изм.	Кол. уч.	Лист	№ док.	Подпись	Дата
ГИП		Акашев			01.19
Проверил		Акашев			01.19
Исполнил		Муслимов			01.19
Н.контр.		Адам			01.19

433-00-НВ

Реконструкция водопроводных сетей г. Шахтинск, 3-я очередь

Наружные сети водоснабжения 1 участок

Стадия	Лист	Листов
РП	47	

Привязочная таблица водопроводных колодцев ПГ256-272

ТОО "Гипроводхоз"

Взам. инв. №

Подп. и дата

Инв. № подл.

N колодца по плану	Марка колодца по грунтовым условиям	Диаметр трубопроводов Ду	Диаметр трубопроводов dу	N схемы узла	Диаметр колодца Д, мм	Глубина заложения трубопроводов по профилю Н,мм	Полная глубина колодца Н,мм	Высота рабочей части Нр, мм	N строительно-монтажной схемы	Высота горловины с перекрытием, мм	Объем бетона на упоры, м³	Объем бетона на опоры, м³
1	2	3	4	5	6	7	8	9	10	11	12	13
273	В-2	110	32	У-9	1500	2800	3100	2400	См-7	700	0,05	0,03
274	В-1	110	32	У-9	1500	2800	3100	2400	См-7	700	0,05	0,03
ПГ275	В-1	110	32	У-10г	1500	2800	3100	2400	См-7	700		0,09
276	В-1	110	110	У-9	1500	2800	3100	2400	См-7	700	0,05	0,03
277	В-1	110	32	У-11	1500	2800	3100	2400	См-7	700		0,03
278	В-1	110	63	У-11	1500	2800	3100	2400	См-7	700		0,03
279	В-1	110	32	У-11	1500	2800	3100	2400	См-7	700		0,03
ПГ280	В-1	110	32	У-12г	1500	2800	3100	2400	См-7	700		0,03
281	В-1	110	32	У-11	1500	2800	3100	2400	См-7	700		0,03
282	В-1	110	63	У-9	1500	2800	3100	2400	См-7	700	0,05	0,03
283	В-1	110	32	У-11	1500	2800	3100	2400	См-7	700		0,03
284	В-1	63	32	У-11	1500	2800	3100	2400	См-7	700		0,03
285	В-1	63	32	У-11	1500	2800	3100	2400	См-7	700		0,03
286	В-1	63	32	У-11	1500	2800	3100	2400	См-7	700		0,03
287	В-1	63	32	У-11	1500	2800	3100	2400	См-7	700		0,03
288	В-1	63	32	У-11	1500	2800	3100	2400	См-7	700		0,03
289	В-1	63	32	У-11	1500	2800	3100	2400	См-7	700		0,03
Количество,шт.												
Объем бетона м³	1 шт.											
	Всего											

N колодца по плану	Расход материалов: Днище: ПН10	ПН15	ПН20	Рабочая часть: КС10.6	КС10.9	КС15.6	КС15.9	КС15.9а	КС20.6	КС20.9	КС20.9а	Плита перекрытия: ПП10-1	1ПП15-1	3ПП15-1	2ПП20-1	Горловина: ПП10-2	К0.6	КС 10.3-с	КС 7.3-с	Кирпичная кладка, ряд	Тип люка	Стремянка	Гидроизоляция	Стальная труба ГОСТ 10704-91 Футляр 1=200 мм для прохода труб в стенах колодцев, Диаметр футляра: 150	200	250	300
	Сборные железобетонные элементы серия 3.900. 1-14 выпуск 1																										
1	14	15	16	17	18	19	20	21	22	23	24	25	26	27	28	29	30	31	32	33	34	35	36	37	38	39	40
273		1				1	1	1						1		1	1	1			Т	С-4	+	2	2		
274		1				1	1	1						1		1	1	1			Т	С-4	-	3	2		
ПГ275		1				1	1	1						1		1	1	1			Т	С-4	-	1	3		
276		1				1	1	1						1		1	1	1			Т	С-4	-		3		
277		1				1	1	1						1		1	1	1			Т	С-4	-	4	2		
278		1				1	1	1						1		1	1	1			Т	С-4	-	2	2		
279		1				1	1	1						1		1	1	1			Т	С-4	-	4	2		
ПГ280		1				1	1	1						1		1	1	1			Т	С-4	-	2	3		
281		1				1	1	1						1		1	1	1			Т	С-4	-	4	2		
282		1				1	1	1						1		1	1	1			Т	С-4	-	1	2		
283		1				1	1	1						1		1	1	1			Т	С-4	-	4	2		
284		1				1	1	1						1		1	1	1			Т	С-4	-	4			
285		1				1	1	1						1		1	1	1			Т	С-4	-	5			
286		1				1	1	1						1		1	1	1			Т	С-4	-	5			
287		1				1	1	1						1		1	1	1			Т	С-4	-	5			
288		1				1	1	1						1		1	1	1			Т	С-4	-	5			
289		1				1	1	1						1		1	1	1			Т	С-4	-	5			
Количество,шт.		17				17	17	17						17		17	17	17						56	25		
Объем бетона м³ 1 шт.	0,18	0,38	0,59	0,16	0,24	0,265	0,40	0,35	0,39	0,59	0,44	0,10	0,27	0,21	0,48	0,10	0,02	0,08	0,05								
Объем бетона м³ Всего		6,46				4,50	6,80	5,95						3,57		1,70	0,34	1,36									

Железобетонные элементы колодцев и стыки элементов в колодцах выполнить на сульфатостойком цементе.

Изм.	Кол. уч.	Лист	№ док.	Подпись	Дата
ГИП		Акашев			01.19
Проверил		Акашев			01.19
Исполнил		Муслимов			01.19
Н.контр.		Адам			01.19

433-00-НВ

Реконструкция водопроводных сетей г. Шахтинск, 3-я очередь

Наружные сети водоснабжения 1 участок

Стадия	Лист	Листов
РП	48	

Привязочная таблица водопроводных колодцев 273-289

ТОО "Гипроводхоз"

Взам. инв. №

Подп. и дата

Инв. № подл.

N колодца по плану	Марка колодца по грунтовым условиям	Диаметр трубопроводов Ду	Диаметр трубопроводов dу	N схемы узла	Диаметр колодца Д, мм	Глубина заложения трубопроводов по профилю Н,мм	Полная глубина колодца Н,мм	Высота рабочей части Нр, мм	N строительно-монтажной схемы	Высота горловины с перекрытием, мм	Объем бетона на упоры, м³	Объем бетона на опоры, м³
1	2	3	4	5	6	7	8	9	10	11	12	13
290	В-1	110	32	У-11	1500	2800	3100	2400	См-7	700		0,03
291	В-1	110	63	У-11	1500	2800	3100	2400	См-7	700		0,03
292	В-1	110	32	У-11	1500	2800	3100	2400	См-7	700		0,03
293	В-1	63	32	У-11	1500	2800	3100	2400	См-7	700		0,03
294	В-1	63	32	У-11	1500	2800	3100	2400	См-7	700		0,03
295	В-1	63	32	У-11	1500	2800	3100	2400	См-7	700		0,03
296	В-1	63	32	У-11	1500	2800	3100	2400	См-7	700		0,03
297	В-1	110	32	У-9	1500	2800	3100	2400	См-7	700	0,05	0,03
298	В-1	110	63	У-11	1500	2800	3100	2400	См-7	700		0,03
299	В-1	110	32	У-9	1500	2800	3100	2400	См-7	700	0,05	0,03
300	В-1	63	32	У-1	1500	2800	3100	2400	См-7	700		0,03
301	В-1	63	32	У-1	1500	2800	3100	2400	См-7	700		0,03
302	В-1	63	32	У-11	1500	2800	3100	2400	См-7	700		0,03
303	В-1	63	32	У-11	1500	2800	3100	2400	См-7	700		0,03
304	В-1	110	32	У-11	1500	2800	3100	2400	См-7	700		0,03
305	В-1	110	63 32	У-11	1500	2800	3100	2400	См-7	700		0,03
306	В-1	110	63 32	У-11	1500	2800	3100	2400	См-7	700		0,03
Количество,шт.												
Объем бетона м³	1 шт.											
	Всего											

N колодца по плану	Расход материалов: Днище: ПН10	ПН15	ПН20	Рабочая часть: КС10.6	КС10.9	КС15.6	КС15.9	КС15.9а	КС20.6	КС20.9	КС20.9а	Плита перекрытия: ПП10-1	1ПП15-1	3ПП15-1	2ПП20-1	Горловина: ПП10-2	К0.6	КС 10.3-с	КС 7.3-с	Кирпичная кладка, ряд	Тип люка	Стремянка	Гидроизоляция	Стальная труба ГОСТ 10704-91 Футляр 1=200 мм для прохода труб в стенах колодцев, Диаметр футляра: 150	200	250	300
1	14	15	16	17	18	19	20	21	22	23	24	25	26	27	28	29	30	31	32	33	34	35	36	37	38	39	40
290		1				1	1	1						1		1	1	1			Т	С-4	-	4	2		
291		1				1	1	1						1		1	1	1			Т	С-4	-	2	2		
292		1				1	1	1						1		1	1	1			Т	С-4	-	4	2		
293		1				1	1	1						1		1	1	1			Т	С-4	-	5			
294		1				1	1	1						1		1	1	1			Т	С-4	-	5			
295		1				1	1	1						1		1	1	1			Т	С-4	-	5			
296		1				1	1	1						1		1	1	1			Т	С-4	-	5			
297		1				1	1	1						1		1	1	1			Т	С-4	-	2	2		
298		1				1	1	1						1		1	1	1			Т	С-4	-	2	2		
299		1				1	1	1						1		1	1	1			Т	С-4	-	2	2		
300		1				1	1	1						1		1	1	1			Т	С-4	-	3			
301		1				1	1	1						1		1	1	1			Т	С-4	-	5			
302		1				1	1	1						1		1	1	1			Т	С-4	-	5			
303		1				1	1	1						1		1	1	1			Т	С-4	-	5			
304		1				1	1	1						1		1	1	1			Т	С-4	-	4	2		
305		1				1	1	1						1		1	1	1			Т	С-4	-	2	2		
306		1				1	1	1						1		1	1	1			Т	С-4	-	3	2		
Количество,шт.		17				17	17	17						17		17	17	17						63	18		
Объем бетона м³ 1 шт.	0,18	0,38	0,59	0,16	0,24	0,265	0,40	0,35	0,39	0,59	0,44	0,10	0,27	0,21	0,48	0,10	0,02	0,08	0,05								
Объем бетона м³ Всего		6,46				4,50	6,80	5,95						3,57		1,70	0,34	1,36									

Железобетонные элементы колодцев и стыки элементов в колодцах выполнить на сульфатостойком цементе.

Изм.	Кол. уч	Лист	№ док.	Подпись	Дата
ГИП		Акашев			01.19
Проверил		Акашев			01.19
Исполнил		Муслимов			01.19
Н.контр.		Адам			01.19

433-00-НВ

Реконструкция водопроводных сетей г. Шахтинск, 3-я очередь

Наружные сети водоснабжения 1 участок

Стадия	Лист	Листов
РП	49	

Привязочная таблица водопроводных колодцев 290-306

ТОО "Гипроводхоз"

Взам. инв. №

Подп. и дата

Инв. № подл.

N колодца по плану	Марка колодца по грунтовым условиям	Диаметр трубопроводов Ду	Диаметр трубопроводов dу	N схемы узла	Диаметр колодца Д, мм	Глубина заложения трубопроводов по профилю Н,мм	Полная глубина колодца Н,мм	Высота рабочей части Нр, мм	N строительно-монтажной схемы	Высота горловины с перекрытием, мм	Объем бетона на упоры, м³	Объем бетона на опоры, м³
1	2	3	4	5	6	7	8	9	10	11	12	13
307	В-1	63	32	У-11	1500	2800	3100	2400	См-7	700		0,03
308	В-1	63	32	У-11	1500	2800	3100	2400	См-7	700		0,03
309	В-1	63	32	У-11	1500	2800	3100	2400	См-7	700		0,03
310	В-1	110	63	У-9	1500	2800	3100	2400	См-7	700	0,05	0,03
311	В-1	110	32	У-9	1500	2800	3100	2400	См-7	700	0,05	0,03
312	В-1	63	32	У-11	1500	2800	3100	2400	См-7	700		0,03
313	В-1	110	110	У-9	1500	2800	3100	2400	См-7	700	0,05	0,03
314	В-1	110	32	У-11	1500	2800	3100	2400	См-7	700		0,03
315	В-1	63	32	У-9	1500	2800	3100	2400	См-7	700	0,05	0,03
316	В-1	63	32	У-9	1500	2800	3100	2400	См-7	700	0,05	0,03
317	В-1	63	32	У-9	1500	2800	3100	2400	См-7	700	0,05	0,03
318	В-1	63	32	У-9	1500	2800	3100	2400	См-7	700	0,05	0,03
319	В-1	63	32	У-9	1500	2800	3100	2400	См-7	700	0,05	0,03
320	В-1	63	32	У-9	1500	2800	3100	2400	См-7	700	0,05	0,03
321	В-1	110	32	У-9	1500	2800	3100	2400	См-7	700	0,05	0,03
322	В-2	110	32	У-9	1500	2800	3100	2400	См-7	700	0,05	0,03
323	В-2	63	32	У-11	1500	2800	3100	2400	См-7	700		0,03
Количество,шт.												
Объем бетона м³	1 шт.											
	Всего											

N колодца по плану	Расход материалов: Днище: ПН10	ПН15	ПН20	Рабочая часть (Сборные железобетонные элементы): КС10.6	КС10.9	КС15.6	КС15.9	КС15.9а	КС20.6	КС20.9	КС20.9а	Плита перекрытия (серия 3.900. 1-14 выпуск 1): ПП10-1	1ПП15-1	3ПП15-1	2ПП20-1	Горловина: ПП10-2	К0.6	КС 10.3-с	КС 7.3-с	Кирпичная кладка, ряд	Тип люка	Стремянка	Гидроизоляция	Стальная труба ГОСТ 10704-91 Футляр 1=200 мм для прохода труб в стенах колодцев, Диаметр футляра: 150	200	250	300
14	15	16	17	18	19	20	21	22	23	24	25	26	27	28	29	30	31	32	33	34	35	36	37	38	39	40
307		1				1	1	1						1		1	1	1			Т	С-4	-	5			
308		1				1	1	1						1		1	1	1			Т	С-4	-	5			
309		1				1	1	1						1		1	1	1			Т	С-4	-	5			
310		1				1	1	1						1		1	1	1			Т	С-4	-	1	2		
311		1				1	1	1						1		1	1	1			Т	С-4	-	2	3		
312		1				1	1	1						1		1	1	1			Т	С-4	-	4	2		
313		1				1	1	1						1		1	1	1			Т	С-4	-		3		
314		1				1	1	1						1		1	1	1			Т	С-4	-	4	2		
315		1				1	1	1						1		1	1	1			Т	С-4	-	5			
316		1				1	1	1						1		1	1	1			Т	С-4	-	5			
317		1				1	1	1						1		1	1	1			Т	С-4	-	5			
318		1				1	1	1						1		1	1	1			Т	С-4	-	5			
319		1				1	1	1						1		1	1	1			Т	С-4	-	5			
320		1				1	1	1						1		1	1	1			Т	С-4	-	5			
321		1				1	1	1						1		1	1	1			Т	С-4	-	2	2		
322		1				1	1	1						1		1	1	1			Т	С-4	+	2	2		
323		1				1	1	1						1		1	1	1			Т	С-4	+	5			
Количество,шт.		17				17	17	17						17		17	17	17						65	16		
Объем бетона м³, 1 шт.	0,18	0,38	0,59	0,16	0,24	0,265	0,40	0,35	0,39	0,59	0,44	0,10	0,27	0,21	0,48	0,10	0,02	0,08	0,05								
Объем бетона м³, Всего		6,46				4,50	6,80	5,95						3,57		1,70	0,34	1,36									

Железобетонные элементы колодцев и стыки элементов в колодцах выполнить на сульфатостойком цементе.

Взам. инв. №

Подп. и дата

Инв. № подл.

Изм.	Кол. уч.	Лист	№ док.	Подпись	Дата
ГИП		Акашев			01.19
Проверил		Акашев			01.19
Исполнил		Муслимов			01.19
Н.контр.		Адам			01.19

433-00-НВ

Реконструкция водопроводных сетей г. Шахтинск, 3-я очередь

Наружные сети водоснабжения 1 участок

Стадия	Лист	Листов
РП	50	

Привязочная таблица водопроводных колодцев 307-323

ТОО "Гипроводхоз"

N колодца по плану	Марка колодца по грунтовым условиям	Диаметр трубопроводов Ду	Диаметр трубопроводов dу	N схемы узла	Диаметр колодца Д, мм	Глубина заложения трубопроводов по профилю Н,мм	Полная глубина колодца Н,мм	Высота рабочей части Нр, мм	N строительно-монтажной схемы	Высота горловины с перекрытием, мм	Объем бетона на упоры, м³	Объем бетона на опоры, м³
1	2	3	4	5	6	7	8	9	10	11	12	13
324	В-2	63	32	У-11	1500	2800	3100	2400	См-7	700		0,03
325	В-2	63	32	У-11	1500	2800	3100	2400	См-7	700		0,03
326	В-2	63	32	У-11	1500	2800	3100	2400	См-7	700		0,03
327	В-2	110	32	У-11	1500	2800	3100	2400	См-7	700		0,03
328	В-2	110	63	У-11	1500	2800	3100	2400	См-7	700		0,03
329	В-2	110	32	У-11	1500	2800	3100	2400	См-7	700		0,03
330	В-2	63	32	У-11	1500	2800	3100	2400	См-7	700		0,03
331	В-2	63	32	У-11	1500	2800	3100	2400	См-7	700		0,03
332	В-2	63	32	У-11	1500	2800	3100	2400	См-7	700		0,03
333	В-2	63	32	У-11	1500	2800	3100	2400	См-7	700		0,03
334	В-2	110	32	У-9	1500	2800	3100	2400	См-7	700	0,05	0,03
335	В-2	110	63 32	У-9	1500	2800	3100	2400	См-7	700	0,05	0,03
336	В-2	63	32	У-1	1500	2800	3100	2400	См-7	700		0,03
337	В-2	63	32	У-11	1500	2800	3100	2400	См-7	700		0,03
338	В-2	110	63 32	У-11	1500	2800	3100	2400	См-7	700		0,03
339	В-1	110	32	У-11	1500	2800	3100	2400	См-7	700		0,03
340	В-1	110	32	У-11	1500	2800	3100	2400	См-7	700		0,03

Расход материалов

N колодца по плану	Днище: Сборные железобетонные элементы серия 3.900. 1-14 выпуск 1			Рабочая часть								Плита перекрытия				Горловина						Стремянка	Гидроизоляция	Стальная труба ГОСТ 10704-91 Футляр 1=200 мм для прохода труб в стенах колодцев. Диаметр футляра			
	ПН10	ПН15	ПН20	КС10.6	КС10.9	КС15.6	КС15.9	КС15.9а	КС20.6	КС20.9	КС20.9а	ПП10-1	1ПП15-1	3ПП15-1	2ПП20-1	ПП10-2	К0.6	КС 10.3-с	КС 7.3-с	Кирпичная кладка, ряд	Тип люка			150	200	250	300
1	14	15	16	17	18	19	20	21	22	23	24	25	26	27	28	29	30	31	32	33	34	35	36	37	38	39	40
324		1				1	1	1						1		1	1	1			Т	С-4	+	5			
325		1				1	1	1						1		1	1	1			Т	С-4	+	5			
326		1				1	1	1						1		1	1	1			Т	С-4	+	5			
327		1				1	1	1						1		1	1	1			Т	С-4	+	4	2		
328		1				1	1	1						1		1	1	1			Т	С-4	+	2	2		
329		1				1	1	1						1		1	1	1			Т	С-4	+	4	2		
330		1				1	1	1						1		1	1	1			Т	С-4	+	5			
331		1				1	1	1						1		1	1	1			Т	С-4	+	5			
332		1				1	1	1						1		1	1	1			Т	С-4	+	3			
333		1				1	1	1						1		1	1	1			Т	С-4	+	5			
334		1				1	1	1						1		1	1	1			Т	С-4	+	2	2		
335		1				1	1	1						1		1	1	1			Т	С-4	+	2	1		
336		1				1	1	1						1		1	1	1			Т	С-4	+	3			
337		1				1	1	1						1		1	1	1			Т	С-4	+	5			
338		1				1	1	1						1		1	1	1			Т	С-4	+	5	1		
339		1				1	1	1						1		1	1	1			Т	С-4	-	4	2		
340		1				1	1	1						1		1	1	1			Т	С-4	-	4	2		
Количество, шт.		17				17	17	17						17		17	17	17						68	14		
Объем бетона м³ — 1 шт.	0,18	0,38	0,59	0,16	0,24	0,265	0,40	0,35	0,39	0,59	0,44	0,10	0,27	0,21	0,48	0,10	0,02	0,08	0,05								
Объем бетона м³ — Всего		6,46				4,50	6,80	5,95						3,57		1,70	0,34	1,36									

Железобетонные элементы колодцев и стыки элементов в колодцах выполнить на сульфатостойком цементе.

Изм.	Кол. уч.	Лист	№ док.	Подпись	Дата
ГИП		Акашев			01.19
Проверил		Акашев			01.19
Исполнил		Муслимов			01.19
Н.контр.		Адам			01.19

433-00-НВ

Реконструкция водопроводных сетей г. Шахтинск, 3-я очередь

Наружные сети водоснабжения 1 участок

Стадия	Лист	Листов
РП	51	

Привязочная таблица водопроводных колодцев 324-340

ТОО "Гипроводхоз"

Взам. инв. №

Подп. и дата

Инв. № подл.

N колодца по плану	Марка колодца по грунтовым условиям	Диаметр трубопроводов Ду	Диаметр трубопроводов dу	N схемы узла	Диаметр колодца Д, мм	Глубина заложения трубопроводов по профилю Н,мм	Полная глубина колодца Н,мм	Высота рабочей части Нр, мм	N строительно-монтажной схемы	Высота горловины с перекрытием, мм	Объем бетона на упоры, м³	Объем бетона на опоры, м³
1	2	3	4	5	6	7	8	9	10	11	12	13
341	В-1	63	32	У-1	1500	2800	3100	2400	См-7	700		0,03
342	В-1	110	63	У-11	1500	2800	3100	2400	См-7	700		0,03
343	В-1	63	32	У-1	1500	2800	3100	2400	См-7	700		0,03
344	В-1	110	32	У-11	1500	2800	3100	2400	См-7	700		0,03
345	В-1	63	32	У-1	1500	2800	3100	2400	См-7	700		0,03
ПГ346	В-1	110	63	У-12г	1500	2800	3100	2400	См-7	700		0,03
347	В-1	63	32	У-1	1500	2800	3100	2400	См-7	700		0,03
348	В-1	110	32	У-11	1500	2800	3100	2400	См-7	700		0,03
349	В-1	63	32	У-1	1500	2800	3100	2400	См-7	700		0,03
350	В-1	110	63	У-11	1500	2800	3100	2400	См-7	700		0,03
351	В-1	63	32	У-1	1500	2800	3100	2400	См-7	700		0,03
352	В-1	110	32	У-11	1500	2800	3100	2400	См-7	700		0,03
353	В-1	110	32	У-11	1500	2800	3100	2400	См-7	700		0,03
354	В-1	63	32	У-11	1500	2800	3100	2400	См-7	700		0,03
355	В-1	63	32	У-11	1500	2800	3100	2400	См-7	700		0,03
356	В-1	63	32	У-11	1500	2800	3100	2400	См-7	700		0,03
357	В-1	63	32	У-11	1500	2800	3100	2400	См-7	700		0,03

Расход материалов																																			
Днище			Рабочая часть								Плита перекрытия				Горловина					Стремянка	Гидроизоляция	Стальная труба ГОСТ 10704-91 Футляр 1=200 мм для прохода труб в стенах колодцев			
Сборные железобетонные элементы серия 3.900. 1-14 выпуск 1																						Диаметр футляра			
ПН10	ПН15	ПН20	КС10.6	КС10.9	КС15.6	КС15.9	КС15.9а	КС20.6	КС20.9	КС20.9а	ПП10-1	1ПП15-1	3ПП15-1	2ПП20-1	ПП10-2	К0.6	КС 10.3-с	КС 7.3-с	Кирпичная кладка, ряд	Тип люка			150	200	250	300
14	15	16	17	18	19	20	21	22	23	24	25	26	27	28	29	30	31	32	33	34	35	36	37	38	39	40
	1				1	1	1						1		1	1	1			Т	С-4	-	3			
	1				1	1	1						1		1	1	1			Т	С-4	-	2	2		
	1				1	1	1						1		1	1	1			Т	С-4	-	3			
	1				1	1	1						1		1	1	1			Т	С-4	-	4	2		
	1				1	1	1						1		1	1	1			Т	С-4	-	3			
	1				1	1	1						1		1	1	1			Т	С-4	-	2	2		
	1				1	1	1						1		1	1	1			Т	С-4	-	3			
	1				1	1	1						1		1	1	1			Т	С-4	-	4	2		
	1				1	1	1						1		1	1	1			Т	С-4	-	3			
	1				1	1	1						1		1	1	1			Т	С-4	-	2	2		
	1				1	1	1						1		1	1	1			Т	С-4	-	3			
	1				1	1	1						1		1	1	1			Т	С-4	-	4	2		
	1				1	1	1						1		1	1	1			Т	С-4	-	4	2		
	1				1	1	1						1		1	1	1			Т	С-4	-	5			
	1				1	1	1						1		1	1	1			Т	С-4	-	5			
	1				1	1	1						1		1	1	1			Т	С-4	-	5			
	1				1	1	1						1		1	1	1			Т	С-4	-	5			
Количество,шт.	17				17	17	17						17		17	17	17						60	14		
Объем бетона м³ 1 шт.	0,38	0,59	0,16	0,24	0,265	0,40	0,35	0,39	0,59	0,44	0,10	0,27	0,21	0,48	0,10	0,02	0,08	0,05								
Объем бетона м³ Всего	6,46				4,50	6,80	5,95						3,57		1,70	0,34	1,36									

Железобетонные элементы колодцев и стыки элементов в колодцах выполнить на сульфатостойком цементе.

Изм.	Кол. уч.	Лист	№ док.	Подпись	Дата
ГИП		Акашев			01.19
Проверил		Акашев			01.19
Исполнил		Муслимов			01.19
Н.контр.		Адам			01.19

433-00-НВ

Реконструкция водопроводных сетей г. Шахтинск, 3-я очередь

Наружные сети водоснабжения 1 участок

Стадия	Лист	Листов
РП	52	

Привязочная таблица водопроводных колодцев 341-357

ТОО "Гипроводхоз"

Взам. инв. №

Подп. и дата

Инв. № подл.

N колодца по плану	Марка колодца по грунтовым условиям	Диаметр трубопроводов Ду	Диаметр трубопроводов dу	N схемы узла	Диаметр колодца Д, мм	Глубина заложения трубопроводов по профилю Н,мм	Полная глубина колодца Н,мм	Высота рабочей части Нр, мм	N строительно-монтажной схемы	Высота горловины с перекрытием, мм	Объем бетона на упоры, м³	Объем бетона на опоры, м³	Расход материалов: Днище: Сборные железобетонные элементы серия 3.900. 1-14 выпуск 1: ПН10	ПН15	ПН20	Рабочая часть: КС10.6	КС10.9	КС15.6	КС15.9	КС15.9а	КС20.6	КС20.9	КС20.9а	Плита перекрытия: ПП10-1	1ПП15-1	3ПП15-1	2ПП20-1	Горловина: ПП10-2	К0.6	КС 10.3-с	КС 7.3-с	Кирпичная кладка, ряд	Тип люка	Стремянка	Гидроизоляция	Стальная труба ГОСТ 10704-91 Футляр 1=200 мм для прохода труб в стенах колодцев: Диаметр футляра 150	200	250	300
1	2	3	4	5	6	7	8	9	10	11	12	13	14	15	16	17	18	19	20	21	22	23	24	25	26	27	28	29	30	31	32	33	34	35	36	37	38	39	40
358	В-1	63	32	У-11	1500	2800	3100	2400	См-7	700		0,03		1				1	1	1						1		1	1	1			Т	С-4	-	5			
359	В-1	63	32	У-11	1500	2800	3100	2400	См-7	700		0,03		1				1	1	1						1		1	1	1			Т	С-4	-	5			
360	В-1	63	32	У-1	1500	2800	3100	2400	См-7	700		0,03		1				1	1	1						1		1	1	1			Т	С-4	-	3			
361	В-1	63	32	У-11	1500	2800	3100	2400	См-7	700		0,03		1				1	1	1						1		1	1	1			Т	С-4	-	5			
МК-1	В-1	63			1000	2810	3360	2700	СМ-6	660			1				3							1					4				Т		-	1			
МК-2	В-1	63			1000	2810	3360	2700	СМ-6	660			1				3							1					4				Т		-	1			
МК-3	В-1	63			1000	2810	3360	2700	СМ-6	660			1				3							1					4				Т		-	1			
МК-4	В-1	63			1000	2810	3360	2700	СМ-6	660			1				3							1					4				Т		-	1			
Количество,шт.													4	4			12	4	4	4				4		4		4	20	4						22			
Объем бетона м³	1 шт.												0,18	0,38	0,59	0,16	0,24	0,265	0,40	0,35	0,39	0,59	0,44	0,10	0,27	0,21	0,48	0,10	0,02	0,08	0,05									
	Всего												0,72	1,52			2,88	1,06	1,60	1,40				0,40		0,84		0,40	0,40	0,32									

Железобетонные элементы колодцев и стыки элементов в колодцах выполнить на сульфатостойком цементе.

Изм.	Кол. уч.	Лист	№ док.	Подпись	Дата
ГИП		Акашев			01.19
Проверил.		Акашев			01.19
Исполнил.		Муслимов			01.19
Н.контр.		Адам			01.19

433-00-НВ

Реконструкция водопроводных сетей г. Шахтинск, 3-я очередь

Наружные сети водоснабжения 1 участок

Стадия	Лист	Листов
РП	53	

Привязочная таблица водопроводных колодцев 358-361

ТОО "Гипроводхоз"

Взам. инв. №

Подп. и дата

Инв. № подл.

Поз.	Наименование и техническая характеристика	Тип, марка, обозначение документа, опросного листа	Код продукции	Поставщик	Ед. измере-ния	Кол.	Масса 1 ед., кг	Примечание
1	Труба ПЭ100 SDR21 - 250х11,9 "питьевая"	ГОСТ 18599-2001			м	1063,0		из них 1002м методом горизонтального бурения
2	Труба ПЭ100 SDR21 - 200х9,6 "питьевая"	ГОСТ 18599-2001			м	1427,0		из них 967м методом горизонтального бурения
3	Труба ПЭ100 SDR21 - 160х7,7 "питьевая"	ГОСТ 18599-2001			м	8272,0		из них 6167м методом горизонтального бурения
4	Труба ПЭ100 SDR21 - 110х5,3 "питьевая"	ГОСТ 18599-2001			м	9053,0		Методом горизонтального бурения
5	Труба ПЭ100 SDR21 - 63х3,0 "питьевая"	ГОСТ 18599-2001			м	1958,0		Методом горизонтального бурения
6	Труба ПЭ100 SDR17 - 32х2,0 "питьевая"	ГОСТ 18599-2001			м	10556,0		
7	Труба стальная d 530х7 (футляр - 2 шт.)	ГОСТ 10704-91		ТОО"Астанатрубокомплект"	м	32,0	90,29	из них 22м (1шт) методом горизонтального бурения
8	Труба стальная d 426х7 (футляр - 2 шт.)	ГОСТ 10704-91		ТОО"Астанатрубокомплект"	м	24,0	72,33	из них 12м (1шт) методом горизонтального бурения
9	Труба стальная d 377х7 (футляр - 6 шт.)	ГОСТ 10704-91		ТОО"Астанатрубокомплект"	м	83,0	63,87	из них 71м (5шт) методом горизонтального бурения
10	Труба стальная d 325х7 (футляр - 3 шт.)	ГОСТ 10704-91		ТОО"Астанатрубокомплект"	м	38,0	54,90	Методом горизонтального бурения
11	Колодец из сборных ж/б элементов Ф2000	Тип.пр. 901-09-11.84		ТОО "Карагандастройконструкция"	шт.	10		
12	Колодец из сборных ж/б элементов Ф1500 / Ф1000	Тип.пр. 901-09-11.84		ТОО "Карагандастройконструкция"	шт.	351/4		
13	Люк полимерный композитный ЛПП "Лива" тяжёлый			ТОО "Казстройинновация"	шт.	365	84	
14	Пожарный гидрант	ГОСТ 8220-85		ТОО "Темир-ЗЗКО" г. Талдыкорган	шт.	71	168	
15	Задвижка чугунная с обрезиненным клином d 250 PN10	FAF 6000			шт.	7	83,7	
16	Задвижка чугунная с обрезиненным клином d 200 PN10	FAF 6000			шт.	8	47,3	
17	Задвижка чугунная с обрезиненным клином d 150 PN10	FAF 6000			шт.	64	31,7	
18	Задвижка чугунная с обрезиненным клином d 100 PN10	FAF 6000			шт.	146	18,9	
19	Задвижка чугунная с обрезиненным клином d 50 PN10	FAF 6000			шт.	7	9,0	
20	Вентиль d 32	15Б3р			шт.	611	1,04	
21	Крест стальной фланцевый с пожарной подставкой d250х150	по ГОСТ 5525-88			шт.	1	111,0	
22	Крест стальной фланцевый с пожарной подставкой d250х100	по ГОСТ 5525-88			шт.	3	104,0	
23	Крест стальной фланцевый с пожарной подставкой d200х100	по ГОСТ 5525-88			шт.	6	87,0	
24	Крест стальной фланцевый с пожарной подставкой d150	по ГОСТ 5525-88			шт.	12	79,0	

1. Расход асфальтовой отмостки на один колодец - 5,34 м2.
2. Изоляция стальных фасонных частей, находящихся в железобетонных колодцах принята весьма усиленного типа согласно ГОСТ9.602-2005, табл.6, конструкция 7.
3. Стальные трубы, прокладываемые в земле, изолировать лентой поливинилхлоридной липкой по ТУ-6-01-0203314-122-91 в три слоя (весьма усиленная).

Взам. инв. №

Подп. и дата

Инв. № подл.

Изм.	Кол. уч	Лист	№ док.	Подпись	Дата
ГИП		Акашев			01.19
Проверил		Акашев			01.19
Исполнил		Крючкова			01.19
Н.контр.		Адам			01.19

433-00-НВ.СО

Реконструкция водопроводных сетей г. Шахтинск, 3-я очередь

Наружные сети водоснабжения 1 участок

Стадия	Лист	Листов
РП	1	4

Спецификация оборудования, изделий и материалов

ТОО "Гипроводхоз"

Поз.	Наименование и техническая характеристика	Тип, марка, обозначение документа, опросного листа	Код продукции	Поставщик	Ед. измере-ния	Кол.	Масса 1 ед., кг	Примечание
25	Крест стальной фланцевый с пожарной подставкой d150x100	по ГОСТ 5525-88			шт.	28	63,0	
26	Крест стальной фланцевый с пожарной подставкой d100	по ГОСТ 5525-88			шт.	21	53,0	
27	Крест стальной фланцевый d250x200				шт.	1	70,8	изг. по месту
28	Крест стальной фланцевый d250x100				шт.	1	66,3	изг. по месту
29	Крест стальной фланцевый d200				шт.	1	60,8	изг. по месту
30	Крест стальной фланцевый d200x150				шт.	2	52,7	изг. по месту
31	Крест стальной фланцевый d150				шт.	7	39,6	изг. по месту
32	Крест стальной фланцевый d150x100				шт.	7	31,9	изг. по месту
33	Крест стальной фланцевый d150x50				шт.	8	27,5	изг. по месту
34	Крест стальной фланцевый d100				шт.	22	22,3	изг. по месту
35	Крест стальной фланцевый d100x50				шт.	15	13,7	изг. по месту
36	Крест стальной фланцевый d100x32				шт.	54	8,2	изг. по месту
37	Крест стальной фланцевый d32				шт.	17	4,5	изг. по месту
38	Крест стальной фланцевый d50x32				шт.	37	6,3	изг. по месту
39	Тройник стальной фланцевый d250x150	ГОСТ 17376-2001			шт.	17	26,0	
40	Тройник стальной фланцевый d200x100	ГОСТ 17376-2001			шт.	1	16,8	
41	Тройник стальной фланцевый d150x100	ГОСТ 17376-2001			шт.	19	9,0	
42	Тройник стальной фланцевый d150x50	ГОСТ 17376-2001			шт.	30	6,0	
43	Тройник стальной фланцевый d100	ГОСТ 17376-2001			шт.	22	4,5	
44	Тройник стальной фланцевый d100x50	ГОСТ 17376-2001			шт.	9	4,2	
45	Тройник стальной фланцевый d100x32	ГОСТ 17376-2001			шт.	27	3,9	
46	Тройник стальной фланцевый d50x32	ГОСТ 17376-2001			шт.	10	2,2	
47	Тройник стальной фланцевый d32	ГОСТ 17376-2001			шт.	262	0,6	
48	Переход стальной фланцевый d200x150	ГОСТ 17376-2001			шт.	1	7,2	
49	Переход стальной фланцевый d150x100	ГОСТ 17376-2001			шт.	7	3,9	
50	Переход стальной фланцевый d150x50	ГОСТ 17376-2001			шт.	15	2,6	
51	Переход стальной фланцевый d100x50	ГОСТ 17376-2001			шт.	37	1,2	
52	Переход стальной фланцевый d50x32	ГОСТ 17376-2001			шт.	95	0,3	
53	Заглушка стальная фланцевая d200	ГОСТ 17376-2001			шт.	2	4,6	

Взам. инв. №

Подп. и дата

Инв. № подл.

Поз.	Наименование и техническая характеристика	Тип, марка, обозначение документа, опросного листа	Код продукции	Поставщик	Ед. измере-ния	Кол.	Масса 1 ед., кг	Примечание
54	Заглушка стальная фланцевая d150	ГОСТ 17376-2001			шт.	18	2,3	
55	Заглушка стальная фланцевая d100	ГОСТ 17376-2001			шт.	44	1,3	
56	Заглушка стальная фланцевая d50	ГОСТ 17376-2001			шт.	37	0,3	
57	Фланец свободный d250 PN10	ГОСТ12822-80*			шт.	48	15,08	
58	Фланец свободный d200 PN10	ГОСТ12822-80*			шт.	22	11,96	
59	Фланец свободный d150 PN10	ГОСТ12822-80*			шт.	251	9,68	
60	Фланец свободный d100 PN10	ГОСТ12822-80*			шт.	470	5,86	
61	Фланец свободный d50 PN10	ГОСТ12822-80*			шт.	99	2,89	
62	Втулка под фланец ПНД 225С PN10	ТУ6-19-213-96			шт.	70	1,31	
63	Втулка под фланец ПНД 160С PN10	ТУ6-19-213-96			шт.	251	0,79	
64	Втулка под фланец ПНД 110С PN10	ТУ6-19-213-96			шт.	470	0,45	
65	Втулка под фланец ПНД 63С PN10	ТУ6-19-213-96			шт.	95	0,15	
66	Угольник 90° ПНД 110С	ТУ6-19-213-96			шт.	29	0,43	
67	Угольник 45° ПНД 110С	ТУ6-19-213-96			шт.	1	0,16	
68	Упор бетонный	Серия 4.901-7			шт.	30	0,112	м3
69	Стремянка С-4	Тип. пр. 901-09-11.84			шт.	361	23,68	
70	Крышка деревяная				шт.	71		
71	Вантуз воздушный 2-х камерный Ф50	ГОСТ 33259-2015			шт.	2	15,0	
72	Патрубок стальной Дн=57х3,5 L=0,2м	ГОСТ 10704-91			шт.	2	0,92	
73	Спускной шаровый кран полиэтиленовый ПЭ100 SDR11 +CF+/FLS d32				шт.	1		
74	Седелка с ответной нижней частью поворотная ПЭ100 SDR11 +CF+d160х32				шт.	1		
75	Указатель пожарного гидранта				шт.	71		
76	Асфальтовая отмостка колодцев	Тип. пр. 901-09-11.84			м2	1949,10		см. примечание 1
77	Восстановление асфальтового полотна				м2	4665,0		
78	Труба стальная d377х5 (футляр для прохода труб в стенах колодцев-46шт)	ГОСТ 10704-91			м	9,2		
79	Труба стальная d325х5 (футляр для прохода труб в стенах колодцев-21шт)	ГОСТ 10704-91			м	4,2		
80	Труба стальная d273х5 (футляр для прохода труб в стенах колодцев-244шт)	ГОСТ 10704-91			м	48,8		
81	Труба стальная d219х5 (футляр для прохода труб в стенах колодцев-472шт)	ГОСТ 10704-91			м	94,4		
82	Труба стальная d159х5 (футляр для прохода труб в стенах колодцев-705шт)	ГОСТ 10704-91			м	141,0		

Взам. инв. №

Подп. и дата

Инв. № подл.

Поз.	Наименование и техническая характеристика	Тип, марка, обозначение документа, опросного листа	Код продукции	Поставщик	Ед. измере-ния	Кол.	Масса 1 ед., кг	Примечание
83	Промывка и дезинфекция труб				м	32329,0		
84	Врезка в существующий колодец Ф250				шт.	1		
85	Врезка в существующий колодец Ф200				шт.	1		
86	Врезка в существующий колодец Ф160				шт.	4		
87	Врезка в существующий колодец Ф110				шт.	3		
88	Водоотлив при разработке траншеи в мокрых грунтах				маш./смен / маш./час.	106,4 / 851,2		
89	Бентонитовая глина Ф250				кг	21420,20		
90	Ф200				кг	13359,21		
91	Ф160				кг	54576,07		
92	Ф110				кг	38147,71		
93	Ф63				кг	2717,76		
94	Полимер для стабилизации буровых скважин Ф250				кг	214,20		
95	Ф200				кг	133,59		
96	Ф160				кг	545,76		
97	Ф110				кг	381,48		
98	Ф63				кг	27,18		

Взам. инв. №

Подп. и дата

Инв. № подл.

Разрез 1-1

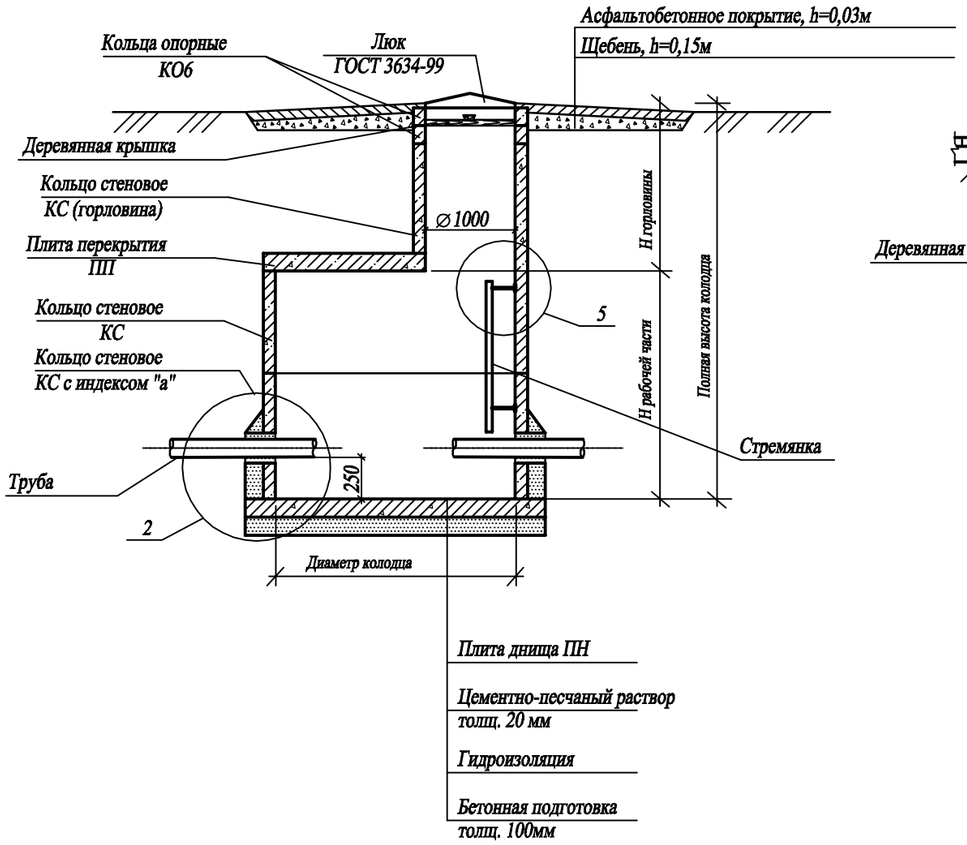

Горловина колодца

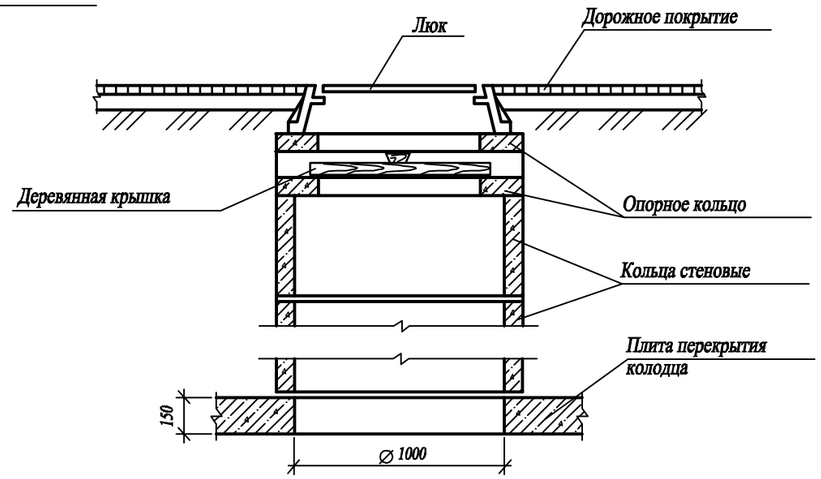

Узел 5

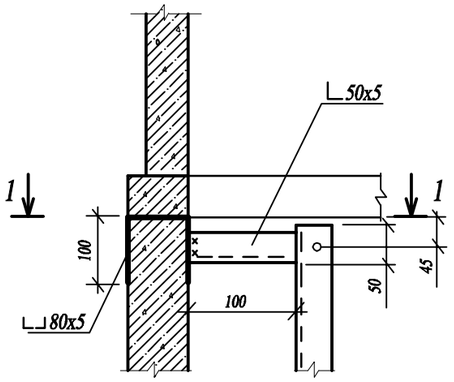

Разрез 1-1

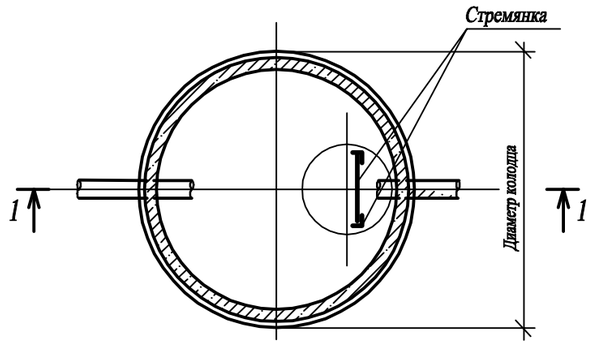

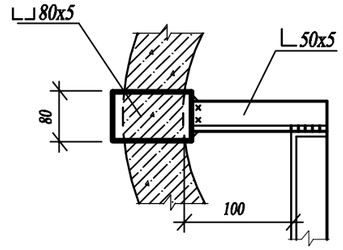

Узел 2

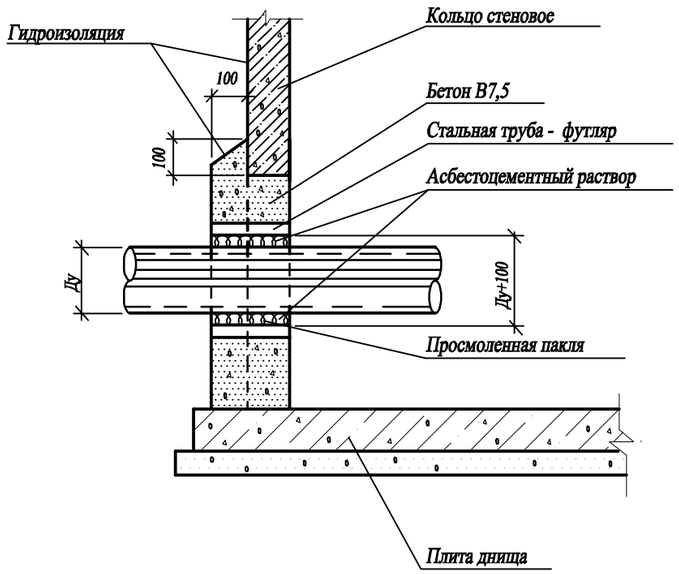

				Т.пр. 901-09-11.84 -АС						
				Должность	Фамилия	Подпись	Дата			
Привязан: 433-00-НВ				Гл.инж.пр.	Кузнецов			Колодцы водопроводные круглые из сб.ж/б для труб Ду 50-600 мм	Стадия	Лист	Листов
				Гл.констр.	Шапиро				РП	1	
				Ст.инжен.	Сорокина						
Прим.	Галимзянова		11.18	Проверил	Петровнина			Разрезы, узлы	ЦНИИЭП инженерного оборудования г.Москва		
Инв.N											

Масштаб 1:25

Разрез Б–Б

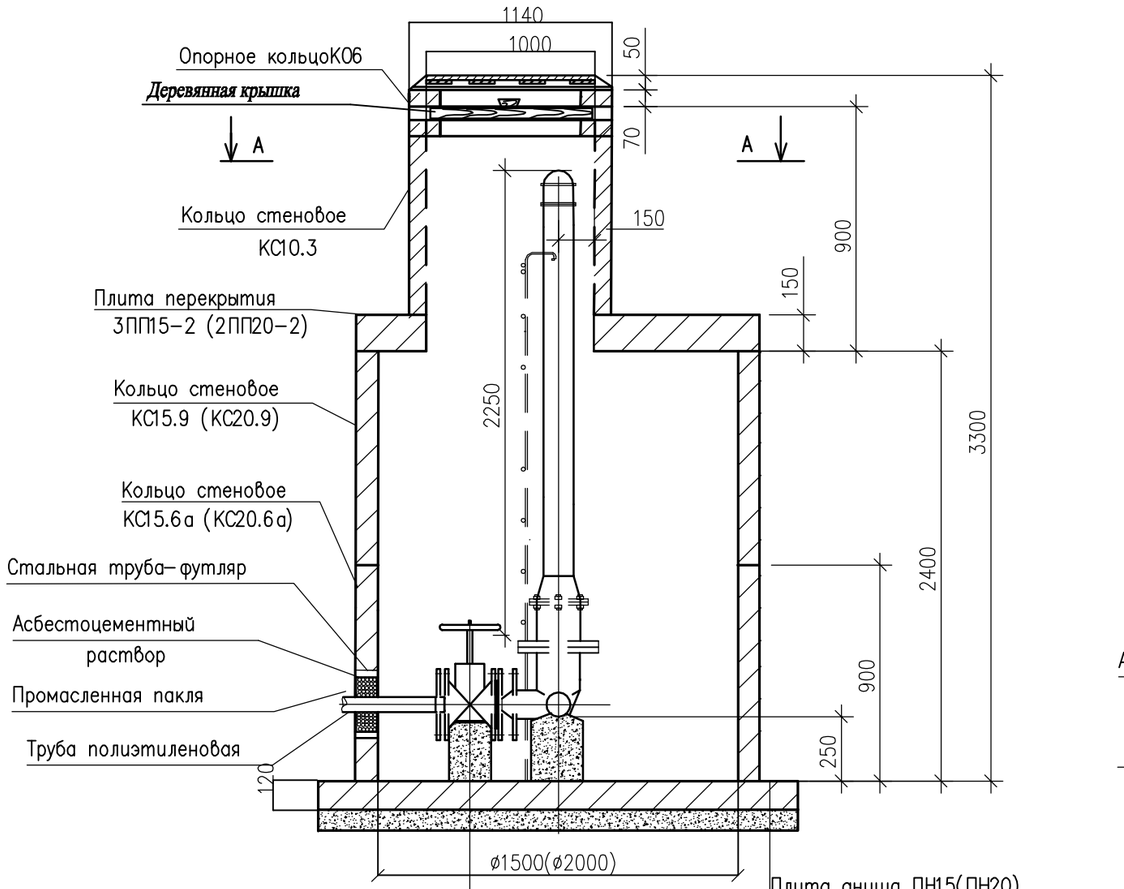

Плита днища ПН15(ПН20)

Цементно–песчаный раствор
толщиной 20 мм

Гидроизоляция

Бетонная подготовка
толщиной 100 мм

Разрез А–А

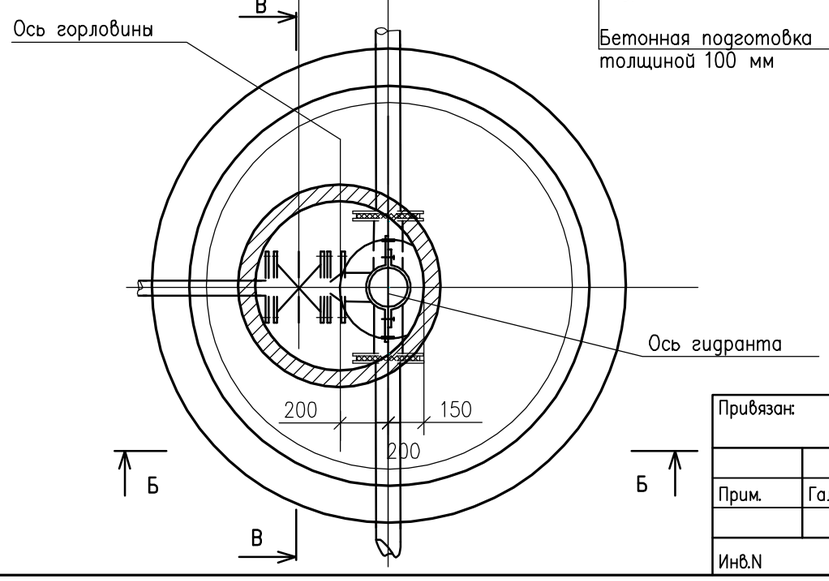

Разрез В–В

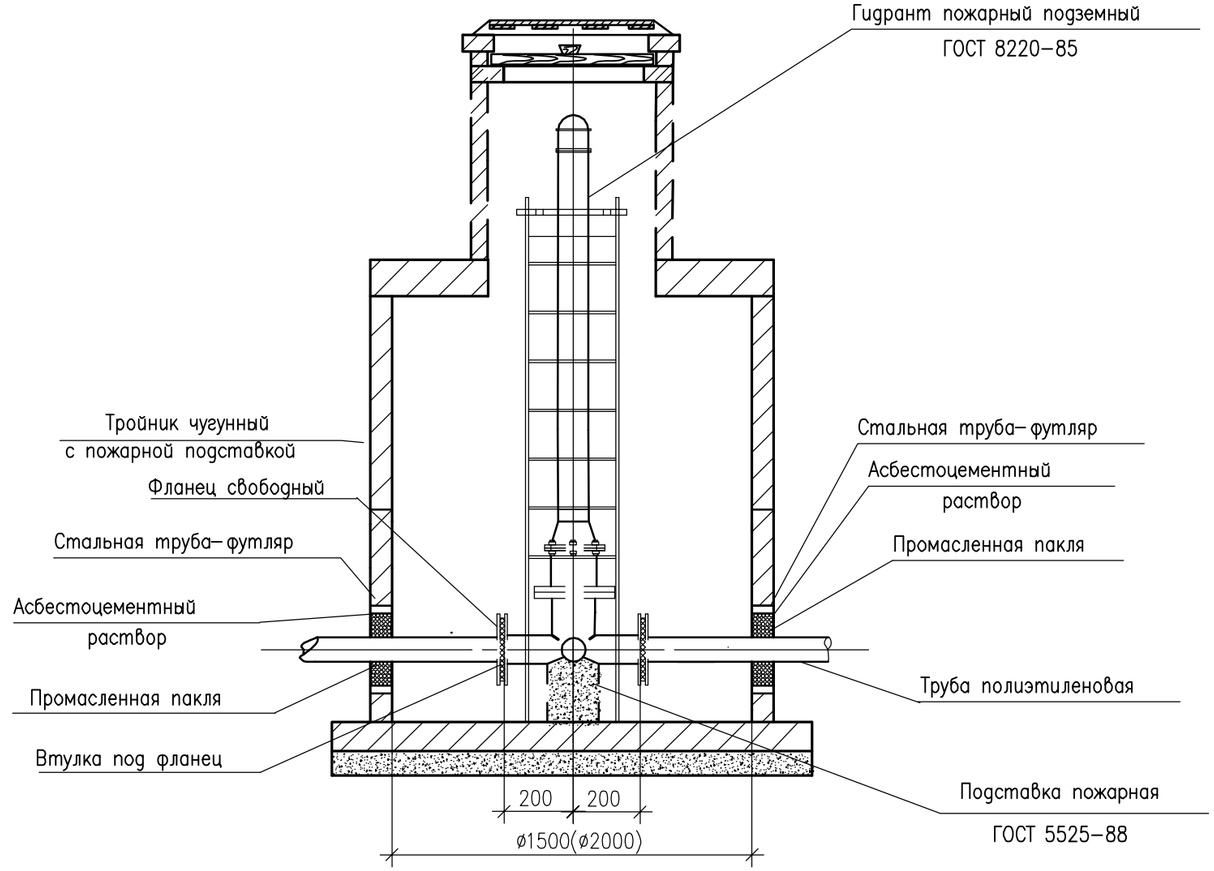

					901–9–17.87 ТХ			
					Установка водоразборных колонок и пожарных гидрантов			
Изм.	Кол.уч.	Лист N док.	Подпись	Дата				
Привязан: 433–00–НВ						Стадия	Лист	Листов
						Р	5	
Нач.отд.								
Гл. спец								
Прим.	Галимзянова		11.18	Исполнил	Установка пожарного гидранта			
				Проверил				
Инв.N								

Переход под дорогами.

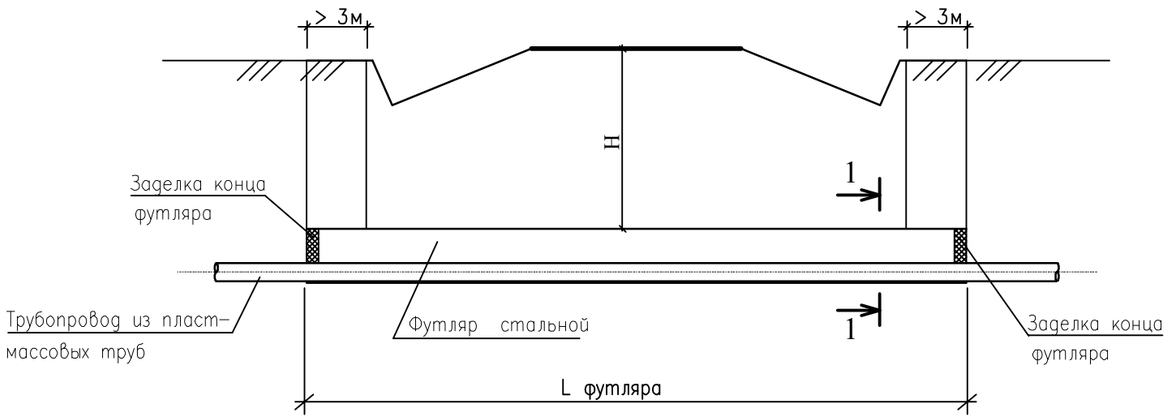

Сечение траншеи 1 М 1 : 20

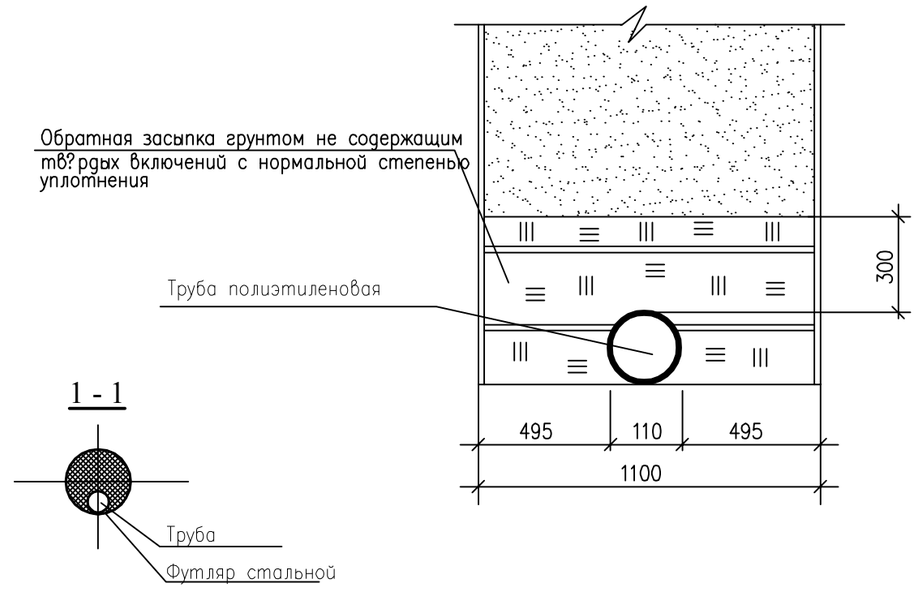

Примечание.

1. При пересечении водопровода из полиэтиленовых труб дорог города предусмотрено устройство футляров из стальных труб согласно п. 11.52 СНиП РК 4.01-02-2009.
2. Длины футляров Lф, их диаметр указаны на планах сетей водопровода.
3. Заделку концов футляров производить мягкой глиной.
4. При обратной засыпке пластмассовых трубопроводов следует предусматривать подбивку пазух и защитный слой над верхом труб толщиной 300 мм из мягкого местного грунта, не содержащего твердых включений (щебень, камни и т.д.). При этом применение ручных и механических трамбовок непосредственно над трубопроводом не допускается. При устройстве защитного слоя места соединения трубопроводов следует оставлять до испытания незасыпанными.

Сечение траншеи 2 М 1 : 20

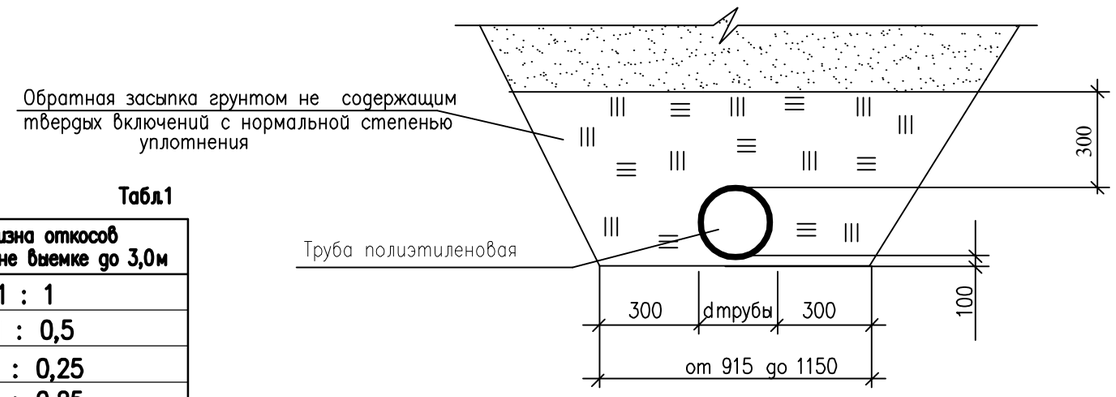

Табл.1

Группы грунтов	Крутизна откосов при глубине выемке до 3,0м
I группа	1 : 1
II группа	1 : 0,5
III группа	1 : 0,25
IV группа	1 : 0,25
V–VII группа	1 : 0

Крутизна откосов принята согласно СНиП 3.02.01-87 "Земляные сооружения"

Деталь асфальтобетонного покрытия

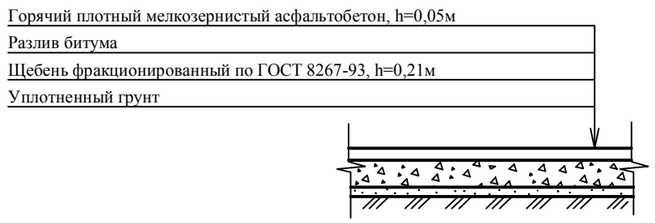

Привязан: 433-00-НВ			
Прим.	Галимзянова		11.18
Инв.N			

Должность	Фамилия	Подпись	Дата
Гл. инж. пр.			
Исполнит.			
Проверил			

901-09-9.87

Переходы трубопроводами водопровода и канализации под ж/д путями на станциях и перегонах и под автодорогами

Стадия	Лист	Листов
РП	7	

Переход под дорогами, сечения траншей.

NN п.п.	Наружный диаметр	Материал	Схема соединения	Способ соединения	Примечание
1	до 1200мм	ПВД, ПНД, ПП	Неразъемные соединения 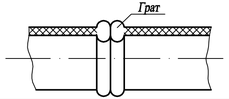 	Контактная стыковая сварка	Напорные и безнапорные трубопроводы с толщиной стенки более 4мм
2	до 140мм	ПВД, ПНД, ПП	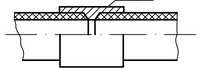 	Контактная сварка в раструб с литыми фасонными частями	Напорные и безнапорные трубопроводы
3	до 140мм	ПВХ	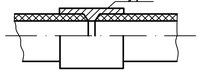 	Склейка в раструб с литыми фасонными частями	Напорные и безнапорные трубопроводы
4	до 160мм	ПВХ	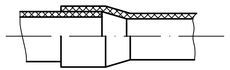	Склейка в формованный раструб	Напорные и безнапорные трубопроводы
5	63-315мм	ПВХ	Неразъемные соединения 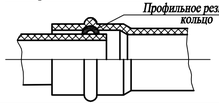 	Раструбное соединение с профильным резиновым кольцом	Напорные трубопроводы

Данный лист из серии 4.900-9 "Узлы и изделия трубопроводов из пластмассовых труб для систем водоснабжения и канализации" приложен для информации.

ГИП	Ефимов		07.83	
Н.контр.	Ефимов		07.83	
Зав.сект.	Дягчин		07.83	
Ст.инж.	Булахова		07.83	

4.900-9.0

Типы соединений пластмассовых труб

Стадия	Масса	Масштаб
Р	-	-
Лист 1	Листов	

СКТБ "Энергопромполимер" г.Москва

NN п.п.	Наружный диаметр	Материал	Схема соединения	Способ соединения	Примечание
6	до 200мм	ПВД, ПНД, ПП, ПВХ	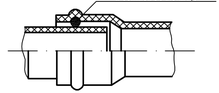 	Раструбный с резиновым уплотнительным кольцом	Безнапорные трубопроводы
7	160-315мм	ПНД, ПП, ПВХ	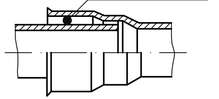 	Раструбный с резиновым уплотнительным кольцом	Безнапорные трубопроводы
8	до 140мм до 160мм	ПВД, ПВХ	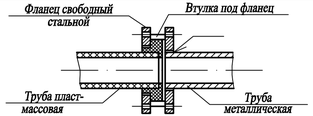 	На свободных фланцах с втулками под фланец (Сварка в раструб трубы с втулкой - ПВД; Склейка в раструб трубы с втулкой - ПВХ)	Напорные трубопроводы для присоединения к арматуре, металлическим фасонным частым и трубам
9	от 63-1200мм	ПНД	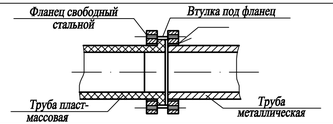 	На свободных фланцах с приваренными втулками под фланец (Сварка встык трубы с втулкой)	Напорные трубопроводы для присоединения к арматуре, металлическим фасонным частым и трубам

Данный лист из серии 4.900-9 "Узлы и изделия трубопроводов из пластмассовых труб для систем водоснабжения и канализации" приложен для информации.

ГИП	Ефимов		07.83	
Н.контр.	Ефимов		07.83	
Зав.сект.	Дягчин		07.83	
Ст.инж.	Булахова		07.83	

4.900-9.0

Типы соединений пластмассовых труб

Стадия	Масса	Масштаб
Р	-	-
Лист 2	Листов	

СКТБ "Энергопромполимер" г.Москва