«ЖМТ» АЖ ЕНГІЗІЛДІ
Орындаушы _____
(Т.А.Ә., қолы)
Күні 2022 ж. «16» 05

Утвержден приказом
Министра по инвестициям и развитию
Республики Казахстан
от 24 апреля 2017 года № 234

# Акт приемки объекта в эксплуатацию

"16" мая 2022 года

Заказчик **ТОО «SG Brick», БИН 130440006861, Акмолинская область, Аршалынский район, Волгодоновский с.о., с.Волгодоновка, улица Есиль, дом 59**

наименование организации – для юридических лиц, БИН, телефон, почтовый индекс, область, город, район, населенный пункт, наименование улицы, номер дома/здания (стационарного помещения)

на основании:

Декларации о соответствии (прилагается) Декларации о соответствии от 16.05.2022 г. **ТОО «SG Building», Мадибеков М.М, г.Нур-султан, район "Есиль", улица 36, д 15, кв 20,**

дата подписания декларации, наименование подрядной (генподрядной) организации, фамилия, имя, отчество (при его наличии) руководителя, юридический адрес, БИН, телефон

Заключения о качестве строительно-монтажных работ (прилагается) от **16.05.2022 г ТОО «ГлобалТех12», Шакимов А. Казахстан, Нур-султан, ул. Жұмекен Нәжімеденов, 20**

дата подписания заключения, наименование организации, фамилия, имя, отчество (при его наличии) экспертов технического надзора, № и дата получения аттестатов, БИН, телефон

Заключения о соответствии выполненных работ проекту (прилагается) от **16.05.2022 года ИП «Джумабаев А.А.», эксперт(ы) по авторскому надзору Джумабаев А.А. аттестат № KZ43VJE00034925 от 07.02.2018 г., ИИН 630113350276**

дата подписания заключения, наименование организации, фамилия, имя, отчество (при его наличии) экспертов авторского надзора, № и дата получения аттестатов, БИН, телефон

произведя осмотр готовности предъявленного подрядчиком (генеральным подрядчиком) к приемке в эксплуатацию объекта: **«Строительство кирпичного завода мощностью 120 млн. шт. в год вблизи села Волгодоновка Аршалынского района Акмолинской области. 1 очередь» новое строительство, повышенный уровень ответственности, технический сложный**

наименование объекта, вид строительства (новое, расширение, реконструкция, техническое перевооружение, модернизация, капитальный ремонт), уровень ответственности, техническая и технологическая сложность объекта

по адресу **Республика Казахстан, Акмолинская область, Аршалынский район, Волгодоновский с.о., село Волгодоновка, квартал 012, строение 578.**

(область, район, населенный пункт, микрорайон, квартал, улица, номер дома (корпуса)

проверив комплектность исполнительной технической документации, в том числе посредством электронного модуля исполнительной технической документации "02" ноября 2021 года, дата ознакомления подтверждает что:

1. Строительство объекта осуществлено на основании: правоустанавливающего документа на земельный участок от **«06» ноября 2020 года; кад № 01-005-012-578**

документ, подтверждающий наступление юридических фактов (юридических составов), на основании которых возникают, изменяются или прекращаются права на земельный участок, в том числе договоры, решения судов, правовые акты исполнительных органов, свидетельство о праве на наследство, передаточный акт или разделительный баланс при реорганизации негосударственных юридических лиц, владеющих земельным участком на праве собственности или выкупивших право временного возмездного землепользования (аренды).

либо решения о реконструкции (перепланировке, переоборудовании) помещений (отдельных частей) существующих зданий от "___"_____20___года №_____;

наименование органа вынесшего решение

2) талона о приеме уведомления о начале строительно-монтажных работ

Сканировано с CamScanner

**KZ12REA00254793 от 03.12.2021 Государственное учреждение "Управление государственного архитектурно-строительного контроля Акмолинской области"**

наименование органа принявшего уведомление, дата и № принятия талона

3) проекта (проектно-сметной документации) **ТОО «Build Master Group»**

наименование проектной организации, номер проекта

утвержденного(й) **ТОО «SG Brick», 05.10.2021 г., приказ об утверждении №118 от 22.12.2021 г/**

дата и номер проекта, наименование организации утвердившей (переутвердившей) проект и дата утверждения

2. Строительно-монтажные работы осуществлены в сроки: начало работ "3 декабря 2021 года"; окончание работ "16" мая 2022 года; при продолжительности строительства, месяц: по норме или по проекту организации строительства, месяц: 9 (девять); фактически, месяц: 6 месяца;

3. Объект (комплекс) имеет следующие основные технико-экономические показатели (мощность, производительность, производственная площадь, протяженность, вместимость, объем, пропускная способность, провозная способность, число рабочих мест и тому подобное, заполняется по всем объектам (кроме жилых домов) в единицах измерения соответственно целевой продукции или основным видам услуг):

| Мощность, производительность и так далее | Единица измерения | По проекту | | Фактически | |
|---|---|---|---|---|---|
| | | общая (с учетом ранее принятых) | в том числе пускового комплекса или очереди | общая (с учетом ранее принятых) | в том числе пуско-вого ком-плекса или очереди |
| 120 млн. штук в год кирпича | шт | 120 млн штук | | | 120 млн шт в год |

Выпуск продукции (оказания услуг), предусмотренной проектом в объеме, соответствующем нормам освоения проектных мощностей в начальный период **333 тыс. в день, 10 000 тыс в месяц**

факт начала выпуска продукции с указанием объема

Жилой дом имеет следующие показатели:

| Показатели | Единица измерения | По проекту | Фактически |
|---|---|---|---|
| Общая площадь | метр в квадрате (далее – м2) | | |
| Число этажей | этаж | | |
| Общий строительный объем | метр в кубе (далее – м3) | | |
| В том числе подземной части | м3 | | |
| Площадь встроенных, встроенно- пристроенных и пристроенных помещений | м2 | | |

| Показатели | По проекту | | | Фактически | | |
|---|---|---|---|---|---|---|
| | число квартир | площадь квартир, м2 | | число квартир | площадь квартир, м2 | |
| | | общая | жилая | | общая | жилая |
| Всего квартир, в том числе: однокомнатных двухкомнатных трехкомнатных четырехкомнатных и более | | | | | | |

Сканировано с CamScanner

4. Технологические и архитектурно-строительные решения по объекту характеризуются следующими данными:

**Производственное здание №1,№2**

Одноэтажное здание, Г-образной формы в плане, из двух блоков размерами в осях 114,0х72,0 м (№1 шихтозапасник) и 208,0х74,0 м (№2 обжиговый цех). Высота здания от отметки 0,000 до конька кровли составляет 23,44 м и 18,5 м.

За условную отметку 0,000 принят уровень чистого пола, что соответствует абсолютной отметке 374,900. В здании расположены: глинозапасник, шихтозапасник, масса подготовка, пункты управления, электрощитовые, склады негорючих материалов, помещение для резервуара, цех обжига глины, загрузочная, тепловой пункт, слесарная, токарная, электромастерская, складское помещение, пункт управления печи, помещение выдачи продукции.

Здание имеет рассредоточенные эвакуационные выходы. Внутренние площадки и лестницы – металлические.

Крыша – односкатная и двускатная, совмещенная.

Кровля – кровельные панели типа сэндвич с негорючим минераловатным утеплителем.

Водосток – наружный организованный. Предусмотрено ограждение кровли. Окна – из поливинилхлоридных профилей с однокамерным стеклопакетом. Двери – металлические, деревянные.

Ворота - металлические.

**Административно-бытовой корпус**

Здание четырехэтажное с техническим этажом, П-образной формы в плане, размерами в осях 57,86х39,86 м. Высота этажей составляет 3,9 м. За условную отметку 0,000 принят уровень чистого пола первого этажа, что соответствует абсолютной отметке 374,300.

В здании три лестничные клетки Л1, одна открытая металлическая лестница, лифт грузоподъемностью 1000 кг.

Крыша – бесчердачная, вентилируемая. Кровля – рулонная. Водосток – внутренний.

Витражи – алюминиевые с двухкамерным стеклопакетом.

Окна – из поливинилхлоридных профилей с двухкамерным стеклопакетом. Двери – металлические, деревянные.

**Гараж №1, № 2**

Состоит из двух здании прямоугольной формы в плане, размерами в осях 136,38х18,0 м. Высота от пола до низа несущих конструкций составляет 6,0 и 8,0 м.

За условную отметку 0,000 принят уровень чистого пола, что соответствует абсолютной отметке 374,800.

Сканировано с CamScanner

В здании расположены: склад, механическая мастерская, сварочный цех, стоянки для спецтехники, помещения технического обслуживания и ремонта транспорта, помеще- ние для мойки колес, помещение для отдыха работников, санузлы.
Крыша – совмещенная.
Кровля – рулонная, плоская. Водосток – наружный организованный. Окна – из поливинилхлоридных профилей с однокамерным стеклопакетом. Двери – металлические, деревянные.
Ворота - металлические.

**КПП №1, КПП №2**

2 здания одноэтажных, прямоугольной формы в плане, размерами в осях 7,0х9,0 м.
Высота от пола до низа несущих конструкций составляет 3 м.
За условную отметку 0,000 принят уровень чистого пола, что соответствует абсолютной отметке 374,400.
В зданиях расположены: тамбур, проходная, помещение дежурного, комната отдыха, санузел.
Крыша – чердачная, четырехскатная.
Кровля – металлочерепица. Водосток – наружный неорганизованный. Окна – из поливинилхлоридных профилей с однокамерным стеклопакетом. Двери – металлические, деревянные.

**Котельная**

Здание одноэтажное, прямоугольной формы в плане, размерами в осях 9,0х15,0 м.
Высота от пола до низа несущих конструкций составляет 4,5 м.
За условную отметку 0,000 принят уровень чистого пола, что соответствует абсолютной отметке 374,900.
В здании расположены: котельный зал, диспетчерская, кладовая, душ, санузел.
Крыша – совмещенная, односкатная.
Кровля – стальной профлист с окраской в заводских условиях (панели типа сэндвич).
Водосток – наружный неорганизованный.
Окна – из поливинилхлоридных профилей с однокамерным стеклопакетом. Двери – из поливинилхлоридных профилей.
Ворота - металлические.

**Распределительная подстанция комплектная - 2Т (РПК-2Т)**

Помещение РПК-2Т одноэтажное, выполненное из блочно-модульного здания из сэндвич-панелей, внутри которого в отдельных помещениях располагается: РУ-10 кВ, силовые трансформаторы мощностью 4000кВА, РУ – 0,4кВ. Соединение трансформаторной с щитом 0,4 кВ, осуществляется плоскими шинами, РУ-10 кВ кабелем АПВнг-101х240 мм2.

Сканировано с CamScanner

краткие технические характеристики по особенностям его размещения, по основным материалам и конструкциям, инженерному и технологическому оборудованию

5. На объекте установлено предусмотренное проектом оборудование в количестве согласно актам о его приемке после индивидуального испытания и комплексного опробования;

6. Наружные инженерные коммуникации (холодное и горячее водоснабжение, канализация, теплоснабжение, газоснабжение, электроснабжение и связь) обеспечивают нормальную эксплуатацию объекта (здания, сооружения, помещения) и приняты городскими эксплуатационными организациями;

7. Сметная стоимость по утвержденному проекту (проектной-сметной документации):

всего **14 030 858** тысяч тенге, в том числе строительно-монтажных работ **8 498 735** тысяч тенге, оборудования, инструмента и инвентаря **5 532 123** тысяч тенге;

8. Сметная стоимость основных фондов, принимаемых в эксплуатацию **25 898 343 787** тенге, в том числе: стоимость строительно - монтажных работ **18 070 963 263** тенге; стоимость оборудования, инструмента и инвентаря **7 827 380 524** тенге;

9. Доля местного содержания предусмотрена в проектно-сметной документации 65 % и фактически применено 65 % (на объектах, финансируемых за счет государственных инвестиций и средств квазигосударственного сектора); **частные инвестиции**

10. Класс энергоэффективности здания Б+;

11. Объект построен в соответствии с утвержденным проектом (проектно-сметной документацией) и требованиями государственных нормативных документов в области архитектуры, градостроительства и строительства.

РЕШИЛ: **по проекту «Строительство кирпичного завода мощностью 120 млн. шт. в год вблизи села Волгодоновка Аршалынского района Акмолинской области. 1 очередь»**

наименование объекта (комплекса)

**Административный бытовой корпус, тамбур, Навес- крыльцо, навес-крыльцо, навес-крыльцо, КПП№1, Гараж№1, Гараж №2, КПП№2, Производственное здание №1(Шихтозапасник), Производственное здание№2 (Обжиговый цех), котельная, распределительная подстанция комплектная - 2Т (РПК-2Т), инженерные коммуникации (электроснабжение, водоснабжение, водоотведение, ливневая канализация, освещение)** принять в эксплуатацию.

Сканировано с CamScanner

Заказчик **ТОО «SG Brick», Балтабаев А.К.**

фамилия, имя, отчество (при его наличии), подпись руководителя

Место печати (при наличии)

Технический надзор:

аттестованный (-ые) эксперт (-ы)

(фамилия, имя, отчество (при его наличии) эксперта, специализация аттестата, подпись, дата

Место печати (при наличии)

2.аккредитованная организация **ТОО«ГлобалТех12, директор Шакимов А.**

имеющей в своем составе (-ы) эксперта (-ов) (фамилия, имя, отчество (при его наличии) руководителя, подпись, дата

аттестованный (-ые) эксперт (-ы):

**1.Шакимов Е. №KZ62VJE00025271 от 21.04.2017 г. в части инженерных сетей**

(фамилия, имя, отчество (при его наличии) эксперта, специализация аттестата), подпись, дата

**2.Мукушева Ж.К. №KZ34VJE00021438 от 13.12. 2016 г. в части несущих и ограждающих конструкций**

(фамилия, имя, отчество (при его наличии) эксперта, специализация аттестата), подпись, дата

Авторский надзор:

1. Разработчик проекта **ТОО «Build Master Group»**
2. Авторский надзор **ИП «Джумабаев А.А.» директор Джумабаев А.А.»**

(наименование организации, фамилия, имя, отчество (при его наличии), должность), подпись, дата

Подпись

Место печати (при наличии)

Подрядчик (генеральный подрядчик) **ТОО «SG Building» Мадибеков М.М.**

фамилия, имя, отчество (при его наличии), подпись руководителя

Подпись

Место печати (при наличии)

Сканировано с CamScanner

**Технические характеристики объекта (многоквартирные жилые дома, промышленные, торговые объекты и тому подобное)**

| Наименование (многоквартирный жилой дом, промышленные, торговые объекты и т.п.) | Общие сведения | | | | | | | | | |
|---|---|---|---|---|---|---|---|---|---|---|
| | Количество этажей (этаж) | Количество квартир | Количество помещений, комнат | Площадь застройки (м2) | Объем здания (м3) | Общая площадь (м2) | Жилая площадь (м2) | Площадь не жилых помещений (м2) | Площадь парковочных мест (м2) | Площадь балкона, лоджии (м2) |
| 1 | 2 | 3 | 4 | 5 | 6 | 7 | 8 | 9 | 10 | 11 |
| Административно-бытовой корпус | 5 | - | 266 | 1936 | 31 024 | 6 808 | 730,4 | - | - | - |
| Тамбур | 1 | - | 1 | 6,7 | 23 | 6,1 | - | - | - | - |
| Навес-крыльцо | 1 | - | 1 | 14,3 | 50 | - | - | - | - | - |
| Навес-крыльцо | 1 | - | 1 | 5,5 | 19 | - | - | - | - | - |
| Навес-крыльцо | 1 | - | 1 | 12,2 | 43 | - | - | - | - | - |
| КПП№1 | 1 | - | 5 | 65,4 | 229 | 47 | - | - | - | - |
| Гараж №1 | 1 | - | 5 | 517,5 | 4657 | 339,3 | - | - | - | - |
| Гараж №2 | 1 | - | 12 | 2027,5 | 14192 | 1869,2 | - | - | - | - |
| КПП №2 | 1 | - | 5 | 65,4 | 229 | 47,3 | - | - | - | - |
| Производственное здание №1 Шихтозапасник | 1 | - | 10 | 8156,8 | 154979 | 8254,58 | - | - | - | - |
| Производственное здание №2 Обжиговый цех | 1 | - | 16 | 15870 | 269792 | 23988,2 | - | - | - | - |
| Котельная | 1 | - | 4 | 113,2 | 453 | 107,4 | - | - | - | - |
| Распределительная подстанция комплектная - 2Т (РПК-2Т) | 1 | - | 4 | 104 | 280 | 94,1 | - | - | - | - |
| Описание конструктивных элементов | | | | Благоустройство | | | | | | |

Сканировано с CamScanner

| Фундамент | Стены | Кровля | Вид отопления | Электро-снабжение | Водоснабжение | Горячее водоснабжение | Канали-зация | Газоснабжение |
|---|---|---|---|---|---|---|---|---|
| 12 | 13 | 14 | 15 | 16 | 17 | 18 | 19 | 20 |
| ж/б блоки | кирпич | мягкая | - | + | + | + | + | + |
| металлические трубы | металлопластик | профлист | - | + | + | + | + | + |
| металлические трубы | - | профлист | - | + | + | + | + | + |
| металлические трубы | - | профлист | - | + | + | + | + | + |
| металлические трубы | - | профлист | - | + | + | + | + | + |
| металлические трубы | - | профлист | - | + | + | + | + | + |
| ж/б блоки | кирпич | мягкая | - | + | + | + | + | + |
| ж/б блоки | кирпич | мягкая | - | + | + | + | + | + |
| ж/б блоки | кирпич | мягкая | - | + | + | + | + | + |
| ж/б блоки | кирпич | мягкая | - | + | + | + | + | + |
| монолит,ж/б блоки | сэндвич панели | сэндвич панели | - | + | + | + | + | + |
| монолит,ж/б | сэндвич панели | сэндвич панели | - | + | + | + | + | + |
| ж/б блоки | сэндвич панели | сэндвич панели | - | + | + | + | + | + |
| ж/б блоки | сэндвич панели | сэндвич панели | - | + | + | + | + | + |

| № | | В отдельных квартирах | В помещениях коридорного типа | В общежитиях | В гостиницах | Из общего числа площади | | | | Распределение квартир по числу комнат | | | | |
|---|---|---|---|---|---|---|---|---|---|---|---|---|---|---|
| | | | | | | в мансардах | в подвалах | в цокольных этажах | в бараках | 1-комнатные | 2-комнатные | 3-комнатные | 4-комнатные | 5-комнатные |
| 1 | Количество жилых квартир | | - | | | | | | | | - | | | |
| 2 | Количество жилых комнат | | - | | | | | | | | - | | | |
| 3 | Общая площадь (м2) | | - | | | | - | | | | | | | |
| 4 | Жилая площадь (м2) | | - | | | | | | | | | | | |

Нежилые помещения

Сканировано с CamScanner

| Площадь (м2) | Жилая площадь в нежилых помещениях | Торговая | Промышленно-производственных зданий и сооружений | Складская | Бытового обслуживания | Гаражи | учреждений управления, научных, банковских, общественных и т.п. |
|---|---|---|---|---|---|---|---|
| 1 | 2 | 3 | 4 | 5 | 6 | 7 | 8 |
| Основная | - | | | | | | |
| Вспомогательная | | | | | | | |

продолжение таблицы

| Общественного питания | Учреждений образования | Транспортных зданий и сооружений | Здравоохранения, лечебного назначения | Физкультуры и спорта | Учреждений культуры и искусства | Сооружений инженерных сетей | Прочие | Всего |
|---|---|---|---|---|---|---|---|---|
| 9 | 10 | 11 | 12 | 13 | 14 | 15 | 16 | 17 |
| | | | | | | | - | |
| | | | | | | | | |

Перечень документов, прилагаемых к техническим характеристикам объекта:

1. Поэтажные планы

Экспликация земельного участка (м2)

| Общая площадь земельного участка | Застроенная площадь | | | Незастроенная площадь | | |
|---|---|---|---|---|---|---|
| | Всего | Под основными строениями | Под прочими постройками и сооружениями | Асфальтовые покрытия | Прочие замощения | Грунт |
| 1 | 2 | 3 | 4 | 5 | 6 | 7 |
| 25,0000га | 28 796,8 | | - | - | | - |

продолжение таблицы

| Незастроенная площадь | | | | | | | | | |
|---|---|---|---|---|---|---|---|---|---|
| Оборудованные площадки | | | | Зеленые насаждения | | | | | |
| | | | | | в том числе | | | | |
| Всего | Спортивные | Детские | Хозяйственные | Всего | Газон с деревьями | Плодовый сад | Газоны, цветочные клумбы | Огород | Прочие |
| 8 | 9 | 10 | 11 | 12 | 13 | 14 | 15 | 16 | 17 |
| - | - | - | - | - | - | | - | | - |

Экспликация к плану объекта

| | Номер | Номера частей | Назначение | Площадь по внутреннему обмеру (м2), в том числе |
|---|---|---|---|---|

Сканировано с CamScanner

| Этаж | Номер помещения, квартиры | Номера частей помещения, квартиры | Номера частей помещения, квартиры | Общая | Полезная | Жилая | Нежилая |
|---|---|---|---|---|---|---|---|
| 1 | 2 | 3 | 4 | 5 | 6 | 7 | 8 |
| Административный комплекс - 1 этаж | 1 | Тамбур | | 8,8 | | | |
| | 2 | Холл | | 40,8 | | | |
| | 3 | Кабинет | | 53,1 | | | |
| | 4 | Коридор | | 24,2 | | | |
| | 5 | Умывальная | | 19,6 | | | |
| | 6 | Умывальная | | 4,5 | | | |
| | 7 | Туалет | | 0,9 | | | |
| | 8 | Туалет | | 0,9 | | | |
| | 9 | Туалет | | 0,9 | | | |
| | 10 | Туалет | | 0,9 | | | |
| | 11 | ПУИ | | 11,9 | | | |
| | 12 | Санузел | | 3,4 | | | |
| | 13 | Умывальная | | 4,4 | | | |
| | 14 | Столовая | | 378,1 | | | |
| | 15 | Кухня | | 149,2 | | | |
| | 16 | Кабинет технолога | | 3,2 | | | |
| | 17 | Склад | | 2,2 | | | |
| | 18 | Зона холодильных | | 28,1 | | | |
| | 19 | Лестница | | 19,8 | | | |
| | 20 | Тамбур | | 9,0 | | | |
| | 21 | Зона приемки | | 9,6 | | | |
| | 22 | Склад | | 2,2 | | | |
| | 23 | Склад | | 16,6 | | | |
| | 24 | Тепловой пункт и | | 19,9 | | | |
| | 25 | Электр.щитовая | | 10,2 | | | |
| | 26 | Коридор | | 27,6 | | | |
| | 27 | Коридор | | 58,5 | | | |
| | 28 | Лестница | | 26,3 | | | |
| | 29 | Фильтровая | | 26,3 | | | |
| | 30 | Прачечная | | 50,1 | | | |
| | 31 | Коридор | | 8,4 | | | |
| | 32 | Медпункт | | 18,3 | | | |
| | 33 | Лестница | | 19,8 | | | |

Сканировано с CamScanner

| | | | | | | |
|---|---|---|---|---|---|---|
| 37 | Предбанник | | 3,9 | | | |
| 38 | Душ | | 1,0 | | | |
| 39 | Душ | | 1,0 | | | |
| 40 | Душ | | 1,0 | | | |
| 41 | Душ | | 1,0 | | | |
| 42 | Туалет | | 1,8 | | | |
| 43 | Туалет | | 1,8 | | | |
| 44 | Душ | | 1,0 | | | |
| 45 | Душ | | 1,0 | | | |
| 46 | Душ | | 1,0 | | | |
| 47 | Душ | | 1,0 | | | |
| 48 | Предбанник | | 3,9 | | | |
| 49 | Раздевалка | | 29,8 | | | |
| 50 | Тех.помещение | | 20,3 | | | |
| 51 | Умывальная | | 4,1 | | | |
| 52 | Туалет | | 0,9 | | | |
| 53 | Туалет | | 0,9 | | | |
| 54 | Туалет | | 0,9 | | | |
| 55 | Туалет | | 0,9 | | | |
| 56 | Умывальная | | 4,1 | | | |
| 57 | Умывальная | | 15,1 | | | |
| 58 | Серверная | | 30,1 | | | |
| 59 | СБ | | 30,4 | | | |
| 60 | Лаборатория | | 36,4 | | | |
| 61 | ОТК | | 49,8 | | | |
| 62 | Коридор | | 59,8 | | | |
| 63 | Тамбур | | 4,8 | | | |
| 64 | Паркинг | | 152,0 | | | |
| 65 | Тамбур | | 6,6 | | | |
| 66 | Комната водителей | | 10,6 | | | |
| 67 | Лифт | | 67,7 | | | |
| 68 | Холл | | 48,7 | | | |
| 69 | Холл | | 29,7 | | | |
| 70 | Лестница | | 20,7 | | | |
| **Итого по этажу:** | | | **1744,0** | | | |
| 1 | Лестница | | 20,8 | | | |
| 2 | Холл | | 50,5 | | | |
| 3 | Кабинет | | 26,2 | | | |

этаж

Сканировано с CamScanner

## Административный комплекс - 2 :

| | | | | | | | |
|---|---|---|---|---|---|---|---|
| 4 | Кабинет | | 27,2 | | | | |
| 5 | Коридор | | 23,0 | | | | |
| 6 | Умывальная | | 11,9 | | | | |
| 7 | Умывальная | | 4,7 | | | | |
| 8 | Санузел | | 6,7 | | | | |
| 9 | Туалет | | 1,0 | | | | |
| 10 | Туалет | | 1,0 | | | | |
| 11 | Туалет | | 1,0 | | | | |
| 12 | ПУИ | | 3,0 | | | | |
| 13 | Умывальная | | 4,5 | | | | |
| 14 | Туалет | | 1,0 | | | | |
| 15 | Туалет | | 1,0 | | | | |
| 16 | Туалет | | 1,0 | | | | |
| 17 | Санузел | | 6,5 | | | | |
| 18 | Кабинет | | 215,8 | | | | |
| 19 | Кабинет | | 21,4 | | | | |
| 20 | Кабинет | | 24,5 | | | | |
| 21 | Кабинет | | 25,6 | | | | |
| 22 | Кабинет | | 25,4 | | | | |
| 23 | Кабинет | | 25,5 | | | | |
| 24 | Кабинет | | 25,4 | | | | |
| 25 | Кабинет | | 25,2 | | | | |
| 26 | Кабинет | | 25,9 | | | | |
| 27 | Кабинет | | 51,5 | | | | |
| 28 | Лестница | | 29,3 | | | | |
| 29 | Коридор | | 51,6 | | | | |
| 30 | Туалет | | 1,5 | | | | |
| 31 | Туалет | | 1,5 | | | | |
| 32 | Предбанник | | 16,5 | | | | |
| 33 | Душ | | 1,9 | | | | |
| 34 | Душ | | 1,9 | | | | |
| 35 | Душ | | 1,9 | | | | |
| 36 | Умывальная | | 1,9 | | | | |
| 37 | Душ | | 6,4 | | | | |
| 38 | Душ | | 1,9 | | | | |
| 39 | Предбанник | | 1,9 | | | | |
| 40 | Туалет | | 9,0 | | | | |
| 41 | Туалет | | 1,6 | | | | |

Сканировано с CamScanner

| | | | | | | |
|---|---|---|---|---|---|---|
| 45 | Жилая комната | | 23,7 | | | |
| 46 | Жилая комната | | 17,7 | | | |
| 47 | Лестница | | 26,3 | | | |
| 48 | Жилая комната | | 23,9 | | | |
| 49 | Жилая комната | | 23,9 | | | |
| 50 | Жилая комната | | 26,1 | | | |
| 51 | Жилая комната | | 19,3 | | | |
| 52 | Лестница | | 62,3 | | | |
| 53 | Коридор | | 23,8 | | | |
| 54 | Жилая комната | | 24,1 | | | |
| 55 | Жилая комната | | 23,9 | | | |
| 56 | Жилая комната | | 23,9 | | | |
| 57 | Жилая комната | | 23,8 | | | |
| 58 | Жилая комната | | 21,5 | | | |
| 59 | Намазхана | | 216,7 | | | |
| 60 | Кабинет | | 36,4 | | | |
| 61 | Кабинет | | 29,4 | | | |
| 62 | Кабинет | | 29,5 | | | |
| 63 | Кабинет | | 29,4 | | | |
| 64 | Кабинет | | 24,8 | | | |
| 65 | Кабинет | | 10,7 | | | |
| 66 | Помещение | | 7,0 | | | |
| 67 | Лифт | | 60,8 | | | |
| 68 | Холл | | 28,5 | | | |
| 69 | Холл | | **1658,3** | | | |
| **Итого по этажу:** | | | 20,7 | | | |
| 1 | Лестница | | 51,9 | | | |
| 2 | Холл | | 23,9 | | | |
| 3 | Кабинет | | 76,0 | | | |
| 4 | Конференц зал | | 133,6 | | | |
| 5 | Коридор | | 2,3 | | | |
| 6 | Санузел | | 2,3 | | | |
| 7 | Санузел | | 12,7 | | | |
| 8 | Умывальная | | 7,0 | | | |
| 9 | ПУИ | | 17,3 | | | |
| 10 | Комната отдыха | | 48,4 | | | |
| 11 | Кабинет | | 24,8 | | | |
| 12 | Комната отдыха | | 50,3 | | | |
| 13 | Кабинет | | | | | |

Сканировано с CamScanner

## Административный комплекс - 3 этаж

| | | | | | | | | |
|---|---|---|---|---|---|---|---|---|
| 14 | Приемная | | 31,3 | | | | | |
| 15 | Конференц зал | | 49,0 | | | | | |
| 16 | Приемная | | 24,7 | | | | | |
| 17 | Кабинет | | 75,4 | | | | | |
| 18 | Комната отдыха | | 17,9 | | | | | |
| 19 | Санузел | | 5,6 | | | | | |
| 20 | Кухня | | 26,0 | | | | | |
| 21 | Столовая | | 53,7 | | | | | |
| 22 | Лестница | | 19,4 | | | | | |
| 23 | Умывальная | | 8,1 | | | | | |
| 24 | Санузел | | 7,2 | | | | | |
| 25 | Туалет | | 1,1 | | | | | |
| 26 | Туалет | | 1,1 | | | | | |
| 27 | Туалет | | 1,1 | | | | | |
| 28 | Туалет | | 1,1 | | | | | |
| 29 | Санузел | | 7,2 | | | | | |
| 30 | Кабинет | | 40,6 | | | | | |
| 31 | Лестница | | 17,3 | | | | | |
| 32 | Жилая комната | | 26,2 | | | | | |
| 33 | Жилая комната | | 24,0 | | | | | |
| 34 | Жилая комната | | 23,8 | | | | | |
| 35 | Жилая комната | | 26,2 | | | | | |
| 36 | Лестница | | 19,3 | | | | | |
| 37 | Коридор | | 62,3 | | | | | |
| 38 | Жилая комната | | 24,0 | | | | | |
| 39 | Жилая комната | | 24,0 | | | | | |
| 40 | Жилая комната | | 24,0 | | | | | |
| 41 | Жилая комната | | 24,0 | | | | | |
| 42 | Кухня | | 23,1 | | | | | |
| 43 | Санузел | | 4,2 | | | | | |
| 44 | Туалет | | 1,6 | | | | | |
| 45 | Туалет | | 1,6 | | | | | |
| 46 | Душ | | 2,0 | | | | | |
| 47 | Душ | | 2,0 | | | | | |
| 48 | Предбанник | | 6,0 | | | | | |
| 49 | Актовый зал | | 373,6 | | | | | |
| 50 | Помещение | | 3,0 | | | | | |
| 51 | Кладовая | | 10,7 | | | | | |

Сканировано с CamScanner

## Административный комплекс - 4 эта[ж]

| | | | | | | |
|---|---|---|---|---|---|---|
| 2 | Холл | | 19,3 | | | |
| 3 | Лестница | | 165,3 | | | |
| 4 | Коридор | | 12,0 | | | |
| 5 | Умывальная | | 4,2 | | | |
| 6 | Умывальная | | 6,1 | | | |
| 7 | Санузел | | 1,0 | | | |
| 8 | Туалет | | 1,0 | | | |
| 9 | Туалет | | 1,0 | | | |
| 10 | Туалет | | 3,0 | | | |
| 11 | ПУИ | | 4,9 | | | |
| 12 | Умывальная | | 1,0 | | | |
| 13 | Туалет | | 1,0 | | | |
| 14 | Туалет | | 1,0 | | | |
| 15 | Туалет | | 7,1 | | | |
| 16 | Санузел | | 25,7 | | | |
| 17 | Помещение | | 128,1 | | | |
| 18 | Холл | | 7,0 | | | |
| 19 | Предбанник | | 1,7 | | | |
| 20 | Душ | | 1,7 | | | |
| 21 | Душ | | 1,7 | | | |
| 22 | Душ | | 1,7 | | | |
| 23 | Душ | | 1,7 | | | |
| 24 | Душ | | 1,7 | | | |
| 25 | Душ | | 6,7 | | | |
| 26 | Предбанник | | 6,1 | | | |
| 27 | Умывальная | | 1,7 | | | |
| 28 | Туалет | | 1,7 | | | |
| 29 | Туалет | | 1,7 | | | |
| 30 | Туалет | | 1,7 | | | |
| 31 | Туалет | | 1,7 | | | |
| 32 | Туалет | | 1,7 | | | |
| 33 | Туалет | | 6,5 | | | |
| 34 | Умывальная | | 24,1 | | | |
| 35 | Жилая комната | | 24,1 | | | |
| 36 | Жилая комната | | 17,3 | | | |
| 37 | Лестница | | 26,3 | | | |
| 38 | Жилая комната | | 23,9 | | | |
| 39 | Жилая комната | | | | | |

Сканировано с CamScanner

| | | | | | | | |
|---|---|---|---|---|---|---|---|
| | 40 | Жилая комната | | 24,0 | | | |
| | 41 | Жилая комната | | 26,1 | | | |
| | 42 | Лестница | | 19,5 | | | |
| | 43 | Коридор | | 85,5 | | | |
| | 44 | Жилая комната | | 24,1 | | | |
| | 45 | Жилая комната | | 24,0 | | | |
| | 46 | Жилая комната | | 24,0 | | | |
| | 47 | Жилая комната | | 23,3 | | | |
| | 48 | Жилая комната | | 24,0 | | | |
| | 49 | Жилая комната | | 22,5 | | | |
| | 50 | Тренажерный зал | | 286,8 | | | |
| | 51 | Раздевалка | | 12,6 | | | |
| | 52 | Санузел | | 2,2 | | | |
| | 53 | Санузел | | 2,2 | | | |
| | 54 | Сауна | | 10,0 | | | |
| | 55 | Душ | | 5,7 | | | |
| | 56 | Душ | | 1,9 | | | |
| | 57 | Душ | | 1,3 | | | |
| | 58 | Душ | | 1,3 | | | |
| | 59 | Санузел | | 2,2 | | | |
| | 60 | Санузел | | 1,9 | | | |
| | 61 | Раздевалка | | 14,4 | | | |
| | 62 | Душ | | 7,7 | | | |
| | 63 | Душ | | 1,3 | | | |
| | 64 | Душ | | 1,3 | | | |
| | 65 | Душ | | 1,9 | | | |
| | 66 | Сауна | | 10,0 | | | |
| | 67 | Тех.помещение | | 17,3 | | | |
| | 68 | Коридор | | 6,9 | | | |
| | 69 | Помещение | | 9,6 | | | |
| | 70 | Лифт | | 6,7 | | | |
| | 71 | Холл | | 29,4 | | | |
| | **Итого по этажу:** | | | **1649,9** | | | |
| **Административный комплекс -5 этаж** | 1 | Лифтовый Холл | | 44,9 | | | |
| | 2 | Лифт | | 6,8 | | | |
| | 3 | Вент. Камера | | 84,2 | | | |
| | **Итого по этажу:** | | | **135,9** | | | |
| | **Всего:** | | | **6808,5** | | | |

Сканировано с CamScanner

| | | | | | | | |
|---|---|---|---|---|---|---|---|
| КПП №1 | 4 | Комната службы безопастности | | 31,5 | | | |
| | 5 | Сан. Узел | | 2,9 | | | |
| | **Всего:** | | | **47,0** | | | |
| КПП №2 - 1 этаж | 1 | Тамбур | | 3,2 | | | |
| | 2 | Пропускной пункт | | 6,4 | | | |
| | 3 | Тамбур | | 3,2 | | | |
| | 4 | Комната службы | | 31,2 | | | |
| | 5 | Сан. Узел | | 3,3 | | | |
| | **Всего:** | | | **47,3** | | | |
| Гараж - 1 этаж | 1 | Помещение для мойки колес | | 44,9 | | | |
| | 2 | Помещение технического облуживания и ремонта транспорта | | 140,4 | | | |
| | 3 | Помещение для отдыха работников | | 4,0 | | | |
| | 4 | Санузел | | 1,9 | | | |
| | 5 | Помещение технического облуживания и ремонта транспорта | | 148,1 | | | |
| | 6 | Стоянка для спец техники | | 254,5 | | | |
| | 7 | Кабинет главного механика | | 16,9 | | | |
| | 8 | Помещение для отдыха | | 32,9 | | | |
| | 9 | Склад | | 145,1 | | | |
| | 10 | Кабинет заведующего складом | | 6,0 | | | |

Сканировано с CamScanner

| | | | | | | |
|---|---|---|---|---|---|---|
| 11 | Кабинет | | 7,6 | | | |
| 12 | Стоянка для спец техники | | 481,8 | | | |
| 13 | Тепловой узел | | 13,3 | | | |
| 14 | Механическая мастерская | | 429,7 | | | |
| 15 | Сварочный цех | | 15,8 | | | |
| 16 | Сан. Узел | | 2,6 | | | |
| 17 | Склад основной | | 463,0 | | | |
| **Всего:** | | | **2208,5** | | | |
| 1 | Глинозапасник | | 3097,1 | | | |
| 2 | Шихтозапасник | | 2453,0 | | | |
| 3 | Массаподготовка | | 2370,0 | | | |
| 4 | Пункт управления | | 4,5 | | | |
| 5 | Электрощитовая | | 22,3 | | | |
| 6 | Склад негорючих материалов | | 64.30 | | | |
| 6,1 | Склад негорючих материалов | | 64,3 | | | |
| 6,2 | Склад негорючих материалов | | 64,30 | | | |
| 7 | Тамбур-шлюз | | 18,90 | | | |
| 7,1 | С/У | | 20,10 | | | |
| 7,2 | С/У | | 21,70 | | | |
| 8 | Резервуар | | 86,43 | | | |
| 9 | Пункт управления | | 5,20 | | | |
| | | | | | | |

Сканировано с CamScanner

| | | | | | | | |
|---|---|---|---|---|---|---|---|
| Производственное здан | 11 | Цех обжига глины | | | | | |
| | 12 | Тамбур-шлюз | | 12,11 | | | |
| | 13 | С/У | | 2,55 | | | |
| | 14 | С/У | | 2,55 | | | |
| | 15 | С/У | | 2,58 | | | |
| | 16 | ОТК | | 37,27 | | | |
| | 17 | Загрузочная | | 49,37 | | | |
| | 18 | Тепловой пункт | | 37,63 | | | |
| | 19 | Слесарьная | | 32,52 | | | |
| | 20 | Токарьная | | 34,58 | | | |
| | 21 | Электромастерская | | 34,58 | | | |
| | 22 | Складские помещение | | 104,60 | | | |
| | 23 | Пункт управления | | 46,16 | | | |
| | 24 | Пункт управления печи | | 51,36 | | | |
| | 25 | Пункт упраления | | 48,17 | | | |
| | 26 | Помещение выдачи продукции | | 16,94 | | | |
| | | **Итого обжиговый цех** | | 15692,70 | | | |
| | | **ВСЕГО:** | | **23988,2** | | | |
| ельная - 1 этаж | 1 | Сан. Узел | | 0,7 | | | |
| | 2 | Душевая | | 1,4 | | | |
| | 3 | Комната отдыха | | 2,8 | | | |
| | 4 | Машинное отделение | | 102,5 | | | |

Сканировано с CamScanner

Кол

РПК-2Т

| | | | | | | |
|---|---|---|---|---|---|---|
| **Всего:** | | | **107,4** | | | |
| **1** | Блок 1 | | 23,5 | | | |
| **2** | Блок 2 | | 23,5 | | | |
| **3** | Блок 3 | | 23,5 | | | |
| **4** | Блок 4 | | 23,5 | | | |
| **Всего:** | | | **94,1** | | | |

продолжение таблицы

Площадь по внутреннему обмеру (м2), в том числе

| В отдельных квартирах | В общежитиях | В гостиницах | Торговая | Промышленно-производственны | Складская | Учреждений образования | Предприятий бытового | Организации и учреждений управления |
|---|---|---|---|---|---|---|---|---|
| 9 | 10 | 11 | 12 | 13 | 14 | 15 | 16 | 17 |
| | | | | | | | | |

продолжение таблицы

Площадь по внутреннему обмеру (м2), в том числе

| Предприятий общественного | Организации здравоохранения | Физкультурно-спортивная | Учреждений культуры и | Транспортных зданий и | Сооружений инженерных сетей | Гаражей | Прочие |
|---|---|---|---|---|---|---|---|
| 18 | 19 | 20 | 21 | 22 | 23 | 24 | 25 |
| | | | | | | | |

Техническое описание конструктивных элементов основного строения

| № | Наименование конструктивных элементов | Описание конструктивных элементов (материал, отделка и т.д.) |
|---|---|---|
| 1 | 2 | 3 |
| 1 | Фундамент | ж/б блоки |

Сканировано с CamScanner

| | | | |
|---|---|---|---|
| 4 | Крыша | | мягкая |
| 5 | Полы | 1-го этажа | бетон |
| | | последующих этажей | - |
| 6 | Проемы | окна | пластиковые |
| | | двери | простые |
| 7 | Отделочные работы | внутренние | штукатурка, побелка |
| | | наружные | |
| 8 | Горячее водоснабжение | | - |
| 9 | Водопровод | | да |
| 10 | Канализация | | да |
| 11 | Электроосвещение | | да |
| 12 | Отопление | Печное | |
| 13 | | Печное газовое | |
| 14 | | от ТЭЦ | |
| 15 | | от АГВ | |
| 16 | | от индивидуальной отопительной установки | на газе |
| 17 | | | на твердом топливе |
| 18 | | от районной котельной | на газе |
| 19 | | | на твердом топливе |
| 20 | Разные работы | | |

Техническое описание служебных построек

| Показатели | Наименование служебных построек | | | | | | | | |
|---|---|---|---|---|---|---|---|---|---|
| | | | | | | | | | |
| Площадь (м2) | | | | | | | | | |
| Высота строения (м) | | | | | | | | | |
| Объём строения (м3) | | | | | | | | | |
| Фундамент | | | | | | | | | |
| Стены | | | | | | | | | |
| Перекрытия | | | | | | | | | |
| Крыша | | | | | | | | | |
| Полы | | | | | | | | | |
| Окна | | | | | | | | | |
| Двери | | | | | | | | | |
| Внутренняя отделка | | | | | | | | | |
| Наружная отделка | | | | | | | | | |

Техническое описание внутридворовых сооружений

| Наименование сооружений | Размер в метрах | Объем (м3) | Материал |
|---|---|---|---|

Сканировано с CamScanner

| Наименование сооружений | длина | ширина | площадь | высота или глубина | Объем (м3) | Материал |
|---|---|---|---|---|---|---|
| 1 | 2 | 3 | 4 | 5 | 6 | 7 |
| - | - | - | - | | | |

Техническое описание отдельных частей строения
(подвалов, полуподвалов, мезонинов, мансард)

| Наименование и назначение | Заглубление спланированной | Описание элементов | | | | | |
|---|---|---|---|---|---|---|---|
| | | стены | перекрытия | полы | внутренняя | крыша | дополнительные |
| 1 | 2 | 3 | 4 | 5 | 6 | 7 | 8 |
| | | | | | | | |
| | | | | | | | |

Техническое описание нежилых пристроек к основному строению

| Наименование конструктивных элементов | | Техническое описание конструктивных элементов |
|---|---|---|
| 1 | | 2 |
| Фундамент | | |
| Стены и перегородки | | |
| Крыша | | |
| Полы | | |
| Перекрытия | | |
| Проемы | окна | |
| | двери | |
| Отделочные работы | внутренние | |
| | наружные | |
| Разные работы | | |
| Итого: | | |

Исчисление площадей и объемов основной и отдельных частей строения
(подвалов, полуподвалов, мезонинов, мансард, крыш, пристроек и т.п.)

| Наименование | Формула для | Площадь (м2) | Высота (м) | Объем (м3) | Наименование | Формула для | Площадь (м2) | Высота (м) | Объем (м3) |
|---|---|---|---|---|---|---|---|---|---|
| 1 | 2 | 3 | 4 | 5 | 6 | 7 | 8 | 9 | 10 |
| | | | | | | | | | |

Заказчик ТОО «SG Brick», Балтабаев А.К.
фамилия, имя, отчество (при наличии), подпись руководителя Место печати (при наличии)

Авторский надзор ИП «Джумабаев А.А.
фамилия, имя, отчество (при наличии), подпись эксперта Место печати (при наличии)

Сканировано с CamScanner

«ЖМТ» АЖ ЕНГІЗІЛДІ
Орындаушы
(Т.А.Ә., қолы)
Күні 20

Приложение 3 к акту приемки
объекта в эксплуатацию
форма

**Технические характеристики объекта** 01-005-012-538-6
**Электроснабжение (линии электропередач 0,4 кВ)**

| № п/п | Наименование | Единица измерения | Количество |
|---|---|---|---|
| 1 | 2 | 3 | 4 |
| 1 | Воздушные ЛЭП низкого напряжения … | км | |
| 2 | Воздушные ЛЭП Высокого напряжения 10 кВ | км | |
| 3 | Кабельные ЛЭП низкого напряжения … | км | 2,748 |
| 4 | Кабельные ЛЭП высокого напряжения… | км | |
| 5 | Площадь опор | м 2 | |
| 6 | Опоры: | | |
| | 1) металлические | шт | |
| | 2) деревянные с деревянными приставками | шт | |
| | 4) железобетонные | шт | |
| | 5) тросовые подвесы | шт | |
| 7 | Провода: | | |
| | 1) медные | км | |
| | 2) алюминиевые | км | 2,748 |
| | 3) сталеалюминиевые | км | |
| 8 | Кронштейны для светильников: | | |
| | 1) железобетонные | шт | |
| | 2) металлические | шт | |
| 9 | Арматура уличного освещения: | | |
| | 1) светильники с лампами накаливания | шт | |
| | 2) светильники с ртутными лампами | шт | |
| | 3) светильники с люминесцетными лампами | шт | |
| 10 | Кабели: | | |
| | 1) марки АПВБбШв 4х300мм... напряжением 04 кВ... | км | 0,415 |
| | 2) марки АПВБбШв 4х95мм... напряжением 04 кВ... | км | 0,485 |
| 11 | марки АПВБбШв 4х150мм... напряжением 04 кВ... | км | 0,635 |
| 12 | марки АПВБбШв 4х185 мм... напряжением 04 кВ... | км | 0,518 |
| 13 | марки АПВБбШв 4х35мм... напряжением 04 кВ... | км | 0,695 |
| 14 | Устройства грозозащиты | шт | - |
| 15 | Дорожные покрытия кабельных сетей: | | |
| | 1) асфальтобетонные | м 2 | |
| | 2) булыжные | м 2 | |
| | 3) тротуары | м 2 | |

Заказчик:
**ТОО «SG Brick», Балтабаев А.К.**
фамилия, имя, отчество (при наличии), подпись

Место печати (при наличии)

Авторский надзор:
**ИП «Джумабаев А.А»., Джумабаев А.А**
фамилия, имя, отчество (при наличии), подпись

Место печати (при наличии)

**Технические характеристики объекта**

Сканировано с CamScanner

## Электроснабжение (линии электропередач 10 кВ)

| № п/п | Наименование | Единица измерения | Количество |
|---|---|---|---|
| 1 | 2 | 3 | 4 |
| 1 | Воздушные ЛЭП низкого напряжения … | км | |
| 2 | Воздушные ЛЭП Высокого напряжения 10 кВ | км | |
| 3 | Кабельные ЛЭП низкого напряжения … | км | |
| 4 | Кабельные ЛЭП высокого напряжения… | км | 0,420 |
| 5 | Площадь опор | м 2 | |
| 6 | Опоры: | | |
| | 1) металлические | шт | |
| | 2) деревянные с деревянными приставками | шт | |
| | 4) железобетонные | шт | |
| | 5) тросовые подвесы | шт | |
| 7 | Провода: | | |
| | 1) медные | км | |
| | 2) алюминиевые | км | 0,420 |
| | 3) сталеалюминиевые | км | |
| 8 | Кронштейны для светильников: | | |
| | 1) железобетонные | шт | |
| | 2) металлические | шт | |
| 9 | Арматура уличного освещения: | | |
| | 1) светильники с лампами накаливания | шт | |
| | 2) светильники с ртутными лампами | шт | |
| | 3) светильники с люминесцетными лампами | шт | |
| 10 | Кабели: | | |
| | 1) марки Л1 АСБ 3*240мм... напряжением 10 кВ... | км | 0,21 |
| | 2) марки Л2 АСБ 3*240мм... напряжением 10 кВ... | км | 0,21 |
| 11 | 3) марки Л3 Оптический одномодовый КС-ОКБ-8-2,5. | км | 0,21 |
| 14 | Устройства грозозащиты | шт | - |
| 15 | Дорожные покрытия кабельных сетей: | | |
| | 1) асфальтобетонные | м 2 | |
| | 2) булыжные | м 2 | |
| | 3) тротуары | м 2 | |

Заказчик:
**ТОО «SG Brick», Балтабаев А.К.**
фамилия, имя, отчество (при наличии), подпись

Место печати (при наличии)

Авторский надзор:_
**ИП «Джумабаев А.А»., Джумабаев А.А**
фамилия, имя, отчество (при наличии), подпись

Место печати (при наличии)

Сканировано с CamScanner

ЖМТ» АЖ ЕНГІЗІЛДІ
Колідаров
(Т.А.Ә., қолы)

**Технические характеристики объекта (линии электропередач)**

**Наружное электроосвещение**

01-005-012-578-7

2022 20 06

| № п/п | Наименование | Единица измерения | Количество |
|---|---|---|---|
| 1 | 2 | 3 | 4 |
| 1 | Воздушные ЛЭП низкого напряжения … | км | |
| 2 | Воздушные ЛЭП Высокого напряжения 10 кВ | км | |
| 3 | Кабельные ЛЭП низкого напряжения … | км | 4,298 |
| 4 | Кабельные ЛЭП высокого напряжения… | км | |
| 5 | Площадь опор | м 2 | 19,75 |
| 6 | Опоры: | | |
| | 1) металлические граненые фланцевые | шт | 79 |
| | 2) деревянные с деревянными приставками | шт | |
| | 4) железобетонные | шт | |
| | 5) тросовые подвесы | шт | - |
| 7 | Провода: | | |
| | 1) медные | км | |
| | 2) алюминиевые | км | 4,298 |
| | 3) сталеалюминиевые | км | |
| 8 | Кронштейны для светильников: | | |
| | 1) железобетонные двухрожковый (угол поворота 90°) | шт | 1 |
| | 2) железобетонные двухрожковый (угол поворота 180°) | шт | 10 |
| | 3) железобетонные трёхрожковый | шт | 1 |
| 9 | 4) железобетонные однорожковый | шт | 68 |
| | Автоматический выключатель 1Р 6А | шт | 93 |
| | Шкаф управления освещением | компл. | 2 |
| | светильники светодиодные 150 Вт | шт | 93 |
| 10 | Кабели: | | |
| | 1) марки..АПВББШВ 4*25.напряжением 0,4 кВ... | км | 3,689 |
| | 2) марки. АПВББШВ 4*10.. напряжением. 0,4 кв.. | км | 0,609 |
| 11 | Муфты соединительные... | шт | |
| 12 | Муфты концевые | шт | |
| 13 | Контуры заземления | шт | - |
| 14 | Устройства грозозащиты | шт | |
| 15 | Дорожные покрытия кабельных сетей: | м | |
| | 1) асфальтобетонные | м 2 | |
| | 2) булыжные | м 2 | - |
| | 3) тротуары | м 2 | |

Заказчик:
**ТОО «SG Brick», Балтабаев А.К.**
фамилия, имя, отчество (при наличии), подпись
Место печати (при наличии)

Авторский надзор:_
**ИП «Джумабаев А.А»., Джумабаев А.А**
фамилия, имя, отчество (при наличии), подпись
Место печати (при наличии)

Сканировано с CamScanner

«ЖМТ» АЖ ЕНГІЗІЛДІ

Орындаушы

Приложение 13 к акту приемки объекта в эксплуатацию

форма

**Технические характеристики объекта (сети, водоводы, коллекторы и тому подобное)** Код № 01-005-012-578 01-06-06-538-8

Куні 20

| № п/п | Наименование | Единица измерения | Количество, протяженность | Примечание |
|---|---|---|---|---|
| 1 | 2 | 3 | 4 | 5 |
| Водопровод | | | | |
| 1 | Водоводы (общая протяженность) | м | | |
| | 1) из стальных труб | м | | |
| | 2) из чугунных труб | м | | |
| | 3) из асбестоцементных труб | м | | |
| | 4) из железобетонных труб | м | | |
| | 5) из полиэтиленовых труб | м | | |
| 2 | Распределительная сеть (общая протяженность) | м | 1626,635 | |
| | 1) из стальных труб | м | | |
| | 2) из чугунных труб | м | | |
| | 3) из асбестоцементных труб | м | | |
| | 4) из полиэтиленовых труб | м | | |
| | 5) из полиэтиленовых труб | м | 1626,635 | |
| 3 | Прочие устройства | | | |
| | Смотровой колодец | шт | 18 | |
| | Задвижка d- 250 | шт | 23 | |
| | " d- 150 | шт | 1 | |
| | " d- 110 | шт | 6 | |
| | d- 50 | шт | 1 | |
| | " Вентили d- 65 | шт | 1 | |
| | " d- 50 | шт | 6 | |
| | Кран d- 25 | шт | 7 | |
| | " d- | шт | | |
| | " d- | шт | | |
| | Гидрант | шт | 6 | |
| | Водопроводный ввод | шт | | |
| | Водоразборная колонка | шт | | |
| | Стальной футляр | шт | 5 | |
| | Питьевой фонтанчик | шт | | |
| Канализация | | | | |
| 1 | Коллекторы (общая протяженность) | м | | |
| | 1) из керамических труб | м | | |
| | 2) из чугунных труб | м | | |
| | 3) из бетонных труб | м | | |
| | 4) из асбестоцементных труб | м | | |
| | 5) из железобетонных труб | м | | |
| | 6) из полиэтиленовых гофрированных труб | м | | |
| 2 | Канализационная сеть (общая протяженность) | м | 1861,36 | |
| | 1) из керамических труб | м | | |
| | 2) из чугунных труб | м | | |

Сканировано с CamScanner

| | | | | |
|---|---|---|---|---|
| | 3) из бетонных труб | м | | |
| | 4) из асбестоцементных труб | м | | |
| | 5) из железобетонных труб | м | | |
| | 6) из полиэтиленовых гофрированных труб | м | 1861,36 | |
| 3 | Прочие устройства | | | |
| | Колодцы | шт | 49 | |
| | Выпуск | шт | | |
| | Септик | шт | 2 | |
| | жироуловитель | шт | 1 | |

Горизонтальный разрез колодца

Масштаб 1:40

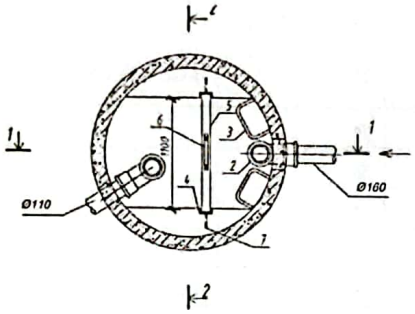


Вертикальный разрез колодца

Масштаб 1:40

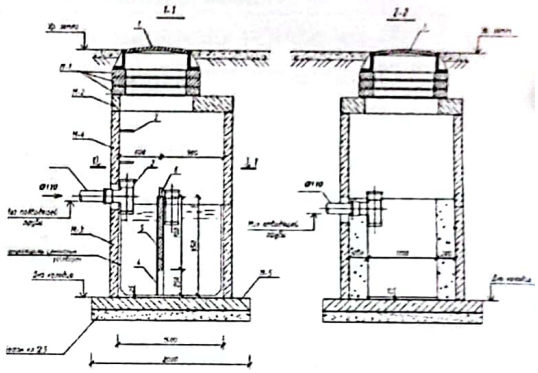

Спецификация

| № п/п | Наименование | Марка | Материал | Диаметр (мм) (размеры) | Количество | Прим |
|---|---|---|---|---|---|---|
| 1 | Днища колодца | ПН 15 | бетон | 1680 | 1 | |
| 2 | Кольцо стеновое | КС 15-6 | бетон | 1680 | 1 | |
| 3 | Кольцо стеновое | КС 15-9 | бетон | 1680 | 4 | |
| 4 | Плита перекрытия | 3ПП 15-1 | бетон | 1680 | 1 | |
| 5 | Кольцо опорное | КЦО 1 | бетон | 840 | 1 | |

Сканировано с CamScanner

Схема привязки колодца к постоянным точкам-ориентирам

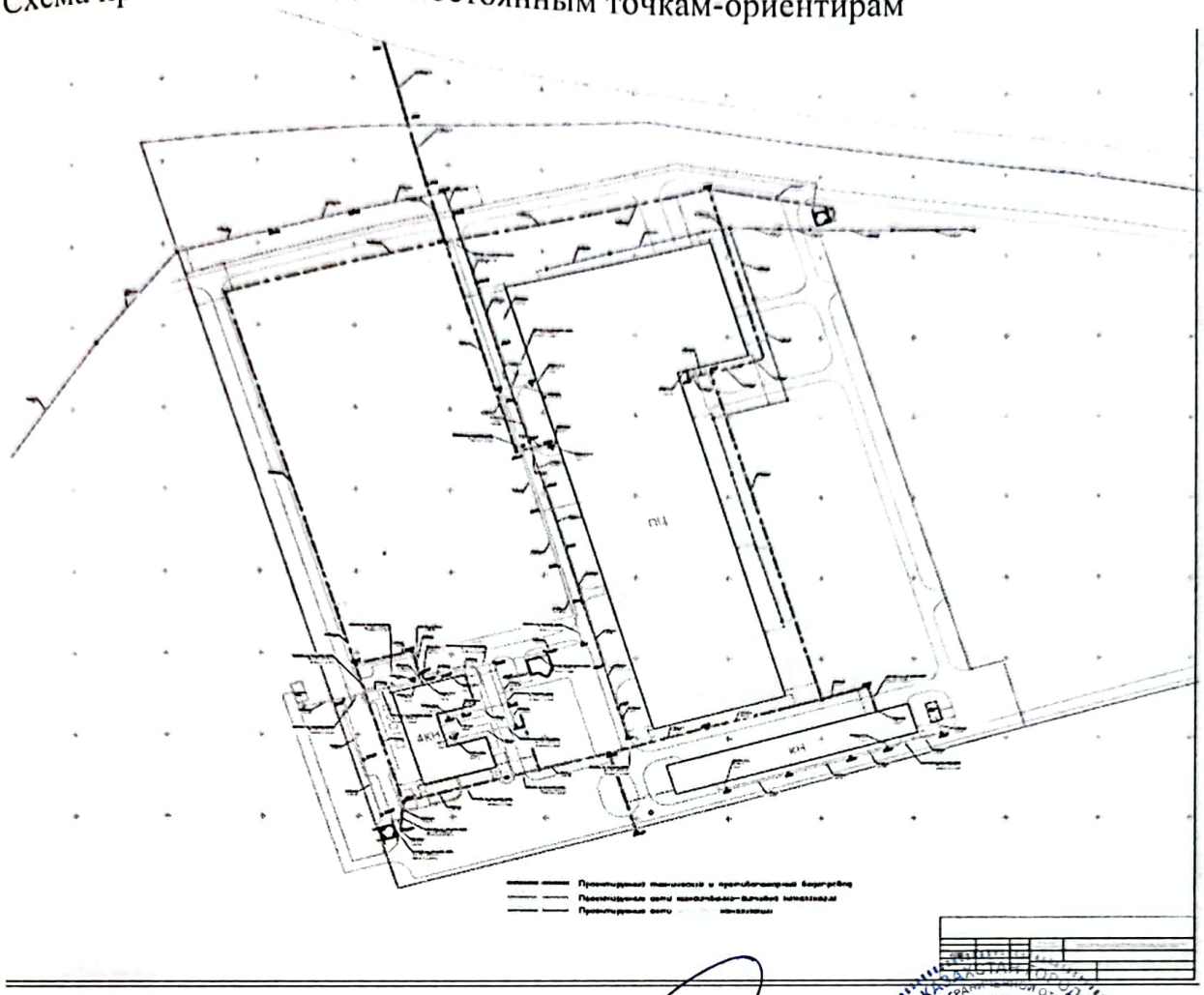

Заказчик:

**ТОО «SG Brick», Балтабаев А.К.**

фамилия, имя, отчество (при наличии), подпись

Место печати (при наличии)

Авторский надзор:_

**ИП «Джумабаев А.А»., Джумабаев А.А**

фамилия, имя, отчество (при наличии), подпись

Место печати (при наличии)

Сканировано с CamScanner

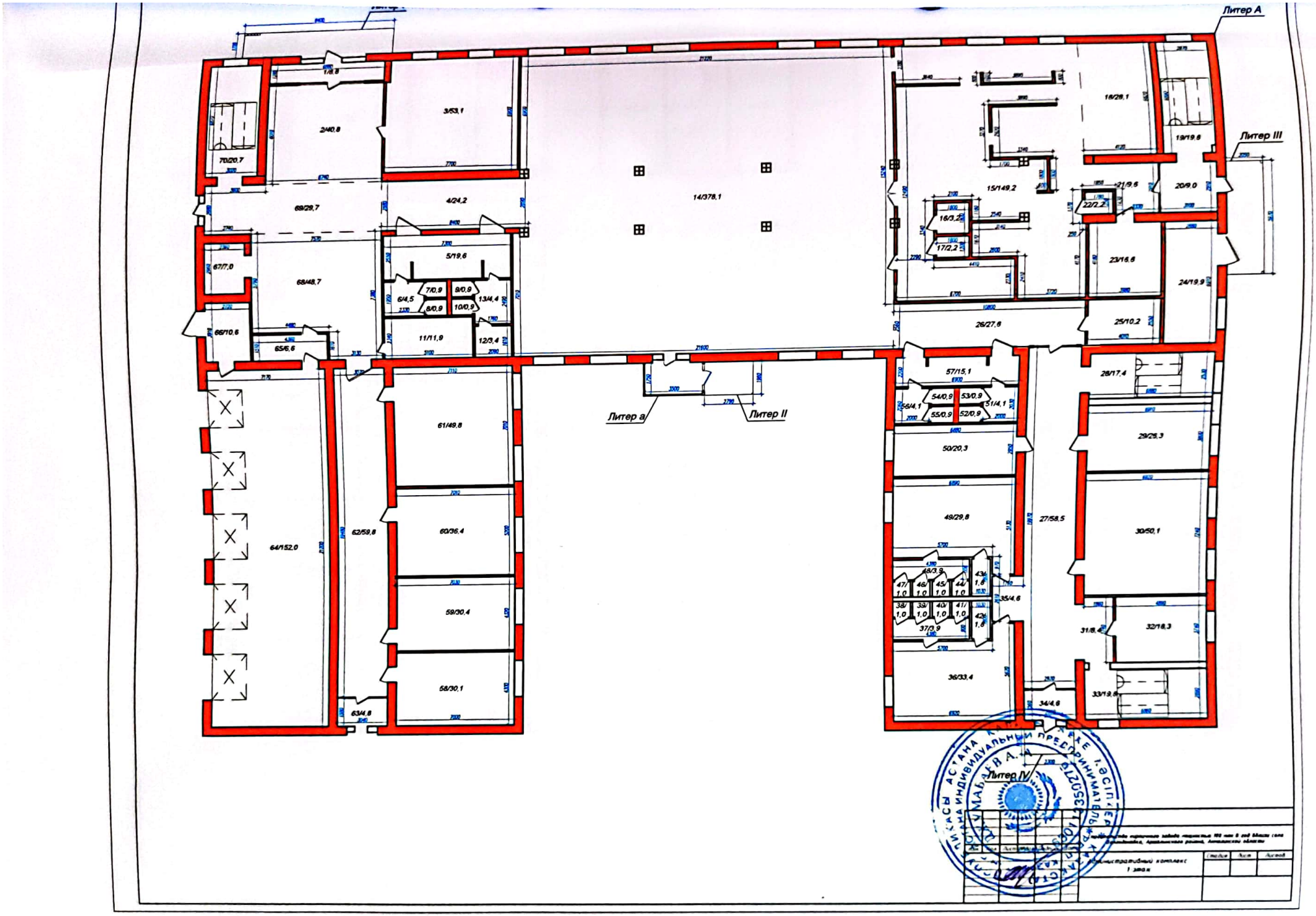


Сканировано с CamScanner

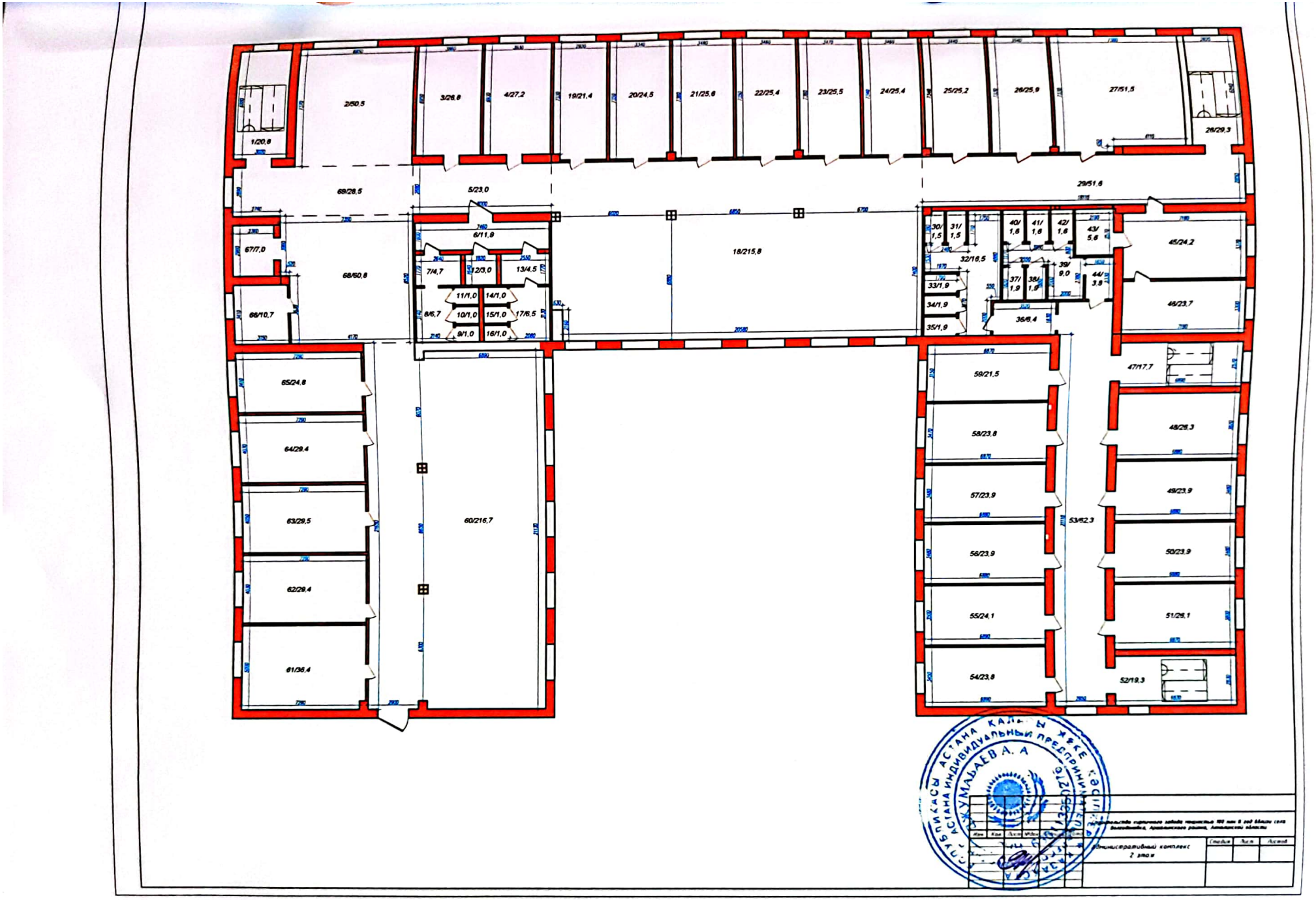


Сканировано с CamScanner

Сканировано с CamScanner

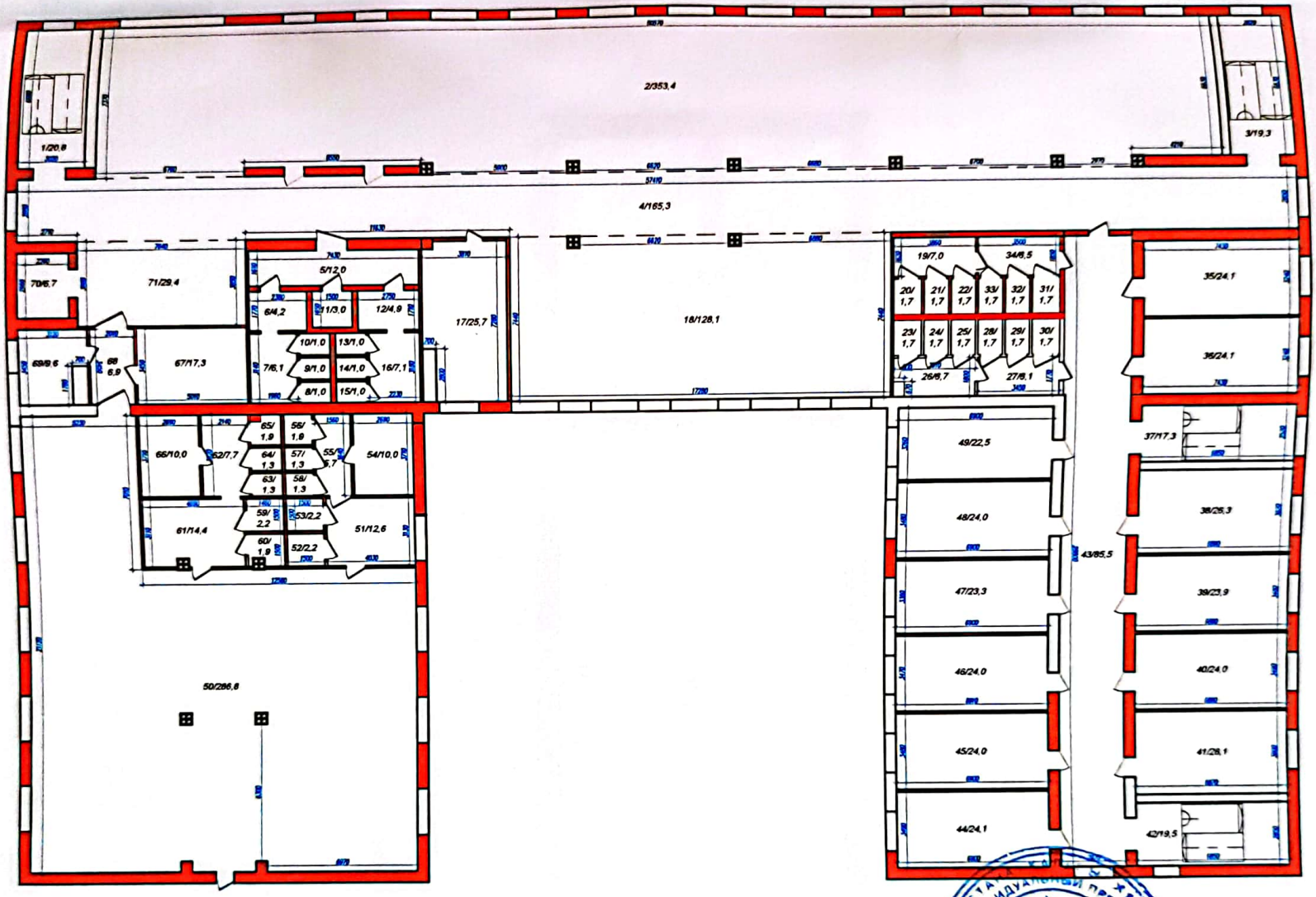


Сканировано с CamScanner

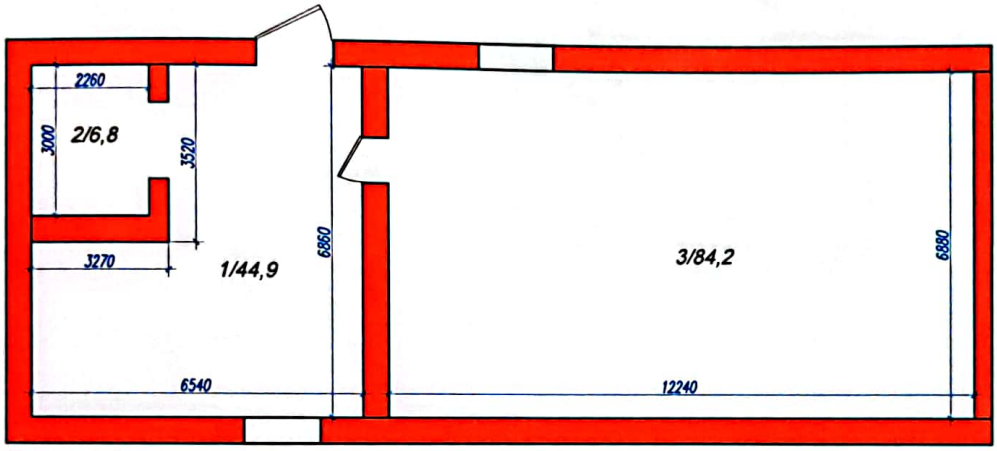


| | | | | | | |
|---|---|---|---|---|---|---|
| Изм | Кол. | Лист | № док. | Подпись | Дата | Строительство кирпичного завода мощностью 100 млн в год вблизи села Волгодоновка, Аршалынского района, Акмолинской области |
| | | | | | | Административный комплекс Технический этаж |

| Стадия | Лист | Листов |
|---|---|---|
| | | |

Сканировано с CamScanner

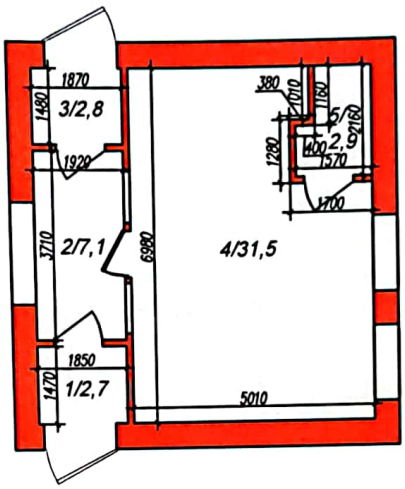


Строительство кирпичного завода мощностью 100 млн в год вблизи села Волгодоновка, Аршалынского района, Акмолинской области

КПП №1

| Стадия | Лист | Листов |
|---|---|---|
| | | |

Сканировано с CamScanner

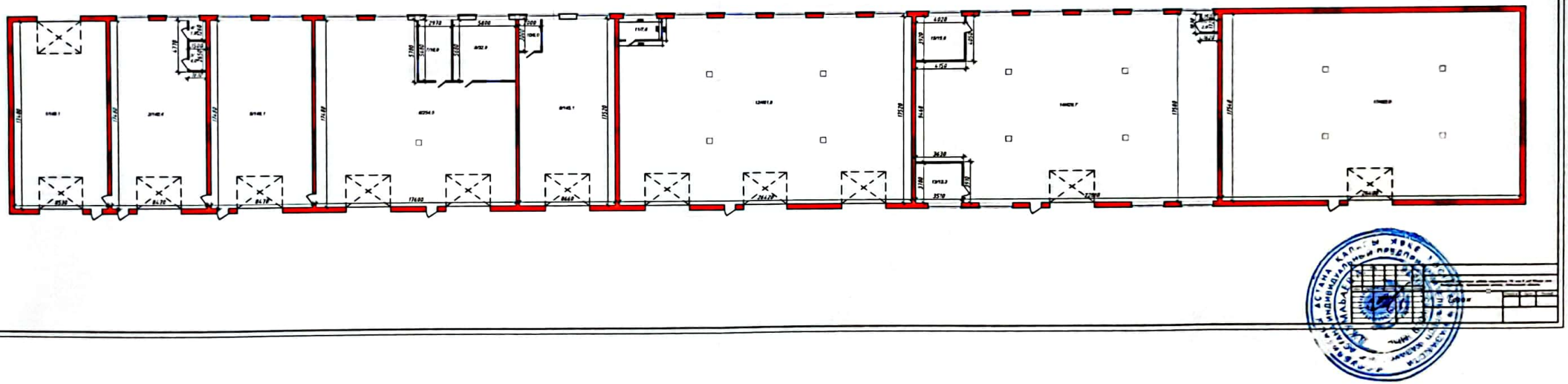

Сканировано с CamScanner

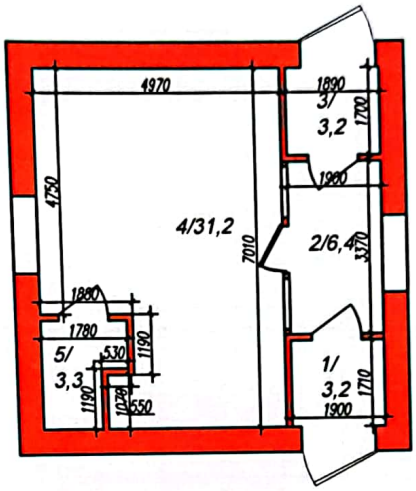


Строительство кирпичного завода мощностью 100 млн в год вблизи села Волгодановка, Аршалынского района, Акмолинской области

КПП №2

| Стадия | Лист | Листов |
|---|---|---|
| | | |

Сканировано с CamScanner

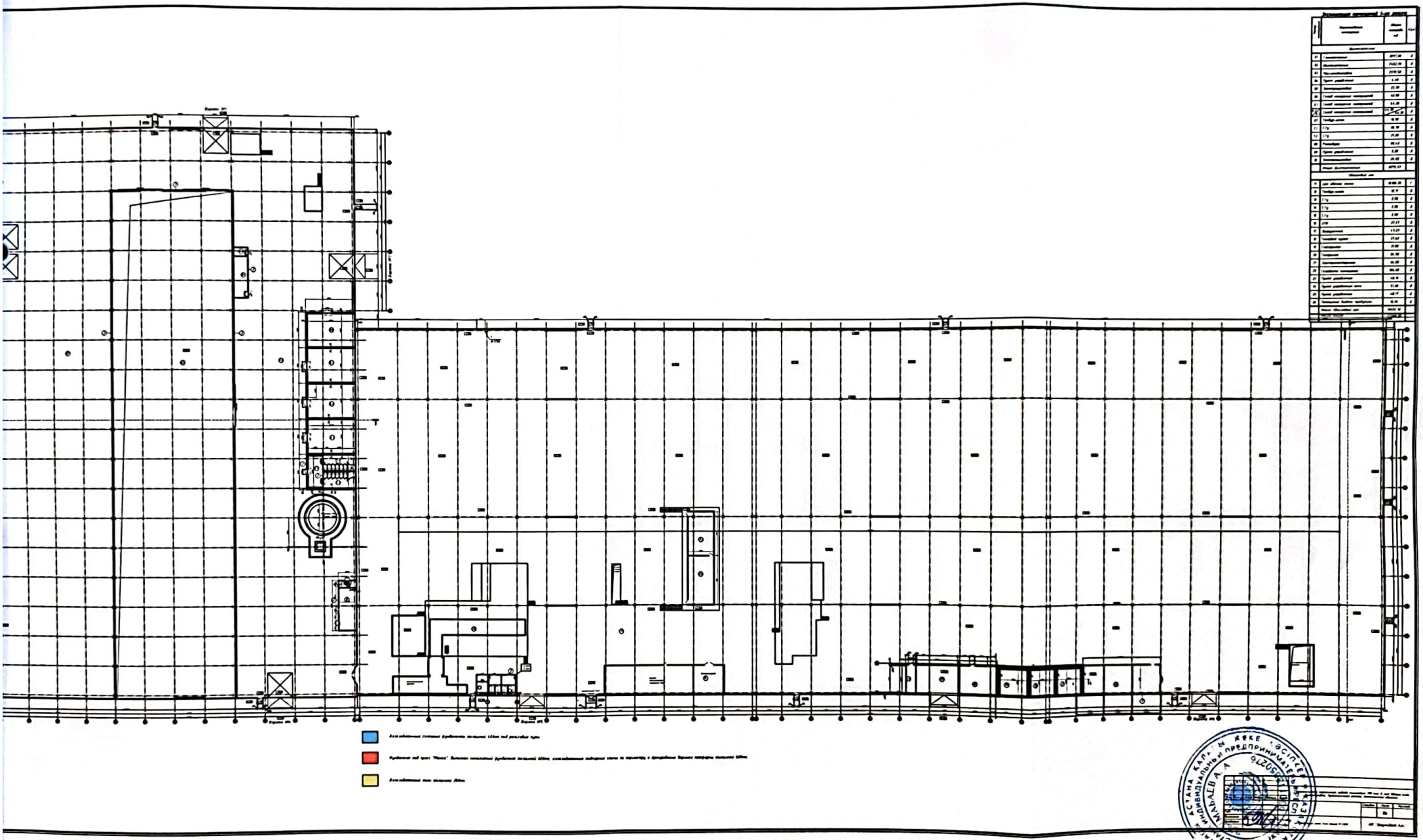

Сканировано с CamScanner

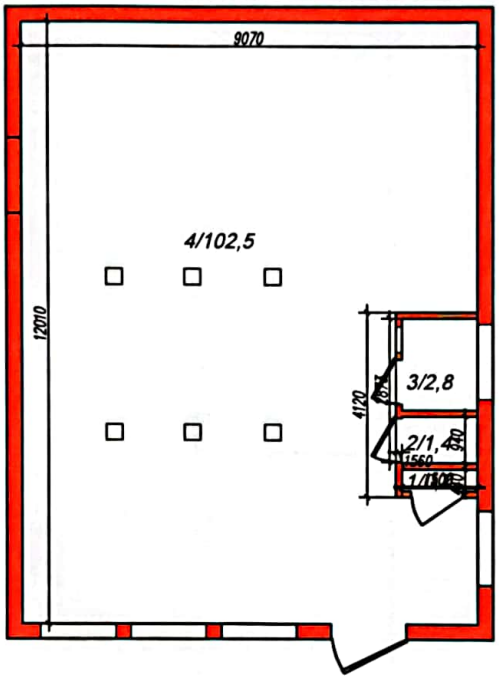


| | | | | | | | | |
|---|---|---|---|---|---|---|---|---|
| | | | | | | | | |
| Изм. | Кол. | Лист | № док. | Подпись | Дата | Строительство кирпичного завода мощностью 100 млн в год вблизи села Волгодоновка, Аршалынского района, Акмолинской области | | |
| | | | | | | Котельная | Стадия | Лист | Листов |
| | | | | | | | | | |

Сканировано с CamScanner

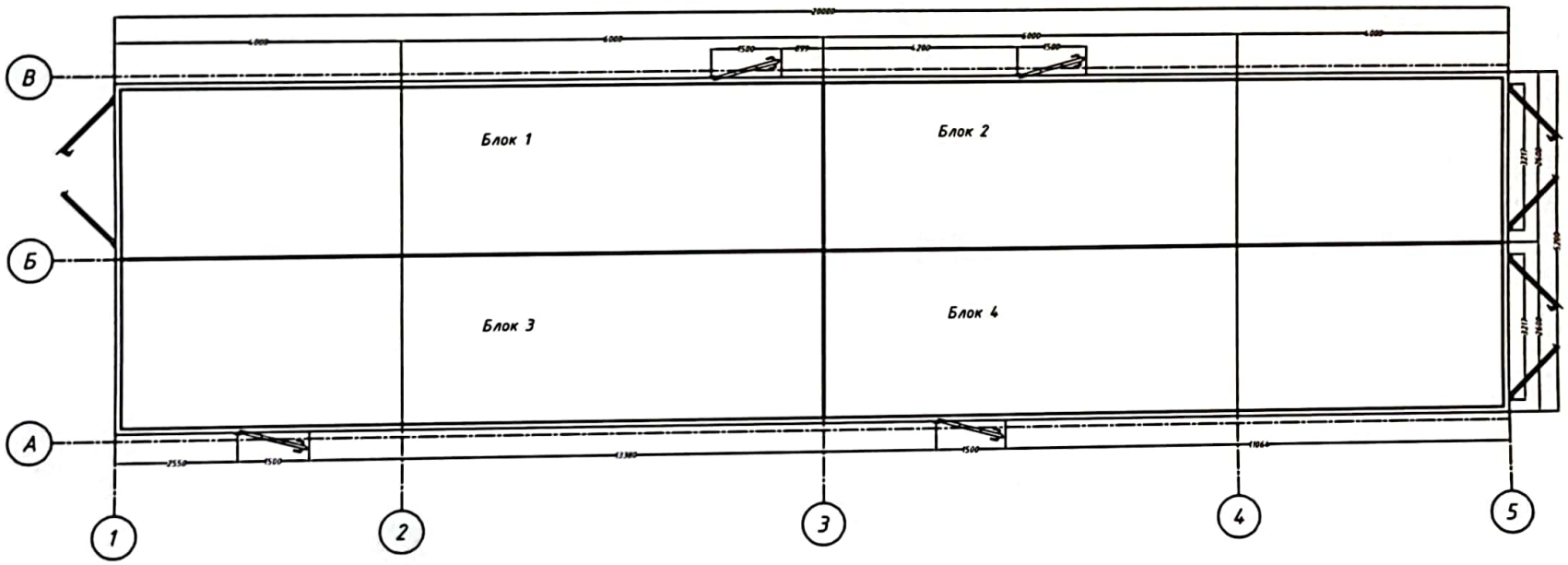


Согласовано

Взам. инв. №

Подп. и дата

Инв. № подл.

| Изм. | Кол.уч. | Лист | №док | Подпись | Дата |
|---|---|---|---|---|---|
| ГИП | | Джумабаев А | | | |
| Выполнил | | | | | |
| Проверил | | | | | |

01.10-20 АС

Строительство кирпичного завода мощностью 120 млн в год вблизи села Волгодоновка, Аршалынского района, Акмолинской области. I очередь

РП КТП 2х1000кВА 10/0,4кВ

| Стадия | Лист | Листов |
|---|---|---|
| | 2 | 11 |

Схема расположения блоков

ИП "Джумабаев А."

Сканировано с CamScanner

Прошито и пронумеровано

двадцать девять листов

Сканировано с CamScanner