Государственная лицензия № 13004531

ТОВАРИЩЕСТВО С ОГРАНИЧЕННОЙ ОТВЕТСТВЕННОСТЬЮ

« Ж А М Б Ы Л А Г Р О Г А З П Р О Е К Т »

РАБОЧИЙ ПРОЕКТ

"Строительство газопровода в н/п Датка с/о Кызылкум Жетысайского района Туркестанской области"

ТОМ 2. АЛЬБОМ 2-ГСН.

ЧЕРТЕЖИ. СПЕЦИФИКАЦИЯ ОБОРУДОВАНИЯ И МАТЕРИАЛОВ. ВЕДОМОСТЬ ОБЪЕМОВ РАБОТ.

РАБОТ. З А К А З **№ 29 - 2020**

ЗАКАЗЧИК: **ГУ"Отдел жилищно-коммунального хозяйства Жетысайского района"**

ТАРАЗ - 2021 г.

ТОВАРИЩЕСТВО С ОГРАНИЧЕННОЙ ОТВЕТСТВЕННОСТЬЮ «ЖАМБЫЛАГРОГАЗПРОЕКТ»

Государственная лицензия № 13004531

РАБОЧИЙ ПРОЕКТ

"Строительство газопровода в н/п Датка с/о Кызылкум Жетысайского района Туркестанской области"

ТОМ 2. АЛЬБОМ 2 - ГСН.

Чертежи. Спецификация оборудования и материалов. Ведомость объемов работ.

З А К А З № 29 - 2020

Директор П.Сарттаров

Главный инженер проекта Е.А. Оспанов

Т А Р А З - 2 0 2 1

Ведомость основных комплектов рабочих чертежей

Обозначение	Наименование	Примечание
29-2020-ГП	Генеральный план	
29-2020-ГСН	Наружные газопроводы	
29-2020-АС	Архитектурно-строительная часть	
29-2020-МЗ	Молниезащита	

Ведомость рабочих чертежей основного комплекта марки "ГСН"

Лист	Наименование	Примечание
1	Общие данные (начало).	
2	Общие данные (окончание).	
3	Ситуационная схема	
4-5	Расчетные схемы	
6-25	План газопроводов высокого давления М 1:1000	
26-28	План газопроводов низкого давления М 1:500	
29-44	Профиль газопровода М 1:1000	
45-57	Профиль газопровода М 1:500	
58	Прокладка газопровода в траншее	
59-60	Узел выхода полиэтиленового газопровода Ф32 из грунта с переходом ПЭ/Ст "FRIALEN"	
61-62	Узел выхода полиэтиленового газопровода Ф63 из грунта с переходом ПЭ/Ст "FRIALEN"	
63-64	Узел выхода полиэтиленового газопровода Ф90 из грунта с переходом ПЭ/Ст "FRIALEN"	
65-66	Узел выхода полиэтиленового газопровода Ф160 из грунта с переходом ПЭ/Ст "FRIALEN"	
67-68	Узел выхода полиэтиленового газопровода Ф250 из грунта с переходом ПЭ/Ст "FRIALEN"	
69-71	Установка полиэтиленового крана под ковер. Таблица А, Пояснения, Спецификация.	
72	Ковер. Общий вид. Спецификация.	
73	Прокладка газопровода в футляре	
74	Контрольная трубка в местах поворотов и выхода из земли.	
75-76	Схема оббязки ГРПШ-13-2Н-У1. План, разрез 1-1. Спецификация.	
77	Узел защиты подземного кабеля	
78	Защита надземного газопровода на пересечении с ВЛ полиэтиленовой трубой	

НАСТОЯЩИЙ ПРОЕКТ ВЫПОЛНЕН В СООТВЕТСТВИИ С ДЕЙСТВУЮЩИМИ НОРМАМИ, ПРАВИЛАМИ И СТАНДАРТАМИ, В ТОМ ЧИСЛЕ И ПО ВЗРЫВО- И ПОЖАРОБЕЗОПАСНОСТИ.

ГЛАВНЫЙ ИНЖЕНЕР ПРОЕКТА ОСПАНОВ Е.А.

Ведомость ссылочных и прилагаемых документов

Обозначение	Наименование	Примечание
	Ссылочные документы	
Серия 5.905-25	Оборудование, узлы и детали наружных газопроводов.	
Серия 5.905-8	Узлы и детали крепления газопроводов.	
	Прилагаемые документы	
29-2020-ГСН.СО-1-5 (ГЗ)	Спецификация оборудования, изделий и материалов	
29-2020-ГСН.ВР-1-3 (ГЗ)	Ведомость объемов строительных и монтажных работ	
29-2020-ГСН.СО-1-4 (Г1)	Спецификация оборудования, изделий и материалов	
29-2020-ГСН.ВР-1-3 (Г1)	Ведомость объемов строительных и монтажных работ	

Изм.	Кол.уч.	Лист	№ док.	Подп.	Дата	29-2020-ГСН			
						"Строительство газопровода в н/п Датка с/о Кызылкум Жетысайского района, Туркестанской области"			
ГИП		Оспанов Е.			10.21	Наружные газопроводы	Стадия	Лист	Листов
Инженер		Серикбаев С.			10.21		РП	1	62
						Общие данные (начало).	ТОО "Жамбылагрогазпроект"		

Копировал Формат А3

ОБЩИЕ УКАЗАНИЯ.

Проект газоснабжения выполнен согласно технических условии №12-АтГХ-2021-0000171 от 30.09.2021 года выданных Туркестанским ПФ АО "КазТрансГаз Аймак".

Проект разработан в соответствии требованиями МСН 4.03.01-2003, СП РК 4.03-101-2011

Газоснабжение предусматривается от проектируемого подземного газопровода высокого давления идущий с.Алимбетова, отвод на с.Датка. Точка подключения - подземный газопровод в точке т. "А". Давление в точке подключение -до Р=0,5 МПа. Диаметр газопровода в точке подключения - Д-315 мм.

Расчет газопроводов произведена на природный газ с теплотой сгорания Qн = 7600 ккал/м³ и удельным весом γ= 0,73 кг/м³. Расчетный расход газа по объекту составляет -409,0м³/час, диаметры газопроводов приняты с учетом подключения последующих аулов находящиеся вдоль намеченной трассы подводящих газопроводов высокого давления. При определение диаметра подводящего газопровода, были учтены населенные пункты указанные в схеме газоснабжения района (см. лист ГСН-3а).

Уровень ответственности объекта - II (**нормального**) уровня ответственности (объекты газораспределительных систем давлением от 0,3 МПа до 1,2 МПа).

Настоящим проектом предусмотрено проектирование подводящего газопровода высокого давления и внутриквартального низкого давления с.Датка с/о Кызылкум Жетысайского района Туркестанской области.

В с.Датка установлен ГРПШ-13-2Н-У1 с редуктором РДГ-50Н с счетчиком газа СГ16МТ-G160 DN80 и эл. корректор газа miniElcor, без обогрева ОГШН.

Газопроводы запроектированы подземными из полиэтиленовых труб ПЭ 100 SDR 11 и ПЭ 100 SDR 17 СТ РК ГОСТ Р 50838-2011 с коэффициентом запаса прочности не менее 3,2 прокладываются на глубине 1,2 м до верха газопровода от поверхности земли и надземными по опорам - из стальных электросварных труб по ГОСТ 10704-91.

Надземные газопроводы после монтажа и испытания на плотность окрашиваются в два слоя масляной краски желтого цвета.

При пересечении автомобильных дорог, подземные газопроводы заключаются в футляры с установкой контрольных трубок на конце футляра по ходу движения газа и выводом ее под ковер.

Защитные футляры на газопроводе, узлы выхода подземных газопроводов из земли, переходные соединения "полиэтилен-сталь" на выходе из земли приняты типа "FRIALEN" по чертежам "4/2-04.ВТ-..." УкрГазНИИпроект, г. Киев".

В конце трассы предусмотрена надземная установка отключающей устройства. Сварка полиэтиленовых газопроводов осуществляется в стык и муфтами с закладными нагревателями.

Компенсация температурных удлинений газопровода осуществляется за счет углов поворота и выходов газопровода из грунта.

Отводы, переходы, тройники для подземного газопровода приняты по "Каталог стыковых фитингов Атырауского завода полиэтиленовых труб" марки ПЭ 100 SDR11; для надземного газопровода по ГОСТ 17375-2001-17379-2001.

На выходе из земли и опуске газопровода для каждого потребителя предусмотрена установка шаровых кранов (стандартнопроходной) под приварку Ø25типа КШ.Ц.П.025.040.02. Места выходов из земли и опусков газопровода для каждого потребителя предусмотрены условно, монтаж можно производить с учетом удобности расположения и обслуживания.

Повороты линейной части газопровода в горизонтальной и вертикальной плоскостях выполняются полиэтиленовыми отводами или упругим изгибом с радиусом не менее 25 наружных диаметров трубы.

Для определения местонахождения газопровода на углах поворота трассы, в местах изменения диаметра, установки арматуры и сооружений, принадлежащих к газопроводу, устанавливается опознавательные знаки. На опознавательный знак наносятся данные о диаметре, давлении, глубине заложения газопровода, материале труб, расстоянии до газопровода, сооружения или характерной точки и другие сведения.

Вдоль трассы полиэтиленового газопровода предусмотрена прокладка медной проволоки концы которые, выведены под ковер и сигнальной ленты с надписью "Осторожно газ". Вывод провода-спутника над поверхностью земли под защитное устройство предусматривается в специальных контрольных точках.

В местах пересечения газопроводов с подземными коммуникациями сигнальная лента укладывается в два слоя и на 2 м в обе стороны от пересекаемого сооружения.

Подземные полиэтиленовые газопроводы высокого давления до 0,6 МПа испытать на герметичность давлением - 0,75 МПа. Продолжительность испытаний - 24 час.

Надземные стальные газопроводы высокого давления до 0,6 МПа испытать на герметичность давлением - 0,75 МПа. Продолжительность испытаний - 1 час.

Подземные полиэтиленовые газопроводы низкого давления до 0,005 МПа испытать на герметичность давлением - 0,3 МПа. Продолжительность испытаний - 24 час.

Надземные стальные газопроводы низкого давления до 0,005 МПа испытать на герметичность давлением - 0,3 МПа. Продолжительность испытаний - 1 час.

Температура наружного воздуха в период испытания должна быть не ниже - минус 15 °С.

Монтаж, испытания газопроводов и оборудовании произвести согласно требованиям МСН 4.03-01-2003, СП РК 4.03-101-2011 и "Требования к безопасности систем газоснабжения".

Условные обозначения приняты согласно ГОСТ 21.206-93*; ГОСТ 21.610-2021.

						29-2020-ГСН	
						"Строительство газопровода в н/п Датка с/о Кызылкум Жетысайского района, Туркестанской области"	
Изм.	Кол.уч.	Лист	№ док.	Подп.	Дата		
						Наружные газопроводы	Стадия: РП; Лист: 2; Листов:
Инженер		Серикбаев С.			10.21		
						Общие данные (окончание).	ТОО "Жамбылагрогазпроект"

Копировал Формат А3

Ситуационный план

						29-2020-ГСН.
						"Строительство газопровода в н/п Датка с/о Кызылкум Жетысайского района, Туркестанской области"
Изм.	Кол. уч.	Лист	№ док.	Подп.	Дата	
ГИП		Оспанов Е.			10.21	Наружное газоснабжение.
Инженер		Серикбаев С.				
						Ситуационный план

Стадия	Лист	Листов
РП	3	

ТОО "Жамбылагрогазпроект"

Схема_Новая трасса

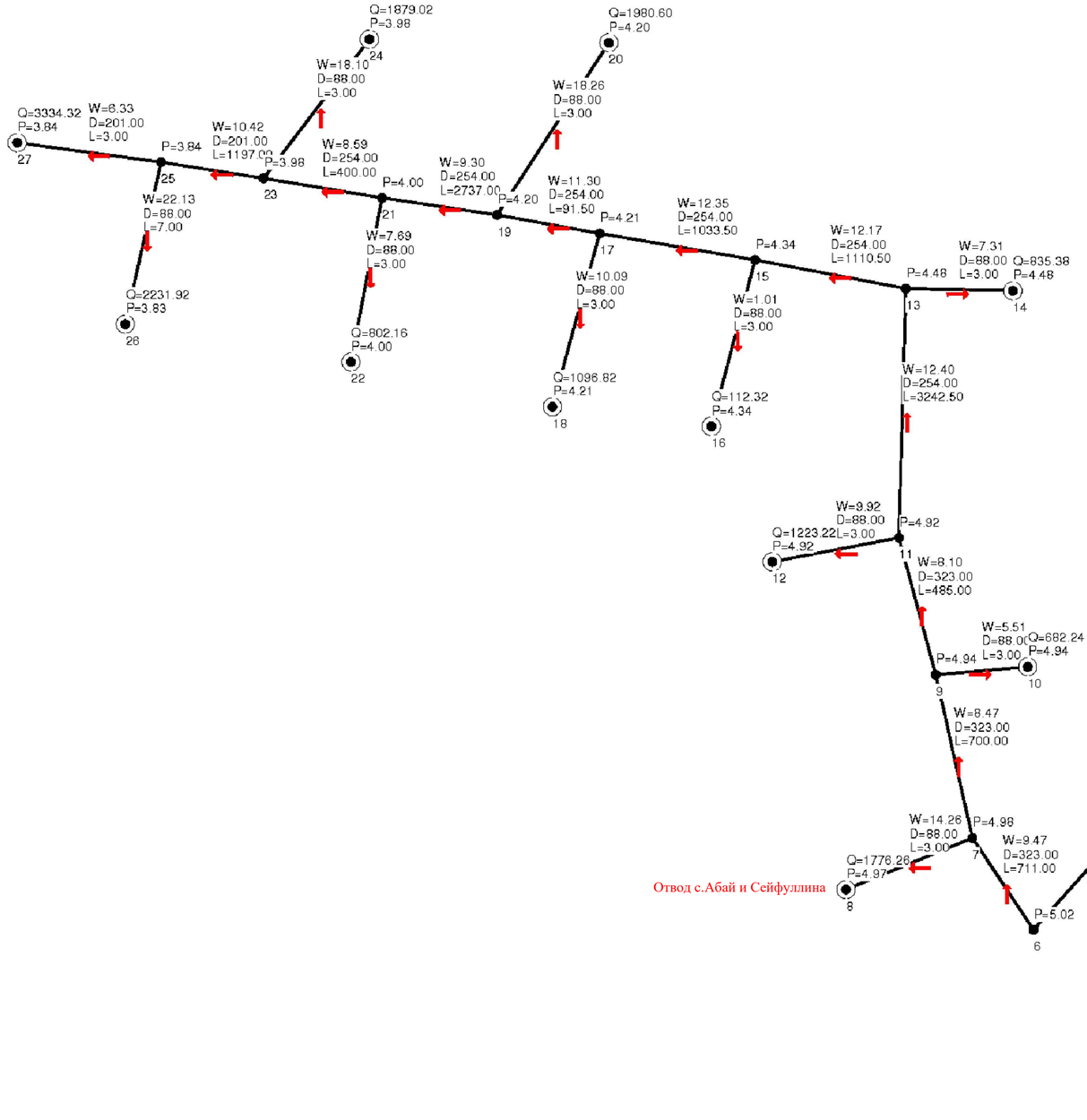

Условные обозначения

— ГЗ —	Проектируемый газ-д высокого давления (II категории) P=0.3-0.6МПа
	Источник (или точка подключения)
D	Диаметр газопровода, мм
L	Длина газопровода, м
Q	Часовой расход газа, м³/час
P	Давление газа, кгс/см²
	Потребитель газа

Изм.	Кол.уч.	Лист	№ док.	Подпись	Дата	01-16 ГСН			
						Строительство подводящего газопровода к сельским округам Абай, Ж.Ералиев, Кызылкум Мактааральского района ЮКО			
ГИП		Рустемова А.				Наружные сети газоснабжения. Газопровод высокого давления.	Стадия	Лист	Листов
Исполнил		Саулембаев К.					РП	3	
Проверил						Гидравлический расчет газопроводов высокого давления Гидравлический расчет газопроводов низкого давления	ТОО "АрхстройСервис-А" г. Шымкент-2016		
Н.контр									

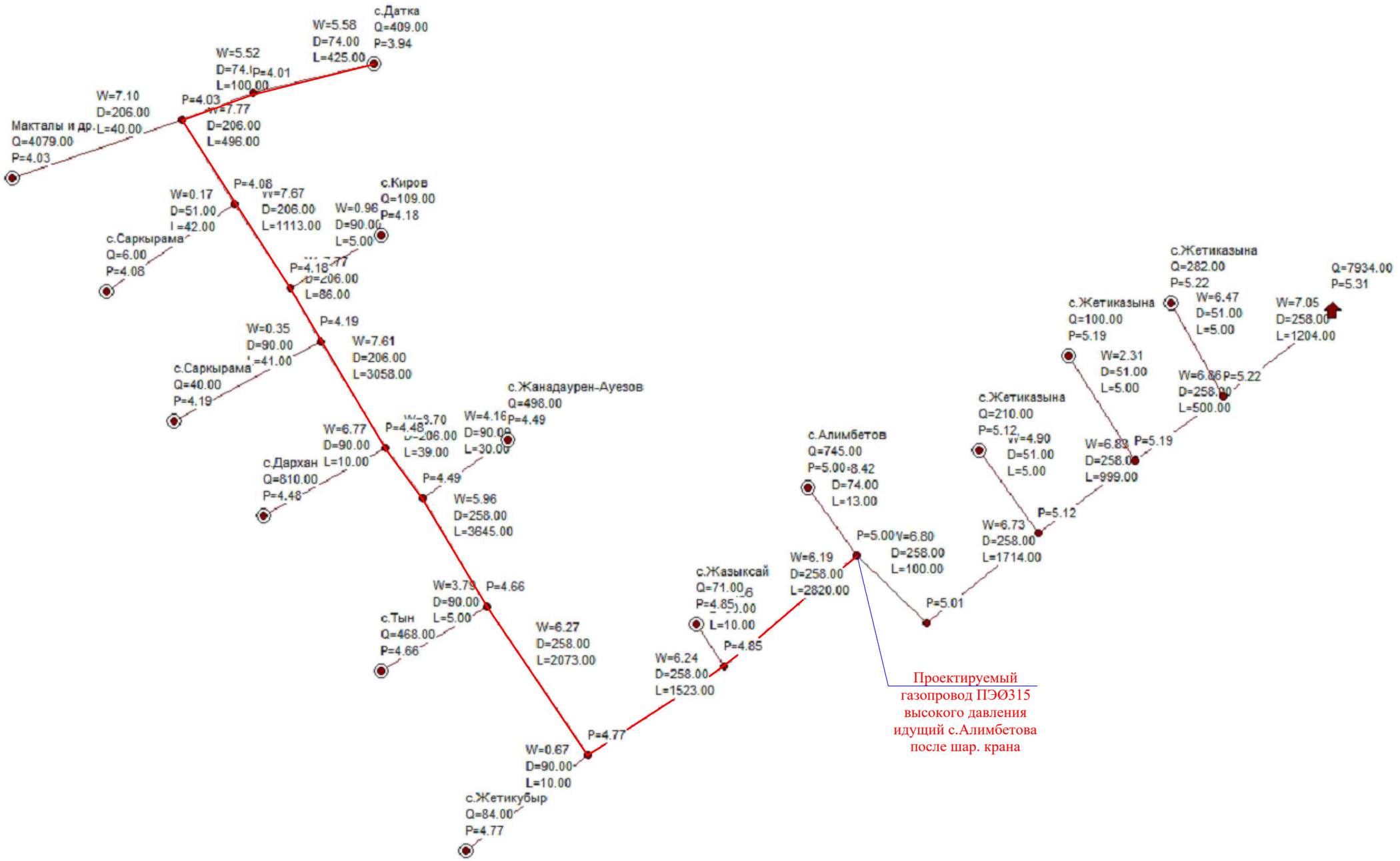

						29-2020-ГСН
						"Строительство газопровода в н/п Датка с/о Кызылкум Жетысайского района, Туркестанской области"
Изм.	Кол.уч.	Лист	№ док.	Подп.	Дата	
						Наружное газоснабжение. — Стадия: РП; Лист: 4; Листов:
Инженер		Оспанов Е.			10.21	
						Расчетная схема газопровода высокого давления — ТОО "Жамбылагрогазпроект"

Копировал Формат А3

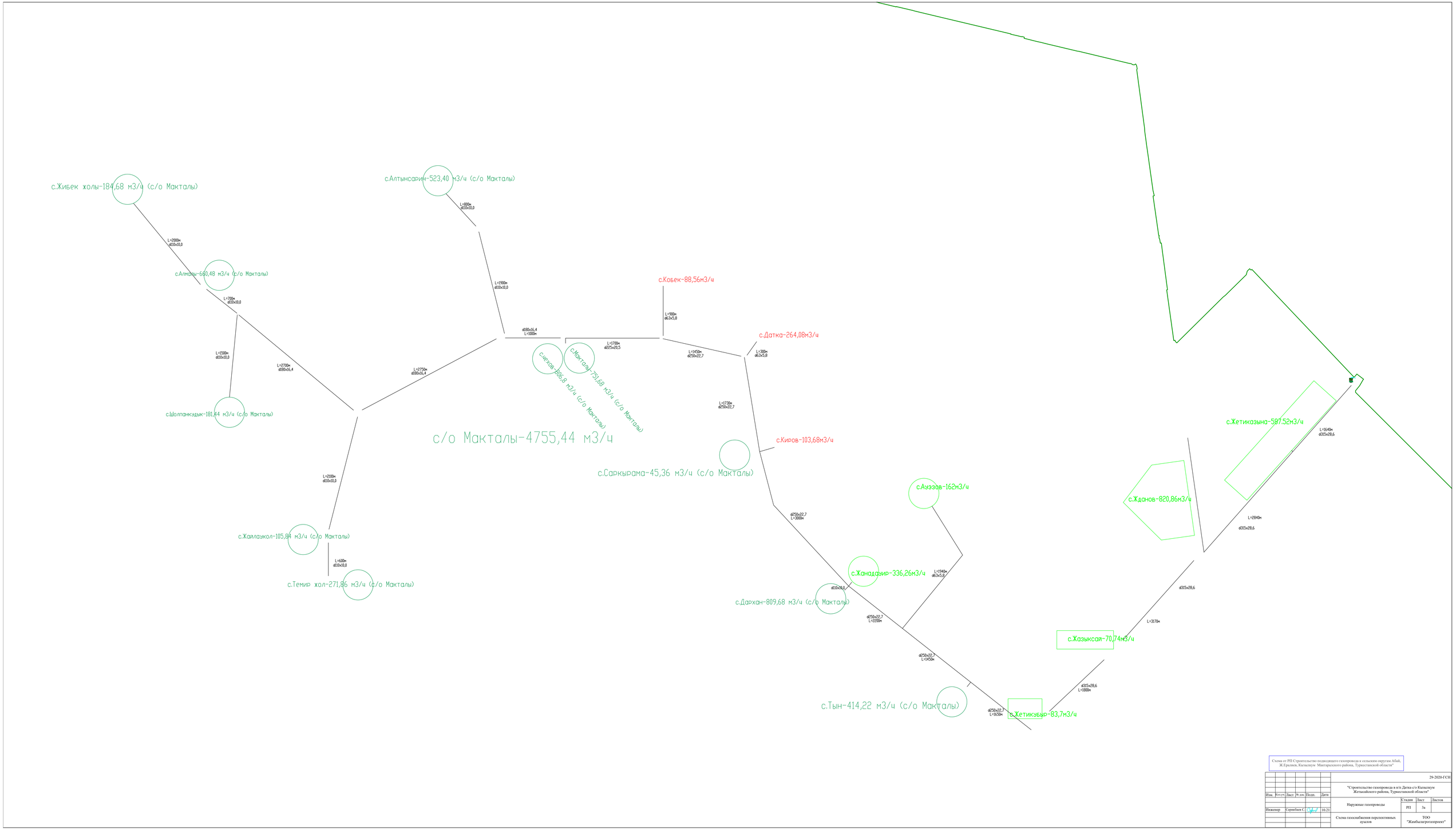

Схема от РП Строительство подводящего газопровода к сельским округам Абай, Ж.Ерадиев, Кызылкум Мактаралского района, Туркестанской области"

									29-2020-ГСН
							"Строительство газопровода в п/п Датка с/о Кызылкум Жетысайского района, Туркестанской области"		
Изм.	Кол.уч.	Лист	№ док.	Подп.	Дата				
						Наружные газопроводы	Стадия	Лист	Листов
Инженер		Сериибаев С.			10.21		РП	3а	
						Схема газоснабжения перспективных аулов	ТОО "Жамбылагрогазпроект"		

Расчетная схема низкого давления

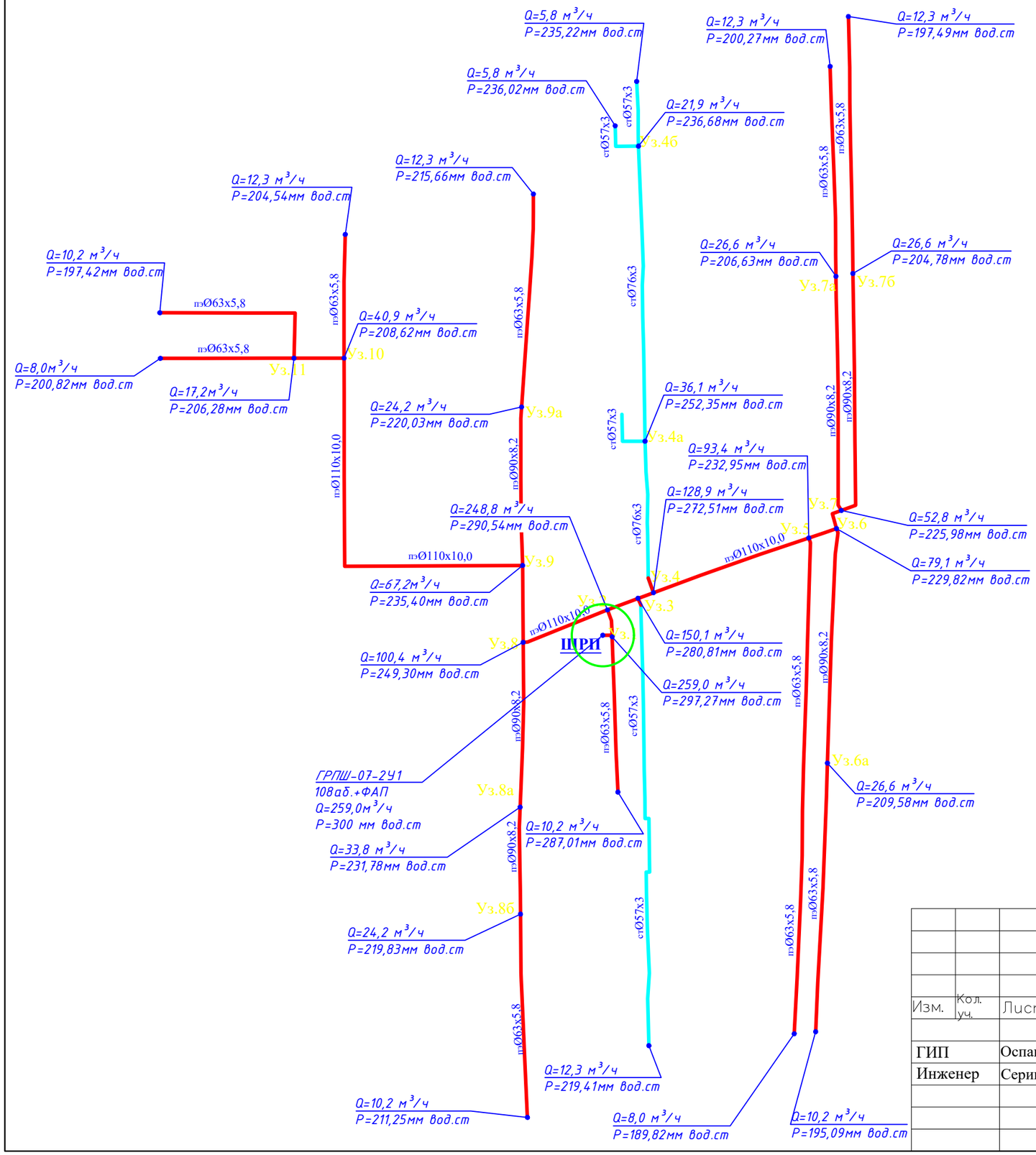

						29-2020-ГСН.	
						"Строительство газопровода в н/п Датка с/о Кызылкум Жетысайского района, Туркестанской области"	
Изм.	Кол. уч.	Лист	№ док.	Подп.	Дата		
ГИП		Оспанов Е.			10.21	Наружное газоснабжение.	Стадия: РП; Лист: 5; Листов:
Инженер		Серикбаев С.					
						Расчетная схема газопровода низкого давления	ТОО "Жамбылагрогазпроект"

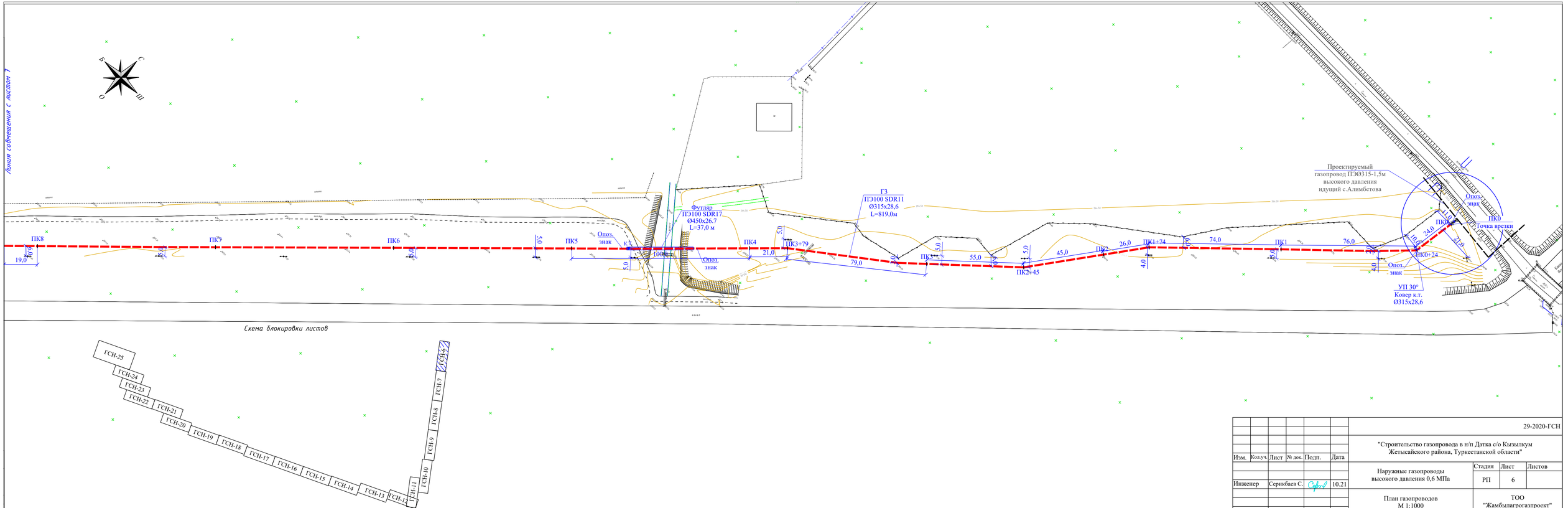

						29-2020-ГСН	
						"Строительство газопровода в н/п Датка с/о Кызылкум Жетысайского района, Туркестанской области"	
Изм.	Кол.уч.	Лист	№ док.	Подп.	Дата		
						Наружные газопроводы высокого давления 0,6 МПа	Стадия: РП; Лист: 6; Листов:
Инженер		Серикбаев С.			10.21		
						План газопроводов М 1:1000	ТОО "Жамбылагрогазпроект"

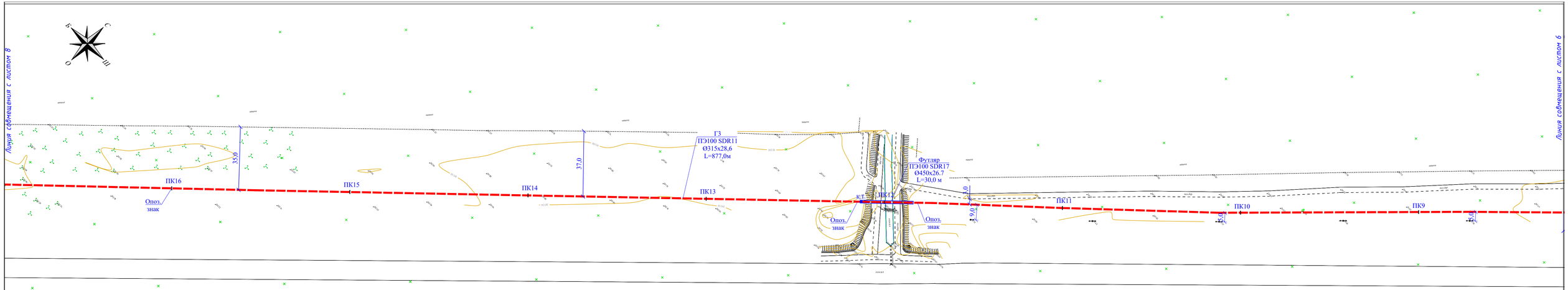

Схема блокировки листов

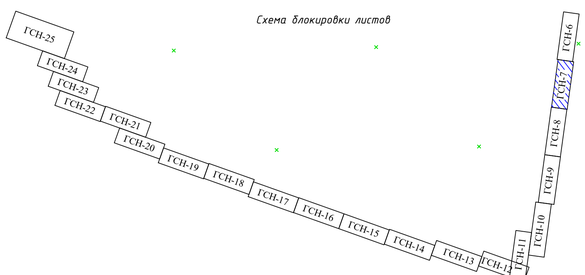

							29-2020-ГСН
							"Строительство газопровода в н/п Датка с/о Кызылкум Жетысайского района, Туркестанской области"
Изм.	Кол.уч.	Лист	№ док.	Подп.	Дата		
						Наружные газопроводы высокого давления 0,6 МПа	Стадия: РП; Лист: 7; Листов:
Инженер		Серикбаев С.			10.21	План газопроводов М 1:1000	ТОО "Жамбылагрогазпроект"

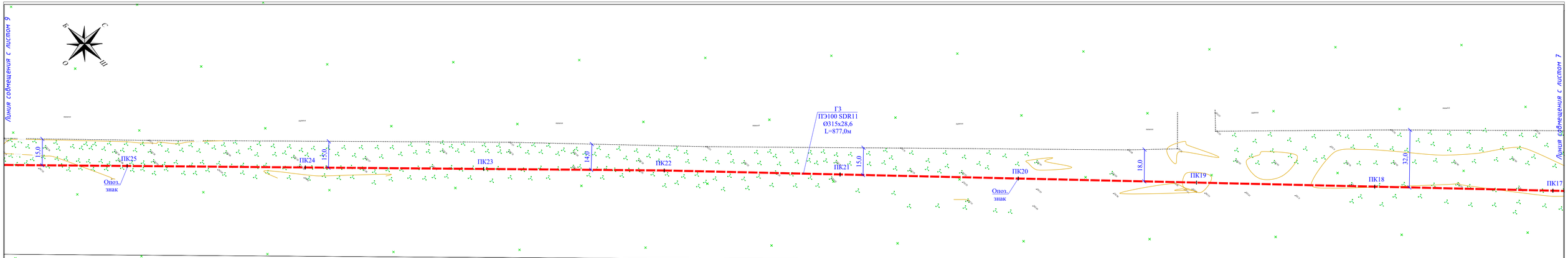

Схема блокировки листов

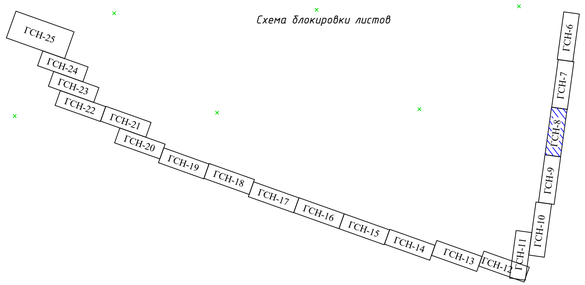

							29-2020-ГСН
							"Строительство газопровода в н/п Датка с/о Кызылкум Жетысайского района, Туркестанской области"
Изм.	Кол.уч.	Лист	№ док.	Подп.	Дата		
							Наружные газопроводы высокого давления 0,6 МПа
Инженер		Серикбаев С.			10.21		План газопроводов М 1:1000

Стадия	Лист	Листов
РП	8	

ТОО "Жамбылагрогазпроект"

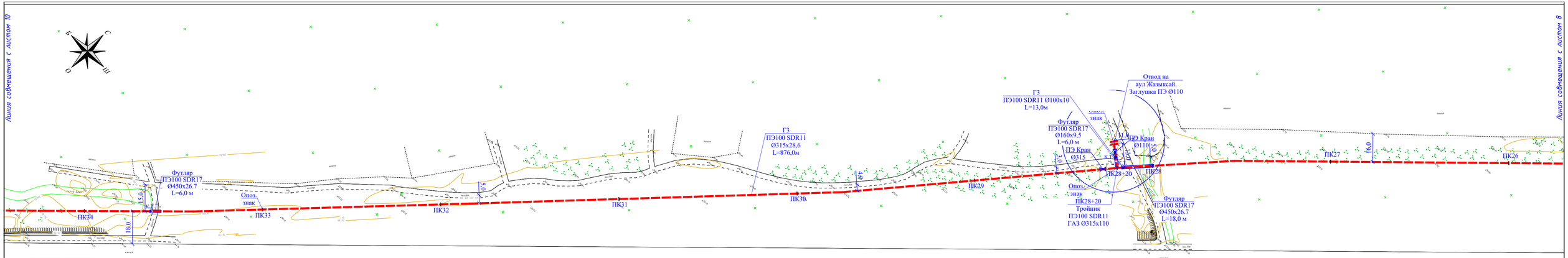

Схема блокировки листов

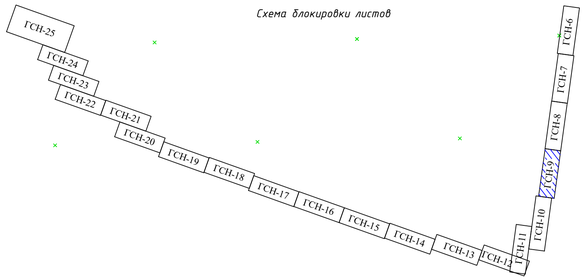

							29-2020-ГСН
							"Строительство газопровода в н/п Датка с/о Кызылкум Жетысайского района, Туркестанской области"
Изм.	Кол.уч.	Лист	№ док.	Подп.	Дата		
						Наружные газопроводы высокого давления 0,6 МПа	Стадия: РП; Лист: 9; Листов:
Инженер		Серикбаев С.			10.21	План газопроводов М 1:1000	ТОО "Жамбылагрогазпроект"

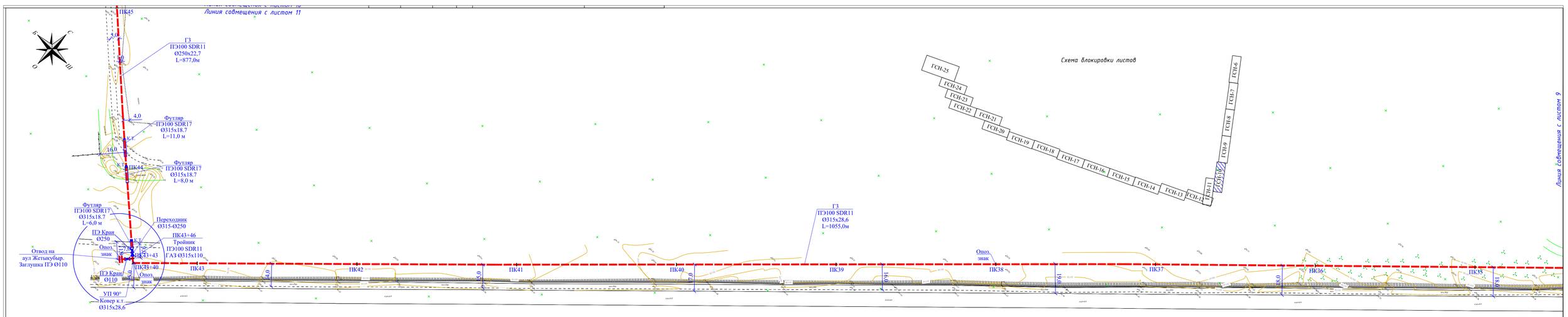

							29-2020-ГСН
							"Строительство газопровода в н/п Датка с/о Кызылкум Жетысайского района, Туркестанской области"
Изм.	Кол.уч.	Лист	№ док.	Подп.	Дата		
						Наружные газопроводы высокого давления 0,6 МПа	Стадия: РП; Лист: 10; Листов:
Инженер		Серикбаев С.			10.21	План газопроводов М 1:1000	ТОО "Жамбылагрогазпроект"

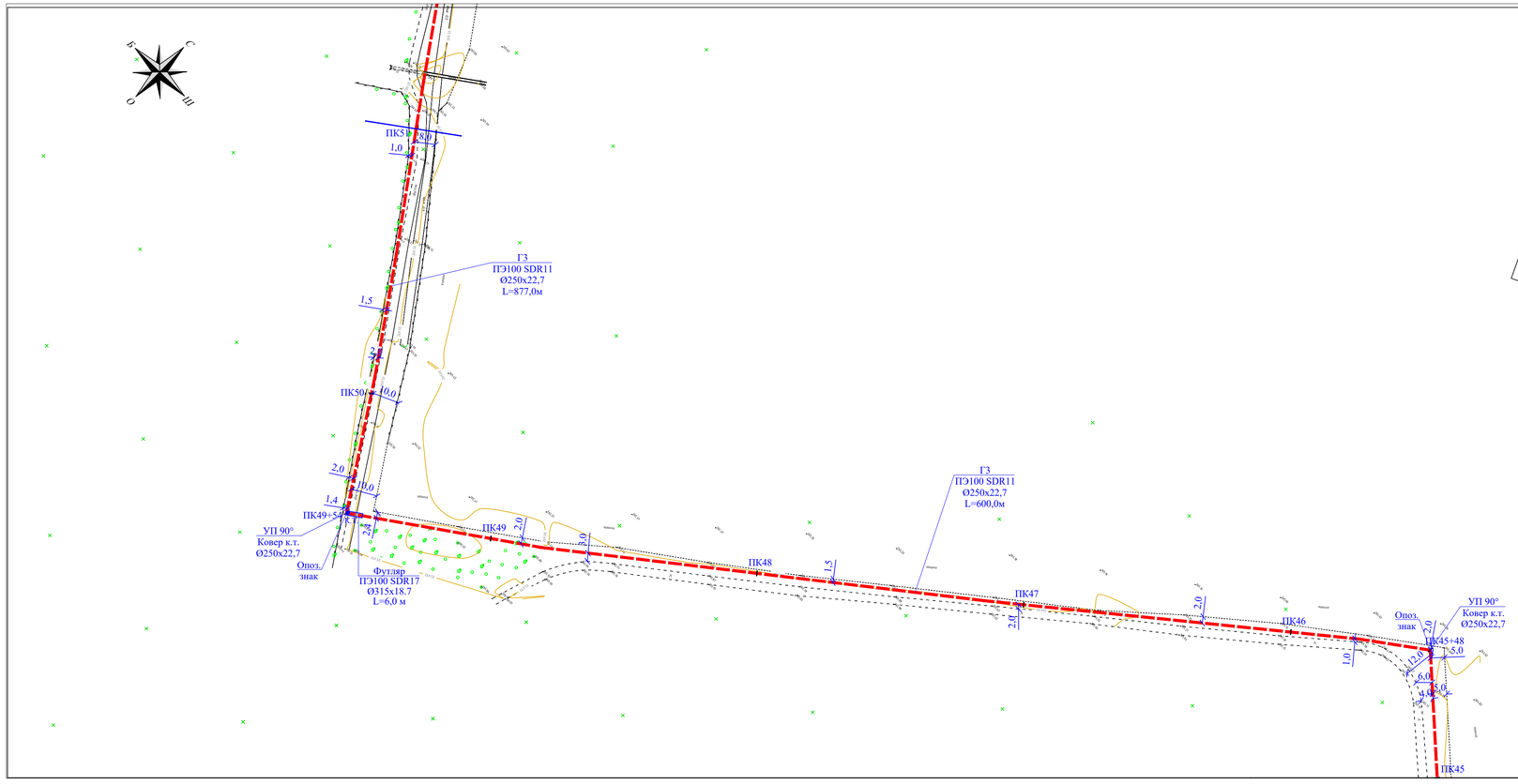

Схема блокировки листов

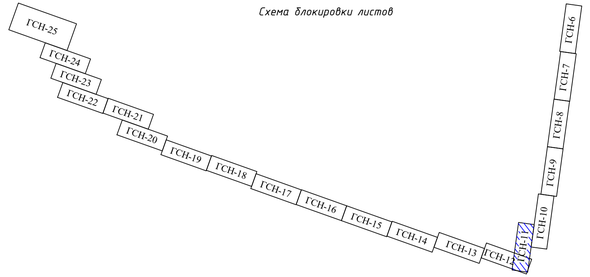

						29-2020-ГСН	
						"Строительство газопровода в н/п Датка с/о Кызылкум Жетысайского района, Туркестанской области"	
Изм.	Кол.уч.	Лист	№ док.	Подп.	Дата		
						Наружные газопроводы высокого давления 0,6 МПа	Стадия: РП; Лист: 11; Листов:
Инженер		Серикбаев С.			10.21		
						План газопроводов М 1:1000	ТОО "Жамбылагрогазпроект"

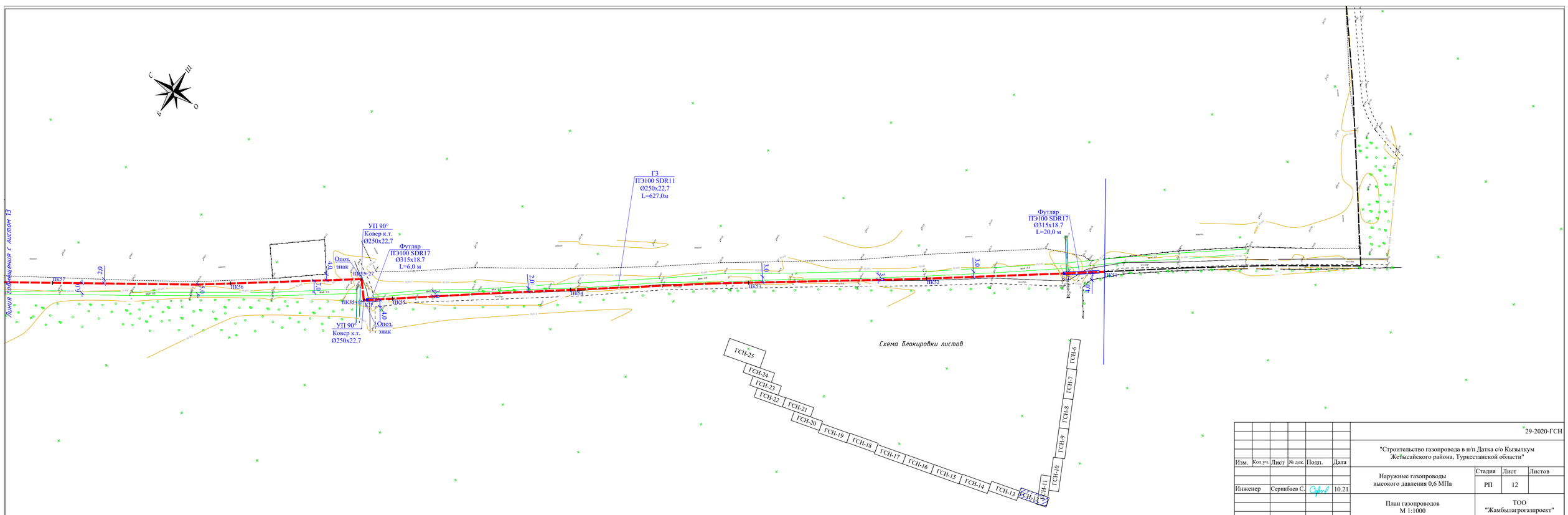

						29-2020-ГСН	
						"Строительство газопровода в н/п Датка с/о Кызылкум Жетысайского района, Туркестанской области"	
Изм.	Кол.уч.	Лист	№ док.	Подп.	Дата		
						Наружные газопроводы высокого давления 0,6 МПа	Стадия: РП; Лист: 12; Листов:
Инженер		Серикбаев С.			10.21		
						План газопроводов М 1:1000	ТОО "Жамбылагрогазпроект"

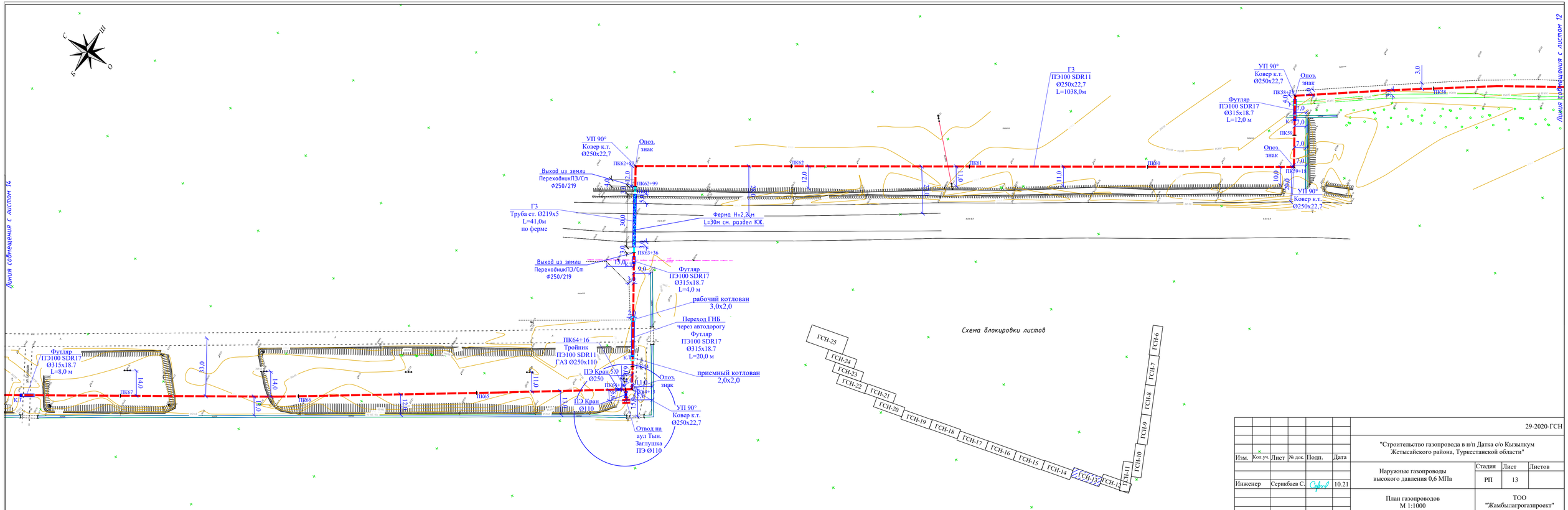

						29-2020-ГСН	
						"Строительство газопровода в н/п Датка с/о Кызылкум Жетысайского района, Туркестанской области"	
Изм.	Кол.уч.	Лист	№ док.	Подп.	Дата		
						Наружные газопроводы высокого давления 0,6 МПа	Стадия: РП; Лист: 13; Листов:
Инженер		Серикбаев С.			10.21		
						План газопроводов М 1:1000	ТОО "Жамбылгазгазпроект"

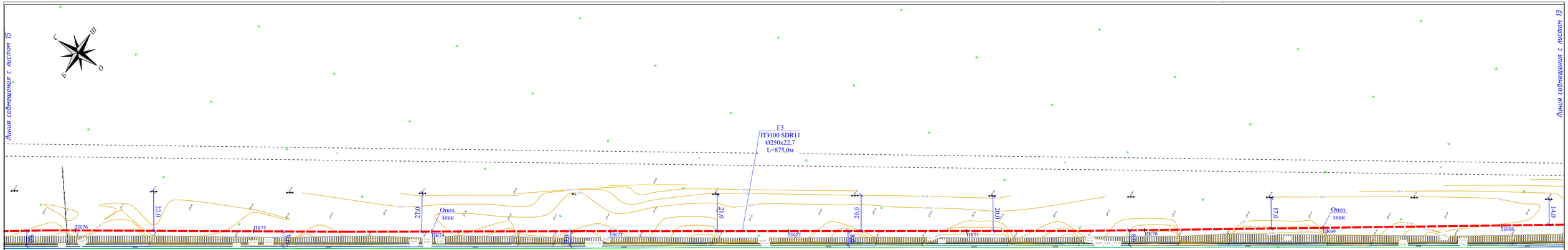

Схема блокировки листов

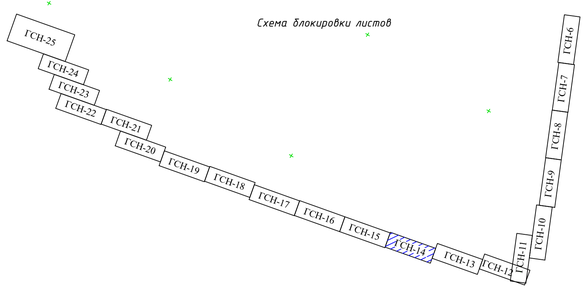

						29-2020-ГСН	
						"Строительство газопровода в н/п Датка с/о Кызылкум Жетысайского района, Туркестанской области"	
Изм.	Кол.уч.	Лист	№ док.	Подп.	Дата		
						Наружные газопроводы высокого давления 0,6 МПа	Стадия: РП; Лист: 14; Листов:
Инженер		Серикбаев С.			10.21		
						План газопроводов М 1:1000	ТОО "Жамбылагрогазпроект"

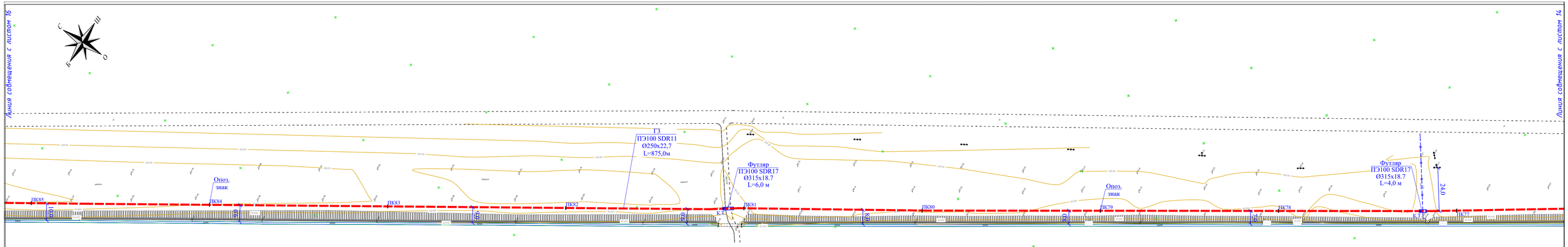

Схема блокировки листов

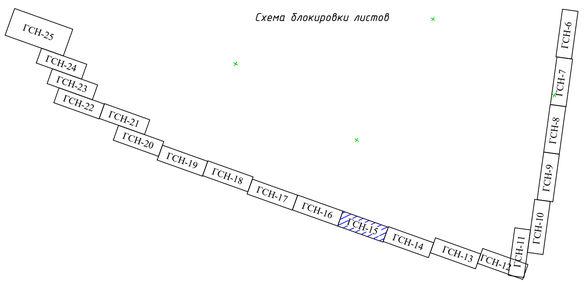

							29-2020-ГСН
							"Строительство газопровода в н/п Датка с/о Кызылкум Жетысайского района, Туркестанской области"
Изм.	Кол.уч.	Лист	№ док.	Подп.	Дата		
						Наружные газопроводы высокого давления 0,6 МПа	Стадия: РП; Лист: 15; Листов:
Инженер		Серикбаев С.			10.21	План газопроводов М 1:1000	ТОО "Жамбылагрогазпроект"

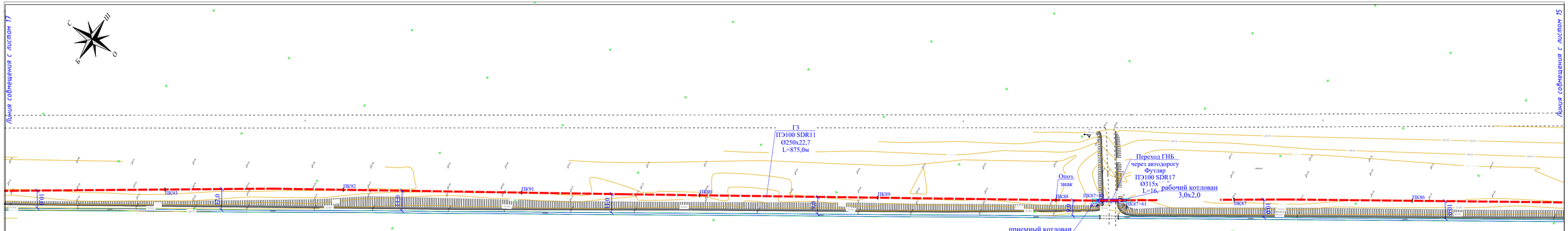

Схема блокировки листов

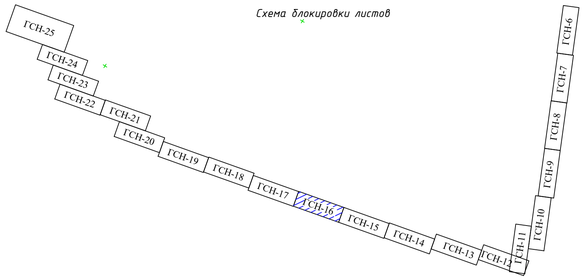

							29-2020-ГСН
							"Строительство газопровода в н/п Датка с/о Кызылкум Жетысайского района, Туркестанской области"
Изм.	Кол.уч.	Лист	№ док.	Подп.	Дата		
						Наружные газопроводы высокого давления 0,6 МПа	Стадия: РП; Лист: 16; Листов:
Инженер		Серикбаев С.			10.21	План газопроводов М 1:1000	ТОО "Жамбылагрогазпроект"

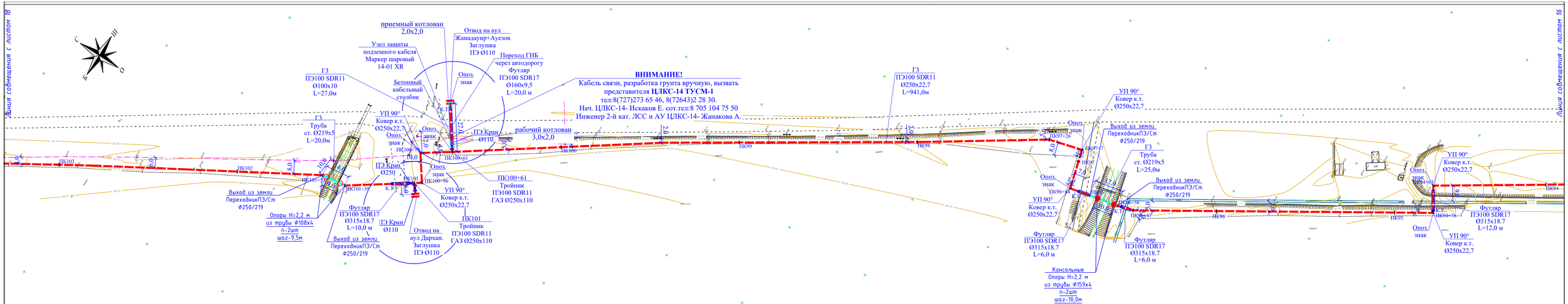

						29-2020-ГСН	
						"Строительство газопровода в н/п Датка с/о Кызылкум Жетысайского района, Туркестанской области"	
Изм.	Кол.уч.	Лист	№ док.	Подп.	Дата		
						Наружные газопроводы высокого давления 0,6 МПа	Стадия: РП; Лист: 17; Листов:
Инженер		Серикбаев С.			10.21	План газопроводов М 1:1000	ТОО "Жамбылагрогазпроект"

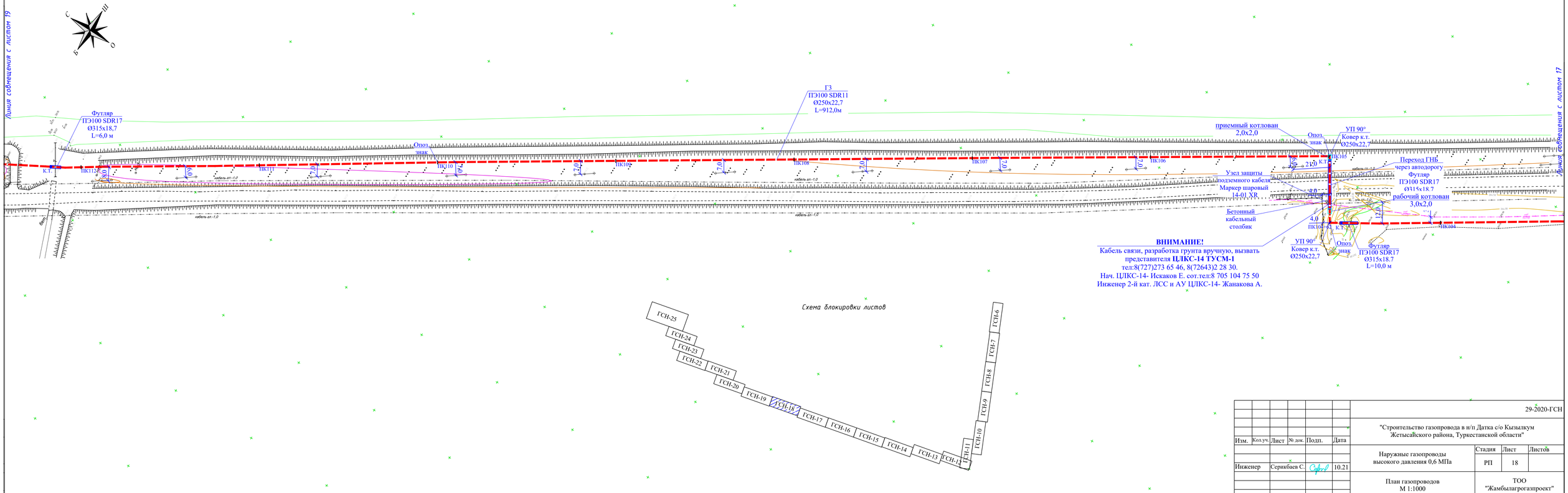

Схема блокировки листов

						29-2020-ГСН	
						"Строительство газопровода в н/п Датка с/о Кызылкум Жетысайского района, Туркестанской области"	
Изм.	Кол.уч.	Лист	№ док.	Подп.	Дата		
						Наружные газопроводы высокого давления 0,6 МПа	Стадия: РП; Лист: 18; Листов:
Инженер		Серикбаев С.			10.21		
						План газопроводов М 1:1000	ТОО "Жамбылагрогазпроект"

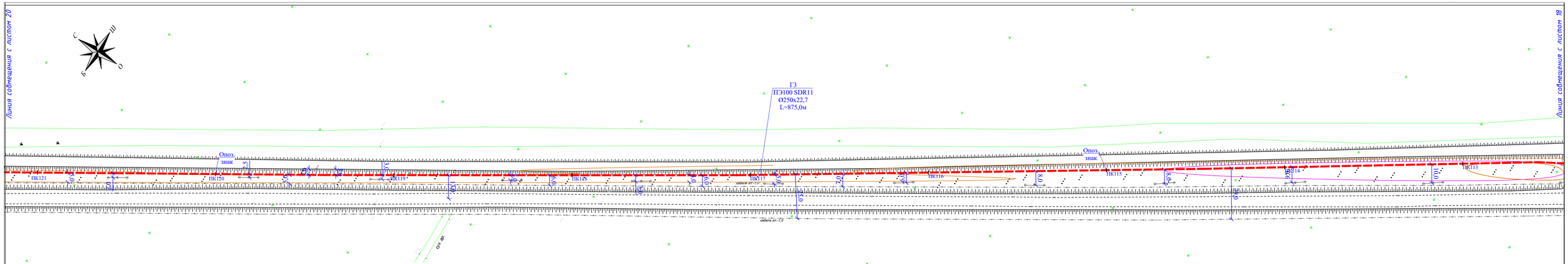

Схема блокировки листов

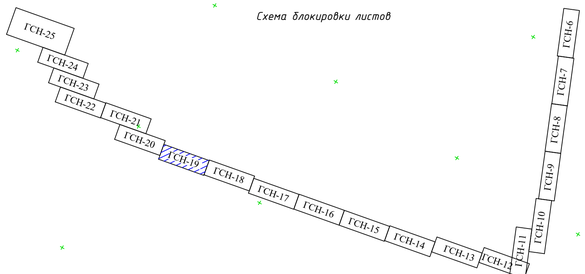

							29-2020-ГСН
						"Строительство газопровода в н/п Датка с/о Кызылкум Жетысайского района, Туркестанской области"	
Изм.	Кол.уч.	Лист	№ док.	Подп.	Дата		
						Наружные газопроводы высокого давления 0,6 МПа	Стадия: РП; Лист: 19; Листов:
Инженер		Серикбаев С.			10.21	План газопроводов М 1:1000	ТОО "Жамбылагрогазпроект"

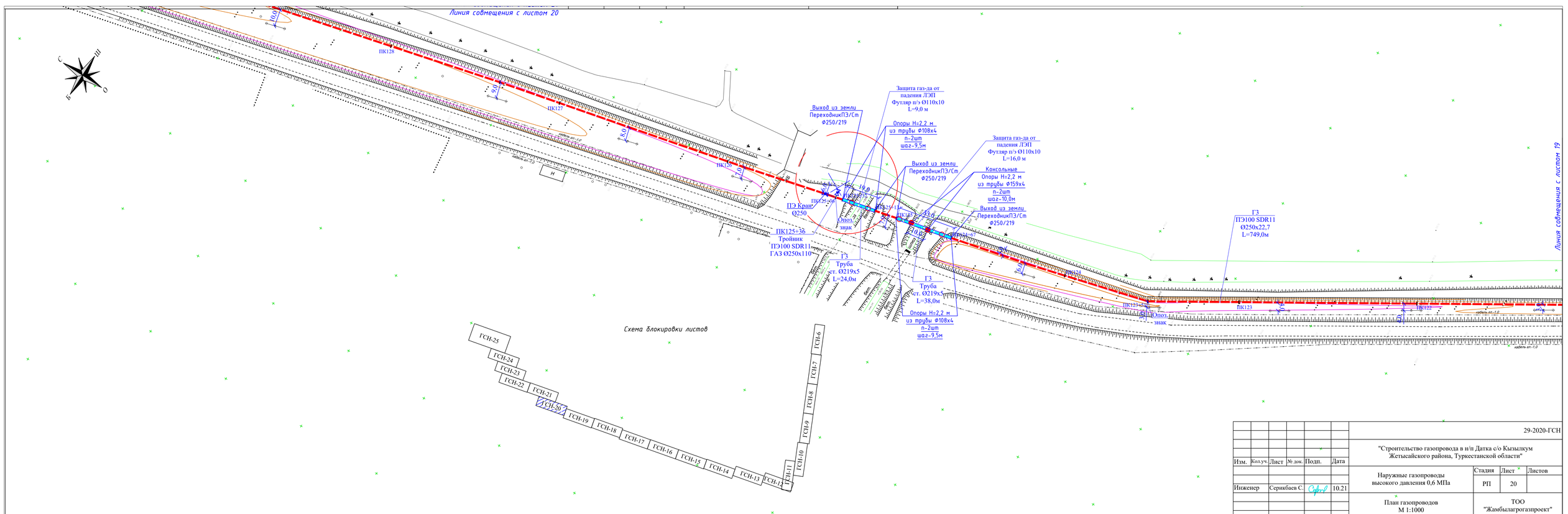

						29-2020-ГСН	
						"Строительство газопровода в н/п Датка с/о Кызылкум Жетысайского района, Туркестанской области"	
Изм.	Кол.уч.	Лист	№ док.	Подп.	Дата		
						Наружные газопроводы высокого давления 0,6 МПа	Стадия: РП; Лист: 20; Листов:
Инженер		Серикбаев С.			10.21		
						План газопроводов М 1:1000	ТОО "Жамбылгрогазпроект"

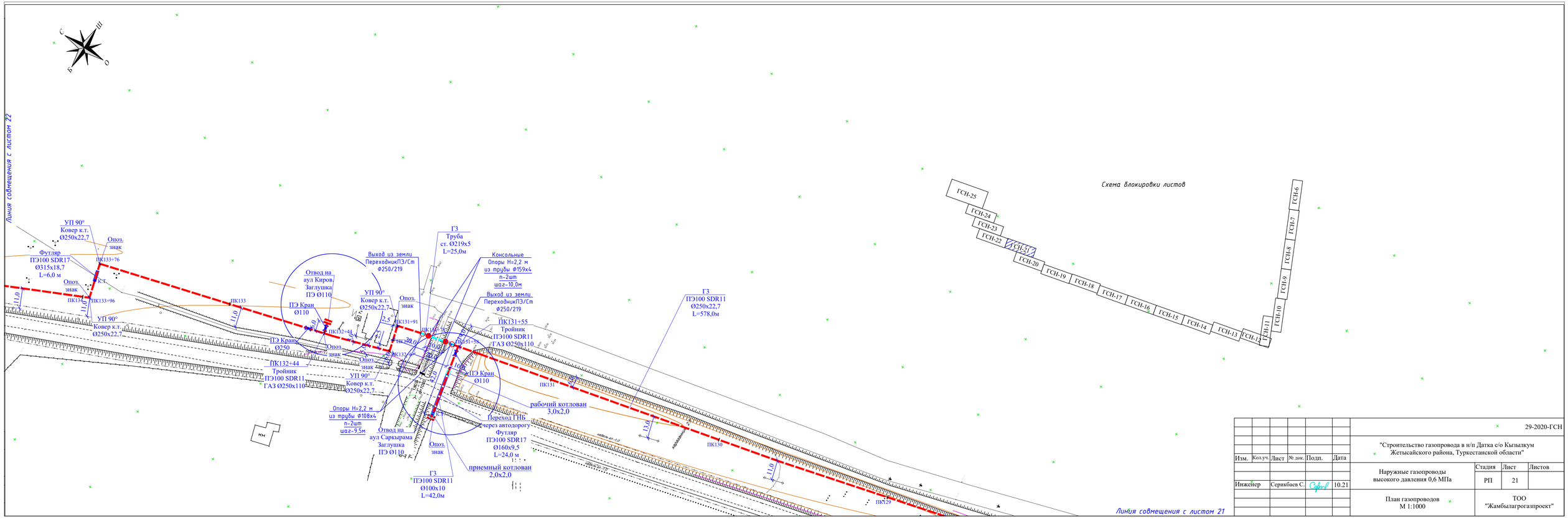

							29-2020-ГСН
							"Строительство газопровода в н/п Датка с/о Кызылкум Жетысайского района, Туркестанской области"
Изм.	Кол.уч.	Лист	№ док.	Подп.	Дата		
						Наружные газопроводы высокого давления 0,6 МПа	Стадия: РП; Лист: 21; Листов:
Инженер		Серикбаев С.			10.21	План газопроводов М 1:1000	ТОО "Жамбылагрогазпроект"

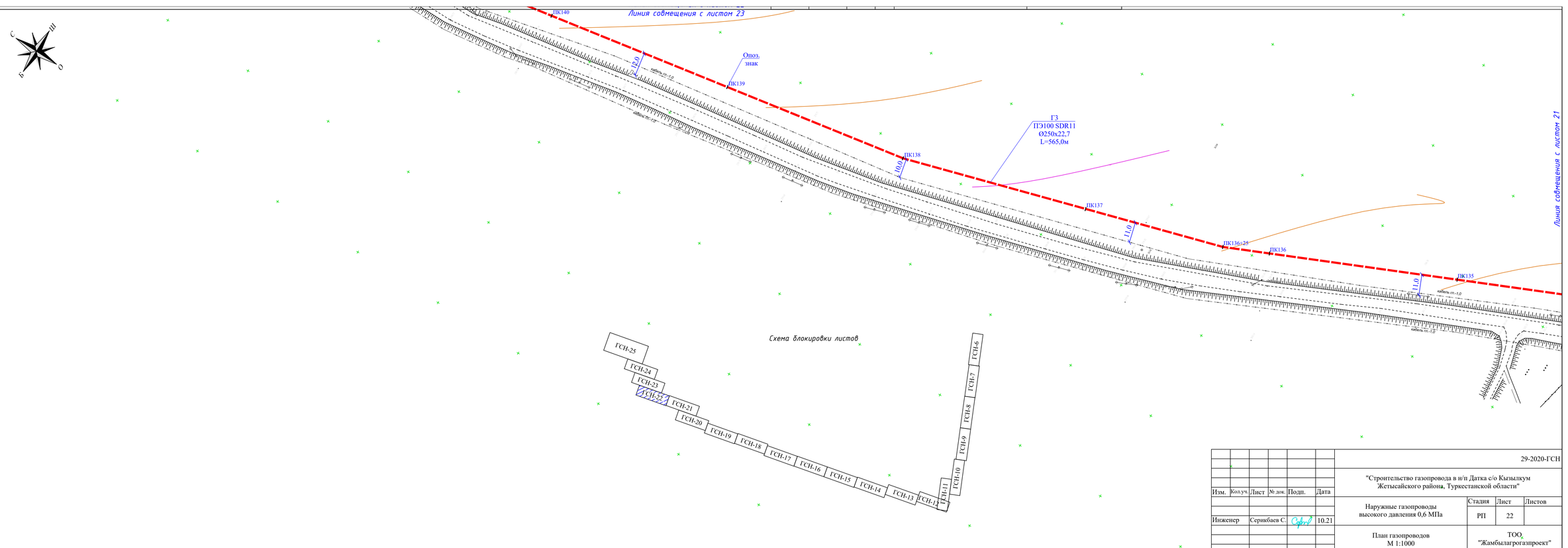

						29-2020-ГСН	
						"Строительство газопровода в н/п Датка с/о Кызылкум Жетысайского района, Туркестанской области"	
Изм.	Кол.уч.	Лист	№ док.	Подп.	Дата		
						Наружные газопроводы высокого давления 0,6 МПа	Стадия: РП; Лист: 22; Листов:
Инженер		Серикбаев С.			10.21		
						План газопроводов М 1:1000	ТОО "Жамбылагрогазпроект"

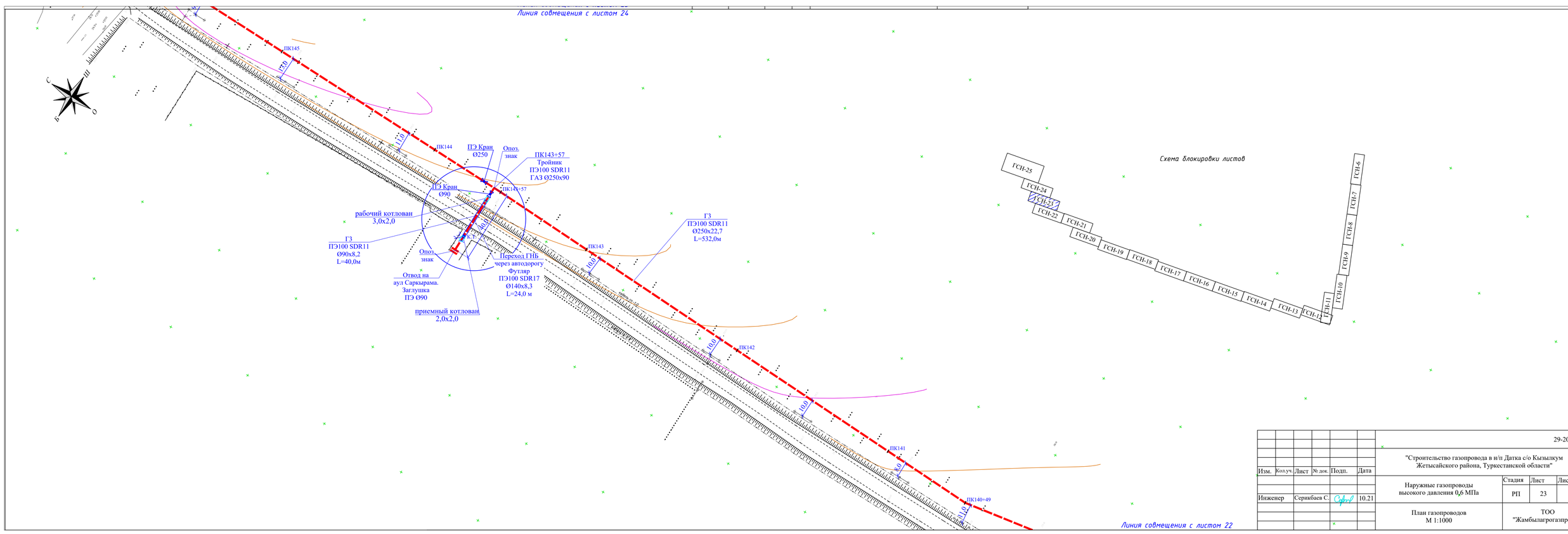

						29-2020-ГСН	
						"Строительство газопровода в н/п Датка с/о Кызылкум Жетысайского района, Туркестанской области"	
Изм.	Кол.уч.	Лист	№ док.	Подп.	Дата		
						Наружные газопроводы высокого давления 0,6 МПа	Стадия: РП; Лист: 23; Листов:
Инженер		Серикбаев С.			10.21		
						План газопроводов М 1:1000	ТОО "Жамбылагрогазпроект"

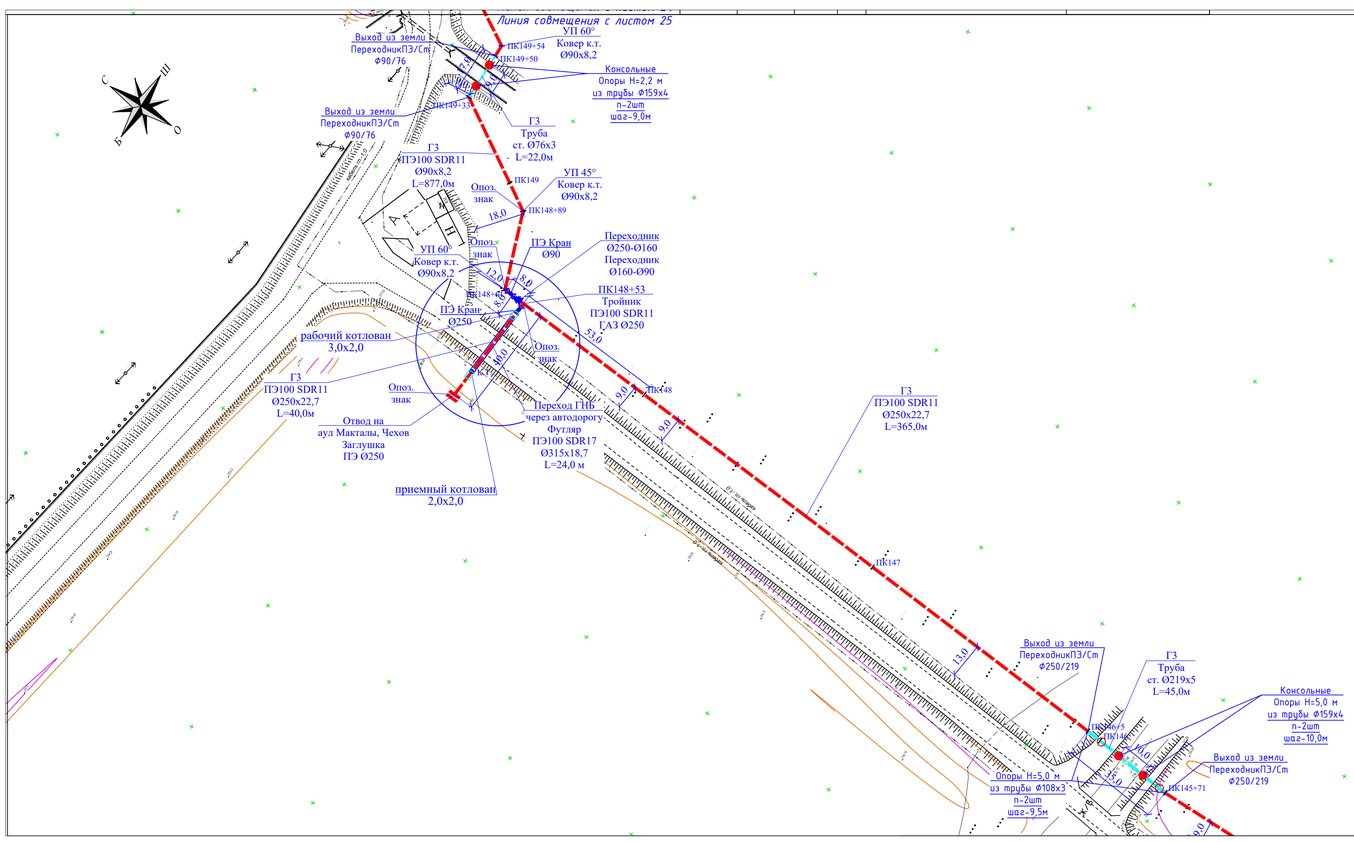

Схема блокировки листов

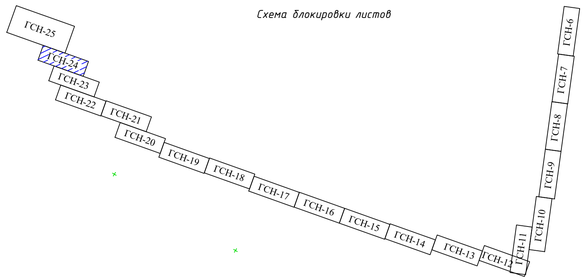

						29-2020-ГСН	
						"Строительство газопровода в н/п Датка с/о Кызылкум Жетысайского района, Туркестанской области"	
Изм.	Кол.уч.	Лист	№ док.	Подп.	Дата		
						Наружные газопроводы высокого давления 0,6 МПа	Стадия: РП; Лист: 24; Листов:
Инженер		Серикбаев С.			10.21		
						План газопроводов М 1:1000	ТОО "Жамбылгорогазпроект"

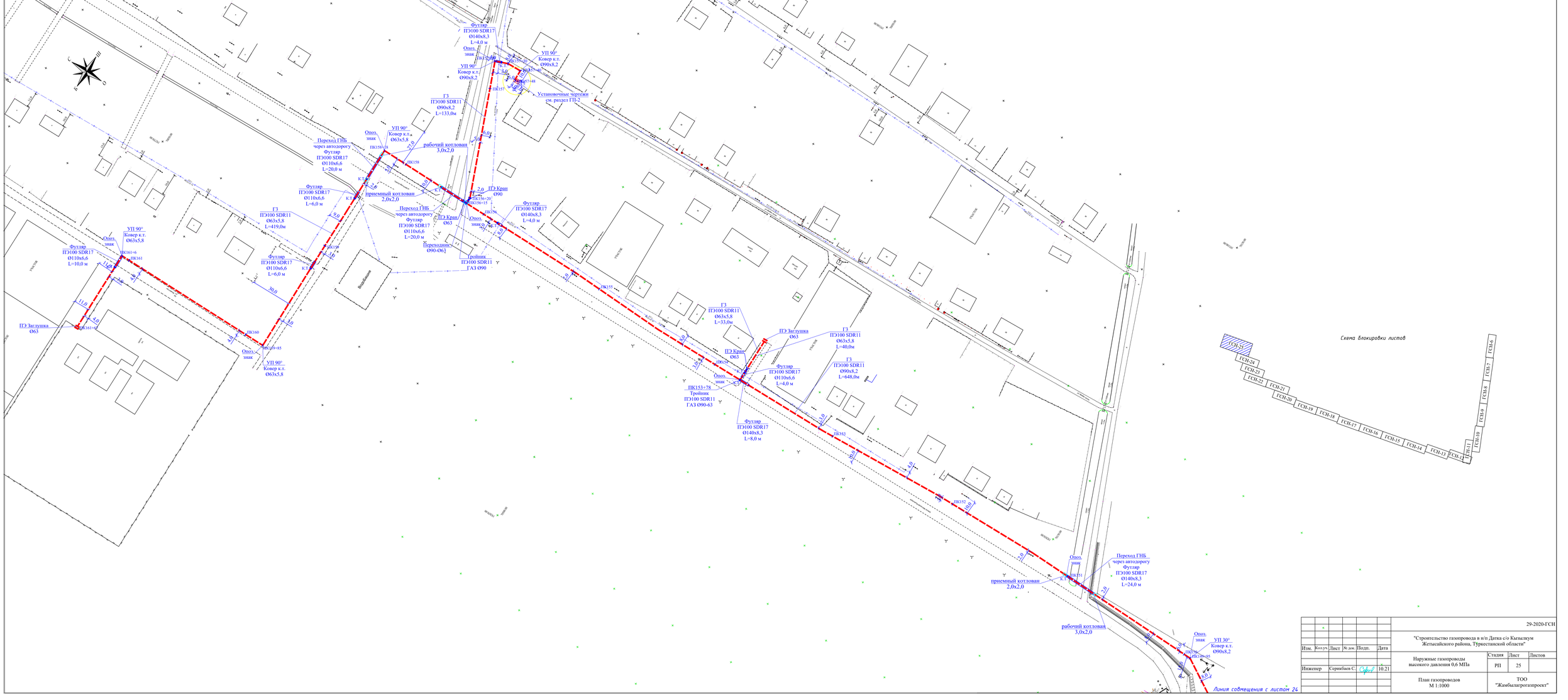

						29-2020-ГСН	
						"Строительство газопровода в н/п Датка с/о Кызылкум Жетысайского района, Туркестанской области"	
Изм.	Кол.уч	Лист	№ док.	Подп.	Дата		
						Наружные газопроводы высокого давления 0,6 МПа	Стадия: РП; Лист: 25; Листов:
Инженер		Серикбаев С.			10.21	План газопроводов М 1:1000	ТОО "Жамбылгазгазпроект"

						29-2020-ГСН
Изм.	Кол.уч.	Лист	№ док.	Подп.	Дата	"Строительство газопровода в н/п Датка с/о Кызылкум Жетысайского района, Туркестанской области"
Инженер		Серикбаев С.			10.21	Наружные газопроводы низкого давления 0,005 МПа
						План газопроводов М 1:500

Стадия	Лист	Листов
РП	26	

ТОО "Жамбылагрогазпроект"

						29-2020-ГСН
Изм.	Кол.уч.	Лист	№ док.	Подп.	Дата	"Строительство газопровода в н/п Датка с/о Кызылкум Жетысайского района, Туркестанской области"
Инженер		Серикбаев С.			10.21	Наружные газопроводы низкого давления 0,005 МПа — Стадия: РП; Лист: 27; Листов:
						План газопроводов М 1:500 — ТОО "Жамбылагрогазпроект"

Изм.	Кол.уч.	Лист	№ док.	Подп.	Дата	29-2020-ГСН		
						"Строительство газопровода в н/п Датка с/о Кызылкум Жетысайского района, Туркестанской области"		
Инженер		Серикбаев С.		[signature]	10.21	Наружные газопроводы низкого давления 0,005 МПа	Стадия: РП	Лист: 28 / Листов:
						План газопроводов М 1:500	ТОО "Жамбылагрогазпроект"	

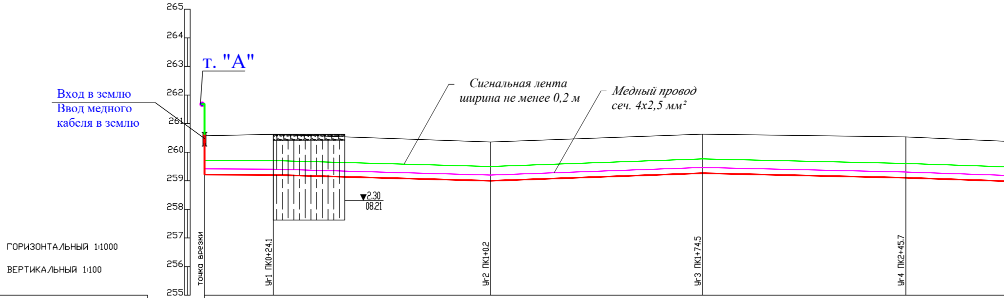
т. "А"
Вход в землю
Ввод медного кабеля в землю
Сигнальная лента ширина не менее 0,2 м
Медный провод сеч. 4x2,5 мм²
ГОРИЗОНТАЛЬНЫЙ 1:1000
ВЕРТИКАЛЬНЫЙ 1:100
265
264
263
262
261
260
259
258
257
256
255
2.30
08.21
точка врезки
Уг1 ПК0+24.1
Уг2 ПК1+0.2
Уг3 ПК1+74.5
Уг4 ПК2+45.7

Отметка земли проектная, м					
Отметка земли фактическая, м	260.57	260.63	260.36	260.63	260.53
Отметка дна траншеи, м	259.06	259.05	258.84	259.11	258.95
Отметка верха трубы, м	259.37	259.36	259.16	259.42	259.27
Глубина траншеи, м	1.51	1.58	1.51	1.52	1.58
Обозначение трубы и тип изоляции	Труба газовая из полиэтилена HDPE 100 SDR 17 СТ РК ГОСТ Р 50838-2011 Ø315x28,6 с коэффиицентом запаса прочности 3,2				
Основание	с подсыпкой песка под газопровод б=100 мм и мягкого грунта над газопровод, б=200 мм				
УКЛОН, ‰ РАССТОЯНИЯ, м	0.04 24.12	0.27 76.11	0.36 74.24	0.22 71.24	70.05
Расстояние, м	24.1	75.9 0.2	74.3	25.5 45.7	54.3
Пикет	0		1	2	
Развернутый план		ГЗ		ГЗ	

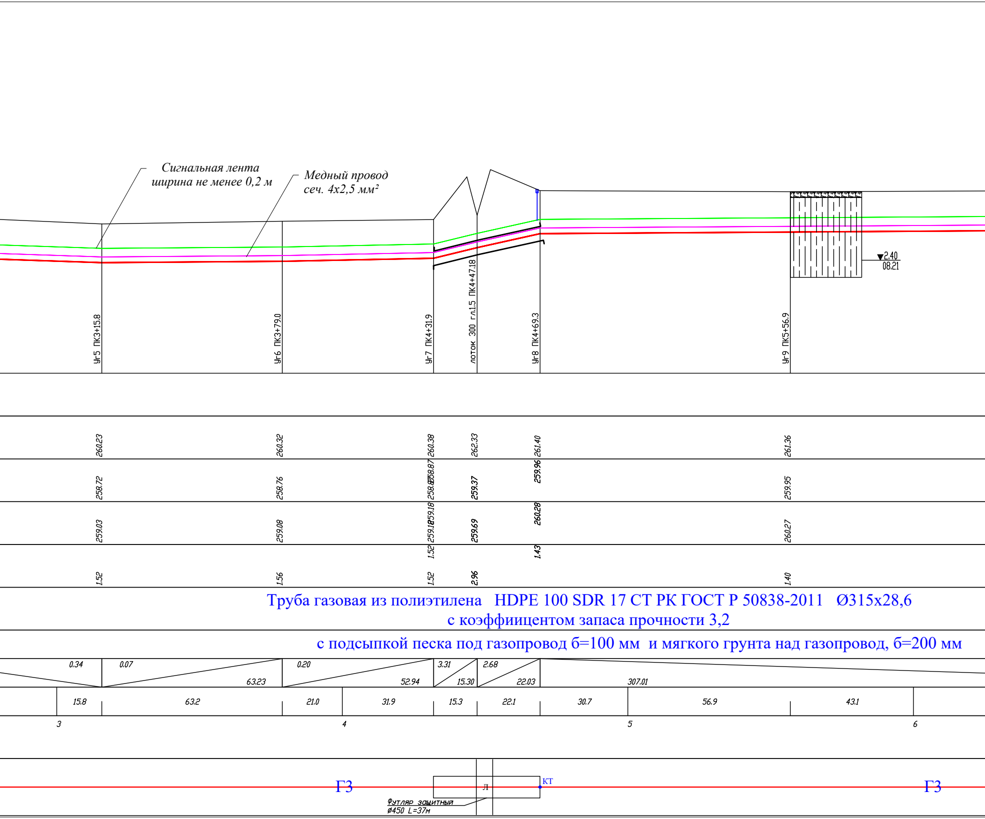
Сигнальная лента
ширина не менее 0,2 м
Медный провод
сеч. 4х2,5 мм²
Уг5 ПК3+15.8
Уг6 ПК3+79.0
Уг7 ПК4+31.9
лоток 300 гл.1.5 ПК4+47.18
Уг8 ПК4+69.3
Уг9 ПК5+56.9
2.40
08.21
260.23
260.32
260.38
262.33
261.40
261.36
258.72
258.76
258.87
258.87
259.37
259.96
259.95
259.03
259.08
259.18
259.18
259.69
260.28
260.27
1.52
1.43
1.52
1.56
1.52
2.96
1.40
Труба газовая из полиэтилена HDPE 100 SDR 17 СТ РК ГОСТ Р 50838-2011 Ø315х28,6
с коэффициентом запаса прочности 3,2
с подсыпкой песка под газопровод б=100 мм и мягкого грунта над газопровод, б=200 мм
0.34
0.07
63.23
0.20
52.94
3.31
15.30
2.68
22.03
307.01
15.8
63.2
21.0
31.9
15.3
22.1
30.7
56.9
43.1
3
4
5
6
ГЗ
Л
КТ
ГЗ
Футляр защитный
ø450 L=37м

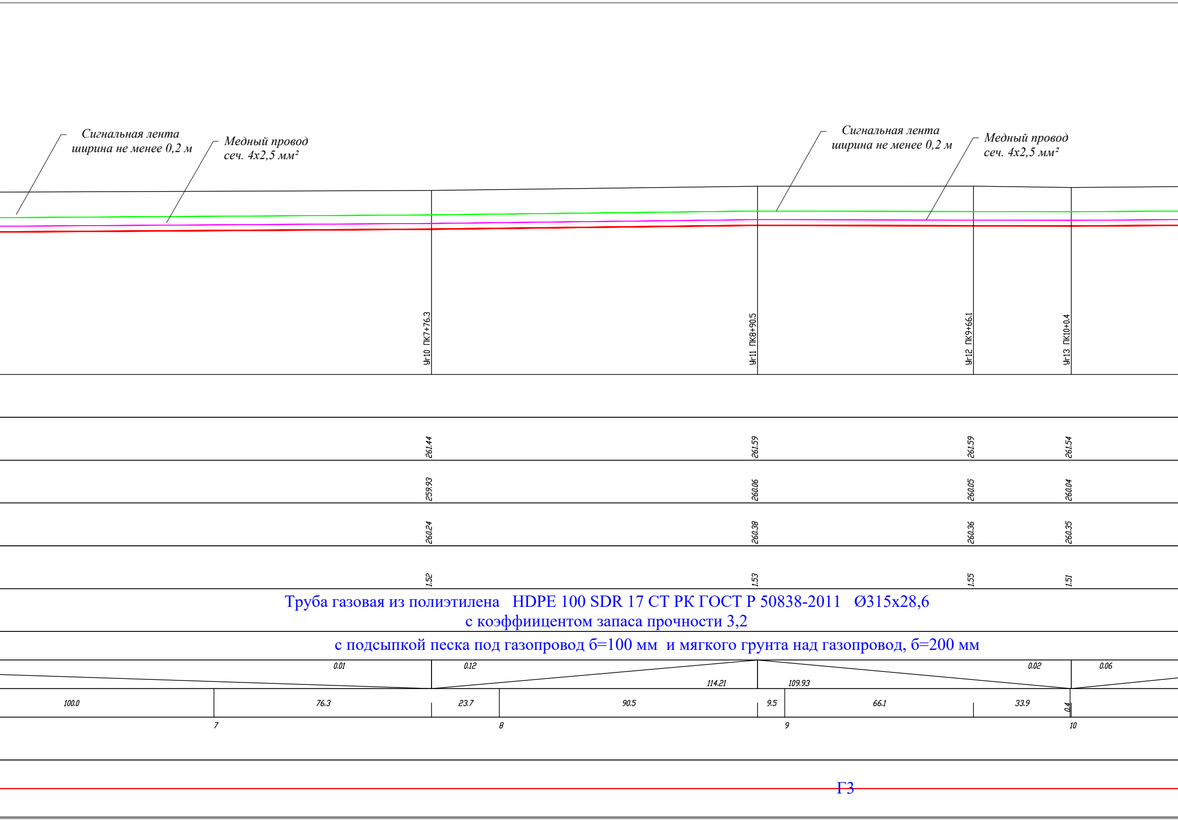
Сигнальная лента
ширина не менее 0,2 м
Медный провод
сеч. 4х2,5 мм²
Сигнальная лента
ширина не менее 0,2 м
Медный провод
сеч. 4х2,5 мм²
Уг10 ПК7+76.3
Уг11 ПК8+90.5
Уг12 ПК9+66.1
Уг13 ПК10+0.4
261.44
261.59
261.59
261.54
259.93
260.06
260.05
260.04
260.24
260.38
260.36
260.35
1.52
1.53
1.55
1.51
0.01
0.12
114.21
109.93
0.02
0.06
100.0
76.3
23.7
90.5
9.5
66.1
33.9
0.4
7
8
9
10
Г3

Труба газовая из полиэтилена HDPE 100 SDR 17 СТ РК ГОСТ Р 50838-2011 Ø315x28,6
с коэффиицентом запаса прочности 3,2

с подсыпкой песка под газопровод б=100 мм и мягкого грунта над газопровод, б=200 мм

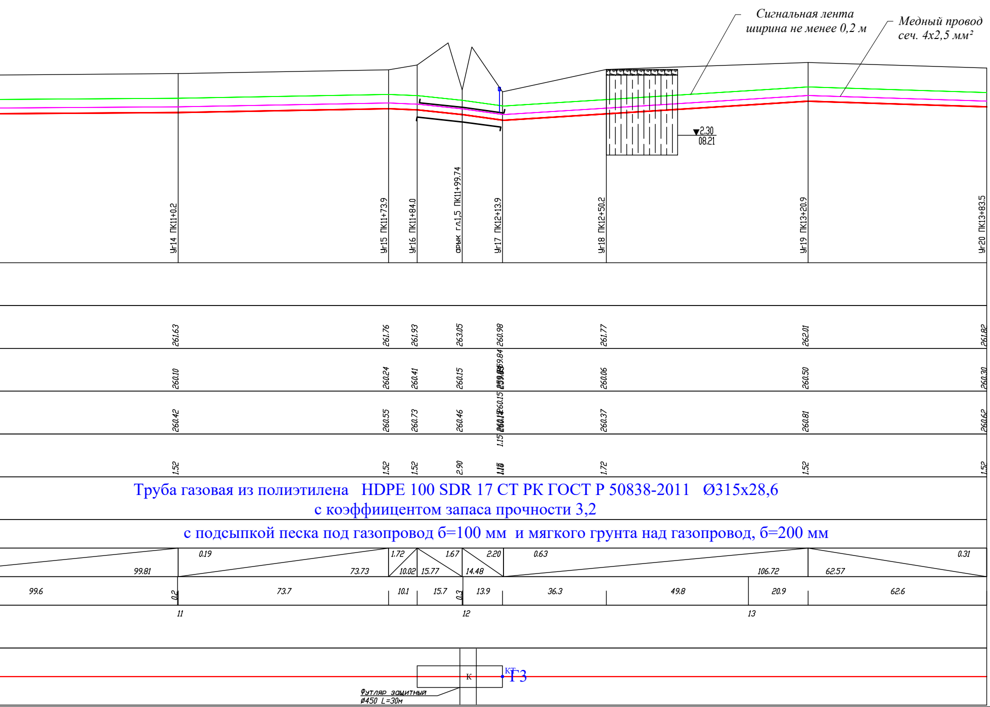
Сигнальная лента
ширина не менее 0,2 м
Медный провод
сеч. 4x2,5 мм²
▼2.30
08.21
Уг14 ПК11+0.2
Уг15 ПК11+73.9
Уг16 ПК11+84.0
арык гл.1,5 ПК11+99.74
Уг17 ПК12+13.9
Уг18 ПК12+50.2
Уг19 ПК13+20.9
Уг20 ПК13+83.5
261.63
261.76
261.93
263.05
260.98
261.77
262.01
261.82
260.10
260.24
260.41
260.15
259.84
260.06
260.50
260.30
260.42
260.55
260.73
260.46
260.15
260.37
260.81
260.62
1.15
1.52
1.52
1.52
2.90
1.72
1.52
1.52
0.19
99.81
73.73
1.72
10.02
1.67
15.77
2.20
14.48
0.63
106.72
62.57
0.31
99.6
0.2
73.7
10.1
15.7
0.3
13.9
36.3
49.8
20.9
62.6
11
12
13
К
КТ
Г3
Футляр защитный
Ø450 L=30м

Труба газовая из полиэтилена HDPE 100 SDR 17 СТ РК ГОСТ Р 50838-2011 Ø315x28,6
с коэффициентом запаса прочности 3,2

с подсыпкой песка под газопровод б=100 мм и мягкого грунта над газопровод, б=200 мм

Условные обозначения

▨	Почвенно-растительный слой
▥	Супесь светло-коричневая, от твердой до пластичной консистенции, просадочная
▼ $\frac{0.50}{10.19}$	Установившийся уровень подземных вод, м Дата замера

Изм.	Кол.уч.	Лист	№ док.	Подп.	Дата
ГИП		Оспанов Е.			8.21
Инженер		Серикбаев С.			8.21
Проверил		Оспанов Е.			8.21

29-2020-ГСН

"Строительство газопровода в н/п Датка с/о Кызылкум Жетысайского района, Туркестанской области"

Наружное газоснабжение

Стадия	Лист	Листов
РП	29	

Профиль газопровода высокого давления

ТОО
"Жамбылагрогазпроект"

ГОРИЗОНТАЛЬНЫЙ 1:1000

ВЕРТИКАЛЬНЫЙ 1:100

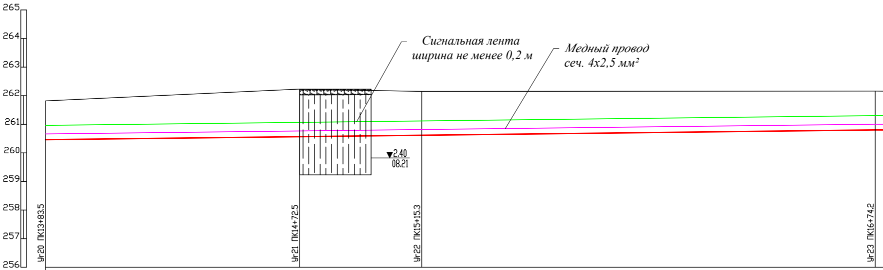
265
264
263
262
261
260
259
258
257
256
Сигнальная лента
ширина не менее 0,2 м
Медный провод
сеч. 4х2,5 мм²
▼2.40
08.21
Уг20 ПК13+83.5
Уг21 ПК14+72.5
Уг22 ПК15+15.3
Уг23 ПК16+74.2

	Уг20 ПК13+83.5	Уг21 ПК14+72.5	Уг22 ПК15+15.3	Уг23 ПК16+74.2
Отметка земли проектная, м				
Отметка земли фактическая, м	261.82	262.23	262.15	262.16
Отметка дна траншеи, м	260.30	260.41	260.46	260.65
Отметка верха трубы, м	260.62	260.72	260.77	260.96
Глубина траншеи, м	1.52	1.82	1.69	1.52

Обозначение трубы и тип изоляции: Труба газовая из полиэтилена HDPE 100 SDR 17 СТ РК ГОСТ Р 50838-2011 Ø315x28,6 с коэффициентом запаса прочности 3,2

Основание: с подсыпкой песка под газопровод б=100 мм и мягкого грунта над газопровод, б=200 мм

УКЛОН, ‰ / РАССТОЯНИЯ, м: 0.12 / 290.65

Расстояние, м	16.5	72.5	27.5	15.3	84.7	74.2

Пикет: 14 15 16

Развернутый план: Г3

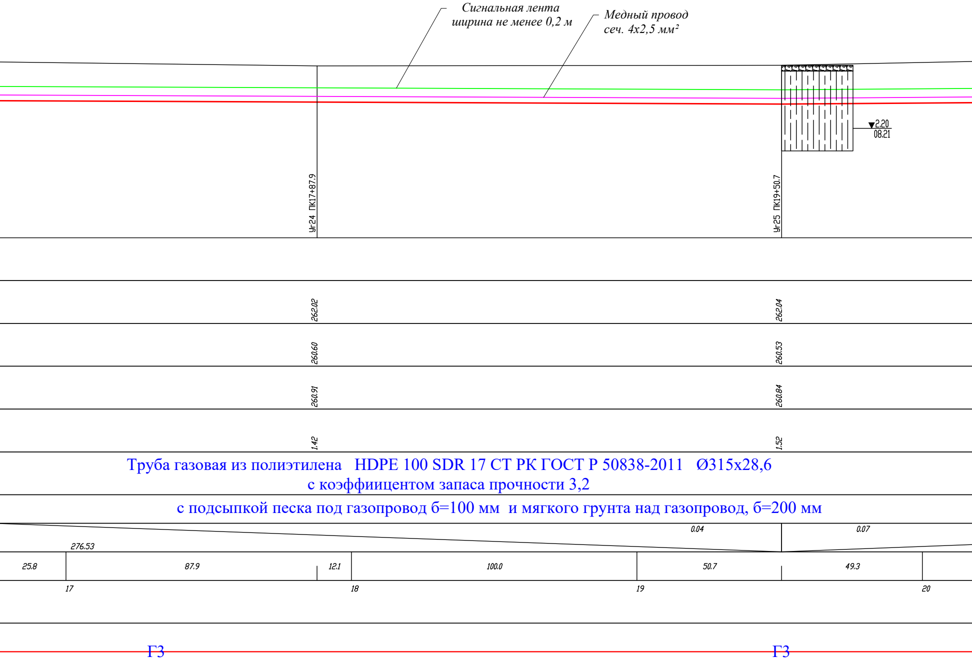
Сигнальная лента
ширина не менее 0,2 м
Медный провод
сеч. 4х2,5 мм²
▼2.20
08.21
Уг24 ПК17+87.9
Уг25 ПК19+50.7
262.02
262.04
260.60
260.53
260.91
260.84
1.42
1.52
0.04
0.07
276.53
25.8
87.9
12.1
100.0
50.7
49.3
17
18
19
20
Г3
Г3

Труба газовая из полиэтилена HDPE 100 SDR 17 СТ РК ГОСТ Р 50838-2011 Ø315х28,6
с коэффициентом запаса прочности 3,2

с подсыпкой песка под газопровод б=100 мм и мягкого грунта над газопровод, б=200 мм

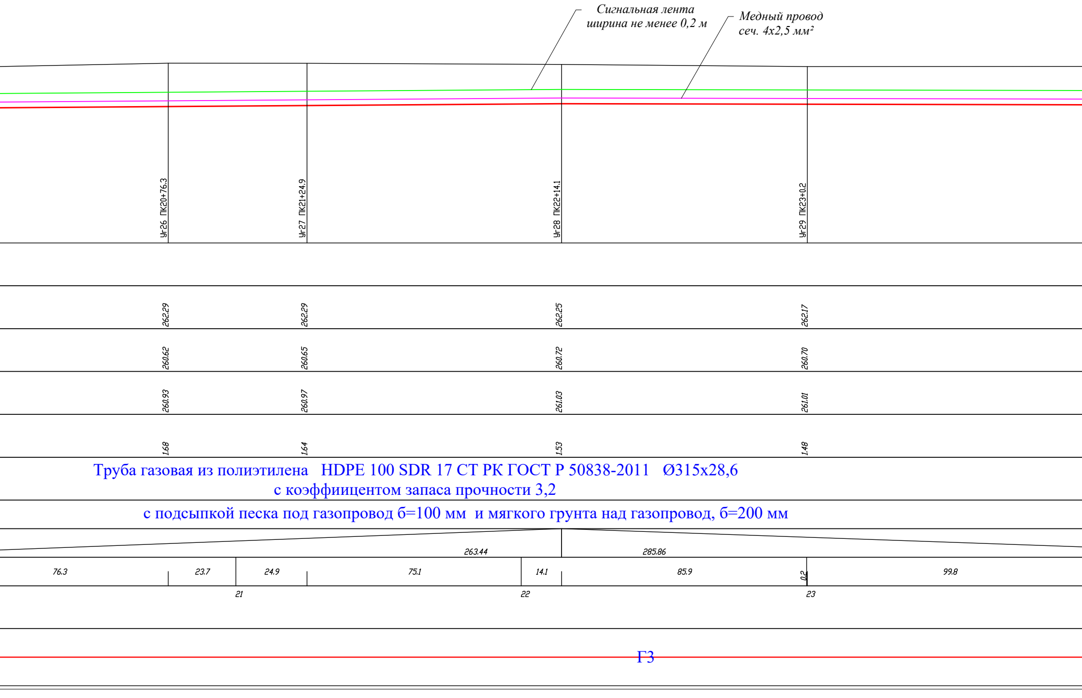
Сигнальная лента
ширина не менее 0,2 м
Медный провод
сеч. 4х2,5 мм²
Уг26 ПК20+76.3
Уг27 ПК21+24.9
Уг28 ПК22+14.1
Уг29 ПК23+0.2
262.29
262.29
262.25
262.17
260.62
260.65
260.72
260.70
260.93
260.97
261.03
261.01
1.68
1.64
1.53
1.48
Труба газовая из полиэтилена HDPE 100 SDR 17 СТ РК ГОСТ Р 50838-2011 Ø315х28,6
с коэффиицентом запаса прочности 3,2
с подсыпкой песка под газопровод б=100 мм и мягкого грунта над газопровод, б=200 мм
263.44
285.86
76.3
23.7
24.9
75.1
14.1
85.9
0.2
99.8
21
22
23
Г3

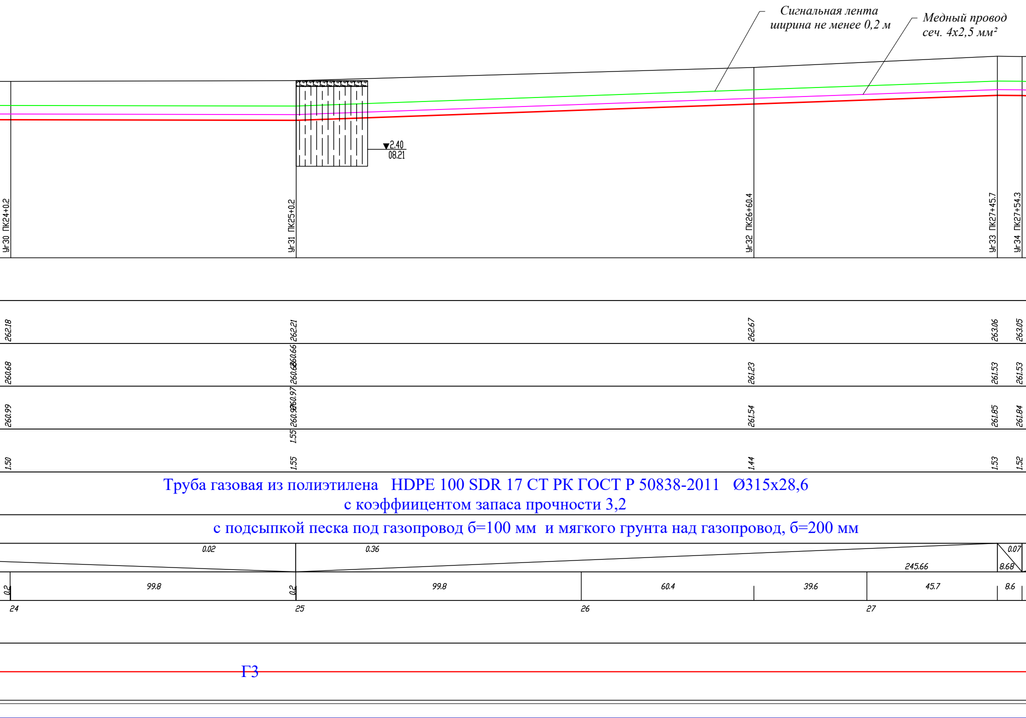
Сигнальная лента
ширина не менее 0,2 м
Медный провод
сеч. 4х2,5 мм²
▼2.40
08.21
Уг30 ПК24+0.2
Уг31 ПК25+0.2
Уг32 ПК26+60.4
Уг33 ПК27+45.7
Уг34 ПК27+54.3
262.18
262.21
262.67
263.06
263.05
260.68
260.66
260.68
261.23
261.53
261.53
260.99
260.97
260.97
261.54
261.85
261.84
1.55
1.50
1.55
1.44
1.53
1.52
0.02
0.36
0.07
245.66
8.68
0.2
99.8
0.2
99.8
60.4
39.6
45.7
8.6
24
25
26
27
Г3

Труба газовая из полиэтилена HDPE 100 SDR 17 СТ РК ГОСТ Р 50838-2011 Ø315х28,6
с коэффициентом запаса прочности 3,2

с подсыпкой песка под газопровод б=100 мм и мягкого грунта над газопровод, б=200 мм

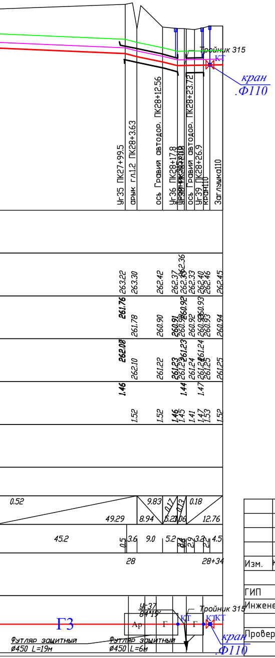
Тройник 315
КТ
кран
.Ф110
Уг35 ПК27+99.5
арык гл.1.2 ПК28+3.63
ось Гравии автодор. ПК28+12.56
Уг36 ПК28+17.8
ось Гравии автодор. ПК28+23.72
Уг39 ПК28+26.9
кран110
Заглушка110
263.22
263.30
262.42
262.37
262.36
262.33
262.40
262.46
262.45
261.76
261.78
260.90
260.91
260.92
260.93
260.94
262.08
262.10
261.22
261.23
261.24
261.25
1.46
1.44
1.47
1.52
1.45
1.41
1.53
0.52
49.29
9.83
8.94
0.17
5.23
0.13
0.06
0.18
12.76
45.2
0.5
3.6
9.0
5.2
3.2
4.5
28
28+34
Г3
Уг-37
84°19'
Ар
Г
КТ
Тройник 315
КТКТ
кран
.Ф110
Футляр защитный
ø450 L=19м
Футляр защитный
ø450 L=6м

Условные обозначения

▨ Почвенно-растительный слой

▥ Супесь светло-коричневая, от твердой до пластичной консистенции, просадочная

▼$\frac{0.50}{10.19}$ Установившийся уровень подземных вод, м / Дата замера

						29-2020-ГСН		
						"Строительство газопровода в н/п Датка с/о Кызылкум Жетысайского района, Туркестанской области"		
Изм.	Кол.уч.	Лист	№ док.	Подп.	Дата			
						Наружное газоснабжение	Стадия	Лист	Листов
ГИП		Оспанов Е.		О.Есп	8.21		РП	30	
Инженер		Серикбаев С.		Серик	8.21				
						Профиль газопровода высокого давления	ТОО "Жамбылагрогазпроект"		
Проверил		Оспанов Е.		О.Есп	8.21				

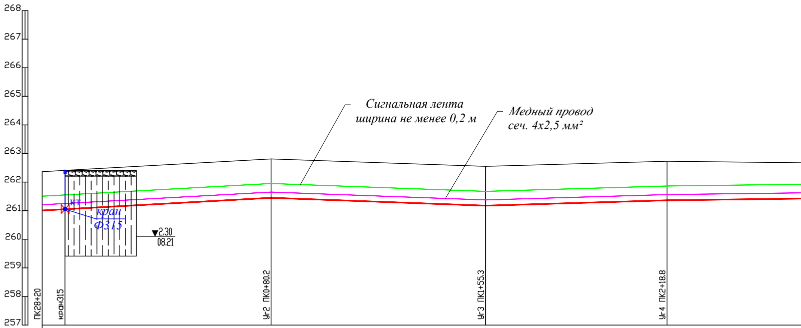
268
267
266
265
264
263
262
261
260
259
258
257
Сигнальная лента
ширина не менее 0,2 м
Медный провод
сеч. 4х2,5 мм²
КТ
кран
Ф315
2.30
08.21
ПК28+20
кран315
Уг2 ПК0+80.2
Уг3 ПК1+55.3
Уг4 ПК2+18.8

ГОРИЗОНТАЛЬНЫЙ 1:1000

ВЕРТИКАЛЬНЫЙ 1:100

Отметка земли проектная, м							
Отметка земли фактическая, м	262.36	262.41	262.81	262.55	262.73		
Отметка дна траншеи, м	260.85	260.89	261.29	261.02	261.21		
Отметка верха трубы, м	261.16	261.21	261.61	261.33	261.52		
Глубина траншеи, м	1.51	1.52	1.52	1.53	1.52		
Обозначение трубы и тип изоляции	Труба газовая из полиэтилена HDPE 100 SDR 17 СТ РК ГОСТ Р 50838-2011 Ø315х28,6 с коэффиицентом запаса прочности 3,2						
Основание	с подсыпкой песка под газопровод б=100 мм и мягкого грунта над газопровод, б=200 мм						
УКЛОН, ‰ РАССТОЯНИЯ, м	0.56 7.99	0.56 72.17	0.37 75.11	0.29 63.54	0.13		
Расстояние, м	8.0	72.2	19.8	55.3	44.7	18.8	61.4
Пикет	0	1	2				
Развернутый план							

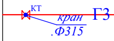
КТ
кран
Ф315
Г3

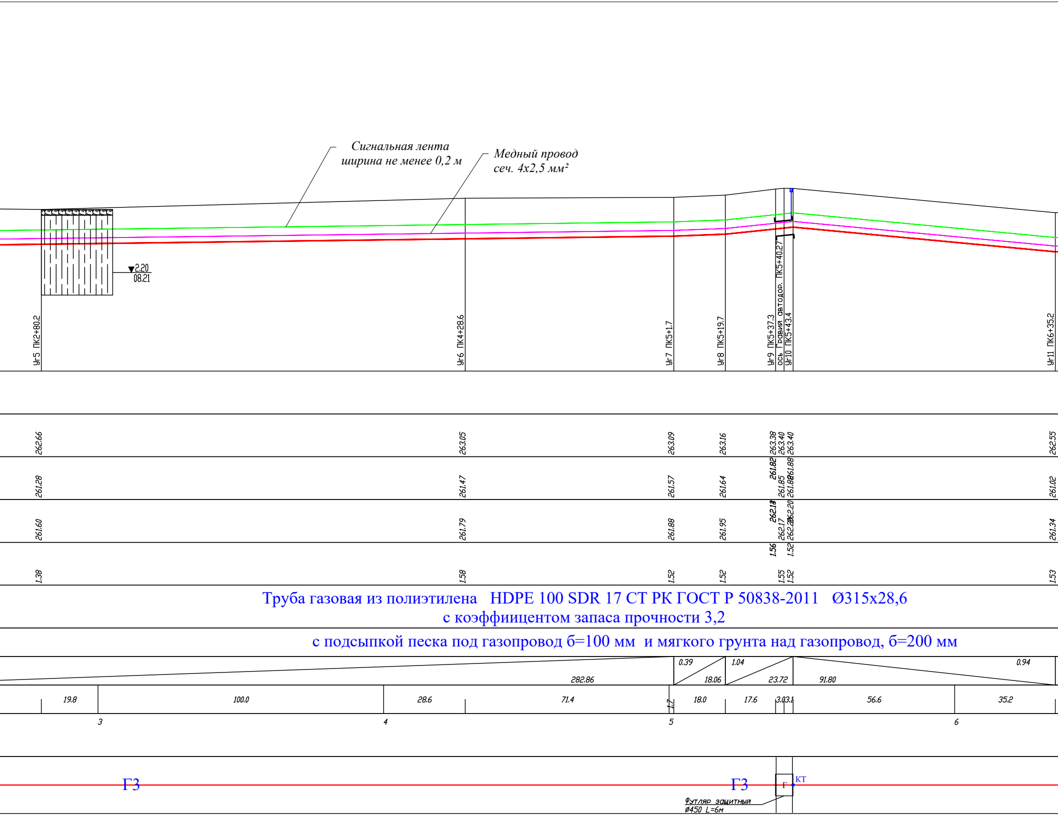

Сигнальная лента
ширина не менее 0,2 м
Медный провод
сеч. 4х2,5 мм²
▼2.20
08.21
Уг5 ПК2+80.2
Уг6 ПК4+28.6
Уг7 ПК5+1.7
Уг8 ПК5+19.7
Уг9 ПК5+37.3
ось Гравии автодор. ПК5+40.27
Уг10 ПК5+43.4
Уг11 ПК6+35.2
262.66
263.05
263.09
263.16
263.38
263.40
263.40
262.55
261.28
261.47
261.57
261.64
261.82
261.85
261.88
261.88
261.02
261.60
261.79
261.88
261.95
262.13
262.17
262.20
262.20
261.34
1.56
1.52
1.38
1.58
1.52
1.52
1.55
1.52
1.53
282.86
0.39
18.06
1.04
23.72
91.80
0.94
19.8
100.0
28.6
71.4
1.7
18.0
17.6
3.0
3.1
56.6
35.2
3
4
5
6
Г3
Г3
Г
КТ
Футляр защитный
Ø450 L=6м

Труба газовая из полиэтилена HDPE 100 SDR 17 СТ РК ГОСТ Р 50838-2011 Ø315х28,6
с коэффициентом запаса прочности 3,2

с подсыпкой песка под газопровод б=100 мм и мягкого грунта над газопровод, б=200 мм

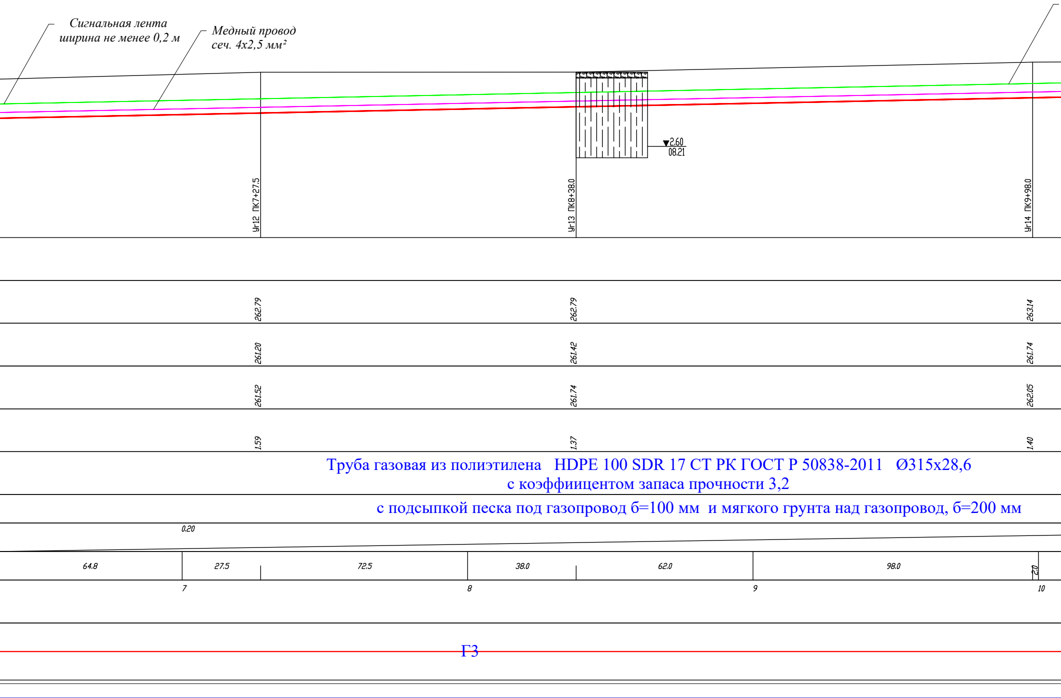
Сигнальная лента
ширина не менее 0,2 м
Медный провод
сеч. 4х2,5 мм²
2.60
08.21
Уг12 ПК7+27.5
Уг13 ПК8+38.0
Уг14 ПК9+98.0
262.79
262.79
263.14
261.20
261.42
261.74
261.52
261.74
262.05
1.59
1.37
1.40
Труба газовая из полиэтилена HDPE 100 SDR 17 СТ РК ГОСТ Р 50838-2011 Ø315х28,6
с коэффициентом запаса прочности 3,2
с подсыпкой песка под газопровод б=100 мм и мягкого грунта над газопровод, б=200 мм
0.20
64.8
27.5
72.5
38.0
62.0
98.0
2.0
7
8
9
10
Г3

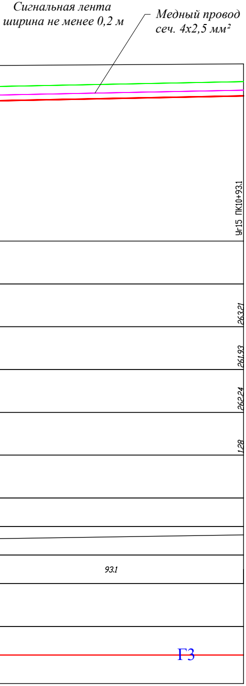
Сигнальная лента
ширина не менее 0,2 м
Медный провод
сеч. 4х2,5 мм²
Уг15 ПК10+93.1
263.21
261.93
262.24
1.28
93.1
Г3

Условные обозначения

▨	Почвенно-растительный слой
▥	Супесь светло-коричневая, от твердой до пластичной консистенции, просадочная
▼0.50 / 10.19	Установившийся уровень подземных вод, м / Дата замера

						29–2020			
						"Строительство газопровода в н/п Датка с/о Кызылкум Жетысайского района, Туркестанской области"			
Изм.	Кол.уч.	Лист	№ док.	Подп.	Дата				
						Наружное газоснабжение	Стадия	Лист	Листов
ГИП		Оспанов Е.			8.21		РП	31	
Инженер		Серикбаев С.			8.21				
						Профиль газопровода высокого давления	ТОО “Жамбылагрогазпроек		
Проверил		Оспанов Е.			8.21				

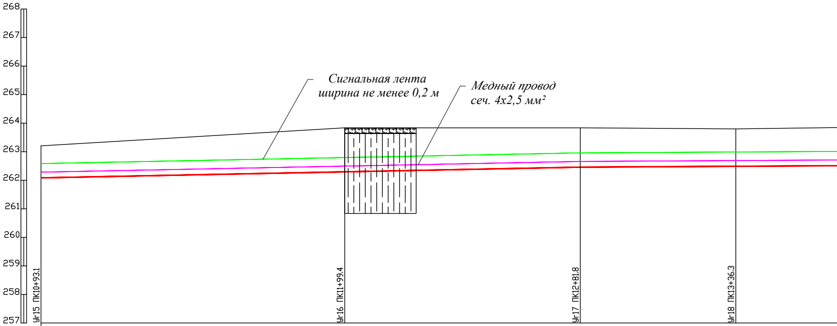
268
267
266
265
264
263
262
261
260
259
258
257
Сигнальная лента
ширина не менее 0,2 м
Медный провод
сеч. 4х2,5 мм²
Уг15 ПК10+93.1
Уг16 ПК11+99.4
Уг17 ПК12+81.8
Уг18 ПК13+36.3

ГОРИЗОНТАЛЬНЫЙ 1:1000

ВЕРТИКАЛЬНЫЙ 1:100

Отметка земли проектная, м				
Отметка земли фактическая, м	263.21	263.84	263.84	263.80
Отметка дна траншеи, м	261.93	262.14	262.30	262.33
Отметка верха трубы, м	262.24	262.45	262.62	262.65
Глубина траншеи, м	1.28	1.70	1.53	1.47
Обозначение трубы и тип изоляции	Труба газовая из полиэтилена HDPE 100 SDR 17 СТ РК ГОСТ Р 50838-2011 с коэффиицентом запаса прочности 3,2			
Основание	с подсыпкой песка под газопровод б=100 мм и мягкого грунта над газо			
УКЛОН, ‰ / РАССТОЯНИЯ, м	646.62		0.06	
Расстояние, м	6.9 99.4	0.6 81.8	18.2 36.3	62.4
Пикет	11	12	13	
Развернутый план	Г3			Г3

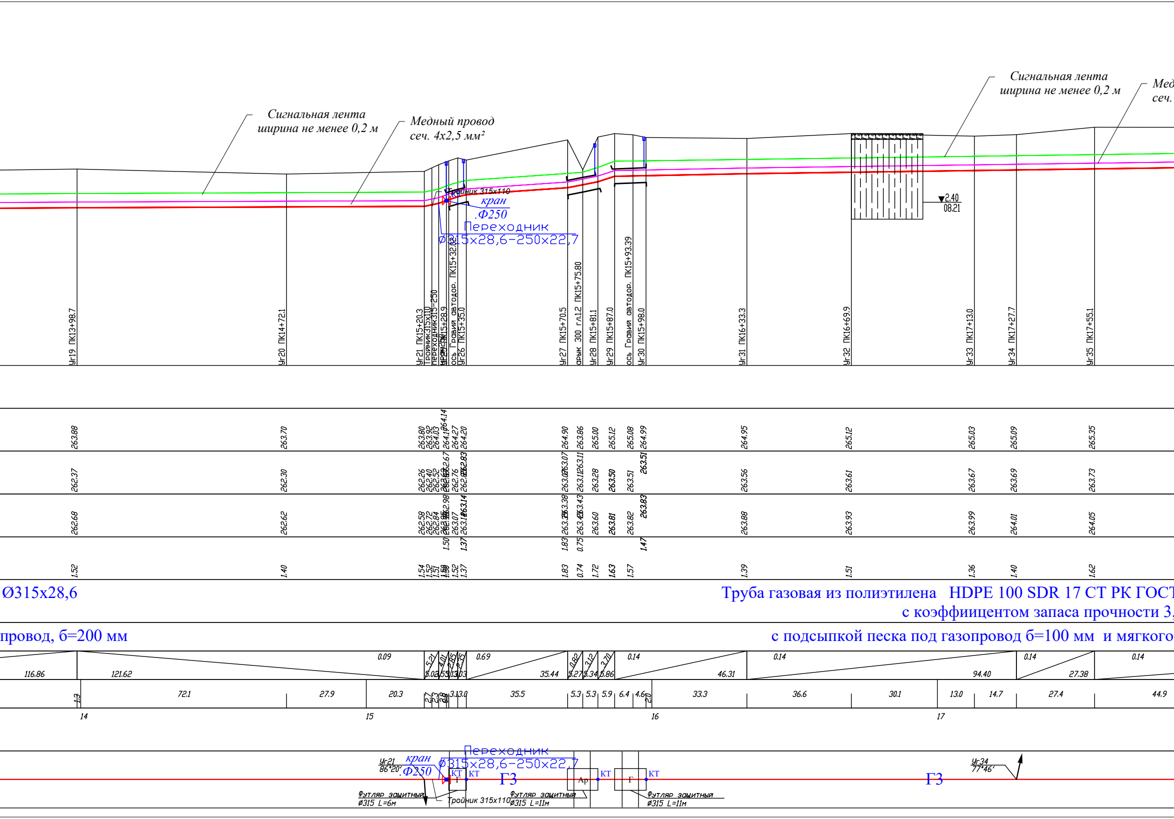

Сигнальная лента ширина не менее 0,2 м
Медный провод сеч. 4х2,5 мм²
Сигнальная лента ширина не менее 0,2 м
Мед сеч.
Тройник 315х110
кран .Ф250
Переходник Ø315х28,6-250х22,7
▼2.40 08.21
Уг19 ПК13+98.7
Уг20 ПК14+72.1
Уг21 ПК15+20.3
Тройник315х110
Переходник315-250
ПК15+28.9
ось Гравия автодор. ПК15+32.05
Уг26 ПК15+35.0
Уг27 ПК15+70.5
арык 300 гл1.2 ПК15+75.80
Уг28 ПК15+81.1
Уг29 ПК15+87.0
ось Гравия автодор. ПК15+93.39
Уг30 ПК15+98.0
Уг31 ПК16+33.3
Уг32 ПК16+69.9
Уг33 ПК17+13.0
Уг34 ПК17+27.7
Уг35 ПК17+55.1
263.88 263.70 263.80 263.92 264.03 264.14 264.27 264.20 264.90 264.86 265.00 265.12 265.08 264.99 264.95 265.12 265.03 265.09 265.35
262.37 262.30 262.26 262.40 262.52 262.67 262.76 262.83 263.07 263.11 263.28 263.50 263.51 263.51 263.56 263.61 263.67 263.69 263.73
262.68 262.62 262.58 262.72 262.84 262.98 263.07 263.14 263.38 263.43 263.60 263.81 263.82 263.83 263.88 263.93 263.99 264.01 264.05
1.50 1.37 1.83 0.75 1.47
1.52 1.40 1.54 1.52 1.51 1.50 1.52 1.37 1.83 0.74 1.72 1.63 1.57 1.39 1.51 1.36 1.40 1.62
Ø315x28,6
Труба газовая из полиэтилена HDPE 100 SDR 17 СТ РК ГОСТ
с коэффициентом запаса прочности 3,
провод, б=200 мм
с подсыпкой песка под газопровод б=100 мм и мягкого
0.09 5.21 4.01 2.85 2.35 0.69 0.82 3.12 3.70 0.14 0.14 0.14 0.14
116.86 121.62 5.03 5.55 13.03 35.44 5.27 5.34 5.86 46.31 94.40 27.38
1.3 72.1 27.9 20.3 2.7 2.3 0.8 3.1 3.0 35.5 5.3 5.3 5.9 6.4 4.6 33.3 36.6 30.1 13.0 14.7 27.4 44.9
14 15 16 17
Уг21 86°20'
кран .Ф250
Переходник Ø315х28,6-250х22,7
КТ Г КТ Г3 Ар КТ Г КТ Г3
Футляр защитный Ø315 L=6м
Тройник 315х110
Футляр защитный Ø315 L=11м
Футляр защитный Ø315 L=11м
Уг34 77°46'

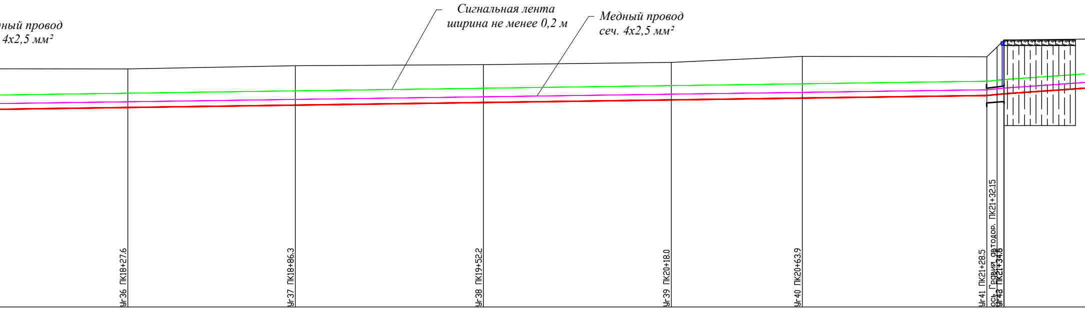

...ный провод
...4х2,5 мм²
Сигнальная лента
ширина не менее 0,2 м
Медный провод
сеч. 4х2,5 мм²
Уг36 ПК18+27.6
Уг37 ПК18+86.3
Уг38 ПК19+52.2
Уг39 ПК20+18.0
Уг40 ПК20+63.9
Уг41 ПК21+28.5
ось Гравия автодор. ПК21+32.15
Уг43 ПК21+34.6

265.34	265.45	265.49	265.57	265.78	265.77	266.11 266.35
263.83	263.91	264.00	264.10	264.16	264.25	264.60 264.83
264.15	264.23	264.32	264.41	264.48	264.57	264.92 265.15
1.51	1.54	1.48	1.47	1.62	1.52 1.52	1.51 1.52

Т Р 50838-2011 Ø250х22,7 Труба газовая из полиэтилена HDPE 100 SDR 17 СТ

,2 с коэффиицентом запаса пр

грунта над газопровод, б=200 мм с подсыпкой песка под газопровод б=100 мм

131.24 | 0.14 177.60 | 0.14 64.64 | 9.75 6.06 | 75.84

27.6 | 58.7 | 13.7 | 52.2 | 47.8 | 18.0 | 45.9 | 36.1 | 28.5 | 3.6

18 19 20 21

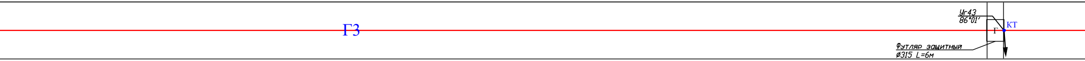

Г3
Уг43
86°01′
Г
КТ
Футляр защитный
Ø315 L=6м

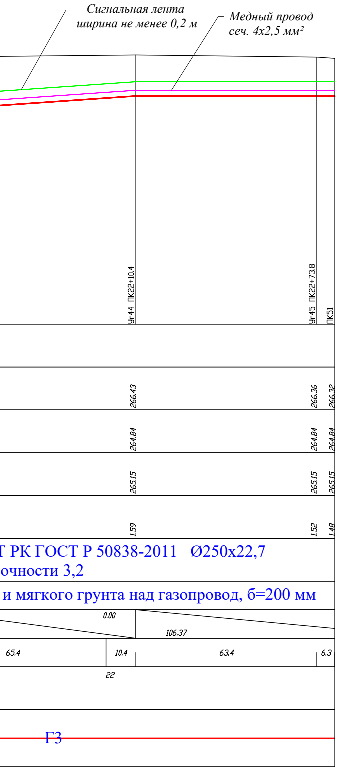
Сигнальная лента
ширина не менее 0,2 м
Медный провод
сеч. 4х2,5 мм²
Уг44 ПК22+10.4
Уг45 ПК22+73.8
ПК51
266.43
266.36
266.32
264.84
264.84
264.84
265.15
265.15
265.15
1.59
1.52
1.48
Т РК ГОСТ Р 50838-2011 Ø250х22,7
очности 3,2
и мягкого грунта над газопровод, б=200 мм
0.00
106.37
65.4
10.4
63.4
6.3
22
Г3

Условные обозначения

▨	Почвенно-растительный слой
▨	Супесь светло-коричневая, от твердой до пластичной консистенции, просадочная
▼ $\frac{0.50}{10.19}$	Установившийся уровень подземных вод, м Дата замера

Изм.	Кол.уч.	Лист	№ док.	Подп.	Дата
ГИП		Оспанов Е.			8.21
Инженер		Серикбаев С.			8.21
Проверил		Оспанов Е.			8.21

29-2020-ГСН

"Строительство газопровода в н/п Датка с/о Кызылкум
Жетысайского района, Туркестанской области"

Наружное газоснабжение

Стадия	Лист	Листов
РП	32	

Профиль газопровода высокого давления

ТОО
"Жамбылагрогазпроект"

ГОРИЗОНТАЛЬНЫЙ 1:1000

ВЕРТИКАЛЬНЫЙ 1:100

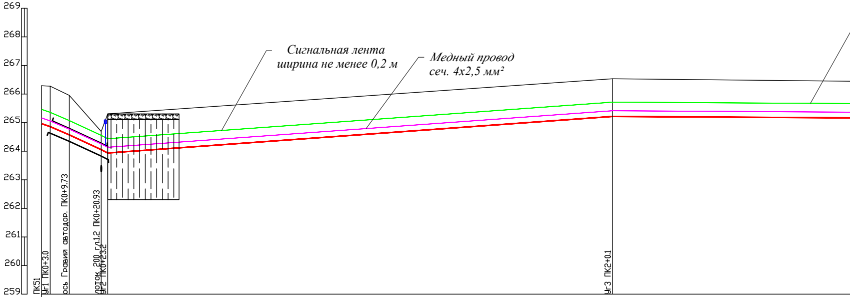
269
268
267
266
265
264
263
262
261
260
259
Сигнальная лента
ширина не менее 0,2 м
Медный провод
сеч. 4х2,5 мм²
ПК51
Уг1 ПК0+3.0
ось Гравии автодор. ПК0+9.73
лоток 200 гл.1.2 ПК0+20.93
Уг2 ПК0+23.2
Уг3 ПК2+0.1

Отметка земли проектная, м	
Отметка земли фактическая, м	266.28 266.28 265.95 264.69 265.31 266.53
Отметка дна траншеи, м	264.84 264.73 264.73 264.50 263.93 263.81 265.09
Отметка верха трубы, м	265.09 264.98 264.98 264.75 264.18 264.06 265.34
Глубина траншеи, м	1.45 1.54 1.54 1.45 0.76 1.49 1.44
Обозначение трубы и тип изоляции	Труба газовая из полиэтилена HDPE 100 SDR 17 СТ РК ГОСТ Р 50838-2011 Ø250х22,7 с коэффиицентом запаса прочности 3,2
Основание	с подсыпкой песка под газопровод б=100 мм и мягкого грунта над газопровод, б=200
УКЛОН, ‰ РАССТОЯНИЯ, м	3.49 / 3.05 3.49 / 6.68 5.09 / 11.24 5.25 / 2.23 0.72 / 176.85 99.84
Расстояние, м	3.0 6.7 11.2 2.3 76.8 100.0 0.1 99.8
Пикет	0 52 53
Развернутый план	Г Л КТ Г3 Футляр защитный Ø315 L=20м

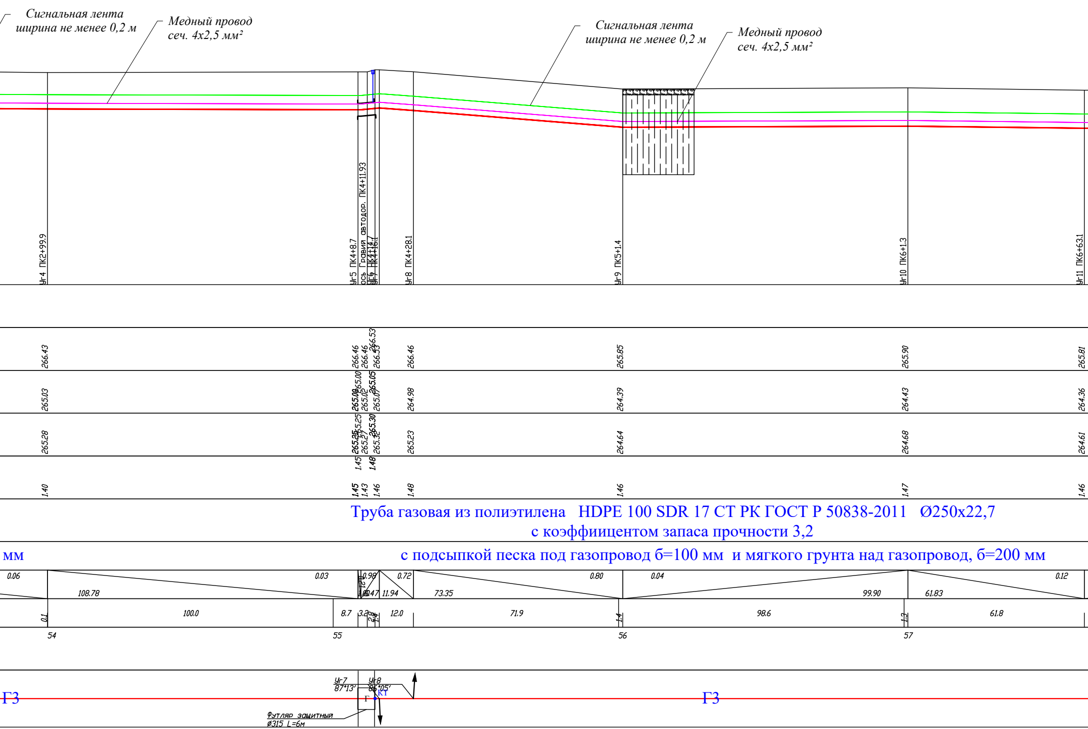

Сигнальная лента ширина не менее 0,2 м
Медный провод сеч. 4х2,5 мм²
Сигнальная лента ширина не менее 0,2 м
Медный провод сеч. 4х2,5 мм²
Уг4 ПК2+99.9
Уг5 ПК4+8.7
ось Гравия автодор. ПК4+11.93
Уг6 ПК4+14.7
Уг7 ПК4+16.1
Уг8 ПК4+28.1
Уг9 ПК5+1.4
Уг10 ПК6+1.3
Уг11 ПК6+63.1
266.43
266.46
266.46
266.53
266.53
266.46
265.85
265.90
265.81
265.03
265.00
265.00
265.02
265.05
265.07
264.98
264.39
264.43
264.36
265.28
265.25
265.25
265.27
265.30
265.32
265.23
264.64
264.68
264.61
1.45
1.48
1.40
1.45
1.43
1.46
1.48
1.46
1.47
1.46
Труба газовая из полиэтилена HDPE 100 SDR 17 СТ РК ГОСТ Р 50838-2011 Ø250х22,7
с коэффициентом запаса прочности 3,2
мм
с подсыпкой песка под газопровод б=100 мм и мягкого грунта над газопровод, б=200 мм
0.06
108.78
0.03
0.98
0.47
11.94
0.72
73.35
0.80
0.04
99.90
61.83
0.12
0.1
100.0
8.7
3.2
12.0
71.9
1.4
98.6
1.3
61.8
54
55
56
57
Уг7 87°13'
Уг8 86°05'
КТ
Г
Г3
Г3
Футляр защитный Ø315 L=6м

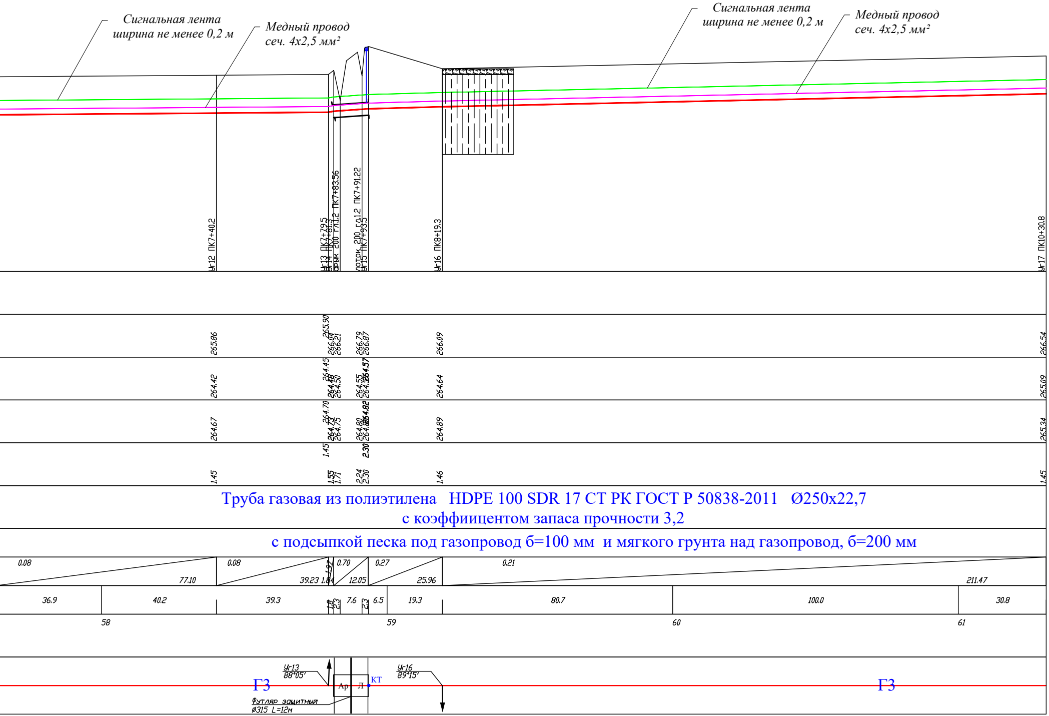
Сигнальная лента
ширина не менее 0,2 м
Медный провод
сеч. 4х2,5 мм²
Сигнальная лента
ширина не менее 0,2 м
Медный провод
сеч. 4х2,5 мм²
Уг12 ПК7+40.2
Уг13 ПК7+79.5
Уг14 ПК7+81.3
арык 200 гл.1.2 ПК7+83.56
лоток 200 гл.1.2 ПК7+91.22
Уг15 ПК7+93.5
Уг16 ПК8+19.3
Уг17 ПК10+30.8
265.86
265.90
266.04
266.21
266.79
266.87
266.09
266.54
264.42
264.45
264.48
264.50
264.55
264.57
264.64
265.09
264.67
264.70
264.73
264.75
264.80
264.82
264.89
265.34
1.45
2.30
1.45
1.55
1.71
2.24
2.30
1.46
1.45
0.08
77.10
0.08
39.23
1.84
1.97
0.70
12.05
0.27
25.96
0.21
211.47
36.9
40.2
39.3
1.8
2.3
7.6
2.3
6.5
19.3
80.7
100.0
30.8
58
59
60
61
Уг13
88°05′
Уг16
89°15′
Г3
Ар
Л
КТ
Г3
Футляр защитный
Ø315 L=12м

Труба газовая из полиэтилена HDPE 100 SDR 17 СТ РК ГОСТ Р 50838-2011 Ø250х22,7
с коэффициентом запаса прочности 3,2

с подсыпкой песка под газопровод б=100 мм и мягкого грунта над газопровод, б=200 мм

Условные обозначения

▨	Почвенно-растительный слой
▥	Супесь светло-коричневая, от твердой до пластичной консистенции, просадочная
▼$\frac{0.50}{10.19}$	Установившийся уровень подземных вод, м Дата замера

Изм.	Кол.уч.	Лист	№ док.	Подп.	Дата
ГИП		Оспанов Е.			8.21
Инженер		Серикбаев С.			8.21
Проверил		Оспанов Е.			8.21

29-2020-ГСН

"Строительство газопровода в н/п Датка с/о Кызылкум
Жетысайского района, Туркестанской области"

Наружное газоснабжение

Стадия	Лист	Листов
РП	33	

Профиль газопровода высокого давления

ТОО
"Жамбылагрогазпроект"

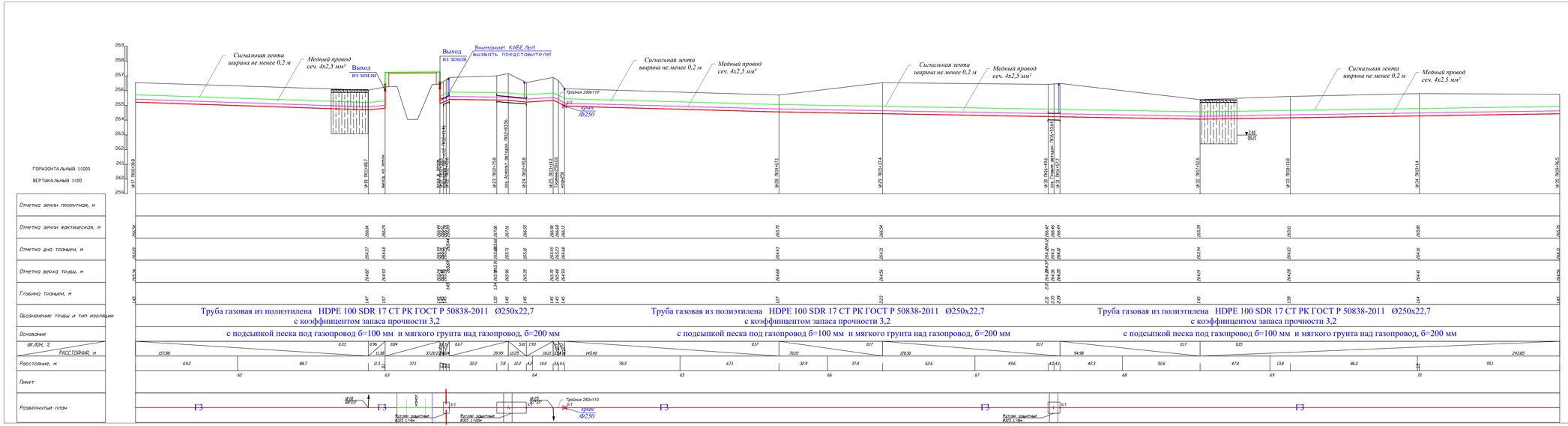

Условные обозначения

Почвенно-растительный слой

Супесь светло-коричневая, от твердой до пластичной консистенции, просадочная

Установившийся уровень подземных вод, м
Дата замера

						29-2020-ГСН
						"Строительство газопровода в н/п Датка с/о Кызылкум Жетысайского района, Туркестанской области"
Изм.	Кол.уч.	Лист	№ док.	Подп.	Дата	
ГИП		Осланов Е.			8.21	Наружное газоснабжение
Инженер		Серикбаев С.			8.21	
Проверил		Осланов Е.			8.21	Профиль газопровода высокого давления

Стадия	Лист	Листов
РП	34	

ТОО "Жамбылгрогазпроект"

ГОРИЗОНТАЛЬНЫЙ 1:1000

ВЕРТИКАЛЬНЫЙ 1:100

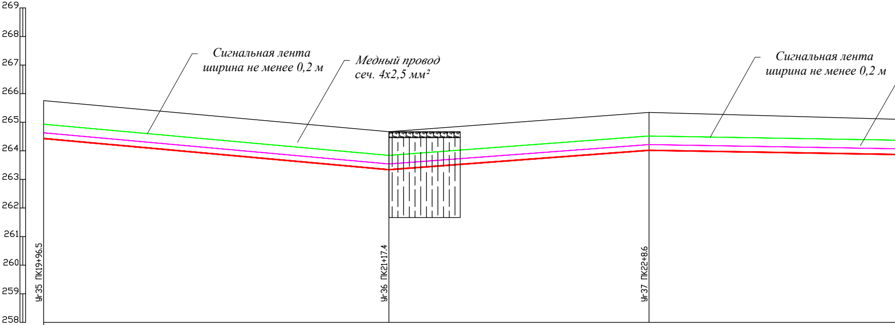
269
268
267
266
265
264
263
262
261
260
259
258
Сигнальная лента
ширина не менее 0,2 м
Медный провод
сеч. 4х2,5 мм²
Сигнальная лента
ширина не менее 0,2 м
Уг35 ПК19+96.5
Уг36 ПК21+17.4
Уг37 ПК22+8.6

Отметка земли проектная, м			
Отметка земли фактическая, м	265.76	264.67	265.34
Отметка дна траншеи, м	264.31	263.22	263.89
Отметка верха трубы, м	264.56	263.47	264.14
Глубина траншеи, м	1.45	1.45	1.45
Обозначение трубы и тип изоляции	Труба газовая из полиэтилена HDPE 100 SDR 17 СТ РК ГОСТ Р 50838-2011 Ø250x22,7 с коэффициентом запаса прочности 3,2		
Основание	с подсыпкой песка под газопровод б=100 мм и мягкого грунта над газопровод, б=200 мм		
УКЛОН, ‰ РАССТОЯНИЯ, м	0.90 120.93	0.74 91.15	0.17 92.73
Расстояние, м	3.5 | 100.0 | 17.4	82.6 | 8.6	91.4
Пикет	71 | 72	73	
Развернутый план	ГЗ	ГЗ	

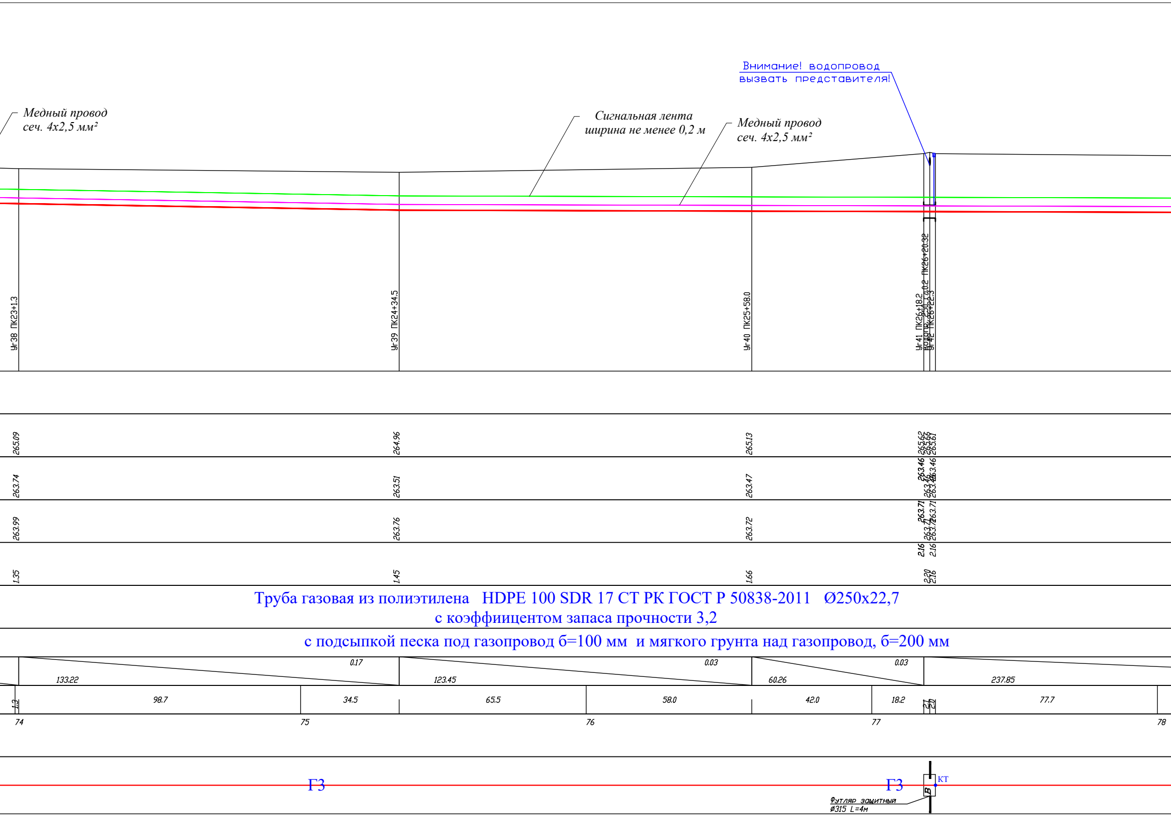
Медный провод
сеч. 4х2,5 мм²
Сигнальная лента
ширина не менее 0,2 м
Медный провод
сеч. 4х2,5 мм²
Внимание! водопровод
вызвать представителя!
Уг38 ПК23+1.3
Уг39 ПК24+34.5
Уг40 ПК25+58.0
Уг41 ПК26+18.2
Водопр. 250 Гл.0.2 ПК26+20.32
Уг42 ПК26+22.3
265.09
264.96
265.13
265.62
265.66
265.61
263.74
263.51
263.47
263.46
263.46
263.46
263.99
263.76
263.72
263.71
263.71
263.72
263.71
2.16
2.16
1.35
1.45
1.66
2.20
2.16
0.17
0.03
0.03
133.22
123.45
60.26
237.85
1.3
98.7
34.5
65.5
58.0
42.0
18.2
2.1
2.0
77.7
74
75
76
77
78
Г3
Г3
КТ
В
Футляр защитный
Ø315 L=4м

Труба газовая из полиэтилена HDPE 100 SDR 17 СТ РК ГОСТ Р 50838-2011 Ø250х22,7
с коэффициентом запаса прочности 3,2

с подсыпкой песка под газопровод б=100 мм и мягкого грунта над газопровод, б=200 мм

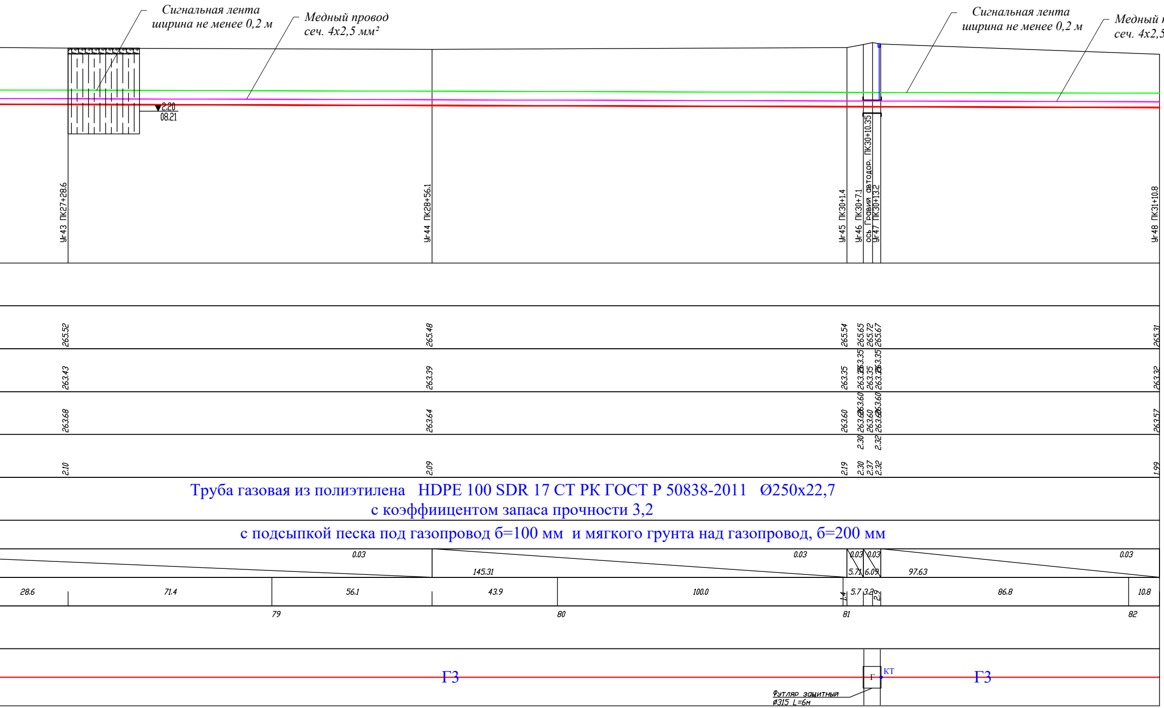
Сигнальная лента
ширина не менее 0,2 м
Медный провод
сеч. 4х2,5 мм²
Сигнальная лента
ширина не менее 0,2 м
Медный п
сеч. 4х2,5
2.20
08.21
Уг43 ПК27+28.6
Уг44 ПК28+56.1
Уг45 ПК30+1.4
Уг46 ПК30+7.1
ось Гравий автодор. ПК30+10.35
Уг47 ПК30+13.2
Уг48 ПК31+10.8
265.52
265.48
265.54
265.65
265.72
265.67
265.31
263.43
263.39
263.35
263.35
263.35
263.35
263.35
263.35
263.32
263.68
263.64
263.60
263.60
263.60
263.60
263.60
263.60
263.57
2.30
2.32
2.10
2.09
2.19
2.30
2.37
2.32
1.99
0.03
0.03
0.03
0.03
0.03
145.31
5.71
6.09
97.63
28.6
71.4
56.1
43.9
100.0
1.4
5.7
3.2
2.9
86.8
10.8
79
80
81
82
ГЗ
Г
КТ
ГЗ
Футляр защитный
Ø315 L=6м

Труба газовая из полиэтилена HDPE 100 SDR 17 СТ РК ГОСТ Р 50838-2011 Ø250х22,7
с коэффиицентом запаса прочности 3,2

с подсыпкой песка под газопровод б=100 мм и мягкого грунта над газопровод, б=200 мм

ровод
мм^2

Условные обозначения

▨ Почвенно-растительный слой

▥ Супесь светло-коричневая, от твердой до пластичной консистенции, просадочная

▼ $\frac{0.50}{10.19}$ $\frac{\text{Установившийся уровень подземных вод, м}}{\text{Дата замера}}$

Изм.	Кол.уч.	Лист	№ док.	Подп.	Дата
ГИП		Оспанов Е.			8.21
Инженер		Серикбаев С.			8.21
Проверил		Оспанов Е.			8.21

29-2020-ГСН

"Строительство газопровода в н/п Датка с/о Кызылкум
Жетысайского района, Туркестанской области"

	Стадия	Лист	Листов
Наружное газоснабжение	РП	35	
Профиль газопровода высокого давления	ТОО "Жамбылагрогазпроект"		

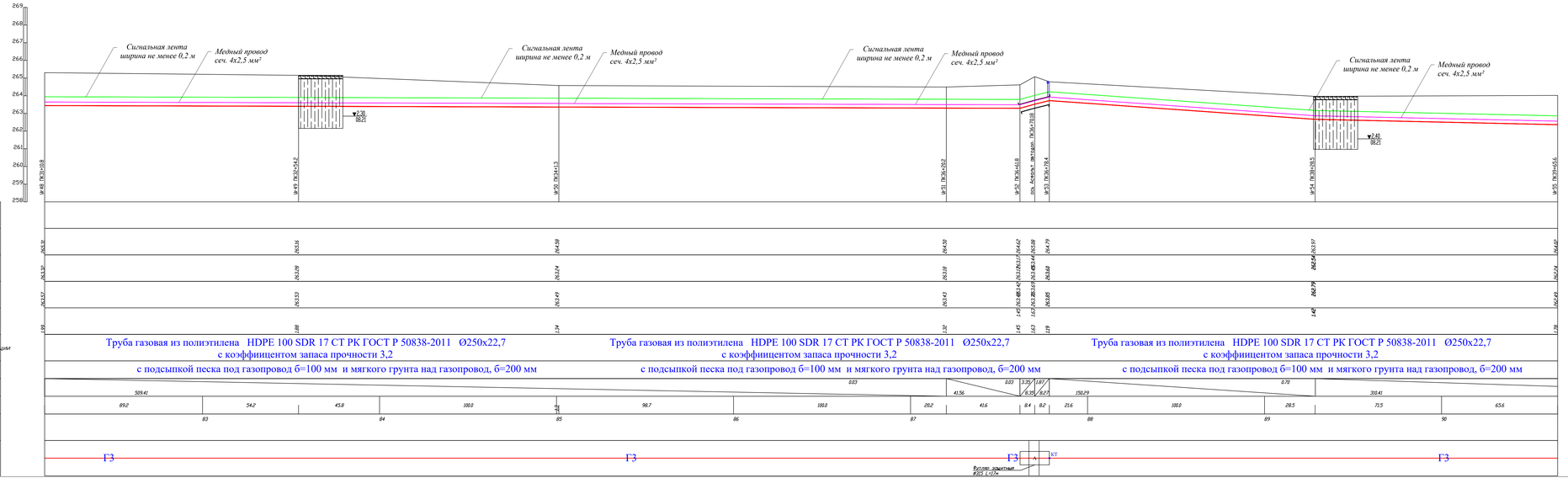

Условные обозначения

- Почвенно-растительный слой
- Супесь светло-коричневая, от твердой до пластичной консистенции, просадочная
- ▼3,50 / 11.19 — Установившийся уровень подземных вод, м / дата замера

							29-2020-ГСН
Изм.	Кол.уч.	Лист	№ док.	Подп.	Дата	"Строительство газопровода в п/п Датка с/о Кызылкум Жетысайского района, Туркестанской области"	
ГИП		Осипов Е.			8.21	Наружное газоснабжение	Стадия: РП; Лист: 36; Листов:
Инженер		Серикбаев С.			8.21		
Проверил		Осипов Е.			8.21	Профиль газопровода высокого давления	ТОО "Кызылгергеазпроект"

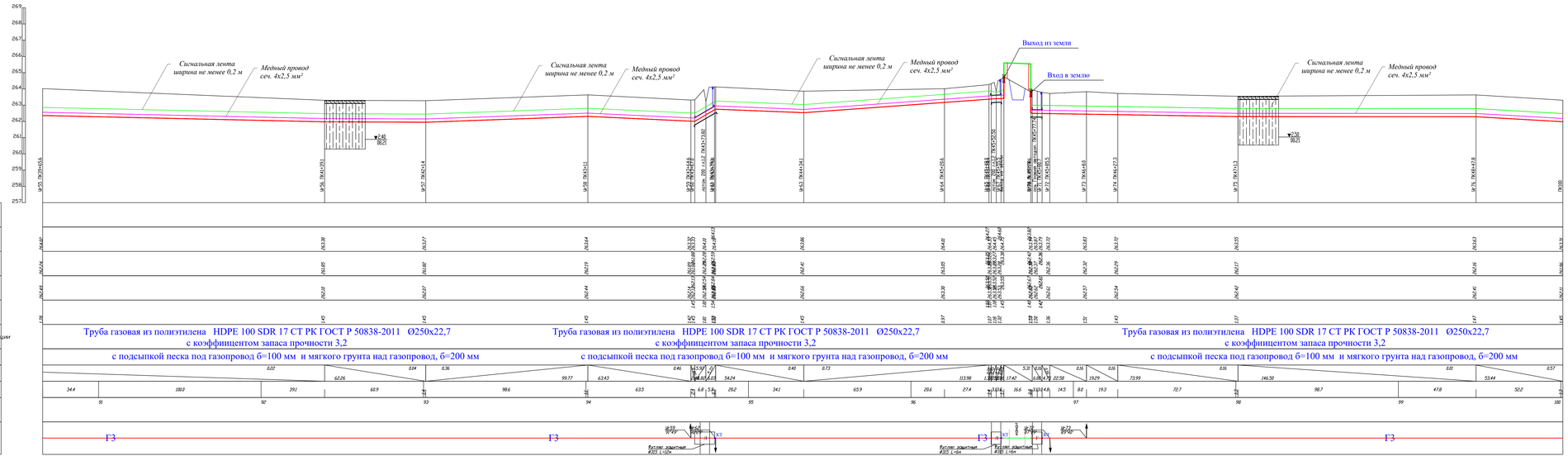

Условные обозначения

- Почвенно-растительный слой
- Супесь светло-коричневая, от твердой до пластичной консистенции, прослойками
- Установившийся уровень подземных вод, м / Дата замера

							29-2020-ГСН
							"Строительство газопровода в н/п Датка с/о Кыпылкум Жетысайского района, Туркестанской области"
Изм.	Кол.уч.	Лист	№ док.	Подп.	Дата		
ГИП		Осланов Е.			8.21	Наружное газоснабжение	Стадия: РП; Лист: 37; Листов:
Инженер		Серикбаев С.			8.21		
Проверил		Осланов Е.			8.21	Профиль газопровода высокого давления	ТОО "Жамбылгоргазпроект"

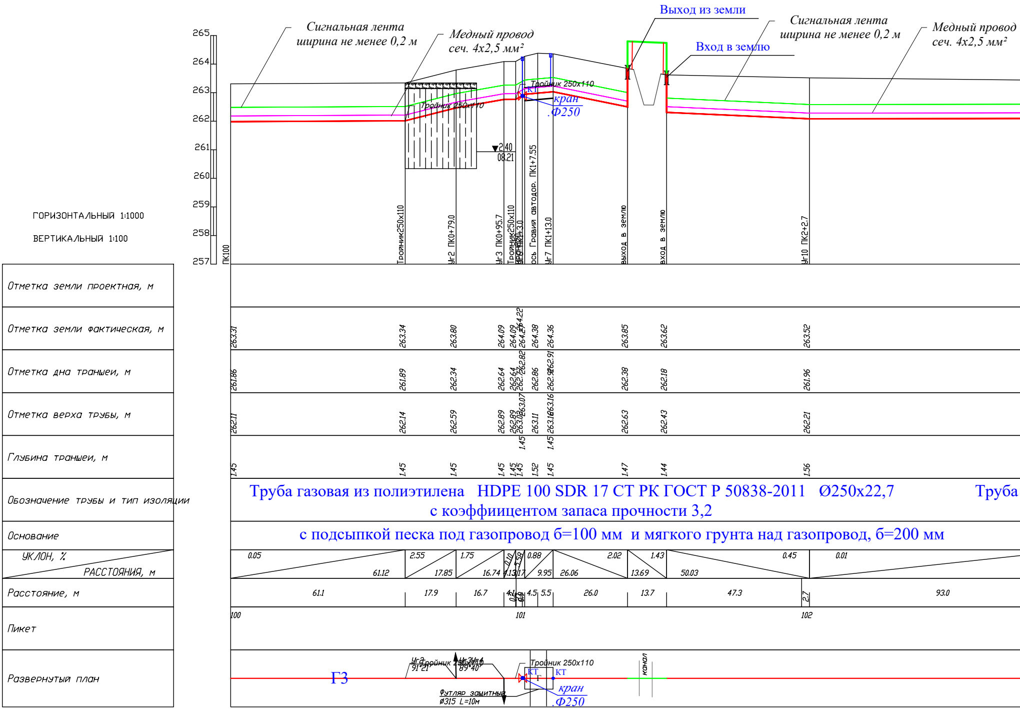
ГОРИЗОНТАЛЬНЫЙ 1:1000
ВЕРТИКАЛЬНЫЙ 1:100
265
264
263
262
261
260
259
258
257
Сигнальная лента ширина не менее 0,2 м
Медный провод сеч. 4x2,5 мм²
Выход из земли
Вход в землю
Сигнальная лента ширина не менее 0,2 м
Медный провод сеч. 4x2,5 мм²
Тройник 250x110
Тройник 250x110
кран Ф250
2.40
08.21
ПК100
Тройник250x110
Уг2 ПК0+79.0
Уг3 ПК0+95.7
Тройник250x110
ось Гравий автодор. ПК1+7.55
Уг7 ПК1+13.0
выход в землю
вход в землю
Уг10 ПК2+2.7
Отметка земли проектная, м
Отметка земли фактическая, м
263.31 263.34 263.80 264.09 264.09 264.27 264.22 264.38 264.36 263.85 263.62 263.52
Отметка дна траншеи, м
261.86 261.89 262.34 262.64 262.64 262.77 262.82 262.86 262.91 262.91 262.38 262.18 261.96
Отметка верха трубы, м
262.11 262.14 262.59 262.89 262.89 263.02 263.07 263.11 263.16 263.16 262.63 262.43 262.21
Глубина траншеи, м
1.45 1.45 1.45 1.45 1.45 1.45 1.45 1.52 1.45 1.45 1.47 1.44 1.56
Обозначение трубы и тип изоляции
Труба газовая из полиэтилена HDPE 100 SDR 17 СТ РК ГОСТ Р 50838-2011 Ø250x22,7 с коэффицентом запаса прочности 3,2
Труба
Основание
с подсыпкой песка под газопровод б=100 мм и мягкого грунта над газопровод, б=200 мм
УКЛОН, %
РАССТОЯНИЯ, м
0.05 61.12
2.55 17.85
1.75 16.74
0.10 4.13
5.58 17
0.88 9.95
2.02 26.06
1.43 13.69
0.45 50.03
0.01
Расстояние, м
61.1 17.9 16.7 4.1 0.5 0.9 4.5 5.5 26.0 13.7 47.3 2.7 93.0
Пикет
100
101
102
Развернутый план
Г3
Уг2 91°21'
Тройник 250x110
Уг3Уг4 89°40'
Футляр защитный Ø315 L=10м
Тройник 250x110
КТ
КТ
кран Ф250
канал

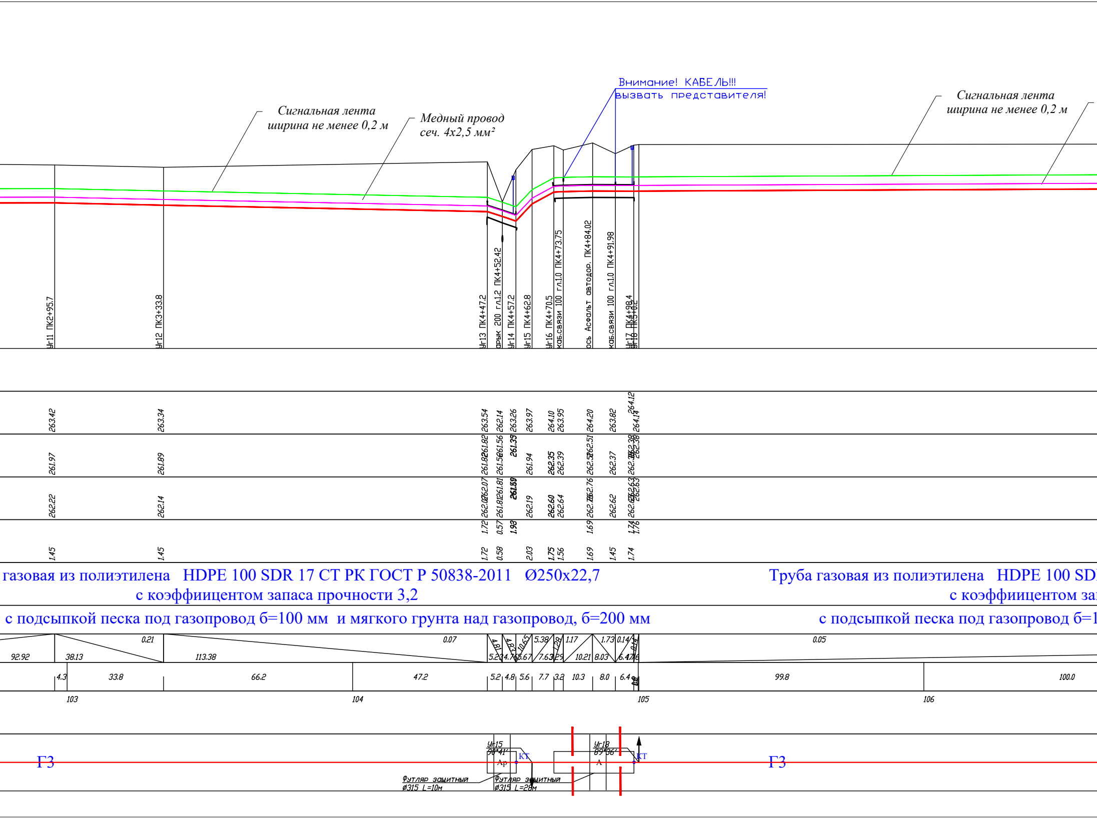
Сигнальная лента
ширина не менее 0,2 м
Медный провод
сеч. 4х2,5 мм²
Внимание! КАБЕЛЬ!!!
вызвать представителя!
Сигнальная лента
ширина не менее 0,2 м
Уг11 ПК2+95.7
Уг12 ПК3+33.8
Уг13 ПК4+47.2
арык 200 гл.1.2 ПК4+52.42
Уг14 ПК4+57.2
Уг15 ПК4+62.8
Уг16 ПК4+70.5
каб.связи 100 гл.1.0 ПК4+73.75
ось Асфальт автодор. ПК4+84.02
каб.связи 100 гл.1.0 ПК4+91.98
Уг17 ПК4+98.4
Уг18 ПК5+0.2
263.42
263.34
263.54
262.14
263.26
263.97
264.10
263.95
264.20
263.82
264.12
264.14
261.97
261.89
261.82
261.82
261.56
261.56
261.35
261.94
262.35
262.39
262.51
262.51
262.37
262.38
262.38
262.22
262.14
262.07
262.07
261.81
261.81
261.59
262.19
262.60
262.64
262.76
262.76
262.62
262.63
262.63
1.72
0.57
1.98
1.69
1.74
1.76
1.45
1.45
1.72
0.58
2.03
1.75
1.56
1.69
1.45
1.74
газовая из полиэтилена HDPE 100 SDR 17 СТ РК ГОСТ Р 50838-2011 Ø250x22,7
с коэффициентом запаса прочности 3,2
с подсыпкой песка под газопровод б=100 мм и мягкого грунта над газопровод, б=200 мм
Труба газовая из полиэтилена HDPE 100 SD
с коэффициентом за
с подсыпкой песка под газопровод б=1
92.92
38.13
0.21
113.38
0.07
4.81
4.83
10.65
5.38
1.28
1.17
1.73
0.14
0.14
5.23
4.76
5.67
7.63
3.29
10.21
8.03
6.47
0.05
4.3
33.8
66.2
47.2
5.2
4.8
5.6
7.7
3.2
10.3
8.0
6.4
99.8
100.0
103
104
105
106
Г3
Уг15
90°41'
Ар
КТ
Футляр защитный
ø315 L=10м
Футляр защитный
ø315 L=28м
Уг18
89°36'
А
КТ
Г3

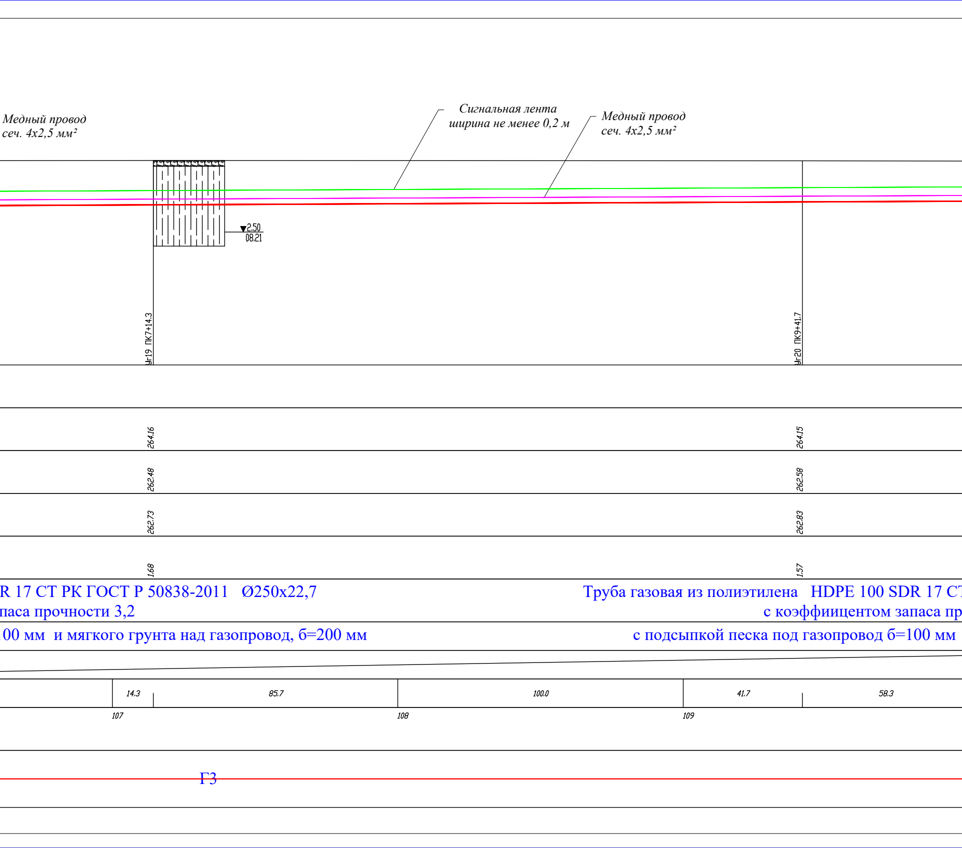
Медный провод
сеч. 4х2,5 мм²
Сигнальная лента
ширина не менее 0,2 м
Медный провод
сеч. 4х2,5 мм²
2.50
08.21
Уг19 ПК7+14.3
Уг20 ПК9+41.7
264.16
264.15
262.48
262.58
262.73
262.83
1.68
1.57
R 17 СТ РК ГОСТ Р 50838-2011 Ø250х22,7
паса прочности 3,2
Труба газовая из полиэтилена HDPE 100 SDR 17 СТ
с коэффициентом запаса пр
00 мм и мягкого грунта над газопровод, б=200 мм
с подсыпкой песка под газопровод б=100 мм
14.3
85.7
100.0
41.7
58.3
107
108
109
Г3

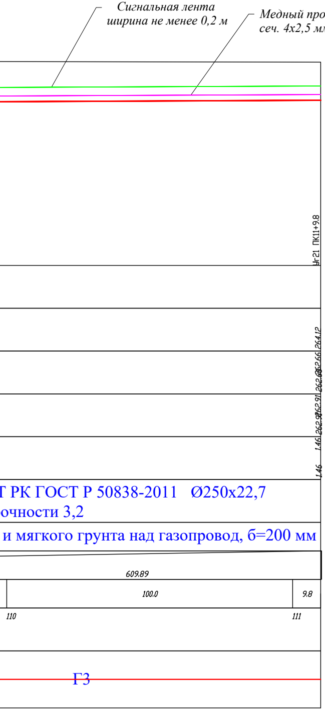
Сигнальная лента
ширина не менее 0,2 м
Медный провод
сеч. 4x2,5 мм²
Уг21 ПК11+9.8
264.12
262.66
262.91
1.46
1.46
Т РК ГОСТ Р 50838-2011 Ø250x22,7
очности 3,2
и мягкого грунта над газопровод, б=200 мм
609.89
100.0
9.8
110
111
Г3

Условные обозначения

▨ Почвенно-растительный слой

▥ Супесь светло-коричневая, от твердой до пластичной консистенции, просадочная

▼$\frac{0.50}{10.19}$ Установившийся уровень подземных вод, м / Дата замера

Изм.	Кол.уч.	Лист	№ док.	Подп.	Дата
ГИП		Оспанов Е.			8.21
Инженер		Серикбаев С.			8.21
Проверил		Оспанов Е.			8.21

29-2020-ГСН

"Строительство газопровода в н/п Датка с/о Кызылкум
Жетысайского района, Туркестанской области"

	Стадия	Лист	Листов
Наружное газоснабжение	РП	38	

Профиль газопровода высокого давления

ТОО
"Жамбылагрогазпроект"

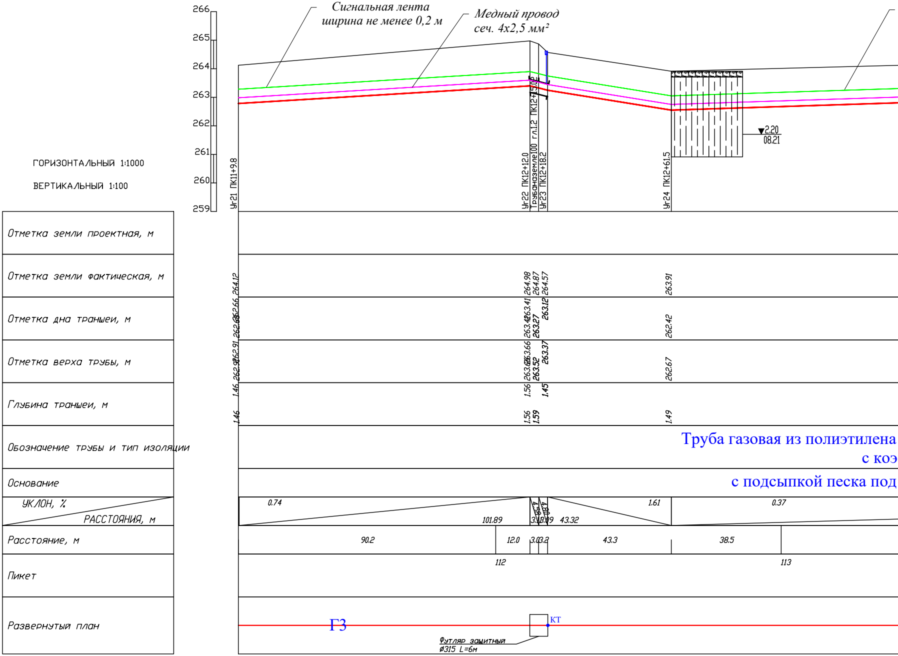
Сигнальная лента
ширина не менее 0,2 м
Медный провод
сеч. 4х2,5 мм²
266
265
264
263
262
261
260
259
ГОРИЗОНТАЛЬНЫЙ 1:1000
ВЕРТИКАЛЬНЫЙ 1:100
Уг21 ПК11+9.8
Уг22 ПК12+12.0
Трубаназемле100 гл.1.2 ПК12+15.0
Уг23 ПК12+18.2
Уг24 ПК12+61.5
2.20
08.21
Отметка земли проектная, м
Отметка земли фактическая, м
264.12
264.98
264.87
264.57
263.91
Отметка дна траншеи, м
262.66
262.66
263.41
263.42
263.27
263.12
262.42
Отметка верха трубы, м
262.91
262.91
263.66
263.66
263.52
263.37
262.67
Глубина траншеи, м
1.46
1.46
1.56
1.56
1.59
1.45
1.49
Обозначение трубы и тип изоляции
Труба газовая из полиэтилена
с коэ
Основание
с подсыпкой песка под
УКЛОН, ‰
РАССТОЯНИЯ, м
0.74
101.89
4.58
3.11
4.80
3.09
43.32
1.61
0.37
Расстояние, м
90.2
12.0
3.0
3.2
43.3
38.5
Пикет
112
113
Развернутый план
ГЗ
КТ
Футляр защитный
Ø315 L=6м

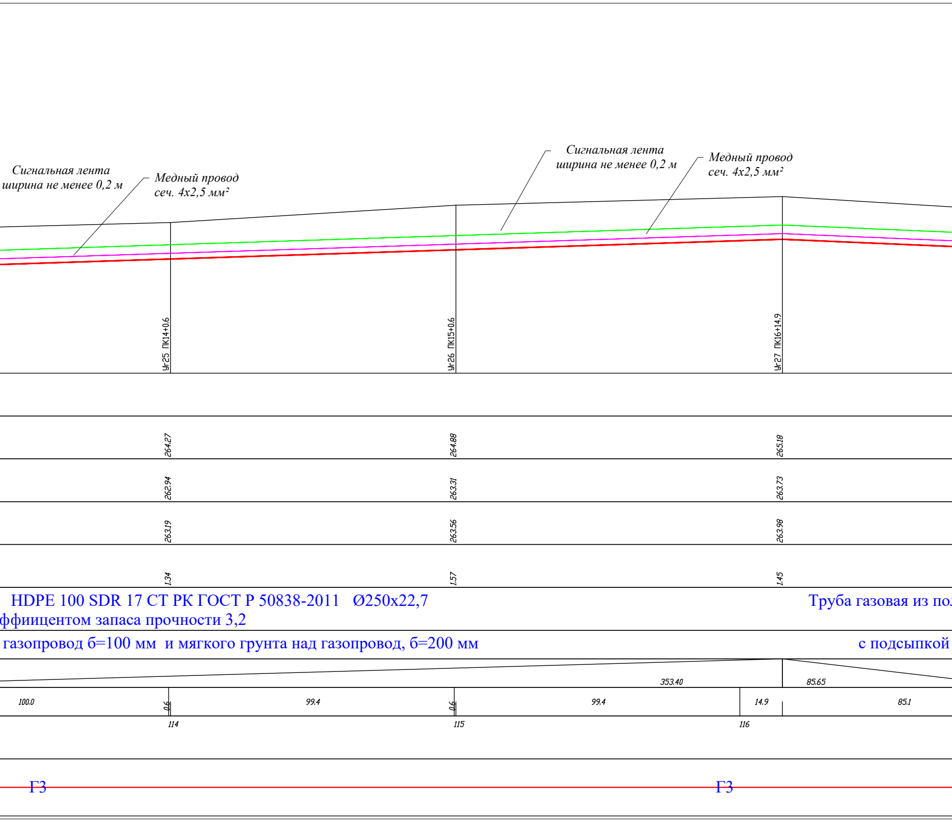
Сигнальная лента
ширина не менее 0,2 м
Медный провод
сеч. 4х2,5 мм²
Сигнальная лента
ширина не менее 0,2 м
Медный провод
сеч. 4х2,5 мм²
Уг25 ПК14+0.6
Уг26 ПК15+0.6
Уг27 ПК16+14.9
264.27
264.88
265.18
262.94
263.31
263.73
263.19
263.56
263.98
1.34
1.57
1.45
HDPE 100 SDR 17 СТ РК ГОСТ Р 50838-2011 Ø250х22,7
ффициентом запаса прочности 3,2
Труба газовая из по
газопровод б=100 мм и мягкого грунта над газопровод, б=200 мм
с подсыпкой
353.40
85.65
100.0
0.6
99.4
0.6
99.4
14.9
85.1
114
115
116
Г3
Г3

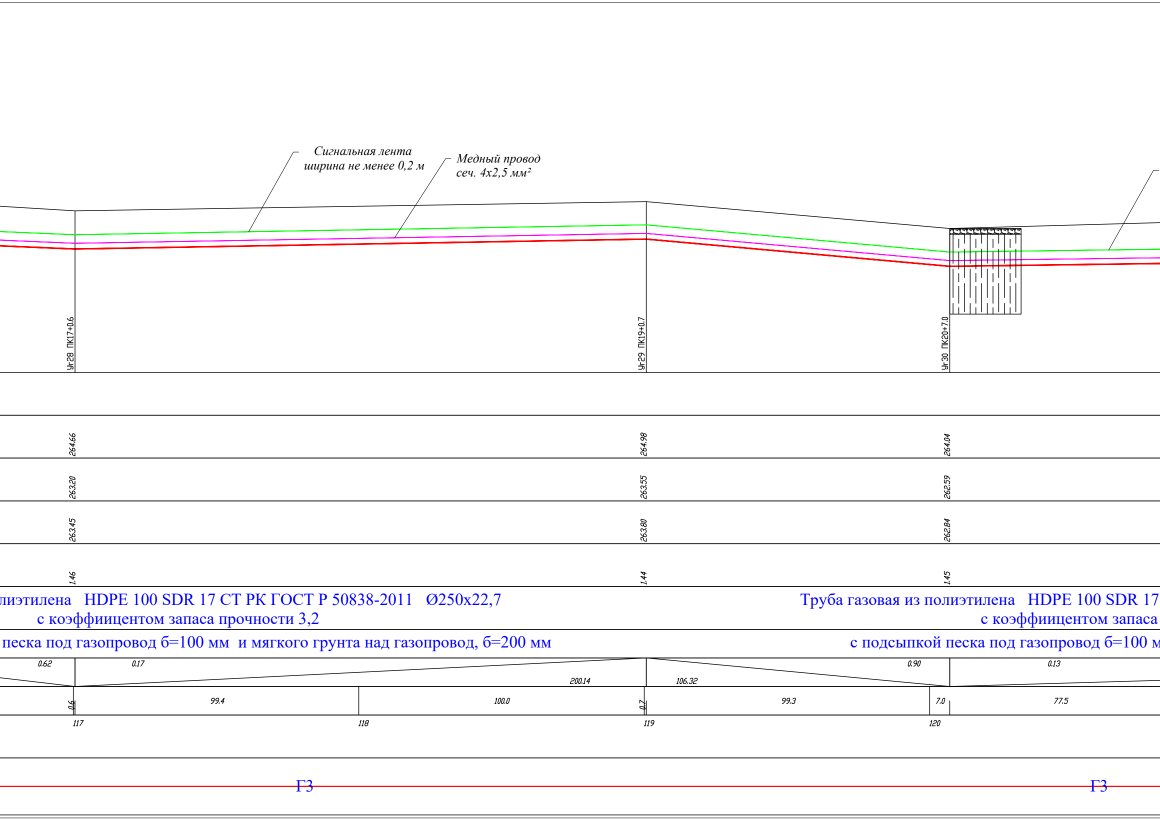
Сигнальная лента
ширина не менее 0,2 м
Медный провод
сеч. 4х2,5 мм²
Уг28 ПК17+0.6
Уг29 ПК19+0.7
Уг30 ПК20+7.0
264.66
264.98
264.04
263.20
263.55
262.59
263.45
263.80
262.84
1.46
1.44
1.45
лиэтилена HDPE 100 SDR 17 СТ РК ГОСТ Р 50838-2011 Ø250х22,7
с коэффициентом запаса прочности 3,2
Труба газовая из полиэтилена HDPE 100 SDR 17
с коэффициентом запаса
песка под газопровод б=100 мм и мягкого грунта над газопровод, б=200 мм
с подсыпкой песка под газопровод б=100 м
0.62
0.17
200.14
106.32
0.90
0.13
0.6
99.4
100.0
0.7
99.3
7.0
77.5
117
118
119
120
Г3
Г3

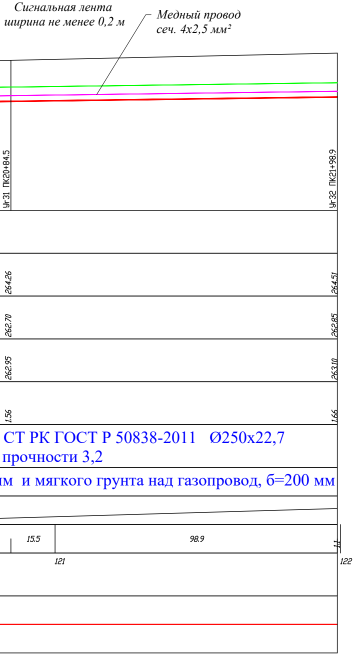
Сигнальная лента
ширина не менее 0,2 м
Медный провод
сеч. 4х2,5 мм²
Уг31 ПК20+84.5
Уг32 ПК21+98.9
264.26
264.51
262.70
262.85
262.95
263.10
1.56
1.66
СТ РК ГОСТ Р 50838-2011 Ø250х22,7
прочности 3,2
м и мягкого грунта над газопровод, б=200 мм
15.5
98.9
1.1
121
122

Условные обозначения

▨ Почвенно-растительный слой

▥ Супесь светло-коричневая, от твердой до пластичной консистенции, просадочная

▼$\frac{0.50}{10.19}$ Установившийся уровень подземных вод, м / Дата замера

						29-2020-Г			
						"Строительство газопровода в н/п Датка с/о Кызылкум Жетысайского района, Туркестанской области"			
Изм.	Кол.уч.	Лист	№ док.	Подп.	Дата				
						Наружное газоснабжение	Стадия	Лист	Листов
ГИП		Оспанов Е.			8.21		РП	39	
Инженер		Серикбаев С.			8.21				
						Профиль газопровода высокого давления	ТОО "Жамбылагрогазпроект"		
Проверил		Оспанов Е.			8.21				

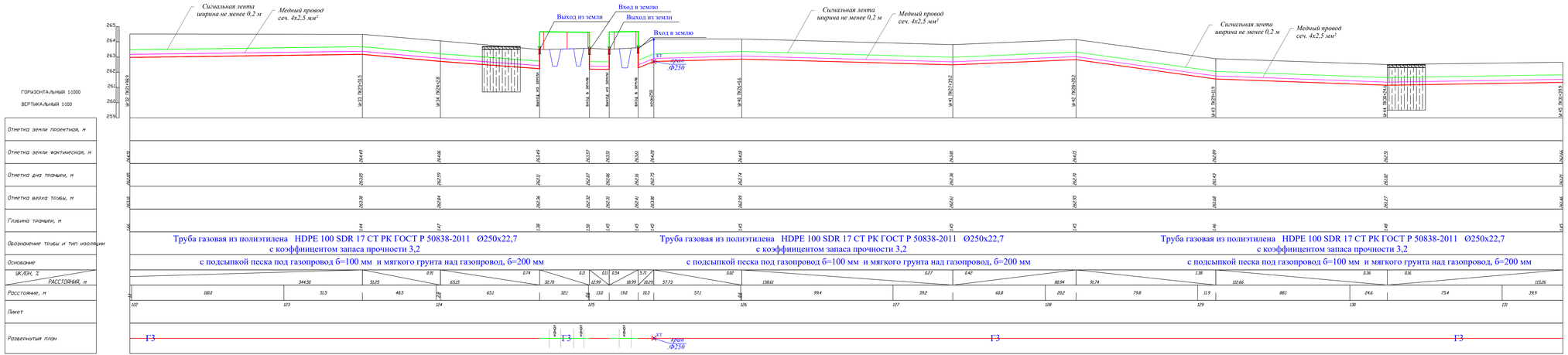

Условные обозначения

Почвенно-растительный слой

Супесь светло-коричневая, от твердой до пластичной консистенции, просадочная

Установившийся уровень подземных вод, м
Дата замера

							29-2020-ГСН
						"Строительство газопровода в н/п Датка с/о Кызылкум Жетысайского района, Туркестанской области"	
Изм.	Кол.уч.	Лист	№ док.	Подп.	Дата		
ГИП		Осланов Е.			8.21	Наружное газоснабжение	Стадия: РП; Лист: 40; Листов:
Инженер		Серикбаев С.			8.21		
Проверил		Осланов Е.			8.21	Профиль газопровода высокого давления	ТОО "Жамбылагрогазпроект"

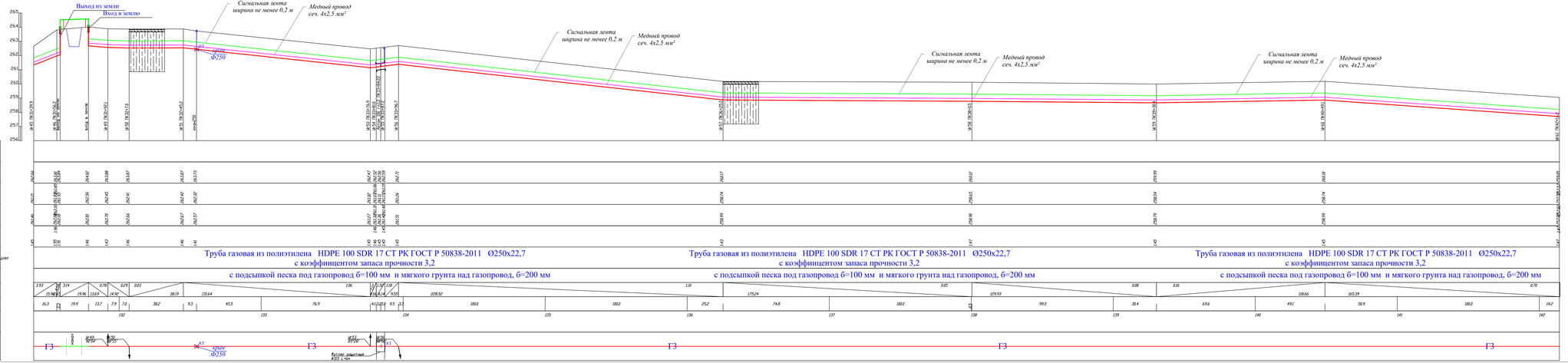

Условные обозначения

Почвенно-растительный слой

Супесь свето-коричневая, от твердой до пластичной консистенции, просадочная

▼650/829 Установившийся уровень подземных вод, м / Дата замера

							29-2020-ГСН	
							"Строительство газопровода в н/п Датка с/о Кыялкум Жетысайского района, Туркестанской области"	
Изм.	Кол.уч.	Лист	№ док.	Подп.	Дата			
ГИП		Осиповой Е.			8.21	Наружное газоснабжение	Стадия: РП	Лист: 41	Листов:
Инженер		Серикбаев С.			8.21				
Проверил		Осиповой Е.			8.21	Профиль газопровода высокого давления	ТОО "Жамбылгазпроектэнерго"		

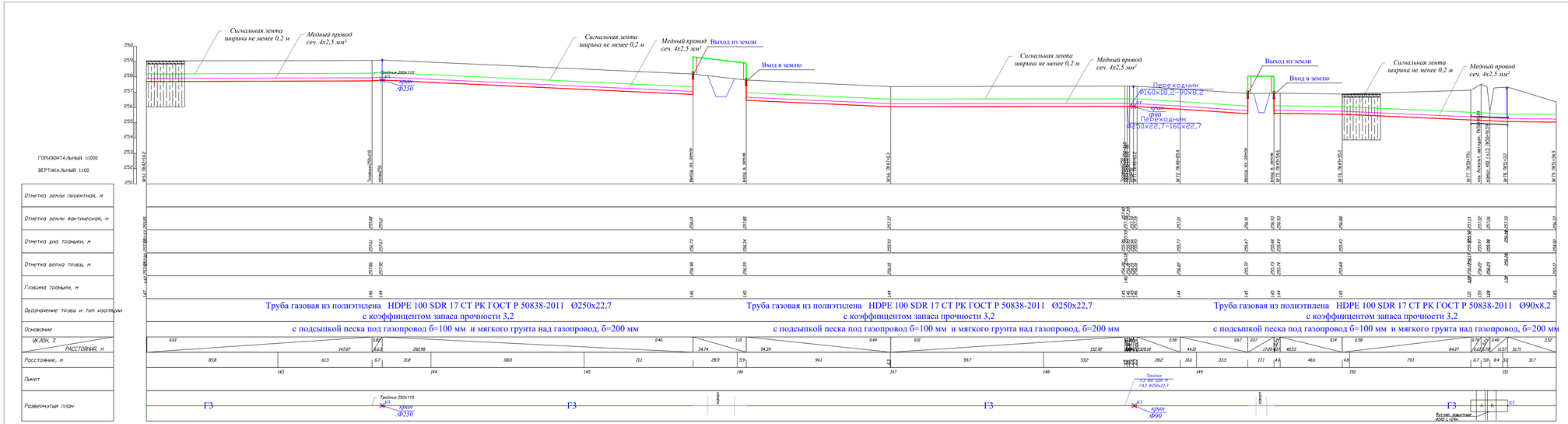

Условные обозначения

Почвенно-растительный слой

Супесь светло-коричневая, от твердой до пластичной консистенции, проездочная

▼0,50 / 10.09 Установившийся уровень подземных вод, м / Дата замера

						29-2020-ГСН	
						"Строительство газопровода в м/п Датка с/о Кызылкум Жетысайского района, Туркестанской области"	
Изм.	Кол.уч.	Лист	№ док.	Подп.	Дата		
ГИП		Оспанов Е.			8.21	Наружное газоснабжение	Стадия: РП; Лист: 42; Листов:
Инженер		Серикбаев С.			8.21		
Проверил		Оспанов Е.			8.21	Профиль газопровода высокого давления	ТОО "Жамбылагрогазпроект"

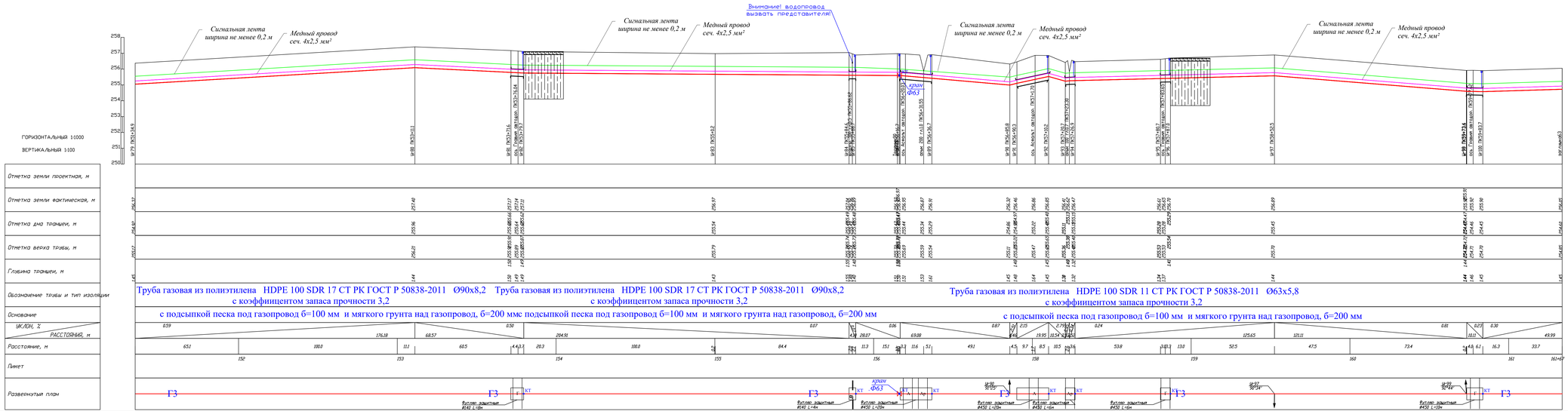

Условные обозначения

Почвенно-растительный слой

Супесь светло-коричневая, от твердой до пластичной консистенции, проходочная

Установившийся уровень подземных вод, м
Дата замера

						29-2020-ГСН			
						"Строительство газопровода в п/п Датка с/о Кызылкум Жетысайского района, Туркестанской области"			
Изм.	Кол.уч.	Лист	№ док.	Подп.	Дата				
ГИП		Оспанов Е.			8.21	Наружное газоснабжение	Стадия	Лист	Листов
Инженер		Серикбаев С.			8.21		РП	43	
Проверил		Оспанов Е.			8.21	Профиль газопровода высокого давления	ТОО "Жамбылагрогазпроект"		

ГОРИЗОНТАЛЬНЫЙ 1:1000

ВЕРТИКАЛЬНЫЙ 1:100

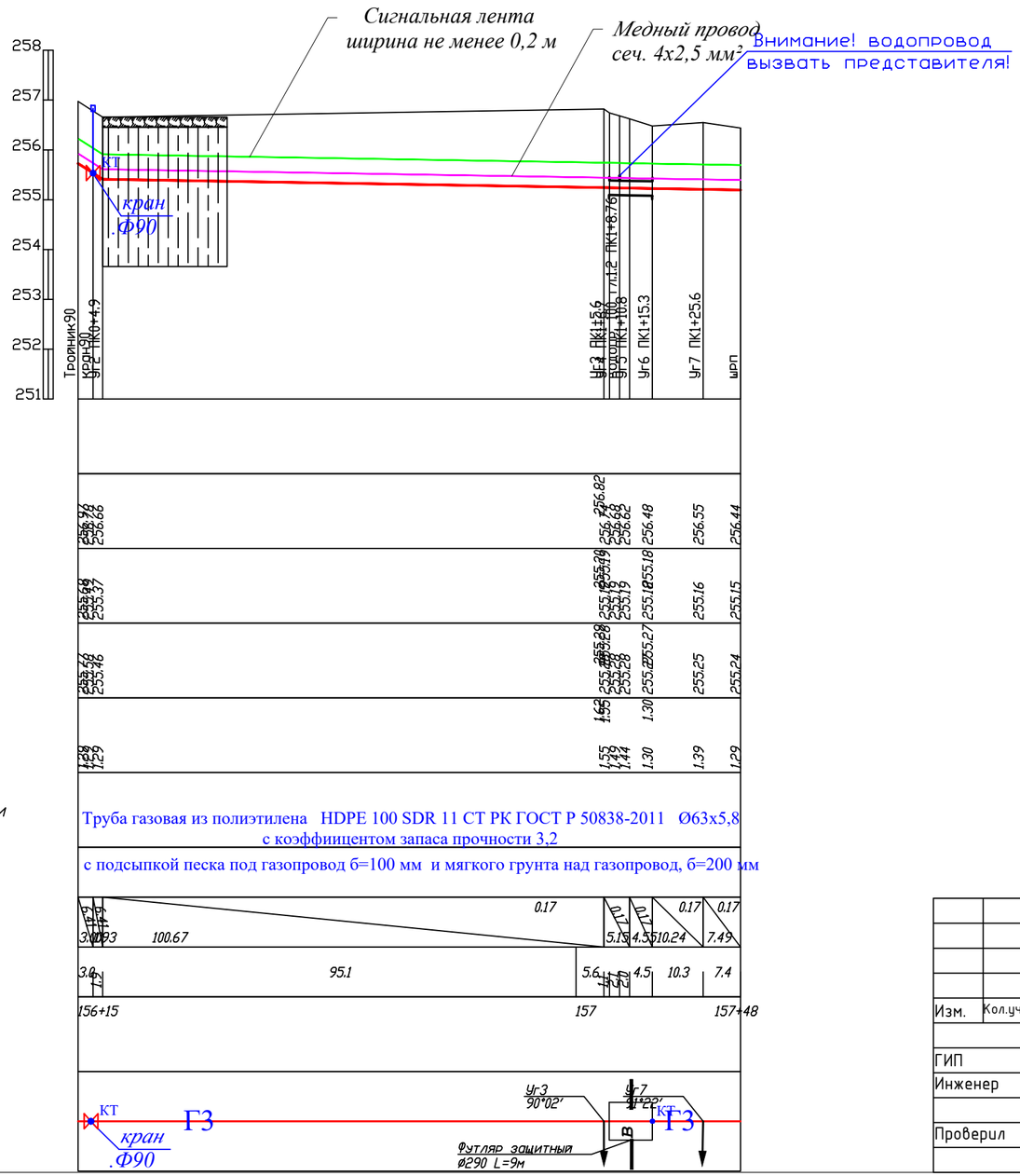

Отметка земли проектная, м	256.82 256.48 256.55 256.44
Отметка земли фактическая, м	256.76 256.68 256.62 256.48 256.55 256.44
Отметка дна траншеи, м	255.49 255.18 255.16 255.15
Отметка верха трубы, м	255.27 255.25 255.24
Глубина траншеи, м	1.55 1.30 1.39 1.29
Обозначение трубы и тип изоляции	Труба газовая из полиэтилена HDPE 100 SDR 11 СТ РК ГОСТ Р 50838-2011 Ø63х5,8 с коэффициентом запаса прочности 3,2
Основание	с подсыпкой песка под газопровод б=100 мм и мягкого грунта над газопровод, б=200 мм
УКЛОН, ‰ / РАССТОЯНИЯ, м	0.17 0.17 0.17 3.00 3.93 100.67 5.15 4.55 10.24 7.49
Расстояние, м	3.0 1.5 95.1 5.6 4.5 10.3 7.4
Пикет	156+15 157 157+48
Развернутый план	КТ кран Ф90 Г3 Уг3 90°02' Уг7 90°22' КТ Г3 футляр защитный ø290 L=9м

Условные обозначения

Почвенно-растительный слой

Супесь светло-коричневая, от твердой до пластичной консистенции, просадочная

▼0.50 / 10.19 Установившийся уровень подземных вод, м / Дата замера

						29-2020-ГСН
						"Строительство газопровода в н/п Датка с/о Кызылкум Жетысайского района, Туркестанской области"
Изм.	Кол.уч.	Лист	№ док.	Подп.	Дата	
ГИП		Оспанов Е.			8.21	Наружное газоснабжение
Инженер		Серикбаев С.			8.21	
Проверил		Оспанов Е.			8.21	Профиль газопровода высокого давления

Стадия	Лист	Листов
РП	44	

ТОО "Жамбылагрогазпроект"

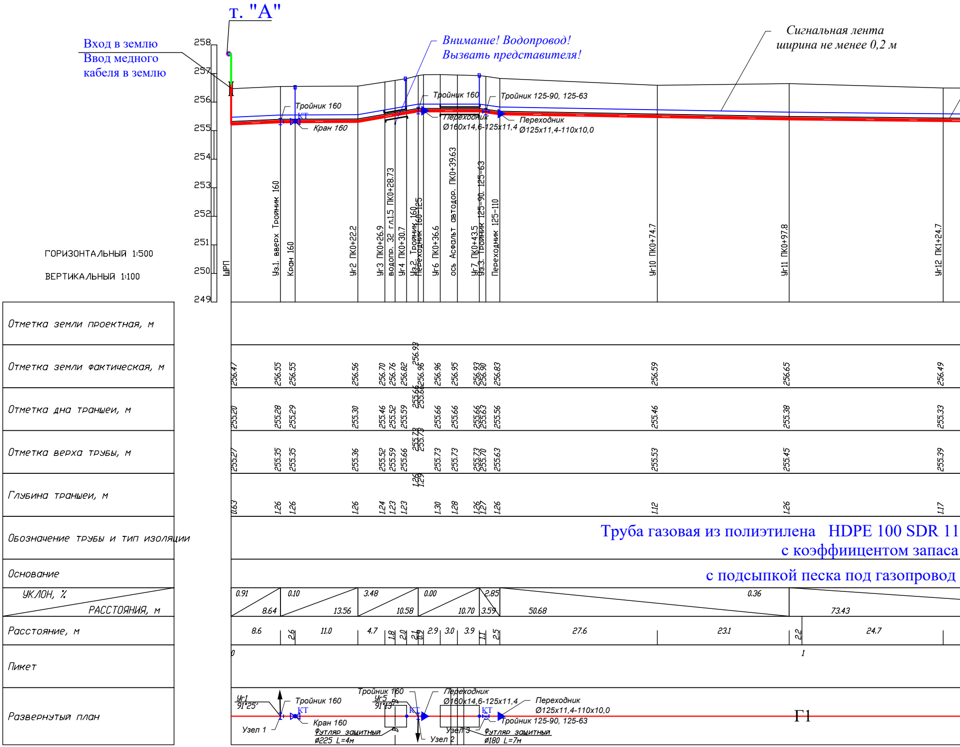
т. "А"
Вход в землю
Ввод медного кабеля в землю
Внимание! Водопровод! Вызвать представителя!
Сигнальная лента ширина не менее 0,2 м
258
257
256
255
254
253
252
251
250
249
ГОРИЗОНТАЛЬНЫЙ 1:500
ВЕРТИКАЛЬНЫЙ 1:100
Тройник 160
КТ
Кран 160
Тройник 160
Переходник Ø160x14,6-125x11,4
Тройник 125-90, 125-63
Переходник Ø125x11,4-110x10,0
ШРП
Уз.1. вверх Тройник 160
Кран 160
Уг2 ПК0+22.2
Уг3 ПК0+26.9
водопр. 32 гл.1.5 ПК0+28.73
Уг4 ПК0+30.7
Уз.2. Тройник 160
Переходник 160-125
Уг6 ПК0+36.6
ось Асфальт автодор. ПК0+39.63
Уг7 ПК0+43.5
Уз.3. Тройник 125-90. 125-63
Переходник 125-110
Уг10 ПК0+74.7
Уг11 ПК0+97.8
Уг12 ПК1+24.7
Уг1 91°25'
Узел 1
Тройник 160
КТ
Кран 160
Футляр защитный Ø225 L=4м
Тройник 160
Уг5 91°13'
В
В
КТ
Узел 2
Переходник Ø160x14,6-125x11,4
Узел 3
КТ
Переходник Ø125x11,4-110x10,0
Тройник 125-90, 125-63
Футляр защитный Ø180 L=7м
Г1

	ШРП	Уз.1	Кран 160	Уг2	Уг3	водопр.	Уг4	Уз.2	Переходник 160-125	Уг6	ось Асфальт	Уг7	Уз.3	Переходник 125-110	Уг10	Уг11	Уг12
Отметка земли проектная, м																	
Отметка земли фактическая, м	256.47	256.55	256.55	256.56	256.70	256.76	256.82	256.93	256.96	256.96	256.95	256.93	256.90	256.83	256.59	256.65	256.49
Отметка дна траншеи, м	255.20	255.28	255.29	255.30	255.46	255.52	255.59	255.66	255.66	255.66	255.66	255.66	255.63	255.56	255.46	255.38	255.33
Отметка верха трубы, м	255.27	255.35	255.35	255.36	255.52	255.59	255.66	255.73	255.73	255.73	255.73	255.73	255.70	255.63	255.53	255.45	255.39
Глубина траншеи, м	0.63	1.26	1.26	1.26	1.24	1.23	1.23	1.26	1.29	1.30	1.28	1.26	1.27	1.26	1.12	1.26	1.17

Обозначение трубы и тип изоляции: Труба газовая из полиэтилена HDPE 100 SDR 11 с коэффициентом запаса

Основание: с подсыпкой песка под газопровод

УКЛОН, ‰ / РАССТОЯНИЯ, м: 0.91 / 8.64; 0.10 / 13.56; 3.48 / 10.58; 0.00 / 10.70; 2.85 / 3.59; 0.36 / 50.68; 73.43

Расстояние, м: 8.6; 2.6; 11.0; 4.7; 1.8; 2.0; 2.1; 0.9; 2.9; 3.0; 3.9; 1.1; 2.5; 27.6; 23.1; 2.2; 24.7

Пикет: 0; 1

Развернутый план

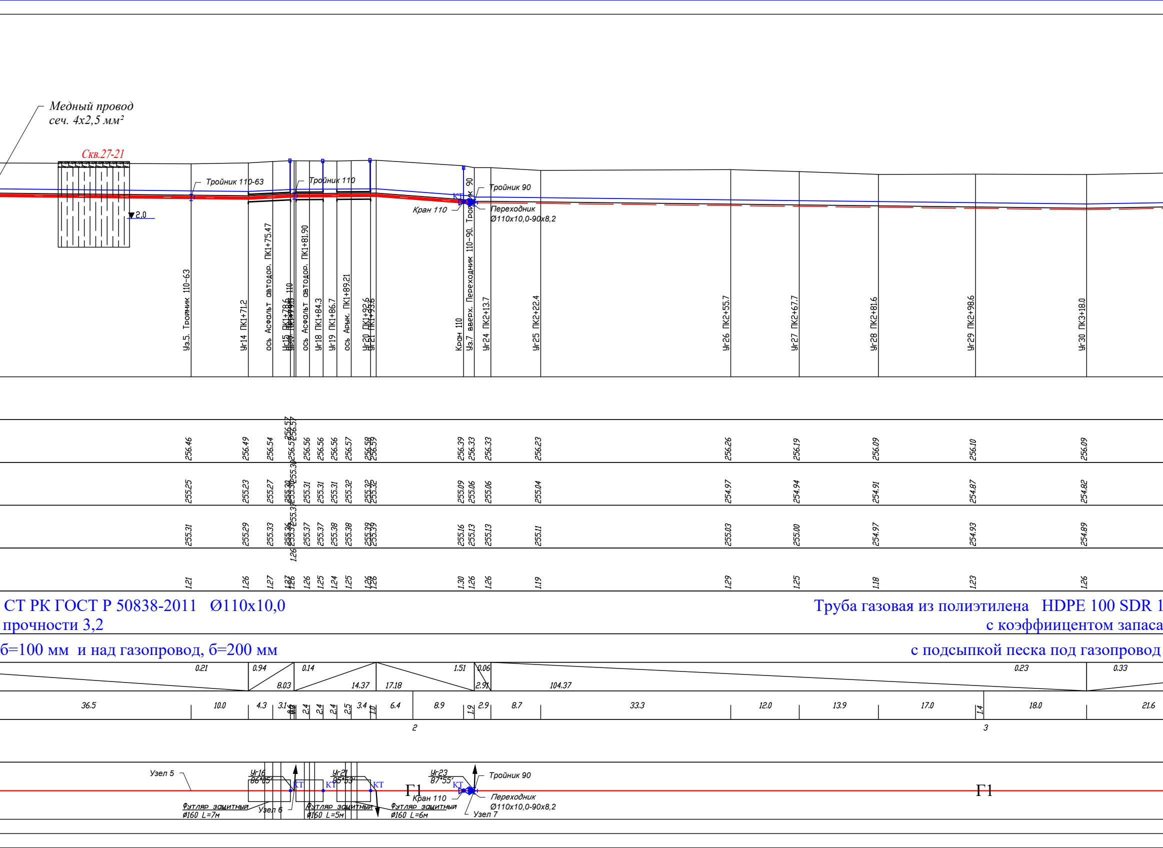
Медный провод
сеч. 4х2,5 мм²
Скв.27-21
2,0
Тройник 110-63
Тройник 110
Тройник 90
Кран 110
Переходник
Ø110х10,0-90х8,2
Уз.5. Тройник 110-63
Уг14 ПК1+71.2
ось Асфальт автодор. ПК1+75.47
Уг15 ПК1+78.6
ось Асфальт автодор. ПК1+81.90
Уг18 ПК1+84.3
Уг19 ПК1+86.7
ось Арык. ПК1+89.21
Уг20 ПК1+92.6
Уг21 ПК1+93.6
Кран 110
Уз.7 вверх. Переходник 110-90. Тройник 90
Уг24 ПК2+13.7
Уг25 ПК2+22.4
Уг26 ПК2+55.7
Уг27 ПК2+67.7
Уг28 ПК2+81.6
Уг29 ПК2+98.6
Уг30 ПК3+18.0
256.46 256.49 256.54 256.57 256.57 256.56 256.56 256.56 256.57 256.58 256.59 256.39 256.33 256.33 256.23 256.26 256.19 256.09 256.10 256.09
255.25 255.23 255.27 255.30 255.30 255.31 255.31 255.31 255.32 255.32 255.32 255.09 255.06 255.06 255.04 254.97 254.94 254.91 254.87 254.82
255.31 255.29 255.33 255.36 255.37 255.37 255.37 255.38 255.38 255.39 255.39 255.16 255.13 255.13 255.11 255.03 255.00 254.97 254.93 254.89
1.21 1.26 1.27 1.27 1.26 1.26 1.26 1.25 1.24 1.25 1.26 1.26 1.30 1.26 1.26 1.19 1.29 1.25 1.18 1.23 1.26
СТ РК ГОСТ Р 50838-2011 Ø110х10,0
прочности 3,2
Труба газовая из полиэтилена HDPE 100 SDR 1
с коэффициентом запаса
б=100 мм и над газопровод, б=200 мм
с подсыпкой песка под газопровод
0.21 0.94 8.03 0.14 14.37 17.18 1.51 0.06 2.91 104.37 0.23 0.33
36.5 10.0 4.3 3.1 2.4 2.4 2.4 2.5 3.4 1.0 6.4 8.9 1.9 2.9 8.7 33.3 12.0 13.9 17.0 1.4 18.0 21.6
2
3
Узел 5
Уг16
86°05'
КТ
Узел 6
Футляр защитный
Ø160 L=7м
Уг21
85°53'
Футляр защитный
Ø160 L=5м
Уг23
87°55'
Кран 110
Футляр защитный
Ø160 L=6м
Тройник 90
Переходник
Ø110х10,0-90х8,2
Узел 7
Г1
Г1

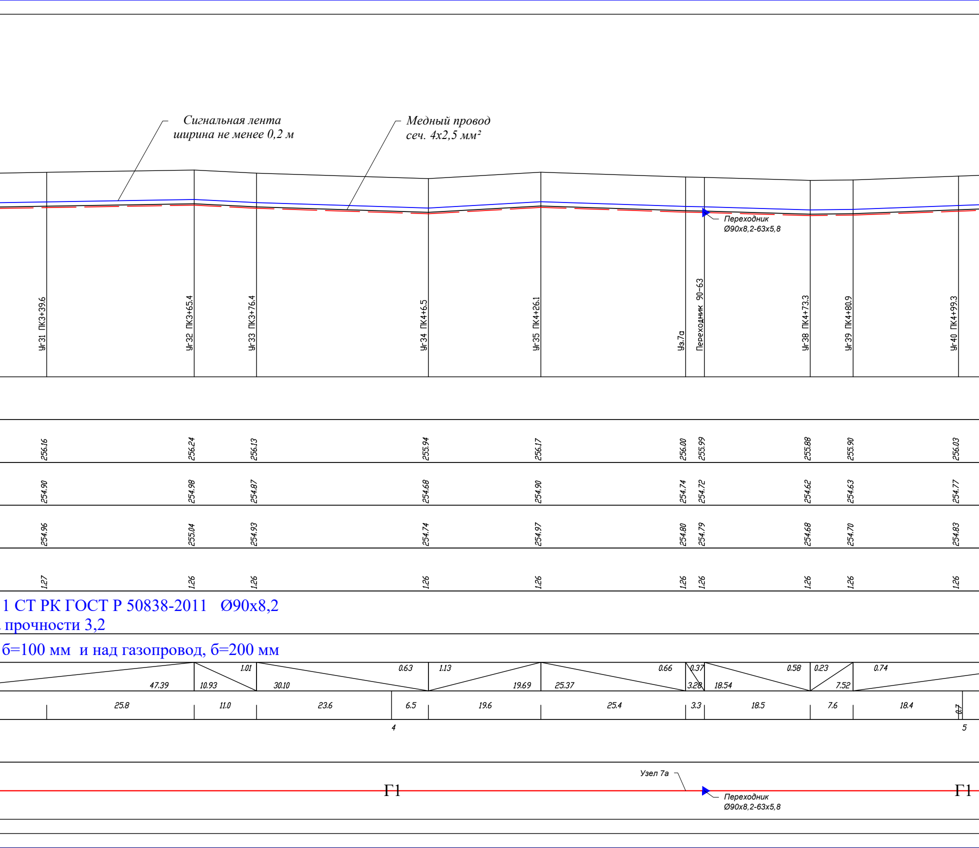
Сигнальная лента
ширина не менее 0,2 м
Медный провод
сеч. 4х2,5 мм²
Переходник
Ø90х8,2-63х5,8
Уг31 ПК3+39.6
Уг32 ПК3+65.4
Уг33 ПК3+76.4
Уг34 ПК4+6.5
Уг35 ПК4+26.1
Уз.7а
Переходник 90-63
Уг38 ПК4+73.3
Уг39 ПК4+80.9
Уг40 ПК4+99.3
256.16
256.24
256.13
255.94
256.17
256.00
255.99
255.88
255.90
256.03
254.90
254.98
254.87
254.68
254.90
254.74
254.72
254.62
254.63
254.77
254.96
255.04
254.93
254.74
254.97
254.80
254.79
254.68
254.70
254.83
1.27
1.26
1.26
1.26
1.26
1.26
1.26
1.26
1.26
1.26
1 СТ РК ГОСТ Р 50838-2011 Ø90х8,2
прочности 3,2
б=100 мм и над газопровод, б=200 мм
47.39
10.93
1.01
30.10
0.63
1.13
19.69
25.37
0.66
0.37
3.28
18.54
0.58
0.23
7.52
0.74
25.8
11.0
23.6
6.5
19.6
25.4
3.3
18.5
7.6
18.4
0.7
4
5
Узел 7а
Г1
Переходник
Ø90х8,2-63х5,8
Г1

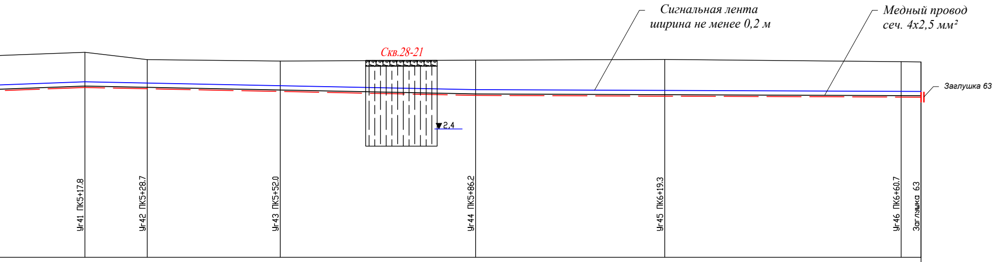
Сигнальная лента
ширина не менее 0,2 м
Медный провод
сеч. 4х2,5 мм²
Скв.28-21
Заглушка 63
2,4
Уг41 ПК5+17.8
Уг42 ПК5+28.7
Уг43 ПК5+52.0
Уг44 ПК5+86.2
Уг45 ПК6+19.3
Уг46 ПК6+60.7
Заглушка 63

256.17	255.91	255.86	255.89	255.92	255.84	255.83
254.90	254.86	254.77	254.63	254.60	254.57	254.57
254.97	254.92	254.83	254.69	254.67	254.63	254.63
1.26	1.05	1.10	1.26	1.32	1.27	1.26

Труба газовая из полиэтилена HDPE 100 SDR 11 СТ РК ГОСТ Р 50838-2011 Ø63х5,8
с коэффициентом запаса прочности 3,2

с подсыпкой песка под газопровод б=100 мм и над газопровод, б=200 мм

36.91 | 68.41 0.40 | 77.99 0.08

17.8 | 10.9 | 23.3 | 34.2 | 13.8 | 19.3 | 41.4 | 3.5

6 6+64

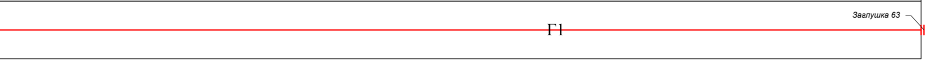
Заглушка 63
Г1

Изм. Кол. уч.
ГИП
Инженер

Условные обозначения

▨ Почвенно-растительный слой

▥ Супесь светло-коричневая, от твердой до пластичной консистенции, просадочная

▼ $\frac{0.50}{10.19}$ Установившийся уровень подземных вод, м / Дата замера

Лист	№ док.	Подп.	Дата
Оспанов Е.			01.22
Серикбаев С.			01.22

29-2020-ГСН.

"Строительство газопровода в н/п Датка с/о Кызылкум
Жетысайского района, Туркестанской области"

Наружное газоснабжение.

Стадия	Лист	Листов
РП	45	

Профиль газопровода низкого давления
от ШРП. уз.1-уз.7а до заглушка.

ТОО
"Жамбылагрогазпроект"

ГОРИЗОНТАЛЬНЫЙ 1:500

ВЕРТИКАЛЬНЫЙ 1:100

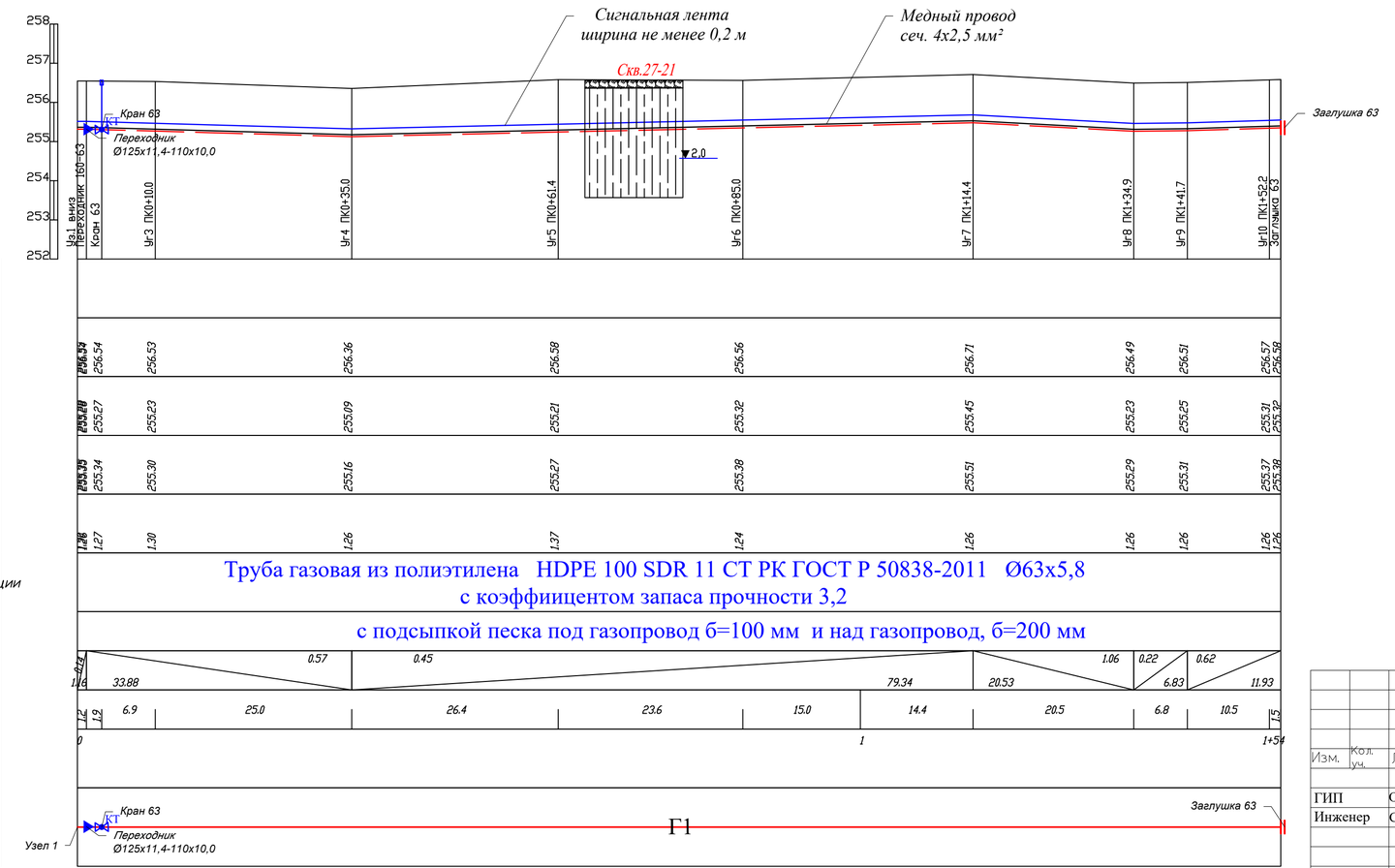

Условные обозначения

Почвенно-растительный слой

Супесь светло-коричневая, от твердой до пластичной консистенции, просадочная

▼0.50 / 10.19 — Установившийся уровень подземных вод, м / Дата замера

Изм.	Кол. уч.	Лист	№ док.	Подп.	Дата
ГИП		Оспанов Е.			01.22
Инженер		Серикбаев С.			01.22

29-2020-ГСН.

"Строительство газопровода в н/п Датка с/о Кызылкум Жетысайского района, Туркестанской области"

Наружное газоснабжение.

Стадия	Лист	Листов
РП	46	

Профиль газопровода низкого давления от уз.1 до заглушки.

ТОО "Жамбылагрогазпроект"

ГОРИЗОНТАЛЬНЫЙ 1:500

ВЕРТИКАЛЬНЫЙ 1:100

Отметка земли проектная, м	
Отметка земли фактическая, м	256.89 256.86 256.81 256.66 256.68
Отметка дна траншеи, м	255.61 255.58 255.53 255.42
Отметка верха трубы, м	255.86 255.64 255.59 255.48
Глубина траншеи, м	1.28 1.04 1.24 1.13 1.26
Обозначение трубы и тип изоляции	Труба газовая из полиэтилена HDPE 100 SDR 11 СТ РК ГОСТ Р 50838-2011 Ø63х5,8 с коэффициентом запаса прочности 3,2
Основание	с подсыпкой песка под газопровод б=100 мм и над газопровод, б=200 мм
УКЛОН, ‰ / РАССТОЯНИЯ, м	1.71 1.56 1.58 10.58
Расстояние, м	1.3 0.7 1.4 2.6 6.6
Пикет	0 0+13
Развернутый план	Тройник 125-63 Кран 63 Узел 3 Футляр защитный Ø110 L=4м

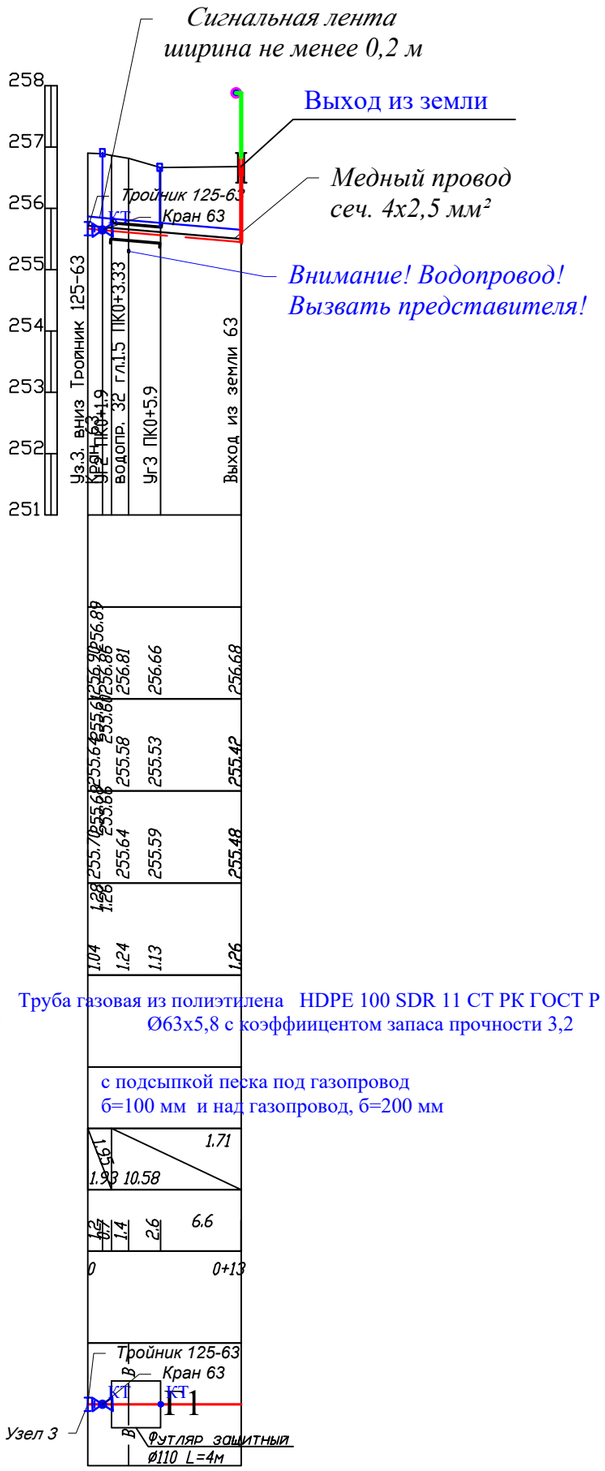

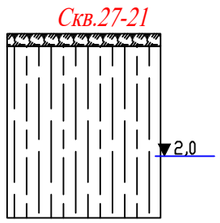

Условные обозначения

Почвенно-растительный слой

Супесь светло-коричневая, от твердой до пластичной консистенции, просадочная

▼0.50 / 10.19 Установившийся уровень подземных вод, м / Дата замера

						29-2020-ГСН.
						"Строительство газопровода в н/п Датка с/о Кызылкум Жетысайского района, Туркестанской области"
Изм.	Кол. уч.	Лист	№ док.	Подп.	Дата	
ГИП		Оспанов Е.			01.22	Наружное газоснабжение.
Инженер		Серикбаев С.			01.22	
						Профиль газопровода низкого давления от уз.3 до выхода из земли.

Стадия	Лист	Листов
РП	47	

ТОО "Жамбылагрогазпроект"

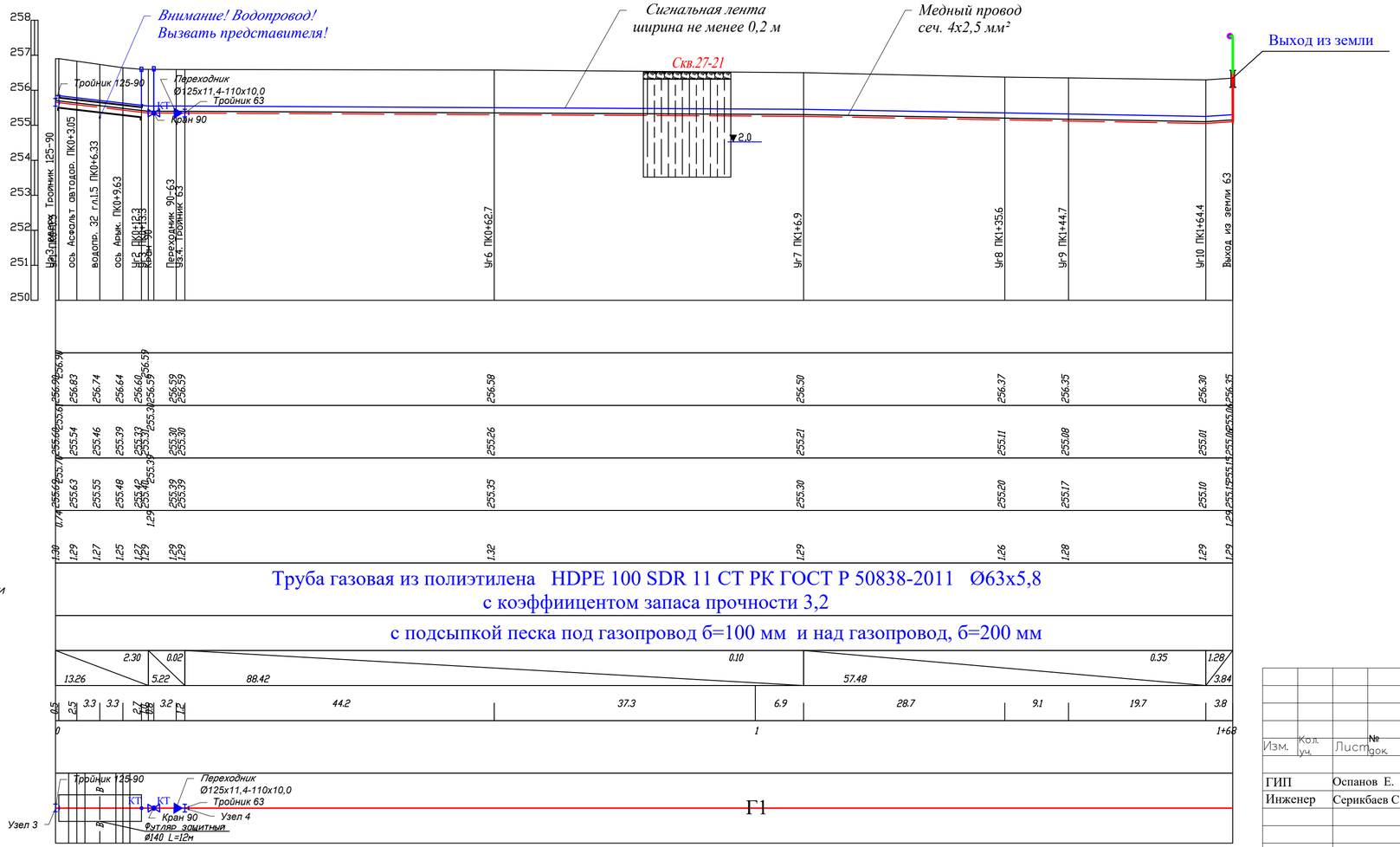

Условные обозначения

Почвенно-растительный слой

Супесь светло-коричневая, от твердой до пластичной консистенции, просадочная

▼0.50 / 10.19 — Установившийся уровень подземных вод, м / Дата замера

Изм.	Кол. уч.	Лист	№ док.	Подп.	Дата
ГИП		Оспанов Е.			01.22
Инженер		Серикбаев С.			01.22

29-2020-ГСН.

"Строительство газопровода в н/п Датка с/о Кызылкум Жетысайского района, Туркестанской области"

Наружное газоснабжение.

Стадия	Лист	Листов
РП	48	

Профиль газопровода низкого давления от уз.3-уз.4 до выход из земли.

ТОО "Жамбылагрогазпроект"

ГОРИЗОНТАЛЬНЫЙ 1:500

ВЕРТИКАЛЬНЫЙ 1:100

Отметка земли проектная, м	
Отметка земли фактическая, м	
Отметка дна траншеи, м	
Отметка верха трубы, м	
Глубина траншеи, м	
Обозначение трубы и тип изоляции	Труба газовая из полиэтилена HDPE 100 SDR 11 СТ РК ГОСТ Р 50838-2011 Ø63х5,8 с коэффициентом запаса прочности 3,2
Основание	с подсыпкой песка под газопровод б=100 мм и над газопровод, б=200 мм
УКЛОН, ‰ / РАССТОЯНИЯ, м	0.13 / 11.29
Расстояние, м	0.9, 1.3, 6.7, 1.7, 0.7
Пикет	0 … 0+11
Развернутый план	Г1, Узел 4, Футляр защитный Ø110 L=10м

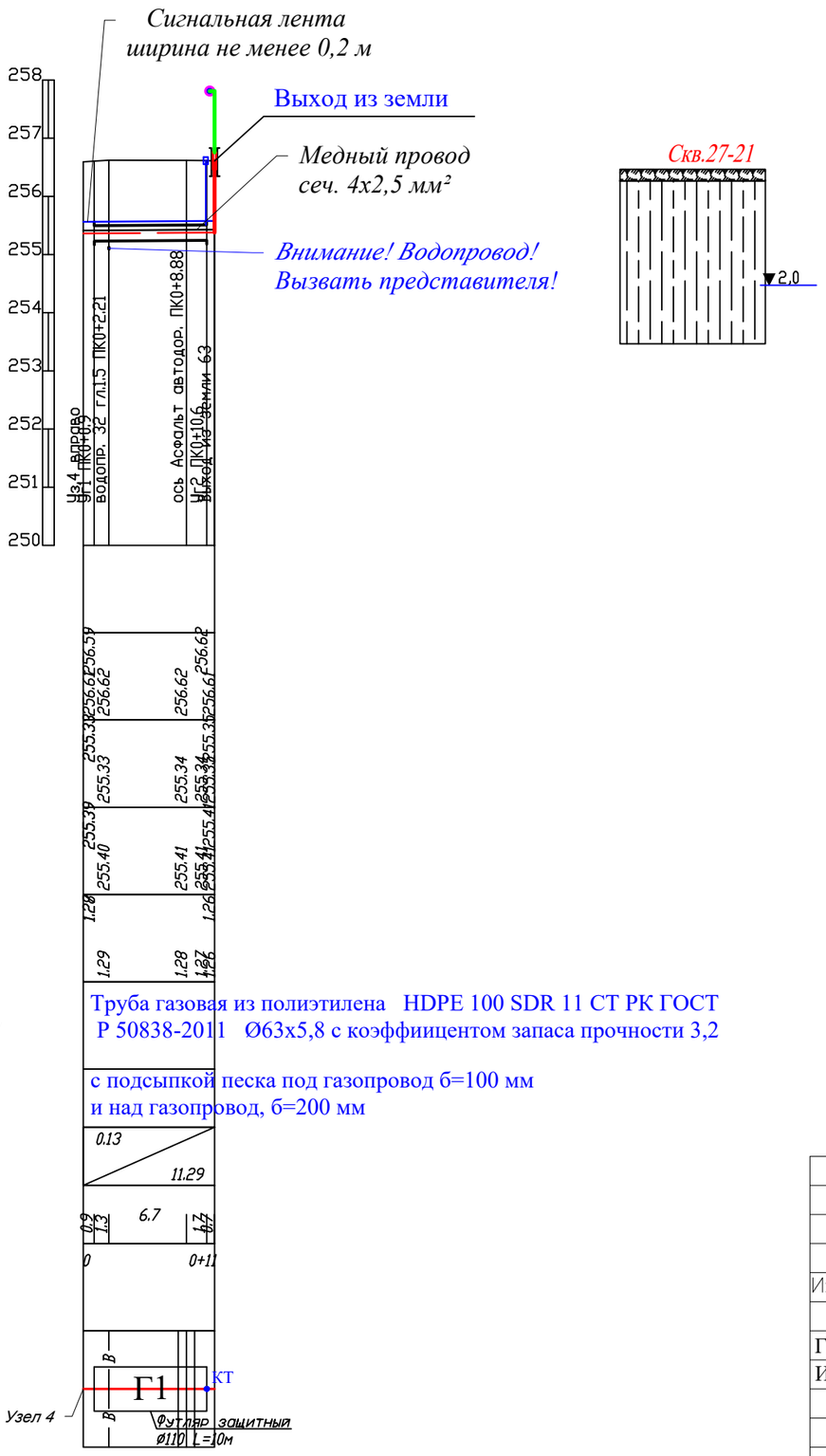

Условные обозначения

Почвенно-растительный слой

Супесь светло-коричневая, от твердой до пластичной консистенции, просадочная

▼0.50 / 10.19 — Установившийся уровень подземных вод, м / Дата замера

Изм.	Кол. уч.	Лист	№ док.	Подп.	Дата	29-2020-ГСН.			
						"Строительство газопровода в н/п Датка с/о Кызылкум Жетысайского района, Туркестанской области"			
ГИП		Оспанов Е.			01.22	Наружное газоснабжение.	Стадия	Лист	Листов
Инженер		Серикбаев С.			01.22		РП	49	
						Профиль газопровода низкого давления от уз.4 до выход из земли.	ТОО "Жамбылагрогазпроект"		

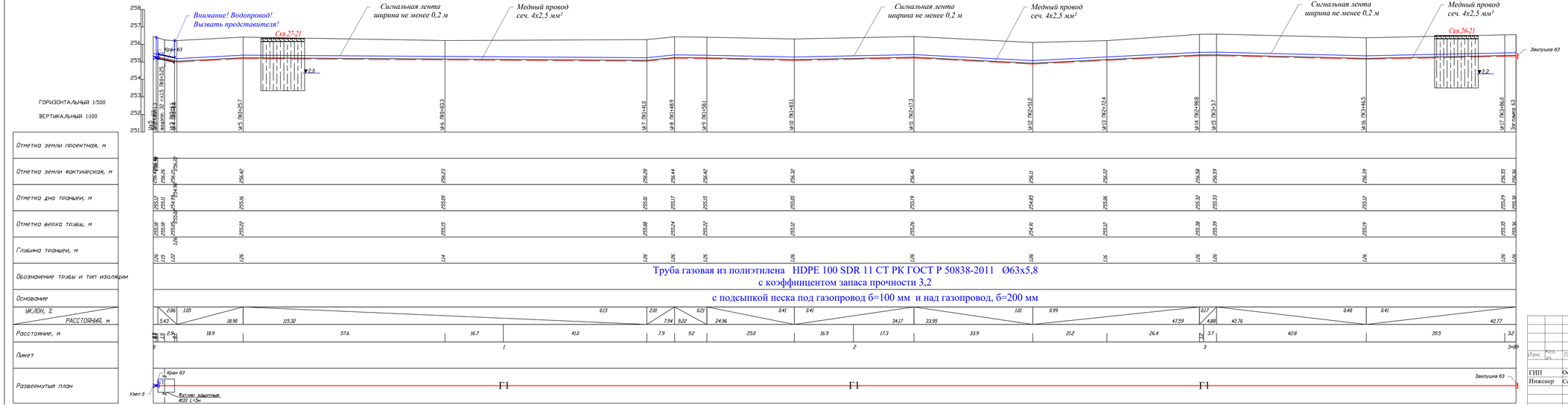

Условные обозначения

Почвенно-растительный слой

Супесь светло-коричневая, от твердой до пластичной консистенции, просадочная

▼0.50 / 10.19 Установившийся уровень подземных вод, м / Дата замера

Изм.	Кол. уч.	Лист	№ док.	Подп.	Дата
ГИП		Оспанов Е.			01.22
Инженер		Серикбаев С.			01.22

29-2020-ГСН.

"Строительство газопровода в н/п Датка с/о Кызылкум Жетысайского района, Туркестанской области"

Наружное газоснабжение.

Профиль газопровода низкого давления от уз.5 до заглушки.

Стадия	Лист	Листов
РП	50	

ТОО "Жамбылагрогазпроект"

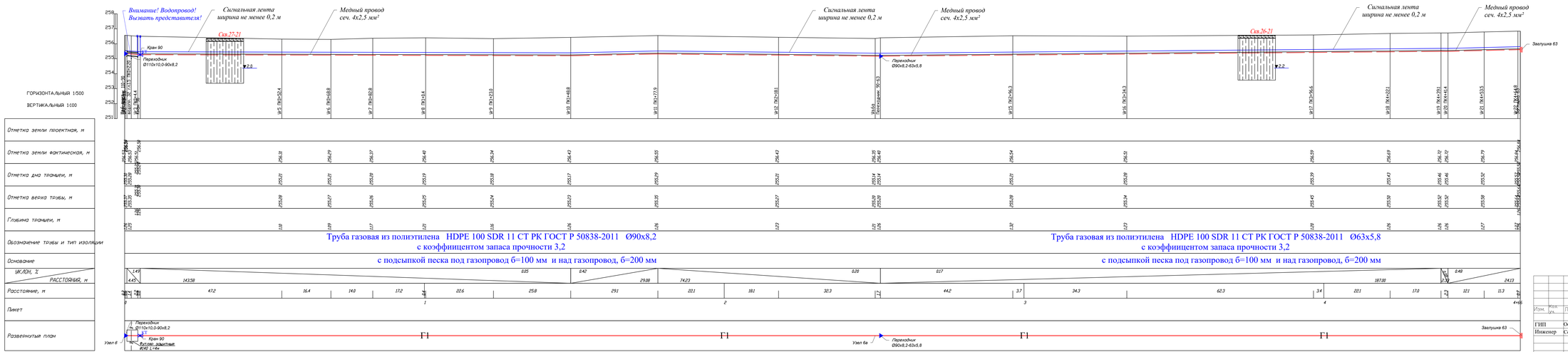

Условные обозначения

- Почвенно-растительный слой
- Супесь светло-коричневая, от твердой до пластичной консистенции, просадочная
- ▼3,50 / 8,09 — Установившийся уровень подземных вод, м / дата замера

Изм.	Кол. уч.	Лист	№ док.	Подп.	Дата	29-2020-ГСН.
ГИП		Оспанов Е.			01.22	"Строительство газопровода в н/п Датка с/о Кызылкум Жетысайского района, Туркестанской области"
Инженер		Серикбаев С.			01.22	Наружное газоснабжение.

Стадия	Лист	Листов
РП	51	

Профиль газопровода низкого давления от уз.6-уз.6а до заглушки.

ТОО "Жамбылгазгоразпроект"

ГОРИЗОНТАЛЬНЫЙ 1:500

ВЕРТИКАЛЬНЫЙ 1:100

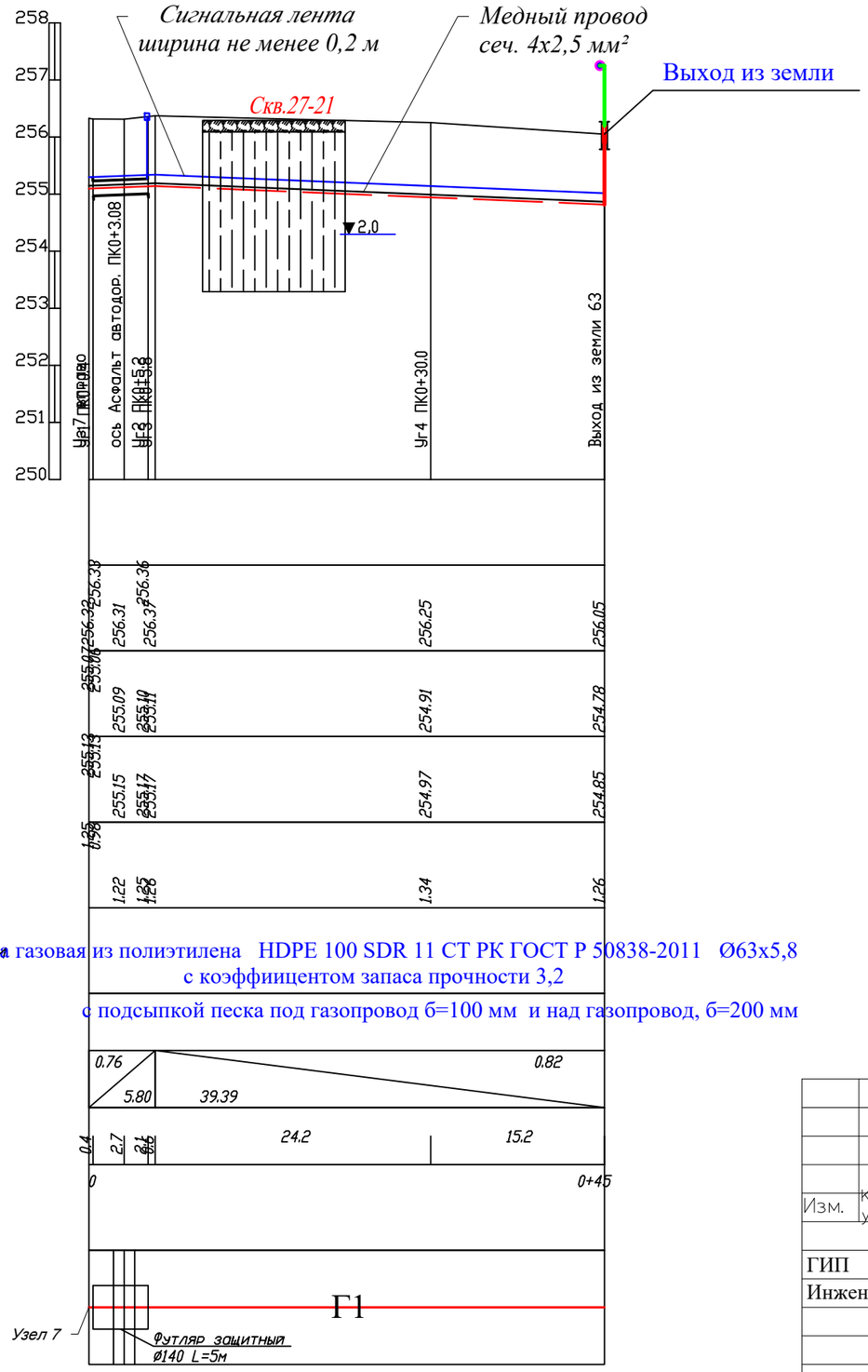

Отметка земли проектная, м	
Отметка земли фактическая, м	256.33 256.31 256.25 256.05
Отметка дна траншеи, м	255.09 254.91 254.78
Отметка верха трубы, м	255.15 254.97 254.85
Глубина траншеи, м	1.22 1.34 1.26
Обозначение трубы и тип изоляции	Труба газовая из полиэтилена HDPE 100 SDR 11 СТ РК ГОСТ Р 50838-2011 Ø63х5,8 с коэффициентом запаса прочности 3,2
Основание	с подсыпкой песка под газопровод б=100 мм и над газопровод, б=200 мм
УКЛОН, ‰ / РАССТОЯНИЯ, м	0.76 5.80 39.39 0.82
Расстояние, м	0.4 2.7 2.1 0.6 24.2 15.2
Пикет	0 0+45
Развернутый план	Г1

Условные обозначения

Почвенно-растительный слой

Супесь светло-коричневая, от твердой до пластичной консистенции, просадочная

▼0.50 / 10.19 Установившийся уровень подземных вод, м / Дата замера

Изм.	Кол. уч.	Лист	№ док.	Подп.	Дата	29-2020-ГСН.			
						"Строительство газопровода в н/п Датка с/о Кызылкум Жетысайского района, Туркестанской области"			
ГИП		Оспанов Е.			01.22	Наружное газоснабжение.	Стадия	Лист	Листов
Инженер		Серикбаев С.			01.22		РП	52	
						Профиль газопровода низкого давления от уз.7 до выход из земли.	ТОО "Жамбылагрогазпроект"		

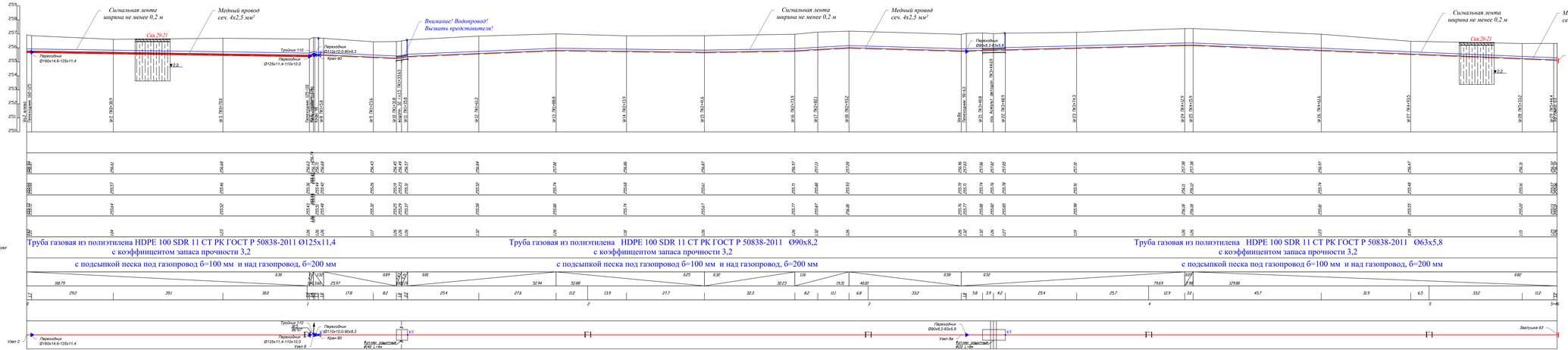

Условные обозначения

Почвенно-растительный слой

Супесь светло-коричневая, от твердой до пластичной консистенции, проходочная

▼0,50 ВЛ — Установившийся уровень подземных вод, м дата замера

Изм.	Кол. уч.	Лист	№ док.	Подп.	Дата
ГИП		Оспанов Е.			01.22
Инженер		Серикбаев С.			01.22

29-2020-ГСН.

"Строительство газопровода в н/п Датка с/о Кызылкум Жетысайского района, Туркестанской области"

Наружное газоснабжение.

Профиль газопровода низкого давления от уз.2-уз.8, уз.8а до заглушки.

Стадия	Лист	Листов
РП	53	

ТОО "Жамбылагрогазпроект"

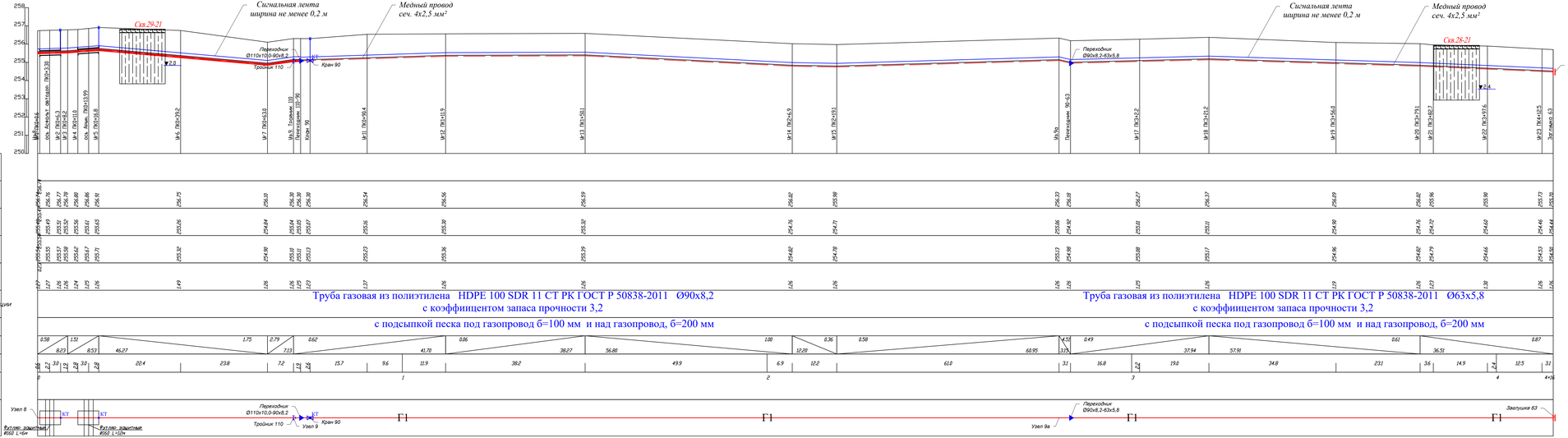

Условные обозначения

Почвенно-растительный слой

Супесь свето-коричневая, от твердой до пластичной консистенции, просадочная

▼3,50 11.09 — Установившийся уровень подземных вод, м / Дата замера

Изм.	Кол. уч.	Лист	№ док.	Подп.	Дата
ГИП		Оспанов Е.			01.22
Инженер		Серикбаев С.			01.22

29-2020-ГСН.

"Строительство газопровода в н/п Датка с/о Кызылкум Жетысайского района, Туркестанской области"

Наружное газоснабжение.

Стадия	Лист	Листов
РП	54	

Профиль газопровода низкого давления от уз.8-уз.9а до заглушки.

ТОО "Жамбылагрогазпроект"

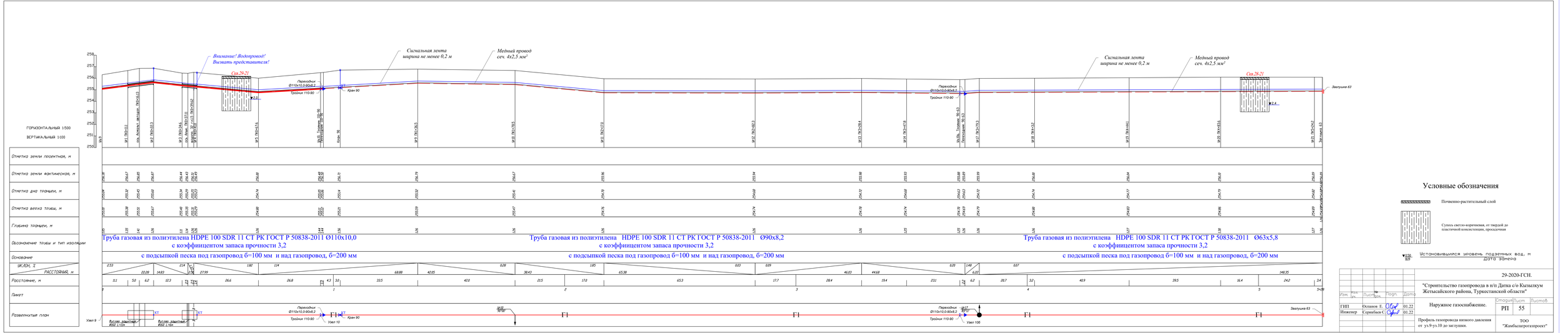

Внимание! Водопровод! Вызвать представителя!
Сигнальная лента ширина не менее 0,2 м
Медный провод сеч. 4х2,5 мм²
Сигнальная лента ширина не менее 0,2 м
Медный провод сеч. 4х2,5 мм²
Сск.29-21
Сск.28-21
Переходник Ø110х10.0-90х8.2
Тройник 110-90
Кран 90
Заглушка 63
ГОРИЗОНТАЛЬНЫЙ 1:500
ВЕРТИКАЛЬНЫЙ 1:100
Отметка земли проектная, м
Отметка земли фактическая, м
Отметка дна траншеи, м
Отметка верха трубы, м
Глубина траншеи, м
Обозначение трубы и тип изоляции
Основание
УКЛОН, %
РАССТОЯНИЕ, м
Расстояние, м
Пикет
Развернутый план
Труба газовая из полиэтилена HDPE 100 SDR 11 СТ РК ГОСТ Р 50838-2011 Ø110х10,0
с коэффициентом запаса прочности 3,2
с подсыпкой песка под газопровод б=100 мм и над газопровод, б=200 мм
Труба газовая из полиэтилена HDPE 100 SDR 11 СТ РК ГОСТ Р 50838-2011 Ø90х8,2
с коэффициентом запаса прочности 3,2
с подсыпкой песка под газопровод б=100 мм и над газопровод, б=200 мм
Труба газовая из полиэтилена HDPE 100 SDR 11 СТ РК ГОСТ Р 50838-2011 Ø63х5,8
с коэффициентом запаса прочности 3,2
с подсыпкой песка под газопровод б=100 мм и над газопровод, б=200 мм
Узел 9
Узел 10
Узел 106
Условные обозначения
Почвенно-растительный слой
Супесь светло-коричневая, от твердой до пластичной консистенции, просадочная
Установившийся уровень подземных вод, м
Дата замера
29-2020-ГСН.
"Строительство газопровода в н/п Датка с/о Кызылкум Жетысайского района, Туркестанской области"
Наружное газоснабжение.
Профиль газопровода низкого давления от уз.9-уз.10 до заглушки.
ГИП Оспанов Е. 01.22
Инженер Серикбаев С. 01.22
Стадия РП
Лист 55
ТОО "Жамбылагрогазпроект"

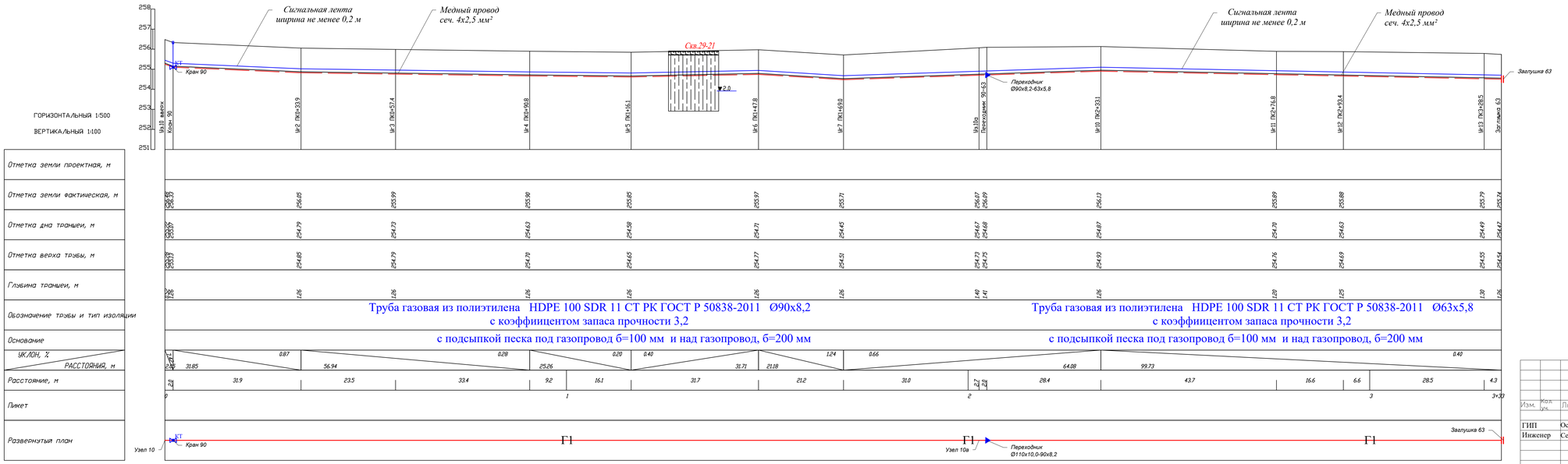

Условные обозначения

Почвенно-растительный слой

Супесь светло-коричневая, от твердой до пластичной консистенции, просадочная

Установившийся уровень подземных вод, м / Дата замера

Изм.	Кол. уч.	Лист	№ док.	Подп.	Дата
ГИП		Оспанов Е.			01.22
Инженер		Серикбаев С.			01.22

29-2020-ГСН.

"Строительство газопровода в н/п Датка с/о Кызылкум Жетысайского района, Туркестанской области"

Наружное газоснабжение.

Стадия	Лист	Листов
РП	56	

Профиль газопровода низкого давления от уз.10 до заглушка.

ТОО "Жамбылагрогазпроект"

ГОРИЗОНТАЛЬНЫЙ 1:500

ВЕРТИКАЛЬНЫЙ 1:100

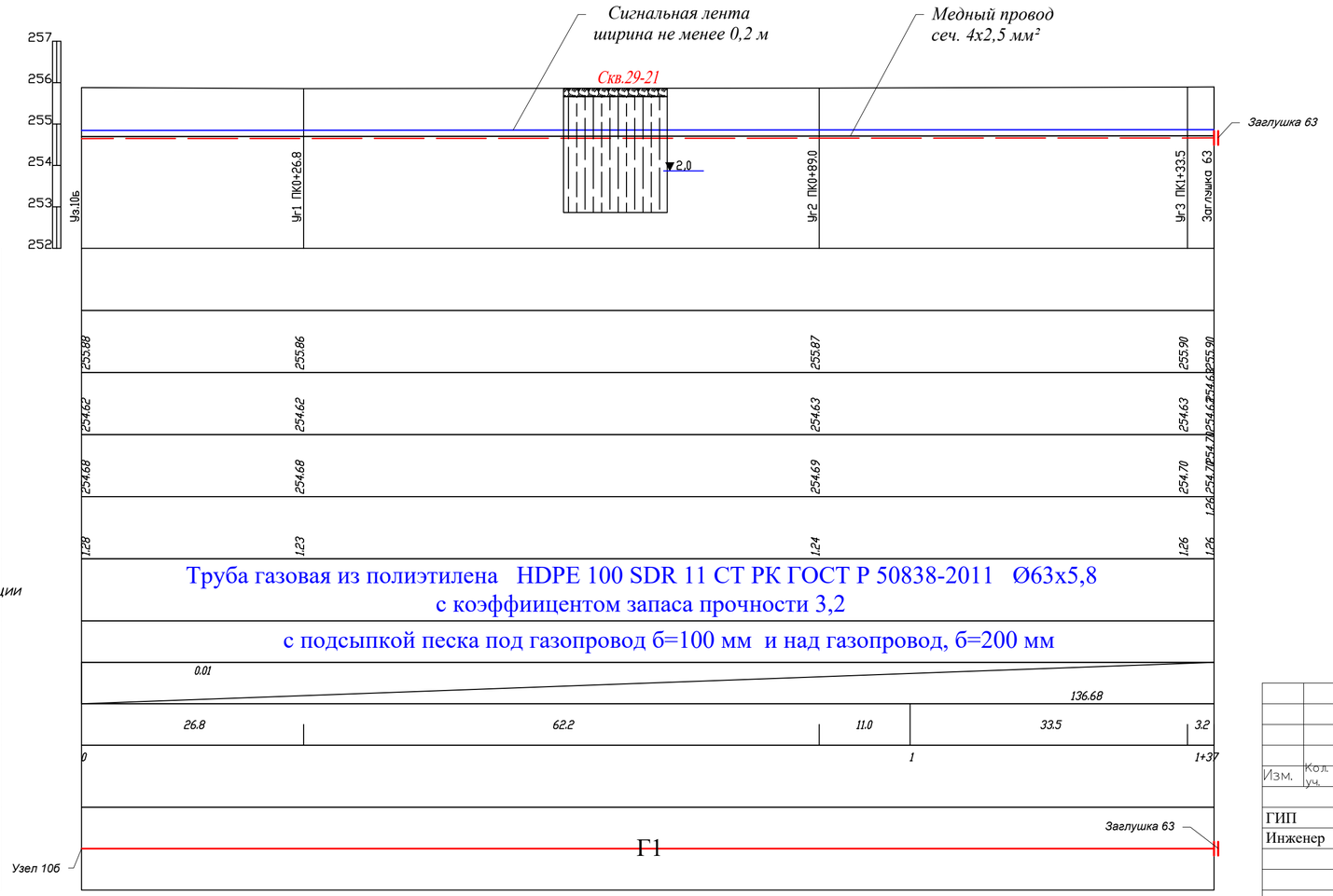

Условные обозначения

Почвенно-растительный слой

Супесь светло-коричневая, от твердой до пластичной консистенции, просадочная

▼0.50 / 10.19 — Установившийся уровень подземных вод, м / Дата замера

Изм.	Кол. уч.	Лист	№ док.	Подп.	Дата	29-2020-ГСН.			
						"Строительство газопровода в н/п Датка с/о Кызылкум Жетысайского района, Туркестанской области"			
ГИП		Оспанов Е.			01.22	Наружное газоснабжение.	Стадия	Лист	Листов
Инженер		Серикбаев С.			01.22		РП	57	
						Профиль газопровода низкого давления от уз.10б до заглушки.	ТОО "Жамбылагрогазпроект"		

Сечение траншеи

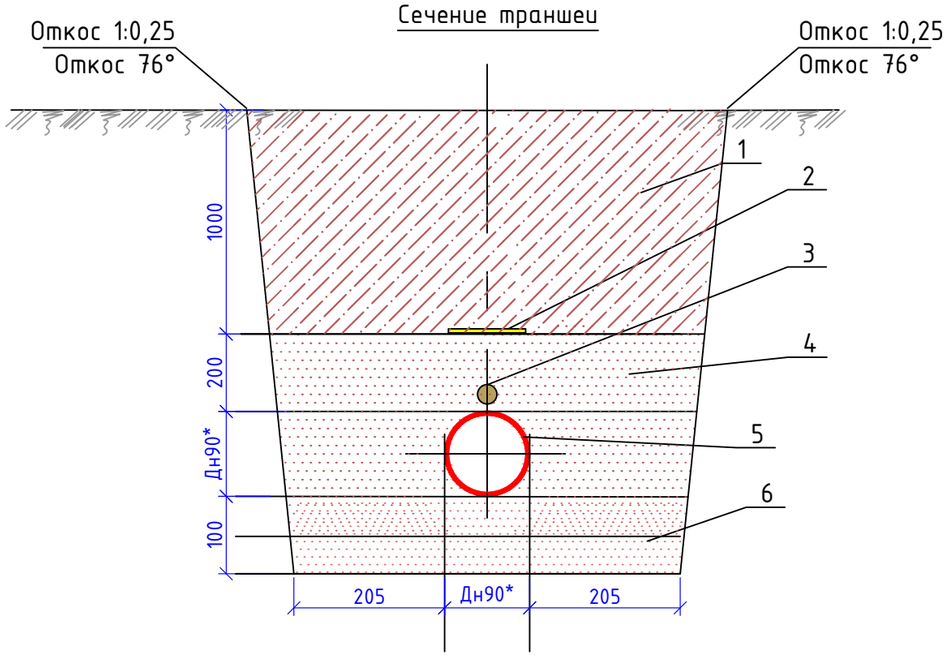

Сечение траншеи

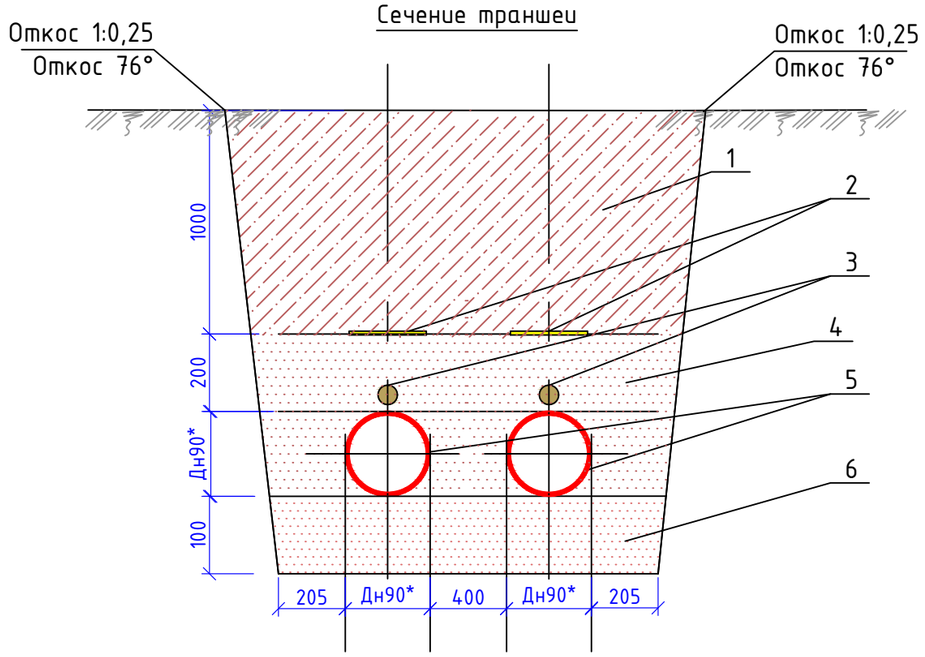

Сечение траншеи

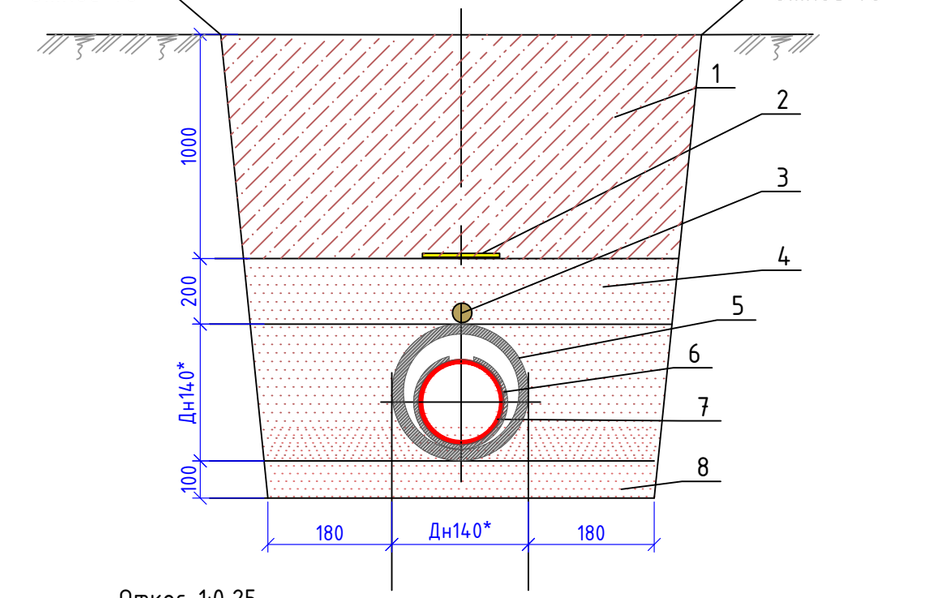

Сечение траншеи

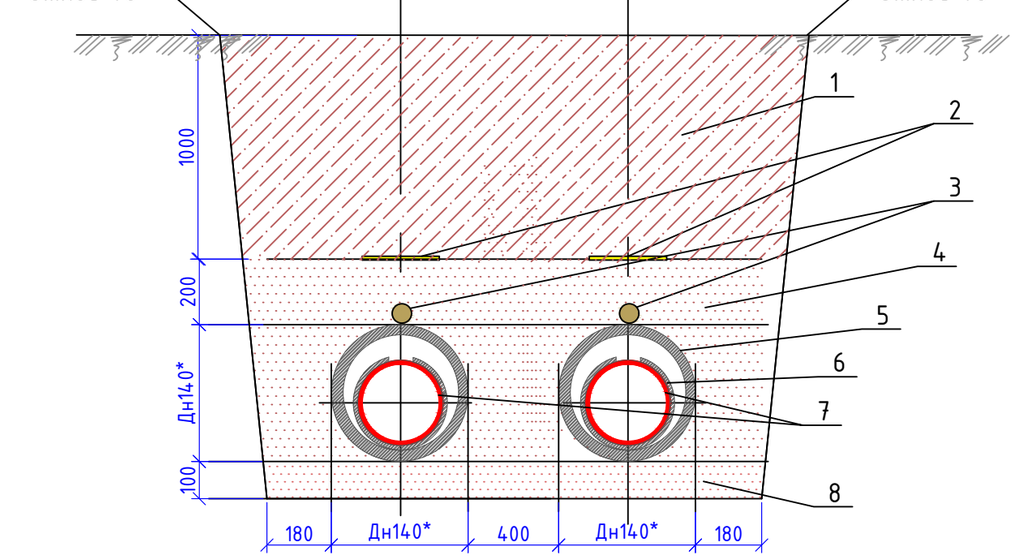

Откос 1:0,25
при глубине до 1,5м

1. Обратная засыпка местным грунтом.
2. Сигнальная летна желтего цвета с надписью "ОСТОРОЖНО ГАЗ", шириной 200мм.
3. Медный провод сечением -4х2,5 мм^2.
4. Засыпка песка над газопровод толшиной 200мм.
5. Защитный кожух.
6. Ложемент.
7. Проектируемый полиэтиленовый газопровод.
8. Подушка из песка под газопровод толшиной 100мм.

Взам. инв. №	
Подпись и дата	
Инв. № подл.	

Изм.	Кол.уч.	Лист	№ док.	Подп.	Дата
ГИП		Оспанов Е.			10,21
Инженер		Серикбаев С.			10,21

29-2020-ГСН

"Строительство газопровода в н/п Датка с/о Кызылкум Жетысайского района, Туркестанской области"

Наружные газопроводы	Стадия	Лист	Листов
	РП	58	
Прокладка газопровода в траншее	ТОО "Жамбылагрогазпроект"		

Копировал Формат А3

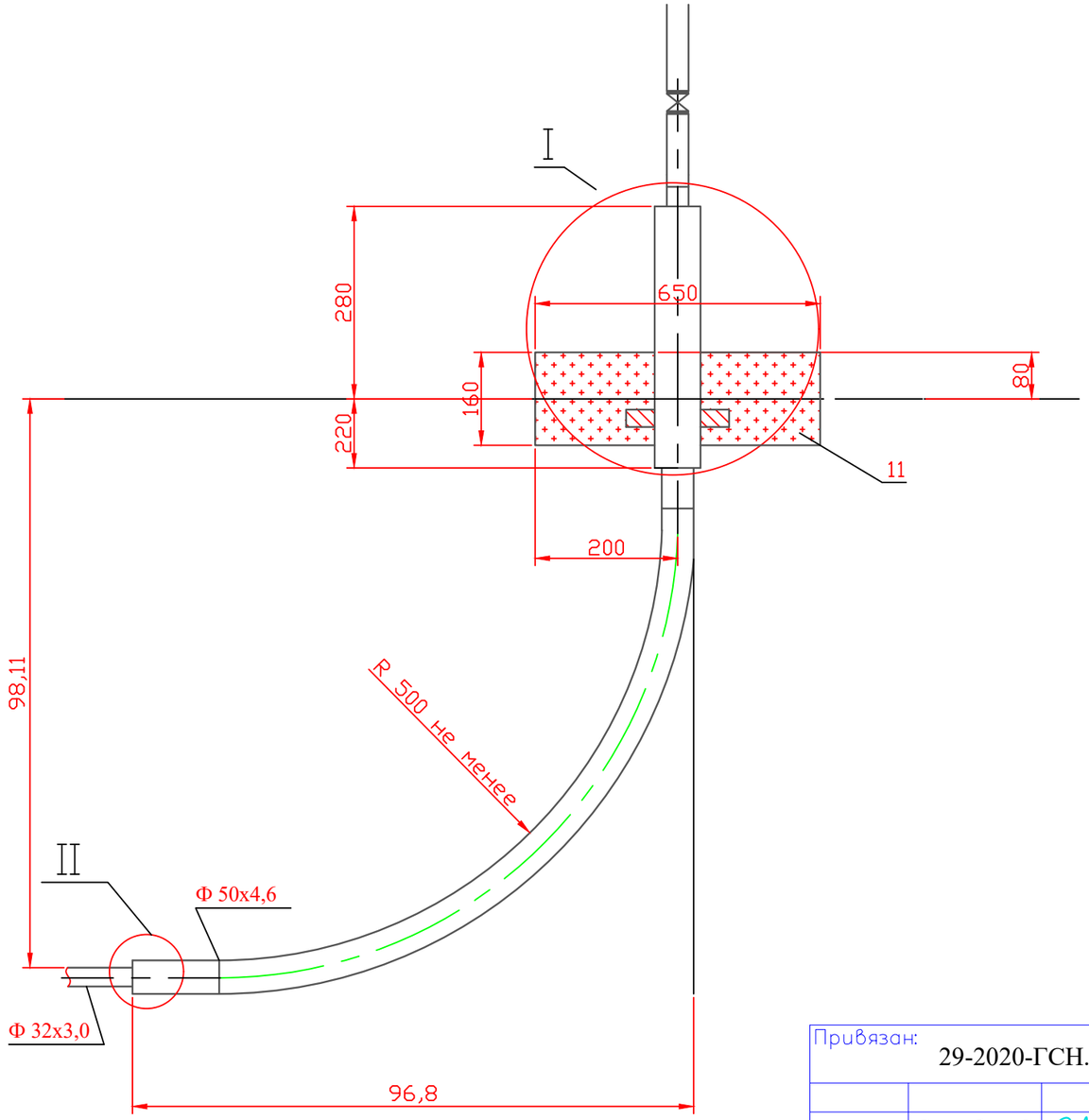

A (1:2)

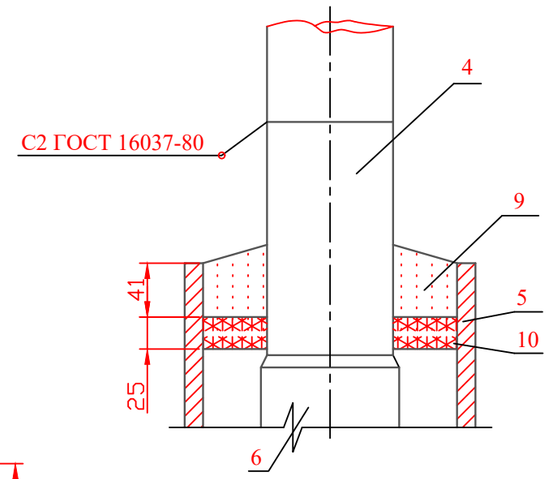

II (1:10)

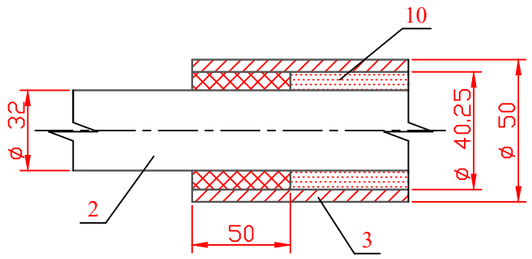

I (1:5)

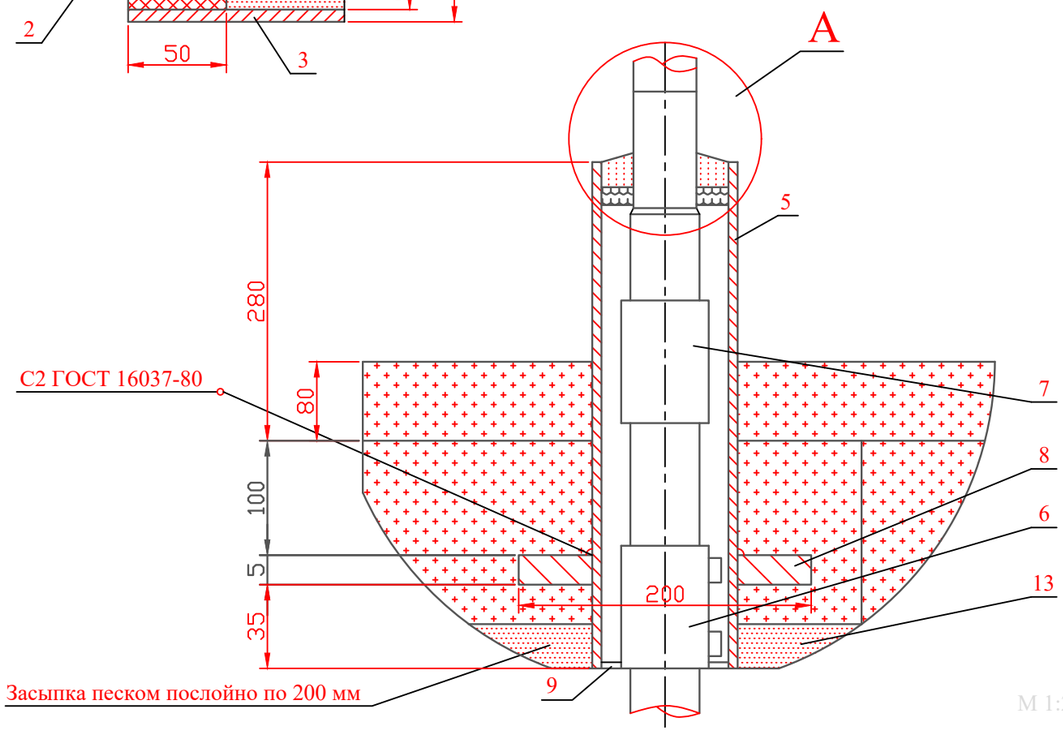

M 1:25

					1511-208-10 -ГСН		
Изм.	Лист	Документ	Подпись	Дата			
ГИП		Жаксыбаева			Узел выхода полиэтиленового газопровода d32/40 из грунта	Стадия	Лист	Листов
Проверил		Оспанов				РД	22	
Н.контр.		Жаксыбаева						
Разраб.		Ерболатулы			Общий вид, детали,узлы, разрезы,спецификация	ТОО "ЖАМБЫЛАГРОГАЗПРОЕКТ"		

Привязан: 29-2020-ГСН.			Лист 59
Инженер	Серикбаев С.		10.21.
Инв. №			

Примечания

1 * Размер для справок.

2 Края футляра и каркаса должны быть гладко зачищены.

3 Допускается замена стальных труб по ГОСТ 10704-91 на трубы по ГОСТ 3262-75*.

4 Все полиэтиленовые изделия должны быть изготовлены из ПЭ100 SDR11.

5 Все полиэтиленовой трубы выбирается в зависимости от величины SDR.

6 Допускается применение перехода "полиэтилен-сталь" со встроенным закладным нагревателем.

7 Межтрубное пространство между полиэтиленовой трубой и каркасом на его конце уплотняется монтажной пеной.

8 Все сварные швы проверить неразрушающими методами.

9 Электроды типа 342А ГОСТ 9467-75*.

10 Стальную часть перехода 'полиэтилен-сталь" и стальной патрубок в футляре изолировать в соответствии с РД 153-39.4-091-01.

11 Надземный стальнойй газопровод окрасить эмалью НЦ-132, желтой по ГОСТ 6631-74, с предварительной грунтовкой ГФ-019 ГОСТ Р 51693-2000.
Футляр перед монтажом загрунтовать.

12 Засыпку цокольного ввода производить послойно с уплотнением и проливкой через каждве 200 мм.

13 При реконструкции минимальная глубина заложения принимается по фактическому расположению стального изношенного газопровода.

N ПОЗ.	ОБОЗНАЧЕНИЕ	НАИМЕНОВАНИЕ	КОЛ.	МАССА ед.,кг	ПРИМЕЧАНИЕ
2	СТ РК ГОСТ Р 50838-2011*	Труба ПЭ 100 ГАЗ SDR11-32x3.0	1.0	0.427	м
3	СТ РК ГОСТ Р 50838-2011*	Труба ПЭ 100 ГАЗ SDR11-50x4.6	1.8	0.464	м
4	ГОСТ 10704-91	Ст. 25x3,2	0.5	1.36	м
5		Футляр 76x3.0 ГОСТ 10704-91 В10 ГОСТ 10705-80*	0.42	0.67	м
6		МУФТА полиэтиленовая ф32	1		шт
7	"FRIALEN"	ПЕРЕХОД "полиэтилен-сталь" ПЭ32/СТ25x2,5	1	1.400	шт
8		ПЛАСТИНА L=0.1 м ПОЛОСА 4x50-В ГОСТ 103-2006* СТ3ПС-1 ГОСТ 535-2005	8 0.40	0.157 1.570	шт м
9		МОНТАЖНАЯ ПЕНА KIM TEC	1,0	0.01	$м^3$
10		Промасленный шнур	2		м
11		БЕТОН ТЯЖЁЛЫЙ КЛАССА В-7.5	0,05	3300	$м^3$
13		ПЕСОК ПРИРОДНЫЙ МЕЛКИЙ	0.31	1600	$м^3$

М 1:25

					1511-208-10 -ГСН
Изм.	Лист	Документ	Подпись	Дата	
ГИП		Жаксыбаева			Узел выхода полиэтиленового газопровода d32/40 из грунта на ШГРП С переходом ПЭ/Ст"FRIALEN"
Проверил		Оспанов			
Н.контр.		Жаксыбаева			
Разраб.		Ерболатулы			Общий вид, детали,узлы, разрезы,спецификация

Стадия	Лист	Листов
РД	23	

ТОО "ЖАМБЫЛАГРОГАЗПРОЕКТ"

Привязан: 29-2020-ГСН.

Лист 60

Инженер Серикбаев С. 10.21.

Инв. №

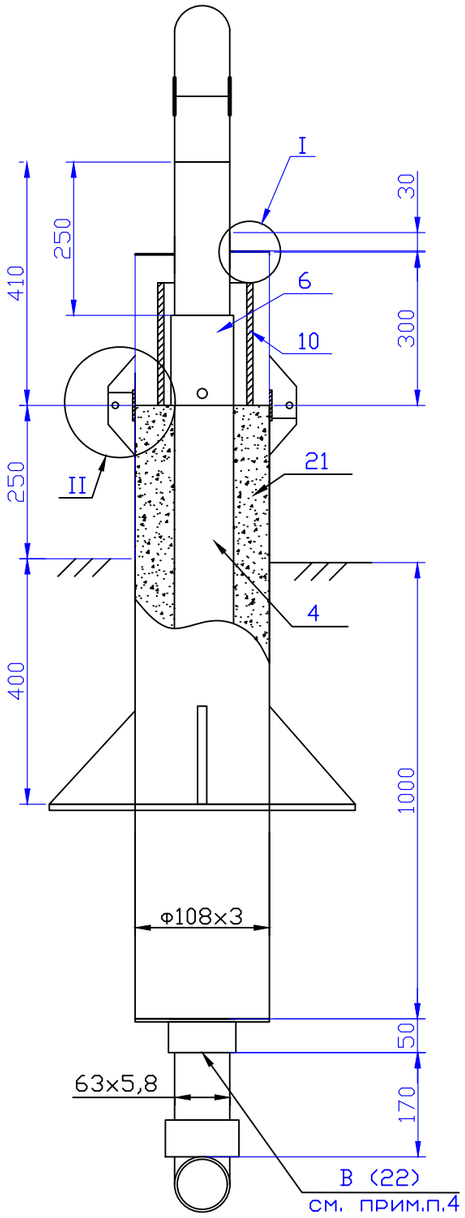

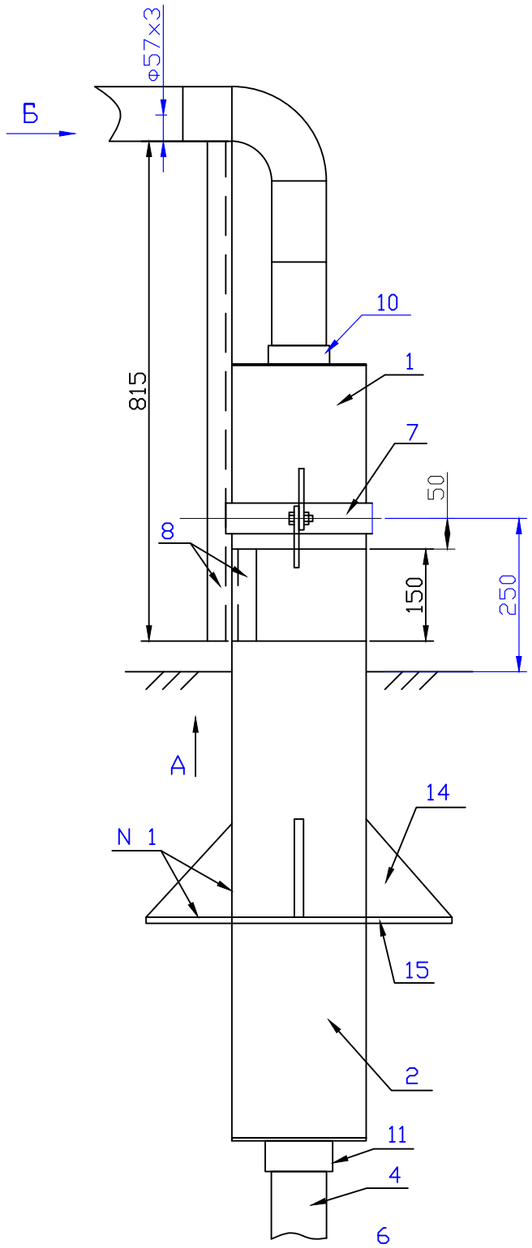

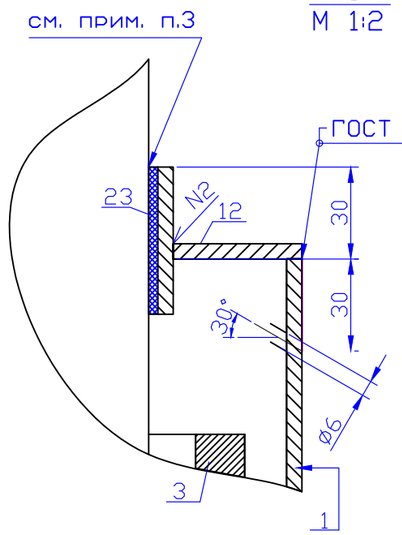

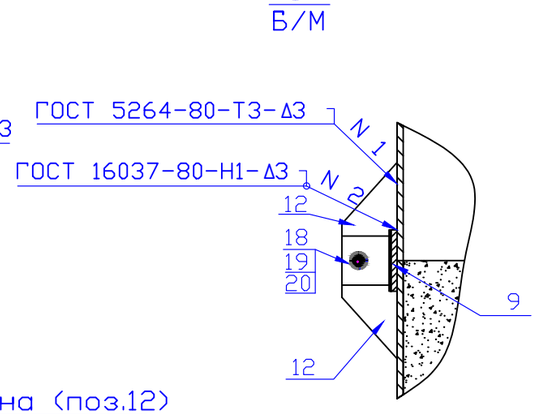

Плита (поз.15)
М 1:20

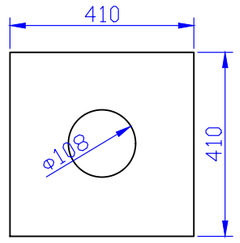

Пластина (поз.12)
М 1:2

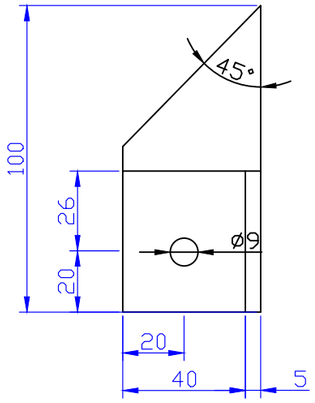

Косынка (поз.14)
М 1:5

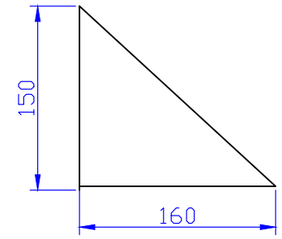

Примечания:

1. Стальной газопровод внутри футляра и надземную часть футляра покрыть двумя слоями эмали ПФ-133 по двум слоям грунтовки ГФ-021 либо другими материалами в соответствии с приложением 15 СНиП РК 2.01-19-2004 "Защита строительных конструкций от коррозии" и ГОСТ 14252-2014.
2. Наружная поверхность футляра в подземной части и на высоту 150 мм над поверхностью земли покрыть изоляцией весьма усиленного типа по ГОСТ 9.602-2016.
3. Зазор между футляром и стальной трубой заделать монтажной пеной.
4. На полиэтиленовую трубу, под патрубком (место В), нанести два слоя липкой изолирующей ленты шириной 100 мм.
5. Полиэтиленовый газопровод уложить на песчанную подушку h=0,2 и засыпать песком до опорной плиты футляра..
6. * - размеры для справок.

М 1:10

Вид А
М 1:4

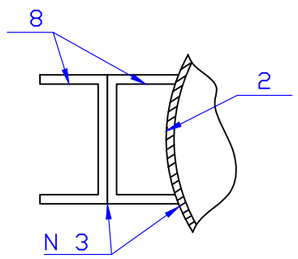

Патрубок (поз.9)
М 1:10

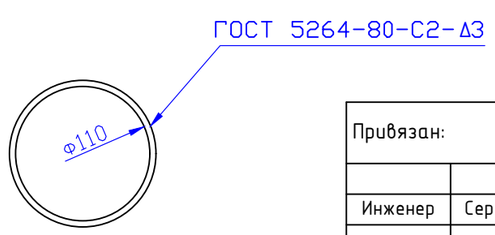

Привязан:	29-2020-ГСН.		Лист 61
Инженер	Серикбаев С.		10.21
Инв. №			

				4/2-04.ВТ-23		
				Перевод жилого сектора г. Кызылорда на попутный газ		
Гл.сп.	Жаксыбаева		09.04			
Вед.инж.	Ким М.Г.		09.04	Узел выхода полиэтиленового газопровода d63 из грунта с переходом ПЭ/Ст. "FRIALEN"	Стадия	Лист	Листов
Инжен.	Таласбаев		09.04		РД	73	
Инжен.	Исаева		09.04				
Провер.	Жаксыбаева		09.04	Общий вид, детали, узлы, разрезы, спецификация	ТОО "Жамбыл-агрогазпроект"		

Взам. инв. №

Подпись и дата

Инв. № подл.

№ поз.	Обозначение	Наименование	Кол.	Масса ед., кг	Приме-чание
14		Косынка 5х150х160 Полоса 5х150-В ГОСТ 103-2006* СТ3ПС-1 ГОСТ 535-2005	2,0 0,30	1.480 5,890	шт м
15		Плита 5х410х410 Лист 5х600х2000 ГОСТ 19903-2015* СТ3 ГОСТ 14637-89	1,0	6,664	шт
16		Крышка Днар=108 ДВН=71 ЛИСТ 5х600х2000 ГОСТ 19903-2015* СТ3 ГОСТ 14637-89	2.0	0,395	шт
17		Крышка Днар=108 ДВН=75 ЛИСТ 5х600х2000 ГОСТ 19903-2015* СТ3 ГОСТ 14637-89	2.0	0,390	шт
18	ГОСТ 7798-70*	Болт М8х25.58.096	2.0	0.139	шт
19	ГОСТ 5915-70*	Гайка М8.5.036	2.0	0.005	шт
20	ГОСТ 11371-78*	Шайба 8.02.096	4,0	0,002	шт
21	ГОСТ 8736-2014	Песок природный мелкий	0,1	1600	м3
22	ТУ 102-320-86	Лента поливинилхлоридная липкая ПВХ-Л	0,04	1,0	м2
23**		Монтажная пена KIM TEC	1,0	0,00	л

СПЕЦИФИКАЦИЯ

№ поз.	Обозначение	Наименование	Кол.	Масса ед., кг	Приме-чание
1		Труба 108х3 ГОСТ 10704-91 В-ВСТ3СП2 ГОСТ 10705-80*	0,30	7,77	м
2		Труба 108х3 ГОСТ 10704-91 В-ВСТ3СП2 ГОСТ 10705-80*	1.0	15,98	м
3	СТ РК ГОСТ Р 50838_2011*	Патрубок из трубы ПЭ 100 ГАЗ SDR11-110х10,0	0.25	3,16	м
4	СТ РК ГОСТ Р 50838_2011*	Труба ПЭ 100 ГАЗ SDR11-63х5,8	1,32	2,12	м
5	"FRIALEN"	Отвод 90 W 90 d63 PE100 SDR11	1,0	0,313	шт
6	"FRIALEN"	Переходник ПЭ-ВП/сталь USTR d63/DN57 PE100 SDR11	1,0	2,72	шт
7	ГОСТ 36-94-83	Опора ОПБ2-89 ВСТ3ПС6	1,0	0,460	шт
8		Швеллер 8 ГОСТ 8240-89 СТ3СП-1 ГОСТ 535-2005	0,965	7,050	м
9		Патрубок Днар=118 Двн=110 Полоса 4х50-В ГОСТ 103-2006* СТ3ПС-1 ГОСТ 535-2005	1,0 0,37	1.123 1.57	шт м
10		Патрубок Днар=71 Двн=63 Полоса 5х150-В ГОСТ 103-2006* СТ3ПС-1 ГОСТ 535-2005	1,0 0,22	0.345 1.57	шт м
11		Патрубок Днар=75 Двн=67 Полоса 5х150-В ГОСТ 103-2006* СТ3ПС-1 ГОСТ 535-2005	1.0 0.23	0,370 1,57	шт м
12		Пластина L=100 мм Полоса 4х50-В ГОСТ 103-2006* СТ3ПС-1 ГОСТ 535-2005	4.0 0.40	0,157 1,57	шт м
13		Полоса L=0,1 м 5х150-В ГОСТ 103-2006* СТ3ПС-1 ГОСТ 535-2005	0,10	5,890	шт

**-объем монтажной пены указан в затвердевшем состоянии

Патрубок (поз.10)
М 1:10

ГОСТ 5264-80-С2-Д3

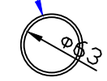

Вид Б
Б/М

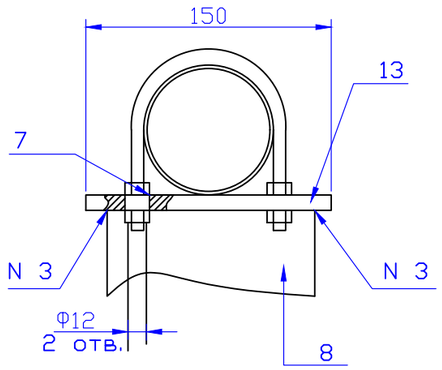

Крышка (поз.16)
М 1:5

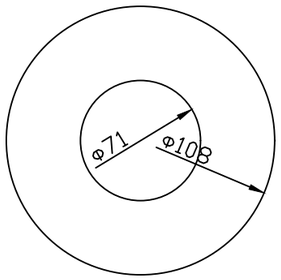

Привязан:	29-2020-ГСН.		Лист 62
Инженер	Серикбаев С.		10.21
Инв. №			

Гл.сп.	Жаксыбаева		09.04	4/2-04.ВТ-23
Вед.инж.	Ким М.Г.		09.04	Перевод жилого сектора г. Кызылорда на попутный газ
Инжен.	Таласбаев		09.04	Узел выхода полиэтиленового газопровода d63 из грунта с переходом ПЭ/Ст. "FRIALEN"
Инжен.	Исаева		09.04	
Провер.	Жаксыбаева		09.04	Общий вид, детали, узлы, разрезы, спецификация

Стадия	Лист	Листов
РД	74	

ТОО "Жамбыл-агрогазпроект"

Взам. инв. №

Подпись и дата

Инв. № подл.

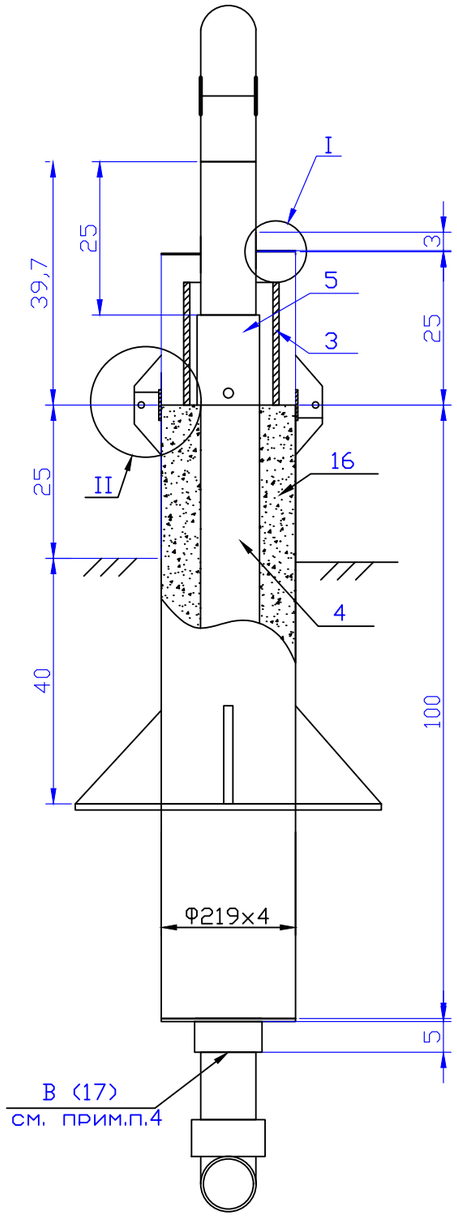

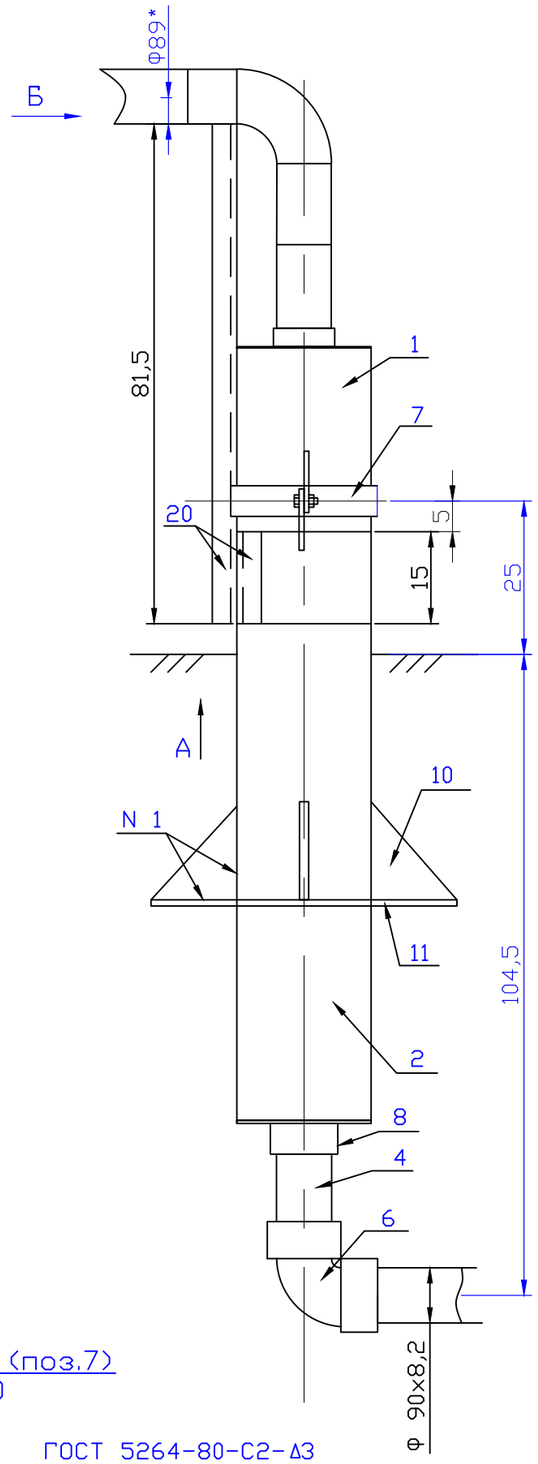

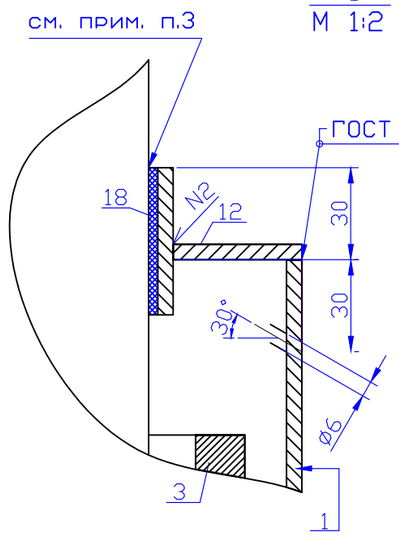

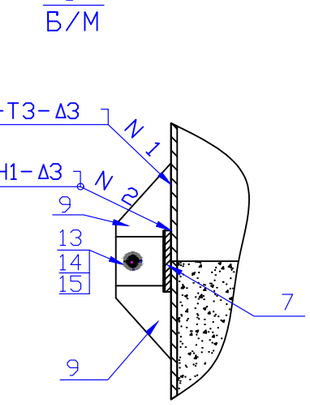

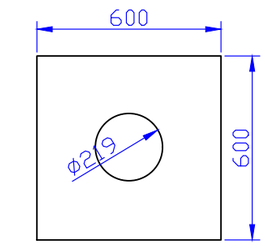

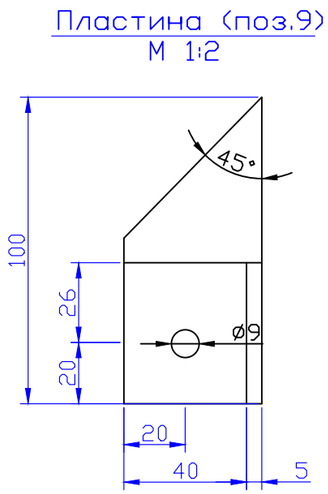

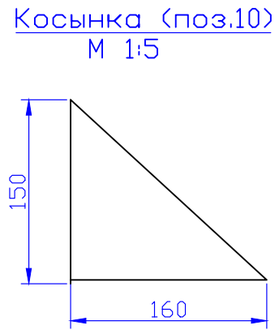

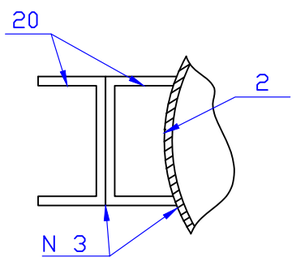

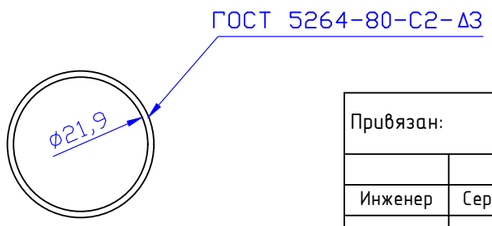

Примечания:

1. Стальной газопровод внутри футляра и надземную часть футляра покрыть двумя слоями эмали ПФ-133 по двум слоям грунтовки ГФ-021 либо другими материалами в соответствии с приложением 15 СНиП РК 2.01-19-2004 "Защита строительных конструкций от коррозии" и ГОСТ 14252-2014.
2. Наружная поверхность футляра в подземной части и на высоту 150 мм над поверхностью земли покрыть изоляцией весьма усиленного типа по ГОСТ 9.602-2016.
3. Зазор между футляром и стальной трубой заделать монтажной пеной.
4. На полиэтиленовую трубу, под патрубком (место В), нанести два слоя липкой изолирующей ленты шириной 100 мм.
5. Полиэтиленовый газопровод уложить на песчанную подушку h=0,2 и засыпать песком до опорной плиты футляра..
6. * - размеры для справок.

М 1:10

Привязан:	29-2020-ГСН.			Лист 63
Инженер	Серикбаев С.		10.21	
Инв. №				

				4/2-04.ВТ-24
Гл.сп.	Жаксыбаева		09.04	Перевод жилого сектора г. Кызылорда на попутный газ
Вед.инж.	Ким М.Г.		09.04	Узел выхода полиэтиленового газопровода d90 из грунта с переходом ПЭ/Ст. "FRIALEN"
Инжен.	Таласбаев		09.04	Стадия: РД; Лист: 15; Листов:
Инжен.	Исаева		09.04	
Провер.	Жаксыбаева		09.04	Общий вид, детали, узлы, разрезы, спецификация
				УкрГазНИИпроект г. Киев

Взам. инв. №

Подпись и дата

Инв. № подл.

№ поз.	Обозначение	Наименование	Кол.	Масса ед., кг	Приме-чание
12		Крышка Днар=219 ДВН=98 ЛИСТ 5х600х2000 ГОСТ 19903-2015* СТ3 ГОСТ 14637-89	2.0	1,480	шт
13	ГОСТ 7798-70*	Болт М8х25.58.096	2.0	0.139	шт
14	ГОСТ 5915-70*	Гайка М8.5.036	2.0	0.005	шт
15	ГОСТ 11371-78*	Шайба 8.02.096	4,0	0,002	шт
16	ГОСТ 8736-93	Песок природный мелкий	0,03	1600	м³
17	ТУ 102-320-86	Лента поливинилхлоридная липкая ПВХ-Л	0,07	1,0	м²
18**		Монтажная пена KIM TEC	1,0	0,00	л
19	ГОСТ 14911-82	Опора ОПБ2-89 ВСТ3ПС6	1,0	0,460	шт
20		Швеллер 8 ГОСТ 8240-89 СТ3СП-1 ГОСТ 535-2005	0,965	7,050	м
21		Полоса L=0,1 м 5х150-В ГОСТ 103-2006* СТ3ПС-1 ГОСТ 535-2005	0,10	5,890	шт

**-объем монтажной пены указан в затвердевшем состоянии

Патрубок (поз.8)
М 1:10

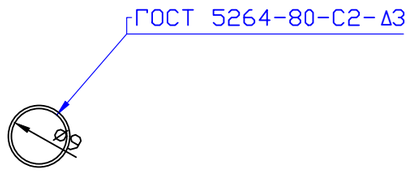

Крышка (поз.12)
М 1:5

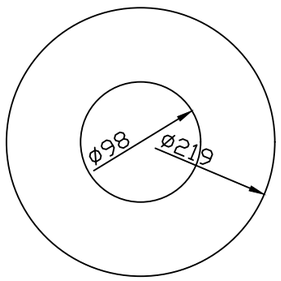

Вид Б
Б/М

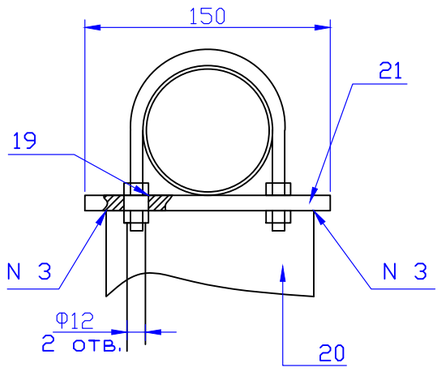

СПЕЦИФИКАЦИЯ

№ поз.	Обозначение	Наименование	Кол.	Масса ед., кг	Приме-чание
1		Труба 219х4 ГОСТ 10704-91 В-ВСТ3СП2 ГОСТ 10705-80*	0,25	15,98	м
2		Труба 219х4 ГОСТ 10704-91 В-ВСТ3СП2 ГОСТ 10705-80*	1.0	15,98	м
3	СТ РК ГОСТ Р 50838-2011*	Патрубок из трубы ПЭ 100 ГАЗ SDR11-160х14,6	0.20	6,69	м
4	СТ РК ГОСТ Р 50838-2011*	Труба ПЭ 100 ГАЗ SDR11-90х8,2	1,32	2,12	м
5	"FRIALEN"	Переходник ПЭ-ВП/сталь USTR d90/DN80 PE100 SDR11	1,0	5.225	шт
6	"FRIALEN"	Отвод 90 W 90 d90 PE100 SDR11	1,0	0,836	шт
7		Патрубок Днар=227 Двн=219 Полоса 4х50-В ГОСТ 103-2006* СТ3ПС-1 ГОСТ 535-2005	1,0 0,715	1.123 1.57	шт м
8		Патрубок Днар=98 Двн=90 Полоса 4х50-В ГОСТ 103-2006* СТ3ПС-1 ГОСТ 535-2005	1,0 0,654	0.513 1.57	шт м
9		Пластина L=100 мм Полоса 4х50-В ГОСТ 103-2006* СТ3ПС-1 ГОСТ 535-2005	4.0 0.4	0,157 1,57	шт м
10		Косынка 5х150х160 Полоса 5х150-В ГОСТ 103-2006* СТ3ПС-1 ГОСТ 535-2005	4.0 0,320	0,471 5,890	шт м
11		Плита 5х600х600 Лист 5х600х2000 ГОСТ 19903-2015* СТ3 ГОСТ 14637-89	1,0	10.35	шт

Взам. инв. №
Подпись и дата
Инв. № подл.

Привязан:	29-2020-ГСН.	Лист	64
Инженер	Серикбаев С.		10.21
Инв. №			

				4/2-04.ВТ-24
Гл.сп.	Жаксыбаева		09.04	Перевод жилого сектора г. Кызылорда на попутный газ
Вед.инж.	Ким М.Г.		09.04	Узел выхода полиэтиленового газопровода d90 из грунта с переходом ПЭ/Ст. "FRIALEN"
Инжен.	Таласбаев		09.04	
Инжен.	Исаева		09.04	
Провер.	Жаксыбаева		09.04	Общий вид, детали, узлы, разрезы, спецификация

Стадия	Лист	Листов
РД	16	

УкрГазНИИпроект
г. Киев

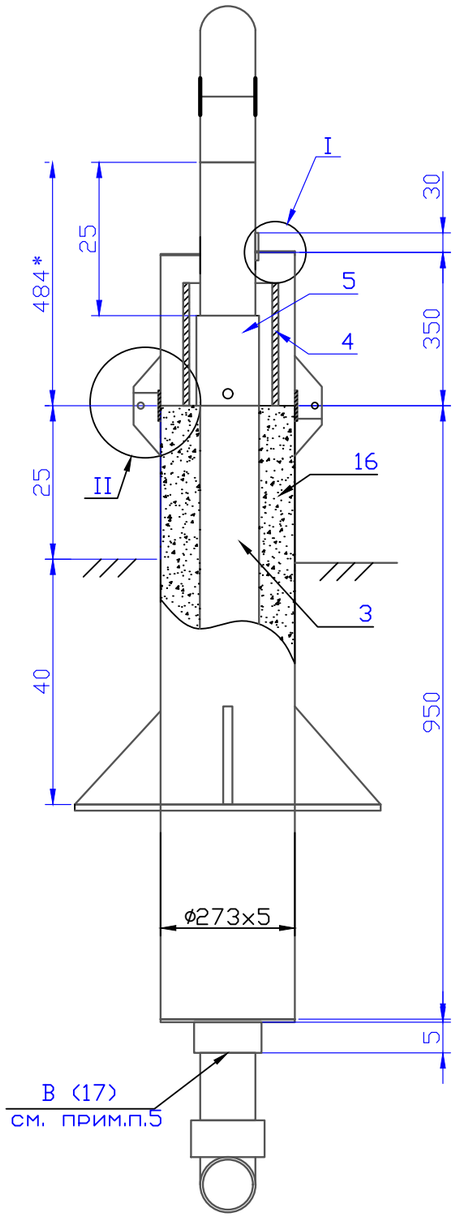

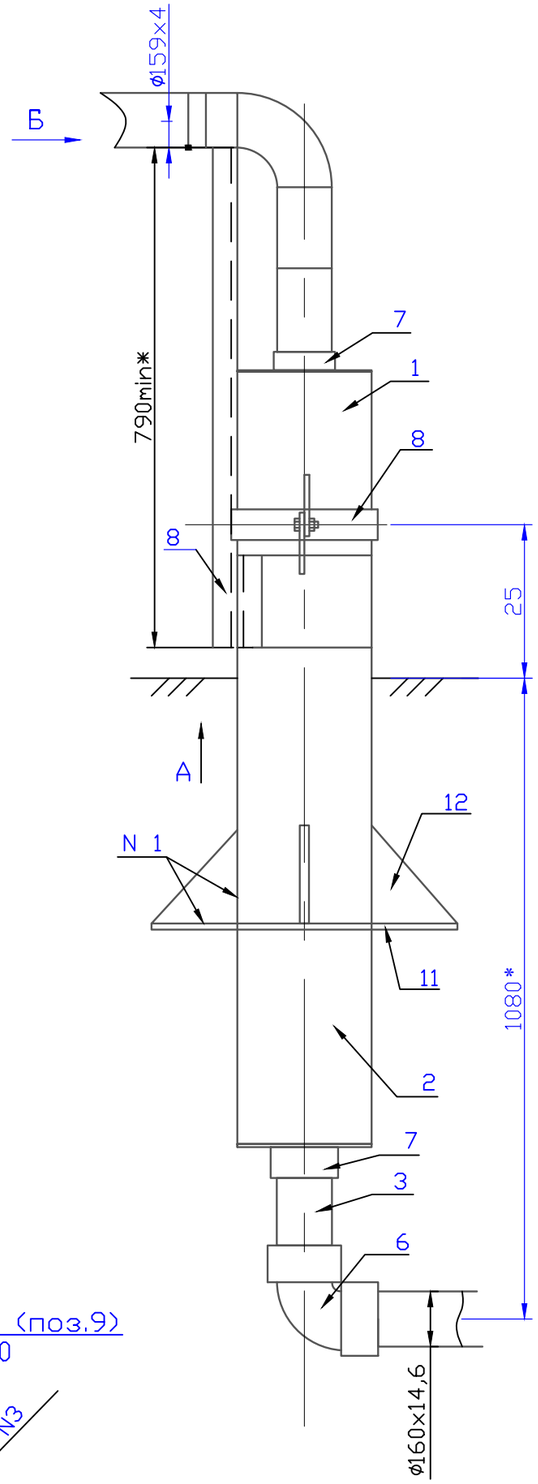

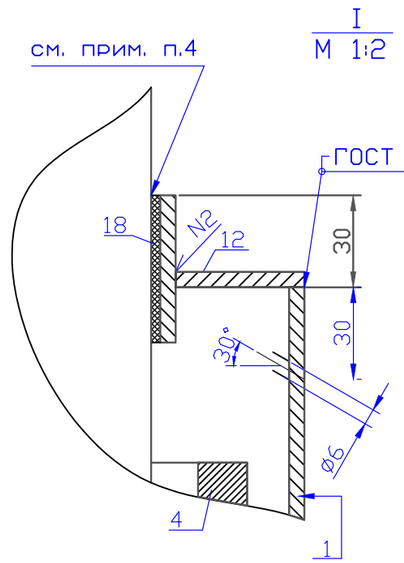

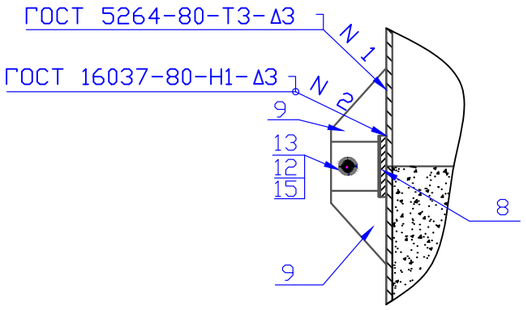

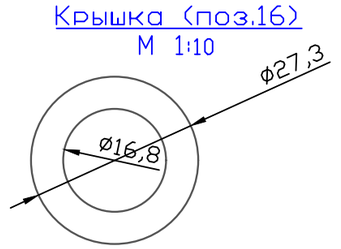

Примечания:

1. Стальной газопровод внутри футляра и надземную часть футляра покрыть двумя слоями эмали ПФ-133 по двум слоям грунтовки ГФ-021 либо другими материалами в соответствии с приложением 15 СНиП 2.03.11-85 "Защита строительных конструкций от коррозии" и ГОСТ 14252-88.

2. Наружная поверхность футляра в подземной части и на высоту 150 мм над поверхностью земли покрыть изоляцией весьма усиленного типа по ГОСТ 9.602-89.

3. Зазор между футляром и стальной трубой заделать монтажной пеной.

4. На полиэтиленовую трубу, под патрубком (место В), нанести два слоя липкой изолирующей ленты шириной 100 мм.

5. Полиэтиленовый газопровод уложить на песчанную подушку h=0,2 и засыпать песком до опорной плиты футляра..

*6. * - размеры для справок.*

М 1:10

Патрубок (поз.7)
М 1:10

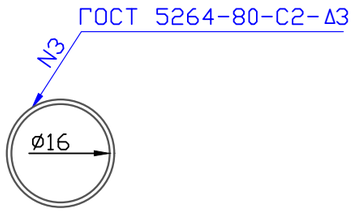

Патрубок (поз.9)
М 1:10

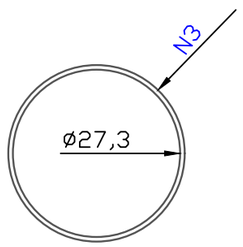

Привязан:	29-2020-ГСН.		Лист 65
Инженер	Серикбаев С.		10.21
Инв. №			

				4/2-04.ВТ-24
Гл.сп.	Жаксыбаева		09.04	Перевод жилого сектора г. Кызылорда на попутный газ
Вед.инж.	Ким М.Г.		09.04	Узел выхода полиэтиленового газопровода d160 из грунта с переходом ПЭ/Ст. "FRIALEN"
Инжен.	Таласбаев		09.04	Стадия: РП; Лист: 81; Листов:
Инжен.	Исаева		09.04	
Провер.	Жаксыбаева		09.04	Общий вид, детали, спецификация
				УкрГазНИИпроект г. Киев

Взам. инв. №

Подпись и дата

Инв. № подл.

№ поз.	Обозначение	Наименование	Кол.	Масса ед., кг	Приме-чание
		~~Пластина L=0,1 м~~ Полоса 4х50-В ГОСТ 103-76* СТ3ПС-1 ГОСТ 535-88	2.0 0,12	0,350 5,890	шт м
			0,15	5,890	м
12			4.0 0,38	0,440 5,890	шт м
13	ГОСТ 7798-70*	Болт М8х25.58.096	2.0	1,139	шт
14	ГОСТ 5915-70*	Гайка М8.5.036	2,0	0,005	шт
15	ГОСТ 11371-78*	Шайба 8.02.096	4,0	0,002	шт
16	ГОСТ 8736-93	Песок природный, мелкий	0,03	1600	м³
17	ТУ 102-320-86	Лента поливинилхлоридная Липкая ПВХ-Л	0,07	1,0	м²
18		Монтажная лента, KIM TEC	1,0	0,00	м²

Плита (поз.15)
М 1:20

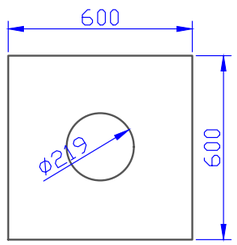

Пластина (поз.11)
М 1:2

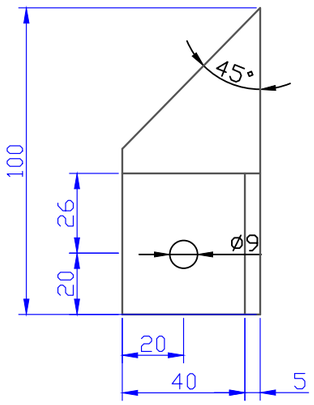

Косынка (поз.14)
М 1:5

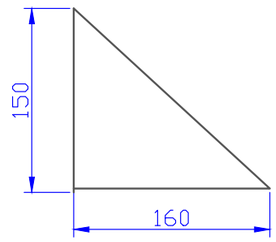

СПЕЦИФИКАЦИЯ

№ поз.	Обозначение	Наименование	Кол.	Масса ед., кг	Приме-чание
1		Труба 273х5 ГОСТ 10704-91 В-ВСТ3СП2 ГОСТ 10705-80*	0,35	33,05	м
2		Труба 273х5 ГОСТ 10704-91 В-ВСТ3СП2 ГОСТ 10705-80*	0,95	33,05	м
3	ГОСТ Р 50838-95*	Труба ПЭ 80 ГАЗ SDR11-160х14,6	1,35	6,69	м
4	ГОСТ 9812-74	Патрубок из трубы ПЭ 100 ГАЗ SDR11-225х20,5	0,30	13,20	м
5	ГОСТ 9812-74	Переходник ПЭ-ВП/сталь USTR d160/DN150 PE100 SDR11	1,0	16,50	кг
6	"FRIALEN"	Отвод 90 W 90 d160 PE100 SDR11	1,0	3,605	кг
7		Патрубок Dнар=168, Dвн=160 Полоса 4х50-В ГОСТ 103-76* СТ3ПС-1 ГОСТ 535-88	2,0 1,06	0,832 1,57	шт м
8		Патрубок Dнар=281, Dвн=273 Полоса 4х50-В ГОСТ 103-76* СТ3ПС-1 ГОСТ 535-88	1,0 0,875	1,375 1,57	шт м
9		Пластина L=100 мм Полоса 4х50-В ГОСТ 103-76* СТ3ПС-1 ГОСТ 535-88	4.0 0,4	0,157 1,57	шт м

** - объем монтажной пены указан в затвердевшем состоянии

Взам. инв. №

Подпись и дата

Инв. № подл.

Привязан:	29-2020-ГСН.		Лист 66
Инженер	Серикбаев С.		10.21
Инв. №			

Гл.сп.	Жаксыбаева		09.04
Вед.инж.	Ким М.Г.		09.04
Инжен.	Таласбаев		09.04
Инжен.	Исаева		09.04
Провер.	Жаксыбаева		09.04

4/2-04.ВТ-24

Перевод жилого сектора г. Кызылорда на попутный газ

Узел выхода полиэтиленового газопровода d160 из грунта с переходом ПЭ/Ст. "FRIALEN"

Стадия	Лист	Листов
РП	82	

Общий вид, детали, спецификация

УкрГазНИИпроект г. Киев

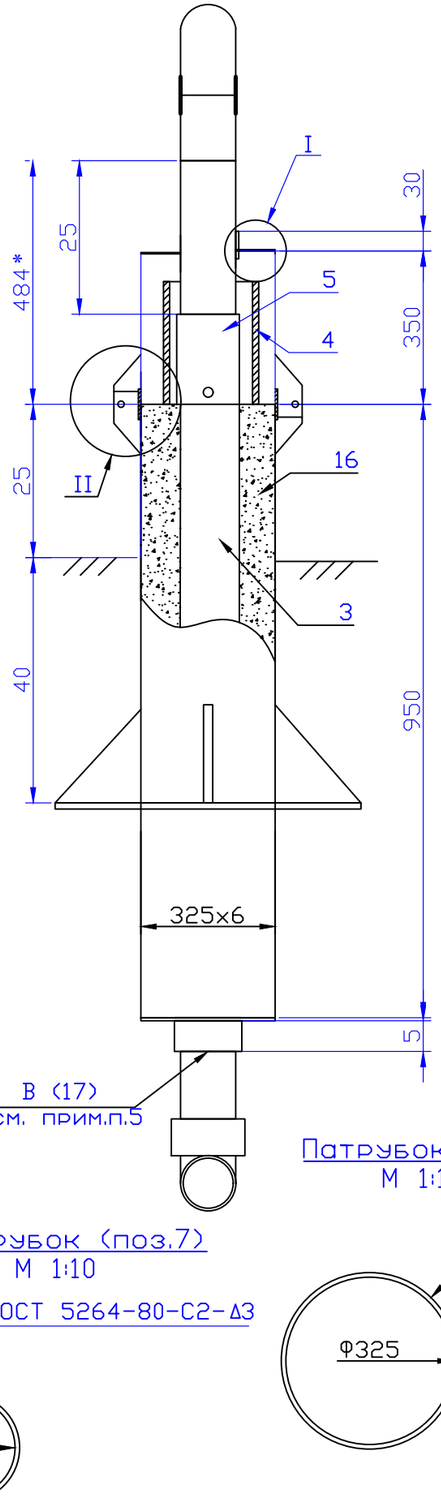

Патрубок (поз.9)
М 1:10

Патрубок (поз.7)
М 1:10

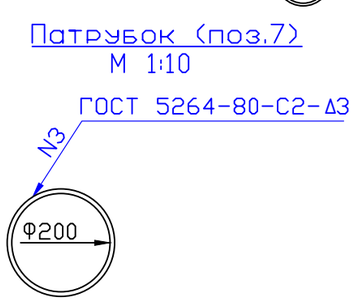

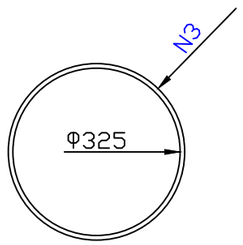

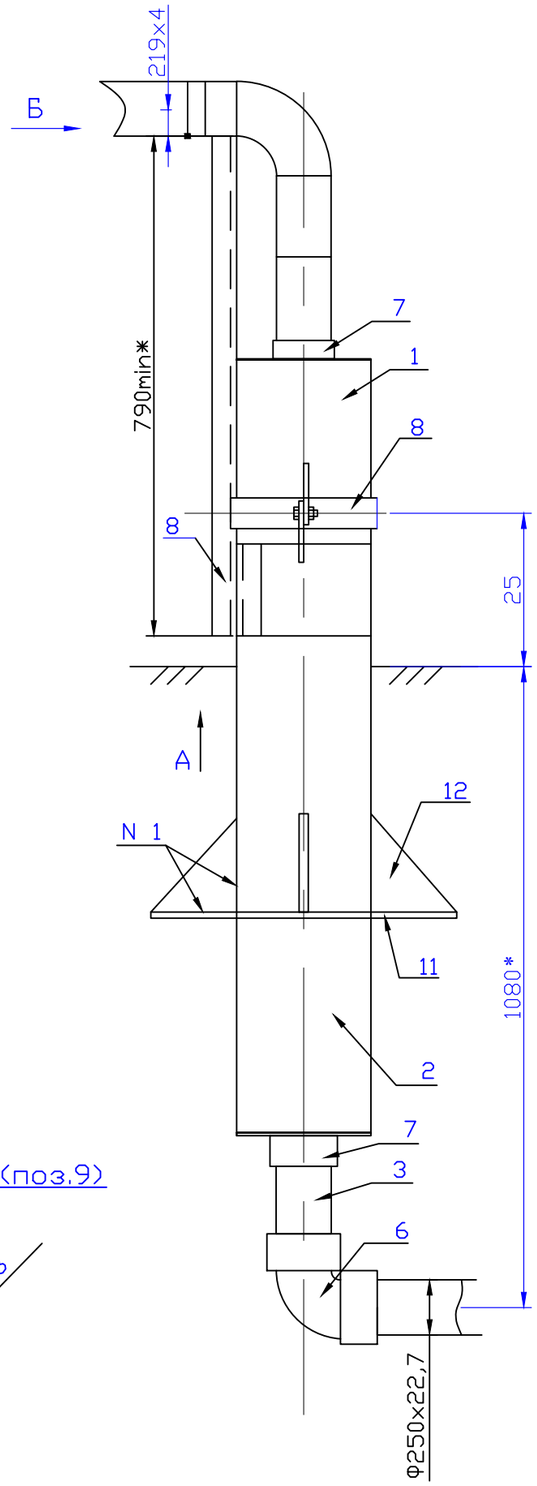

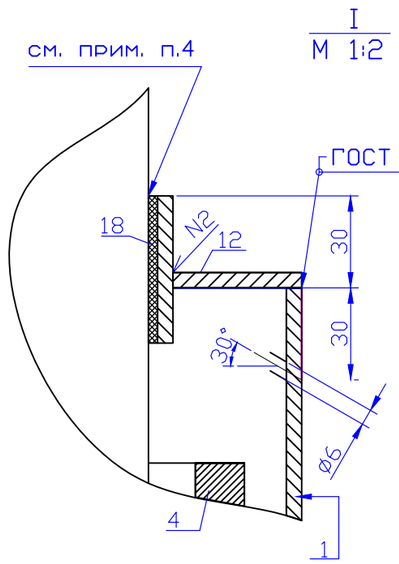

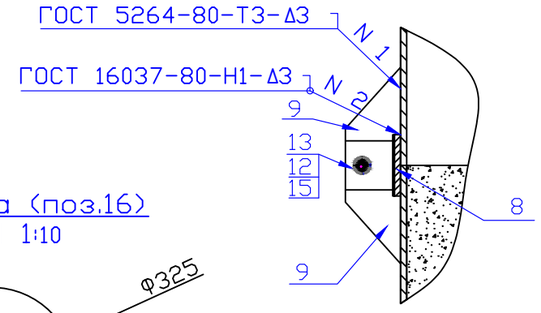

Крышка (поз.16)
М 1:10

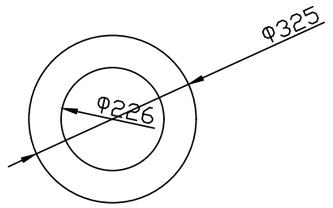

Примечания:

1. Стальной газопровод внутри футляра и надземную часть футляра покрыть двумя слоями эмали ПФ-133 по двум слоям грунтовки ГФ-021 либо другими материалами в соответствии с приложением 15 СНиП 2.03.11-85 "Защита строительных конструкций от коррозии" и ГОСТ 14252-88.
2. Наружная поверхность футляра в подземной части и на высоту 150 мм над поверхностью земли покрыть изоляцией весьма усиленного типа по ГОСТ 9.602-89.
3. Зазор между футляром и стальной трубой заделать монтажной пеной.
4. На полиэтиленовую трубу, под патрубком (место В), нанести два слоя липкой изолирующей ленты шириной 100 мм.
5. Полиэтиленовый газопровод уложить на песчанную подушку h=0,2 и засыпать песком до опорной плиты футляра..
6. * – размеры для справок.

М 1:10

						29-2020-ГСН
						"Строительство газопровода в н/п Датка с/о Кызылкум Жетысайского района, Туркестанской области"
Изм.	Кол.уч.	Лист	№ док.	Подп.	Дата	
						Узел выхода полиэтиленового газопровода d250 из грунта с переходом ПЭ/Ст.
ГИП		Оспанов Е.			8.21	
Инженер		Серикбаев С.			8.21	
						Общий вид, детали,узлы, разрезы,спецификация
Проверил		Оспанов Е.			8.21	

Стадия	Лист	Листов
РП	67	

ТОО "Жамбылагрогазпроект"

№ поз.	Обозначение	Наименование	Кол.	Масса ед., кг	Приме-чание
10		КОСЫНКА 5х159х160 Полоса 5х150-В ГОСТ 103-76* СТ3ПС-1 ГОСТ 535-88	4,0 0,38	0,471 5,890	шт м
11		ПЛИТА 5х600х600 ЛИСТ 5Х600Х2000 ГОСТ 19903-74* СТ3 ГОСТ 14637-89	1,0	12,47	м
12		КРЫШКА Dнар=325 Dвн=235 ЛИСТ 5Х600Х2000 ГОСТ 19903-74* СТ3 ГОСТ 14637-89	2.0	1,480	шт
13	ГОСТ 7798-70*	Болт М8х25.58.096	2.0	1,139	шт
14	ГОСТ 5915-70*	Гайка М8.5.036	2,0	0,005	шт
15	ГОСТ 11371-78*	Шайба 8.02.096	4,0	0,002	шт
16	ГОСТ 8736-93	Песок природный, мелкий	0,03	1600	$м^3$
17	ТУ 102-320-86	Лента поливинилхлоридная Липкая ПВХ-Л	0,07	1,0	$м^2$
18		Монтажная лента, KIM TEC	1,0	0,00	л

Плита (поз.15)
М 1:20

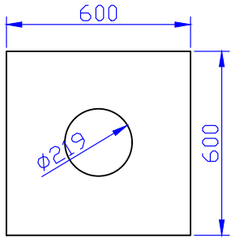

Пластина (поз.11)
М 1:2

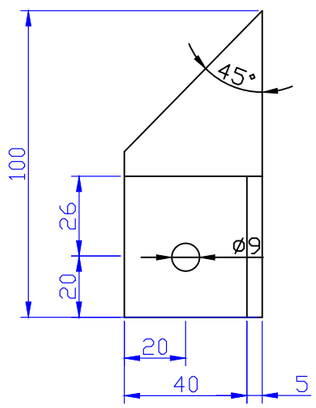

Косынка (поз.14)
М 1:5

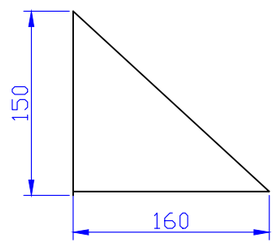

СПЕЦИФИКАЦИЯ

№ поз.	Обозначение	Наименование	Кол.	Масса ед., кг	Приме-чание
1		Труба 325х6 ГОСТ 10704-91 В-ВСТ3СП2 ГОСТ 10705-80*	0,35	33,05	м
2		Труба 325х6 ГОСТ 10704-91 В-ВСТ3СП2 ГОСТ 10705-80*	0,95	33,05	м
3	ГОСТ Р 50838-95*	Труба ПЭ 100 ГАЗ SDR11-250х22,7	1,35	6,69	м
4	ГОСТ 9812-74	Патрубок из трубы ПЭ 100 ГАЗ SDR11-280х25,4	0,30	13,20	м
5	"FRIALEN"	Переходник ПЭ-ВП/сталь USTR d250/DN150 PE100 SDR11	1,0	16,50	шт
6	"FRIALEN"	Отвод 90 W 90 d250 PE100 SDR11	1,0	12,0	шт
7		Патрубок Dнар=233, Dвн=225 Полоса 4х50-В ГОСТ 103-76* СТ3ПС-1 ГОСТ 535-88	2,0 1,06	0,832 1,57	шт м
8		Патрубок Dнар=333 Dвн=325 Полоса 4х50-В ГОСТ 103-76* СТ3ПС-1 ГОСТ 535-88	1,0 0,875	1,375 1,57	шт м
9		Пластина L=100 мм Полоса 4х50-В ГОСТ 103-76* СТ3ПС-1 ГОСТ 535-88	4.0 0,4	0,157 1,57	шт м

**-объем монтажной пены указан в затвердевшем состоянии

Изм.	Кол.уч.	Лист	№ док.	Подп.	Дата	185/21-2021-ГСН		
						"Строительство газопровода в н/п Датка с/о Кызылкум Жетысайского района, Туркестанской области"		
ГИП		Оспанов Е.			8.21	Узел выхода полиэтиленового газопровода d250 из грунта с переходом ПЭ/Ст.	Стадия: РП	Лист: 68 / Листов:
Инженер		Серикбаев С.			8.21			
Проверил		Оспанов Е.			8.21	Общий вид, детали,узлы, разрезы,спецификация	ТОО "Жамбылагрогазпроект"	

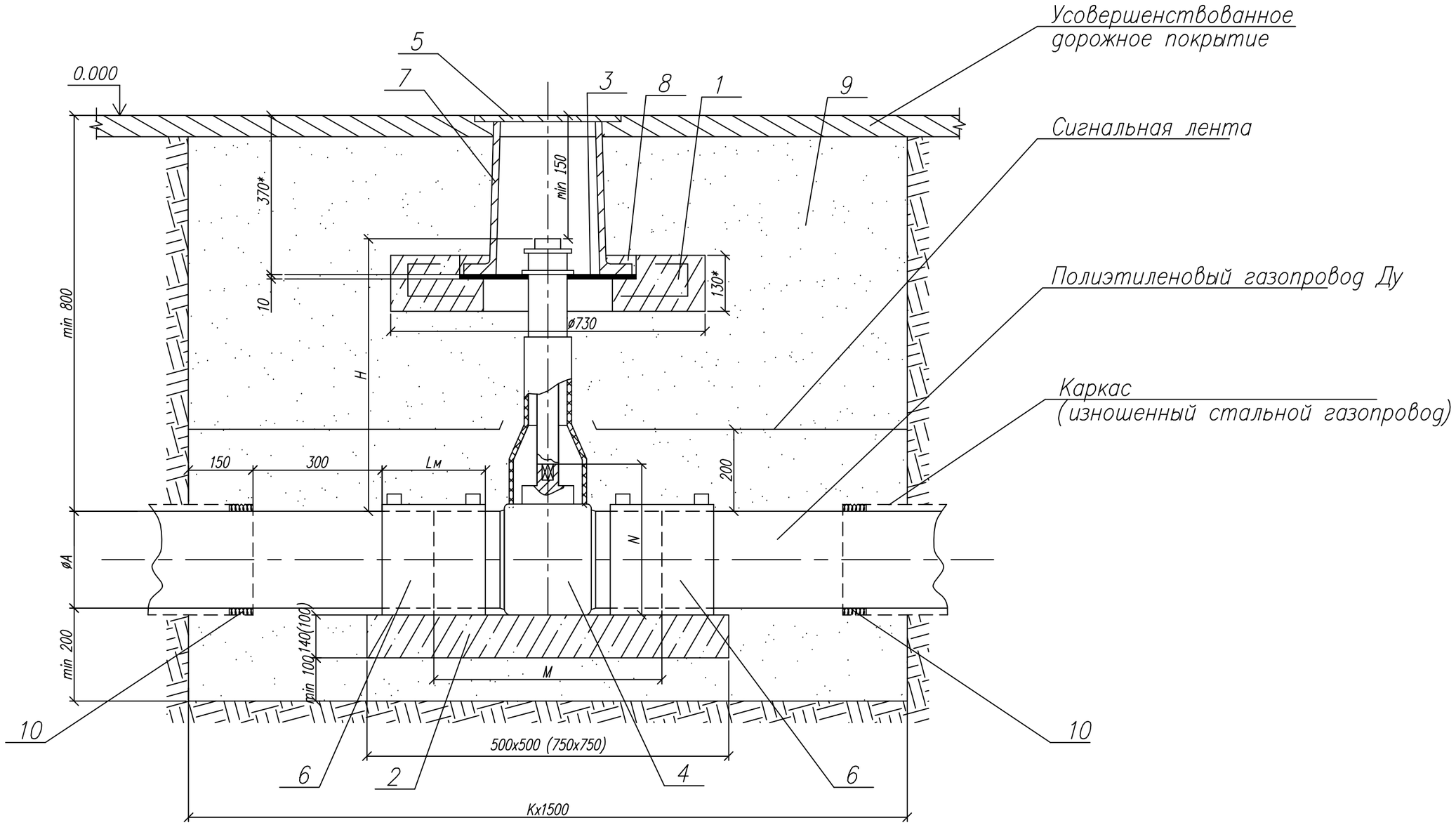

					8353.10 СБ
Изм.	Лист	N докум.	Подп.	Дата	Установка полиэтиленового крана под ковер в зоне зеленых насаждений.
Разраб.		Сафронова И.П.			
Чертил		Михалина Н.В.			
Проверил		Захаров В.А.			
Т.контр.		Панов Г.Н.			
Утвердил		Ярыгин Ю.Н.			Общий вид.

Лит.	Масса	Масштаб
Лист 26	Листов 3	

ОАО "Промгаз"

Привязан: 29-2020-ГСН. Лист 69

Инженер Серикбаев С. 10.21

Инв. №

Копировал

Формат А3

1. * Размер для справок.
2. Величина Н в зависимости от глубины прокладки и диаметра газопровода Н = 450 ÷ 2000 мм.
3. Величина К определяется по таблице А, в зависимости от условий монтажа новое строительство или реконструкция.
4. При реконструкции газопроводов методом протяжки полиэтиленовых труб межтрубное пространство между полиэтиленовой трубой и каркасом уплотняется синтетическим волокном или монтажной пеной.
5. Полиэтиленовый кран устанавливается на опорную подушку, в соответствии с инструкциями фирм-производителя. Допускается устанавливать полиэтиленовый кран без опорной подушки на основание из песка высотой не менее 0,2 м и длиной по 1,0 м в каждую сторону от оси крана.
6. Опорная подушка устанавливается на основание, выполненное в виде песчаной подсыпки.
7. Все сварные швы проверить неразрушающими методами в соответствии с СП-42-103-2003.
8. Все полиэтиленовые изделия могут быть изготовлены из ПЭ 100.
9. Сигнальная лента укладывается на расстоянии 200 мм от верха присыпанного полиэтиленового газопровода.
10. При отсутствии усовершенствованного дорожного покрытия вокруг ковера предусматривают устройство отмостки шириной не менее 0,7 м с уклоном 50%. В местах отсутствия проезда транспорта и прохода людей рекомендуется предусматривать отметку крышки ковера на 0,5 м выше уровня земли.
11. Засыпку котлована производить песком послойно с уплотнением и проливкой горячим битумом через каждые 200 мм.

Таблица А Обозначения и размеры ввода

Обозначение	К, мм		Диаметр, мм
	Новое строительство	Реконструкция	
- 00	1400	1700	Ф32
- 01	1400	1700	Ф40
- 02	1600	1900	Ф50
- 03	1600	1900	Ф63
- 04	1600	1900	Ф75
- 05	1600	1900	Ф90
- 06	1700	2000	Ф110
- 07	1700	2000	Ф125
- 08	1900	2200	Ф160
- 09	1900	2200	Ф180
- 10	2200	2500	Ф225
- 12	2200	2500	Ф250
- 13	2200	2500	Ф315
- 14	2200	2500	Ф400

Привязан: 29-2020-ГСН. Лист 70

Инженер Серикбаев С. 10.21

Инв. №

8353.10

Изм.	Лист	N докум.	Подп.	Дата
Разраб.		Сафронова И.П.		
Чертил		Михалина Н.В.		
Проверил		Захаров В.А.		
Т. контр.		Панов Г.Н.		
Утвердил		Ярыгин Ю.Н.		

Установка полиэтиленового крана под ковер в зоне зеленых насаждений.

Лит.	Масса	Масштаб

Лист 27 Листов 3

Таблица А. Пояснения.

ОАО "Промгаз"

Копировал Формат А3

Поз.	Обозначение	Наименование	Кол.	Масса един. кг	Примечан.
6		Муфта полиэтиленовая 3Н			См. таб-
~~	~~8353.10.00~~	~~Ф32~~	~~2~~	~~~~	лицы 3 - 8
~~	~~8353.10.01~~	~~Ф40~~	~~2~~	~~~~	
~~	~~8353.10.02~~	~~Ф50~~	~~2~~	~~~~	
	8353.10.03	Ф63	2		
~~	~~8353.10.04~~	~~Ф75~~	~~2~~	~~~~	
	8353.10.05	Ф90	2		
	8353.10.06	Ф110	2		
~~	~~8353.10.07~~	~~Ф125~~	~~2~~	~~~~	
~~	~~8353.10.08~~	~~Ф160~~	~~2~~	~~~~	
~~	~~8353.10.09~~	~~Ф180~~	~~2~~	~~~~	
	8353.10.10	Ф250	2		
~~	~~8353.10.12~~	~~Ф200~~	~~2~~	~~~~	
7		Ковер (ТУ 400-28-91-84*)	1		
		Материалы:			
8	ГОСТ 26633-91	Бетон тяжелый М150	0,001		
9		Бетонная подготовка В7,5	0,125		
10		Песок природный для строительных	4,0		
		работ			
11		Уплотнитель, монтажная пена	0,8÷6,5		

Поз.	Обозначение	Наименование	Кол.	Масса един. кг	Примечан.
		Сборные ж/бетонные изделия			
1		Подушка под ковер	1	0,015	
2	8353.10.00 - 8353.10.07	Опорная подушка ОПТ 4	1	0,08	
~~	~~8353.10.08 - 8353.10.10, 8353.10.12~~	~~Опорная подушка ОПТ 6~~	~~1~~	~~0,12~~	
		Детали			
3		Диск	1		
		Диск Ф420хФ140, б=10 мм			
	ГОСТ 10007-80	Фторопласт			
		Прочие изделия			
4		Кран полиэтиленовый			
~~	~~8353.10.00~~	~~Ф32~~	~~1~~	~~~~	
~~	~~8353.10.01~~	~~Ф40~~	~~1~~	~~~~	
~~	~~8353.10.02~~	~~Ф50~~	~~1~~	~~~~	
	8353.10.03	Ф63	1		
~~	~~8353.10.04~~	~~Ф75~~	~~1~~	~~~~	
	8353.10.05	Ф90	1		
	8353.10.06	Ф110	1		
~~	~~8353.10.07~~	~~Ф125~~	~~1~~	~~~~	
~~	~~8353.10.08~~	~~Ф160~~	~~1~~	~~~~	
~~	~~8353.10.09~~	~~Ф180~~	~~1~~	~~~~	
	8353.10.10	Ф250	1		
~~	~~8353.10.12~~	~~Ф200~~	~~1~~	~~~~	
5		Телескопическая приводная			
		штанга для шаровых кранов			
		Ф32 ÷ Ф63, Н= 0,75 ÷ 1,1 м	1	1,7	
		Ф75 ÷ Ф225, Н= 0,80 ÷ 1,2 м	1	2,0	

Привязан: 29-2020-ГСН. Лист 71

Инженер	Серикбаев С.	10.21
Инв. №		

Разраб.	Сафронова	
Чертил	Михалина Н.В.	
Проверил	Захаров В.А.	
Т.контр.	Панов Г. Н.	
Утвердил	Ярыгин Ю. Н.	

8353.10

Установка полиэтиленового крана под ковер в зоне зеленых насаждений

Лит.	Масса	Масштаб

Лист 28 Листов 3

Спецификация

ОАО "Промгаз"

Копировал Формат А3

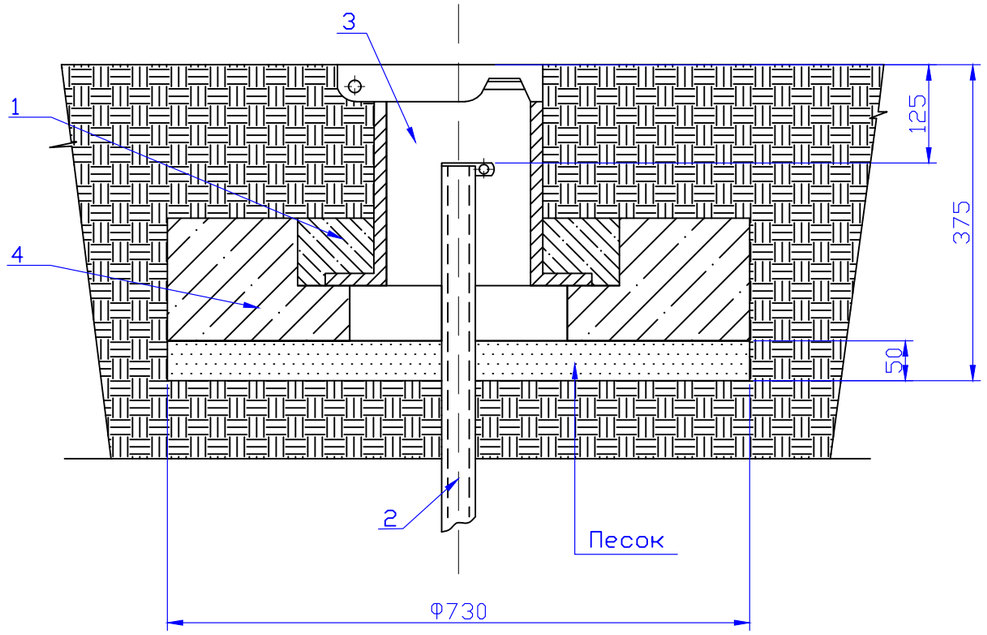

СПЕЦИФИКАЦИЯ

№ поз.	Обозначение	Наименование	Кол.	Масса ед., кг	Приме-чание
1	ГОСТ 26633-91	Бетон класса В15	0,01		м³
2	Серия 5.905-15 вып. 1	Трубка контрольная ø32х2,3	1,2		м
3	ТУ 400-28-91-84	Ковер	1		шт
4	Серия 5.905-15 вып. 1	Подушка железобетонная	0,015		м
5		Песок	0,021		м³

Примечания:
1. Бетон изготавливается на сульфатостойком цементе по ГОСТ 22266-94.
2. Боковые поверхности фундамента, соприкасающиеся с грунтом, покрыть горячим битумом за два раза.
3. Под подошву фундамента устроить песчаную подготовку толщиной 50 мм.

М 1:10

Взам. инв. №

Подпись и дата

Инв. № подл.

Привязан: 29-2020-ГСН. Лист 72

ГАП

Инженер Серикбаев С. 10.21

Инв. №

				4/2-04.ВТ-38			
				Перевод жилого сектора г. Кызылорда на попутный газ			
Н.контр.	Колеватых		09.04	Ковер	Стадия	Лист	Листов
Проверил	Лобасенко		09.04		РД	29	
Разраб.	Корсак		09.04				
				Общий вид, спецификация	УкрГазНИИпроект г. Киев		

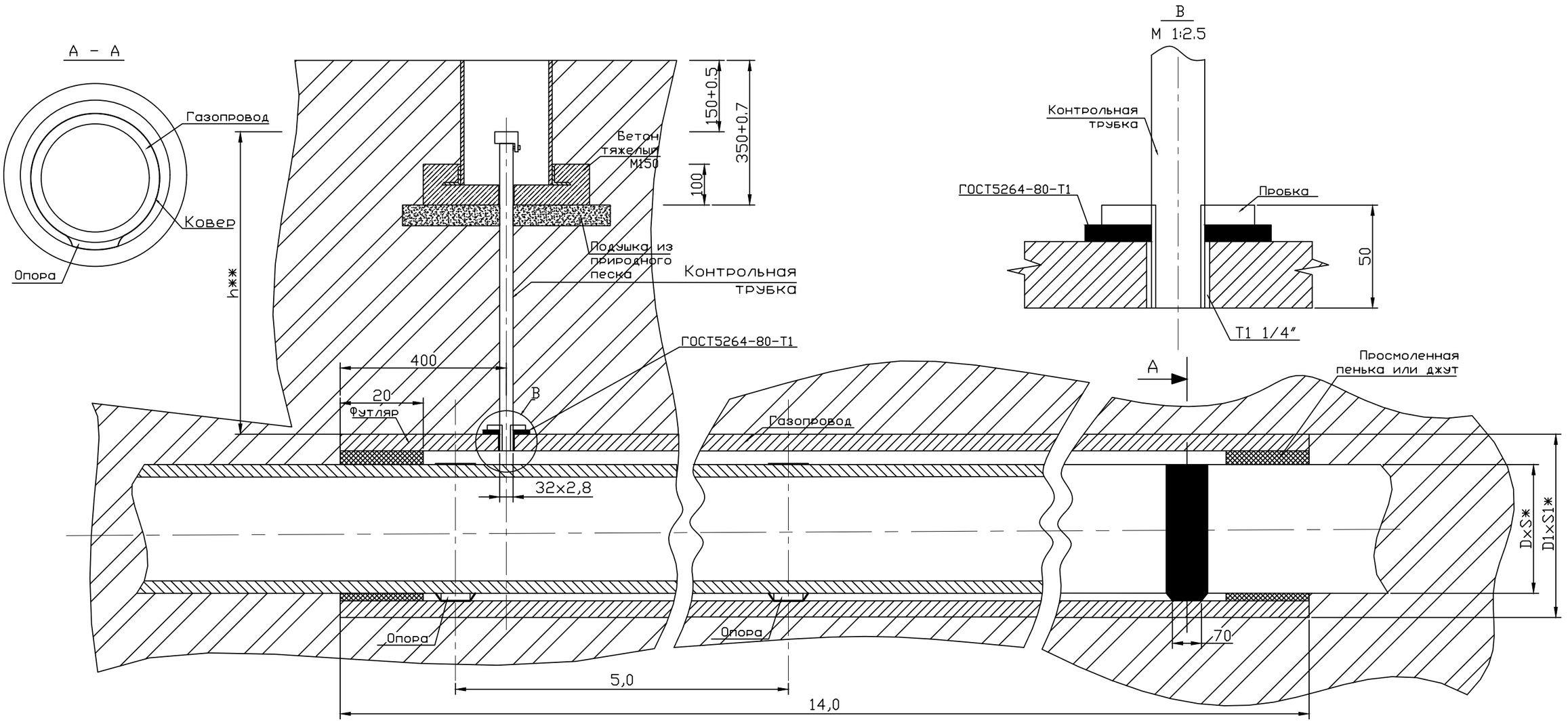

№	Диаметр газопровода, мм DxS*, мм	Футляры из полиэтиленовых труб	Масса, ед. кг	L*, м
1	32х3,0	50х3,0	0,450	1,0
~~2~~	~~40х3,7~~	~~63х3,8~~	~~0,717~~	~~1,0~~
3	63х5,8	110х6,6	2,176	1,0
4	90х8,2	140х8,3	3,485	1,0
5	110х10,0	160х9,5	4,558	1,0
~~6~~	~~125х11,4~~	~~180х10,7~~	~~5,775~~	~~1,0~~
~~7~~	~~140х12,7~~	~~200х11,9~~	~~7,136~~	~~1,0~~
~~8~~	~~160х14,6~~	~~225х13,4~~	~~9,040~~	~~1,0~~
~~7~~	~~180х16,4~~	~~250х14,8~~	~~11,098~~	~~1,0~~
~~8~~	~~200х18,2~~	~~280х16,6~~	~~13,940~~	~~1,0~~
9	250х22,7	315х18,7	17,665	1,0

1. Масса дана без учета строительных материалов.
2. *Размеры для справок.
3. **Размеры уточнить при проектировании

М 1 : 10

							4/2-04.ВТ-35
							Перевод жилого сектора г. Кызылорда на попутный газ
Привязан:	29-2020-ГСН		Лист 73				Прокладка газопровода в футляре
				Н.контроль	Колеватых	09.04	
				Проверил	Лобасенко	09.04	
Инженер	Серикбаев С.		10.21	Разработал	Корсак	09.04	Общий вид, узлы.
Инв. №							

Стадия	Лист	Листов
РД	30	

"УкрГазНИИпроект" г. Киев

Контрольная трубка устанавливаемая в местах поворотов и выхода газопровода из земли М 1:10

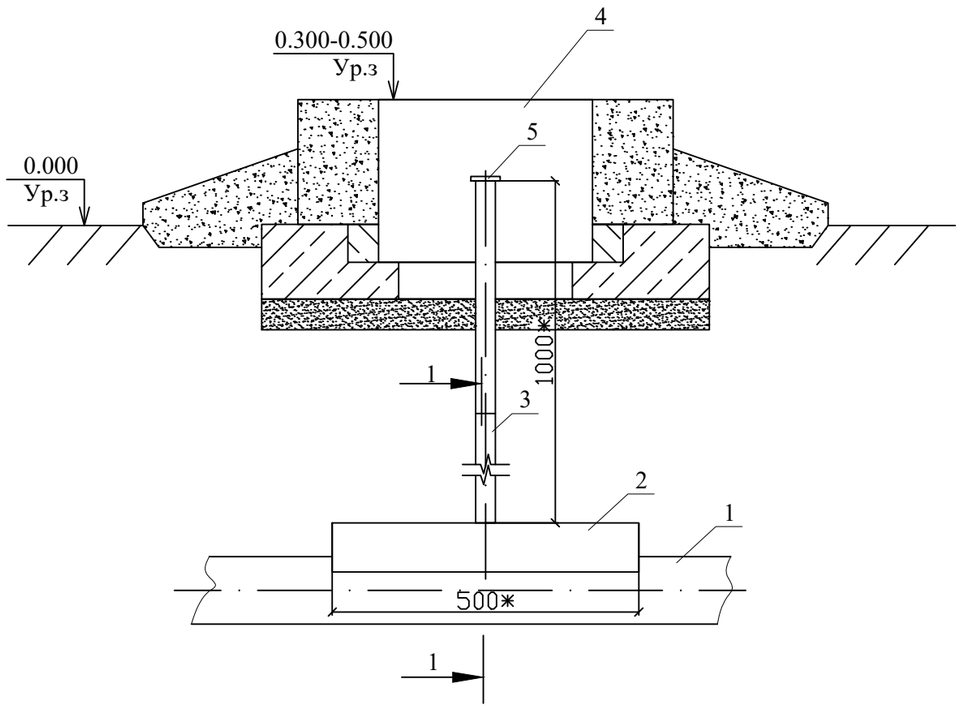

Разрез 1-1

Разрез 1-1
М 1:2

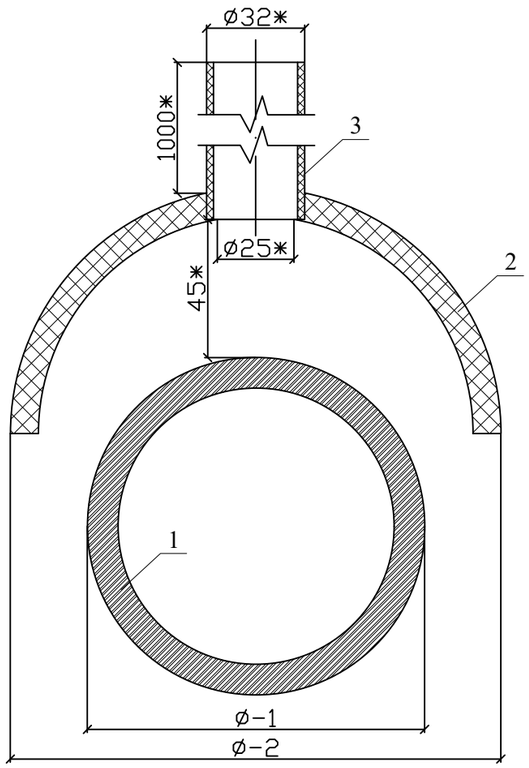

Спецификация на одно изделие

№	Обозначение	Наименование	Ед. изм.	Кол-во	шт	Вес ед.	Вес всего	Примечание
		Контрольная трубка для подземного газопровода Ø63						
1	*ГОСТ Р 50838-95*	Труба ПЭ 100SDR11 ГАЗ-Ø63х5,8	м	-	-	2,13		
2	*ГОСТ Р 50838-95*	Защитный кожух (ложемент) из трубы ПЭ 100SDR17 ГАЗ-Ø180х10,7	м	0,5	1	11,1	22,2	
3	*ГОСТ Р 50838-95*	Контрольна трубка. Труба ПЭ 100SDR17 ГАЗ-Ø32х2,3	м	1,0	1	0,22	0,22	
4	*ТУ-400-28-91-75*	Ковер	шт	1,0	1	3,5	3,5	см. 4/2-04.ВТ-38
5		Пробка-заглушка Ø32	шт	1	1	0,1	0,1	193 281 189 "GEORG FISCHER"

1. В местах установки контрольной трубки, после укладки газопровода произвести обратную засыпку на высоту 45 мм, песком по ГОСТ 8736-93
2. Установить контрольную трубку строго вертикально
3. Произвести последующую засыпку непучинистым грунтом на всю высоту и вывести контрольную трубку под ковер

* размер для справок

					29-2020-ГСН.
					"Строительство газопровода в н/п Датка с/о Кызылкум Жетысайского района, Туркестанской области"
Изм.	Кол. уч.	Лист	№ док.	Подп.	Дата
ГИП		Оспанов Е.			10.21
Инженер		Серикбаев С.			10.21

Стадия	Лист	Листов
РП	74	

Контрольная трубка устанавливаемая в местах поворотов и выхода газопровода из земли М 1:10. Разрез 1-1 М 1:2

ТОО "Жамбылагрогазпроект"

Взам.инв. №

Подпись и дата

Инв. № Подл

ПЛАН

обвязка ГРПШ-13-2НУ1.

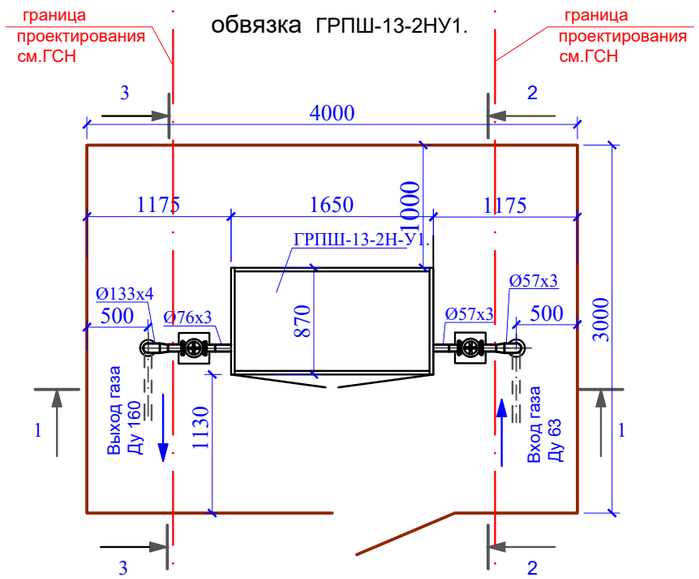

Разрез 1-1

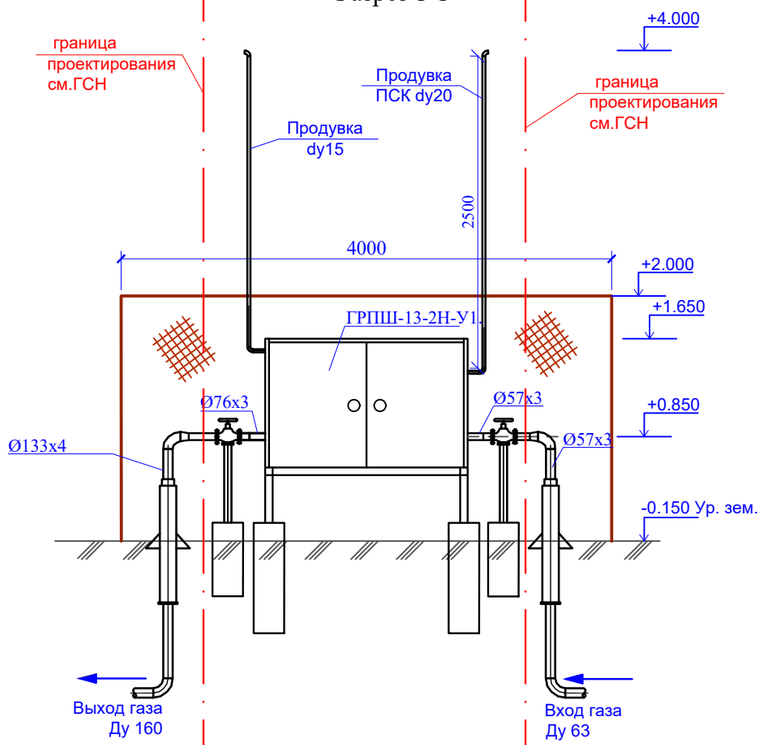

Разрез 2-2

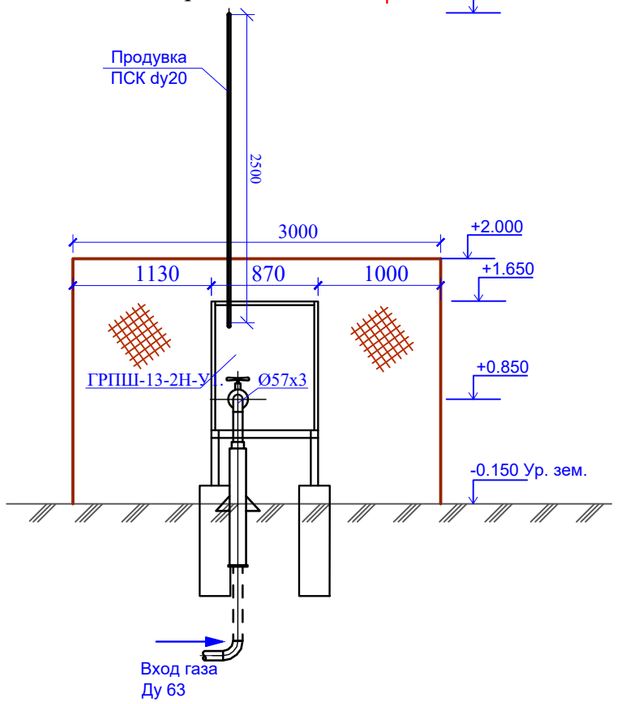

Разрез 3-3

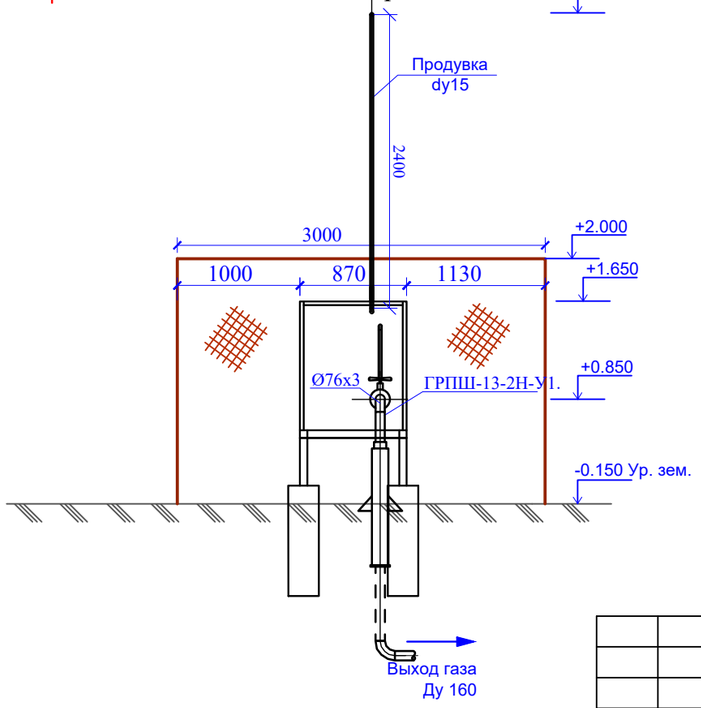

Технические характеристики завода-изготовителя

№ п/п	Наименование параметра и характеристики	Величина
1	Регулятор давления газа	РДГ-50Н
2	Давление газа на входе, МПа	1,2
3	Давление газа на выходе, кПа	3
4	Рабочая среда	природный газ
		по ГОСТ 5542-87
5	Пропускная способность (плотность газа 0.72 кг/м3)	
	при максимальном входном давлении, 0,6МПа	3040
6	Система обогрева	без обогрева
7	Габаритные размеры, мм (длина/ширина/высота)	1650/870/1050
8	Масса, кг	не более 250
9	Средний срок службы, лет	15
10	Присоединительные размеры: вход/выход/продув.	50/80/15

Примечания:

1. Ограждение ГРПШ и конструкцию фундамента см. раздел АС
2. Продувочную трубы вывести на отм. 4.0 м выше уровня земли.
3. Оборудование и материалы учтены в СО.

Изм.	Кол.уч.	Лист	№ док.	Подп.	Дата	29-2020-ГСН			
						"Строительство газопровода в н/п Датка с/о Кызылкум Жетысайского района, Туркестанской области"			
ГИП		Оспанов Е.			10.21	Технологические решения	Стадия	Лист	Листов
Инженер		Серикбаев С.			10.21		РП	75	
						Схема обвязки ГРПШ-13-2Н-У1. Разрез 1-1, 2-2, 3-3.	ТОО "Жамбылагрогазпроект"		

Взамен. Инв.№

Подпись и дата

Инв.№ подл.

Копировал

Формат А3

Позиция	Наименование и техническая характеристика	Тип, марка, обозначение документа, опросного листа	Код оборудования, изделия, материала	Завод- изготовитель	Еди- ница изме- рения	Кол.	Масса единицы, кг	Примечание
1	2	3	4	5	6	7	8	9
1	Газорегуляторный пункт с регулятором давления РДГ-50Н, с узлом учета расход газа СТГ-80-160, с электронным корректором газа miniElcor	ГРПШ-13-2Н-У1			комплект	1		
2	Труба стальная электросварная надземно "57×3,0	"57×3,0 ГОСТ 10704-91" / "В-20 ГОСТ 10705-80"			м	3.0		
3	Труба стальная электросварная надземно "76×3,0	"76×3,0 ГОСТ 10704-91" / "В-20 ГОСТ 10705-80"			м	1.0		
4	Труба стальная электросварная надземно "20×2,0	"20×2,0 ГОСТ 10704-91" / "В-20 ГОСТ 10705-80"			м	3.0		
5	Труба стальная электросварная надземно ф15×2,0	"15×2,0 ГОСТ 10704-91" / "В-20 ГОСТ 10705-80"			м	2.5		
6	Задвижка клиновая с выдвижным шпинделем фланцевая, с ответными фланцами Ду50, Ру1,6 МПа	ГОСТ 30с41нж			шт	1		
7	Задвижка клиновая с выдвижным шпинделем фланцевая, с ответными фланцами Ду80, Ру1,6 МПа	ГОСТ 30с41нж			шт	1		
9	Опора под задвижки стальная ф76х3,0				шт	2		см. раздел АС
10	Рама под ГРПШ				шт	1		см. раздел АС

Изм.	Кол.уч.	Лист	№ док.	Подп.	Дата	29-2020-ГСН		
						"Строительство газопровода в н/п Датка с/о Кызылкум Жетысайского района, Туркестанской области"		
						Технологические решения	Стадия	Лист	Листов
ГИП		Оспанов Е.			10.21		РП	76	1
Инженер		Серикбаев С.			10.21				
						Схема обвязки ГРПШ-13-2Н-У1. Спецификация	ТОО "Жамбылагрогазпроект"		

Копировал

Формат А3

С П Е Ц И Ф И К А Ц И Я

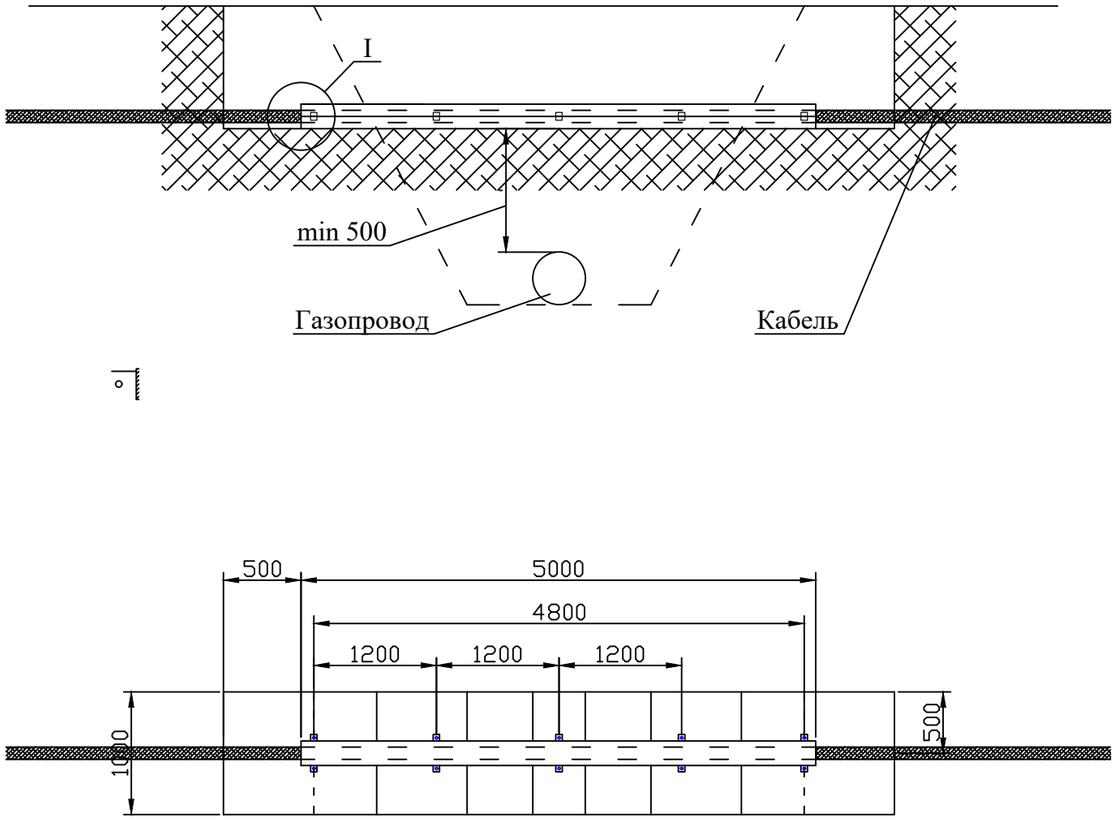

I
М 1:5

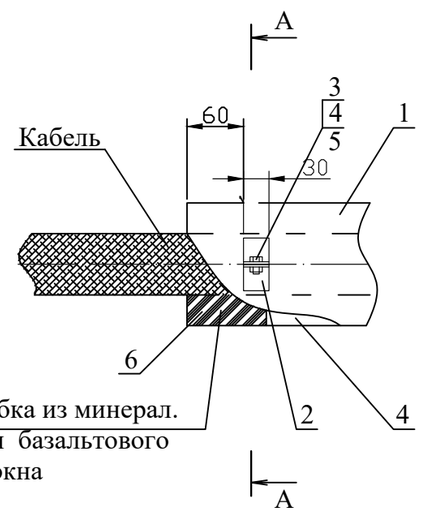

А-А
М 1:5

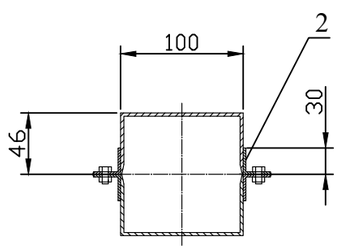

№ ПОЗ.	Обозначение	Наименование	Кол.	Масса ед,кг	Примечание
1	ГОСТ 8240-97	Швеллер 100х46х4,5	10,0	8,59	М
2	ГОСТ 8509-93	Уголок 30х30х3	1,0	1,36	М
3	ГОСТ 7798-70	Болт М 10 х 50	10	0.133	шт
4	ГОСТ 5915-70	Гайка М 10	10	0.015	шт
5	ГОСТ 11371-78	Шайба 10	10	3,44	шт
6	ГОСТ 4640-93	Набивка из минеральной ваты из базальтового волокна	2	2,0	кг
7	БНИ - IV	БИТУМ НЕФТЯНОЙ	0,05	1000	кг
	ГОСТ 9812-74*	ИЗОЛЯЦИОННЫЙ			

Указания о последовательности работ.

1. В обе части защитного кожуха налить битумное покрытие, применяемое для противокоррозионной изоляции газопровода : в меньшую - до краев; в большую - 25-30 мм, предварительно заложив концы глиной.
3. Откопать кабель и тщательно очистить его от земли.
4. После затвердения битумного покрытия часть кожуха подвести под кабель, установить вырезом вверх заложить концы глиной, залить битумным покрытием.
5. Собранный защитный кожух, с заключенным в него кабелем, покрыть сверху битумным покрытием.
6. Засыпать концы защитного кожуха по 1,0-1,5 м с тщательным уплотнением грунта.
7. Работы по строительству газопровода, включая рытье траншеи под газопровод, производить только после установки защитного кожуха.

М 1:50

						29-2020-ГСН	
						"Строительство газопровода в н/п Датка с/о Кызылкум Жетысайского района, Туркестанской области"	
Изм.	Кол.уч.	Лист	№ док.	Подп.	Дата		
						Наружные газопроводы	Стадия: РП; Лист: 77; Листов:
Инженер		Серикбаев С.			10.21		
						Пересечение газопровода с кабелем защиты подземного кабеля	Узел: ТОО "Жамбылагрогазпроект"

Копировал Формат А3

С П Е Ц И Ф И К А Ц И Я

ПОЗ.	ОБОЗНАЧЕНИЕ	НАИМЕНОВАНИЕ	КОЛ.	МАССА ед., кг	ПРИМЕЧАНИЕ
	Газопровод DN 50				
1	ГОСТ Р 50838-95	Защитный кожух из трубы ПЭ80 ГАЗ SDR11-110х10	1	11,06	
2	ГОСТ Р 50838-95	Прокладка из трубы ПЭ80 ГАЗ SDR11-110х10; L=250	4	0,2	
3	ТУ 102-340-88	Полиэтиленовая лента типа ПВХ-СК	1	0,5	М²
4	ГОСТ 3282-74	Проволока ø4 мм	2,5	0,10	М
		Пена монтажная K IM TEC	0,5	0,00	Л
	Газопровод DN 65				
1	ГОСТ Р 50838-95	Защитный кожух из трубы ПЭ80 ГАЗ SDR11-110х10	1	11,06	
2	ГОСТ Р 50838-95	Прокладка из трубы ПЭ80 ГАЗ SDR11-110х10; L=250	4	0,2	
3	ТУ 102-340-88	Полиэтиленовая лента типа ПВХ-СК	1,4	0,5	М²
4	ГОСТ 3282-74	Проволока ø4 мм	2,5	0,10	М
		Пена монтажная K IM TEC	0,5	0,00	Л
	Газопровод DN 80				
1	ГОСТ Р 50838-95	Защитный кожух из трубы ПЭ80 ГАЗ SDR11-160х14,6	1	23,41	
2	ГОСТ Р 50838-95	Прокладка из трубы ПЭ80 ГАЗ SDR11-160х14,6; L=250	4	0,42	
3	ТУ 102-340-88	Полиэтиленовая лента типа ПВХ-СК	1,6	0,5	М²
4	ГОСТ 3282-74	Проволока ø4 мм	3,0	0,10	М
		Пена монтажная K IM TEC	0,5	0,00	Л
	Газопровод DN 100				
1	ГОСТ Р 50838-95	Защитный кожух из трубы ПЭ80 ГАЗ SDR11-160х14,6	1	23,41	
2	ГОСТ Р 50838-95	Прокладка из трубы ПЭ80 ГАЗ SDR11-160х14,6; L=250	4	0,2	
3	ТУ 102-340-88	Полиэтиленовая лента типа ПВХ-СК	1,8	0,5	М²
4	ГОСТ 3282-74	Проволока ø4 мм	3,0	0,10	М
		Пена монтажная K IM TEC	0,5	0,00	Л
	Газопровод DN 150				
1	ГОСТ Р 50838-95	Защитный кожух из трубы ПЭ80 ГАЗ SDR11-225х20,5	1	46,20	
2	ГОСТ Р 50838-95	Прокладка из трубы ПЭ80 ГАЗ SDR11-225х20,5; L=250	4	0,82	
3	ТУ 102-340-88	Полиэтиленовая лента типа ПВХ-СК	2,6	0,5	М²
4	ГОСТ 3282-74	Проволока ø4 мм	3,6	0,10	М
5		Пена монтажная K IM TEC	0,5	0,00	Л

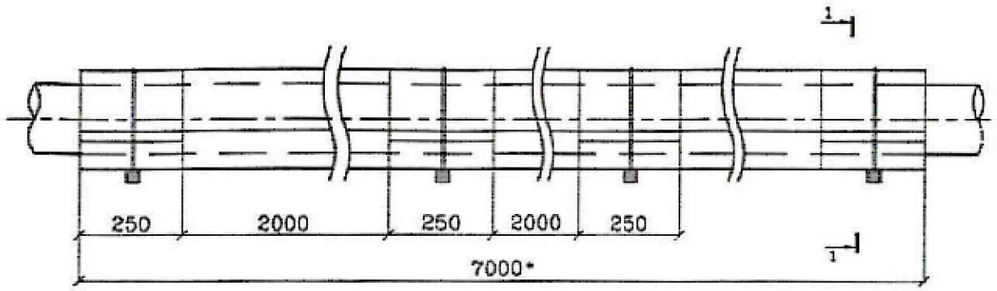

1 – 1

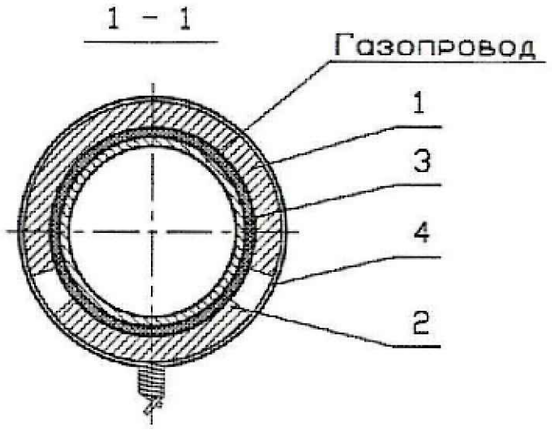

Примечания:

1 Защитный кожух выполняется из половины полиэтиленовой трубы указанного в спецификации диаметра.

2 Защита выполняется по обе стороны пересечения от проекции крайних проводов В/Л при наибольшем их отклонении на расстоянии не менее: 3м для В/Л до 20 кВ; 4м для В/Л 35-110 кВ; 4,5м для В/Л 150 кВ; 5м для В/Л 220 кВ.

3 Полиэтиленовая лента шириной полосы 0,25м наносится в 5 слоев.

4 Спецификация приведена для пересечения газопровода с В/Л до 20 кВ.

5 Концы футляра заделать монтажной пеной (объем монтажной пены указан в затвердевшем состоянии).

6 В пределах установки защиты опоры под газопровод устанавливается с шагом не более: для газопровода DN50-5,0м; DN65-6,0м; DN80-6,0м; DN100-8,0м; DN150-10,0м.

* Размер для справок.

Изм.	Кол.уч.	Лист	№ док.	Подп.	Дата	29-2021-ГС		
						«Строительство газопровода в н/п Датка с/о Кызылкум Жетысайского района, Туркестанской области».		
ГИП		Оспанов Е.			10.21	Защита надземного газопровода на пересечении с В/Л полиэтиленовой трубой	Стадия: РП	Лист: 78
Инженер		Мулдеков О.			10.21			Листов:
						Общий вид	ТОО "Жамбылагрогазпроект"	

Копировал Формат А3

Позиция	Наименование и техническая характеристика	Тип, марка, обозначение документа, опросного листа	Код оборудования, изделия, материала	Завод- изготовитель	Еди-ница изме-рения	Кол.	Масса единицы, кг	Примечание
1	2	3	4	5	6	7	8	9
	Газопроводы высокого давления							
	ТРУБЫ							
1	Труба ПЭ100 SDR11 - с коэффициентом запаса прочности не менее 3,2 ф63х5,8	СТ РК ГОСТ Р 50838-2011	ПЭ 100 SDR 11	ТОО "Атырауский трубный завод",г.Атырау	м	452.0		
2	Труба ПЭ100 SDR11 - с коэффициентом запаса прочности не менее 3,2 ф90х8,2	СТ РК ГОСТ Р 50838-2011	ПЭ 100 SDR 11	ТОО "Атырауский трубный завод",г.Атырау	м	918.0		
3	Труба ПЭ100 SDR11 - с коэффициентом запаса прочности не менее 3,2 ф110х10,0	СТ РК ГОСТ Р 50838-2011	ПЭ 100 SDR 11	ТОО "Атырауский трубный завод",г.Атырау	м	114.0		
4	Труба ПЭ100 SDR11 - с коэффициентом запаса прочности не менее 3,2 ф250х22,7	СТ РК ГОСТ Р 50838-2011	ПЭ 100 SDR 11	ТОО "Атырауский трубный завод",г.Атырау	м	10377.0		
5	Труба ПЭ100 SDR11 - с коэффициентом запаса прочности не менее 3,2 ф315х28,6	СТ РК ГОСТ Р 50838-2011	ПЭ 100 SDR 11	ТОО "Атырауский трубный завод",г.Атырау	м	4343.0	16204.0000	
6	Труба ПЭ100 SDR11 - с коэф. запаса прочности не менее 3,2 ф63х5,8 -запас-0,5%	СТ РК ГОСТ Р 50838-2011	ПЭ 100 SDR 11	ТОО "Атырауский трубный завод",г.Атырау	м	3.0		
7	Труба ПЭ100 SDR11 - с коэф. запаса прочности не менее 3,2 ф90х8,2 -запас-1%	СТ РК ГОСТ Р 50838-2011	ПЭ 100 SDR 11	ТОО "Атырауский трубный завод",г.Атырау	м	10.0		
8	Труба ПЭ100 SDR11 - с коэф. запаса прочности не менее 3,2 ф110х10,0 -запас-1%	СТ РК ГОСТ Р 50838-2011	ПЭ 100 SDR 11	ТОО "Атырауский трубный завод",г.Атырау	м	1.0		
9	Труба ПЭ100 SDR11 - с коэф. запаса прочности не менее 3,2 ф250х22,7 -запас-2%	СТ РК ГОСТ Р 50838-2011	ПЭ 100 SDR 11	ТОО "Атырауский трубный завод",г.Атырау	м	208.0		
10	Труба ПЭ100 SDR11 - с коэф. запаса прочности не менее 3,2 ф315х28,6-запас-2%	СТ РК ГОСТ Р 50838-2011	ПЭ 100 SDR 11	ТОО "Атырауский трубный завод",г.Атырау	м	87.0	309.0000	
11	Футляр труба ПЭ100 SDR17 - для газопровода ф63х5,8 из трубы ф110х6,6	СТ РК ГОСТ Р 50838-2011	ПЭ 100 SDR 17	ТОО "Атырауский трубный завод",г.Атырау	м	26.0		Футляр
12	Футляр труба ПЭ100 SDR17 - для газопровода ф63х5,8 из трубы ф110х6,6	СТ РК ГОСТ Р 50838-2011	ПЭ 100 SDR 17	ТОО "Атырауский трубный завод",г.Атырау	м	40.0		Переход ГНБ Футляр
13	Футляр труба ПЭ100 SDR17 - для газопровода ф90х8,2 из трубы ф140х8,3	СТ РК ГОСТ Р 50838-2011	ПЭ 100 SDR 17	ТОО "Атырауский трубный завод",г.Атырау	м	16.0		Футляр
14	Футляр труба ПЭ100 SDR17 - для газопровода ф90х8,2 из трубы ф140х8,3	СТ РК ГОСТ Р 50838-2011	ПЭ 100 SDR 17	ТОО "Атырауский трубный завод",г.Атырау	м	48.0		Переход ГНБ Футляр
15	Футляр труба ПЭ100 SDR17 - для газопровода ф110х10,0 из трубы ф160х9,5	СТ РК ГОСТ Р 50838-2011	ПЭ 100 SDR 17	ТОО "Атырауский трубный завод",г.Атырау	м	6.0		Футляр
16	Футляр труба ПЭ100 SDR17 - для газопровода ф110х10,0 из трубы ф160х9,5	СТ РК ГОСТ Р 50838-2011	ПЭ 100 SDR 17	ТОО "Атырауский трубный завод",г.Атырау	м	44.0		Переход ГНБ Футляр
17	Футляр труба ПЭ100 SDR17 - для газопровода ф250х22,7 из трубы ф315х18,7	СТ РК ГОСТ Р 50838-2011	ПЭ 100 SDR 17	ТОО "Атырауский трубный завод",г.Атырау	м	250.0		Футляр
18	Футляр труба ПЭ100 SDR17 - для газопровода ф250х22,7 из трубы ф315х18,7	СТ РК ГОСТ Р 50838-2011	ПЭ 100 SDR 17	ТОО "Атырауский трубный завод",г.Атырау	м	88.0		Переход ГНБ Футляр
19	Футляр труба ПЭ100 SDR17 - для газопровода ф315х28,6 из трубы ф450х26,7	СТ РК ГОСТ Р 50838-2011	ПЭ 100 SDR 17	ТОО "Атырауский трубный завод",г.Атырау	м	91.0		Футляр

Изм.	Кол.уч.	Лист	№ док.	Подп.	Дата
ГИП		Оспанов Е.			10.21
Инженер		Серикбаев С.			10.21

29-2020-ГСН.СО

"Строительство газопровода в н/п Датка с/о Кызылкум Жетысайского района, Туркестанской области"

Подводящий газопровод высокого давления (ГЗ)

Стадия	Лист	Листов
РП	1	5

Спецификация оборудования, изделий и материалов

ТОО "Жамбылагрогазпроект"

Копировал

Формат А3

Позиция	Наименование и техническая характеристика	Тип, марка, обозначение документа, опросного листа	Код оборудования, изделия, материала	Завод- изготовитель	Еди- ница изме- рения	Кол.	Масса единицы, кг	Примечание
1	2	3	4	5	6	7	8	9
20	Труба стальная электросварная надземно "76х3 ГОСТ 10704-91" / "В-20 ГОСТ 10705-80"	ГОСТ 10704-91		ТОО "АзияСтальПрокат" г. Тараз	м	30.0		
21	Труба стальная электросварная надземно "219х5 ГОСТ 10704-91" / "В-20 ГОСТ 10705-80"	ГОСТ 10704-91		ТОО "АзияСтальПрокат" г. Тараз	м	230.0	260.0000	
	Арматура							
22	ПЭ Кран шаровый ПЭ Ф63 на подземном газопроводе ПЭ 63	ГСН-164-166			шт	2		
23	ПЭ Кран шаровый ПЭ Ф90 на подземном газопроводе ПЭ 90	ГСН-164-166			шт	3		
24	ПЭ Кран шаровый ПЭ Ф110 на подземном газопроводе ПЭ 110	ГСН-164-166			шт	8		
25	ПЭ Кран шаровый ПЭ Ф250 на подземном газопроводе ПЭ 250	ГСН-164-166			шт	7		
26	ПЭ Кран шаровый ПЭ Ф315 на подземном газопроводе ПЭ 315	ГСН-164-166			шт	1		
27	Узел выхода полиэтиленового газопровода d90 из грунта с переходом ПЭ/Ст. "FRIALEN"	ГСН - 154, 155		ОАО "ГАЗПРОМ"	шт	3		
28	Узел выхода полиэтиленового газопровода d250 из грунта с переходом ПЭ/Ст. "FRIALEN"	ГСН - 154, 155		ОАО "ГАЗПРОМ"	шт	14		
29	Газорегуляторный пункт шкафной ГРПШ-13-2Н-У1 с основной и резервной линией редуцирования на базе 2-хрегуляторов давления газа РДГ-50Н с измерительным комплексом на базе турбинного счетчика газа СГ16МТ-G160 DN80 и эл. корректора газа miniElcor, без обогрева ОГШН.	ГРПШ-13-2Н-У1			комплект	1		см. Лист-
30	Ограждение для ГРПШ				шт	1		см. раздел АС
31	Молниезащита				шт	1		см. раздел МЗ
32	Контрольная трубка на врезке и на выходе из земли	УГ 27.00.00			шт	18		
33	Контрольная трубка на футляре	УГ 16.00.00			шт	39		
34	Контрольная трубка на углах поворота	УГ 27.00.00			шт	31		
35	Ковер для контрольных трубок	ГСН-167			шт	88		

Позиция	Наименование и техническая характеристика	Тип, марка, обозначение документа, опросного листа	Код оборудования, изделия, материала	Завод- изготовитель	Еди-ница изме-рения	Кол.	Масса единицы, кг	Примечание
1	2	3	4	5	6	7	8	9
	Детали трубопроводов							
36	Отвод 90гр PE100 SDR11 - ф63х5,8	ISO	ПЭ 100 SDR 11	АЗТА Chevron	шт	3		
37	Отвод 90гр PE100 SDR11 - ф90х8,2	ISO	ПЭ 100 SDR 11	АЗТА Chevron	шт	2		
38	Отвод 60гр PE100 SDR11 - ф90х8,2	ISO	ПЭ 100 SDR 11	АЗТА Chevron	шт	2		
39	Отвод 45гр PE100 SDR11 - ф90х8,2	ISO	ПЭ 100 SDR 11	АЗТА Chevron	шт	1		
40	Отвод 30гр PE100 SDR11 - ф90х8,2	ISO	ПЭ 100 SDR 11	АЗТА Chevron	шт	1		
41	Отвод 90гр PE100 SDR11 - ф250х22,7	ISO	ПЭ 100 SDR 11	АЗТА Chevron	шт	20		
42	Отвод 90гр PE100 SDR11 - ф315х28,6	ISO	ПЭ 100 SDR 11	АЗТА Chevron	шт	1		
43	Отвод 30гр PE100 SDR11 - ф315х28,6	ISO	ПЭ 100 SDR 11	АЗТА Chevron	шт	1		
44	Отвод сталь 90 гр - 219х7	ГОСТ 17375-2001			шт	14		
45	Отвод сталь 90 гр - 76х3	ГОСТ 17375-2001			шт	4		
46	Тройник ГАЗ PE 100 SDR 11 - ф90х8,2	ISO	ПЭ 100 SDR 11	АЗТА Chevron	шт	1		
47	Тройник ГАЗ PE 100 SDR 11 - ф90х8,2-63х5,8	ISO	ПЭ 100 SDR 11	АЗТА Chevron	шт	1		
48	Тройник ГАЗ PE 100 SDR 11 - ф250х22,7	ISO	ПЭ 100 SDR 11	АЗТА Chevron	шт	1		
49	Тройник ГАЗ PE 100 SDR 11 - ф250х22,7-ф90х8,2	ISO	ПЭ 100 SDR 11	АЗТА Chevron	шт	1		
50	Тройник ГАЗ PE 100 SDR 11 - ф250х22,7-ф110х10,0	ISO	ПЭ 100 SDR 11	АЗТА Chevron	шт	6		
51	Тройник ГАЗ PE 100 SDR 11 - ф315х28,6-ф110х10,0	ISO	ПЭ 100 SDR 11	АЗТА Chevron	шт	2		
52	Переход ГАЗ PE 100 SDR 11 - ф90х8,2-ф63х5,8	ISO	ПЭ 100 SDR 11	АЗТА Chevron	шт	1		
53	Переход ГАЗ PE 100 SDR 11 - ф160х14,6-ф90х8,2	ISO	ПЭ 100 SDR 11	АЗТА Chevron	шт	1		
54	Переход ГАЗ PE 100 SDR 11 - ф250х22,7-ф160х14,6	ISO	ПЭ 100 SDR 11	АЗТА Chevron	шт	1		
55	Переход ГАЗ PE 100 SDR 11 - ф315х28,6-ф250х22,7	ISO	ПЭ 100 SDR 11	АЗТА Chevron	шт	1		
56	Муфта с ЗН ПЭ 100 SDR 11 -63	ГОСТ Р 52776-2007	ПЭ 100 SDR 11	АЗТА Chevron	шт	10		
57	Муфта с ЗН ПЭ 100 SDR 11 -90	ГОСТ Р 52776-2007	ПЭ 100 SDR 11	АЗТА Chevron	шт	17		
58	Муфта с ЗН ПЭ 100 SDR 11 -110	ГОСТ Р 52776-2007	ПЭ 100 SDR 11	АЗТА Chevron	шт	6		
59	Муфта с ЗН ПЭ 100 SDR 11 -250	ГОСТ Р 52776-2007	ПЭ 100 SDR 11	АЗТА Chevron	шт	56		
60	Муфта с ЗН ПЭ 100 SDR 11 -315	ГОСТ Р 52776-2007	ПЭ 100 SDR 11	АЗТА Chevron	шт	10		

Позиция	Наименование и техническая характеристика	Тип, марка, обозначение документа, опросного листа	Код оборудования, изделия, материала	Завод- изготовитель	Еди- ница изме- рения	Кол.	Масса единицы, кг	Примечание
1	2	3	4	5	6	7	8	9
61	ПЭ Заглушка Ф63	ГОСТ 17379-2001			шт	2		
62	ПЭ Заглушка Ф90	ГОСТ 17379-2001			шт	1		
63	ПЭ Заглушка Ф110	ГОСТ 17379-2001			шт	8		
64	ПЭ Заглушка Ф250	ГОСТ 17379-2001			шт	1		
	Опоры под газопровод							
65	Опоры под газопровод 76х3 из труб 76х3 Н=2,2 м	ГОСТ 10704-91			шт	2		см. раздел АС
66	Опоры под газопровод 219х5 из труб 108х4 Н=5,0 м	ГОСТ 10704-91			шт	15		см. раздел АС
67	Ферма под газопровод 219х5 L=34.0м	см. раздел КЖ, КМ			шт	1		см. раздел КЖ, КМ
68	Консольные опоры под газопровод из труб Ф159х4, Н=5,0 м	ГОСТ 10704-91			шт	16		см. раздел АС
	Антикоррозионная защита трубопроводов							
115	Огрунтовка газопроводов ГФ-021 в 2 слоя	ГОСТ 25129-82			$м^2$	232.67		
116	Окраска газопроводов ПФ-115 за два раза	ГОСТ 6465-76			$м^2$	232.67		
117	Огрунтовка опор газопроводов ГФ-021 в 2 слоя	ГОСТ 25129-82			$м^2$	186.26		
118	Окраска опор газопроводов ПФ-115 за два раза	ГОСТ 6465-76			$м^2$	186.26		

Позиция	Наименование и техническая характеристика	Тип, марка, обозначение документа, опросного листа	Код оборудования, изделия, материала	Завод- изготовитель	Еди-ница изме-рения	Кол.	Масса единицы, кг	Примечание
1	2	3	4	5	6	7	8	9
94	Сигнальная лента "Осторожно Газ"				м	16204.0		
95	Медный кабель вдоль трассы газопровода, сеч. 4х2,5 мм2				м	16300.0		
97	Опознавательные знаки	см. раздел АС			шт	56		см. раздел АС
105	Разборка и восстановление гравийно-галечникового покрытия δ=15,0см				$м^2$	10.0		
78	Опознавательные знаки для пересечения связи				шт	4		
79	Узел защиты подземного кабеля	ГСН-15			шт	4		
80	Маркер шариковый для подземного кабеля	14-01 XR			шт	4		
81	Защита надземного газопровода Ф219 на пересечении с ВЛ полиэтиленовой трубой Ф315	см. лист-106			шт/м	1/9		
82	Защита надземного газопровода Ф219 на пересечении с ВЛ полиэтиленовой трубой Ф315	см. лист-106			шт/м	1/16		

№ п/п	Наименование вида работ	Ед. изм.	Коли-чество	Примечание
	Газопроводы высокого давления			
1	Разработка траншеи в сухих грунтах I-II группы одноковшовым экскаватором, с емкостью ковша 0,65 м³	м³	18148.4	
2	Разработка траншеи в сухих грунтах I-II группы вручную	м³	.	
3	Обратная засыпка траншеи бульдозером	м³	12963.1	
4	Засыпка траншеи вручную в том чиле:	м³	5185.3	
5	Мягкий грунт	м³	3889.0	
6	Песок	м³	1296.3	
	Сварка подземного газопровода и укладка в траншею с заглублением на 1,2 м (до верха трубы) из ПЭ			
10	Труба ПЭ100 SDR11 - с коэффициентом запаса прочности не менее 3,2 Ф63х5,8	м	452.0	
	Труба ПЭ100 SDR11 - с коэффициентом запаса прочности не менее 3,2 Ф90х8,2	м	918.0	
	Труба ПЭ100 SDR11 - с коэффициентом запаса прочности не менее 3,2 Ф110х10,0	м	114.0	
	Труба ПЭ100 SDR11 - с коэффициентом запаса прочности не менее 3,2 Ф250х22,7	м	10377.0	
	Труба ПЭ100 SDR11 - с коэффициентом запаса прочности не менее 3,2 Ф315х28,6	м	4343.0	16204.0000
	Сварка надземного газопровода			
14	Труба стальная электросварная надземно "76х3 ГОСТ 10704-91" / "В-20 ГОСТ 10705-80"	м	30.0	
	Труба стальная электросварная надземно "219х5 ГОСТ 10704-91" / "В-20 ГОСТ 10705-80"	м	230.0	
	ПЭ Кран шаровый ПЭ Ф63 на подземном газопроводе ПЭ63	шт	2	
	ПЭ Кран шаровый ПЭ Ф90 на подземном газопроводе ПЭ90	шт	3	
	ПЭ Кран шаровый ПЭ Ф110 на подземном газопроводе ПЭ110	шт	8	
	ПЭ Кран шаровый ПЭ Ф250 на подземном газопроводеПЭ250	шт	7	
	ПЭ Кран шаровый ПЭ Ф315 на подземном газопроводе ПЭ315	шт	1	
25	Узел выхода полиэтиленового газопровода d90 из грунта с переходом ПЭ/Ст. "FRIALEN"	шт	3	
	Узел выхода полиэтиленового газопровода d250 из грунта с переходом ПЭ/Ст. "FRIALEN"	шт	14	
	Установка соединительных деталей из ПЭ			
	Отвод 90гр PE100 SDR11 - Ф63х5,8	шт	3	
	Отвод 90гр PE100 SDR11 - Ф90х8,2	шт	2	
	Отвод 60гр PE100 SDR11 - Ф90х8,2	шт	2	
	Отвод 45гр PE100 SDR11 - Ф90х8,2	шт	1	
	Отвод 30гр PE100 SDR11 - Ф90х8,2	шт	1	
	Отвод 90гр PE100 SDR11 - Ф250х22,7	шт	20	
	Отвод 90гр PE100 SDR11 - Ф315х28,6	шт	1	
	Отвод 30гр PE100 SDR11 - Ф315х28,6	шт	1	

№ п/п	Наименование вида работ	Ед. изм.	Коли-чество	Примечание
	Отвод сталь 90 гр - 219х7	шт	14	
	Отвод сталь 90 гр - 76х3	шт	4	
	Тройник ГАЗ PE 100 SDR 11 - Ф90х8,2	шт	1	
	Тройник ГАЗ PE 100 SDR 11 - Ф90х8,2-63х5,8	шт	1	
	Тройник ГАЗ PE 100 SDR 11 - Ф250х22,7	шт	1	
14	Тройник ГАЗ PE 100 SDR 11 - Ф250х22,7-Ф90х8,2	шт	1	
	Тройник ГАЗ PE 100 SDR 11 - Ф250х22,7-Ф110х10,0	шт	6	
	Тройник ГАЗ PE 100 SDR 11 - Ф315х28,6-Ф110х10,0	шт	2	
	Муфта с ЗН ПЭ 100 SDR 11 -63	шт	10	
	Муфта с ЗН ПЭ 100 SDR 11 -90	шт	17	
	Муфта с ЗН ПЭ 100 SDR 11 -110	шт	6	
	Муфта с ЗН ПЭ 100 SDR 11 -250	шт	56	
	Муфта с ЗН ПЭ 100 SDR 11 -315	шт	10	
25				
	ПЭ Заглушка Ф63	шт	2	
	ПЭ Заглушка Ф90	шт	1	
	ПЭ Заглушка Ф110	шт	8	
	ПЭ Заглушка Ф250	шт	1	

Изм.	Кол.уч.	Лист	№ док.	Подп.	Дата
ГИП		Оспанов Е.			10.21
Инженер		Серикбаев С.			10.21

29-2020-ГСН.ВР

"Строительство газопровода в н/п Датка с/о Кызылкум Жетысайского района, Туркестанской области"

Подводящий газопровод высокого давления (ГЗ)

Стадия	Лист	Листов
РП	1	3

Ведомость объемов строительных и монтажных работ

ТОО "Жамбылагрогазпроект"

Копировал

Формат А3

№ п/п	Наименование вида работ	Ед. изм.	Коли-чество	Примечание
	Переход газопровода через автодорогу в футляре открытым способом			
65	- для труб Ф63, футляр Ф110х6,6	шт/м	2/6,0	
66	- для труб Ф63, футляр Ф110х6,6	шт/м	1/10,0	
67				
68	- для труб Ф90, футляр Ф140х8,3	шт/м	2/4,0	
69	- для труб Ф90, футляр Ф140х8,3	шт/м	1/8,0	
	- для труб Ф110, футляр Ф160х9,5	шт/м	1/6,0	
	- для труб Ф250, футляр Ф315х18,7	шт/м	2/4,0	
1	- для труб Ф250, футляр Ф315х18,7	шт/м	9/6,0	
2	- для труб Ф250, футляр Ф315х18,7	шт/м	2/8,0	
3	- для труб Ф250, футляр Ф315х18,7	шт/м	2/10,0	
4	- для труб Ф250, футляр Ф315х18,7	шт/м	2/12,0	
5	- для труб Ф250, футляр Ф315х18,7	шт/м	1/20,0	
	- для труб Ф315, футляр Ф450х26,7	шт/м	1/6,0	
1	- для труб Ф315, футляр Ф450х26,7	шт/м	1/18,0	
2	- для труб Ф315, футляр Ф450х26,7	шт/м	1/30,0	
3	- для труб Ф315, футляр Ф450х26,7	шт/м	1/37,0	
	Переход газопровода через автодорогу в футляре методом ГНБ			
94	- для труб Ф63, футляр Ф110х6,6	шт/м	2/20,0	Переход ГНБ Футляр
	- для труб Ф90, футляр Ф140х8,3	шт/м	2/24,0	Переход ГНБ Футляр
	- для труб Ф110, футляр Ф160х9,5	шт/м	1/20,0	Переход ГНБ Футляр
	- для труб Ф110, футляр Ф160х9,5	шт/м	1/24,0	Переход ГНБ Футляр
	- для труб Ф250, футляр Ф315х18,7	шт/м	1/16,0	Переход ГНБ Футляр
	- для труб Ф250, футляр Ф315х18,7	шт/м	1/20,0	Переход ГНБ Футляр
	- для труб Ф250, футляр Ф315х18,7	шт/м	1/24,0	Переход ГНБ Футляр
	- для труб Ф250, футляр Ф315х18,7	шт/м	1/28,0	Переход ГНБ Футляр

№ п/п	Наименование вида работ	Ед. изм.	Коли-чество	Примечание
99	Контрольная трубка на врезке и на выходе из земли	шт	18	
100	Контрольная трубка на футляре	шт	39	
101	Контрольная трубка на углах поворота	шт	31	
102	Ковер для контрольных трубок	шт	88	
	Опоры под газопровод			
	Опоры под газопровод 76х3 из труб 76х3 H=2,2 м	шт	2	
	Опоры под газопровод 219х7 из труб 108х4 H=2,2 м	шт	15	
	Ферма под газопровод 219х7 L=30.0м	шт	1	
	Консольные опоры под газопровод из труб Ф159х4, H=2,2 м	шт	16	
	Антикоррозионная защита трубопроводов			
	Огрунтовка газопроводов ГФ-021 в 2 слоя	$м^2$	232.67	
	Окраска газопроводов ПФ-115 за два раза	$м^2$	232.67	
	Огрунтовка опор газопроводов ГФ-021 в 2 слоя	$м^2$	186.26	
	Окраска опор газопроводов ПФ-115 за два раза	$м^2$	186.26	
103	Сигнальная лента "Осторожно Газ"	м	16204.0	
104	Медный кабель вдоль трассы газопровода, сеч. 4х2,5 мм2	м	16300.0	
105	Опознавательные знаки	шт	56	
113	Разборка и восстановление гравийно-галечникового покрытия δ=15,0см	$м^2$	10.0	
	Опознавательные знаки для пересечения связи	шт	4	
	Узел защиты подземного кабеля	шт	4	
	Маркер шариковый для подземного кабеля	шт	4	

№ п/п	Наименование вида работ	Ед. изм.	Коли-чество	Примечание
	Контроль качества сварных стыков полиэтиленовых газопроводов ультразвуковым методом:			
	ПЭ 100 SDR 11 - ф63	стык	45.0	
	ПЭ 100 SDR 11 - ф90	стык	92.0	
	ПЭ 100 SDR 11 - ф110	стык	11.0	
	ПЭ 100 SDR 11 - ф250	стык	1038.0	
	ПЭ 100 SDR 11 - ф315	стык	434.0	
	Испытания подземного газопровода на герметичность воздухом Р=0,75Мпа:			
	ПЭ 100 SDR 11 - ф63	м	452.0	
	ПЭ 100 SDR 11 - ф90	м	918.0	
	ПЭ 100 SDR 11 - ф110	м	114.0	
	ПЭ 100 SDR 11 - ф250	м	10377.0	
	ПЭ 100 SDR 11 - ф315	м	4343.0	
	Продувка подземного газопровода:			
	ПЭ 100 SDR 11 - ф63	м	452.0	
	ПЭ 100 SDR 11 - ф90	м	918.0	
	ПЭ 100 SDR 11 - ф110	м	114.0	
	ПЭ 100 SDR 11 - ф250	м	10377.0	
	ПЭ 100 SDR 11 - ф315	м	4343.0	
	Контроль сварных соединений стальных газопроводов ультразвуковым методом 5%:			
	Труба стальная электросварная ф76	стык	2	
	Труба стальная электросварная ф219	стык	12	
	Контроль сварных соединений стальных газопроводов радиографическим методом 10%:			
	Труба стальная электросварная ф76	стык	2	
	Труба стальная электросварная ф219	стык	23	
	Испытания газопровода ф76х3 на герметичность Рисп=1,2МПа	п.м.	30.0	
	Испытания газопровода ф219х7 на герметичность Рисп=1,2МПа	п.м.	230.0	
	Предварительное пневматическое испытание подземных переходов через автодороги на прочность и герметичность давлением Р=0,75 МПа (ГЗ)	м	609.0	

Позиция	Наименование и техническая характеристика	Тип, марка, обозначение документа, опросного листа	Код оборудования, изделия, материала	Завод- изготовитель	Ед-ца изм-я	Кол.	Масса единицы, кг	Примечание
1	2	3	4	5	6	7	8	9
	Газопроводы низкого давления							
	ТРУБЫ							
	Труба ПЭ 100 SDR 11 - с коэффициентом запаса прочности не менее 3,2							
1	То же - Ø32х3,0	СТ РК ГОСТ Р 50838-2011	ПЭ 100 SDR 11		м	450.0		
2	То же - Ø63х5,8	СТ РК ГОСТ Р 50838-2011	ПЭ 100 SDR 11		м	1820.0		
3	То же - Ø90х8,2	СТ РК ГОСТ Р 50838-2011	ПЭ 100 SDR 11		м	1315.0		
4	То же - Ø110х10,0	СТ РК ГОСТ Р 50838-2011	ПЭ 100 SDR 11		м	713.0		
6	То же - Ø160х14,6	СТ РК ГОСТ Р 50838-2011	ПЭ 100 SDR 11		м	34.0	4332.0000	
	Труба ПЭ 100 SDR 11 - с коэффициентом запаса прочности не менее 3,2							
7	То же - Ø32х3,0 -запас-0,5%	СТ РК ГОСТ Р 50838-2011	ПЭ 100 SDR 11		м	2.0		
8	То же - Ø63х5,8 -запас-0,5%	СТ РК ГОСТ Р 50838-2011	ПЭ 100 SDR 11		м	9.0		
9	То же - Ø90х8,2 -запас-1%	СТ РК ГОСТ Р 50838-2011	ПЭ 100 SDR 11		м	13.0		
10	То же - Ø110х10,0 -запас-1%	СТ РК ГОСТ Р 50838-2011	ПЭ 100 SDR 11		м	7.0		
11	То же - Ø160х14,6 -запас-1%	СТ РК ГОСТ Р 50838-2011	ПЭ 100 SDR 11		м	1.0	32.0000	
12	Футляр труба ПЭ 100 SDR 17 для газопровода Ø32х3,0 из трубы Ø50х3,0	СТ РК ГОСТ Р 50838-2011	ПЭ 100 SDR 17		м	68.0		Футляр
13	Футляр труба ПЭ 100 SDR 17 для газопровода Ø63х5,8 из трубы Ø110х6,6	СТ РК ГОСТ Р 50838-2011	ПЭ 100 SDR 17		м	20.0		Футляр
14	Футляр труба ПЭ 100 SDR 17 для газопровода Ø90х8,2 из трубы Ø140х8,3	СТ РК ГОСТ Р 50838-2011	ПЭ 100 SDR 17		м	14.0		Футляр
15	Футляр труба ПЭ 100 SDR 17 для газопровода Ø90х8,2 из трубы Ø140х8,3	СТ РК ГОСТ Р 50838-2011	ПЭ 100 SDR 17		м	18.0		ГНБ Футляр
16	Футляр труба ПЭ 100 SDR 17 для газопровода Ø110х10,0 из трубы Ø160х9,5	СТ РК ГОСТ Р 50838-2011	ПЭ 100 SDR 17		м	20.0		Футляр
17	Футляр труба ПЭ 100 SDR 17 для газопровода Ø110х10,0 из трубы Ø160х9,5	СТ РК ГОСТ Р 50838-2011	ПЭ 100 SDR 17		м	52.0		ГНБ Футляр
18	Футляр труба ПЭ 100 SDR 17 для газопровода Ø160х14,6 из трубы Ø225х13,4	СТ РК ГОСТ Р 50838-2011	ПЭ 100 SDR 17		м	4.0		Футляр

						29-2020-ГСН.СО
						"Строительство газопровода в н/п Датка с/о Кызылкум Жетысайского района, Туркестанской области"
Изм.	Кол.уч.	Лист	№ док.	Подп.	Дата	
ГИП		Оспанов Е.			10.21	Наружное газоснабжение (Г1)
Инженер		Серикбаев С.			10.21	
						Спецификация оборудования, изделий и материалов

Стадия	Лист	Листов
РП	1	4

ТОО "Жамбылагрогазпроект"

Копировал Формат А3

Позиция	Наименование и техническая характеристика	Тип, марка, обозначение документа, опросного листа	Код оборудования, изделия, материала	Завод- изготовитель	Ед-ца изм-я	Кол.	Масса единицы, кг	Примечание
1	2	3	4	5	6	7	8	9
19	Труба стальная электросварная надземно "25×2,5 ГОСТ 10704-91" / "В-20 ГОСТ 10705-80"	ГОСТ 10704-91			м	100.0		
20	Труба стальная электросварная надземно "57×3 ГОСТ 10704-91" / "В-20 ГОСТ 10705-80"	ГОСТ 10704-91			м	620.0		
21	Труба стальная электросварная надземно "76×3 ГОСТ 10704-91" / "В-20 ГОСТ 10705-80"	ГОСТ 10704-91			м	470.0		
22	Труба стальная электросварная надземно "133×4 ГОСТ 10704-91" / "В-20 ГОСТ 10705-80"	ГОСТ 10704-91			м	3.0	1193.0000	
23	Кран шаровый стандартнопроходной под приварку Ø25	КШЦП Energy 025.040.П/П.03			шт	109		
24	Краны шаровые для газа фланцевого присоединения DN50, PN40	КШЦФ Energy 050.040.П/П.03			шт	1		
25	Краны шаровые для газа фланцевого присоединения DN65, PN16	КШЦФ Energy 065.016.П/П.03			шт	1		
26	ПЭ Кран шаровый ПЭ Ф63 на подземном газопроводе ПЭ 63	ГСН-51-53			шт	2		
27	ПЭ Кран шаровый ПЭ Ф90 на подземном газопроводе ПЭ 90	ГСН-51-53			шт	5		
28	ПЭ Кран шаровый ПЭ Ф110 на подземном газопроводе ПЭ 110	ГСН-51-53			шт	1		
29	ПЭ Кран шаровый ПЭ Ф160 на подземном газопроводе ПЭ 160	ГСН-51-53			шт	1		
29	Фланец 1-50-6	ГОСТ 12820-80			шт	2		
30	Фланец 1-65-6	ГОСТ 12820-80			шт	2		
34	Болт М12-6gх60.58 (S18)	ГОСТ 7798-70			шт	8		
35	Гайка М12-6Н.5 (S18)	ГОСТ 5915-70			шт	8		
36	Шайба А.12.01.08кп.016	ГОСТ 11371-78			шт	32		
36	Узел выхода полиэтиленового газопровода d32 из грунта с переходом ПЭ/Ст. "FRIALEN"	ГСН - 8, 9			шт	85		
37	Узел выхода полиэтиленового газопровода d63 из грунта с переходом ПЭ/Ст. "FRIALEN"	ГСН - 8, 9			шт	1		
38	Узел выхода полиэтиленового газопровода d90 из грунта с переходом ПЭ/Ст. "FRIALEN"	ГСН - 8, 9			шт	1		
42	Узел выхода полиэтиленового газопровода d160 из грунта с переходом ПЭ/Ст. "FRIALEN	ГСН - 8, 9			шт	1		
42	Контрольная трубка на выходе из земли	УГ 27.00.00			шт	3		
43	Контрольная трубка на футляре	УГ 16.00.00			шт	18		
44	Контрольная трубка на углах поворота	УГ 27.00.00			шт	4		
45	Ковер для контрольных трубок и для вывода медного кабеля из земли	ГСН-14			шт	25		

Позиция	Наименование и техническая характеристика	Тип, марка, обозначение документа, опросного листа	Код оборудования, изделия, материала	Завод- изготовитель	Еди-ница изме-рения	Кол.	Масса единицы, кг	Примечание
1	2	3	4	5	6	7	8	9
	Детали трубопроводов							
46	Отвод 90гр с 3Н PE100 SDR11 - Ø63х5,8	ISO			шт	1		
47	Отвод 90гр с 3Н PE100 SDR11 - Ø90х8,2	ISO			шт	1		
48	Отвод 90гр с 3Н PE100 SDR11 - Ø110х10,0	ISO			шт	2		
49	Отвод - 90-57х3	ГОСТ 17375-2001			шт	55		
50	Отвод - 90-76х3	ГОСТ 17375-2001			шт	35		
51	Отвод - 90-133х4	ГОСТ 17375-2001			шт	1		для обвязки ШРП
52	Тройник с 3Н ГАЗ РЕ 100 SDR 11 - Ø63х5,8	ISO	ПЭ 100 SDR 11		шт	2		
53	Тройник с 3Н ГАЗ РЕ 100 SDR 11 - Ø90х8,2	ISO	ПЭ 100 SDR 11		шт	1		
54	Тройник с 3Н ГАЗ РЕ 100 SDR 11 - Ø110х10,0	ISO	ПЭ 100 SDR 11		шт	4		
55	Тройник с 3Н ГАЗ РЕ 100 SDR 11 - Ø160х14,6	ISO	ПЭ 100 SDR 11		шт	1		
56	Тройник с 3Н ГАЗ РЕ 100 SDR 11 - Ø63х5,8-32х3,0	ISO	ПЭ 100 SDR 11		шт	45		
57	Тройник с 3Н ГАЗ РЕ 100 SDR 11 - Ø110х10,0-32х3,0	ISO	ПЭ 100 SDR 11		шт	6		
58	Тройник с 3Н ГАЗ РЕ 100 SDR 11 - Ø110х10,0-63х5,8	ISO	ПЭ 100 SDR 11		шт	2		
59	Тройник с 3Н ГАЗ РЕ 100 SDR 11 - Ø110х10,0-90х8,2	ISO	ПЭ 100 SDR 11		шт	1		
60	Тройник с 3Н ГАЗ РЕ 100 SDR 11 - Ø90х8,2-63х5,8	ISO	ПЭ 100 SDR 11		шт	34		
61	Переход с 3Н ГАЗ РЕ 100 SDR 11 - 63х5,8-32х3,0	ISO	ПЭ 100 SDR 11		шт	34		
62	Переход с 3Н ГАЗ РЕ 100 SDR 11 - 90х8,2-63х5,8	ISO	ПЭ 100 SDR 11		шт	6		
63	Переход с 3Н ГАЗ РЕ 100 SDR 11 - 110х10,0-63х5,8	ISO	ПЭ 100 SDR 11		шт	1		
64	Переход с 3Н ГАЗ РЕ 100 SDR 11 - 110х10,0-90х8,2	ISO	ПЭ 100 SDR 11		шт	4		
65	Переход с 3Н ГАЗ РЕ 100 SDR 11 - 160х14,6-90х8,2	ISO	ПЭ 100 SDR 11		шт	1		
66	Переход с 3Н ГАЗ РЕ 100 SDR 11 - 160х14,6-110х10,0	ISO	ПЭ 100 SDR 11		шт	1		
67	Переход К-Ø76х3,0-Ø57х3,0	ГОСТ 17378-2001			шт	1		
68	Переход К-Ø133х4,0-Ø57х3,0	ГОСТ 17378-2001			шт	1		для обвязки ШРП
69	Заглушка 1-25х2,5	ГОСТ 17379-2001			шт	109		
70	Заглушка 1-57х3	ГОСТ 17379-2001			шт	4		
71	ПЭ Заглушка Ø63	ISO	ПЭ 100 SDR 11		шт	10		

Позиция	Наименование и техническая характеристика	Тип, марка, обозначение документа, опросного листа	Код оборудования, изделия, материала	Завод- изготовитель	Еди-ница изме-рения	Кол.	Масса единицы, кг	Примечание
1	2	3	4	5	6	7	8	9
72	Муфта с 3Н ПЭ 100 SDR 11 -32	ГОСТ Р 52776-2007			шт	109		
73	Муфта с 3Н ПЭ 100 SDR 11 -63	ГОСТ Р 52776-2007			шт	96		
74	Муфта с 3Н ПЭ 100 SDR 11 -90	ГОСТ Р 52776-2007			шт	71		
75	Муфта с 3Н ПЭ 100 SDR 11 -110	ГОСТ Р 52776-2007			шт	30		
76	Муфта с 3Н ПЭ 100 SDR 11 -160	ГОСТ Р 52776-2007			шт	3		
	Опоры под газопровод							
77	Опоры под газопровод 57х3 из труб 57х3 Н=2,2 м	ГОСТ 10704-91			шт	106		см. раздел АС
78	Опоры под газопровод 76х3 из труб 76х3 Н=2,2 м	ГОСТ 10704-91			шт	73		см. раздел АС
79	Опоры под газопровод 57х3 из труб 76х3 Н=5,0 м	ГОСТ 10704-91			шт	22		см. раздел АС
80	Опоры под газопровод 76х3 из труб 89х3,5 Н=5,0 м	ГОСТ 10704-91			шт	16		см. раздел АС
81	Защита надземного газопровода Ф57 на пересечении с ВЛ полиэтиленовой трубой	ГОСТ 31416-2009			шт/м	1/30,0	1,45	см.лист-32 Футляр
82	Защита надземного газопровода Ф76 на пересечении с ВЛ полиэтиленовой трубой	ГОСТ 31416-2009			шт/м	1/6,0		
	Антикоррозионная защита трубопроводов							
83	Огрунтовка газопроводов ГФ-021 в 2 слоя	ГОСТ 25129-82			м²	232.35		
84	Окраска газопроводов ПФ-115 за два раза	ГОСТ 6465-76			м²	232.35		
85	Огрунтовка опор газопроводов ГФ-021 в 2 слоя	ГОСТ 25129-82			м²	128.56		
86	Окраска опор газопроводов ПФ-115 за два раза	ГОСТ 6465-76			м²	128.56		
87	Труба стальная электросварная надземно 25×3 ГОСТ 10704-91 В-Ст3сп2 ГОСТ 10705-80 -запас - 0,5%	ГОСТ 10704-91			м	1.0		
88	Труба стальная электросварная надземно 57×3 ГОСТ 10704-91 В-Ст3сп2 ГОСТ 10705-80 -запас - 0,5%	ГОСТ 10704-91			м	3.0		
89	Труба стальная электросварная надземно 76×3 ГОСТ 10704-91 В-Ст3сп2 ГОСТ 10705-80 - -запас - 0,5%	ГОСТ 10704-91			м	2.0		
90	Труба стальная электросварная надземно 133×4 ГОСТ 10704-91 В-Ст3сп2 ГОСТ 10705-80 -запас - 1,0%	ГОСТ 10704-91			м	1.0	7.0000	
91	Сигнальная лента "Осторожно Газ"				м	4332.0		
92	Медный кабель вдоль трассы газопровода, сеч. 4х2,5 мм2	ВВГ			м	4352,0		
93	Опознавательные знаки	см. раздел АС			шт	30		см. раздел АС
94	Разборка и восстановление асфальто-бетонного покрытия δ=7,0см				м²	.		
95	Разборка и восстановление гравийно-галечникового покрытия δ=15,0см				м²	35.0		

№ п/п	Наименование вида работ	Ед. изм.	Коли-чество	Примечание
	Газопроводы низкого давления			
1	Разработка траншеи в сухих грунтах I-II группы одноковшовым экскаватором, с емкостью ковша 0,65 м³	м³	3900.0	
2	Разработка траншеи в сухих грунтах I-II группы вручную	м³	50.0	
3	Обратная засыпка траншеи бульдозером	м³	3084.0	
4	Засыпка траншеи вручную в том чиле:	м³	866.4	
5	Песок	м³	649.8	
6	Песок	м³	216.6	
	Сварка подземного газопровода и укладка в траншею с заглублением на 1,2 м (до верха трубы) из ПЭ			
6	То же - Ф32	м	450.0	
7	То же - Ф63	м	1820.0	
8	То же - Ф90	м	1315.0	
9	То же - Ф110	м	713.0	
11	То же - Ф160	м	34.0	4332.0000
	Сварка надземного газопровода			
12	Труба стальная электросварная надземно "25х2,5 ГОСТ 10704-91" / "В-20 ГОСТ 10705-80"	м	100.0	
13	Труба стальная электросварная надземно "57х3 ГОСТ 10704-91" / "В-20 ГОСТ 10705-80"	м	620.0	
14	Труба стальная электросварная надземно "76х3 ГОСТ 10704-91" / "В-20 ГОСТ 10705-80"	м	470.0	
17	Труба стальная электросварная надземно "133х4 ГОСТ 10704-91" / "В-20 ГОСТ 10705-80"	м	3.0	1193.0000
18	Кран шаровый стандартнопроходной под приварку Ф25	шт	109	
19	Краны шаровые для газа фланцевого присоединения DN50, PN40	шт	1	
20	Краны шаровые для газа фланцевого присоединения DN65, PN16	шт	1	
21	ПЭ Кран шаровый ПЭ Ф63 на подземном газопроводе ПЭ 63	шт	2	
22	ПЭ Кран шаровый ПЭ Ф90 на подземном газопроводе ПЭ 90	шт	5	
23	ПЭ Кран шаровый ПЭ Ф110 на подземном газопроводе ПЭ110	шт	1	
24	ПЭ Кран шаровый ПЭ Ф160 на подземном газопроводе ПЭ160	шт	1	

№ п/п	Наименование вида работ	Ед. изм.	Коли-чество	Примечание
25	Фланец 1-50-6	шт	2	
26	Фланец 1-65-6	шт	2	
28	Устройство узла выхода полиэтиленового газопровода из грунта переходом ПЭ/Ст Ф32	шт	85	
29	Устройство узла выхода полиэтиленового газопровода из грунта переходом ПЭ/Ст Ф63	шт	1	
30	Устройство узла выхода полиэтиленового газопровода из грунта переходом ПЭ/Ст Ф90	шт	1	
31	Устройство узла выхода полиэтиленового газопровода из грунта переходом ПЭ/Ст Ф110	шт	1	
33	Устройство узла выхода полиэтиленового газопровода из грунта переходом ПЭ/Ст Ф160	шт	1	
	Установка соединительных деталей из ПЭ			
34	Отвод 90гр с ЗН PE100 SDR11 - Ф63х5,8	шт	1	
35	Отвод 90гр с ЗН PE100 SDR11 - Ф90х8,2	шт	1	
36	Отвод 90гр с ЗН PE100 SDR11 - Ф110х10,0	шт	2	
37	Отвод - 90-57х3	шт	55	
38	Отвод - 90-76х3	шт	35	
39	Отвод - 90-133х4	шт	1	
40				
41				
42				
44				

Изм.	Кол.уч.	Лист	№ док.	Подп.	Дата	29-2020-ГСН.ВР		
						"Строительство газопровода в н/п Датка с/о Кызылкум Жетысайского района, Туркестанской области"		
ГИП		Оспанов Е.			10.21	Наружное газоснабжение (Г1)	Стадия	Лист	Листов
Инженер		Серикбаев С.			10.21		РП	1	3
						Ведомость объемов строительных и монтажных работ	ТОО "Жамбылагрогазпроект"		

Копировал Формат А3

№ п/п	Наименование вида работ	Ед. изм.	Коли-чество	Примечание
58				
59	Тройник с ЭН ГАЗ РЕ 100 SDR 11 - Ф63х5,8	шт	2	
60	Тройник с ЭН ГАЗ РЕ 100 SDR 11 - Ф90х8,2	шт	1	
61	Тройник с ЭН ГАЗ РЕ 100 SDR 11 - Ф110х10,0	шт	4	
62	Тройник с ЭН ГАЗ РЕ 100 SDR 11 - Ф160х14,6	шт	1	
63	Тройник с ЭН ГАЗ РЕ 100 SDR 11 - Ф63х5,8-32х3,0	шт	45	
	Тройник с ЭН ГАЗ РЕ 100 SDR 11 - Ф110х10,0-32х3,0	шт	6	
64	Тройник с ЭН ГАЗ РЕ 100 SDR 11 - Ф110х10,0-63х5,8	шт	2	
	Тройник с ЭН ГАЗ РЕ 100 SDR 11 - Ф110х10,0-90х8,2	шт	1	
65	Тройник с ЭН ГАЗ РЕ 100 SDR 11 - Ф90х8,2-63х5,8	шт	34	
66	Переход с ЭН ГАЗ РЕ 100 SDR 11 - 63х5,8-32х3,0	шт	34	
67	Переход с ЭН ГАЗ РЕ 100 SDR 11 - 90х8,2-63х5,8	шт	6	
68	Переход с ЭН ГАЗ РЕ 100 SDR 11 - 110х10,0-63х5,8	шт	1	
69	Переход с ЭН ГАЗ РЕ 100 SDR 11 - 110х10,0-90х8,2	шт	4	
70	Переход с ЭН ГАЗ РЕ 100 SDR 11 - 160х14,6-90х8,2	шт	1	
71	Переход с ЭН ГАЗ РЕ 100 SDR 11 - 160х14,6-110х10,0	шт	1	
72	Переход К-Ф76х3,0-Ф57х3,0	шт	1	
75	Переход К-Ф133х4,0-Ф57х3,0	шт	1	
77	Заглушка 1-25х2,5	шт	109	
78	Заглушка 1-57х3	шт	4	
79	ПЭ Заглушка Ф63	шт	10	
81	Муфта с ЭН ПЭ 100 SDR 11 -32	шт	109	
82	Муфта с ЭН ПЭ 100 SDR 11 -63	шт	96	
83	Муфта с ЭН ПЭ 100 SDR 11 -90	шт	71	
84	Муфта с ЭН ПЭ 100 SDR 11 -110	шт	30	
85	Муфта с ЭН ПЭ 100 SDR 11 -160	шт	3	309

№ п/п	Наименование вида работ	Ед. изм.	Коли-чество	Примечание
	Переход газопровода через автодорогу в футляре открытым способом			
93	- для труб Ф32, футляр Ф50х3,0	шт/м	17/4,0	
100	- для труб Ф63, футляр Ф110х6,6	шт/м	3/4,0	
101	- для труб Ф63, футляр Ф110х6,6	шт/м	1/8,0	
107	- для труб Ф90, футляр Ф140х8,3	шт/м	2/4,0	
108	- для труб Ф90, футляр Ф140х8,3	шт/м	1/6,0	
110	- для труб Ф110, футляр Ф160х9,5	шт/м	2/6,0	
111	- для труб Ф110, футляр Ф160х9,5	шт/м	1/8,0	
100	- для труб Ф160, футляр Ф225х13,4	шт/м	1/4,0	
	Переход газопровода через автодорогу в футляре методом ГНБ			
94	- для труб Ф90, футляр Ф140х8,3	шт/м	1/4,0	Переход ГНБ Футляр
95	- для труб Ф90, футляр Ф140х8,3	шт/м	1/14,0	Переход ГНБ Футляр
97	- для труб Ф110, футляр Ф160х9,5	шт/м	3/8,0	Переход ГНБ Футляр
98	- для труб Ф110, футляр Ф160х9,5	шт/м	2/14,0	Переход ГНБ Футляр

№ п/п	Наименование вида работ	Ед. изм.	Коли-чество	Примечание
102	Контрольная трубка на выходе из земли	шт	3	
103	Контрольная трубка на футляре	шт	18	
104	Контрольная трубка на углах поворота	шт	4	
105	Ковер для контрольных трубок и для вывода медного кабеля из земли	шт	25	
	Опоры под газопровод			
107	Опоры под газопровод 57х3 из труб 57х3 Н=2,2 м	шт	106	
108	Опоры под газопровод 76х3 из труб 76х3 Н=2,2 м	шт	73	
104	Опоры под газопровод 57х3 из труб 76х3 Н=5,0 м	шт	22	
105	Опоры под газопровод 76х3 из труб 89х3,5 Н=5,0 м	шт	16	
107	Защита надземного газопровода на пересечении с ВЛ астбестоцементной трубой	м	18.0	
	Антикоррозионная защита трубопроводов			
110	Огрунтовка газопроводов ГФ-021 в 2 слоя	$м^2$	232.35	
111	Окраска газопроводов ПФ-115 за два раза	$м^2$	232.35	
112	Огрунтовка опор газопроводов ГФ-021 в 2 слоя	$м^2$	128.56	
113	Окраска опор газопроводов ПФ-115 за два раза	$м^2$	128.56	
115	Сигнальная лента "Осторожно Газ"	м	4332.0	
116	Медный кабель вдоль трассы газопровода, сеч. 4х2,5 мм2	м	4352,0	
118	Опознавательные знаки	шт	30	
120	Разборка и восстановление асфальто-бетонного покрытия δ=7,0см	$м^2$	—	
121	Разборка и восстановление гравийно-галечникового покрытия δ=15,0см	$м^2$	35.0	

№ п/п	Наименование вида работ	Ед. изм.	Коли-чество	Примечание
146	Болт М12-6gх60.58 (S18)	шт	8	
147	Гайка М12-6Н.5 (S18)	шт	8	
148	Шайба А.12.01.08кп.016	шт	32	
150	Контроль качества сварных стыков полиэтиленовых газопроводов физическими методами	стык	546	
151	Контроль сварных стыков улътразвуковым методом	стык	546	
151	Контроль сварных стыков улътразвуковым методом 5%	стык	10	
152	Контроль сварных стыков радиографическим методом 10%	стык	20	
153	Предварительное пневматическое испытание ПЭ газопроводов на герметичность давлением Р=0,3 МПа	м	4332.0	
155	Пневматическое испытание ПЭ газопровода на прочность и герметичность давлением Р=0,3 МПа	м	4332.0	
156	Пневматическое испытание стальных газопроводов на герметичность давлением Р=0,3МПа	м	1193.0	
157	Пуско-наладочные работы наружного подземного газопровода ф63	шт	1	
158	Пуско-наладочные работы наружного подземного газопровода ф90	шт	1	
159	Пуско-наладочные работы наружного подземного газопровода ф110	шт	1	
161	Пуско-наладочные работы наружного подземного газопровода ф160	шт	1	
163	Предварительное пневматическое испытание подземных переходов через автодороги на прочность и герметичность давлением Р=0,75 МПа (Г1)	м	196.0	