ТОО "Центр современной архитектуры "AZD"

Строительство 2-х этажной пристройки к существующему 2-х этажному зданию КГУ "Урджарский детский Центр оказания ССУ"

Рабочий проект
Том 2 Альбом 9

Раздел: Генеральный план

г. Нур-Султан, 2021 г.

ТОО "Центр современной архитектуры "AZD"

Строительство 2-х этажной пристройки к существующему 2-х этажному зданию КГУ "Урджарский детский Центр оказания ССУ"

Рабочий проект
Том 2 Альбом 9

Раздел: Генеральный план

Директор _____*Кенжетаев А.А*

г. Нур-Султан, 2021 г.

Ситуационная схема

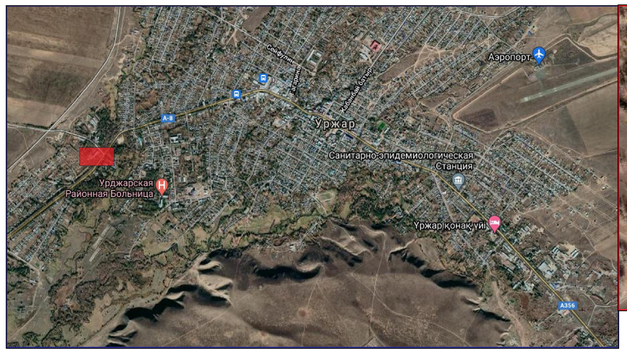

Общие данные

Рабочий проект "Строительство 2-х этажной пристройки к существующему 2-х этажному зданию КГУ "Урджарский детский Центр оказания ССУ" выполнен ТОО "Центр современной архитектуры "AZD" в соответствии с заданием на проектирование, архитектурно-планировочным заданием, на основании топографической съемки участка и инженерно-геологических изысканий, выполненных ТОО "Урдар жер" в 2021году.

В климатическом отношении участок строительства характеризуется резко континентальным климатом и относится к IIIA климатическому подрайону со следующими климатическими характеристиками:

- расчетная зимняя температура наружного воздуха - минус 34.6° (СП РК 2.04-01-2017),
- снеговая нагрузка - 120 кгс/м2.
- ветровая нагрузка - 38 кгс/м2.

Генеральный план

При проектировании участка 2-х этажной пристройки к существующему 2-х этажному зданию КГУ "Урджарский детский Центр оказания ССУ соблюдались требования СП РК 3.01-11-2013* "Градостроительство. Планировка и застройка городских и сельских населенных пунктов", СП РК 3.02-110-2012* "Дошкольные объекты образования"

Проектируемый участок расположен в западной части села Урджар административного центра Урджарского района ВКО Казахстана и граничит с юго-восточной стороны с проспектом Абылайхана.

Участок пристройки является частью участка детского Центра оказания ССУ. Естественный рельеф участка спокойный, с общим уклоном в южном направлении. На участке расположены здания детского центра: административно-бытовой корпус, спальный корпус, здание медпункта и столовой, котельная, склад угля, пожарные резервуары, трансформаторная подстанция, хозяйственные навесы.

Проектируемая пристройка блокируется переходной галереей с существующим административно-бытовым корпусом.

Вертикальная планировка выполнена вокруг пристройки, без изменения существующей планировки участка.

Проект благоустройства территории выполнен с учетом обеспечения подъезда средств пожаротушения к зданиям детского центра.

.

Ведомость основных комплектов рабочих чертежей

Обозначение	Наименование	Примечание
ГП	Генеральный план	
АР	Архитектурные решения	
КЖ	Конструкции железобетонные	
ОВ	Отопление, вентиляция	
ВК	Водоснабжение и канализация	
ЭЛ	Электротехнические решения	
СС	Слаботочные системы	
ТХ	Технологическое оборудование	
СМ	Спецификация оборудования, изделий и материалов	

Ведомость ссылочных и прилагаемых документов

Обозначение	Наименование	Примечание
	Ссылочные документы	
ГОСТ 21.204-93* СПДС	Условные графические обозначения и изображения элементов генеральных планов	
	и сооружений транспорта	
ГОСТ 21.508-93* СПДС	Правила выполнения рабочей документации генеральных планов предприятий,	
	сооружений и жилищно-гражданских объектов	
СП РК 2.04-01-2017	Строительная климатология	
СН РК 3.01-01-2013	Градостроительство. Планировка и застройка городских и сельских населенных пунктов	
СП РК 3.01-101-2013*	Градостроительство. Планировка и застройка городских и сельских населенных пунктов	
СН РК 3.02-10-2011	Дошкольные объекты образования	
СП РК 3.02-110-2012*	Дошкольные объекты образования	

Ведомость чертежей основного комплекта

№ по ГП	Наименование		Примечание
1	Общие данные.		
2	Разбивочный план	М1:500	
3	План организации рельефа	М1:500	
4	План благоустройства территории	М1:500	
5	План расстановки малых архитектурных форм	М1:500	
6	Конструкции покрытий		

Основные показатели по генплану

N°	Наименование	ед.изм	Количество	Примечание
	В границе участка:			
1	Площадь участка	м2	15340,0 (1,53 га)	100 %
2	Площадь застройки	м2	2083,8	13,6 %
3	Площадь асфальтобетонного покрытия проездов	м2	381.7	2.49 %
4	Площадь мощения тротуаров и площадок	м2	628.47	4.1 %
5	Площадь покрытий спортивных и игровых площадок	м2	326,2	2.1 %
6	Площадь отмостки	м2	194,9	1,3 %
7	Площадь озеленения	м2	1322.3	8.62
8	Процент застройки	%	13,6	
9	Процент покрытий	%	8.6	
10	Процент озеленения	%	8.6	
11	Коэффициент использования территории		0,30	

Проект выполнен в соответствии с действующими нормами и правилами, обеспечивающими взрыво-пожарную, санитарную и экологическую безопасность при соблюдении мероприятий, предусмотренных настоящим проектом.

Главный инженер проекта _____

СОГЛАСОВАНО:

гр. АР	Кобзарева		04.19
гр. КЖ	Ерназанова		04.19
гр. ВК	Ташев		04.19
гр. ЭЛ	Абрисов		04.19
гр. ОВ	Аманжолова		04.19

Взам. инв. N

Подпись и дата

Инв.N подл.

Изм.	Кол.уч.	Лист	№ док.	Подп.	Дата
Проверил		Бокейбай С.			
Исполнил		Зубаирова Г.			
Н.контроль		Мешитбаев М.			

/2021 - ГП

Строительство 2-х этажной пристройки к существующему 2-х этажному зданию КГУ "Урджарский детский Центр оказания ССУ"

Генеральный план

Стадия	Лист	Листов
РП	1	6

Общие данные

ТОО "Центр современной архитектуры "AZD"

А2

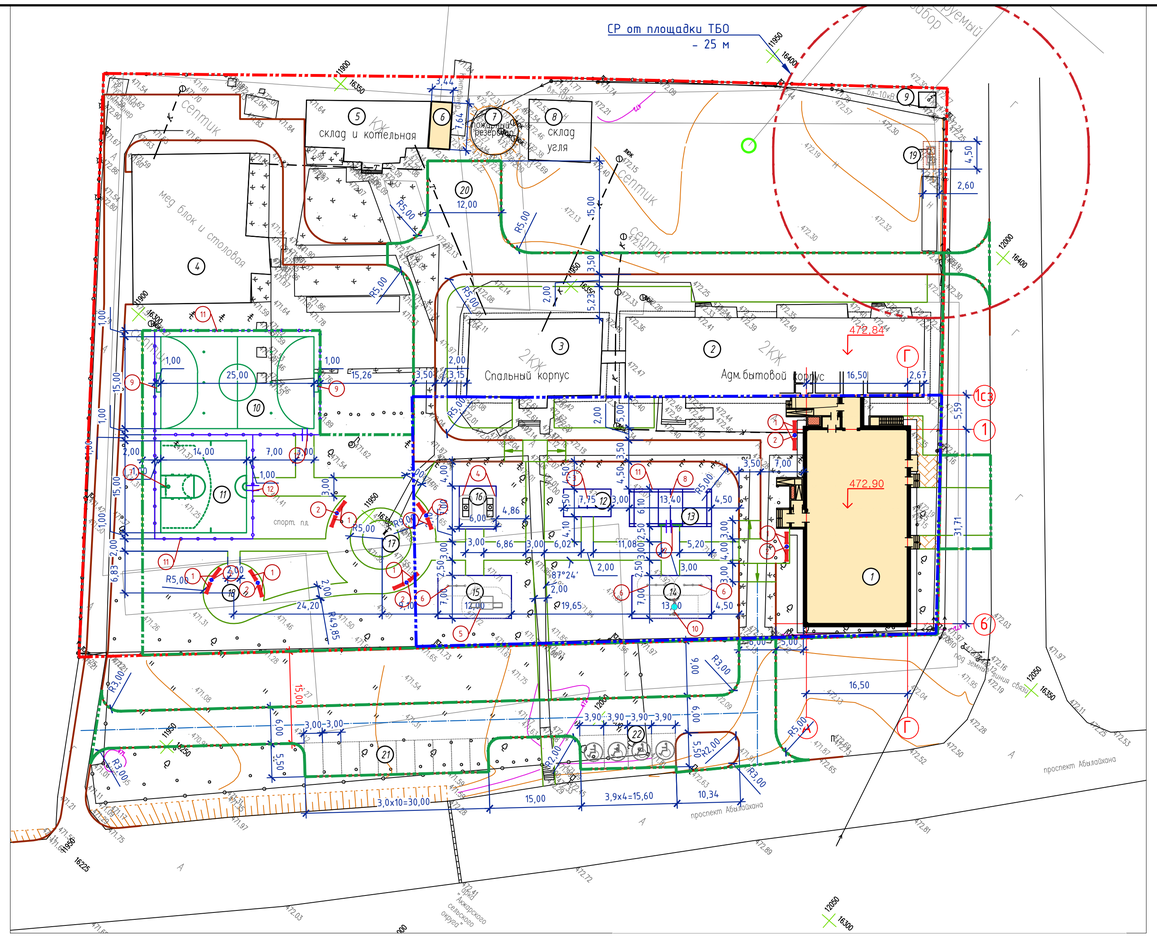

Ведомость жилых и общественных зданий и сооружений

Номер на плане	Наименование и обозначение	Этажность	Количество: зданий	Количество: квартир: здания	Количество: квартир: Всего	Площадь, м2: застройки: здания	Площадь, м2: застройки: Всего	Площадь, м2: общая нормируемая: здания	Площадь, м2: общая нормируемая: Всего	Строительный объем, м3: здания	Строительный объем, м3: Всего
	Здания и сооружения										
1	Здание пристройки (проектируемое)	2	1		—	675,2					
2	Административно-бытовой корпус (существующ.)	2	1		—	732,5					
3	Спальный корпус (существующ.)	2	1		—	283,0					
4	Медпункт и столовая (существующ.)		1			484,6					
5	Котельная (существующ.)	1	1			184,7					
6	Пристройка к котельная (проектируемое)	1	1			26,4					
7	Пожарные резервуары (существующ.)		1			46,3					
8	Склад угля (существующ.)	1	1			100,7					
9	КТП (существующ.)	1	1			7,1					
	Итого:						2540,5				
	Физкультурно-спортивная зона										
12	Площадка настольного тенниса	—	1		—	(459)					
13	Площадка бадминтона	—	1		—	(272)					
	Итого:						731				
	Зона отдыха										
14	Игровая площадка		1			(91)					
15	Комплексная площадка для подвижных игр		1			(84)					
16	Площадка для игровых столов в настольные игры		1		—	(35)					
	Итого:						210				

Условные обозначения

Эскиз	Наименование
1	Проектируемое здание
	Граница участка
	Граница подсчета объемов работ по благоустройству
	Граница подсчета объемов работ по благоустройству перспективное строительство
	Проектируемое ограждение спортивных площадок

Примечание:
1. Разбивочный план разработан на инженерно-топографической съемки, выполненной в масштабе 1:500 в 2021 года.
2. Система координат- местная.
3. Система высот- Балтийская.
4. Все размеры даны в метрах.
5. Горизонтальная привязка здания пристройки дана от административно-бытового корпуса.
6. Разбивку осей здания вести по архитектурно-строительным чертежам.
7. Разбивку проездов, тротуаров и площадок вести от наружных стен существующего здания АБК.

Изм.	Кол.уч.	Лист	№ док.	Подп.	Дата

Проверил — Бокебай С.
Исполнил — Зубаирова Г.
Н.контроль — Мешитбаев М.

/2021 -ГП

Строительство 2-х этажной пристройки к существующему 2-х этажному зданию КГУ "Урджарский детский Центр оказания ССУ"

Генеральный план

Стадия	Лист	Листов
РП	2	

Разбивочный план
М 1:500

ТОО "Центр современной архитектуры "AZD"

Взам. инв. N | Подп. и дата | Инв. N подл.

А2

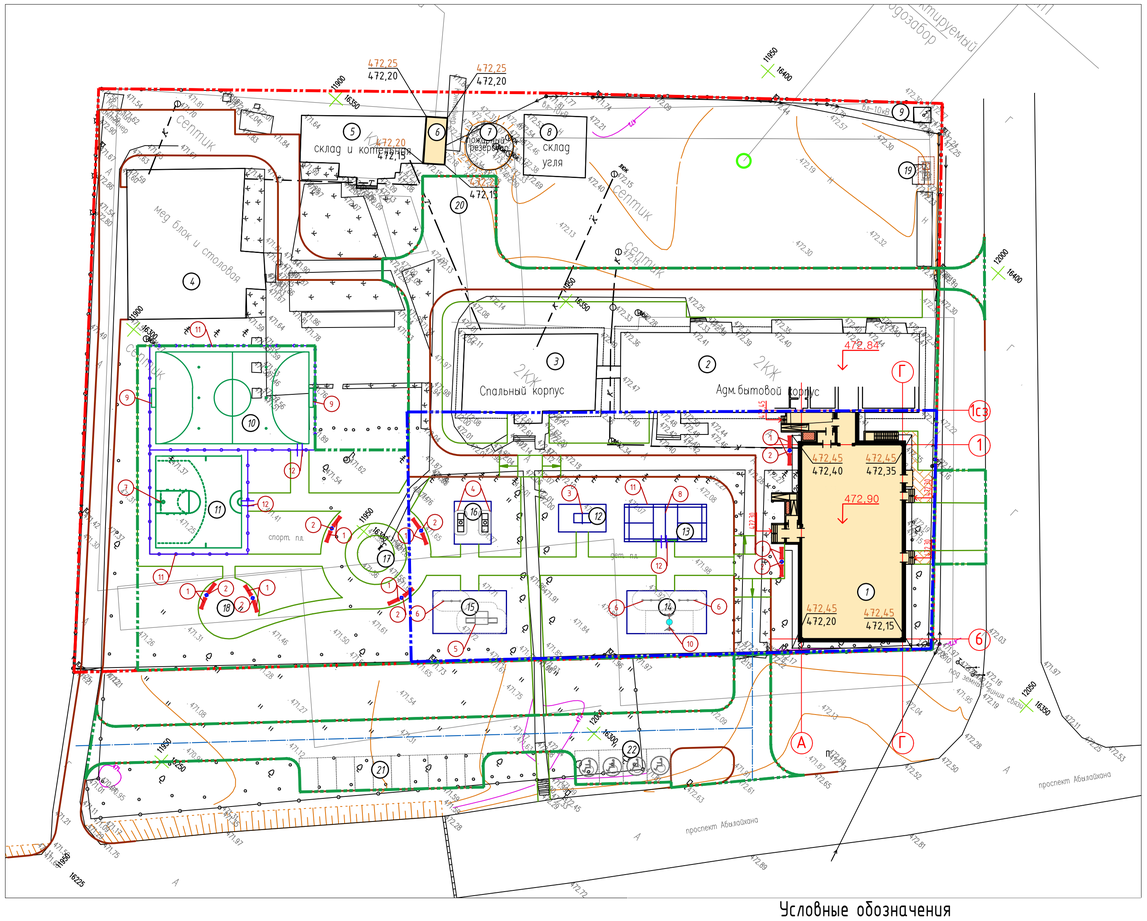

Ведомость жилых и общественных зданий и сооружений

Номер на плане	Наименование и обозначение	Этажность	Количество: зданий	Количество квартир: здания	Количество квартир: Всего	Площадь, м2 застройки: здания	Площадь, м2 застройки: Всего	Площадь, м2 общая нормируемая: здания	Площадь, м2 общая нормируемая: Всего	Строительный объем, м3: здания	Строительный объем, м3: Всего
	Здания и сооружения										
1	Здание пристройки (проектируемое)	2	1		—	675,2					
2	Административно-бытовой корпус (существующ.)	2	1		—	732,5					
3	Спальный корпус (существующ.)	2	1		—	283,0					
4	Медпункт и столовая (существующ.)		1			484,6					
5	Котельная (существующ.)	1	1			184,7					
6	Пристройка к котельная (проектируемое)	1	1			26,4					
7	Пожарные резервуары (существующ.)		1			46,3					
8	Склад угля (существующ.)	1	1			100,7					
9	КТП (существующ.)	1	1			7,1					
	Итого:						2540,5				
	Физкультурно-спортивная зона										
12	Площадка настольного тенниса	—	1		—	(459)					
13	Площадка бадминтона	—	1		—	(272)					
	Итого:						731				
	Зона отдыха										
14	Игровая площадка		1			(91)					
15	Комплексная площадка для подвижных игр		1			(84)					
16	Площадка для игровых столов в настольные игры		1		—	(35)					
	Итого:						210				

Условные обозначения

Эскиз	Наименование
472,90	Абсолютная отметка ±0.00
472,45 / 472,15	Проектная после благоустройства / Черная фактическая по съемке — отметки характерных точек
	Граница участка
	Проектируемые здания

Примечание:
1. Система координат- местная.
2. Система высот- Балтийская.
3. Вертикальная планировка выполнена в отметках в пределах контура плана котлована под здание.
4. Размещение спортивных и игровых площадок предусмотрено без изменения существующей планировки участка.

						/2021 - ГП
Изм.	Кол.уч.	Лист	№ док.	Подп.	Дата	Строительство 2-х этажной пристройки к существующему 2-х этажному зданию КГУ "Уржарский детский Центр оказания ССУ"
						Генеральный план — Стадия: РП; Лист: 3; Листов:
Проверил		Бокебай С.				
Исполнил		Зубаирова Г.				План организации рельефа М 1:500
Н.контроль		Мешитбаев М.				ТОО "Центр современной архитектуры "AZD"

Взам. инв. N | Подп. и дата | Инв. N подл.

А2

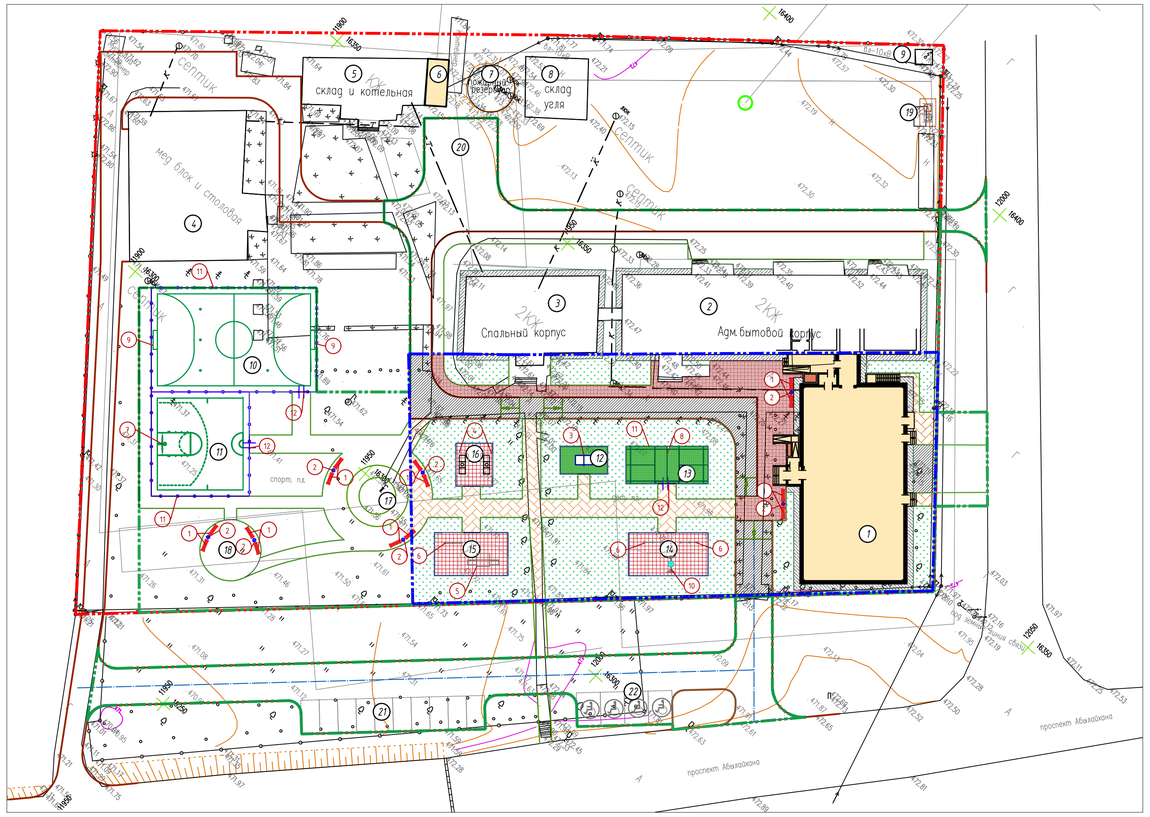

Ведомость жилых и общественных зданий и сооружений

Номер на плане	Наименование и обозначение	Этажность	Количество: зданий	Количество: квартир: здания	Количество: квартир: Всего	Площадь, м2: застройки: здания	Площадь, м2: застройки: Всего	Площадь, м2: общая нормируемая: здания	Площадь, м2: общая нормируемая: Всего	Строительный объем, м3: здания	Строительный объем, м3: Всего
	Здания и сооружения										
1	Здание пристройки (проектируемое)	2	1		—	675,2					
2	Административно-бытовой корпус (существующ.)	2	1		—	732,5					
3	Спальный корпус (существующ.)	2	1		—	283,0					
4	Медпункт и столовая (существующ.)		1			484,6					
5	Котельная (существующ.)	1	1			184,7					
6	Пристройка к котельная (проектируемое)	1	1			26,4					
7	Пожарные резервуары (существующ.)		1			46,3					
8	Склад угля (существующ.)	1	1			100,7					
9	КТП (существующ.)	1	1			7,1					
	Итого:						2540,5				
	Физкультурно-спортивная зона										
12	Площадка настольного тенниса	—	1		—	(459)					
13	Площадка бадминтона	—	1		—	(272)					
	Итого:						731				
	Зона отдыха										
14	Игровая площадка		1			(91)					
15	Комплексная площадка для подвижных игр		1			(84)					
16	Площадка для игровых столов в настольные игры		1		—	(35)					
	Итого:						210				

Ведомость тротуаров, дорожек и площадок в границе участка

Поз.	Наименование	Тип	Площадь покрытия, м2	Примечание
1	А/бетонное покрытие по проездам	1	381,7	
2	Бортовой камень (бордюр) БР100.30.15, п.м.		(142)	
3	Покрытие по тротуарам усиленное (брусчатка) прямоугольник 198х98х80(с возможностью проезда)	2	297.73	
4	Покрытие по тротуарам брусчаткой	3	330.74	
5	Бортовой камень (поребрик) БР100.20.8, п.м.		(368)	
6	Покрытие спортивных площадок (зеленого цвета)	4	116.2	
7	Покрытие игровых площадок (красного цвета)	4	210,0	
8	Бетонное покрытие по отмостке		224,2	
	Итого:		4256,7	
	Газон, (м²) посев семян газонных трав в грунт		1322,3	

Примечание:
1. Устройство спортивных, игровых площадок и газона предусмотрено без изменения существующей планировки участка.
2. Устройства газона включают в себя следующие работы: очистка территории газона от сухостоя, выравнивание существующего плодородного слоя, рыхление слоя, внесение минеральных удобрений из расчета 40 г на м2, посев семян газонной травосмеси из расчета 40 г на м2.
Полив газона осуществлять не менее 3-х раз до всхода семян.

Взам. инв. N | Подп. и дата | Инв. N подл.

Изм.	Кол.уч.	Лист	№ док.	Подп.	Дата
Проверил		Бокебай С.			
Исполнил		Зубаирова Г.			
Н.контроль		Мешитбаев М.			

/2021 - ГП

Строительство 2-х этажной пристройки к существующему 2-х этажному зданию КГУ "Уржарский детский Центр оказания ССУ"

Генеральный план

Стадия	Лист	Листов
РП	4	

План благоустройства территории М 1:500

ТОО "Центр современной архитектуры "AZD"

А2

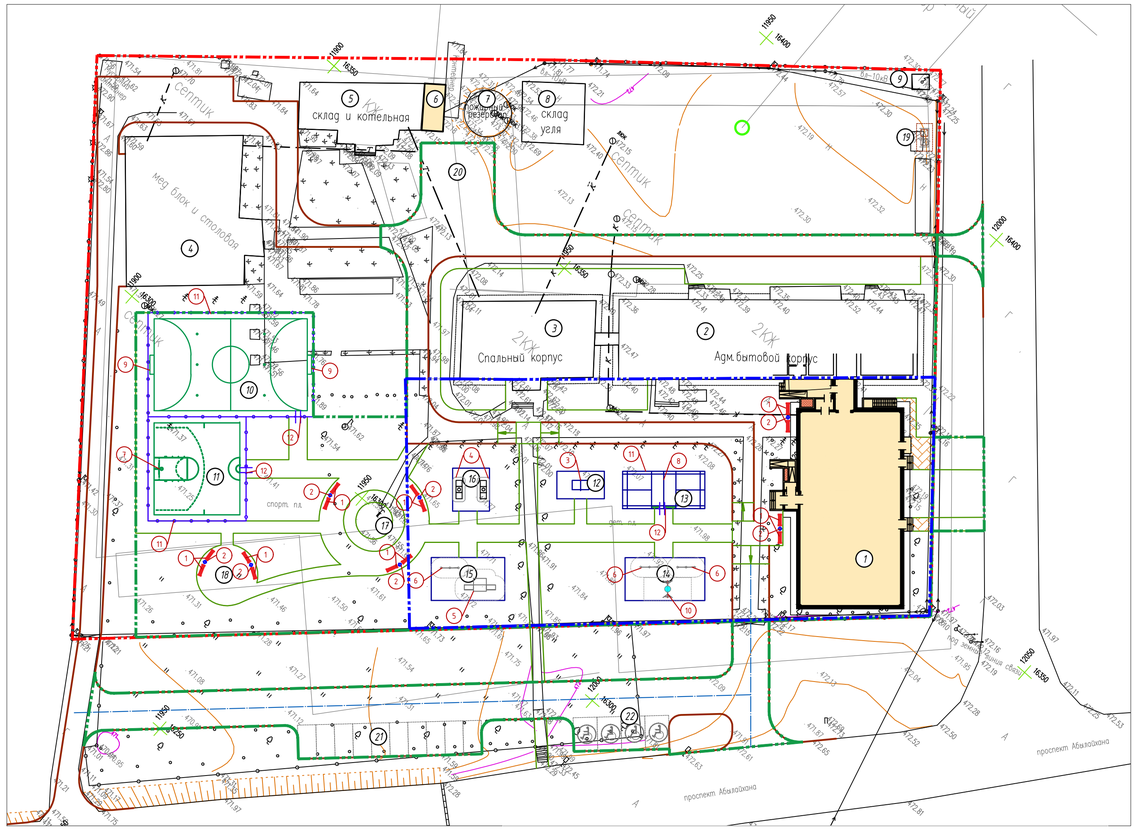

Ведомость жилых и общественных зданий и сооружений

Номер на плане	Наименование и обозначение	Этажность	Количество: зданий	Количество квартир: здания	Количество квартир: Всего	Площадь, м2 застройки: здания	Площадь, м2 застройки: Всего	Площадь, м2 общая нормируемая: здания	Площадь, м2 общая нормируемая: Всего	Строительный объем, м3: здания	Строительный объем, м3: Всего
	Здания и сооружения										
1	Здание пристройки (проектируемое)	2	1		—	675,2					
2	Административно-бытовой корпус (существующ.)	2	1		—	732,5					
3	Спальный корпус (существующ.)	2	1		—	283,0					
4	Медпункт и столовая (существующ.)		1			484,6					
5	Котельная (существующ.)	1	1			184,7					
6	Пристройка к котельная (проектируемое)	1	1			26,4					
7	Пожарные резервуары (существующ.)		1			46,3					
8	Склад угля (существующ.)	1	1			100,7					
9	КТП (существующ.)	1	1			7,1					
	Итого:						2540,5				
	Физкультурно-спортивная зона										
12	Площадка настольного тенниса	—	1		—	(459)					
13	Площадка бадминтона	—	1		—	(272)					
	Итого:						731				
	Зона отдыха										
14	Игровая площадка		1			(91)					
15	Комплексная площадка для подвижных игр		1			(84)					
16	Площадка для игровых столов в настольные игры		1		—	(35)					
	Итого:						210				

Ведомость малых архитектурных форм и переносных изделий

Поз.	Обозначение	Наименование	Кол-во	Примечание
1		Скамья детская с деревянными сиденьями и спинкой	6	УСН РК 8.02-03-2020 код 8601-0302-0408
2		Урна на треноге	3	УСН РК 8.02-03-2020 код 8601-0303-0205
3		Теннисный стол для детей	1	УСН РК 8.02-03-2020 код 8601-0208-0102
4		Стол-песочница для детей с огр.физ.возможностями	2	Компания "КСИЛ" www.ksil.kz № по каталогу-4245
5		Манеж с двумя входами для детей с огр.физ.возможностями	1	Компания "КСИЛ" www.ksil.kz № по каталогу-4351
6		Двойной турник малый (h=1.13м) Воркаут система	3	Компания "КСИЛ" www.ksil.kz № по каталогу-6433
8		Стойки для игры в теннис с сеткой	1 компл.	УСН РК 8.02-03-2020 код 8601-0208-0202
10		Качели подвесное "Гнездо"	1	УСН РК 8.02-03-2020 код 8601-0104-0410
12		Калитка, b=1,00м, h=1,80 м	1	УСН РК 8.02-03-2020 код 8601-0605-0402

Взам. инв. N | Подп. и дата | Инв. N подл.

Изм.	Кол.уч.	Лист	№ док.	Подп.	Дата

/2021 -ГП

Строительство 2-х этажной пристройки к существующему 2-х этажному зданию КГУ "Уржарский детский Центр оказания ССУ"

Проверил	Бокебай С.	
Исполнил	Зубаирова Г.	
Н.контроль	Мешитбаев М.	

Генеральный план

Стадия	Лист	Листов
РП	5	

План расстановки малых архитектурных форм М 1:500

ТОО "Центр современной архитектуры "AZD"

А2

КОНСТРУКЦИИ ПОКРЫТИЙ

Асфальтобетонное покрытие проездов (сопряжение с газоном и тротуаром)
Тип 1

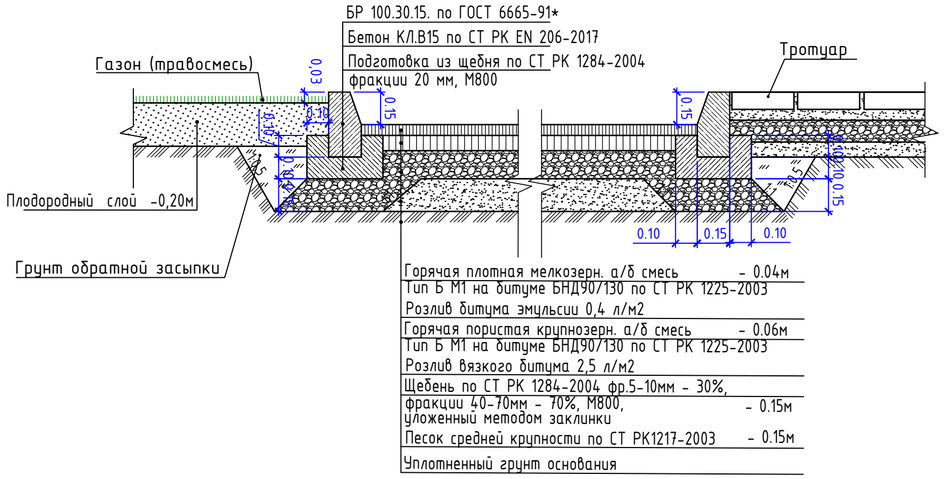

Покрытие тротуаров брусчаткой с возможностью проезда
Тип 2

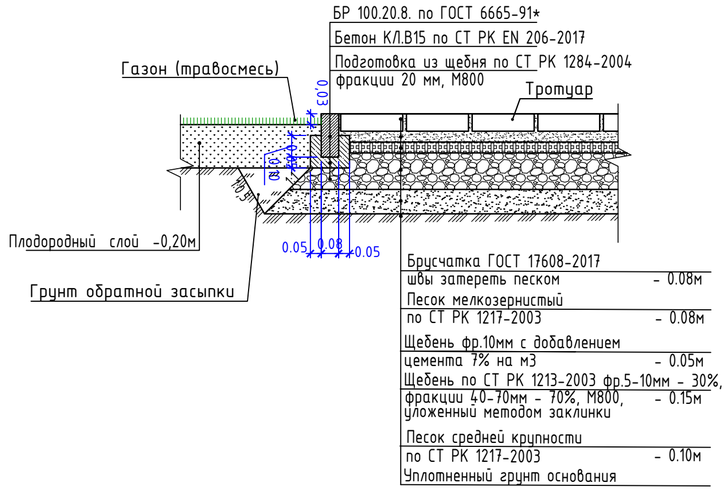

Покрытие тротуаров и площадок брусчаткой(сопряжение с газоном)
Тип 3

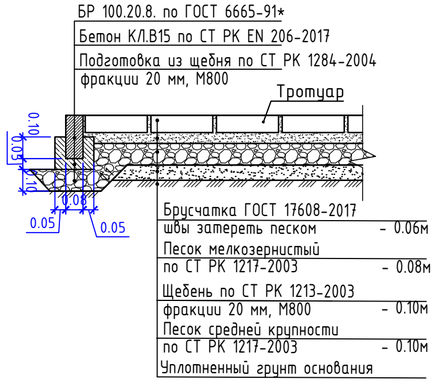

Покрытие игровых и спортивных площадок
Тип 4

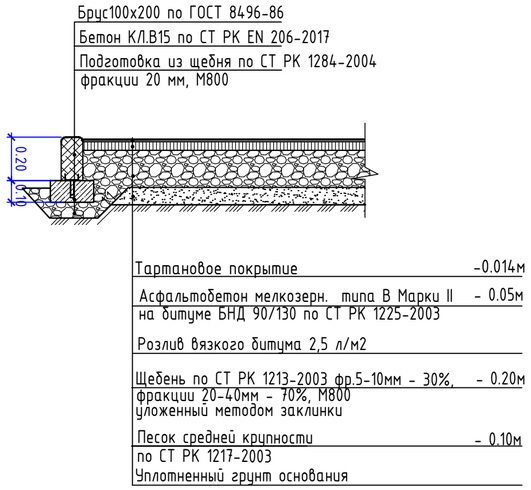

Примечание:

1. Толщина слоев дана после уплотнения.
2. Уплотнение производить при оптимальной влажности, катком весом 500 кг, по проездам катком весом 16т, до 1,70 г/см3

						/2021 - ГП			
Изм.	Кол.уч.	Лист	№ док.	Подп.	Дата	Строительство 2-х этажной пристройки к существующему 2-х этажному зданию КГУ "Урджарский детский Центр оказания ССУ"			
Проверил		Бокебай С.				Генеральный план	Стадия	Лист	Листов
Исполнил		Зубаирова Г.					РП	6	
Н.контроль		Мешитбаев М.				Конструкции покрытий	ТОО "Центр современной архитектуры "AZD"		

Взам. инв. N | Подп. и дата | Инв. N подл.

А2