ТОО "Центр современной архитектуры "AZD"

Строительство 2-х этажной пристройки к существующему 2-х этажному зданию КГУ "Урджарский детский Центр оказания ССУ"

Рабочий проект
Том 2 Альбом 1

Раздел: Конструкции железебетонные

г. Нур-Султан, 2021 г.

A2

ТОО "Центр современной архитектуры "AZD"

Строительство 2-х этажной пристройки к существующему 2-х этажному зданию КГУ "Урджарский детский Центр оказания ССУ"

Рабочий проект
Том 2 Альбом 1

Раздел: Конструкции железебетонные

*Директор*_____*Кенжетаев А.А*

г. Нур-Султан, 2021 г.

Согласовано

Взам. инв. №

Подп. и дата

Инв. № подл.

ВЕДОМОСТЬ ЧЕРТЕЖЕЙ

Марка листа	Наименование	Кол.	Примеч.
1	Общие данные		
2	Данные инженерно-геологических изысканий		
3	Сводные спецификации		
4	План котлована на отм. -3,600 и -2,200		
5	План котлована на отм. -1,500		
6	Разрезы 1-1, 2-2, 3-3 котлована		
7	План плиты фундамента на отм. -2,600		
8	План плиты фундамента и колонн на отм. -0,100		
9	Разрезы 1-1, 2-2, 3-3		
10	План стен подвала на отм. -3,400 и -2,000		
11	План плиты фундамента и колонн на отм. -0,100		
12	План плиты фундамента и колонн на отм. -0,100		
13	Разрезы 1-1, 2-2, 3-3		
14	План стен подвала на отм. -2,600 и -1,500		
15	План стен-диафрагм на отм. -0,100		
16	План стен-диафрагм на отм. +3,400		
17	Устройство межэтажной лестницы		
18	Устройство шахты лифта		
19	Опалубочный план колонн и балок на отм. +3,400		
20	Опалубочный план перекрытия на отм. +3,400		
21	Опалубочный план колонн и балок на отм. +6,900		
22	Опалубочный план перекрытия на отм. +6,900		
23	Опалубочный план колонн и балок на отм. +7,900		
24	Опалубочный план перекрытия на отм. +7,900 и +7,700		
25	Разрез А-А		
26	Разрез Б-Б		
27	Разрез В-В		
28	Разрез Г-Г		
29	Нижнее армирование фундамента подвала и шахты на отм. -2,600 и -1,500		
30	Верхнее армирование фундамента подвала и шахты на отм. -2,600 и -1,500		
31	Сечения, узлы, спецификации		
32	Армирование колонн		
33	Армирование ригелей		
34	Нижнее армирование перекрытия на отм. +3,400		
35	Верхнее армирование перекрытия на отм. +3,400		
36	Нижнее армирование перекрытия на отм. +6,900		
37	Верхнее армирование перекрытия на отм. +6,900		
38	Нижнее армирование перекрытия на отм. +7,900 и 7,700		
39	Верхнее армирование перекрытия на отм. +7,900 и 7,700		
40,41,42	Устройство конструкций стропильной крыши		
43	Люк в чердак		
44	Лестница в подвал. Приямок.		
45	Входные группы		
46,47,48	Противопожарная лестница		
49,50	Фундаменты котельной		

Согласовано

Взам. инв. N

Подп. и дата

Инв. N подл.

ВЕДОМОСТЬ ССЫЛОЧНЫХ ДОКУМЕНТОВ

Обозначение	Наименование	Примечание
СНиП 2.01.07-85	Нагрузки и воздействия	
СП РК 2.03-30-2017*	Строительство в сейсмических зонах	
СНиП РК 5.01-01-2002	Основания зданий и сооружений	
МСП 5.01-102-2002	Проектирование и устройство основанийи и фундаментов зданий и сооружений	
СНиП РК 5.03-34-2005	Бетонные и железобетонные конструкции. Основные положения.	
СНиП 2.03.01-84*	Бетонные и железобетонные конструкции.	
СНиП РК 5.03-37-2005	Несущие и ограждающие конструкции	
СНиП РК 2.01-19-2004	Защита строительных конструкций от коррозии	
СНиП РК 2.02-05-2009*	Пожарная безопасность зданий и сооружений	

ИСХОДНЫЕ ДАННЫЕ ДЛЯ ПРОЕКТИРОВАНИЯ

Проект (рабочий проект) разработан на основании следующих исходных данных:
- Архитектурно-планировочное задание № от г.
- Задание на проектирование - Приложение №2 к Договору подряда №6/2021 от 20.10.2021г.
- Архитектурно-строительные и инженерные (ОВ. ВК) чертежи
- Инженерно-геологические изыскания, выполненные 10,2021 года ТОО "Маркшейдер К" Лицензия ГСЛ от г. арх. №.
- Поверхность земли ровная с колебанием высотных отметок от 470,94 до 472,44м.

ХАРАКТЕРИСТИКА РАЙОНА СТРОИТЕЛЬСТВА

Площадка объекта находится согласно СН РК 2.04-01-2017 «Строительная климатология» в III-В климатическом подрайоне (пункт Аягоз) со следующими природно-климатическими условиями:
- снеговой район - I - 0,8 кПа (СНиП 2.01.07-85*),
- ветровой район - III - 0.38 кПа (СНиП 2.01.07-85*),
- сейсмичность района - 8 баллов.
- уровень ответственности- II

Абсолютная минимальная температура воздуха - минус 44,9С.
Температура воздуха обеспеченностью 0,99 - минус 34,4С.
Абсолютная максимальная температура тёплого периода - плюс 40,3С.
Средняя годовая температура воздуха - плюс 3,4С.
Средняя высота снежного покрова составляет - 21см.
Преобладающее направление ветра в холодный период - юго-западные, юго-восточные и западные, скорость ветра 9,0м/с.
Нормативная глубина сезонного промерзания грунтов - 2,6м.

ГЕОЛОГИЧЕСКИЕ УСЛОВИЯ ПЛОЩАДКИ

По данным инженерно-геологических изысканий, выполненного ТОО "Маркшейдер К", в геолого-литологическом строении территории до глубины 10,0 м, принимают участие: с поверхности земли до глубины 40-60см залегает насыпной грунт из асфальта, суглинка, строительного мусора, ниже до глубины 4,30-5,50м залегает суглинок просадочный I типа, от твердой до мягкопластичной консистенции, ниже до разведанной глубины 10,0м залегает галечниковый грунт, водонасыщенный, с содержанием галечника до 68%, гравия 16%.

Подземные воды на период изысканий вскрыта на глубине 3,60-3,70м (отм.368,50). Водонасыщенные породы представлены суглинками и галечниковым грунтом. Питание подземных вод осуществляется за счет снеготалых вод и атмосферных осадков.

Грунты незасоленные, слабоагрессивные и неагрессивные к портландцементу по ГОСТ 10178-76.
Коррозионная активность по отношению к углеродистой стали - низкая.
Глинистые грунты при динамическом воздействии от землеройной техники способны к тиксотрии (разжижению), а в зимнее время пучению, при промерзании - сильнопучинистые согласно табл.Б.27 СТ 25100-2002.
Сейсмичность площадки строительства в соответствии с табл. 6,2 СП РК 2,03-30-2017 соответственно 8-9 баллов.
По трудности разработки, согласно ЭСН РК 8,04-01-2015, для разработки однокавшовым экскаватором и вручную , суглинки относятся соответственно 2 группе при разработке.

КОНСТРУКТИВНЫЕ РЕШЕНИЯ

Проект пристройки разработан согласно СНиП РК 2,03-30-2017* "строительство в сейсмических зонах", СНиП РК 5.03-37-2005 "Несущие и ограждающие конструкции", СНиП РК 5.03-34-2005 "Железобетонные конструкций".

Решения основных конструкций:

1. Фундаменты - монолитные железобетонные перекрестные ленты толщиной 400мм, переменной шириной. В местах пересечения осей расположены выпуски для железобетонных колонн. Ввиду того, что грунты основания являются просадочными и пучинистыми при промерзании, под фундаменты устраивается искуственное основание из ГПС (гравийно-песчанная смесь) толщиной 1000мм.
2. Колонны - монолитные железобетонные сечением 400х400мм, из бетона класса В25, армированные вязанным каркасам из арматуры класса А500 с соединением рабочих стержней в нахлестку.
3. Ригели перекрытия - монолитные железобетонные сечением 350х500мм, из бетона класса В25, армированные вязанным каркасам из арматуры класса А500 с соединением рабочих стержней в нахлестку.
4. Плиты перекрытия и покрытия - монолитные железобетонные толщиной 250мм из бетона класса В25, армированные вязанным каркасам из арматуры класса А500 с соединением рабочих стержней в нахлестку.
5. Лестница - монолитная железобетонная из бетона класса В25, армированные вязанным каркасам из арматуры класса А500 с соединением рабочих стержней в нахлестку.
6. Стены подвала - фундаментные блоки ФБС-4.6 на мелкозернистом бетоне В15.
7. Внутренние и наружные стены-диафрагмы - кирпичные толщиной 380мм из кирпича марки 100 и цементно-песчаного раствора марки 100, армированные горизонтальными сетками через 4 ряда по высоте.

За нулевую отм. ±0.00 принят уровень чистого пола первого этажа с абсолютной отметкой +473,00м.

АНТИПРОСАДОЧНЫЕ МЕРОПРИЯТИЯ

Учитывая, что в основании расположены просадочные грунты I типа, проектом предусмотрены в соответствии с требованиями СП РК 5.01-101-2013 "Земляные сооружения, основания и фундаменты", глава 5.7.1. мероприятия по защите попадания воды под фундамент и по предотвращению морозного пучения грунта в зимний период.

ГИДРОИЗОЛЯЦИЯ ОСНОВАНИЯ

Для защиты просадочного грунта от проникновения воды при утечки из здания, под фундаменты принята горизонтальная гидроизоляция - из полимерных рулонных гидроизоляционных материалов Технониколь, толщиной 1,0мм, по песчаной подготовке толщиной 100мм, под плитой фундамента устраивается бетонная подготовка толщиной 100мм из бетона В10.

По стенам подвала, шахты лифта и торцас фундамента выполняется вертикальная гидроизоляция - наклеечной по типу Технониколь или обмазочная толщиной 3,0мм из битумной мастики по праймеру.

По контуру здания для отвода осадочных вод вокруг здания выполнить асфальтобетонную с гидроизоляцией отмостку шириной 1500 мм с уклоном в поперечном направлении не менее 0,03% по уплотненному грунту.

В случае производства работ по устройству фундамента в осенне-зимний период, когда возможно промерзание грунта основания, необходимо устройство утепляющего слоя под слоем ПГС под всем зданием, для чего уложить "Пеноплекс" толщиной 100мм с защитным сверху слоем из геотекстиля.

Рекомендуется прокладку труб систем К1 выполнить в монолитной плите фундамента для предотвращения утечки воды в грунт основания.

АРМАТУРНЫЕ РАБОТЫ.

1. Арматура, арматурные изделия и закладные элементы должны соответствовать проекту и требованиям стандартов (ГОСТ 34028-2016, ГОСТ 8509-86, ГОСТ 8510-86, ГОСТ 8240-72*).
2. Изготовление пространственных арматурных изделий следует производить в сборочных кондукторах и по ГОСТ 14098-91.
3. Вся арматура в конструкциях соединяется в нахлестку, если нет других указаний. Длину нахлестки выполнять согласно указаний в чертежах, при их отсутствии руководствоваться указаниями СНиП 2.03.01-84*.
4. Арматурные стержни каркасов и сеток соединять между собой с помощью отожженной вязальной проволоки.
5. Сварные сопряжения арматурных изделий выполнять по ГОСТ 14098-91 и указаниями на чертежах.
6. Армирование конструкций должно выполняться с обеспечением защитного слоя бетона принятого в проекте и согласно СНиП 2.03.01-84* "Бетонные и железобетонные конструкции", а также СНиП 5.03-37-2005 "Несущие и ограждающие конструкции", табл.9.

БЕТОННЫЕ РАБОТЫ

1. При производстве работ в летнее и зимнее время руководствоваться требованиями соответствующих разделов СНиП РК 1.03-06-2002 "Строительное производство , организация строительства предприятий зданий и сооружений".
2. Бетонные работы выполняются после проверки и приемки опалубочных и арматурных работ с оформлением актов.
3. Перед бетонированием горизонтальные бетонные поверхности рабочих швов должны быть очищены от мусора, грязи, масел, снега и льда, пыли, непосредство перед укладкой бетонной смеси очищенные поверхности промыть водой и просушить.
4. Опалубка должна быть очищена от мусора, грязи, льда и снега, поверхность смазана и увлажнена. Правильность установки и закрепления опалубки и поддерживающих ее элементов должны быть приняты в соответствии с СНиП РК 1.03-06-2002.
5. Все закладные детали, вставки, гильзы, анкера должны быть проверены подрядчиком, надежно закреплены в проектном положении до бетонирования.
6. Все бетонируемые конструкции (балки, плиты, колонны, стены) не должны иметь соединительные гильзы, муфты, прерванного армирования, кроме тех которые указаны на конструктивных чертежах проекта.
7. При уплотнении бетонной смеси не допускается опирание вибраторов на арматуру и закладные изделия и другие элементы крепления опалубки, укладку бетонной смеси вести согласно требованиям СНиП РК 5.03-37-2005.
8. В начальный период твердения бетон необходимо защищать от попадания атмосферных осадков или потерь влаги.

Мероприятия по уходу за бетоном, порядок и сроки их проведения, контроль за их выполнением и сроки распалубки конструкции должны быть отображены в ППР.

9. Распалубка может быть выполнена только после набора прочности бетона не менее 80%.
10. До достижения бетоном прочности бетона 1,5 МПа (15,3 кг/см^2) хождение по бетону не допустимо.

Требования к материалам бетонных работ.

Бетон фундамента принят марки В25, класс по водонепроницаемости W-4, класс по морозостойкости F75.
Материалы для бетонных смесей должны соответствовать требованиям следующих нормативных документов:
- цемент - ГОСТ 10178-85, ГОСТ 22266-76.
- заполнители для тяжелых бетонов ГОСТ 10268-80, ГОСТ 23735-79, ГОСТ 26873-86.
- заполнители для крупных бетонов ГОСТ 8267-82, ГОСТ 8268-82, ГОСТ 10260-82.
- заполнители для мелких бетонов ГОСТ 8736-85.
- вода ГОСТ 23732-79.
- химические добавки ГОСТ 24211-80.

12. В процессе выполнения строительно-монтажных работ, предусмотренных чертежами данного комплекта, должны быть составлены акты освидетельствования следующих работ:

а) соответствие сварки (качество сварных швов, длина и толщина сварных швов);
б) антикоррозионная защита стальных конструкций.

ПРОТИВОПОЖАРНЫЕ МЕРОПРИЯТИЯ.

Противопожарные мероприятия выполнены в соответствии с СНиП РК 2.02-05-2009 "Пожарная безопасность зданий и сооружений", СП РК 2.02-05-2009* -пособие "Пожарная безопасность зданий и сооружений" (к СНиП РК 2.02-05-2009*).

Изм.	Лист	№ док.	Подп.	Дата	Строительство 2-х этажной пристройки с существующему 2-х этажному зданию КГУ "Урджарский детский Центр окозания ССУ"		
ГАП	Бокебай С.				Здание пристройки	Стадия	Лист	Листов
						РП	1	50
Проверил	Джазыбаев				Общие данные	Ген.проект.: ТОО "Центр современной архитектуры "AZD" Проектир.: ИП "Джазыбаев Т."	
Разработал	Игілік						

План площадки

Масштаб 1 : 1000

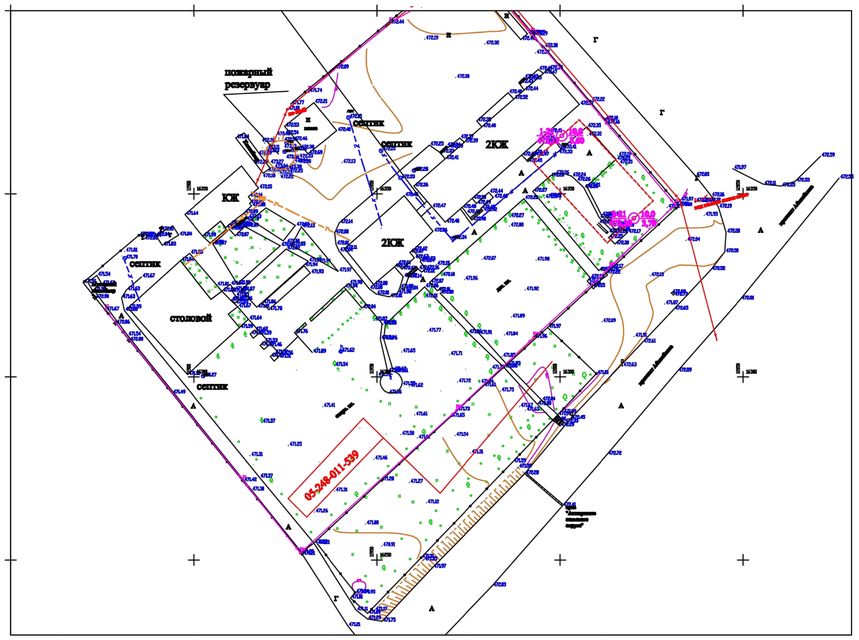

Инженерно-геологические разрезы

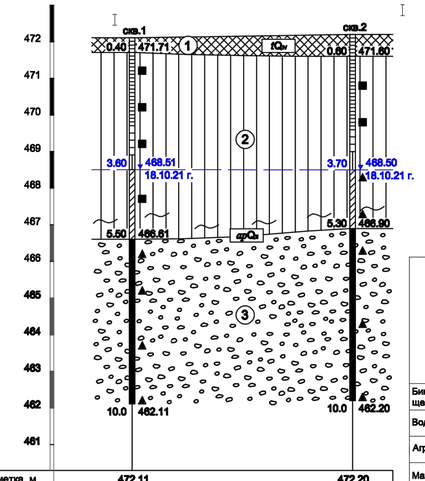

Масштаб:
гор. 1:500
верт. 1:100

Высотная отметка, м	472.11	472.20
Расстояние, м	30.1	

Краткая климатическая характеристика района работ (по СП РК 2.04-01-2017 пункт Аягоз)

Таблица 3

Климатический подрайон	Температура наружного воздуха в °С							Нормативная глубина промерзания, м	Средняя скорость ветра по румбам, м/сек	
	абсолютная максимальная	абсолютная минимальная	средняя из наиболее холодных суток		средняя из наиболее холодной пятидневки		температура воздуха обеспеченностью 0,94		максимальная за январь	минимальная за июль
			обеспеченностью							
			0,98	0,92	0,98	0,92				
III-В	40,3	-44,9	-37,6	-36,3	-34,4	-32,8	-20,8	суглинок - 1,61; галечниковый грунт - 2,23	9,0	2,7

Показатели агрессивности подземных вод (по СП РК 2.01-101-2013) к бетонам нормальной проницаемости (Кф более 0,1 м/сут.)

Таблица 2

Показатели агрессивности	Единица измерения	Количество единиц	Степень агрессивного воздействия подземных вод на бетон марки по водонепроницаемости W 4*	Степень агрессивного воздействия подземных вод на бетон марки по водонепроницаемости W 4* по содержанию			
				сульфатов в пересчете на ионы SO_4^{2-}, мг/л к			хлоридов в пересчете на ионы Cl^- мг/л (на арматуру при периодическом смачивании)
				портланд-цементу по ГОСТ 10178	портланд-цементу по ГОСТ 10178 с содержанием C_3S, C_3A, C_3A+C_4AF и шлакопортланд-цементе	сульфатостойким цементам по ГОСТ 22266	
Бикарбонатная щелочность	мг/экв	3,1-3,7	неагрессивная				
Водородный показатель	-	6,6-6,8	неагрессивная				
Агрессивная углекислота	мг/л	4,4-13,2	неагрессивная				
Магнезиальные соли	мг/л	9,0-39,0	неагрессивная				
Едие щелочи	мг/л	207,0-236,9	неагрессивная				
Содержание SO_4^{2-}	мг/л	241,5-307,2		неагрессивная	неагрессивная	неагрессивная	
Содержание Cl^-	мг/л	198,8-260,8					неагрессивная и слабоагрессивная

Нормативные и расчетные показатели физико-механических свойств грунтов

Таблица 1

№ элемента	Наименование и краткое описание инженерно-геологических элементов	Мощность, м	Плотность твердых частиц, ρ_s, т/см³	Плотность, ρ, т/см³	Плотность в сухом состоянии, ρ_d, т/см³	Влажность природная, w, %	Коэффициент пористости, е	Степень влажности, S_r	Влажность на границе пластичности, w_P, %	Число пластичности, I_P	Показатель текучести, I_L	Грансостав в %, (фракции в мм) > 10	10 - 2	2 - 0,5	0,5 - 0,25	0,25 - 0,1	< 0,1	При водонасыщенном состоянии и природной плотности γ_I / γ_{II} кН/м³	c_I / c_{II} кПа	φ_I / φ_{II} град.	E МПа	Просадка, s_{sl}, см	Тип грунтовых условий по просадочности	Начальное просадочное давление, p_{sl}, МПа	Относительная просадочность, ε_{sl} при p_{sl}, МПа 0,05	0,1	0,2	0,3	Расчетное сопротивление Ro, кПа
1	2	3	4	5	6	7	8	9	10	11	12	13	14	15	16	17	18	19	20	21	22	23	24	25	26	27	28	29	30
1	Насыпной грунт, tQ_{IV}, из асфальта, суглинка, галыки и строительного мусора, слежавшийся	0,40-0,60																											100
2	Суглинок просадочный, arQ_{II}, желтовато-коричневого и темно-коричневого цвета, от твердой до мягкопластичной консистенций, лессовидный, карбонатизированный, ожелезненный, в подошве слоя заиленная , с корнями растений до глубины 1,0 м.	4,70-5,10	2,71-2,72	1,67	1,46	17,1	0,86	0,46	17,6	8,0	<0-0,72							17,84 / 17,84	14 / 21	18 / 21	1,9	<5	I	0,051	0,010	0,022	0,038	0,046	
3	Галечниковый грунт, arQ_{II}, серого цвета с различными оттенками, водонасыщенный, с содержанием галечника до 68%, гравия до 16% и заполнителя до 33%. Заполнитель - песок крупный, темно-серого цвета с различными оттенками, полимиктовый, водонасыщенный.	4,50-4,70			1,98							62	16	12	6	4	1												600

Верхнее армирование перекрытия на отм. +3,400

Условные обозначения:

Места отбора образцов грунта

- ненарушенной структуры из шурфов
- ненарушенной структуры из скважин
- нарушенной структуры
- Шурф, скважина

Буровая скважина

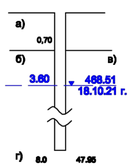

а) Глубина от устья выработки, м
б) Глубина УПВ от устья выработки, м
в) Высотная отметка УПВ, м
Дата замера
г) Глубина, м

Состояние грунтов

песчаных:
- маловлажные
- влажные
- насыщенные водой

глинистых по консистенции:
- твердая
- полутвердая
- тугопластичная
- мягкопластичная
- текучепластичная
- текучая

1 - 21 / 472.11 ⊙ 10.0 / 3.60 — Слева: номер выработки - год проходки / высотная отметка устья, м; Справа: глубина выработки, м / глубина залегания УПВ, м

I —— I Линия инженерно-геологического разреза

Контур проектируемого здания

1 — насыпной грунт
2 — суглинок просадочный
3 — галечниковый грунт

Изменен.	Кол.уч	Лист	№ док.	Подпись	Дата				
Исполнитель		Утаналбаев Р.Т			10.21	Заказчик Социально общественный фонд «Сенім-Уміт»			
Обработчик		Утаналбаев Р.Т			-//-	Строительство 2-х этажной пристройки к существующему 2-х этажному зданию КГУ «Уржарский детский Центр оказание ССУ» УКЗ и СП ВКО с. Аюкар Уржарского района Восточно Казахстанской области			
						2-х этажная пристройка	Стадия	Лист	Листов
							РП	1	1
						Инженерно-геологические разрезы	ТОО "Маркшейдер К"		

Согласовано

Взам. инв. N

Подп. и дата

Инв. N подл.

Изм.	Лист	№ док.	Подп.	Дата	Строительство 2-х этажной пристройки с существующему 2-х этажному зданию КГУ "Урджарский детский Центр окозания ССУ"			
ГАП	Бокебай С.				Здание пристройки	Стадия	Лист	Листов
Проверил	Джазыбаев					РП	2	52
Разработал	Игілік				Данные инженерно-геологических изысканий	Ген.проект.: ТОО "Центр современной архитектуры "AZD" Проектир.: ИП "Джазыбаев Т."		

А3

Ведомость расхода стали и бетона на фундамент

Марка изделия	Расход стали кг								Бетон	Примечания
	Арматура класса								класс	
	AIII						AI		B25	
	ГОСТ 34028-2016									
	ø 25	ø 22	ø 16	ø 14	ø 12	ø 10	ø 10	ø 8	м3	м2
Ф-т на отм.-2,60	—	86,4	4668,5	—	—	—	—	420,0	60,2	44,9
Ф-т на отм.-1,50	—	—	—	300,0	—	—	—	137,6	3,3	4,0
Ф-т на отм.-0,10	—	662,4	4484,0	4143,0	—	—	—	1275,8	168,2	104,1
Всего:	—	748,8	9152,5	4443,0	—	—	—	1833,4	231,7	153,0

Ведомость расхода стали и бетона на перекрытия

Марка изделия	Расход стали кг								Бетон	Пл-дь Опа-луб-ки
	арматура класса								класс	
	А 500						А500		B25	
	ГОСТ 34028-2016									
	ø 18	ø 16	ø 14	ø 12	ø 10	ø 8	ø 10	ø 8	м3	м2
Перекр. над подв.	—	—	2635,4	—	—	—	—	228,5	27,2	96,0
Перекр. на отм.+3,40	—	—	13455,2	—	—	—	—	834,0	139,1	537,1
Перекр. на отм.+6,90	—	—	11186,1	—	—	—	—	692,2	115,5	454,4
Перекр. на отм.+7,90	—	—	2460,0	—	—	—	—	127,4	25,5	98,2
Перекр. на отм.+7,70	—	—	98,0	—	—	—	—	—	1,6	7,8
Всего:	—	—	29834,7	—	—	—	—	1882,1	281,7	1193,5

Ведомость расхода стали и бетона на лемтницу в подвал и входные группы

Марка изделия	Расход стали кг								Бетон	Пл-дь Опа-луб-ки
	арматура класса								класс	
	А 500						А500		B25	
	ГОСТ 34028-2016									
	ø 18	ø 16	ø 14	ø 12	ø 10	ø 8	ø 10	ø 8	м3	м2
Лестн. в подвал+прям.	—	—	—	361,0	—	—	—	36,0	10,2	51,2
Входные группы	—	—	—	400,0	—	—	—	10,8	8,9	48,4
Всего:	—	—	—	761,0	—	—	—	46,8	19,1	99,6

Ведомость расхода стали и бетона на колонны

Марка изделия	Расход стали кг								Бетон	Пл-дь Опа-луб-ки
	арматура класса								класс	
	А 500						А500		B25	
	ГОСТ 34028-2016									
	ø 25	ø 22	ø 16	ø 14	ø 12	ø 10	ø 10	ø 8	м3	м2
Подвала отм.-2,60	—	386,4	—	—	—	—	—	27,0	2,4	25,0
На отм.-0,10-+6,90	—	4882,2	—	—	—	—	—	564,0	22,0	212,8
На отм.-0,10-+7,90		1144,2						188,4	7,8	76,8
Всего:	—	5268,6	—	—	—	—	—	779,4	32,2	314,6

Ведомость расхода стали и бетона на ригели

Марка изделия	Расход стали кг								Бетон	Пл-дь Опа-луб-ки
	арматура класса								класс	
	А 500						А500		B25	
	ГОСТ 34028-2016									
	ø 25	ø 22	ø 18	ø 16	ø 14	ø 12	ø 10	ø 8	м3	м2
Ригели на отм.+3,400	1887,3				—	—	—	516,8	26,9	177,7
Ригели на отм.+6,900	1887,3				—	—	—	516,8	26,9	169,3
Ригель на отм.+7,900	181,7					30,2		89,4	3,5	20,4
Всего:	3956,3			—	—	30,2	—	1123,0	57,3	367,4

Ведомость расхода материалов на крышу

Поз.	Обозначение	Наименование		Кол.	Объем м3	Прим.
	Деревянные элементы крыши					
1	Стойки	брус 100х100мм	м.п.	144,0	0,01	0,72
2	Продольные балки	брус 100х200мм	м.п.	37,0	0,02	0,74
3	Стропила	брус 50х200мм	м.п.	540,0	0,01	5,4
4	Кобылка и карнизные бруски	брус 50х100мм	м.п.	379,0	0,005	2,02
5	Опорные пяты	брус 200х50мм	м.п.	8,0	0,01	0,1
6	Обрешетка	брус 50х50мм	м.п.	1440,0	0,0025	3,6
7		Всего:				13,3
8	Настил кровли	плиты ДСП (ЮСБ)	м2	360,0	–	360,0
9	Металлические соединительные элементы					
10	ГОСТ 8510-86*	L100х80х7	м.п.	30,0	11,00	330,0

Расход материалов подвала и шахты.

1. Стены подвала (h=2,2м):
- Фундаментные блоки ФБС 4.6 - 52,8м3
- Бетон В20 - 7,8м3
- Арматура Ф12AIII- 195п.м., Ф8AI- 93,0п.м.

1. Стены шахты лифта (h=9,0м.):
- Блоки СКЦ-1- 20,5м3
- Арматура Ф10AI- 262,2п.м.

Объемы земляных масс по устройству котлована:

1. Срезка растительного слоя 30см - 1127,0м2 (670,0м3)
2. Объем выемки грунта подвала (h=210см) - 588,0м3
3. Объем выемки грунта подвала (h=70см) - 126,0м3
4. Объем насыпного грунта ГПС (h=100см) - 685,0м3

Расход материалов по гидроизоляции:

1. Площадь горизонтальной гидроизоляции - 830,0м2
2. Площадь вертикальной гидроизоляции - 168,0м2
3. Объем подбетонки В10 (для варианта с битумной мастикой, см. Общие данные) - 48,0м3

Согласовано:

Согласовано:

Взам. инв. N | Подпись и дата | Инв. N подл.

Изм.	Кол.	Лист	N док	Подпись	Дата
ГАП		Бокебай С.			
Проверил		Джазыбаев			
Разработал		Игілік			

Строительство 2-х этажной пристройки с существующему 2-х этажному зданию КГУ "Урджарский детский Центр окозания ССУ"

Здание пристройки

Стадия	Лист	Листов
РП	3	50

Сводные спецификации

Ген.проект.: ТОО "Центр современной архитектуры "AZD"
Проектир.: ИП "Джазыбаев Т."

План котлована на отм. -3,600 и -2,200

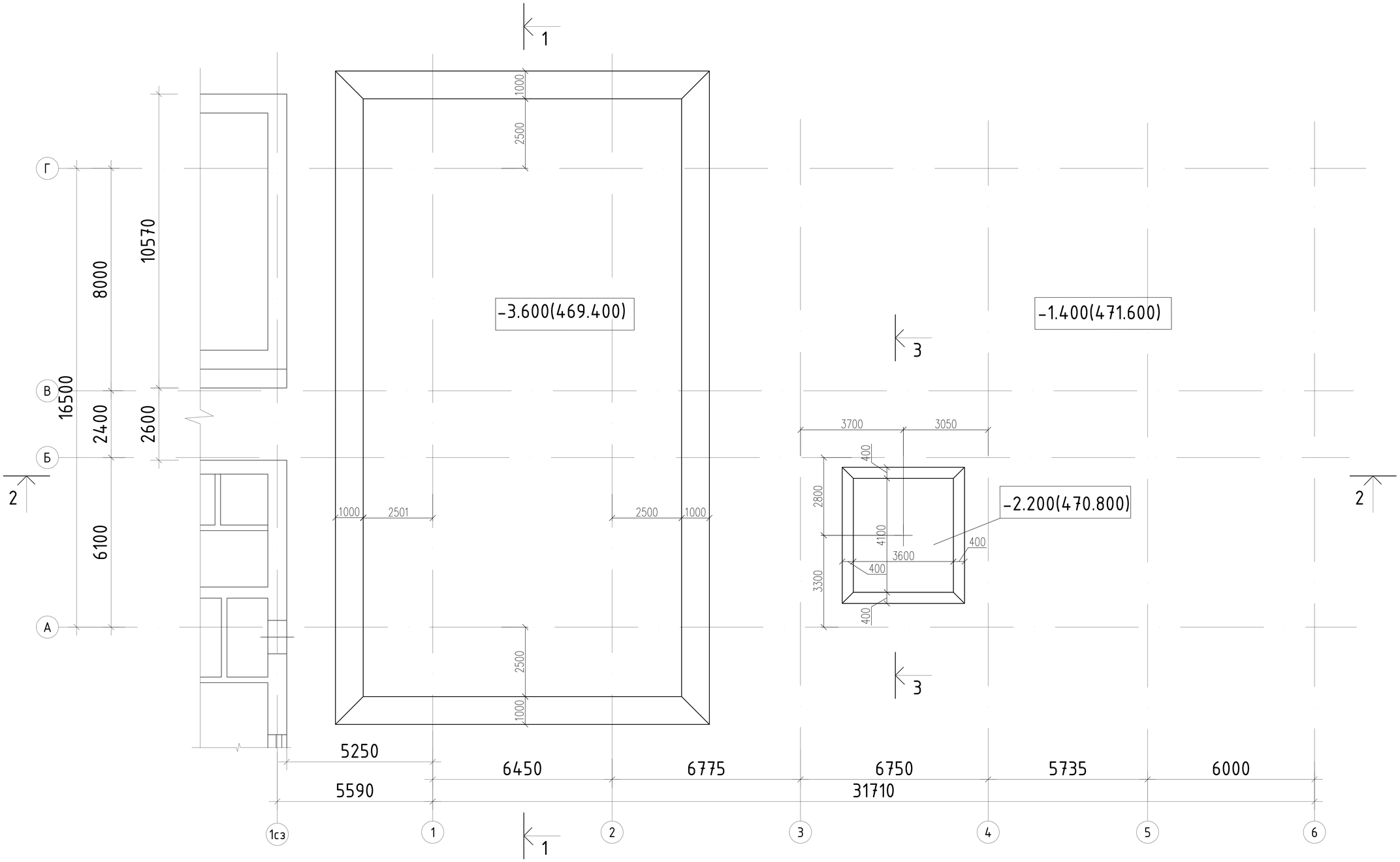

Согласовано

Взам. инв. N

Подп. и дата

Инв. N подл.

Изм.	Лист	№ док.	Подп.	Дата
ГАП	Бокебай С.			
Проверил	Джазыбаев			
Разработал	Игілік			

Строительство 2-х этажной пристройки с существующему 2-х этажному зданию КГУ "Урджарский детский Центр окозания ССУ"

Здание пристройки

Стадия	Лист	Листов
РП	4	50

План котлована на отм. -3,600 и -2,200

Ген.проект.: ТОО "Центр современной архитектуры "AZD"
Проектир.: ИП "Джазыбаев Т."

А3

План котлована на отм. -1,500

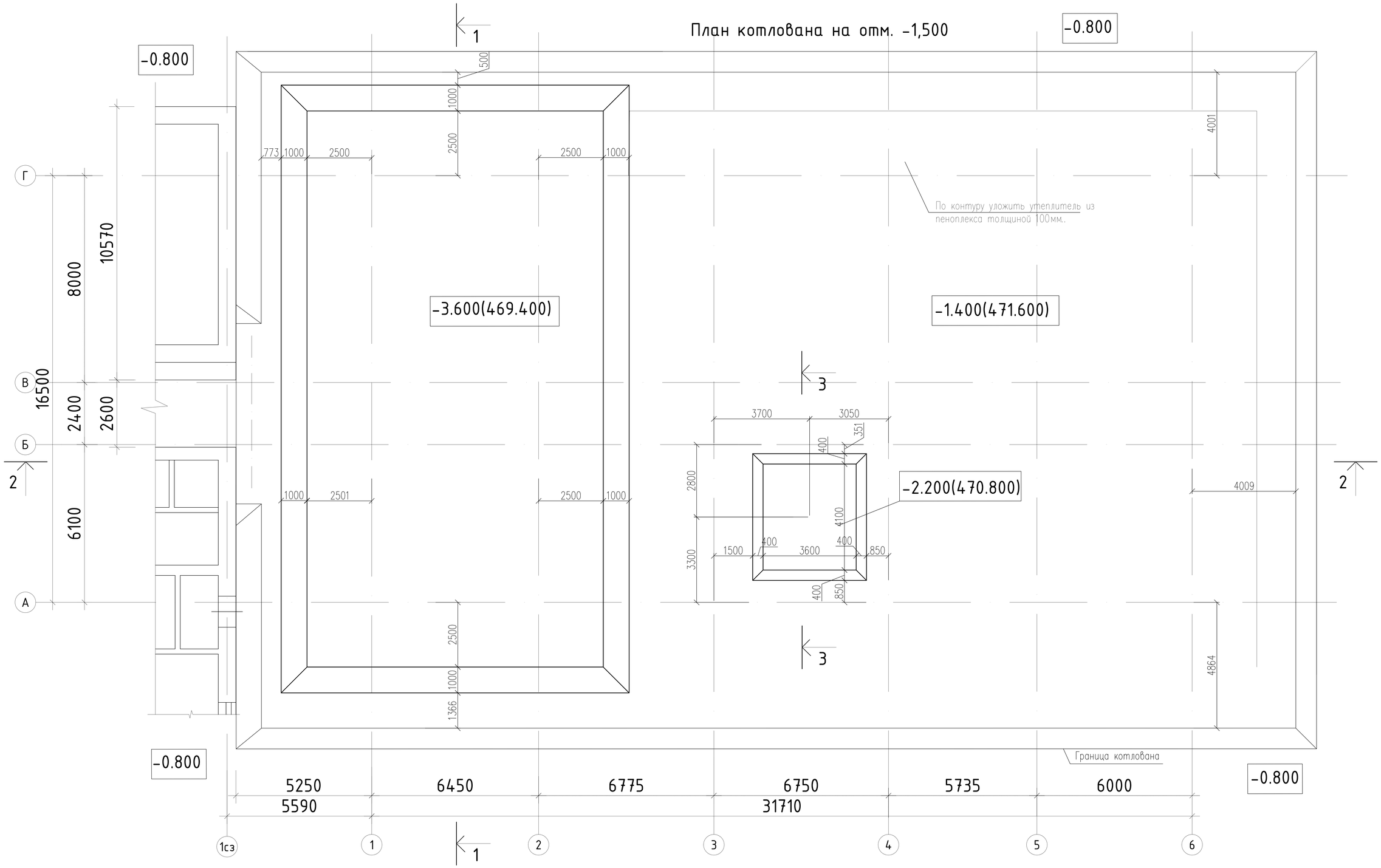

Изм.	Лист	№ док.	Подп.	Дата
ГАП	Бокебай С.			
Проверил	Джазыбаев			
Разработал	Игілік			

Строительство 2-х этажной пристройки с существующему 2-х этажному зданию КГУ "Урджарский детский Центр окозания ССУ"

Здание пристройки

Стадия	Лист	Листов
РП	5	50

План котлована на отм. -1,500

Ген.проект.: ТОО "Центр современной архитектуры "AZD"
Проектир.: ИП "Джазыбаев Т."

Взам. инв. N | Подп. и дата | Инв. N подл.

А.3

РАЗРЕЗ 1-1

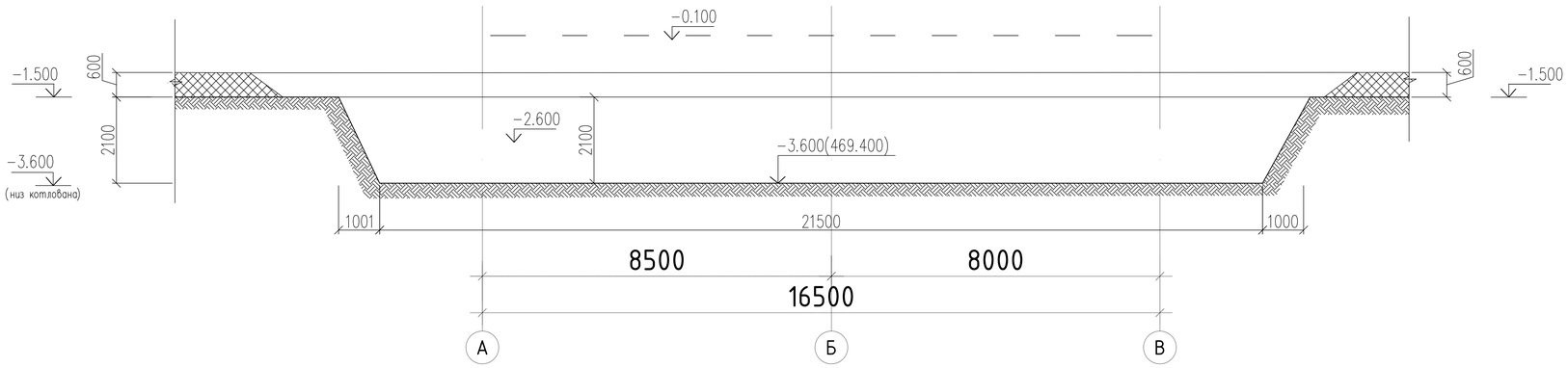

РАЗРЕЗ 2-2

Масштаб: 1:100

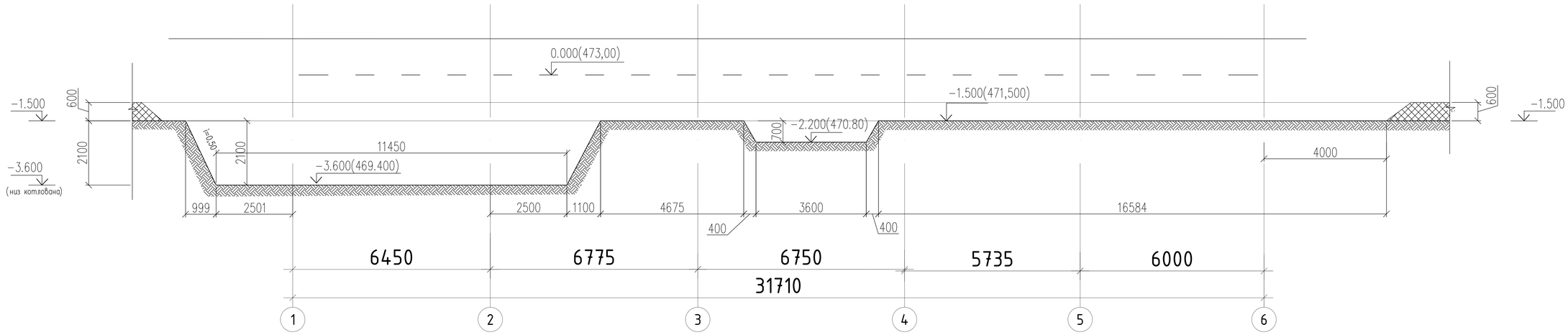

РАЗРЕЗ 3-3

Масштаб: 1:100

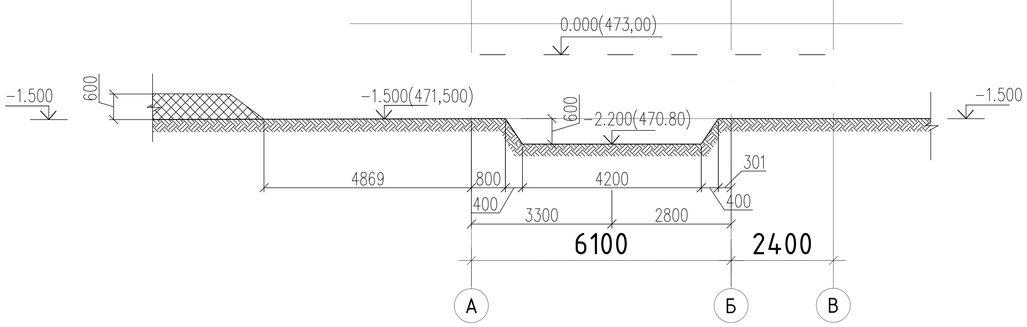

Объемы земляных масс по устройству котлована:

1. Срезка растительного слоя 30см - 1127,0м2 (670,0м3)
2. Объем выемки грунта подвала (h=210см) - 588,0м3
3. Объем выемки грунта подвала (h=70см) - 126,0м3
4. Объем насыпного грунта ГПС (h=100см) - 685,0м3

Изм.		Лист	№ док.	Подп.	Дата	Строительство 2-х этажной пристройки с существующему 2-х этажному зданию КГУ "Урджарский детский Центр окозания ССУ"
ГАП		Бокебай С.				Здание пристройки — Стадия: РП; Лист: 6; Листов: 50
Проверил		Джазыбаев				Разрезы 1-1, 2-2, 3-3 котлована
Разработал		Игілік				Ген.проект.: ТОО "Центр современной архитектуры "AZD" Проектир.: ИП "Джазыбаев Т."

Взам. инв. N | Подп. и дата | Инв. N подл.

А.3

План плиты фундамента на отм. -2,600 и -1,500

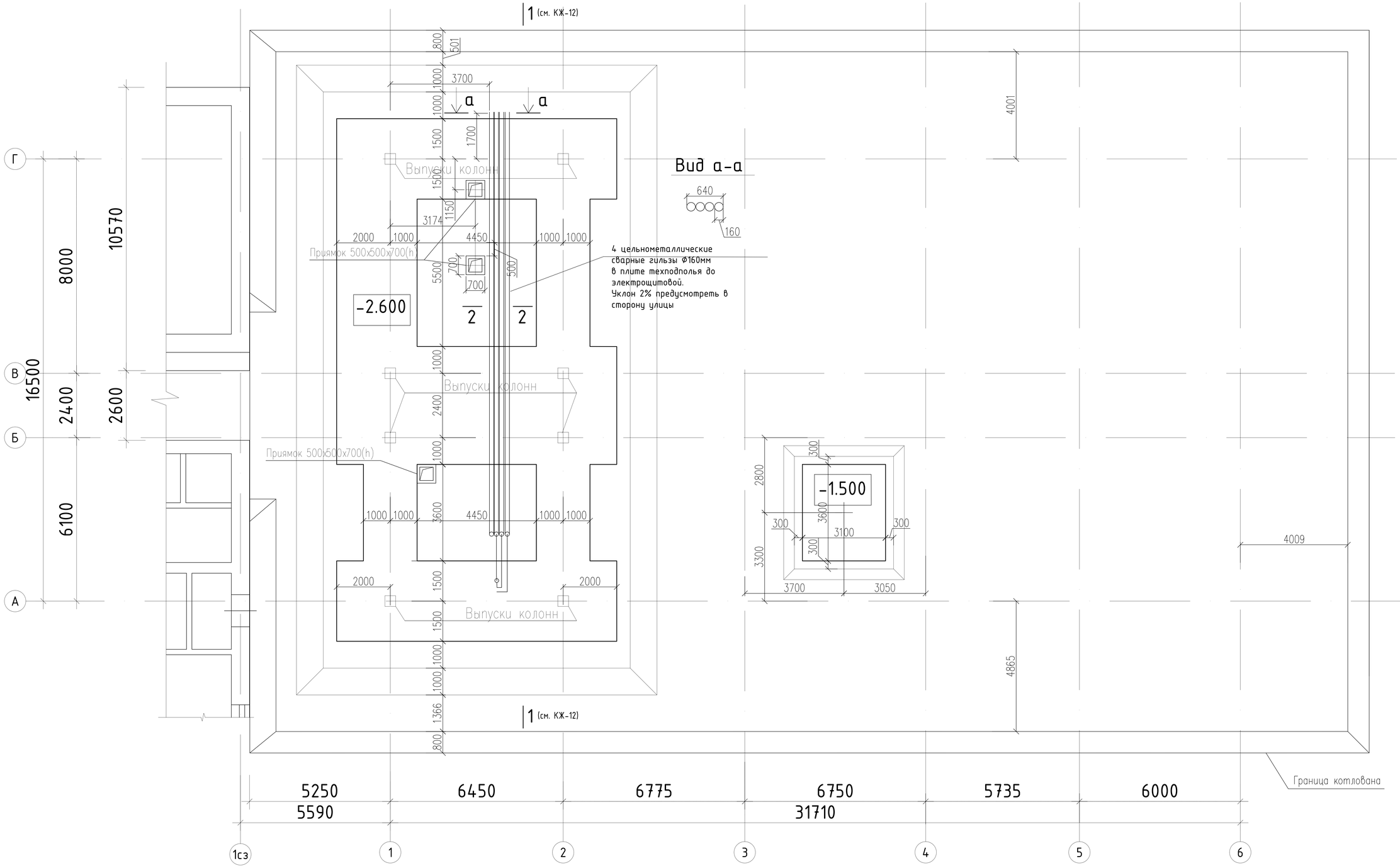

Изм.		Лист	№ док.	Подп.	Дата	Строительство 2-х этажной пристройки с существующему 2-х этажному зданию КГУ "Урджарский детский Центр окозания ССУ"
ГАП		Бокебай С.				Здание пристройки — Стадия: РП; Лист: 7; Листов: 50
Проверил		Джазыбаев				План плиты фундамента на отм. -2,600
Разработал		Изілік				Ген.проект.: ТОО "Центр современной архитектуры "AZD" Проектир.: ИП "Джазыбаев Т."

Взам. инв. N | Подп. и дата | Инв. N подл.

А3

Нижнее армирование плиты фундамента на отм. -2,600 и -1,500

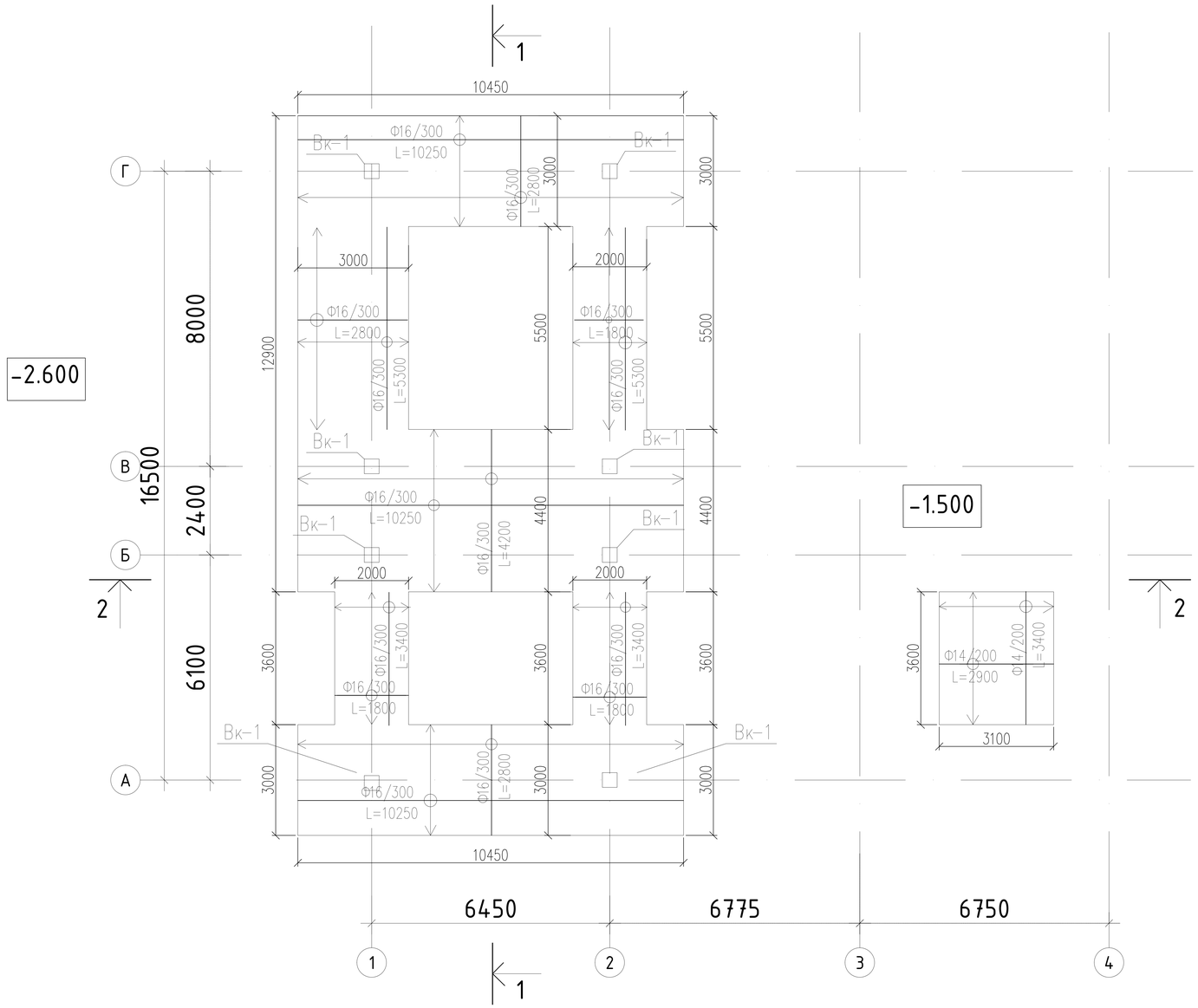

Спецификация на 1 элемент

Поз.	Обозначение	Наименование	Кол.	Масса кг	Прим.
		Фундамент на отм. -2,600			
1	ГОСТ 5781-82*	Ø 16AIII L=п.м.	1673.3	1,58	2643,8
2	ГОСТ 5781-82*	Ø 14AIII L=п.м.	1673.3	1,21	2024,7
3	ГОСТ 5781-82*	Ø 8AI L=1500	700	0,60	420,0
	Проект	ПКР-1	8	16,32	130,6
		Всего:			5219,1
		Бетон кл.В20,W-4,F-75 м3			60,2
		Фундамент на отм. -1,500			
2	ГОСТ 5781-82*	Ø 14AIII L=п.м.	247,7	1,21	300,0
4	ГОСТ 5781-82*	Ø 8AI L=2220	155	0,89	137,6
		Всего:			437,6
		Бетон кл.В20,W-4,F-75 м3			3,3

Сечение по фундаменту подвала

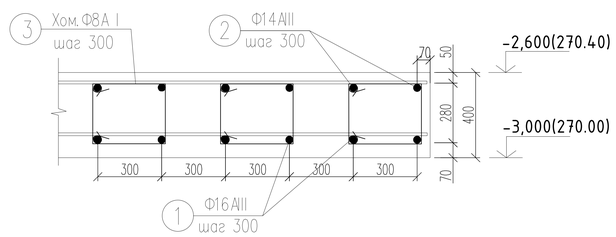

Сечение по фундаменту шахты

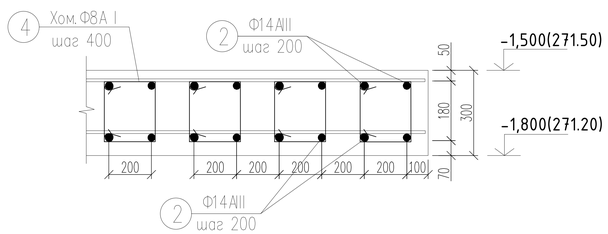

ВЕДОМОСТЬ ДЕТАЛЕЙ

Поз.	Эскиз
3	Хом.Ф8А I L=1500; 350; 100; 300; 100

ВЕДОМОСТЬ ДЕТАЛЕЙ

Поз.	Эскиз
4	Хом.Ф8А I L=1100; 250; 100; 200; 100

Изм.	Лист	№ док.	Подп.	Дата
ГАП	Бокебай С.			
Проверил	Джазыбаев			
Разработал	Игілік			

Строительство 2-х этажной пристройки с существующему 2-х этажному зданию КГУ "Урджарский детский Центр окозания ССУ"

Здание пристройки

Стадия	Лист	Листов
РП	8	50

Нижнее армирование фундамента на отм. -2,600 и -1,500

Ген.проект.: ТОО "Центр современной архитектуры "AZD"
Проектир.: ИП "Джазыбаев Т."

Взам. инв. N | Подп. и дата | Инв. N подл.

А.3

Верхнее армирование плиты фундамента на отм. -2,600 и -1,500

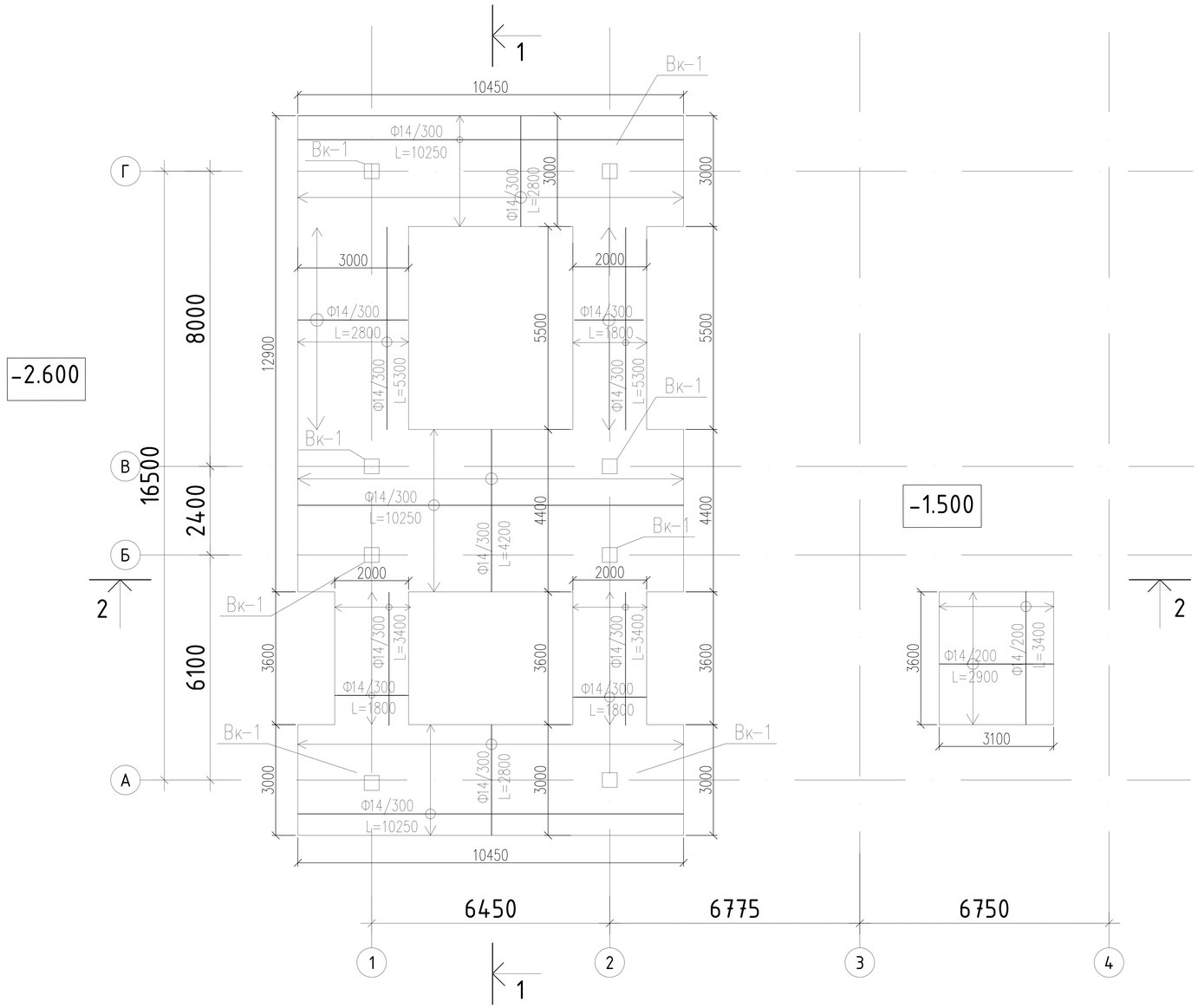

Спецификация на 1 элемент

Поз.	Обозначение	Наименование	Кол.	Масса кг	Прим.
		Выпуски колонн Вк-1			
5	ГОСТ 5781-82*	Ø 22AIII L=1430	4	2,86	11,4
6	ГОСТ 5781-82*	Ø 22AIII L=930	4	0,75	3,00
7	ГОСТ 5781-82*	Ø 8AI L=1600	3	0,64	1,9
				Итого:	16,3

Выпуск Вк-1

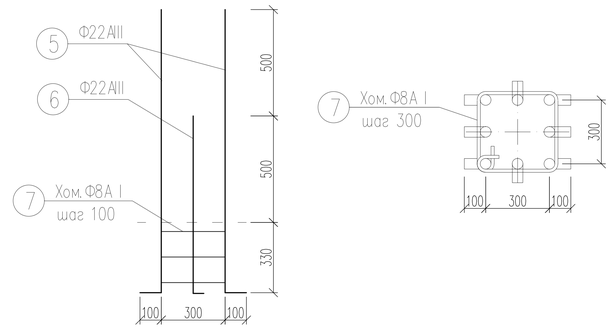

Выпуск колон подвала Вк-1

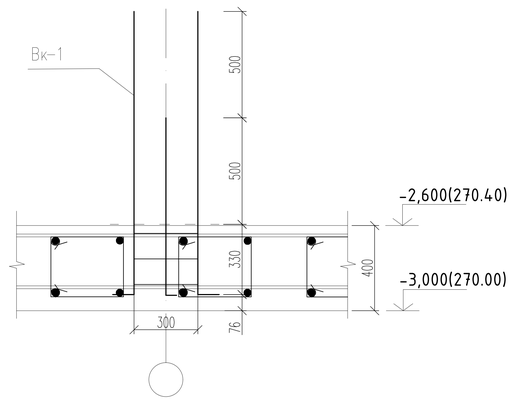

ВЕДОМОСТЬ ДЕТАЛЕЙ

Поз.	Эскиз
7	Хом. Ф8А I L=1600; 350; 100; 350; 100

Изм.		Лист	№ док.	Подп.	Дата	Строительство 2-х этажной пристройки с существующему 2-х этажному зданию КГУ "Урджарский детский Центр окозания ССУ"
ГАП		Бокебай С.				Здание пристройки — Стадия: РП; Лист: 9; Листов: 50
Проверил		Джазыбаев				Верхнее армирование фундамента на отм. -2,600 и -1,500
Разработал		Игілік				Ген.проект.: ТОО "Центр современной архитектуры "AZD" Проектир.: ИП "Джазыбаев Т."

Взам. инв. N | Подп. и дата | Инв. N подл.

А.3

Устройство стен подвала на отм. -2,600 и шахты лифта на отм. -1,500

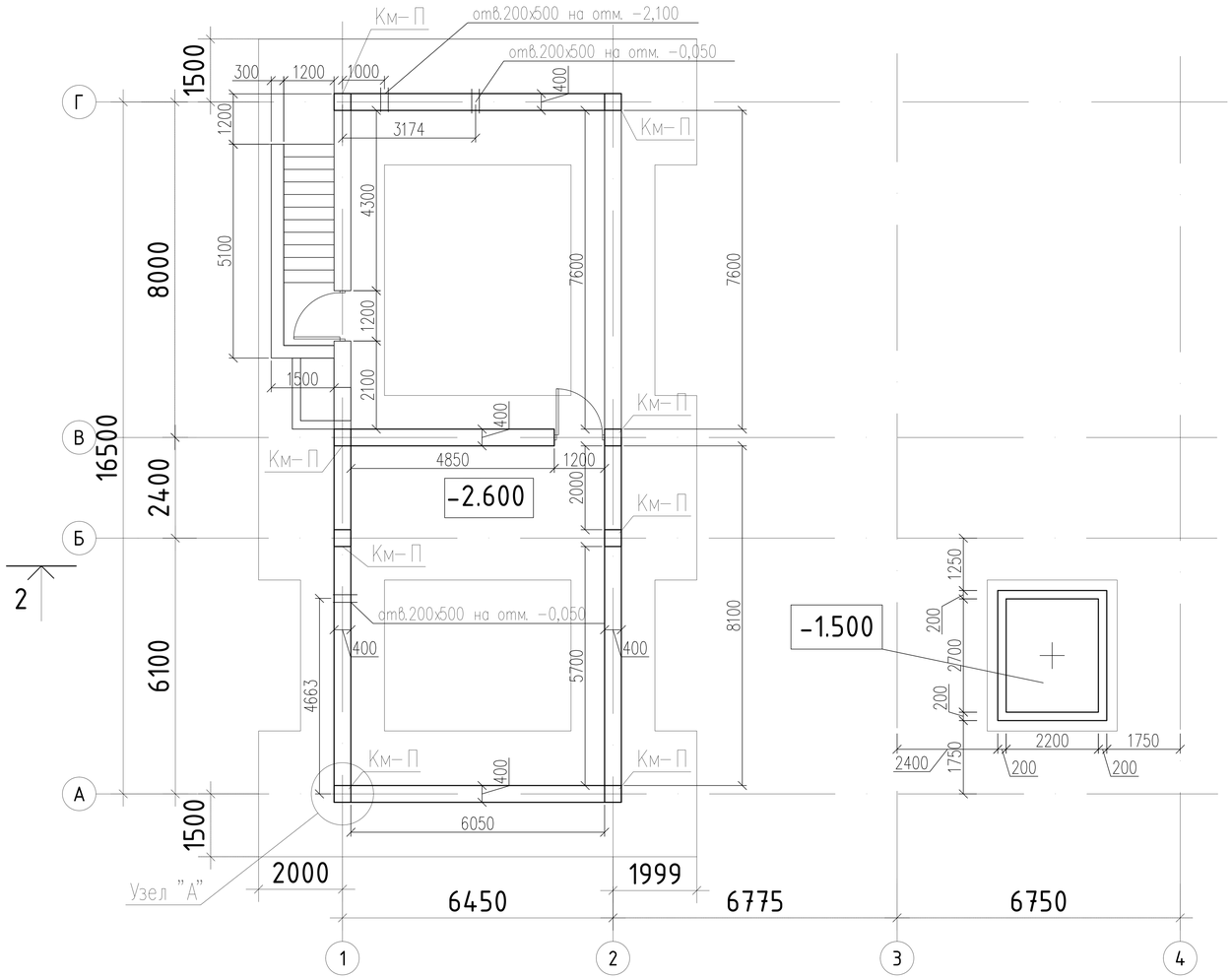

Устройство стены подвала по оси "1"

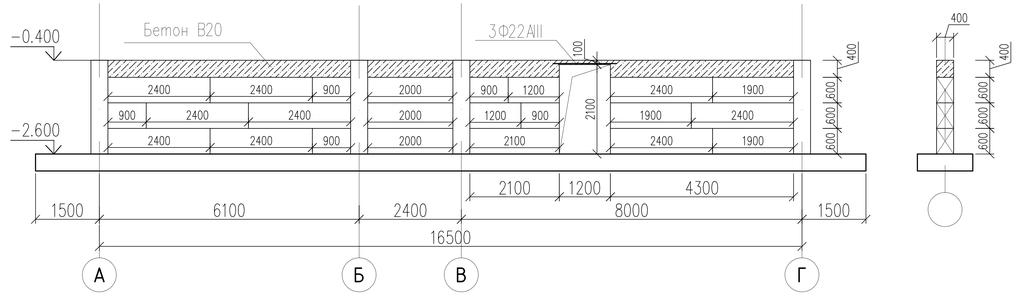

Устройство стены подвала по оси "2"

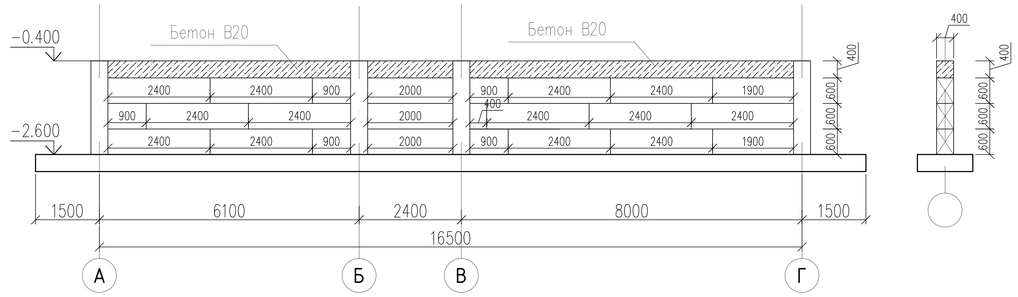

Устройство стены подвала по оси "А" и "Г"

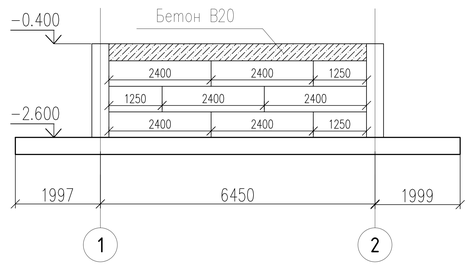

Устройство стены подвала по оси "В"

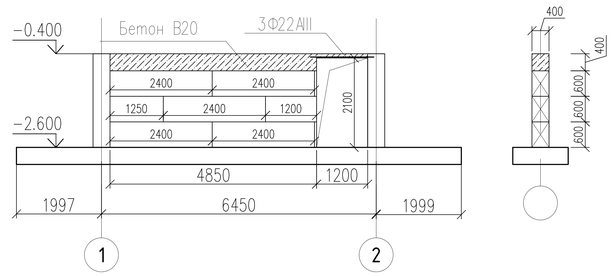

Узел "А"

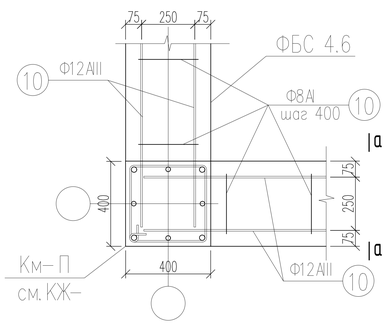

Вид а-а

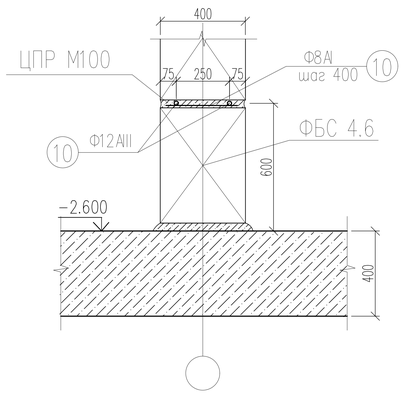

Примечание:
Армировать швы через 60см по высоте

Расход материалов.

1. Стены подвала (h=2,2м):
- Фундаментные блоки ФБС 4.6 - 52,8м3
- Бетон В20 - 7,8м3
- Арматура Ф12АIII- 195п.м., Ф8АI- 93,0п.м.

Изм.	Лист	№ док.	Подп.	Дата	Строительство 2-х этажной пристройки с существующему 2-х этажному зданию КГУ "Урджарский детский Центр окозания ССУ"	
ГАП	Бокебай С.				Здание пристройки	Стадия: РП; Лист: 10; Листов: 50
Проверил	Джазыбаев				План стен подвала на отм. -2,600 и -1,500	Ген.проект.: ТОО "Центр современной архитектуры "AZD" Проектир.: ИП "Джазыбаев Т."
Разработал	Игілік					

Взам. инв. N | Подп. и дата | Инв. N подл.

А3

План плиты фундамента и колонн на отм. -0,100

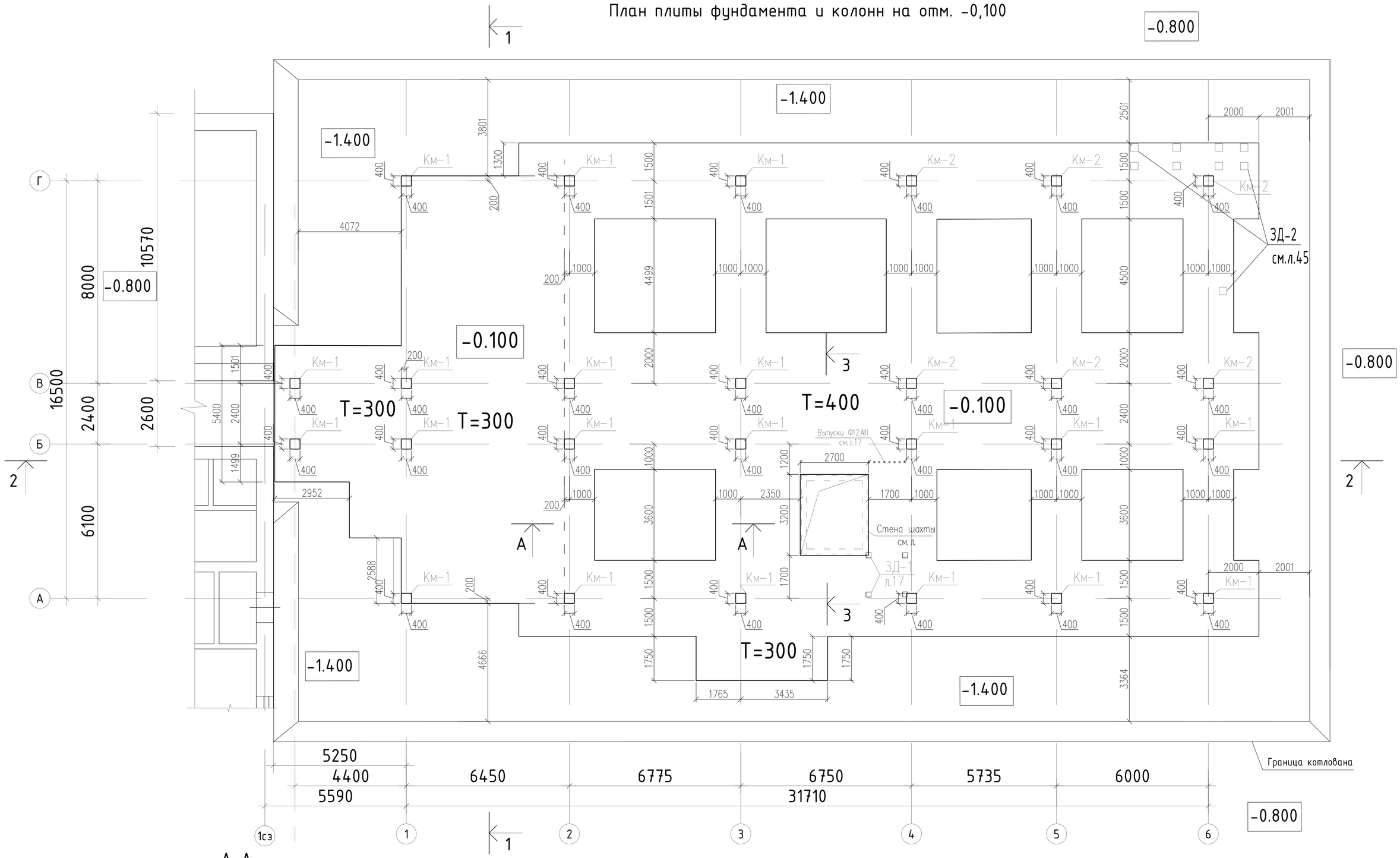

А-А

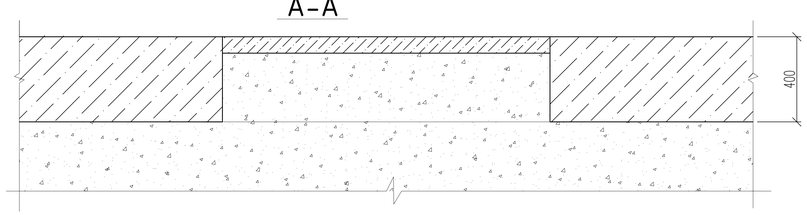

Примечания:

Разрезы см. лист КЖ-14

Изм.		Лист	№ док.	Подп.	Дата	Строительство 2-х этажной пристройки с существующему 2-х этажному зданию КГУ "Урджарский детский Центр окозания ССУ"
ГАП		Бокебай С.				Здание пристройки — Стадия: РП; Лист: 11; Листов: 50
Проверил		Джазыбаев				План плиты фундамента и колонн на отм. -0,100
Разработал		Иголік				Ген.проект.: ТОО "Центр современной архитектуры "AZD" Проектир.: ИП "Джазыбаев Т."

Взам. инв. N | Подп. и дата | Инв. N подл.

А.3

Схема системы К1.

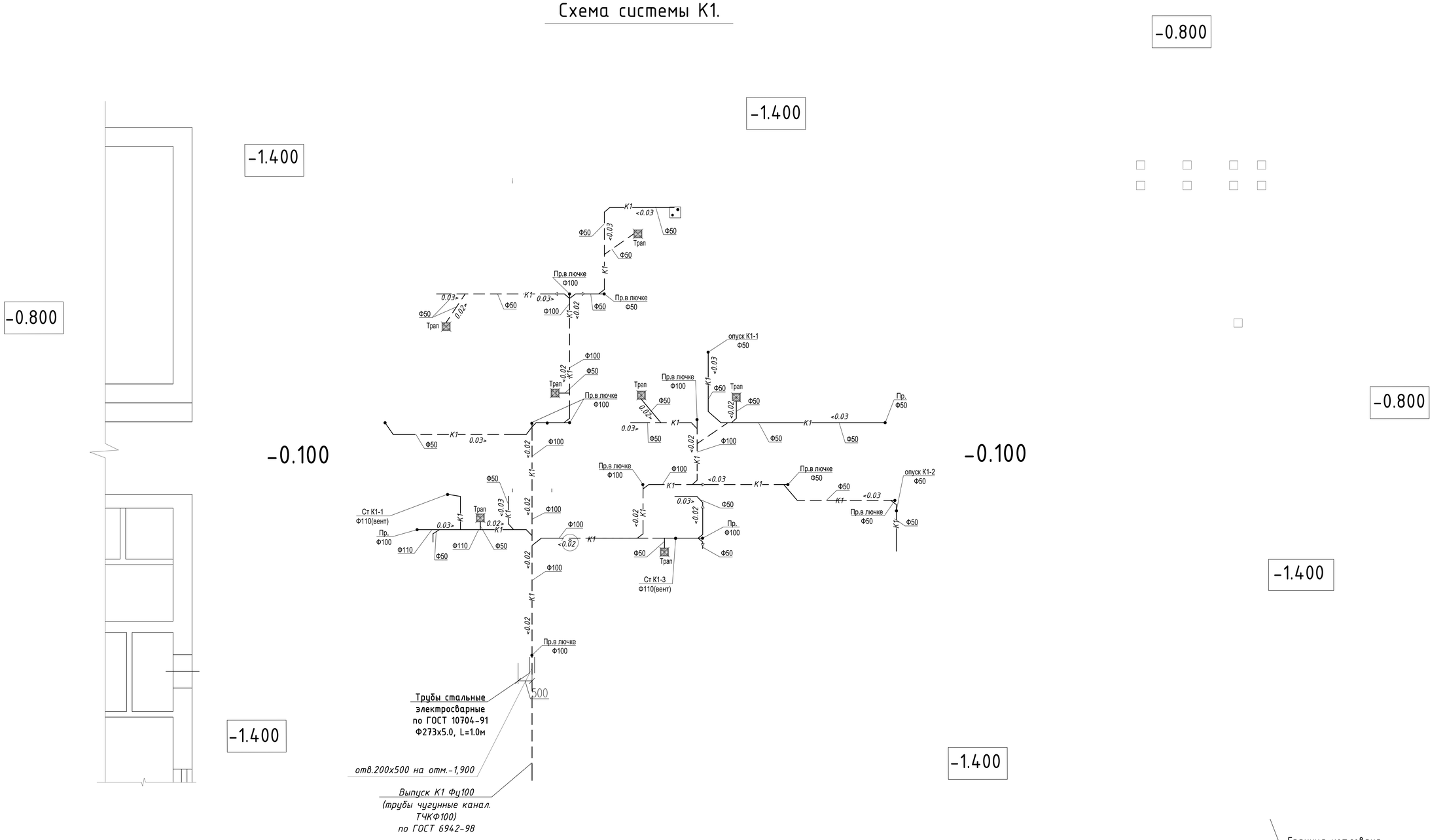

Трубы системы К1 проложить в плите фундамента до его бетонирования, схему разводки см. чертежи раздела ВК

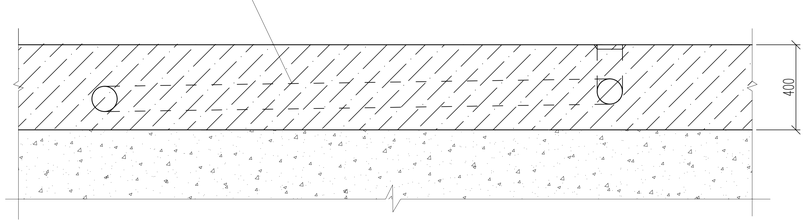

Изм.		Лист	№ док.	Подп.	Дата	Строительство 2-х этажной пристройки с существующему 2-х этажному зданию КГУ "Урджарский детский Центр окозания ССУ"
ГАП		Бокебай С.				Здание пристройки — Стадия: РП; Лист: 12; Листов: 50
Проверил		Джазыбаев				Устройство системы К1 в плите фундамента
Разработал		Изілік				Ген.проект.: ТОО "Центр современной архитектуры "AZD" Проектир.: ИП "Джазыбаев Т."

Взам. инв. N | Подп. и дата | Инв. N подл.

А3

План стен подвала и шахты лифта на отм. -2,600 и -1,500

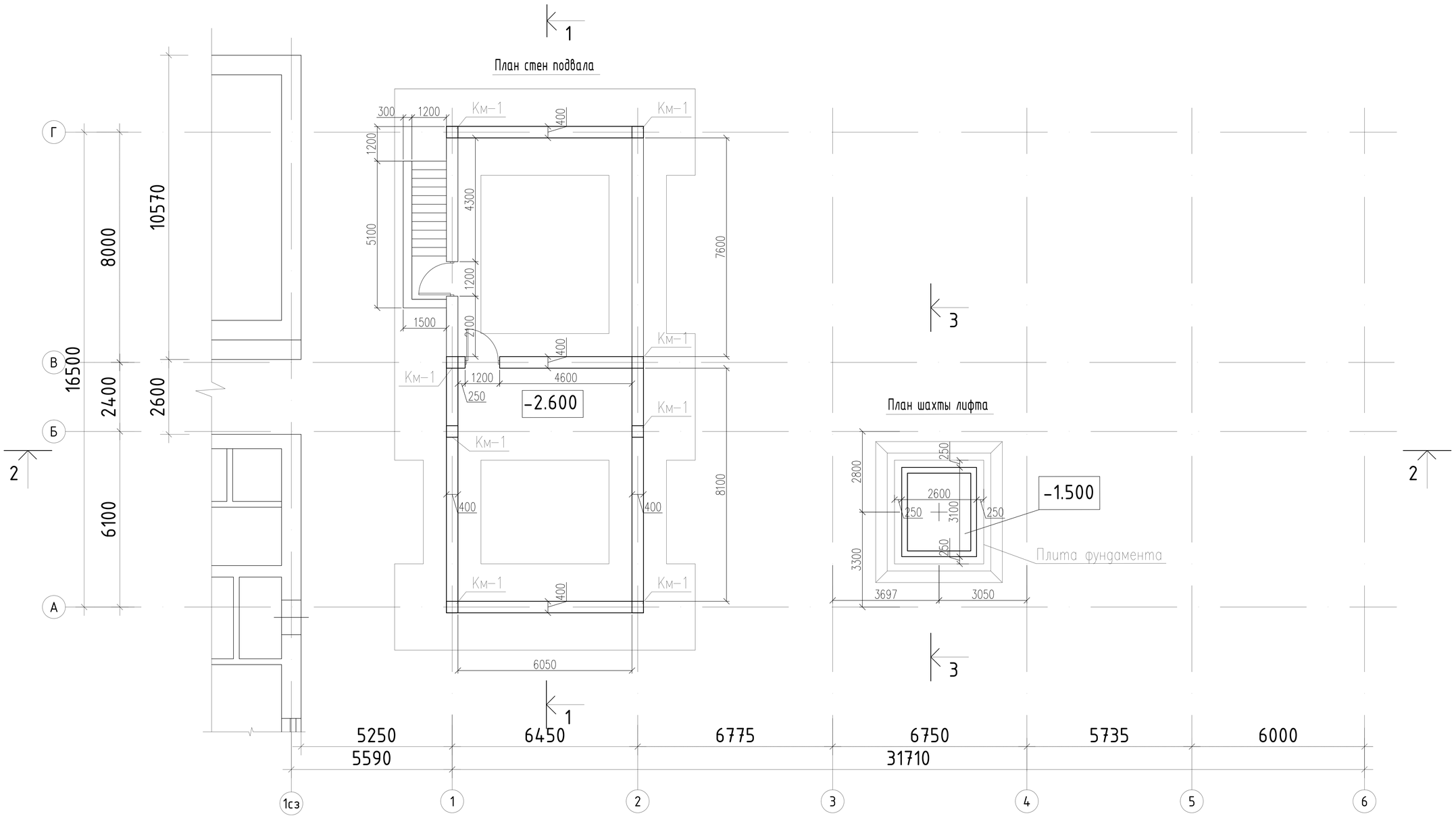

Расход материалов.

Стены шахты лифта (h=9,0м.):

- Блоки СКЦ-1- 20,5м3
- Арматура Ф10АI- 262,2п.м.

Примечания:

Разрезы см. лист КЖ-14

Изм.		Лист	№ док.	Подп.	Дата	Строительство 2-х этажной пристройки с существующему 2-х этажному зданию КГУ "Урджарский детский Центр окозания ССУ"
ГАП		Бокебай С.				Здание пристройки — Стадия: РП; Лист: 13; Листов: 50
Проверил		Джазыбаев				План стен подвала на отм. -2,600 и -1,500
Разработал		Игілік				Ген.проект.: ТОО "Центр современной архитектуры "AZD" Проектир.: ИП "Джазыбаев Т."

Взам. инв. N | Подп. и дата | Инв. N подл.

А3

РАЗРЕЗ 1-1

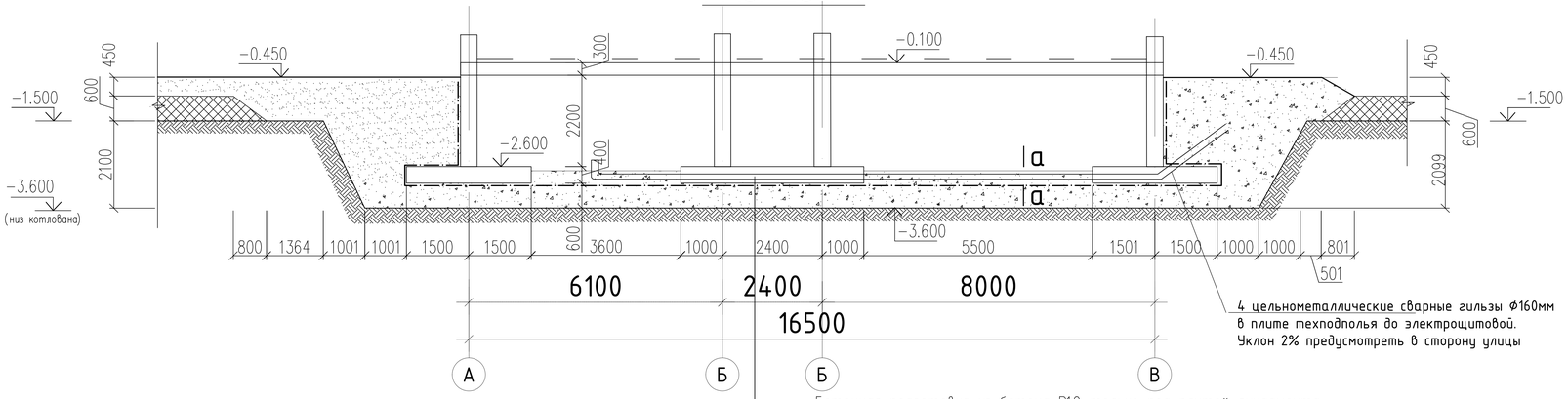

4 цельнометаллические сварные гильзы Ф160мм
в плите техподполья до электрощитовой.
Уклон 2% предусмотреть в сторону улицы

- Бетонная подготовка из бетона В10 только под плитой фундамента
- Гидроизоляция по песчанной подготовке 100мм (см. Общие данные).
- Уплотненный ГПС (гравийно-песчаная смесь).

а-а

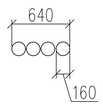

РАЗРЕЗ 2-2

Масштаб 1:100

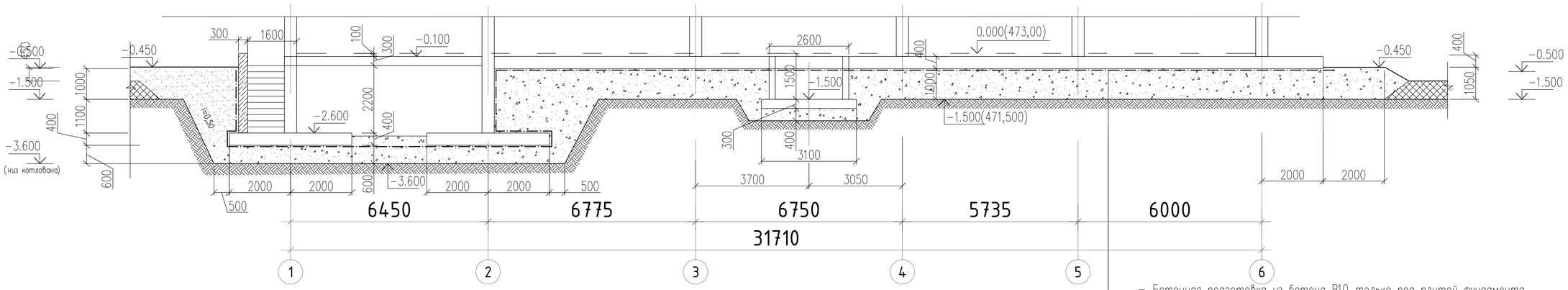

- Бетонная подготовка из бетона В10 только под плитой фундамента
- Гидроизоляция по песчанной подготовке 100мм (см. Общие данные).
- Уплотненный ГПС (гравийно-песчаная смесь).

РАЗРЕЗ 3-3

Масштаб 1:100

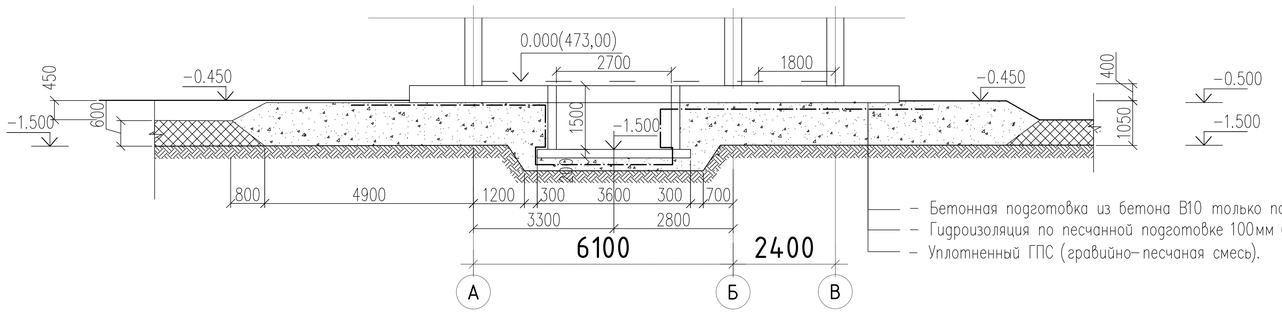

- Бетонная подготовка из бетона В10 только под плитой фундамента
- Гидроизоляция по песчанной подготовке 100мм (см. Общие данные).
- Уплотненный ГПС (гравийно-песчаная смесь).

Устройство плиты пола между плитами фундамента

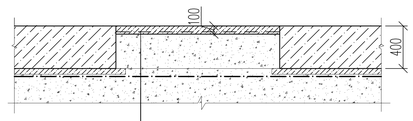

- Бетонный пол В15, армированный сеткой Вр1 4/4/100/100
- Уплотненный ГПС (гравийно-песчаная смесь).
- Гидроизоляция (см. Общие данные).

Изм.		Лист	№ док.	Подп.	Дата	Строительство 2-х этажной пристройки с существующему 2-х этажному зданию КГУ "Урджарский детский Центр окозания ССУ"		
ГАП		Бокебай С.				Здание пристройки	Стадия	Лист	Листов
							РП	14	50
Проверил		Джазыбаев				Разрезы 1-1, 2-2, 3-3	Ген.проект.: ТОО "Центр современной архитектуры "AZD" Проектир.: ИП "Джазыбаев Т."	
Разработал		Изілік						

Взам. инв. N

Подп. и дата

Инв. N подл.

А3

План стен-диафрагм на отм. -0,100

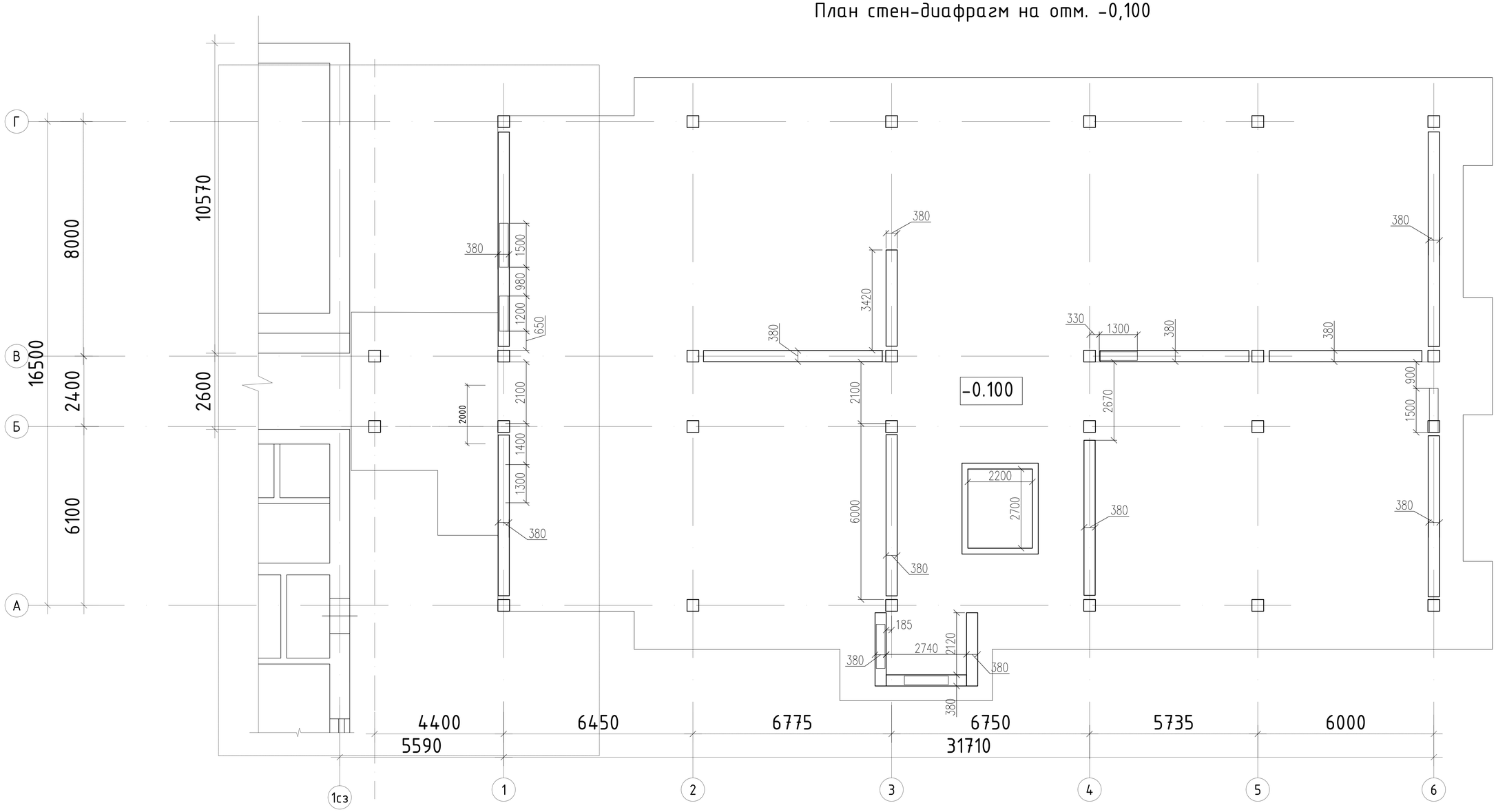

Изм.		Лист	№ док.	Подп.	Дата	Строительство 2-х этажной пристройки с существующему 2-х этажному зданию КГУ "Урджарский детский Центр окозания ССУ"
ГАП		Бокебай С.				Здание пристройки
Проверил		Джазыбаев				План стен-диафрагм на отм. -0,100
Разработал		Игілік				

Стадия	Лист	Листов
РП	15	50

Ген.проект.: ТОО "Центр современной архитектуры "AZD"
Проектир.: ИП "Джазыбаев Т."

Взам. инв. N

Подп. и дата

Инв. N подл.

А.3

План стен-диафрагм на отм. +3,400

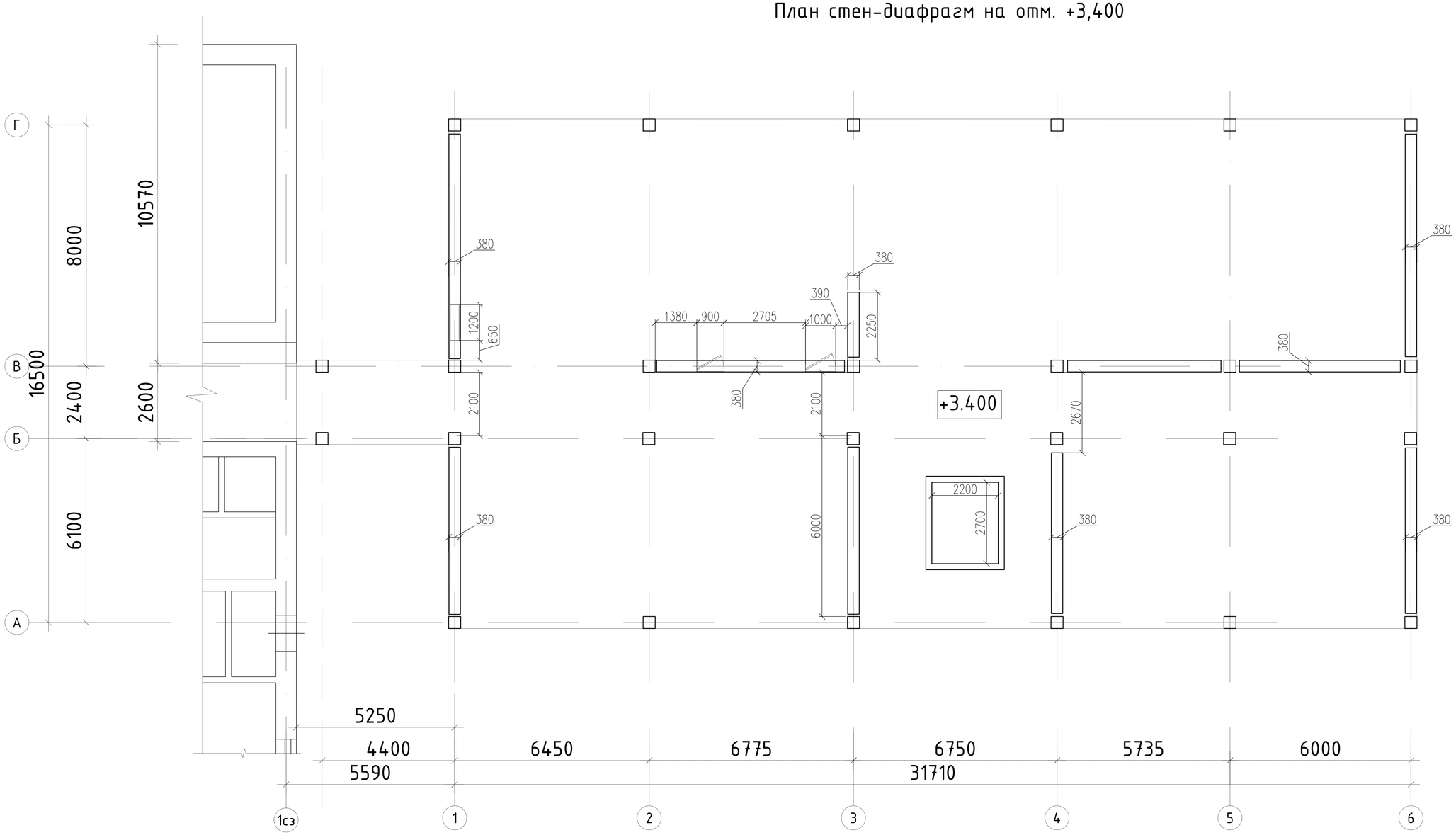

Изм.		Лист	№ док.	Подп.	Дата	Строительство 2-х этажной пристройки с существующему 2-х этажному зданию КГУ "Урджарский детский Центр окозания ССУ"		
ГАП		Бокебай С.				Здание пристройки	Стадия	Лист	Листов
							РП	16	50
Проверил		Джазыбаев				План стен-диафрагм на отм. +3,400	Ген.проект.: ТОО "Центр современной архитектуры "AZD" Проектир.: ИП "Джазыбаев Т."		
Разработал		Игілік							

Взам. инв. N

Подп. и дата

Инв. N подл.

А.3

План лестницы

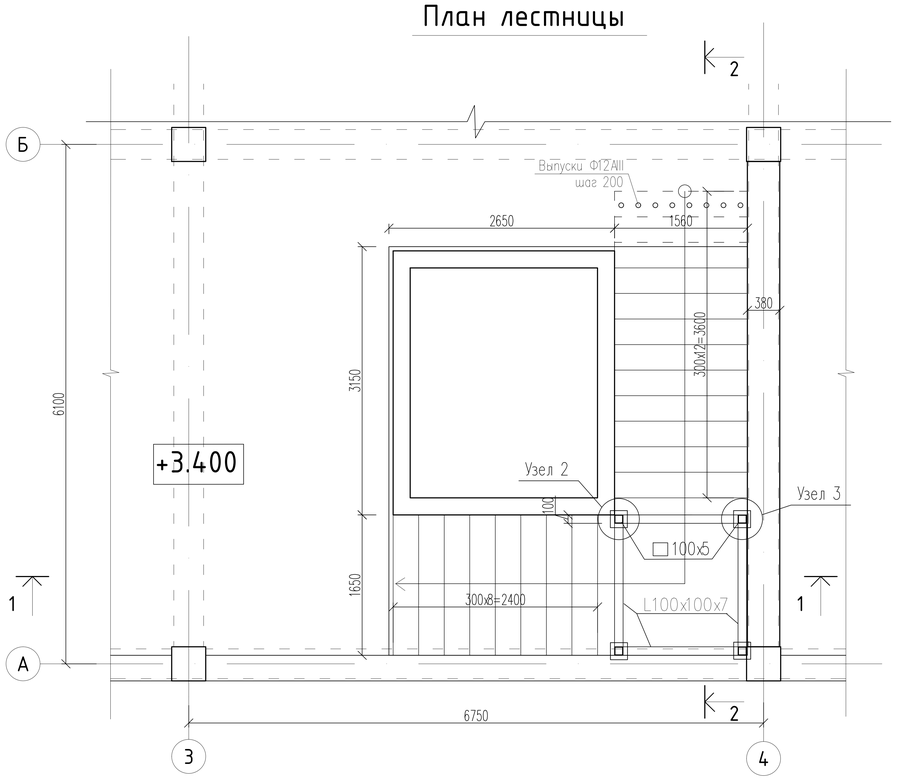

1-1

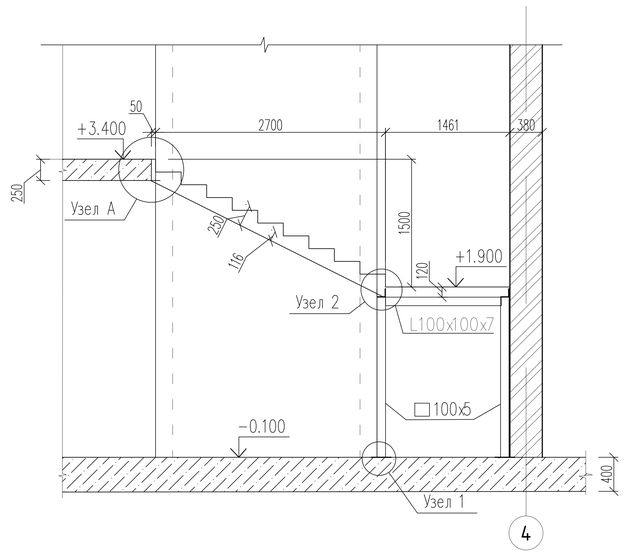

2-2

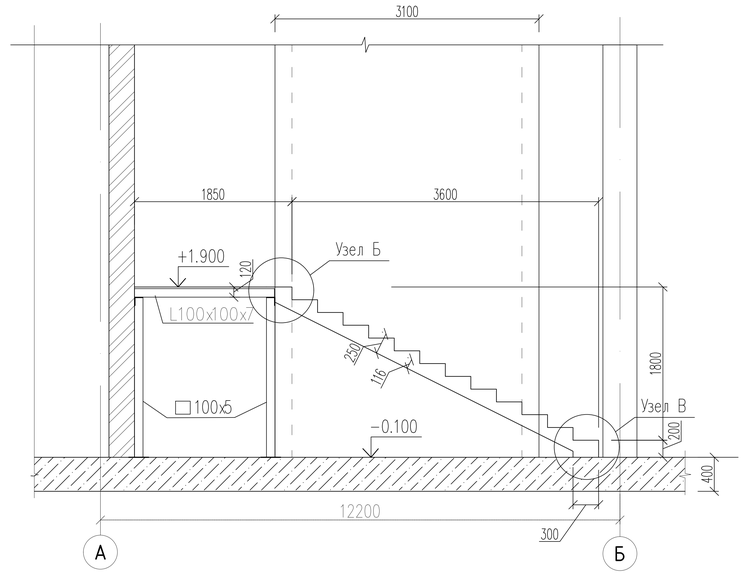

Узел А

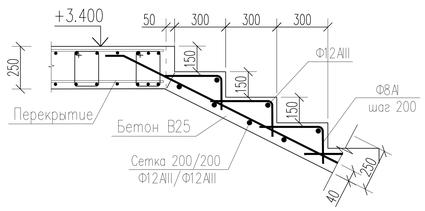

Узел Б

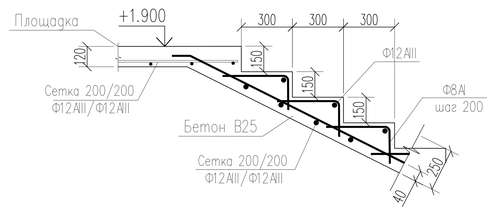

Узел В

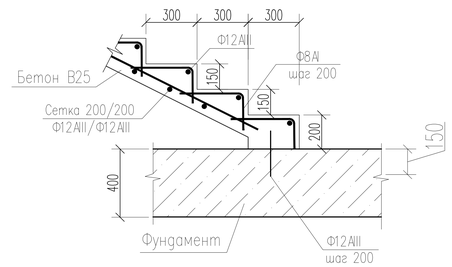

Узел 1

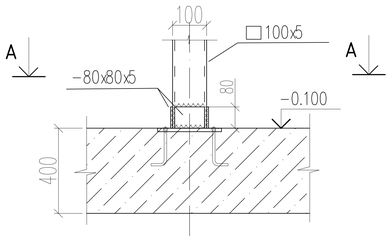

Узел 2

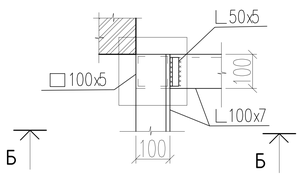

Узел 3

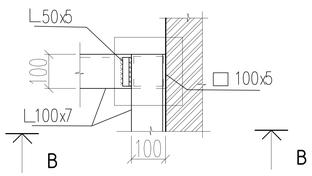

А-А

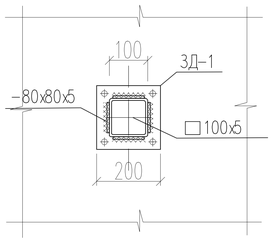

Б-Б

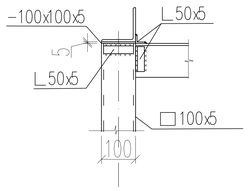

В-В

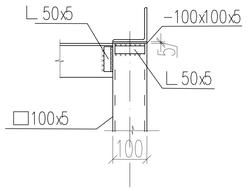

ЗД-1

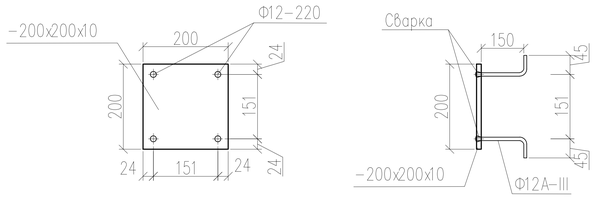

Спецификация на лестницу

Поз.	Обозначение	Наименование	Кол.	Объем м3	Прим.
		Лестница на 2-й этаж			
1	ГОСТ 5781-82*	Ø 12АIII L=п.м.	125,0	0,90	112,5
2	ГОСТ 5781-82*	Ø 8АI L=п.м.	115,2	0,40	46,1
		Бетон кл.В25,W-4,F-75 м3			2,0
	ГОСТ 12336-66	Труба 100х100х5 п.м.	7,2	14,1	101,5
1	ГОСТ 8509-86	Уголок 100х100х7 п.м.	6,4	10,8	69,1
2	ГОСТ 103-2006	-t=5мм, м2	0,05	39,8	2,0
		ЗД-1 шт.	4	4,2	16,8
	ГОСТ 103-2006	200х10 L=200мм	1	3,4	3,4
	ГОСТ 5781-82*	Ф12А-III L=220мм	4	0,2	0,8

Примечания:

1.Лестницу бетонировать до устройства перекрытия 2-го этажа

Изм.	Лист	№ док.	Подп.	Дата
ГАП	Бокебай С.			
Проверил	Джазыбаев			
Разработал	Игілік			

Строительство 2-х этажной пристройки с существующему 2-х этажному зданию КГУ "Урджарский детский Центр окозания ССУ"

Здание пристройки

Стадия	Лист	Листов
РП	17	50

Устройство межэтажной лестницы

Ген.проект.: ТОО "Центр современной архитектуры "AZD"
Проектир.: ИП "Джазыбаев Т."

Взам. инв. N | Подп. и дата | Инв. N подл.

А3

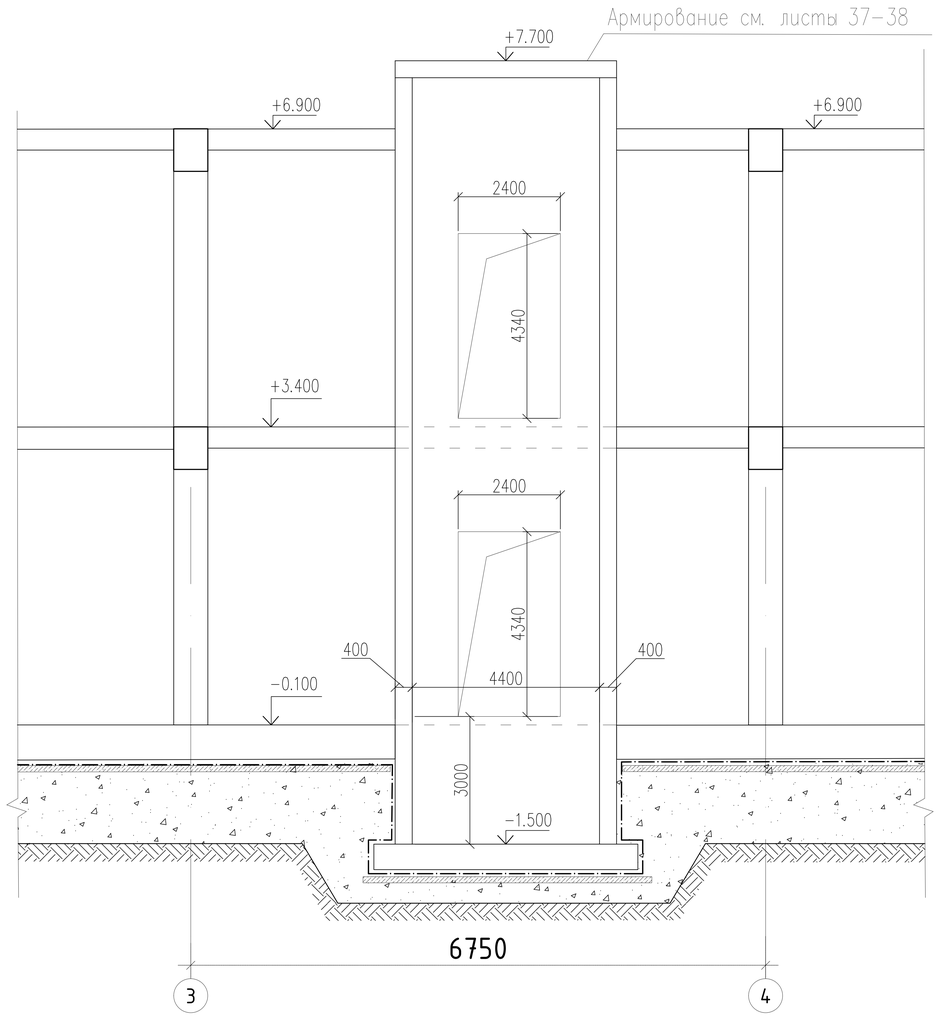

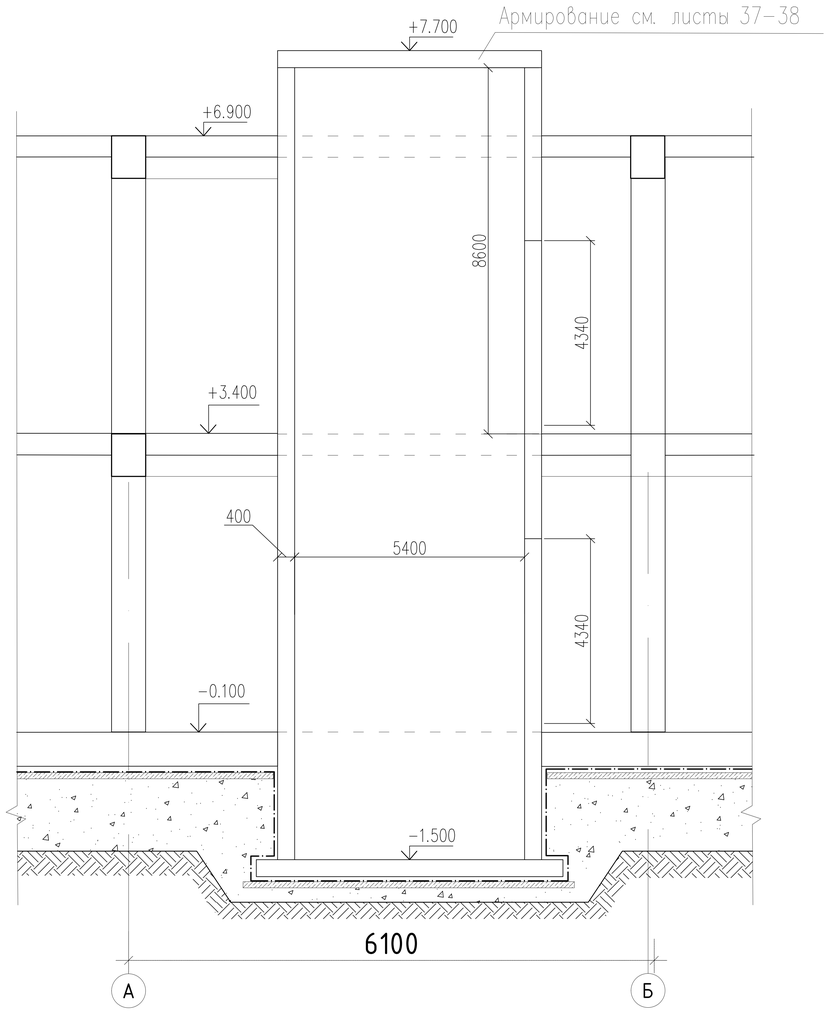

План стен шахты лифта

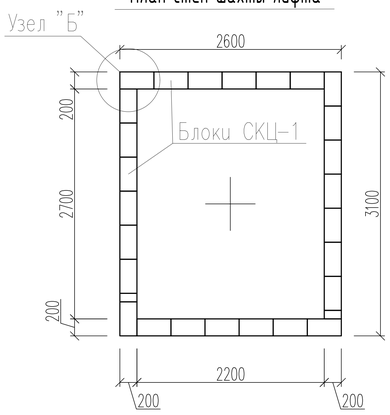

Узел "Б"

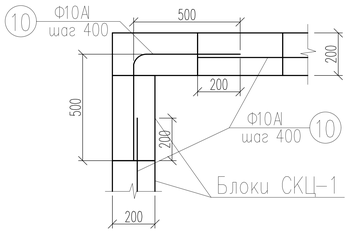

Примечание:
Армировать швы через 40см по высоте

Расход материалов.

Стены шахты лифта (h=9,0м.):
- Блоки СКЦ-1- 20,5м3
- Арматура Ф10АI- 262,2п.м.

Изм.	Лист	№ док.	Подп.	Дата	Строительство 2-х этажной пристройки с существующему 2-х этажному зданию КГУ "Урджарский детский Центр окозания ССУ"	
ГАП	Бокебай С.				Здание пристройки	Стадия: РП; Лист: 18; Листов: 50
Проверил	Джазыбаев				Устройство шахты лифта	Ген.проект.: ТОО "Центр современной архитектуры "AZD" Проектир.: ИП "Джазыбаев Т."
Разработал	Игілік					

Взам. инв. N | Подп. и дата | Инв. N подл.

А3

Опалубочный план колонн и балок на отм. +3,400

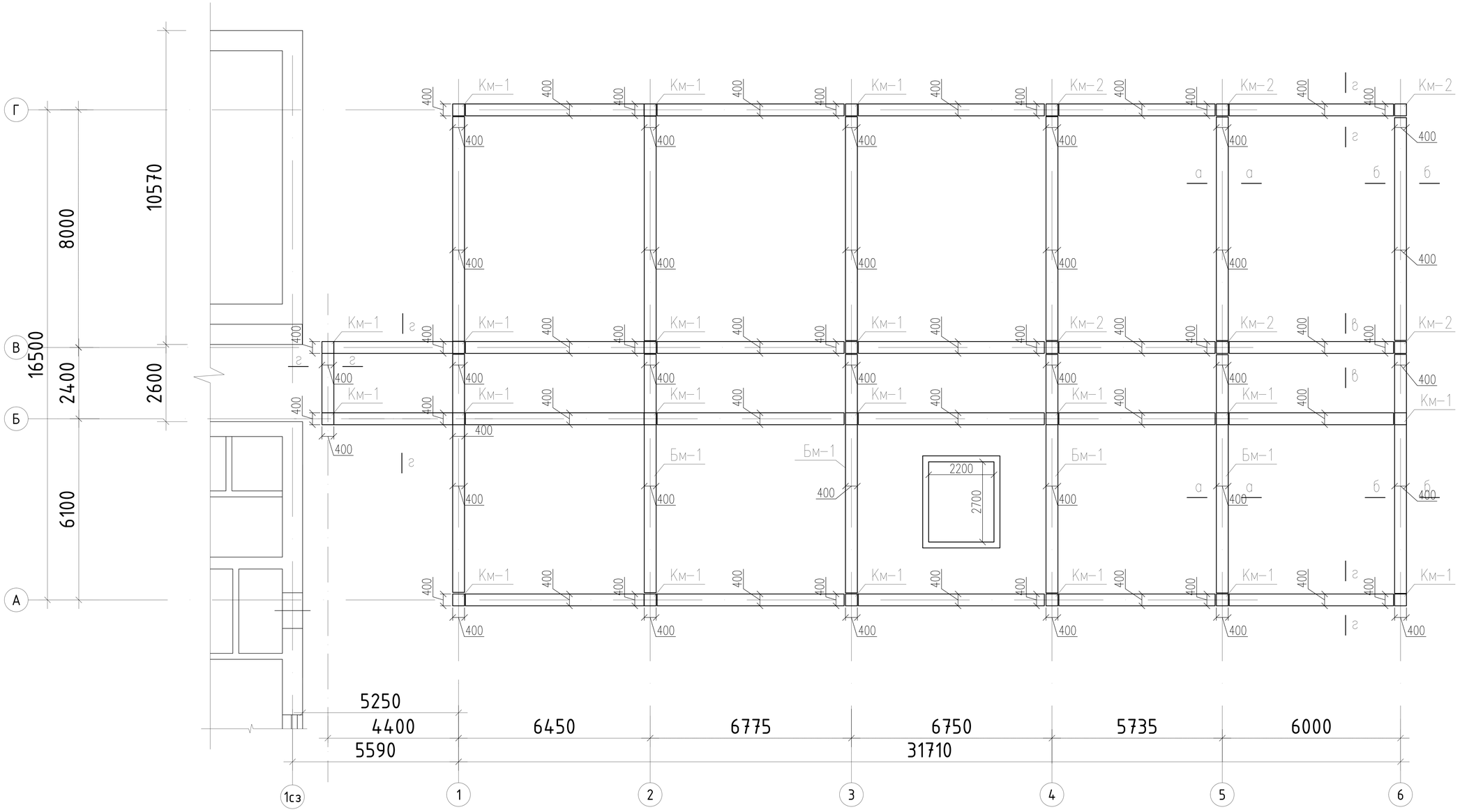

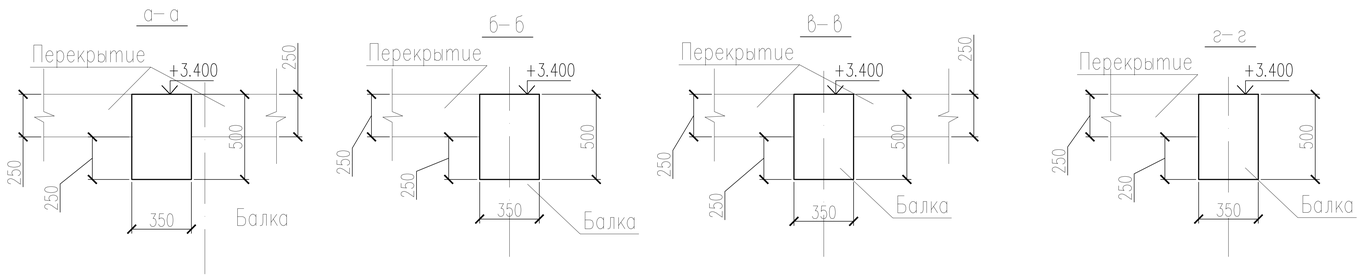

Изм.	Лист	№ док.	Подп.	Дата	Строительство 2-х этажной пристройки с существующему 2-х этажному зданию КГУ "Урджарский детский Центр окозания ССУ"	
ГАП	Бокебай С.				Здание пристройки	Стадия: РП; Лист: 19; Листов: 50
Проверил	Джазыбаев				Опалубочный план колонн и балок на отм. +3,400	Ген.проект.: ТОО "Центр современной архитектуры "AZD" Проектир.: ИП "Джазыбаев Т."
Разработал	Игілік					

Взам. инв. N | Подп. и дата | Инв. N подл.

А.3

Опалубочный план перекрытия на отм. +3,400

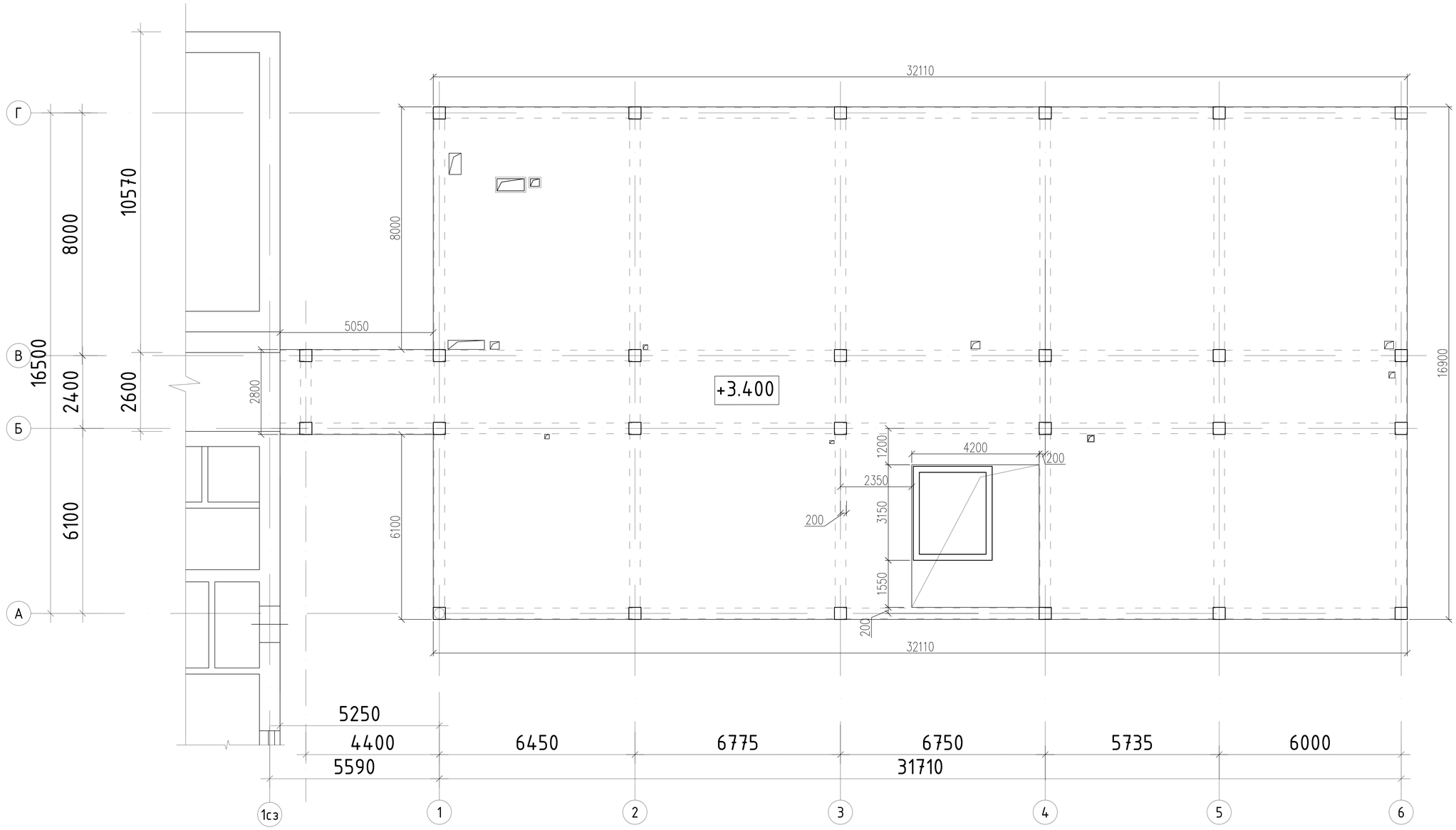

Изм.		Лист	№ док.	Подп.	Дата	Строительство 2-х этажной пристройки с существующему 2-х этажному зданию КГУ "Урджарский детский Центр окозания ССУ"
ГАП		Бокебай С.				Здание пристройки
Проверил		Джазыбаев				Опалубочный план перекрытия на отм. +3,400
Разработал		Изілік				

Стадия	Лист	Листов
РП	20	50

Ген.проект.: ТОО "Центр современной архитектуры "AZD"
Проектир.: ИП "Джазыбаев Т."

А3

Взам. инв. N

Подп. и дата

Инв. N подл.

Опалубочный план колонн и балок на отм. +6,900

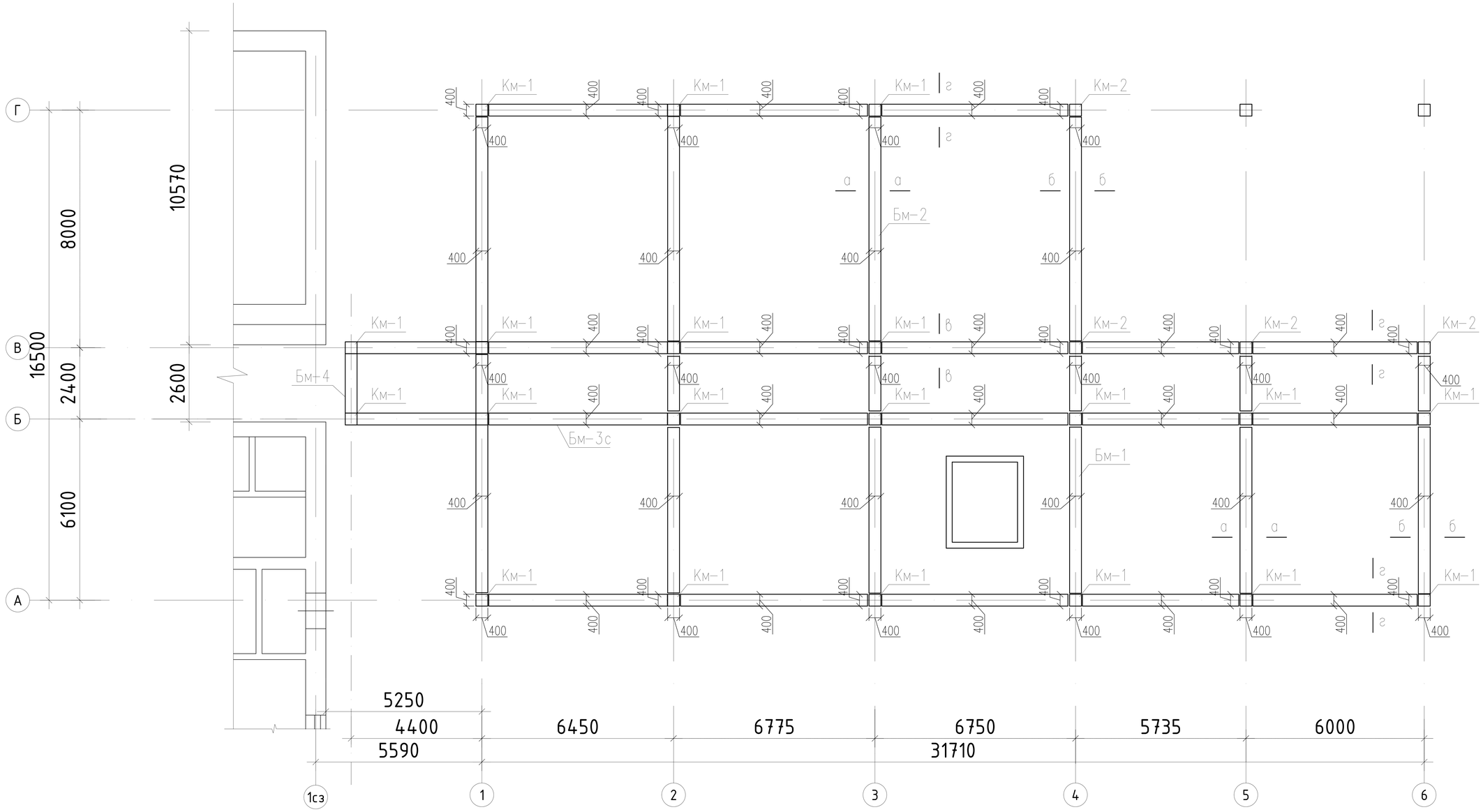

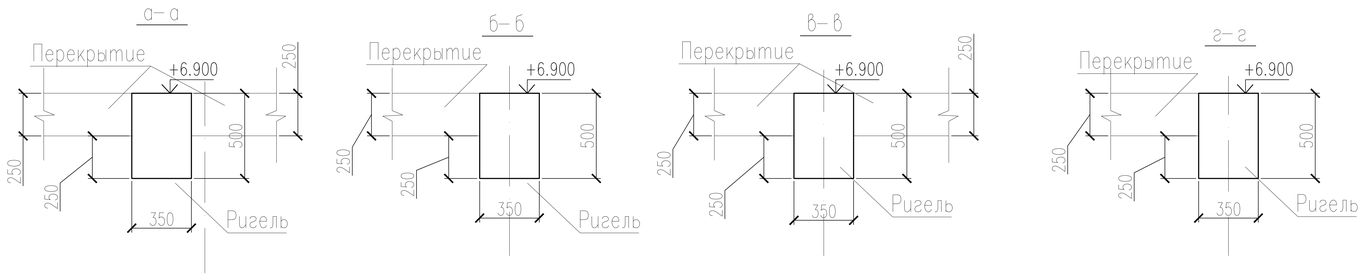

Изм.	Лист	№ док.	Подп.	Дата	Строительство 2-х этажной пристройки с существующему 2-х этажному зданию КГУ "Урджарский детский Центр окозания ССУ"	
ГАП	Бокебай С.				Здание пристройки	Стадия: РП; Лист: 21; Листов: 50
Проверил	Джазыбаев				Опалубочный план колонн и балок на отм. +6,900	Ген.проект.: ТОО "Центр современной архитектуры "AZD" Проектир.: ИП "Джазыбаев Т."
Разработал	Игілік					

Взам. инв. N | Подп. и дата | Инв. N подл.

А3

Опалубочный план перекрытия на отм. +6,900

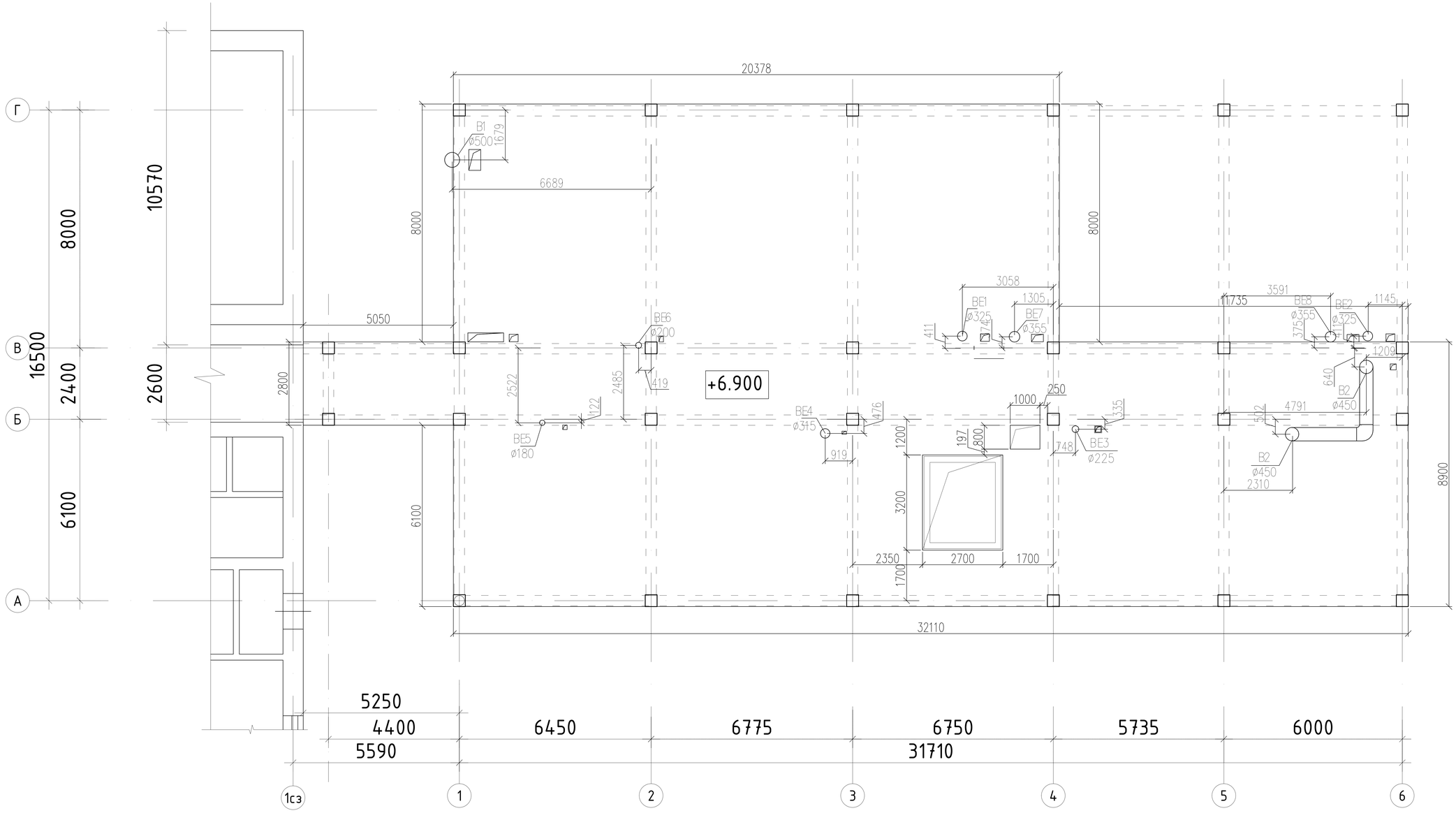

Изм.		Лист	№ док.	Подп.	Дата	Строительство 2-х этажной пристройки с существующему 2-х этажному зданию КГУ "Урджарский детский Центр окозания ССУ"
ГАП		Бокебай С.				Здание пристройки
Проверил		Джазыбаев				Опалубочный план перекрытия на отм. +6,900
Разработал		Игілік				

Стадия	Лист	Листов
РП	22	50

Ген.проект.: ТОО "Центр современной архитектуры "AZD"
Проектир.: ИП "Джазыбаев Т."

А3

Взам. инв. N | Подп. и дата | Инв. N подл.

Опалубочный план колонн и балок на отм. +7,900

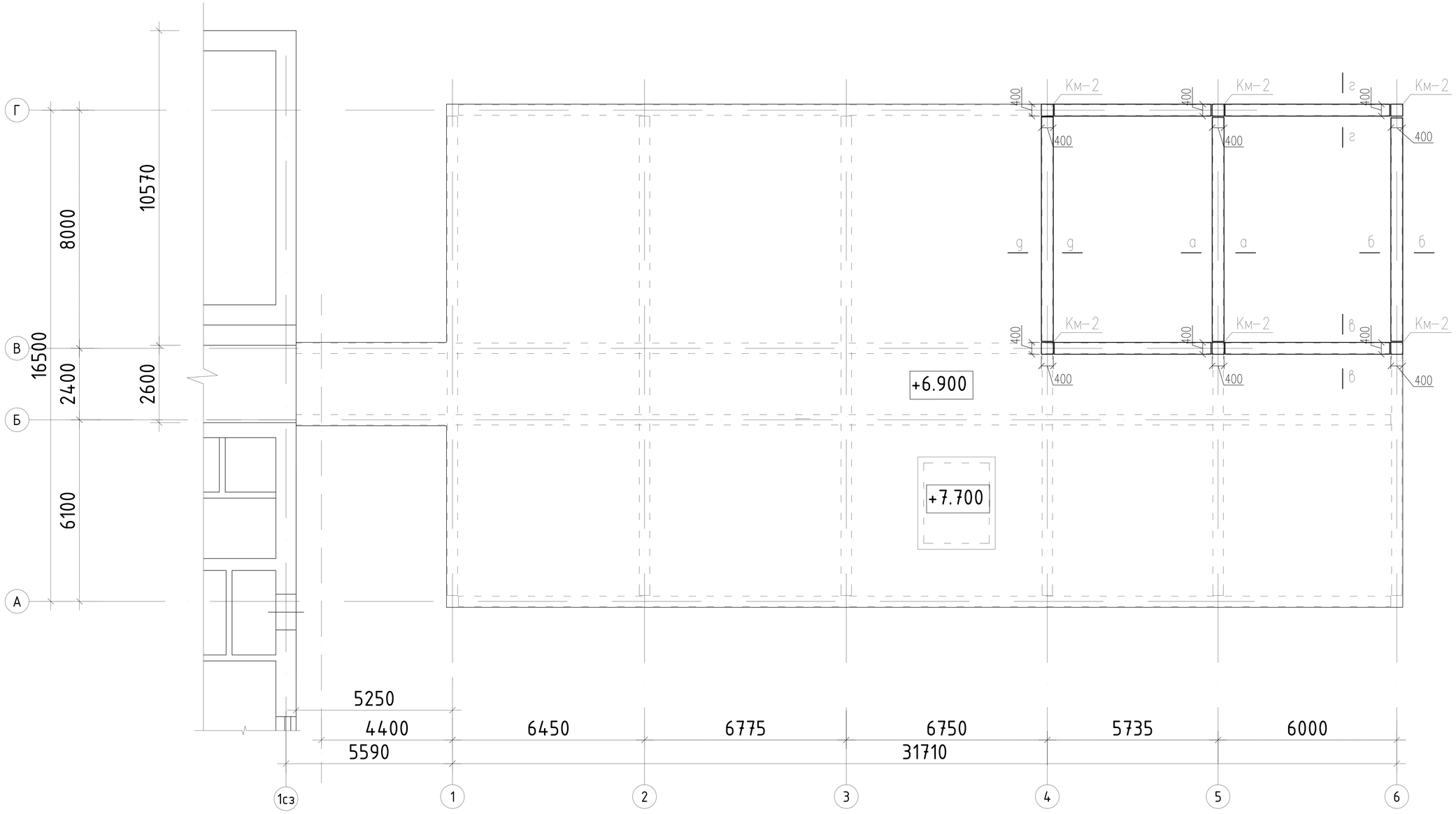

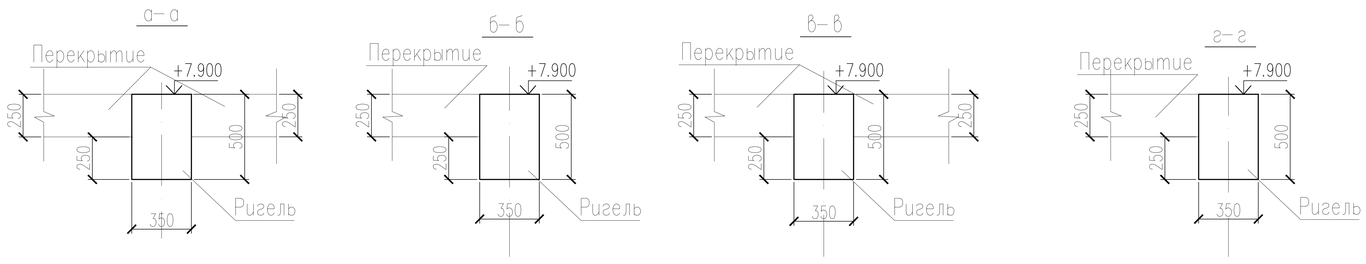

Изм.	Лист	№ док.	Подп.	Дата	Строительство 2-х этажной пристройки с существующему 2-х этажному зданию КГУ "Урджарский детский Центр окозания ССУ"	
ГАП	Бокебай С.				Здание пристройки	Стадия: РП; Лист: 23; Листов: 50
Проверил	Джазыбаев				Опалубочный план колонн и балок на отм. +7,900	Ген.проект.: ТОО "Центр современной архитектуры "AZD" Проектир.: ИП "Джазыбаев Т."
Разработал	Игілік					

Взам. инв. N | Подп. и дата | Инв. N подл.

А3

Опалубочный план перекрытия на отм. +7,900 и +7,700

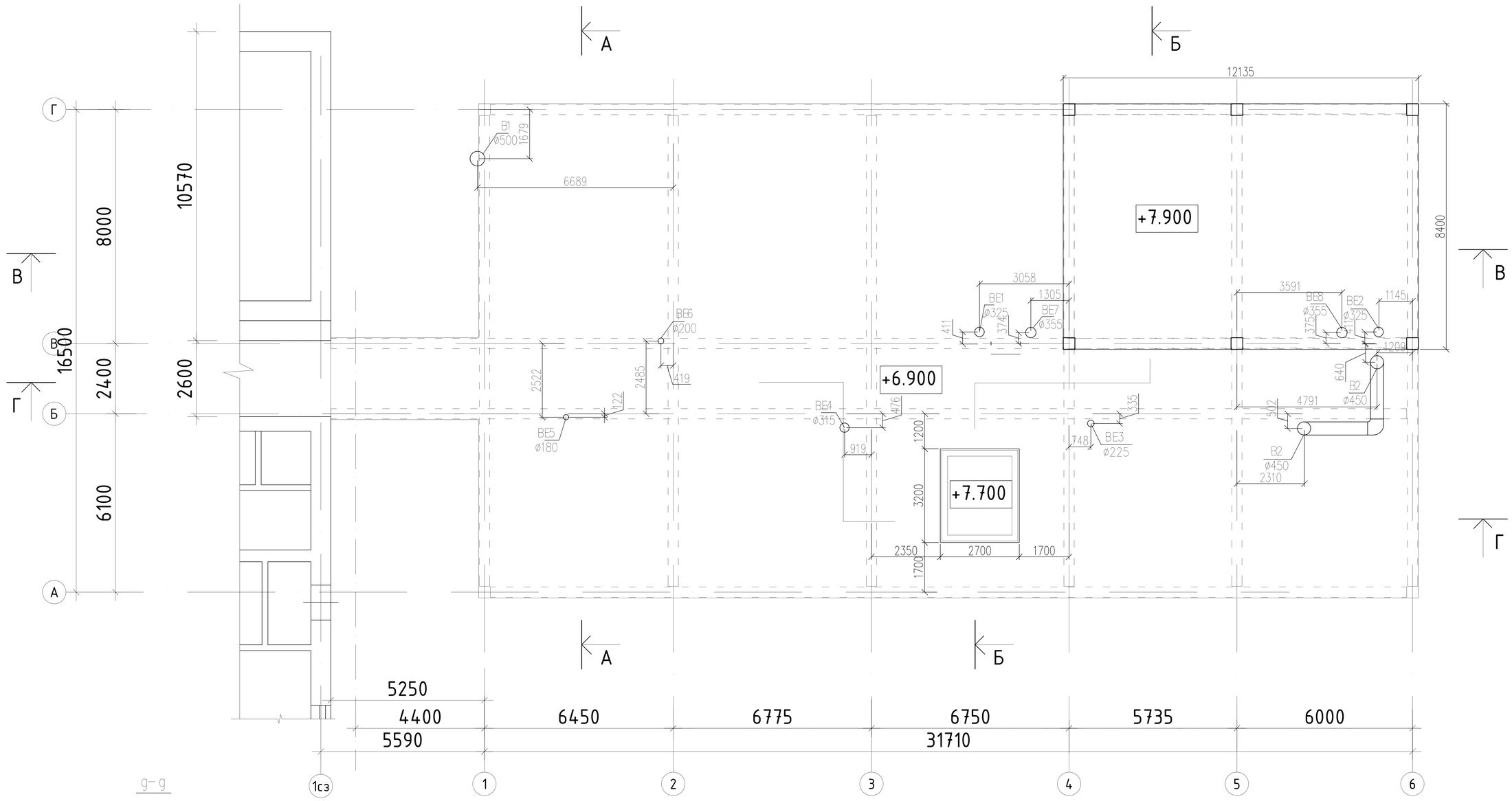

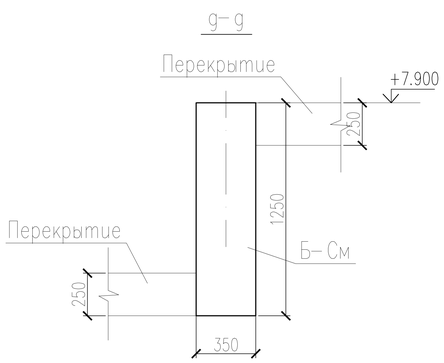

Изм.	Лист	№ док.	Подп.	Дата	Строительство 2-х этажной пристройки с существующему 2-х этажному зданию КГУ "Урджарский детский Центр окозания ССУ"	
ГАП	Бокебай С.				Здание пристройки	Стадия: РП; Лист: 24; Листов: 50
Проверил	Джазыбаев				Опалубочный план перекрытия на отм. +7,900 и +7,700	Ген.проект.: ТОО "Центр современной архитектуры "AZD" Проектир.: ИП "Джазыбаев Т."
Разработал	Игілік					

Взам. инв. N | Подп. и дата | Инв. N подл.

А3

РАЗРЕЗ А-А

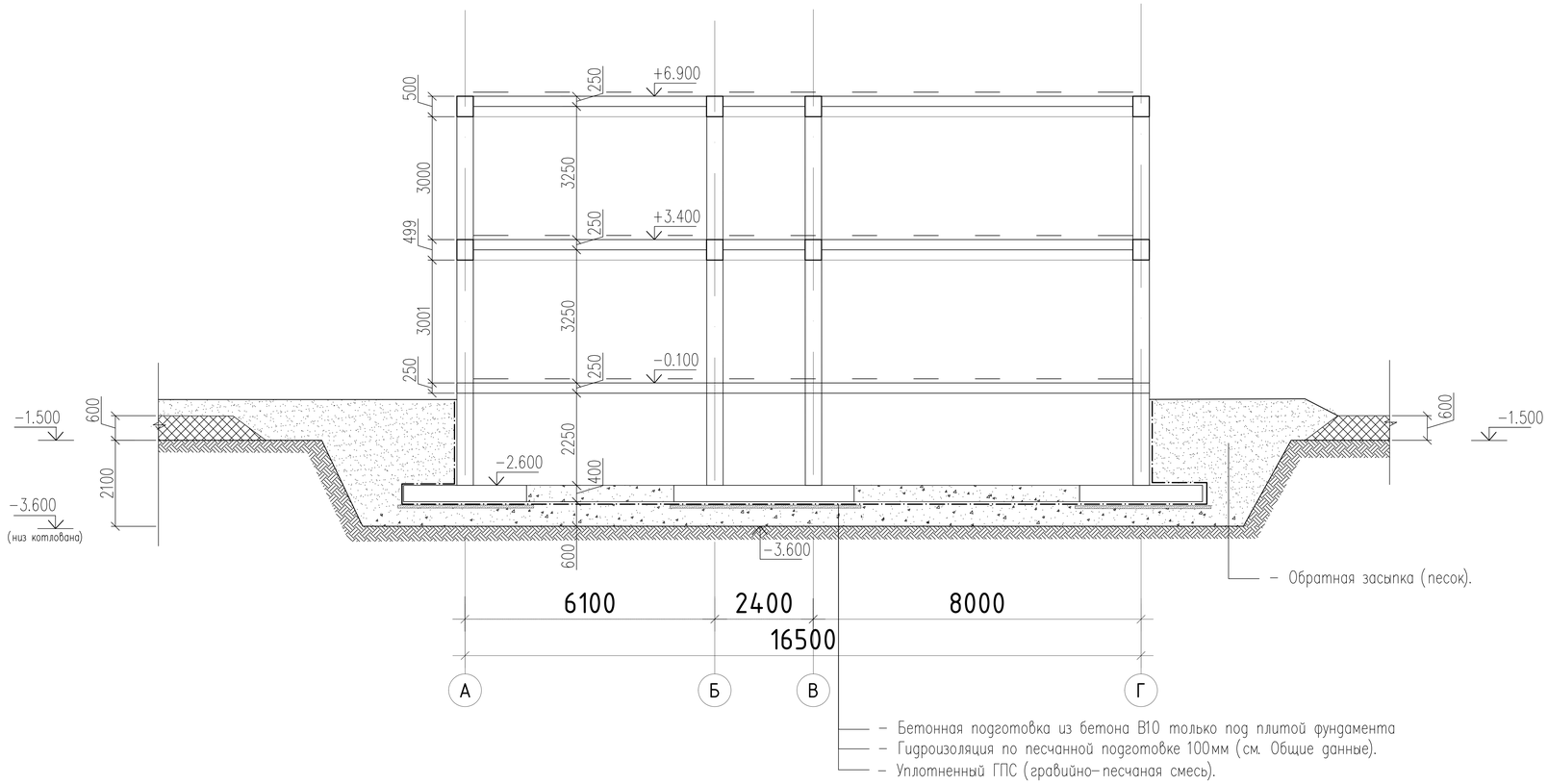

Изм.	Лист	№ док.	Подп.	Дата
ГАП	Бокебай С.			
Проверил	Джазыбаев			
Разработал	Игілік			

Строительство 2-х этажной пристройки с существующему 2-х этажному зданию КГУ "Урджарский детский Центр окозания ССУ"

Здание пристройки

Стадия	Лист	Листов
РП	25	50

Разрез А-А

Ген.проект.: ТОО "Центр современной архитектуры "AZD"
Проектир.: ИП "Джазыбаев Т."

Взам. инв. N

Подп. и дата

Инв. N подл.

А3

РАЗРЕЗ Б-Б

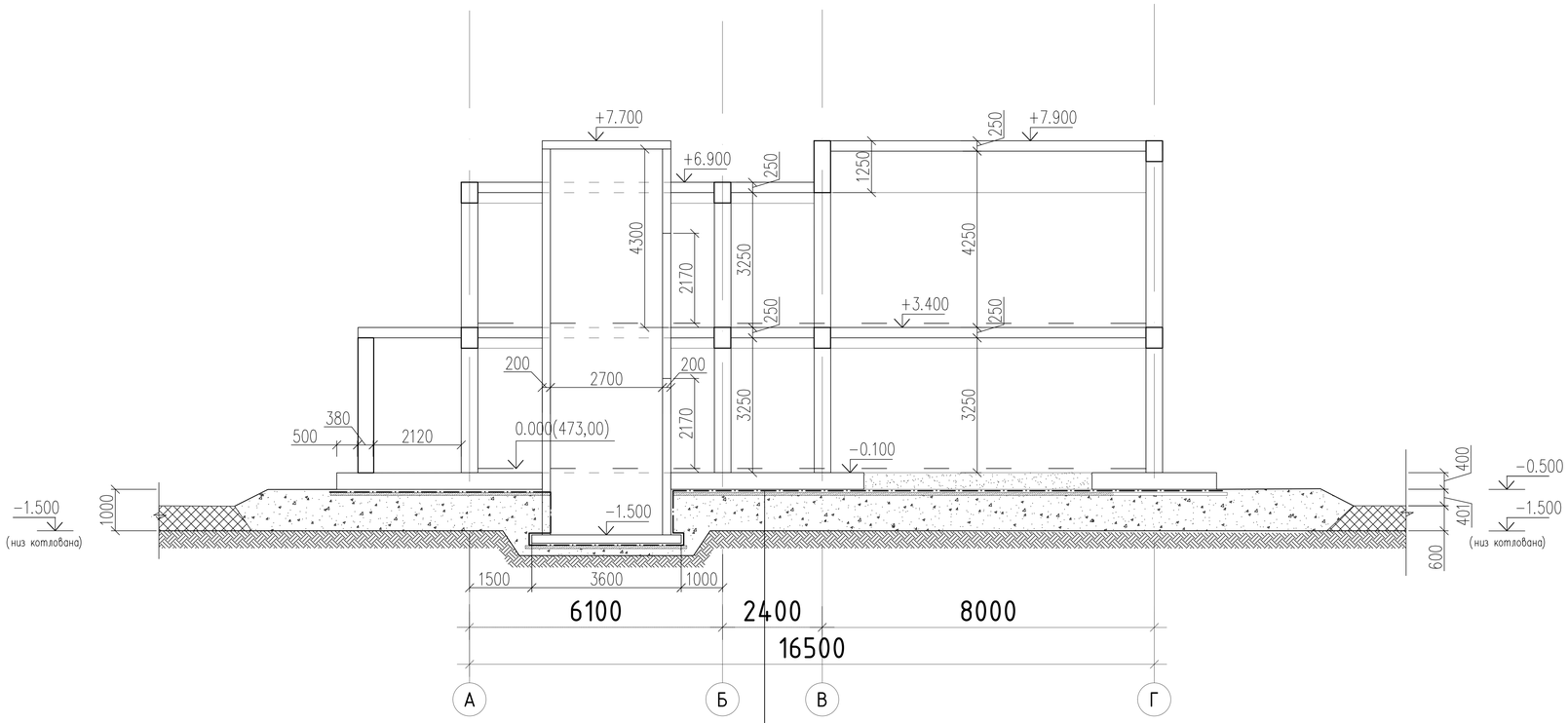

- Бетонная подготовка из бетона В10 только под плитой фундамента
- Гидроизоляция по песчанной подготовке 100мм (см. Общие данные).
- Уплотненный ГПС (гравийно-песчаная смесь).

Изм.	Лист	№ док.	Подп.	Дата
ГАП	Бокебай С.			
Проверил	Джазыбаев			
Разработал	Игілік			

Строительство 2-х этажной пристройки с существующему 2-х этажному зданию КГУ "Урджарский детский Центр окозания ССУ"

Здание пристройки

Стадия	Лист	Листов
РП	26	50

Разрез Б-Б

Ген.проект.: ТОО "Центр современной архитектуры "AZD"
Проектир.: ИП "Джазыбаев Т."

Взам. инв. N

Подп. и дата

Инв. N подл.

А3

РАЗРЕЗ В-В

Масштаб: 1:100

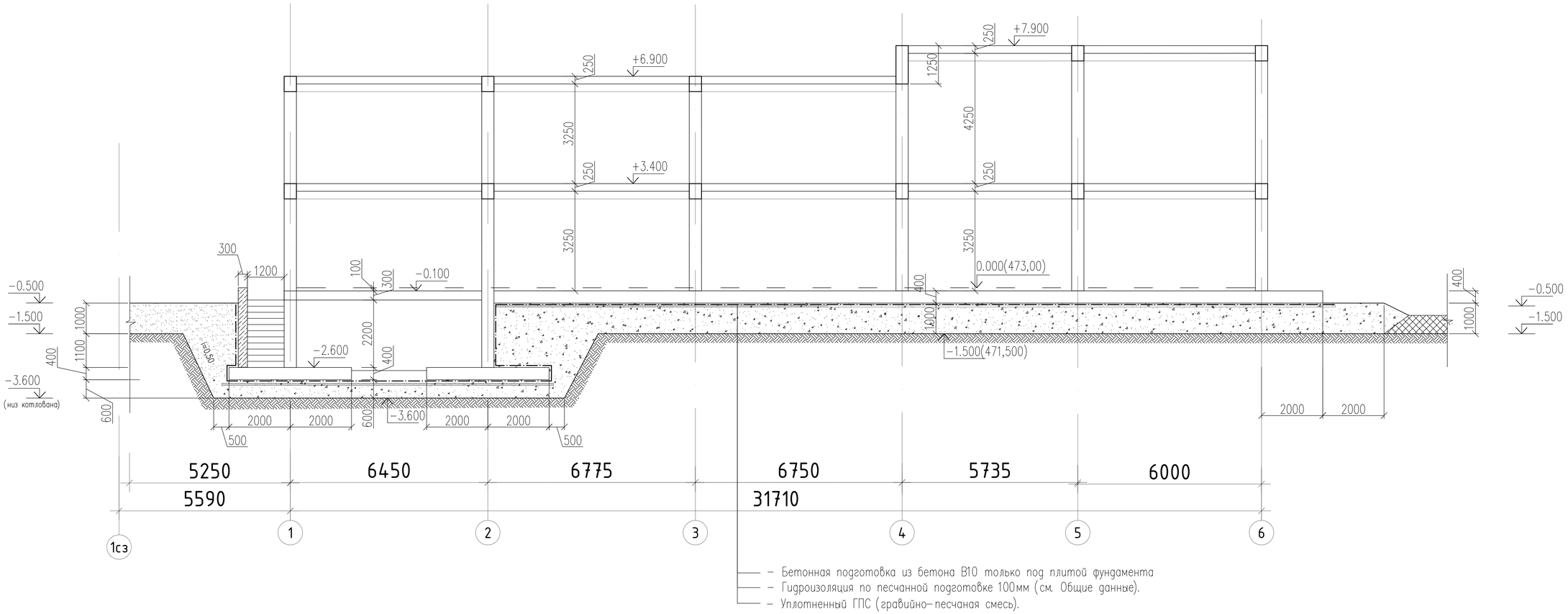

Изм.		Лист	№ док.	Подп.	Дата	Строительство 2-х этажной пристройки с существующему 2-х этажному зданию КГУ "Урджарский детский Центр окозания ССУ"
ГАП		Бокебай С.				Здание пристройки
Проверил		Джазыбаев				Разрез В-В
Разработал		Игілік				

Стадия	Лист	Листов
РП	27	50

Ген.проект.: ТОО "Центр современной архитектуры "AZD"
Проектир.: ИП "Джазыбаев Т."

Взам. инв. N

Подп. и дата

Инв. N подл.

А3

РАЗРЕЗ Г-Г

Масштаб 1:100

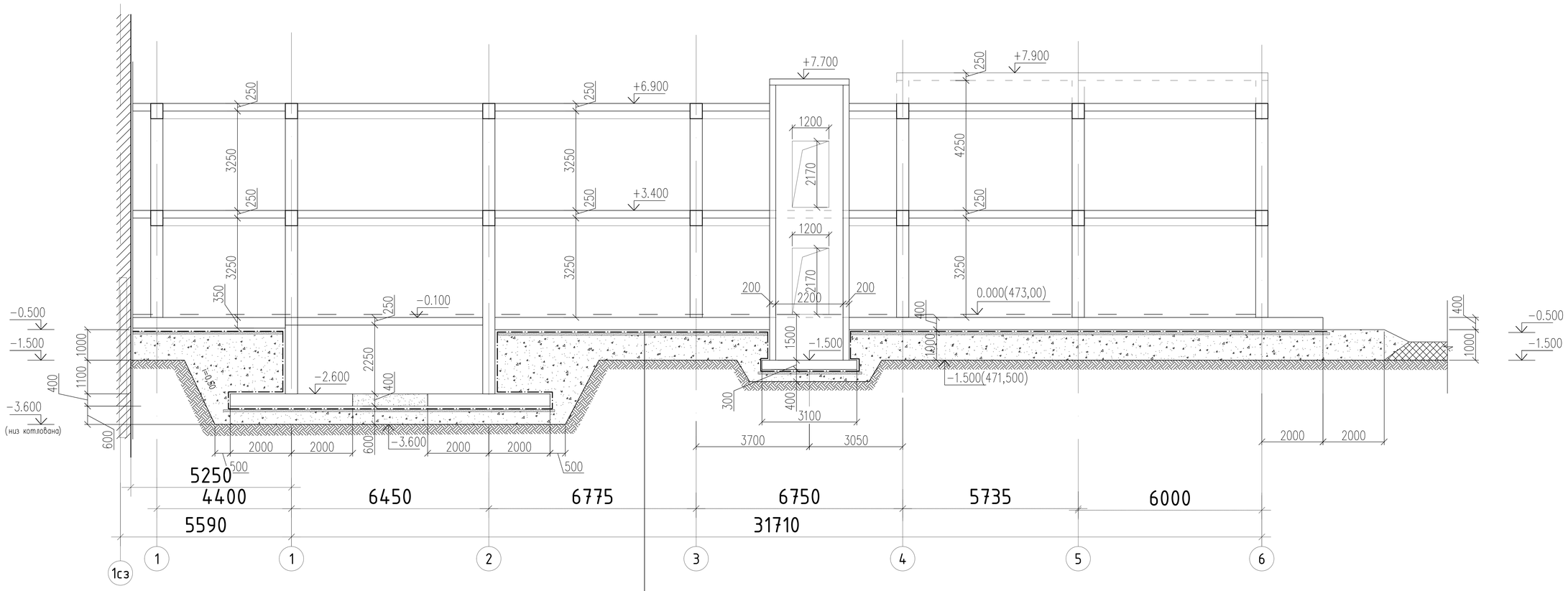

– Бетонная подготовка из бетона В10 только под плитой фундамента
– Гидроизоляция по песчанной подготовке 100мм (см. Общие данные).
– Уплотненный ГПС (гравийно–песчаная смесь).

Изм.	Лист	№ док.	Подп.	Дата
ГАП	Бокебай С.			
Проверил	Джазыбаев			
Разработал	Игілік			

Строительство 2-х этажной пристройки с существующему 2-х этажному зданию КГУ "Урджарский детский Центр окозания ССУ"

Здание пристройки

Стадия	Лист	Листов
РП	28	50

Разрез Г-Г

Ген.проект.: ТОО "Центр современной архитектуры "AZD"
Проектир.: ИП "Джазыбаев Т."

Взам. инв. N | Подп. и дата | Инв. N подл.

А3

Нижнее армирование плиты фундамента на отм. -0,100

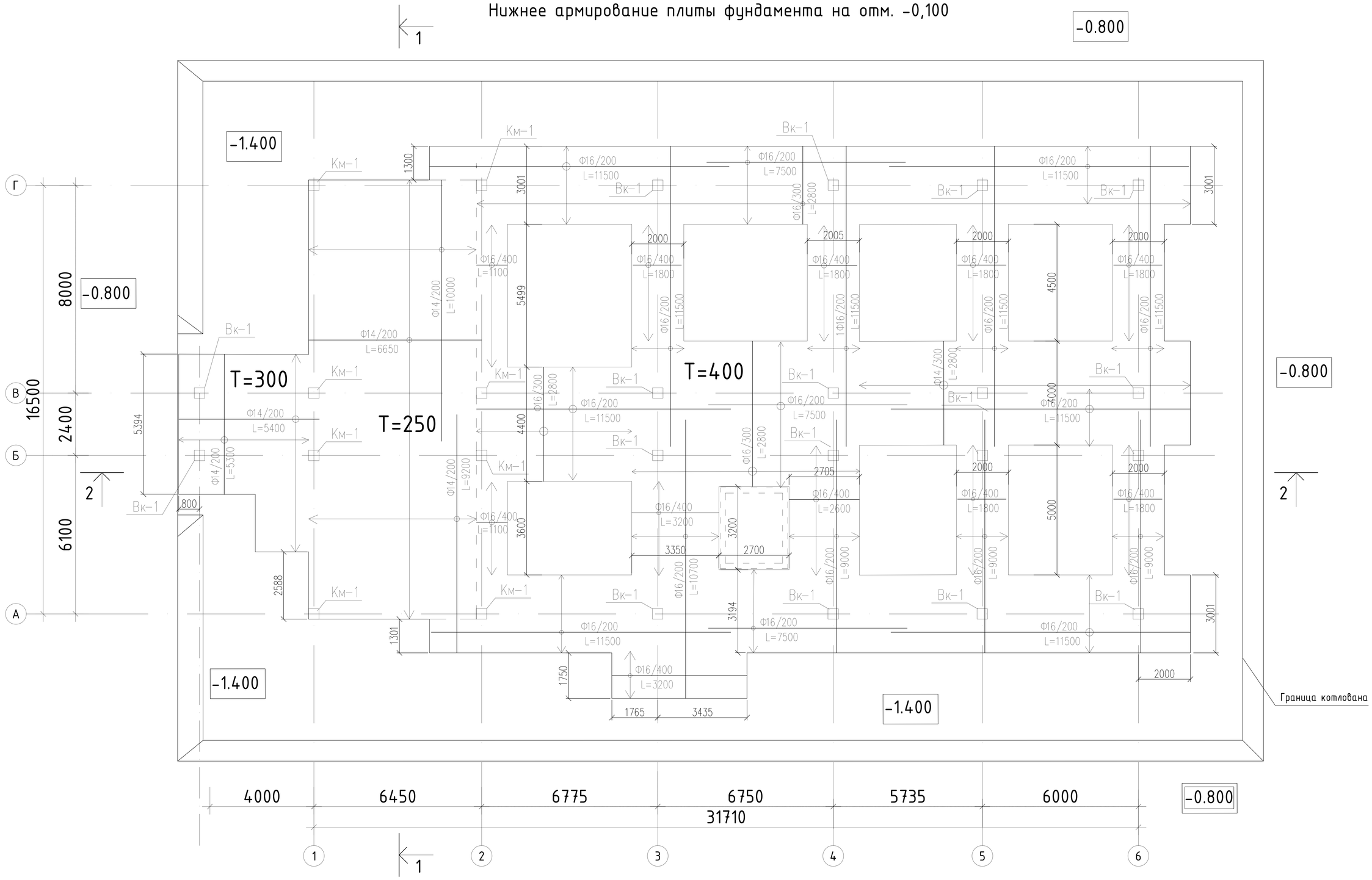

Изм.		Лист	№ док.	Подп.	Дата	Строительство 2-х этажной пристройки с существующему 2-х этажному зданию КГУ "Урджарский детский Центр окозания ССУ"
ГАП		Бокебай С.				Здание пристройки
Проверил		Джазыбаев				Нижнее армирование фундамента на отм. -0,100
Разработал		Игілік				

Стадия	Лист	Листов
РП	29	50

Ген.проект.: ТОО "Центр современной архитектуры "AZD"
Проектир.: ИП "Джазыбаев Т."

Взам. инв. N | Подп. и дата | Инв. N подл.

А3

Верхнее армирование плиты фундамента на отм. -0,100

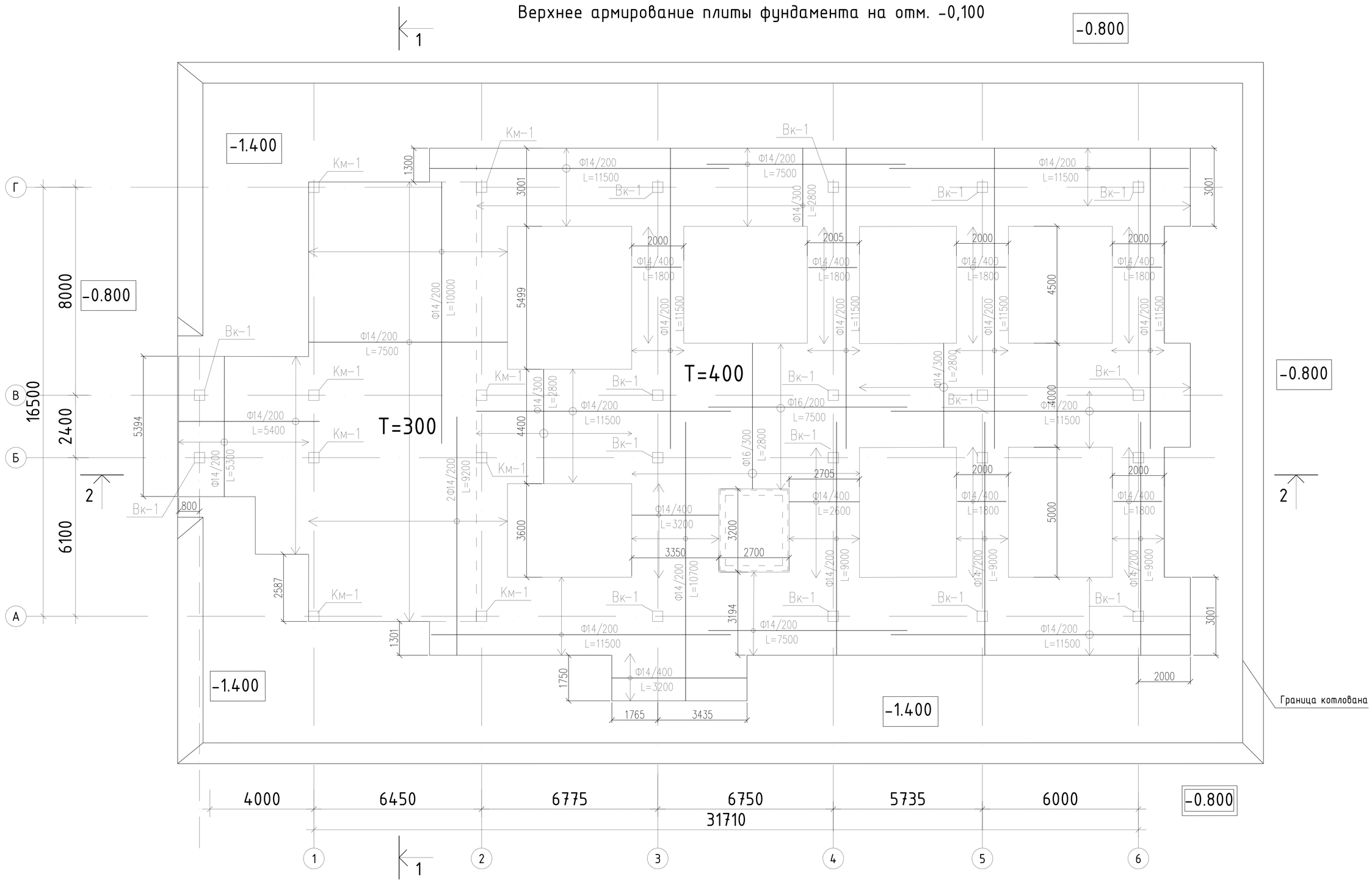

Изм.		Лист	№ док.	Подп.	Дата	Строительство 2-х этажной пристройки с существующему 2-х этажному зданию КГУ "Урджарский детский Центр окозания ССУ"
ГАП		Бокебай С.				Здание пристройки
Проверил		Джазыбаев				Верхнее армирование фундамента на отм. -0,100
Разработал		Игілік				

Стадия	Лист	Листов
РП	30	50

Ген.проект.: ТОО "Центр современной архитектуры "AZD"
Проектир.: ИП "Джазыбаев Т."

Взам. инв. N | Подп. и дата | Инв. N подл.

А.3

Сечение а-а

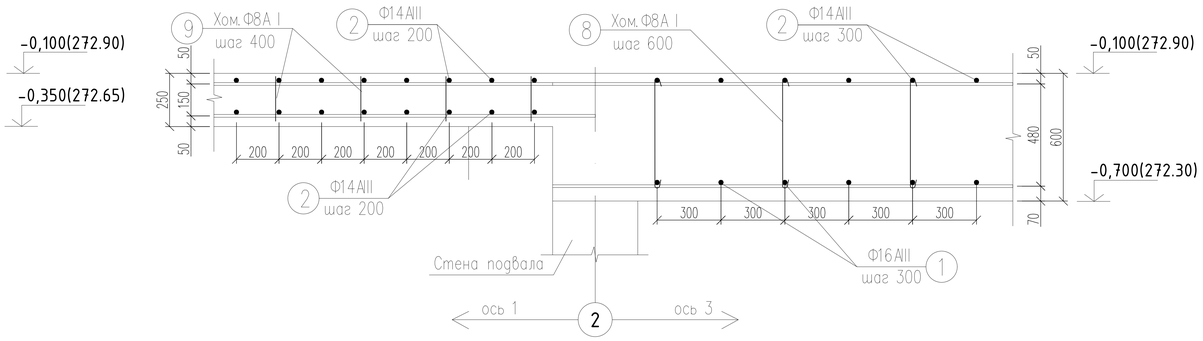

Выпуск колон подвала Вк-2

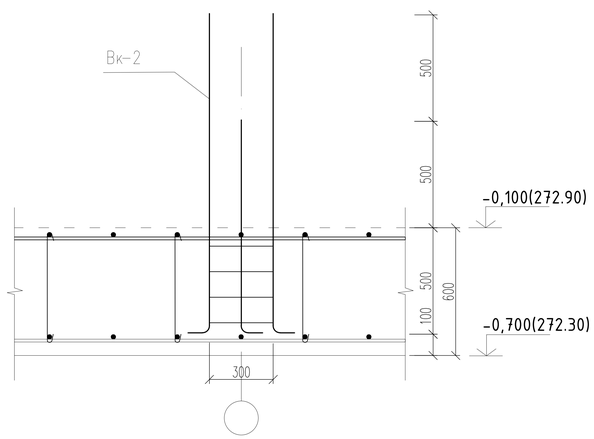

Выпуск Вк-2

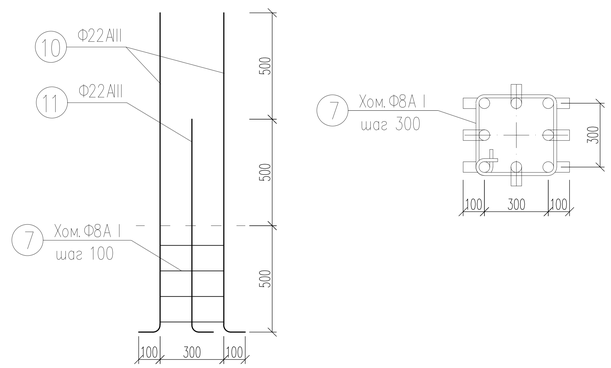

Спецификация на 1 элемент

Поз.	Обозначение	Наименование	Кол.	Масса кг	Прим.
		Фундамент на отм. -0,100 (оси 3-6)			
1	ГОСТ 5781-82*	Ø 16АIII L=п.м.	2838,0	1,58	4484,0
2	ГОСТ 5781-82*	Ø 14АIII L=п.м.	2880,0	1,21	3484,8
8	ГОСТ 5781-82*	Ø 8АI L=1900	1600	0,60	1216,0
	Проект	ВК-2	8	38,2	305,9
		Всего:			9490,7
		Бетон кл.В20,W-4,F-75 м3			176,0
		Фундамент на отм. -0,100(до оси 1)			
2	ГОСТ 5781-82*	Ø 14АIII L=п.м.	544,0	1,21	658,2
4	ГОСТ 5781-82*	Ø 8АI L=1100	136	0,44	59,8
		Всего:			718,0
		Бетон кл.В20,W-4,F-75 м3			8,2
		Перекрытие над подвалом на отм. -0,100			
2	ГОСТ 5781-82*	Ø 14АIII L=п.м.	2178,0	1,21	2635,4
9	ГОСТ 5781-82*	Ø 8АI L=1040	544	0,42	228,5
		Всего:			2863,9
		Бетон кл.В20,W-4,F-75 м3			27,2

Спецификация на 1 элемент

Поз.	Обозначение	Наименование	Кол.	Масса кг	Прим.
		Вк-2			
10	ГОСТ 5781-82*	Ø 22АIII L=1600	4	4,80	19,2
11	ГОСТ 5781-82*	Ø 22АIII L=1100	4	4,40	17,6
7	ГОСТ 5781-82*	Ø 8АI L=1600	4	0,64	2,6
				Итого:	39,4

ВЕДОМОСТЬ ДЕТАЛЕЙ

Поз.	Эскиз
7	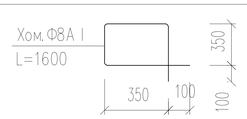

ВЕДОМОСТЬ ДЕТАЛЕЙ

Поз.	Эскиз
8	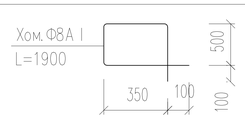

ВЕДОМОСТЬ ДЕТАЛЕЙ

Поз.	Эскиз
9	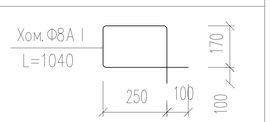

Изм.	Лист	№ док.	Подп.	Дата
ГАП	Бокебай С.			
Проверил	Джазыбаев			
Разработал	Игілік			

Строительство 2-х этажной пристройки с существующему 2-х этажному зданию КГУ "Урджарский детский Центр окозания ССУ"

Здание пристройки

Стадия	Лист	Листов
РП	31	50

Сечения, узлы, спецификации

Ген.проект.: ТОО "Центр современной архитектуры "AZD"
Проектир.: ИП "Джазыбаев Т."

А3

Взам. инв. N | Подп. и дата | Инв. N подл.

Колонна Км-П

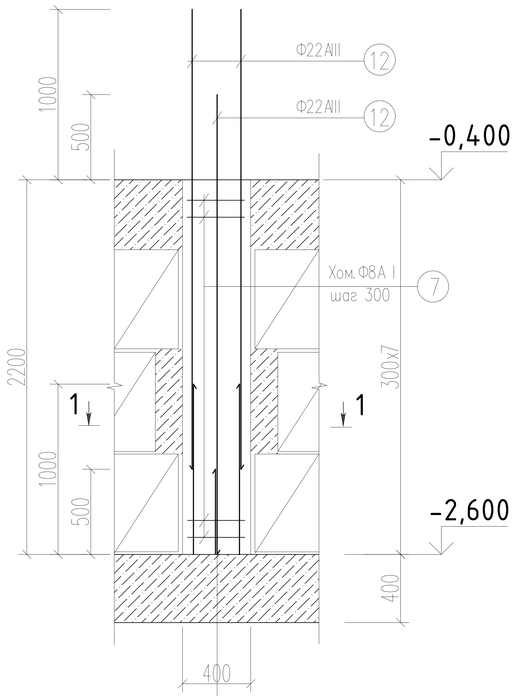

1-1

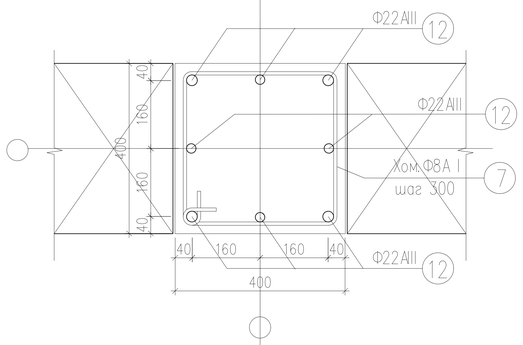

Колонна Км-1

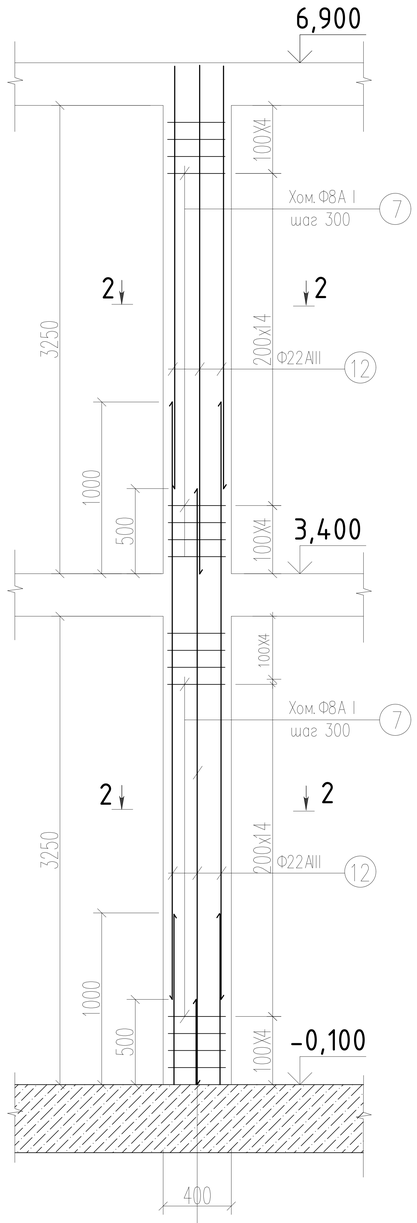

2-2

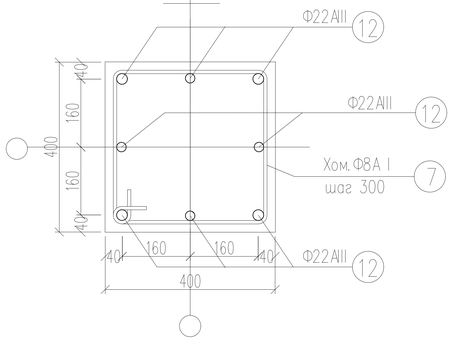

Колонна Км-2

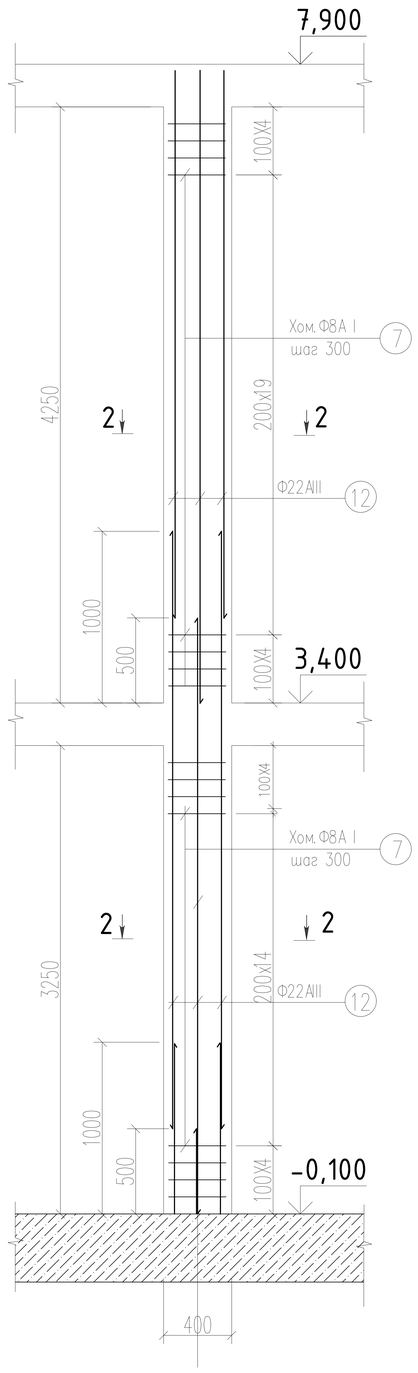

Спецификация на 1 элемент (колонны)

Поз.	Обозначение	Наименование	Кол.	Масса кг	Прим.
		Колонна К-1п (h=2,6м-подвал) - 6шт.			
12	ГОСТ 5781-82*	Ø 22AIII п.м.	21,6	2,98	64,4
7	ГОСТ 5781-82*	Ø 8AI L=1600	7	0,64	4,5
				Итого:	68,9
		Бетон кл.В25,W-4,F-75 м3			0,4
		Колонна К-1 (h=7,0м) - 20шт.			
12	ГОСТ 5781-82*	Ø 22AIII п.м.	56,0	2,98	166,9
7	ГОСТ 5781-82*	Ø 8AI L=1600	44	0,64	28,2
				Итого:	195,1
		Бетон кл.В25,W-4,F-75 м3			1,1
		Колонна К-2 (h=8,0м) - 6шт.			
12	ГОСТ 5781-82*	Ø 22AIII п.м.	64,0	2,98	190,7
7	ГОСТ 5781-82*	Ø 8AI L=1600	49	0,64	31,4
				Итого:	222,1
		Бетон кл.В25,W-4,F-75 м3			1,3

ВЕДОМОСТЬ ДЕТАЛЕЙ

Поз.	Эскиз
7	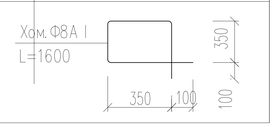

Изм.	Лист	№ док.	Подп.	Дата	Строительство 2-х этажной пристройки с существующему 2-х этажному зданию КГУ "Урджарский детский Центр окозания ССУ"	
ГАП	Бокебай С.				Здание пристройки	Стадия: РП; Лист: 32; Листов: 50
Проверил	Джазыбаев				Армирование колонн	Ген.проект.: ТОО "Центр современной архитектуры "AZD" Проектир.: ИП "Джазыбаев Т."
Разработал	Игілік					

Взам. инв. N | Подп. и дата | Инв. N подл.

A3

Поперечные ригели на отм. 3,400 и 6,900м

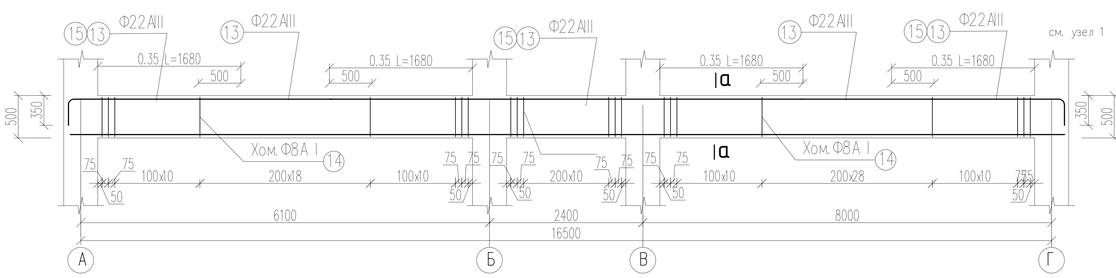

Поперечные ригели на отм. 3,40 и 6,90 (по оси 0)

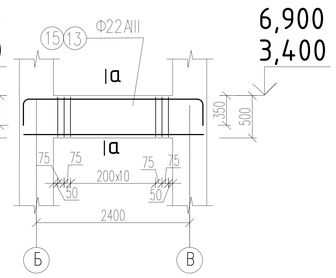

Поперечные ригели на отм. 6,900м. (по осям 4, 5 и 6)

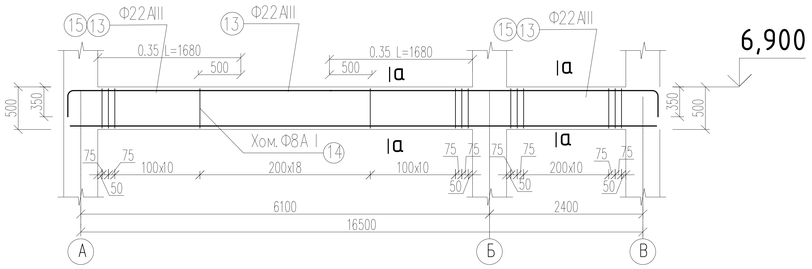

Поперечныы ригели на отм. 7,900м. (по осям 5 и 6)

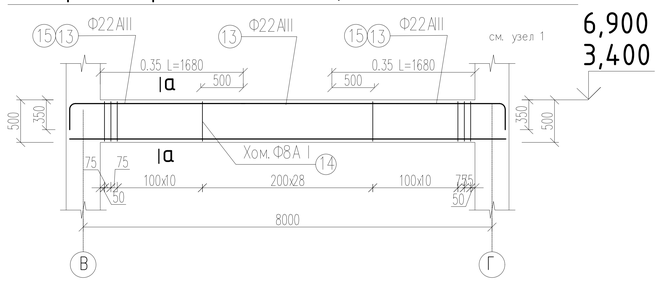

Продольные ригели на отм. 3,400 и 6,900м. (по осям А и Г)

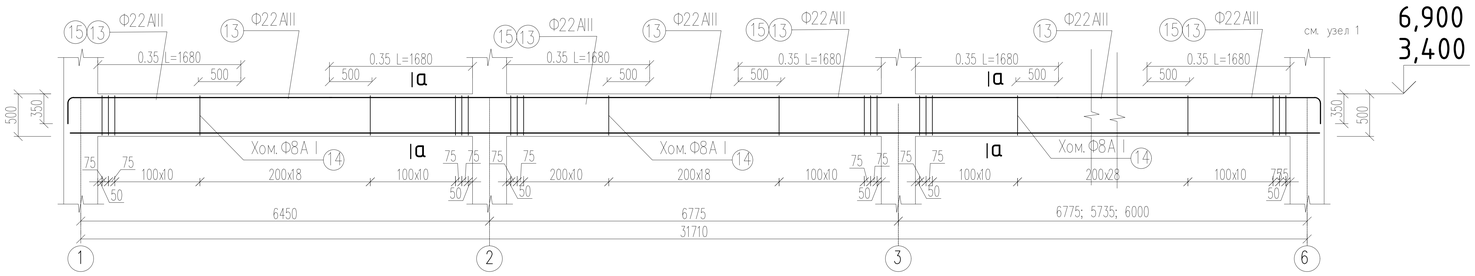

Продольные ригели на отм. 3,400 и 6,900м. (по осям Б и В)

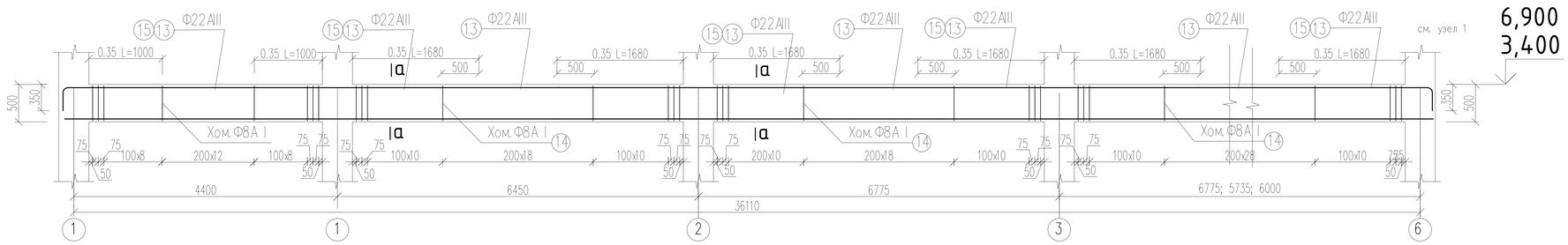

Поперечный ригель на отм. 7,900м. (по оси 4)

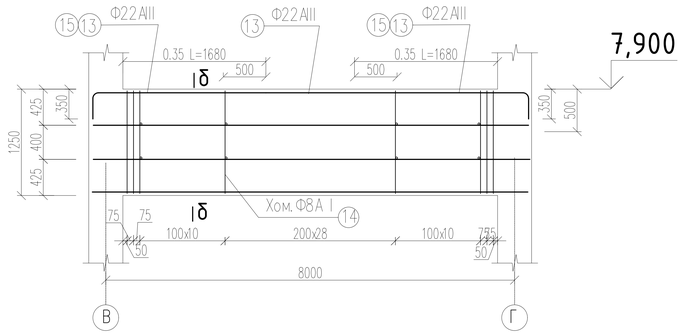

δ–δ

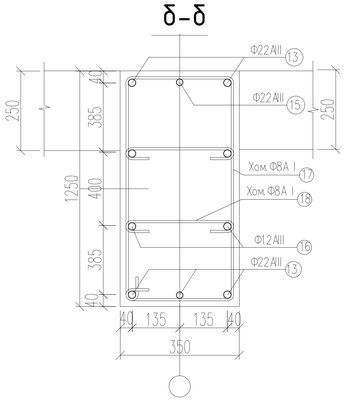

ВЕДОМОСТЬ ДЕТАЛЕЙ

Поз.	Эскиз
17	Хом. Ф8А I L=3080 (270, 100, 1170, 100)
18	Шпилька Ф8А L=530 (270, 100, 100, 130)

Спецификация на 1 элемент (балки)

Поз.	Обозначение	Наименование	Кол.	Масса кг	Прим.
		Поперечные ригели на отм. 3,40 и 6,90м.			
13	ГОСТ 5781-82*	Ø 25АIII п.м.	96,0	3,85	369,6
14	ГОСТ 5781-82*	Ø 8АI L=1580 шт.	72	0,63	45,5
				Итого:	415,1
		Бетон кл.В25,W-4,F-75 м3			2,8
		Поперечные ригели на отм. 3,40 и 6,90м. (по оси 0)			
13	ГОСТ 5781-82*	Ø 25АIII п.м.	19,0	3,85	73,2
14	ГОСТ 5781-82*	Ø 8АI L=1580 шт.	16	0,63	10,1
				Итого:	83,3
		Бетон кл.В25,W-4,F-75 м3			0,4
		Продольные ригели на отм. 3,40 и 6,90м.			
13	ГОСТ 5781-82*	Ø 25АIII п.м.	375,2	3,85	1444,5
14	ГОСТ 5781-82*	Ø 8АI L=1580 шт.	732	0,63	461,2
				Итого:	1905,7
		Бетон кл.В25,W-4,F-75 м3			23,7
		Поперечный ригель на отм. 7,90м. (по оси 4)			
13	ГОСТ 5781-82*	Ø 25АIII п.м.	47,2	3,85	181,7
16	ГОСТ 5781-82*	Ø 12АIII п.м.	33,6	0,90	30,2
17	ГОСТ 5781-82*	Ø 8АI L=3080 шт.	54	1,23	66,5
18	ГОСТ 5781-82*	Ø 8АI L=530 шт.	108	0,21	22,9
				Итого:	301,3
		Бетон кл.В25,W-4,F-75 м3			3,5

а–а

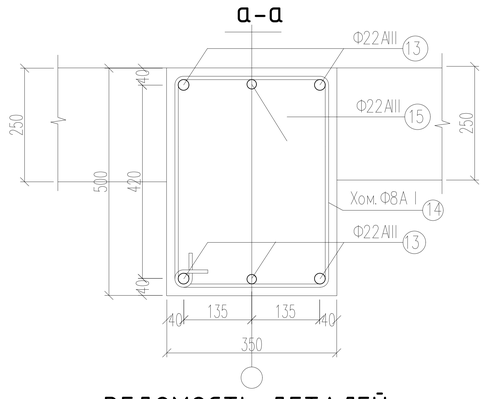

ВЕДОМОСТЬ ДЕТАЛЕЙ

Поз.	Эскиз
14	Хом. Ф8А I L=1580 (270, 100, 420, 100)

Изм.	Лист	№ док.	Подп.	Дата	Строительство 2-х этажной пристройки с существующему 2-х этажному зданию КГУ "Урджарский детский Центр окозания ССУ"	
ГАП	Бокебай С.				Здание пристройки	Стадия: РП; Лист: 33; Листов: 50
Проверил	Джазыбаев				Армирование ригелей	Ген.проект.: ТОО "Центр современной архитектуры "AZD" Проектир.: ИП "Джазыбаев Т."
Разработал	Изілік					

Взам. инв. N | Подп. и дата | Инв. N подл.

А3

Нижнее армирование перекрытия на отм. +3,400

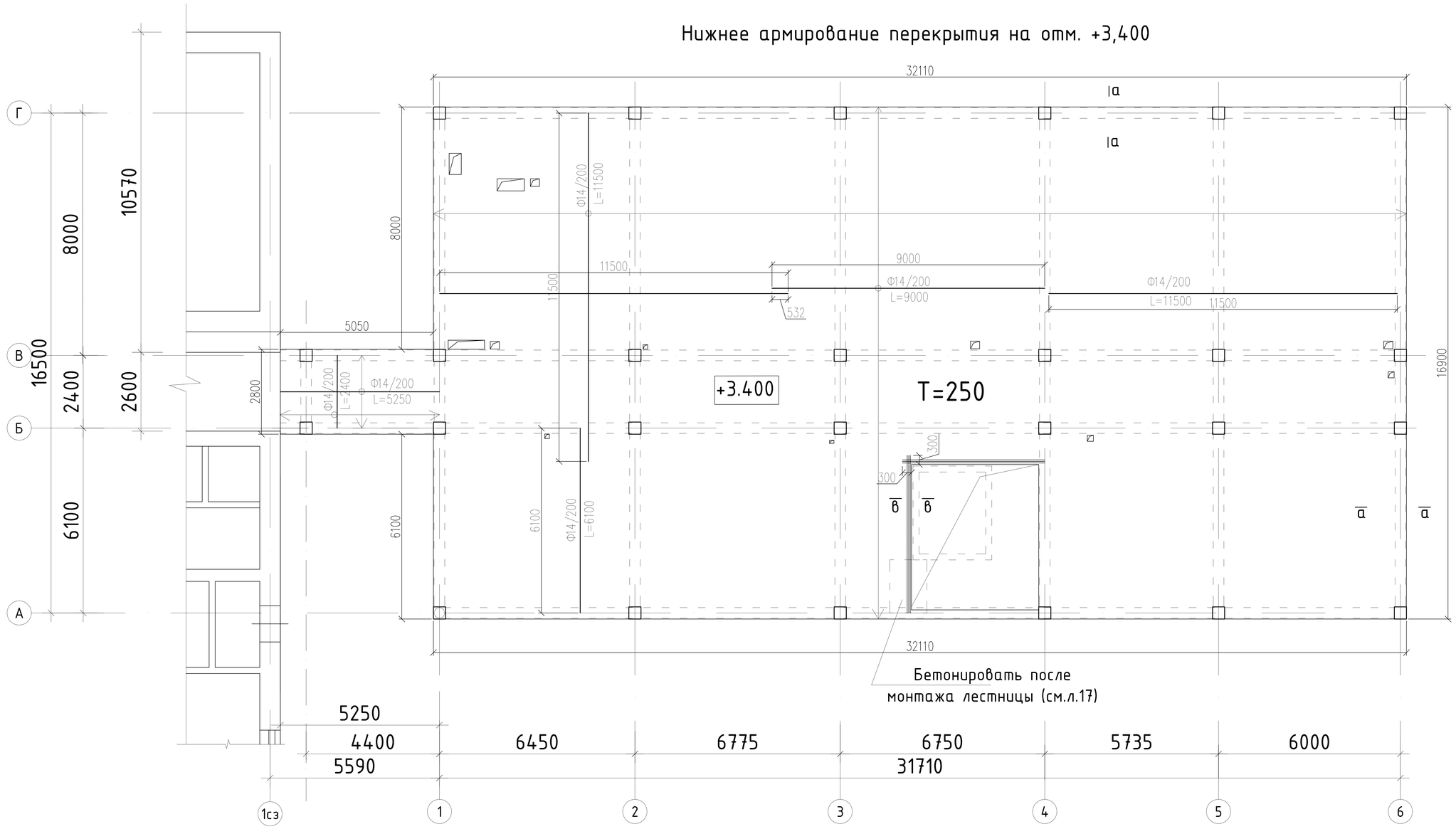

в–в

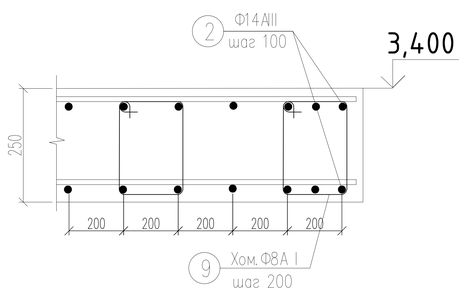

Спецификация на 1 элемент (перекрытие)

Поз.	Обозначение	Наименование	Кол.	Масса кг	Прим.
		Перекрытие на отм. 3,400			
2	ГОСТ 5781–82*	Ø 14AIII L=п.м.	11120,0	1,21	13455,2
9	ГОСТ 5781–82*	Ø 8AI L=620 шт.	3336	0,25	834,0
		Всего:			14289,2
		Бетон кл.В25,W–4,F–75 м3			139,1

Примечания:

1. Перекрытие (оси. А и 3) бетонировать после устройства лестницы

Изм.	Лист	№ док.	Подп.	Дата	Строительство 2-х этажной пристройки с существующему 2-х этажному зданию КГУ "Урджарский детский Центр окозания ССУ"			
ГАП	Бокебай С.				Здание пристройки	Стадия	Лист	Листов
						РП	34	50
Проверил	Джазыбаев				Нижнее армирование перекрытия на отм. +3,400	Ген.проект.: ТОО "Центр современной архитектуры "AZD" Проектир.: ИП "Джазыбаев Т."		
Разработал	Игілік							

Взам. инв. N | Подп. и дата | Инв. N подл.

А.3

Верхнее армирование перекрытия на отм. +3,400

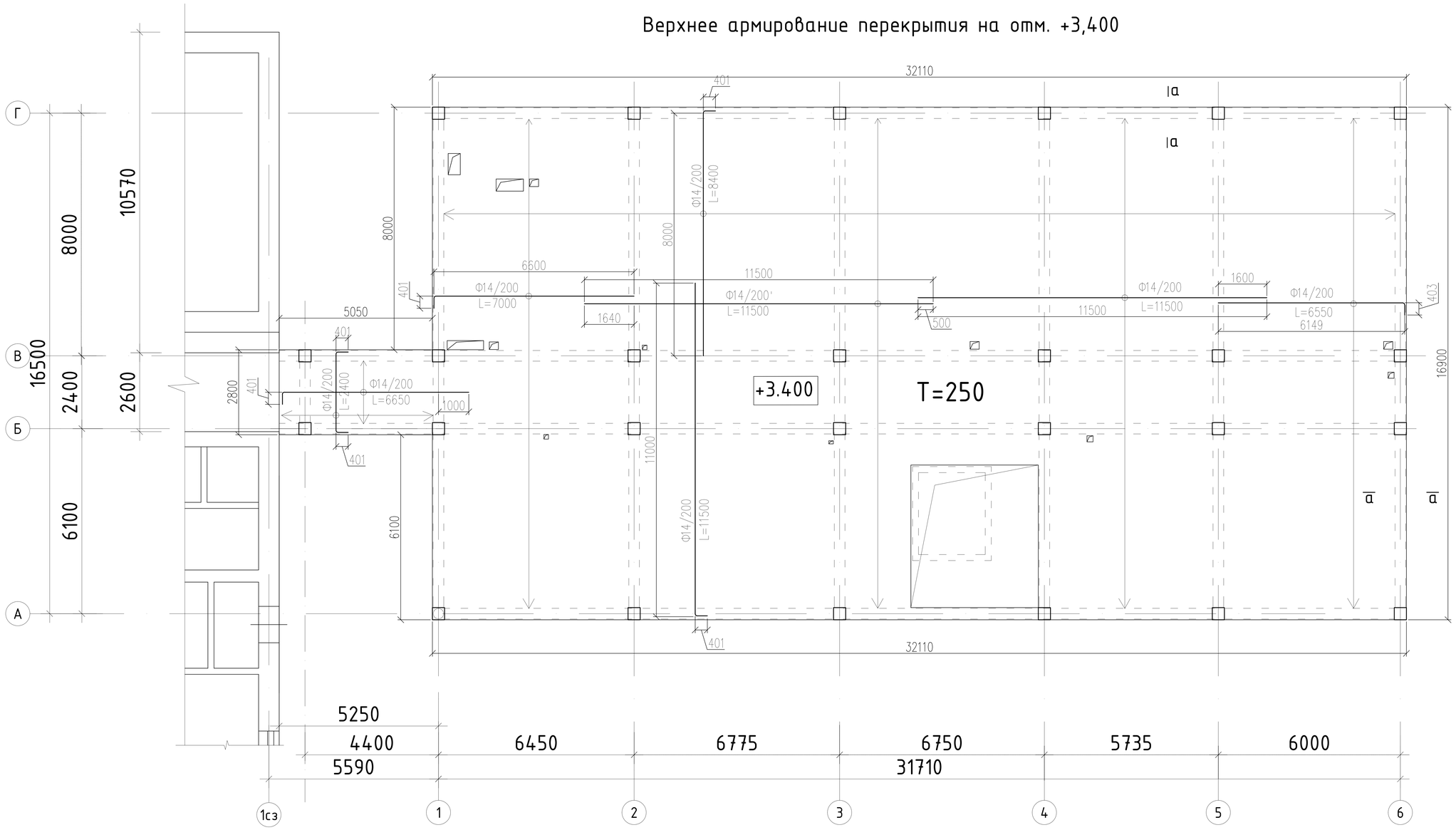

a–a

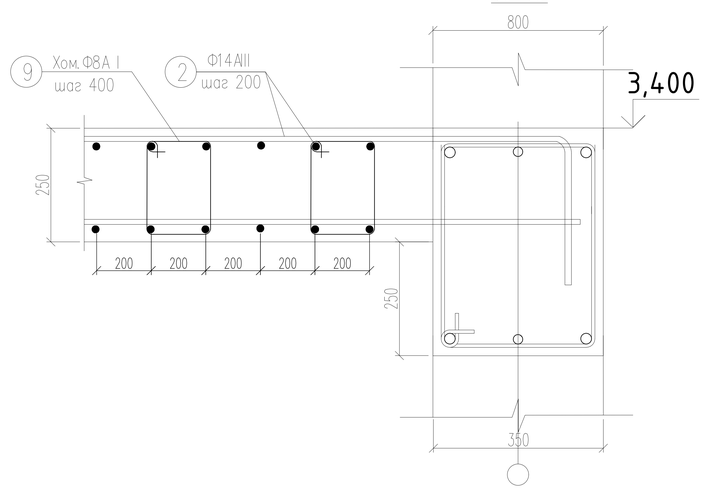

ВЕДОМОСТЬ ДЕТАЛЕЙ

Поз.	Эскиз
9	Хом.Ф8А I L=1040; 250; 100; 170; 100

Изм.	Лист	№ док.	Подп.	Дата	Строительство 2-х этажной пристройки с существующему 2-х этажному зданию КГУ "Урджарский детский Центр окозания ССУ"	
ГАП	Бокебай С.				Здание пристройки	Стадия: РП; Лист: 35; Листов: 50
Проверил	Джазыбаев				Верхнее армирование перекрытия на отм. +3,400	Ген.проект.: ТОО "Центр современной архитектуры "AZD" Проектир.: ИП "Джазыбаев Т."
Разработал	Игілік					

Взам. инв. N | Подп. и дата | Инв. N подл.

А3

Нижнее армирование перекрытия на отм. +6,900

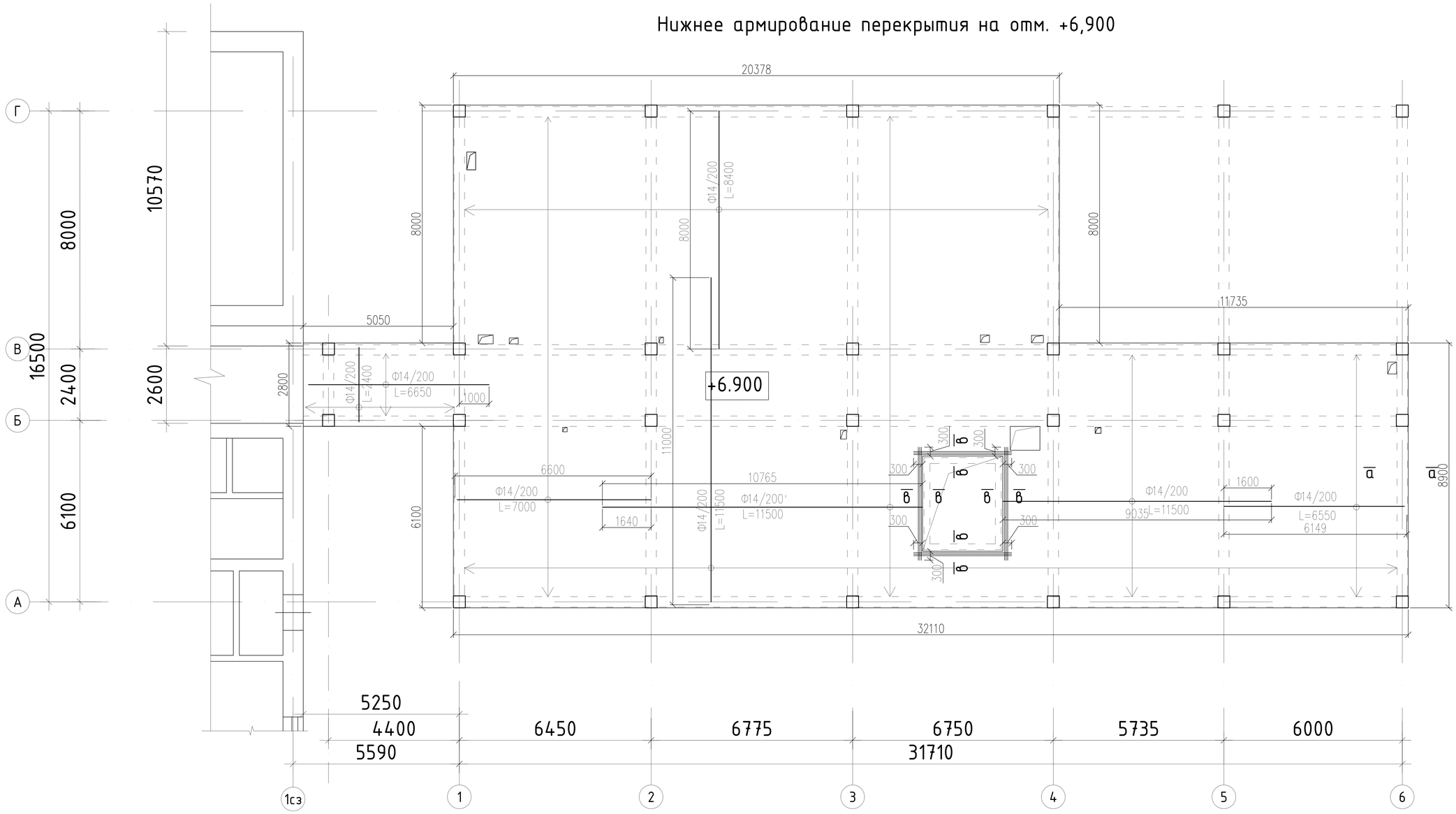

в–в

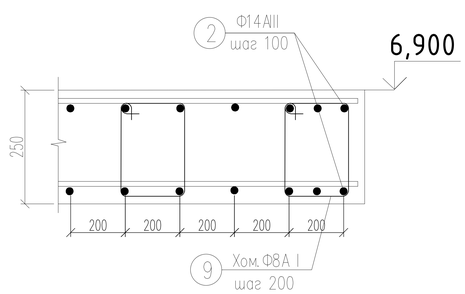

Спецификация на 1 элемент (перекрытие)

Поз.	Обозначение	Наименование	Кол.	Масса кг	Прим.
		Перекрытие на отм. 6,900			
2	ГОСТ 5781–82*	Ø 14AIII L=п.м.	9244,7	1,21	11186,1
9	ГОСТ 5781–82*	Ø 8AI L=620 шт.	2768,9	0,25	692,2
		Всего:			11878,3
		Бетон кл.В25,W–4,F–75 м3			115,5

Изм.	Лист	№ док.	Подп.	Дата
ГАП	Бокебай С.			
Проверил	Джазыбаев			
Разработал	Игілік			

Строительство 2-х этажной пристройки с существующему 2-х этажному зданию КГУ "Урджарский детский Центр окозания ССУ"

Здание пристройки

Стадия	Лист	Листов
РП	36	50

Нижнее армирование перекрытия на отм. +6,900

Ген.проект.: ТОО "Центр современной архитектуры "AZD"
Проектир.: ИП "Джазыбаев Т."

Взам. инв. N | Подп. и дата | Инв. N подл.

А.3

Верхнее армирование перекрытия на отм. +6,900

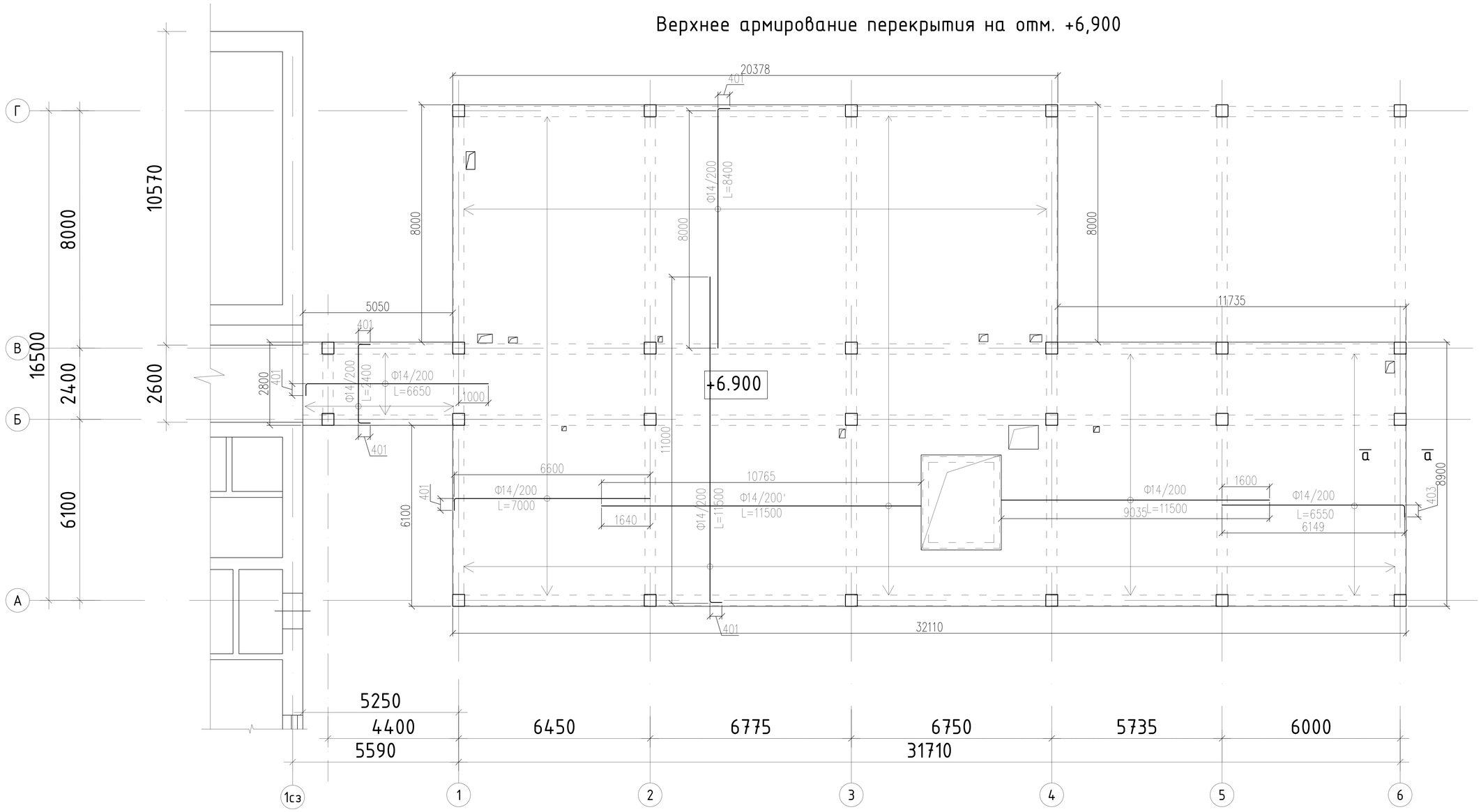

б–б

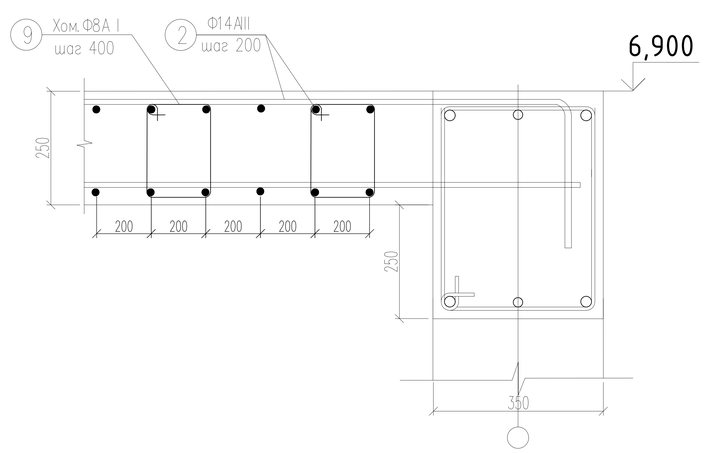

ВЕДОМОСТЬ ДЕТАЛЕЙ

Поз.	Эскиз
9	Хом. Ф8А I L=1040 170 250 100 100

Изм.		Лист	№ док.	Подп.	Дата	Строительство 2-х этажной пристройки с существующему 2-х этажному зданию КГУ "Урджарский детский Центр окозания ССУ"
ГАП		Бокебай С.				Здание пристройки — Стадия: РП; Лист: 37; Листов: 50
Проверил		Джазыбаев				Верхнее армирование перекрытия на отм. +6,900
Разработал		Игілік				Ген.проект.: ТОО "Центр современной архитектуры "AZD" Проектир.: ИП "Джазыбаев Т."

Взам. инв. N | Подп. и дата | Инв. N подл.

А3

Нижнее армирование перекрытия на отм. +7,900 и 7,700

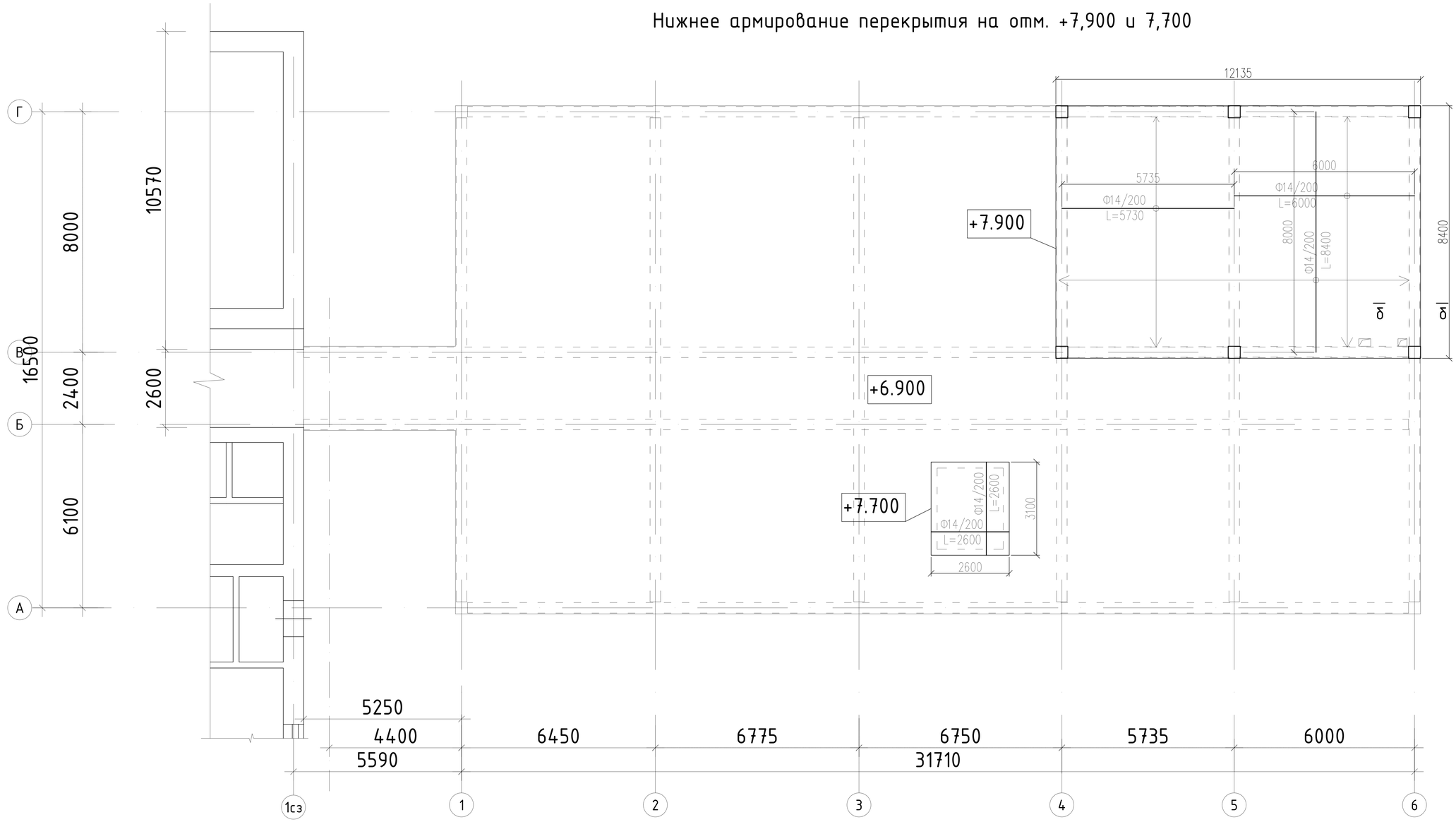

Спецификация на 1 элемент (перекрытия)

Поз.	Обозначение	Наименование	Кол.	Масса кг	Прим.
		Перекрытие на отм. +7,900			
2	ГОСТ 5781-82*	Ø 14AIII L=п.м.	2038,0	1,21	2460,0
9	ГОСТ 5781-82*	Ø 8AI L=620	510	0,25	127,4
		Всего:			2587,4
		Бетон кл.В25,W-4,F-75 м3			25,5
		Перекрытие на отм. +7,700(шахта)			
2	ГОСТ 5781-82*	Ø 14AIII L=п.м.	81,0	1,21	98,0
		Бетон кл.В20,W-4,F-75 м3			1,6

Взам. инв. N

Подп. и дата

Инв. N подл.

Изм.	Лист	№ док.	Подп.	Дата
ГАП	Бокебай С.			
Проверил	Джазыбаев			
Разработал	Игілік			

Строительство 2-х этажной пристройки с существующему 2-х этажному зданию КГУ "Урджарский детский Центр окозания ССУ"

Здание пристройки

Стадия	Лист	Листов
РП	38	50

Нижнее армирование перекрытия на отм. +7,900 и 7,700

Ген.проект.: ТОО "Центр современной архитектуры "AZD"
Проектир.: ИП "Джазыбаев Т."

А.3

Верхнее армирование перекрытия на отм. +7,900 и 7,700

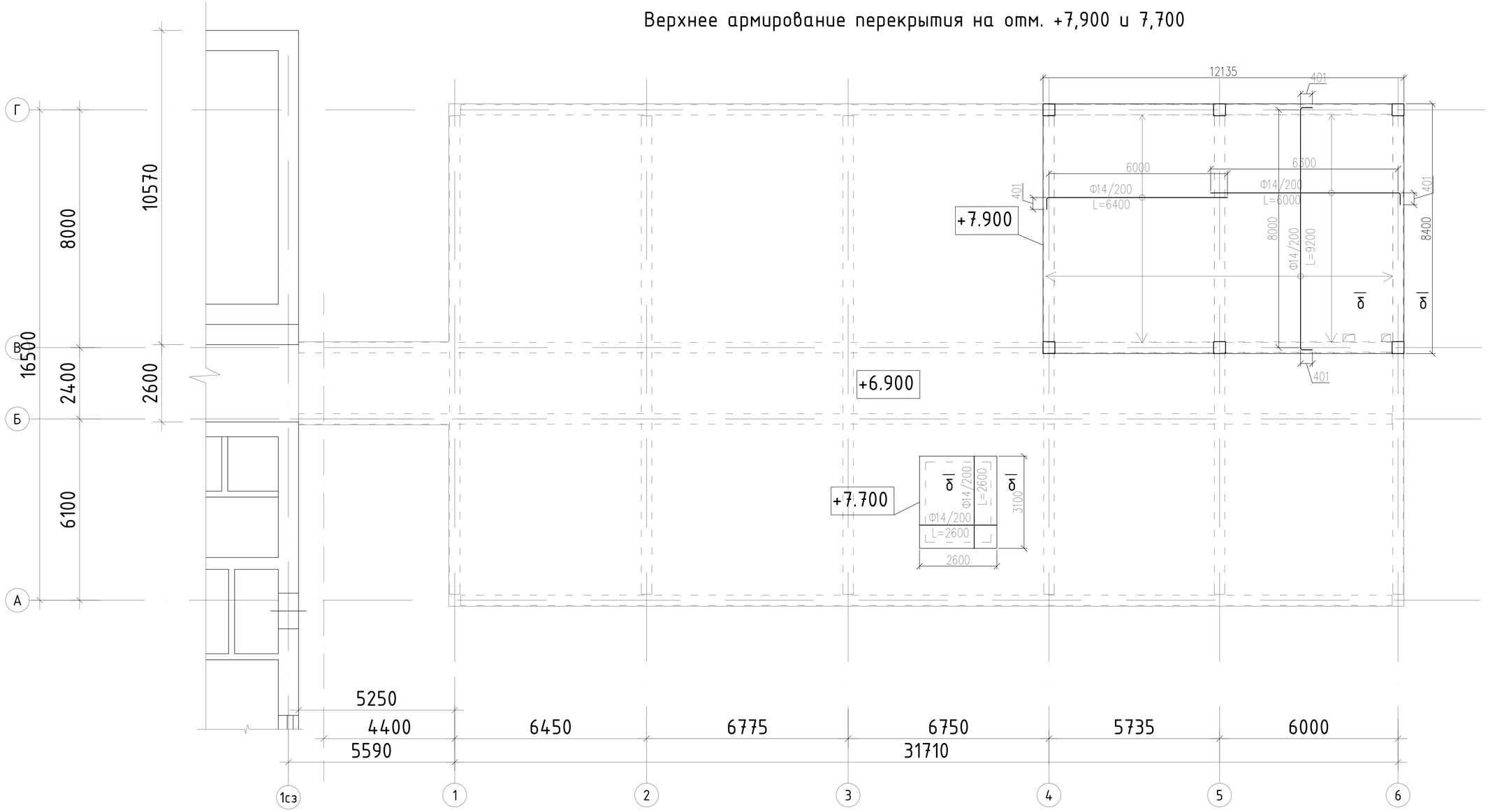

б–б

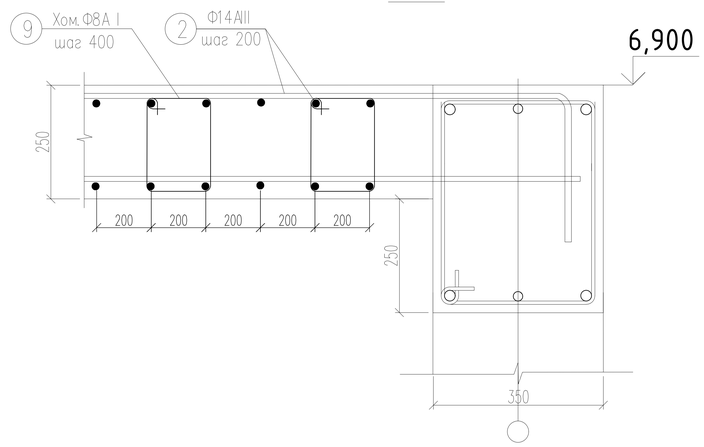

ВЕДОМОСТЬ ДЕТАЛЕЙ

Поз.	Эскиз
9	Хом. Ф8А I L=1040 170 250 100 100

Изм.	Лист	№ док.	Подп.	Дата	Строительство 2-х этажной пристройки с существующему 2-х этажному зданию КГУ "Урджарский детский Центр окозания ССУ"	
ГАП	Бокебай С.				Здание пристройки	Стадия: РП; Лист: 39; Листов: 50
Проверил	Джазыбаев				Верхнее армирование перекрытия на отм. +7,900 и +7,700	Ген.проект.: ТОО "Центр современной архитектуры "AZD" Проектир.: ИП "Джазыбаев Т."
Разработал	Игілік					

Взам. инв. N | Подп. и дата | Инв. N подл.

А.3

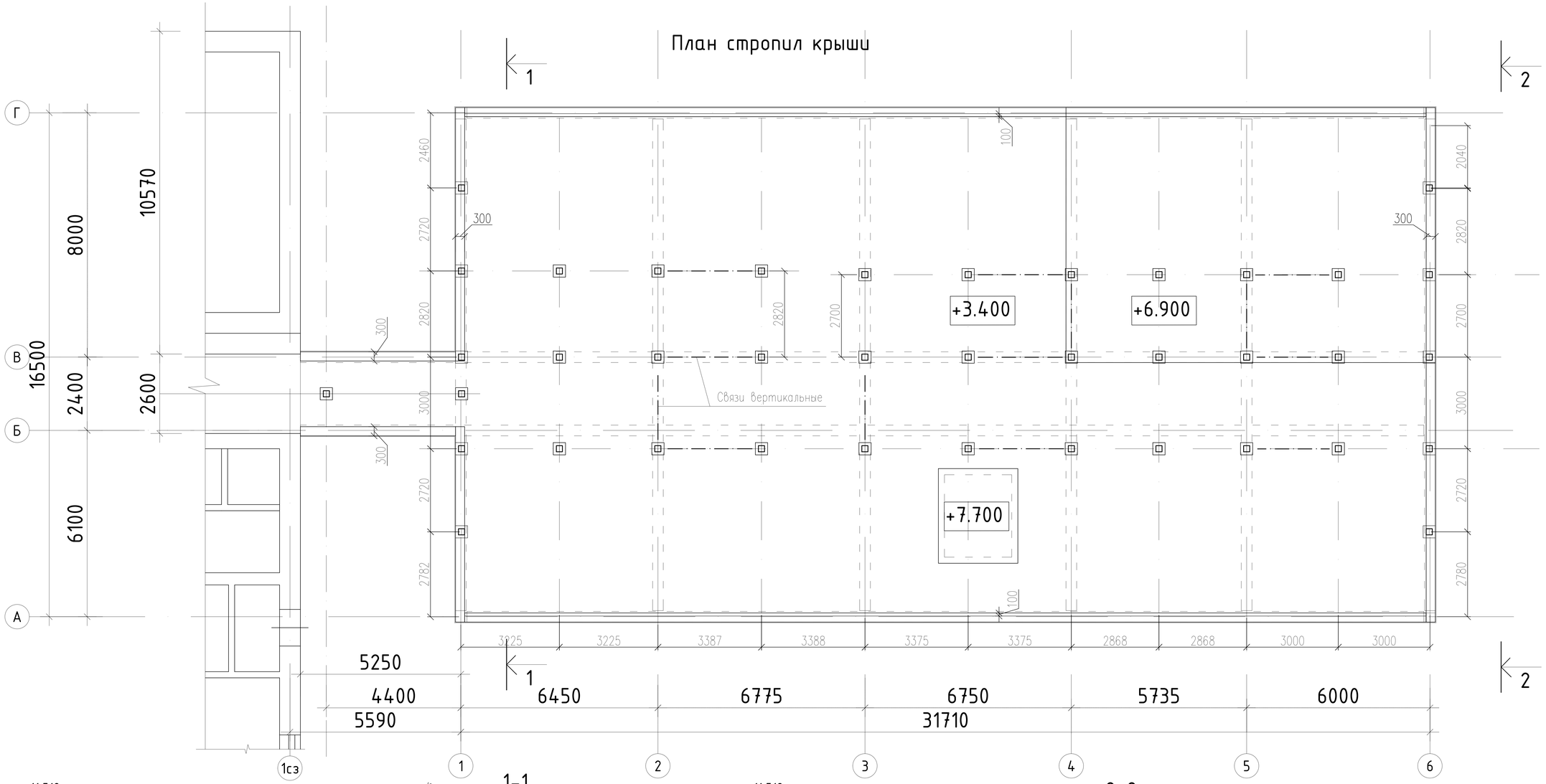

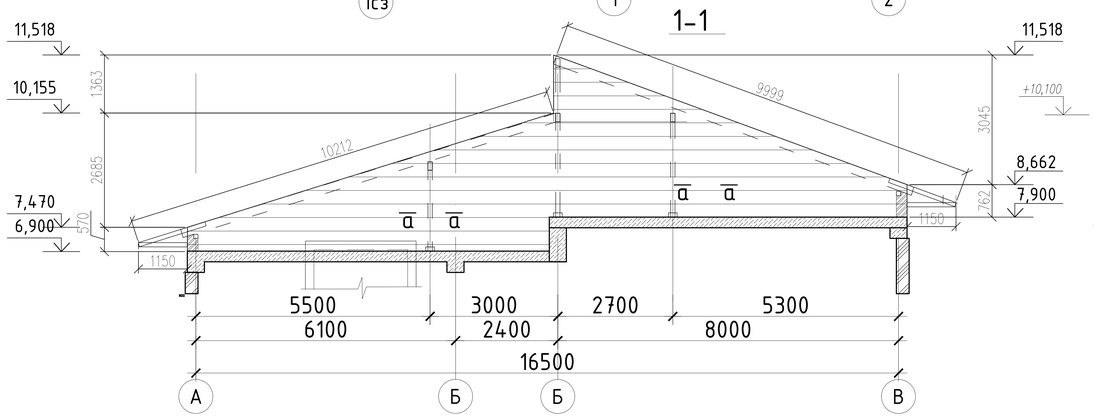

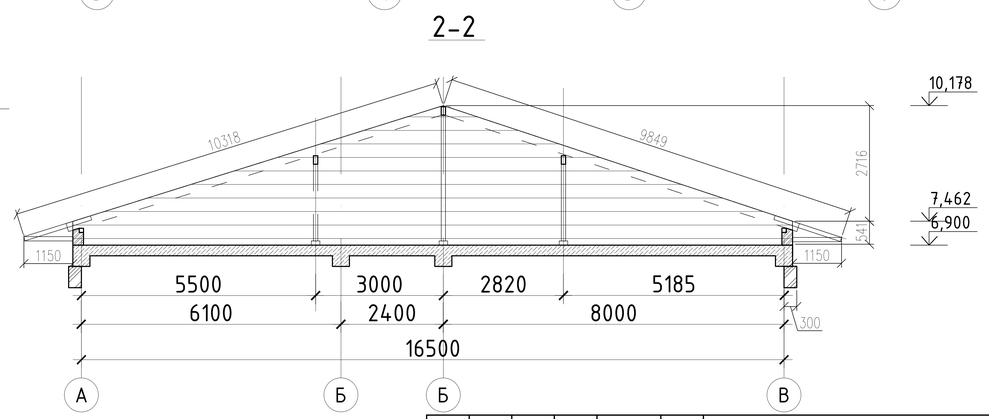

Изм.		Лист	№ док.	Подп.	Дата	Строительство 2-х этажной пристройки с существующему 2-х этажному зданию КГУ "Урджарский детский Центр окозания ССУ"
ГАП		Бокебай С.				Здание пристройки
Проверил		Джазыбаев				План стоек конструкций крыши
Разработал		Игілік				

Стадия	Лист	Листов
РП	40	50

Ген.проект.: ТОО "Центр современной архитектуры "AZD"
Проектир.: ИП "Джазыбаев Т."

Взам. инв. N | Подп. и дата | Инв. N подл.

А.3

План стен и стоек крыши на отм. 3,400 и 6,900

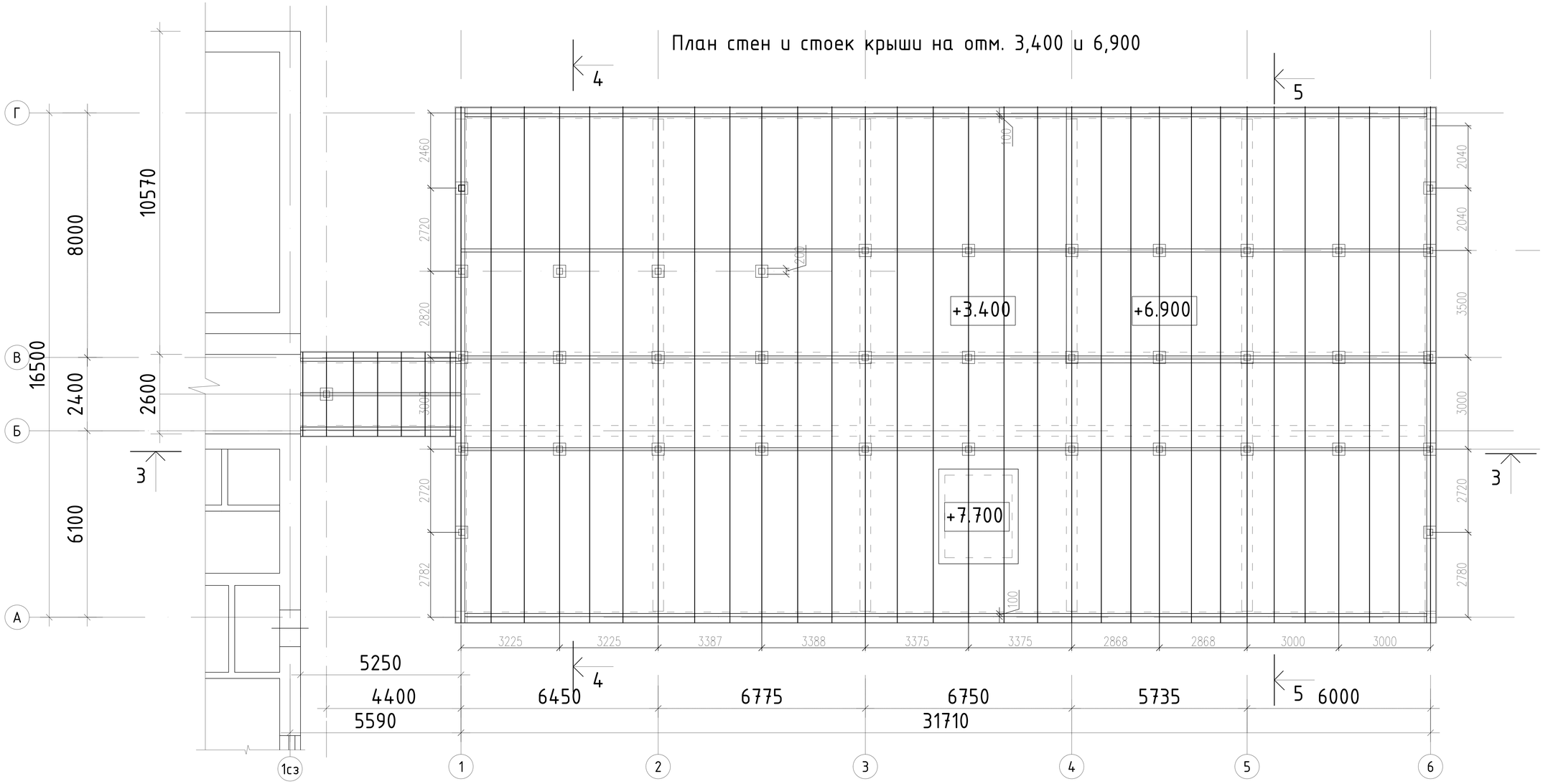

Спецификация на 1 элемент (крыша)

Поз.	Обозначение	Наименование		Кол.	Объем м3	Прим.
		Деревянные элементы крыши				
1	Стойки	брус 100х100мм	м.п.	72,0	0,01	0,72
2	Мауэрлат	брус 100х100мм	м.п.	72,0	0,01	0,72
3	Продольные балки	брус 100х200мм	м.п.	37,0	0,02	0,74
4	Стропила	брус 50х200мм	м.п.	540,0	0,01	5,4
5	Кобылка и карнизные бруски	брус 50х100мм	м.п.	210,0	0,005	1,1
6	Подкосы, связи, затяжки	брус 50х100мм	м.п.	227,0	0,005	1.1
7	Опорные пяты	брус 200х50мм	м.п.	8,0	0,01	0,1
8	Бабышки	брус 50х100мм	м.п.	12,0	0,01	0,12
9	Обрешетка	брус 50х50мм	м.п.	1440,0	0,0025	3,6
			Всего:			13,6
10	Настил кровли	плиты ДСП (ЮСБ)	м2	360,0	–	360,0
		Металлические соединительные элементы				
10	Стандартные соединительные эл-ты	Lст.100х80х2	м.п.	30,0	11,00	330,0

а-а

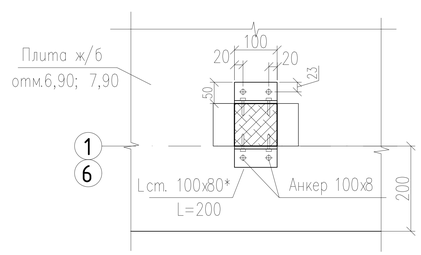

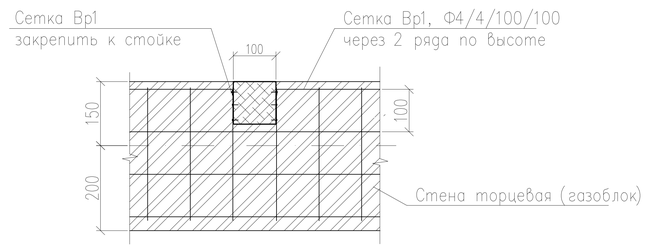

Lст*. – стандартный соединительный элемент

Изм.	Лист	№ док.	Подп.	Дата	Строительство 2-х этажной пристройки с существующему 2-х этажному зданию КГУ "Урджарский детский Центр окозания ССУ"		
ГАП	Бокебай С.				Здание пристройки	Стадия	Лист	Листов
						РП	41	50
Проверил	Джазыбаев				План стропил конструкций крыши	Ген.проект.: ТОО "Центр современной архитектуры "AZD" Проектир.: ИП "Джазыбаев Т."		
Разработал	Игілік							

Взам. инв. N | Подп. и дата | Инв. N подл.

А.3

3-3

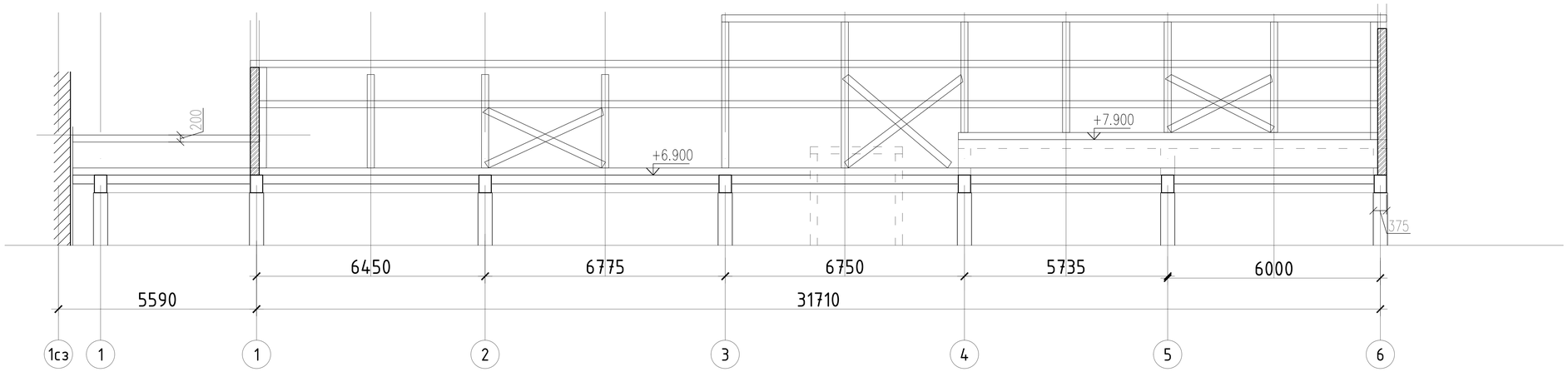

4-4

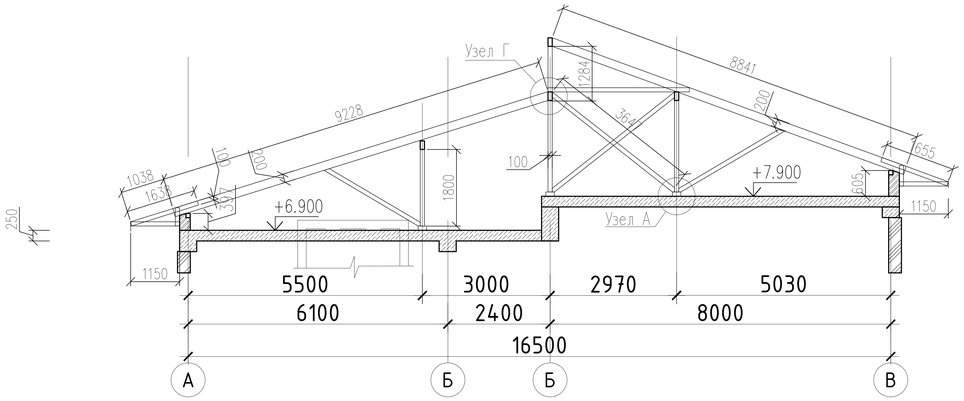

5-5

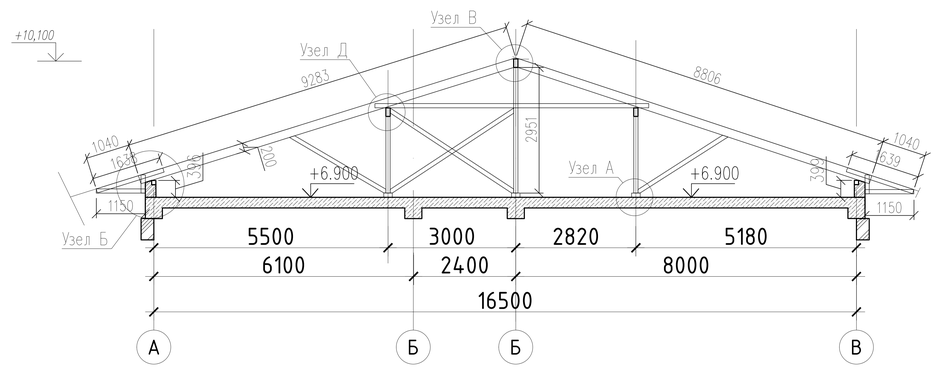

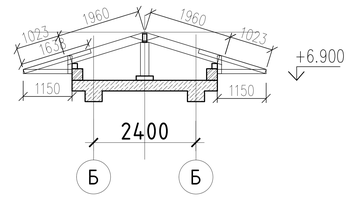

Узел А

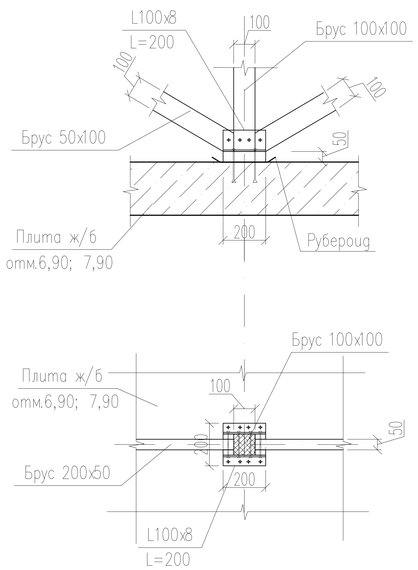

Узел Б

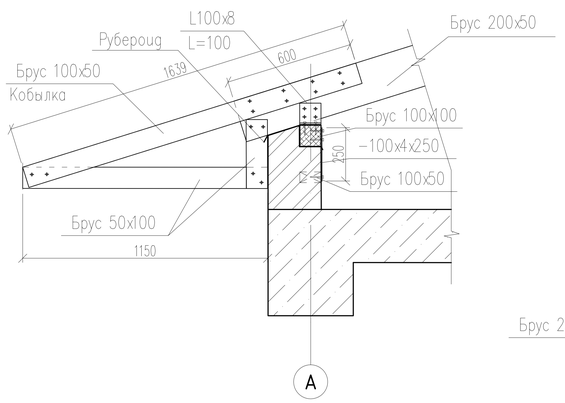

Узел В

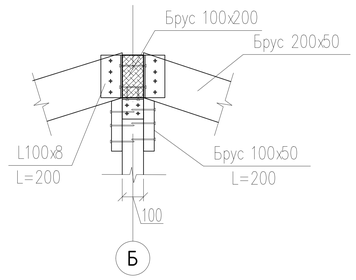

Узел Д

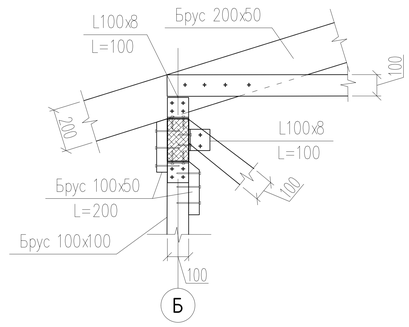

Узел Г

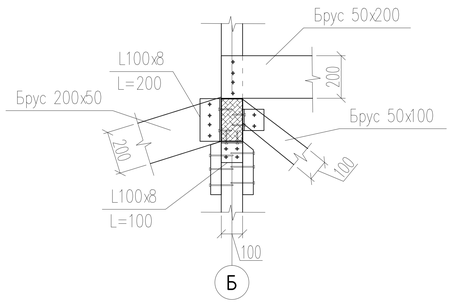

Изм.		Лист	№ док.	Подп.	Дата	Строительство 2-х этажной пристройки с существующему 2-х этажному зданию КГУ "Урджарский детский Центр окозания ССУ"
ГАП		Бокебай С.				Здание пристройки
Проверил		Джазыбаев				Разрезы и узлы конструкции крыши
Разработал		Игілік				

Стадия	Лист	Листов
РП	42	50

Ген.проект.: ТОО "Центр современной архитектуры "AZD"
Проектир.: ИП "Джазыбаев Т."

А.3

Взам. инв. N | Подп. и дата | Инв. N подл.

Разрез А-А

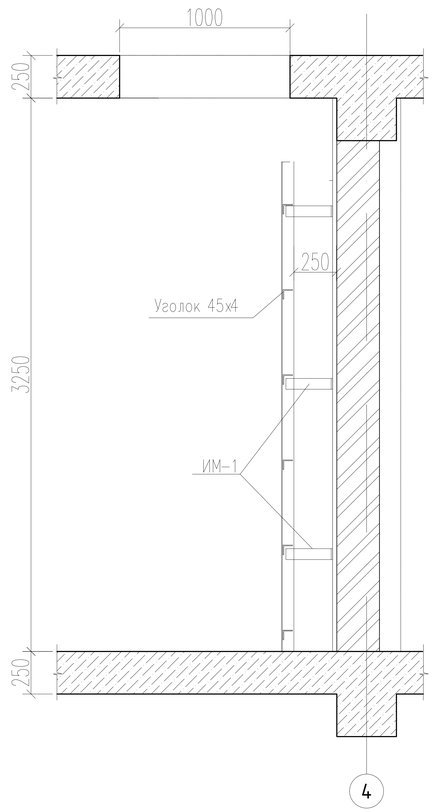

Разрез Б-Б

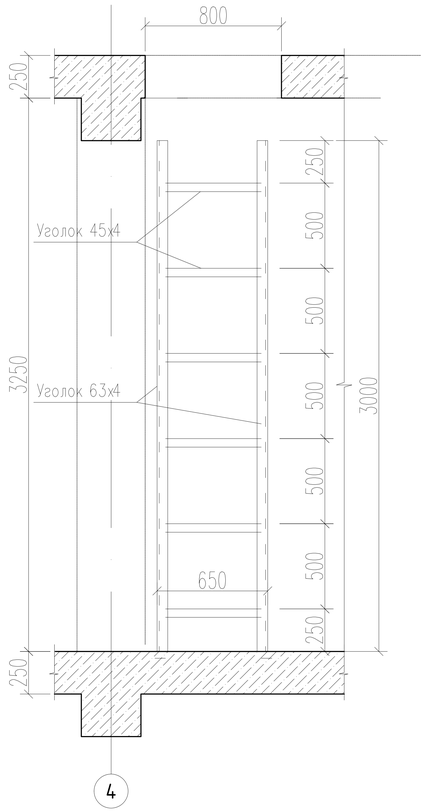

Разрез Б-Б

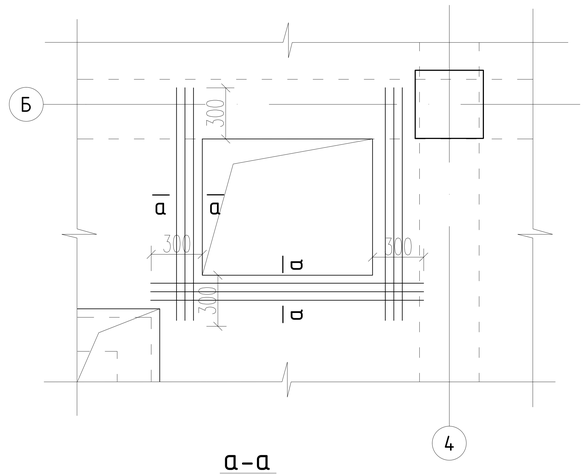

а-а

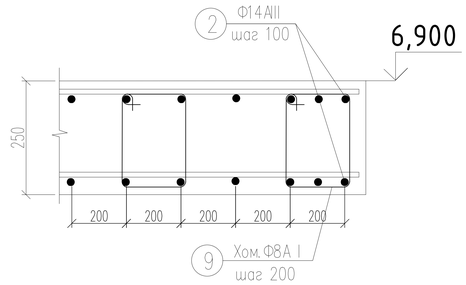

План проема люка

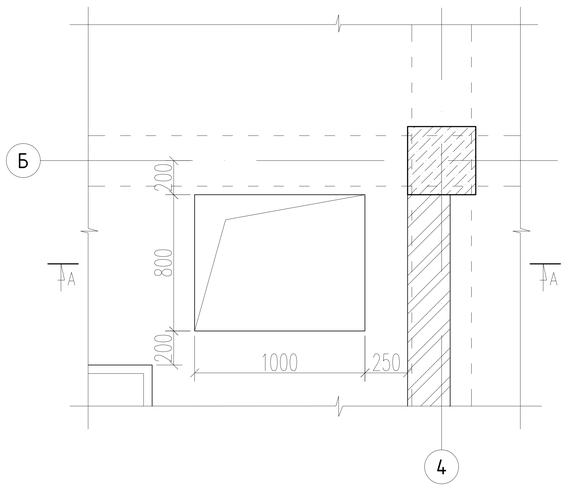

Стремянка С-1

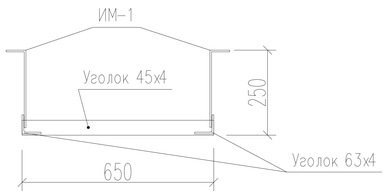

ИМ-1

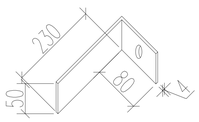

Спецификация на 1 элемент

Поз.	Обозначение	Наименование	Кол.	Объем м3	Прим.
		Стремянка С-1			
1	ГОСТ 8509-93	Уголок 63х40х4 L=3000мм шт.	2	9,51	19,2
2	ГОСТ 8509-93	Уголок 45х4 L=640мм шт.	7	1,76	12,3
3	ИМ-1	-50х4 L=320мм шт.	6	0,5	3,0
		Всего:			13,6

Примечание:
Расход арматуры обрамления включен в спецификацию армирования перекрытия

Изм.	Лист	№ док.	Подп.	Дата	Строительство 2-х этажной пристройки с существующему 2-х этажному зданию КГУ "Урджарский детский Центр окозания ССУ"			
ГАП	Бокебай С.				Здание пристройки	Стадия	Лист	Листов
						РП	43	50
Проверил	Джазыбаев				Люк в чердак	Ген.проект.: ТОО "Центр современной архитектуры "AZD" Проектир.: ИП "Джазыбаев Т."		
Разработал	Игілік							

Взам. инв. N | Подп. и дата | Инв. N подл.

А3

1-1

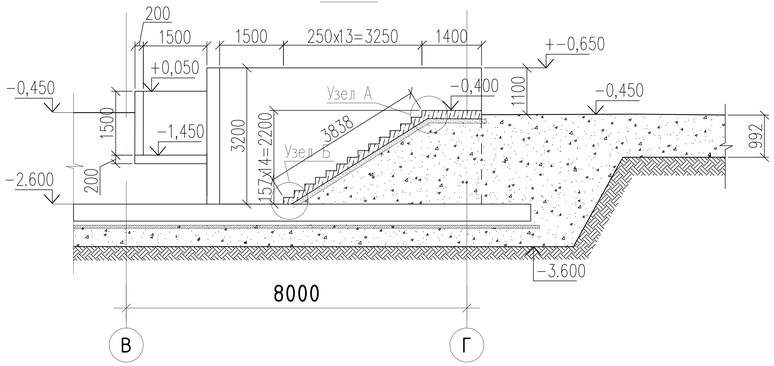

2-2

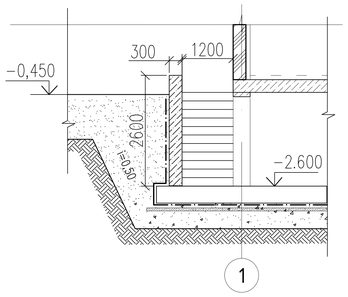

План приямка

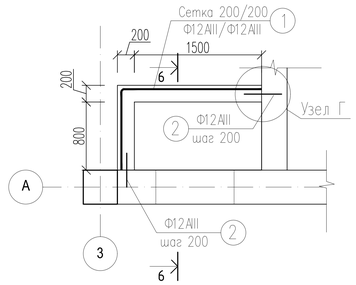

Приямок

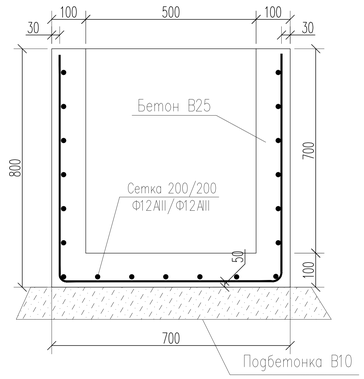

План лестницы в подвал

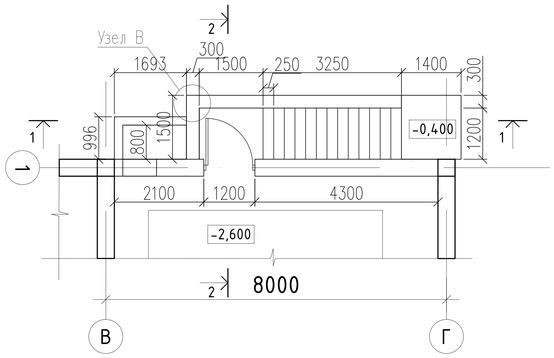

Узел В

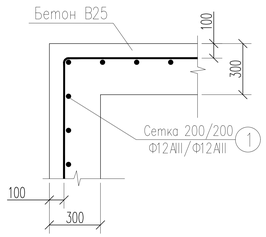

Узел Г

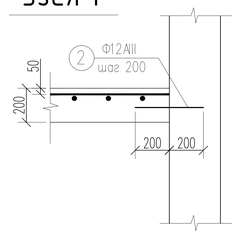

6-6

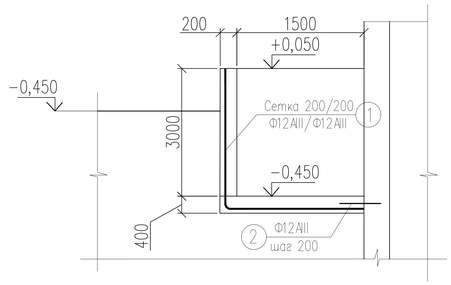

Узел А

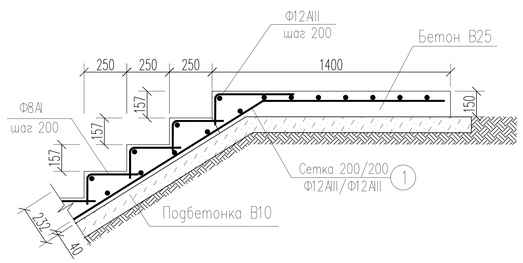

Узел Б

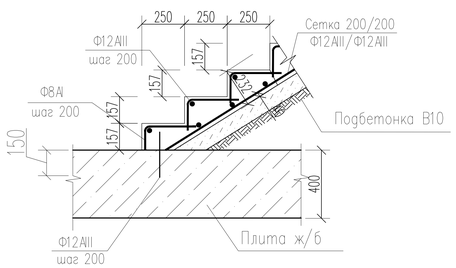

Спецификация на 1 элемент (крыша)

Поз.	Обозначение	Наименование	Кол.	Объем м3	Прим.
		Лестница в подвал и приямок			
1	ГОСТ 5781-82*	Ø 12АIII L=п.м.	401,0	0,90	361,0
2	ГОСТ 5781-82*	Ø 8АI L=п.м.	40,0	0,90	36,0
		Бетон кл.В25,W-4,F-75 м3			10,2
		Взодные группы			
1	ГОСТ 5781-82*	Ø 12АIII L=п.м.	444,0	0,90	400,0
2	ГОСТ 5781-82*	Ø 8АI L=п.м.	27,0	0,40	10,8
		Бетон кл.В25,W-4,F-75 м3			8,9

Изм.	Лист	№ док.	Подп.	Дата	Строительство 2-х этажной пристройки с существующему 2-х этажному зданию КГУ "Урджарский детский Центр окозания ССУ"		
ГАП	Бокебай С.				Здание пристройки	Стадия	Лист	Листов
						РП	44	50
Проверил	Джазыбаев				Лестница в подвал. Приямок.	Ген.проект.: ТОО "Центр современной архитектуры "AZD" Проектир.: ИП "Джазыбаев Т."	
Разработал	Игілік						

Взам. инв. N | Подп. и дата | Инв. N подл.

А3

Входная группа 1

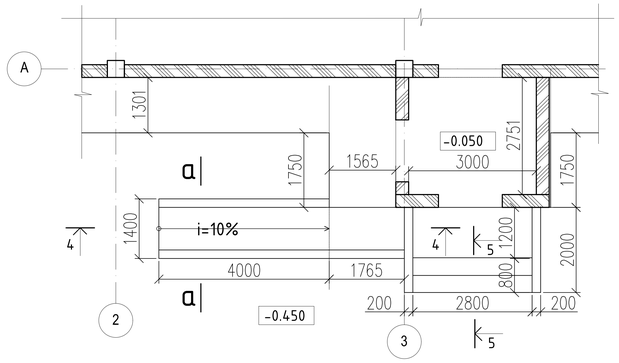

Входная группа 2

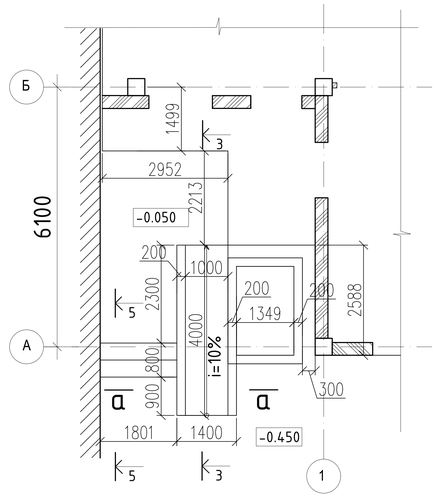

Входная группа 3

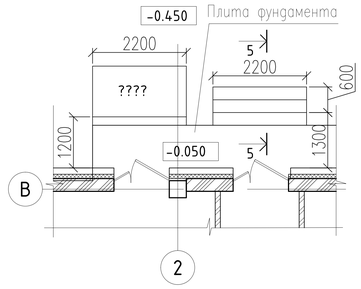

3-3

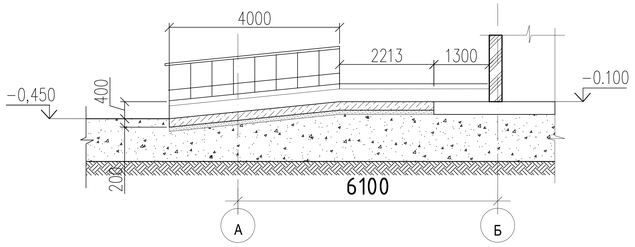

4-4

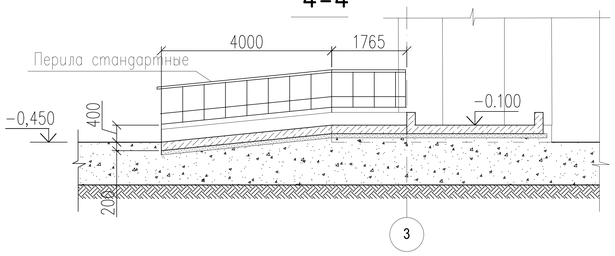

5-5

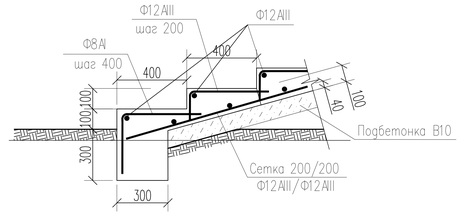

а-а

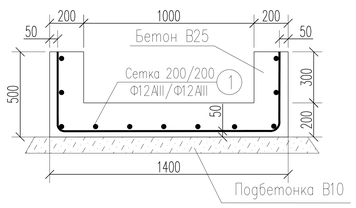

Спецификация на 1 элемент (крыша)

Поз.	Обозначение	Наименование	Кол.	Объем м3	Прим.
		Лестница в подвал и приямок			
1	ГОСТ 5781-82*	Ø 12АIII L=п.м.	401,0	0,90	361,0
2	ГОСТ 5781-82*	Ø 8АI L=п.м.	40,0	0,40	16,0
		Бетон кл.В25,W-4,F-75 м3			10,2
		Взодные группы			
1	ГОСТ 5781-82*	Ø 12АIII L=п.м.	444,0	0,90	400,0
2	ГОСТ 5781-82*	Ø 8АI L=п.м.	27,0	0,40	10,8
		Бетон кл.В25,W-4,F-75 м3			8,9

Изм.	Лист	№ док.	Подп.	Дата
ГАП	Бокебай С.			
Проверил	Джазыбаев			
Разработал	Изілік			

Строительство 2-х этажной пристройки с существующему 2-х этажному зданию КГУ "Урджарский детский Центр окозания ССУ"

Здание пристройки

Стадия	Лист	Листов
РП	45	50

Входные группы

Ген.проект.: ТОО "Центр современной архитектуры "AZD"
Проектир.: ИП "Джазыбаев Т."

А.3

Взам. инв. N | Подп. и дата | Инв. N подл.

Вид А-А

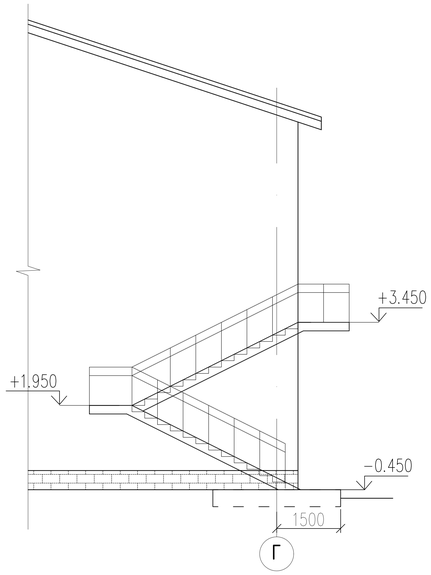

Вид Б-Б

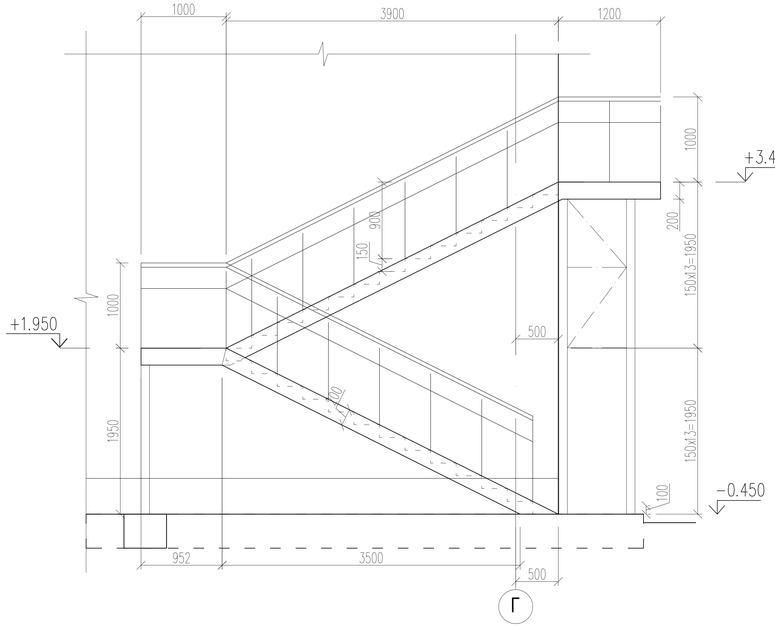

Вид В-В

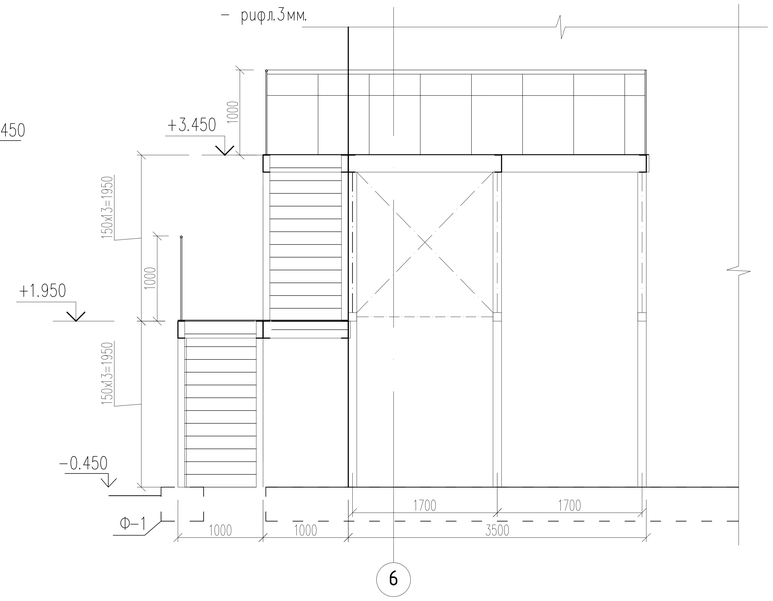

План противопожарной лестницы

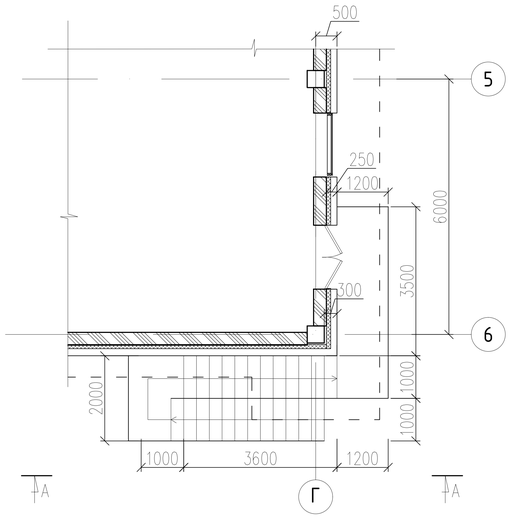

Конструктивный план лестницы

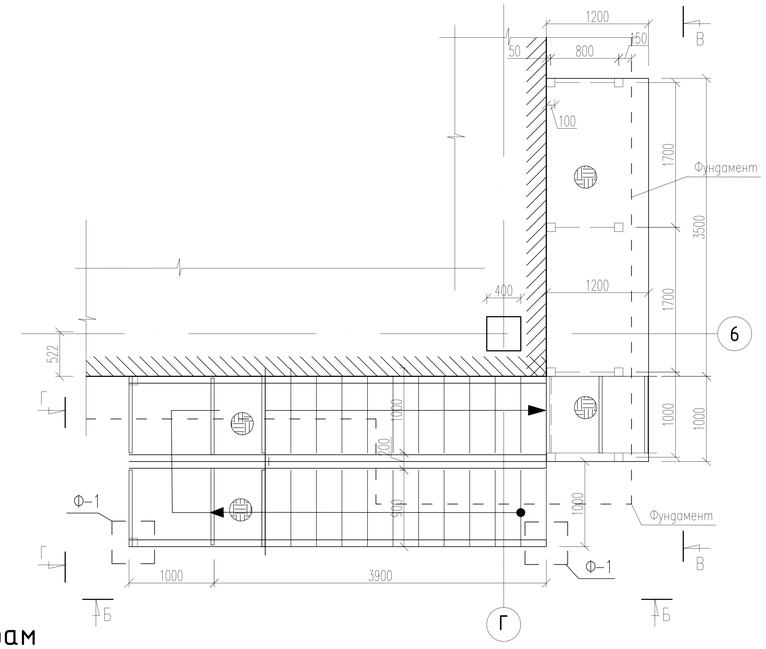

Вид Г-Г

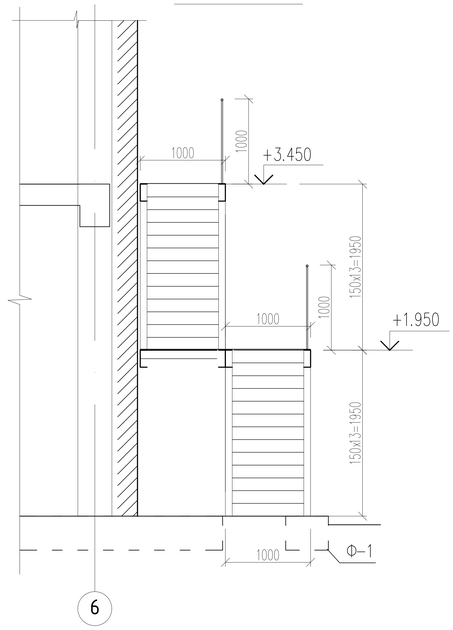

Перила

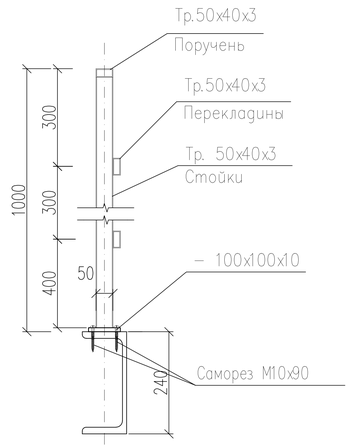

Крепление ступеней к косоурам

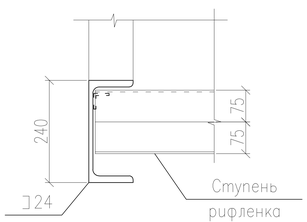

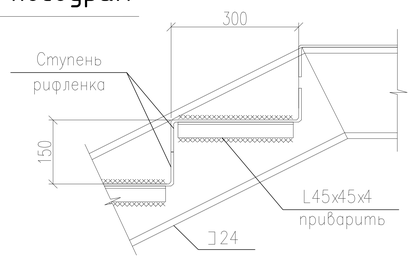

Изм.		Лист	№ док.	Подп.	Дата	Строительство 2-х этажной пристройки с существующему 2-х этажному зданию КГУ "Урджарский детский Центр окозания ССУ"
ГАП		Бокебай С.				Здание пристройки — Стадия: РП; Лист: 46; Листов: 50
Проверил		Джазыбаев				Противопожарная лестница
Разработал		Игілік				Ген.проект.: ТОО "Центр современной архитектуры "AZD" Проектир.: ИП "Джазыбаев Т."

Взам. инв. N | Подп. и дата | Инв. N подл.

А3

1-1

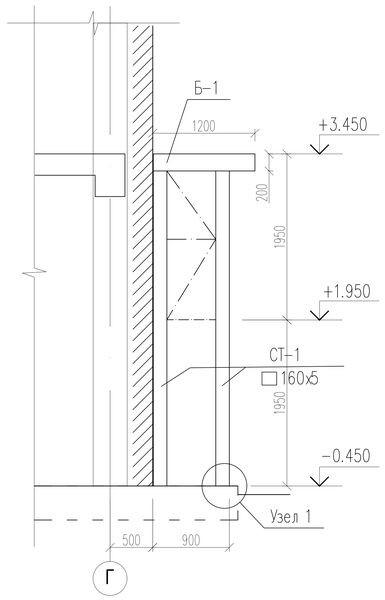

2-2

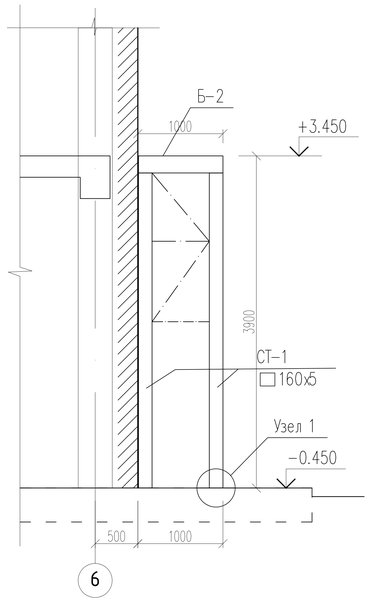

3-3

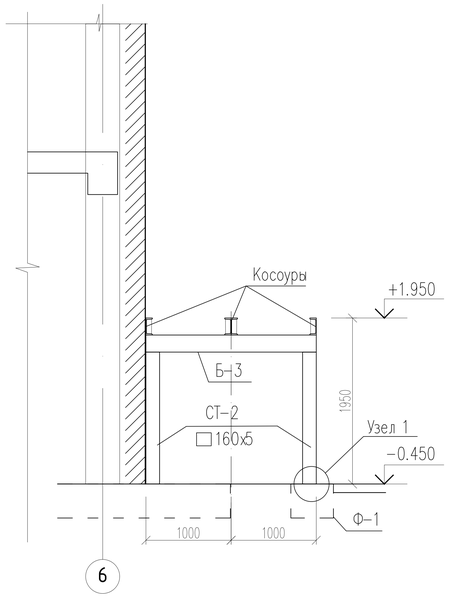

Узел 2

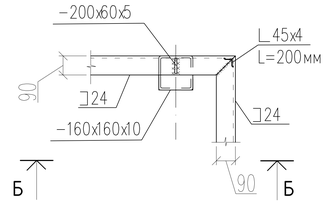

Узел 2а

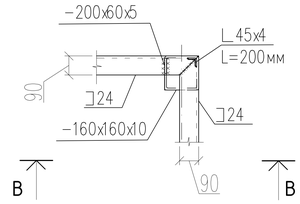

Узел 3

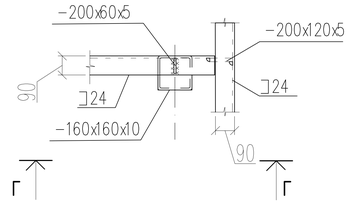

Б-Б

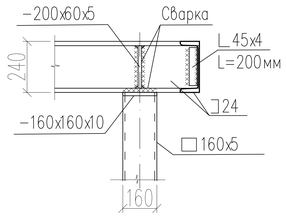

В-В

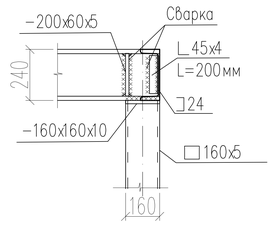

Г-Г

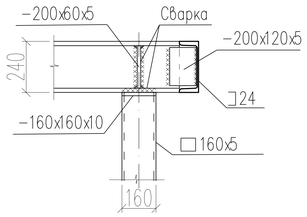

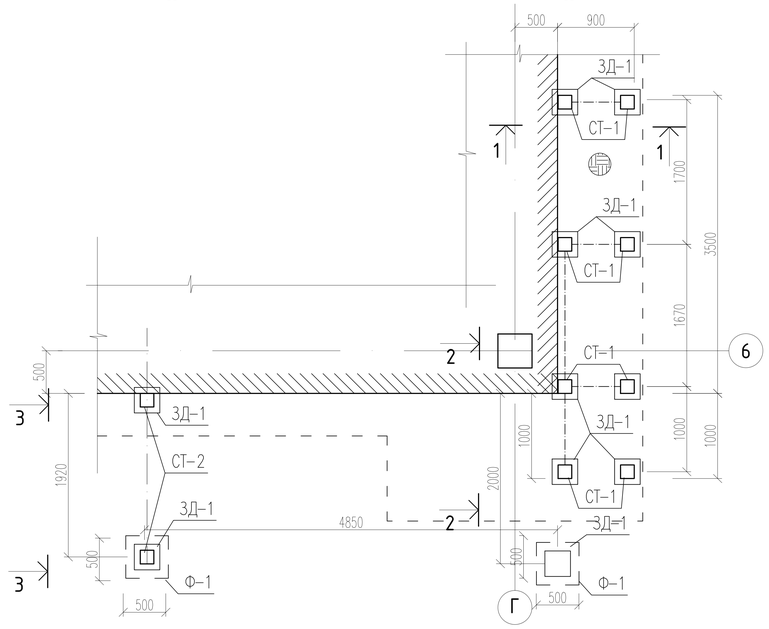

Входная группа 2

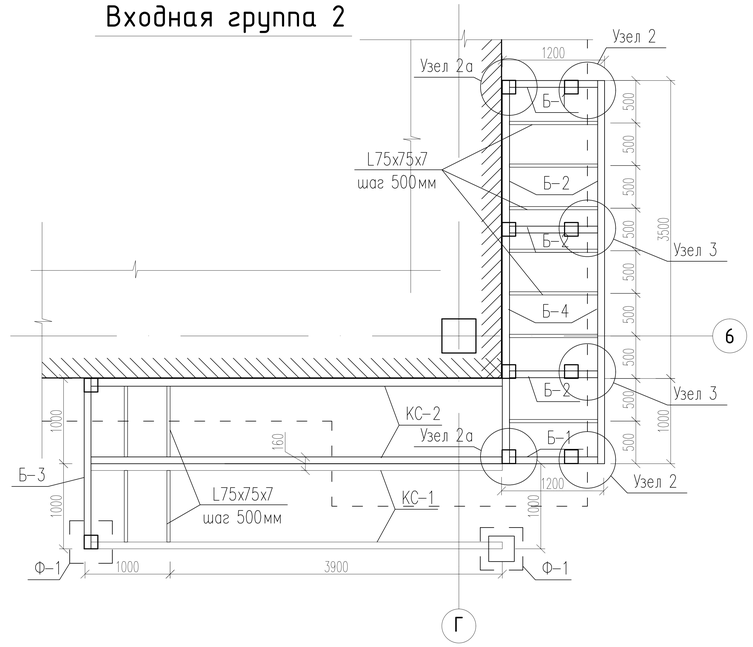

Узел 1

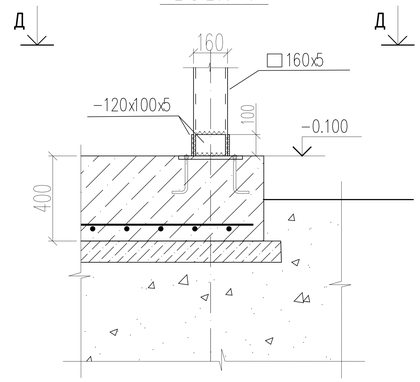

Д-Д

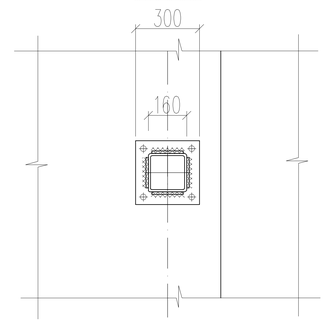

Фундамент Ф-1

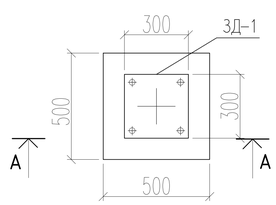

А-А

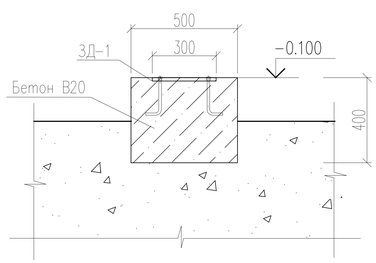

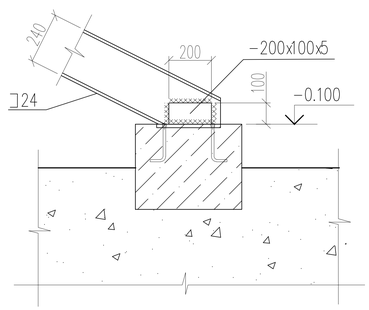

Изм.	Лист	№ док.	Подп.	Дата	Строительство 2-х этажной пристройки с существующему 2-х этажному зданию КГУ "Урджарский детский Центр окозания ССУ"			
ГАП	Бокебай С.				Здание пристройки	Стадия	Лист	Листов
						РП	47	50
Проверил	Джазыбаев				Противопожарная лестница	Ген.проект.: ТОО "Центр современной архитектуры "AZD" Проектир.: ИП "Джазыбаев Т."		
Разработал	Игілік							

Взам. инв. N

Подп. и дата

Инв. N подл.

А.3

Косоур-1

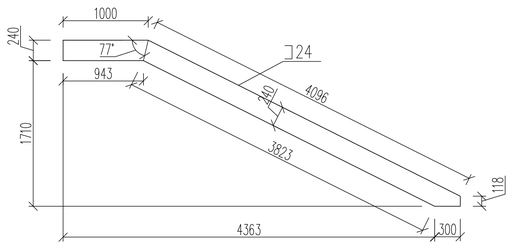

Косоур-2

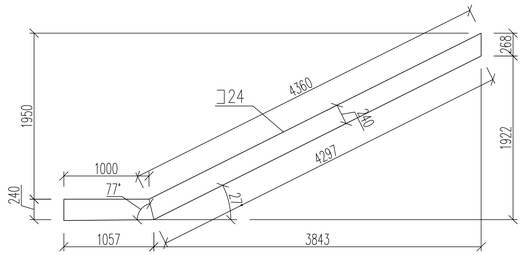

Ступень

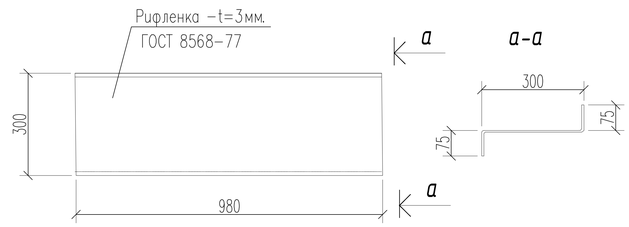

1-1

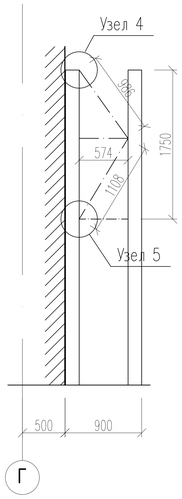

2-2

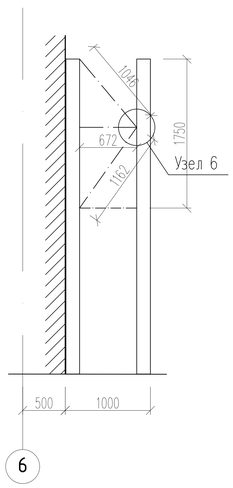

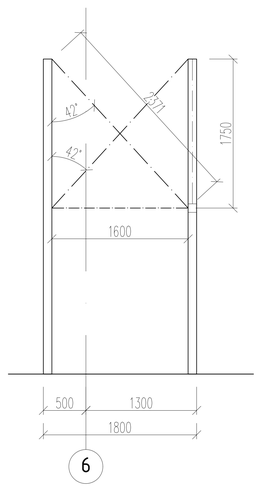

Узел 4

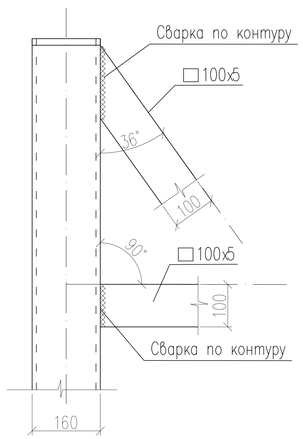

Узел 5

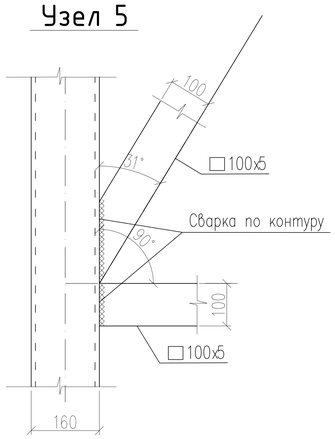

Узел 6

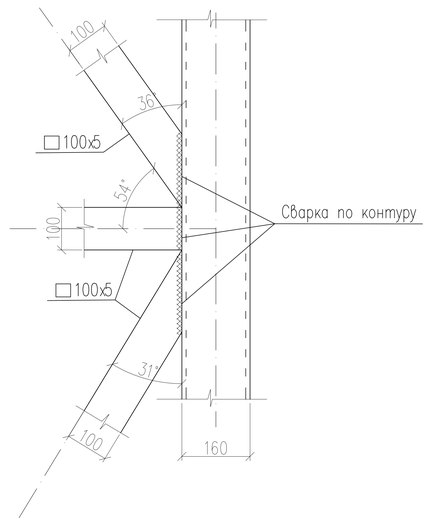

Спецификация элементов лестницы.

Марка изделия	Поз.	Наименование	Кол.	Масса эл-та кг	Масса изделия кг
		Лестница			
Ст-1	1	Труба 160х160х5 ГОСТ 12336-66 L=3650мм	8	87,0	696,0
Ст-2	2	Труба 160х160х5 ГОСТ 12336-66 L=1470мм	2	34,5	69,1
Связи	3	Труба 100х100х5 ГОСТ 12336-66 L=п.м.	19,8	14,1	279,2
Кс-1	4	Швеллер N24 ГОСТ8240-89 L=5150мм	2	123,6	247,2
Кс-2	5	Швеллер N24 ГОСТ8240-89 L=5420мм	2	130,1	260,2
Б-1	6	Швеллер N24 ГОСТ8240-89 L=1200мм	2	28,8	57,6
Б-2	7	Швеллер N24 ГОСТ8240-89 L=1020мм	2	24,5	49,0
Б-3	8	Швеллер N24 ГОСТ8240-89 L=2000мм	1	48,0	48,0
Б-4	9	Швеллер N24 ГОСТ8240-89 L=4500мм	2	108,0	216,0
Уголки	10	Уголок 75х75х5 ГОСТ 8509-86 п.м.	26,4	5,8	153,1
Лп	11	-t=3мм, (рифленка) ГОСТ 8568-77 м2	7,4	25,6	189,4
Ступени	12	-t=3мм, (рифленка) ГОСТ 8568-77 L=980мм.	28	11,5	322,5
Пл	13	-t=10мм, ГОСТ 103-2006 160х160мм	10	2,0	20,0
Пл	14	-t=5мм, ГОСТ 103-2006 120х200мм	10	2,0	20,0
Пл	15	-t=5мм, ГОСТ 103-2006 60х200мм	12	1,0	12,0
ЗД-1*	16	-t=12мм, ГОСТ 103-2006 300х300мм	11	20,0	220,0
		Перила			
	17	Тр. 50х40х3 ГОСТ30245-2003 L=м.п.	26,0	36,77	98,8
	18	-100х100х10 ГОСТ 103-2006	14	0.785	10.99
	19	Саморез М10х90	128		

Взам. инв. N

Подп. и дата

Инв. N подл.

Изм.	Лист	№ док.	Подп.	Дата
ГАП	Бокебай С.			
Проверил	Джазыбаев			
Разработал	Игілік			

Строительство 2-х этажной пристройки с существующему 2-х этажному зданию КГУ "Урджарский детский Центр окозания ССУ"

Здание пристройки

Стадия	Лист	Листов
РП	48	50

Противопожарная лестница

Ген.проект.: ТОО "Центр современной архитектуры "AZD"
Проектир.: ИП "Джазыбаев Т."

А3

1-1

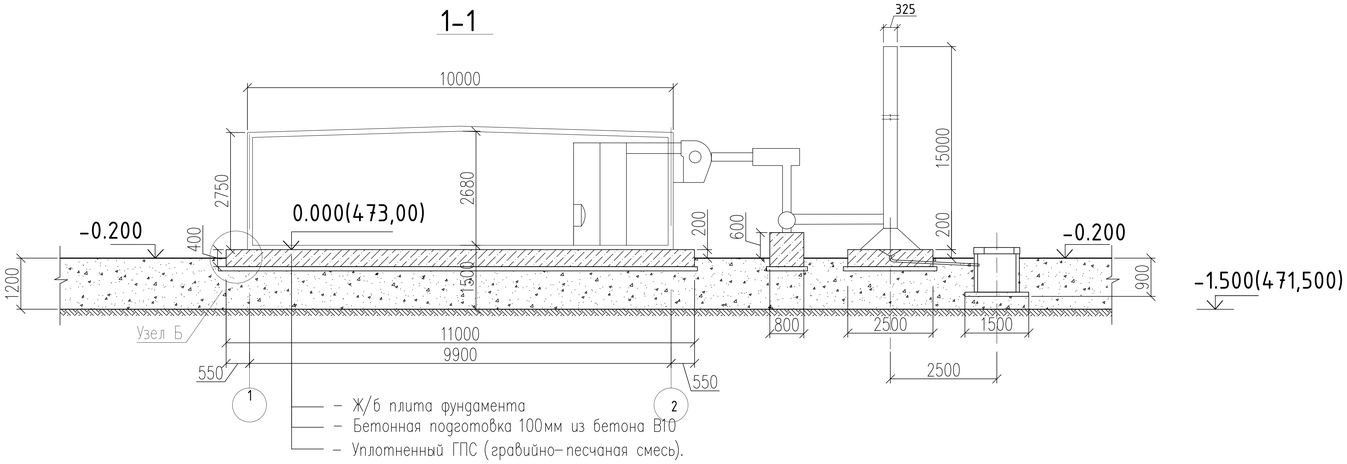

2-2

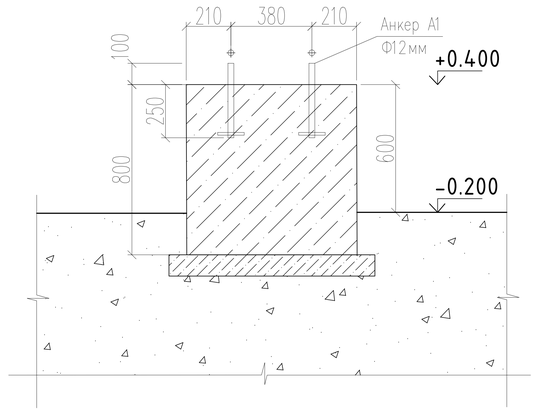

Анкер А1

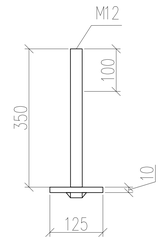

План котельной

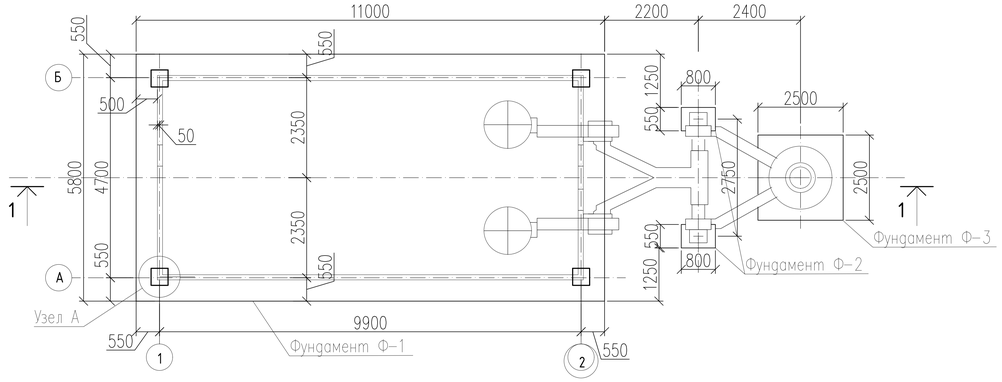

План Ф-2

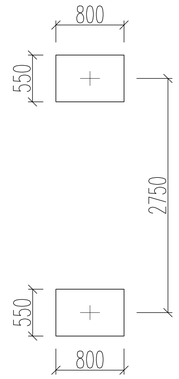

План фундамента Ф-2

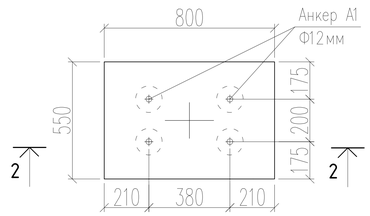

Узел А

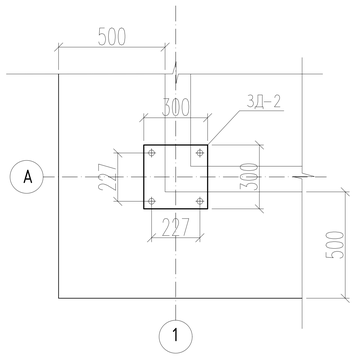

ЗД-2

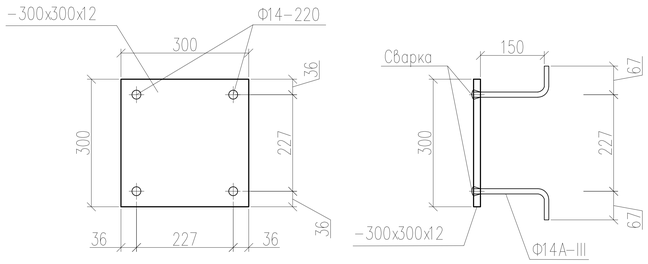

Узел Б

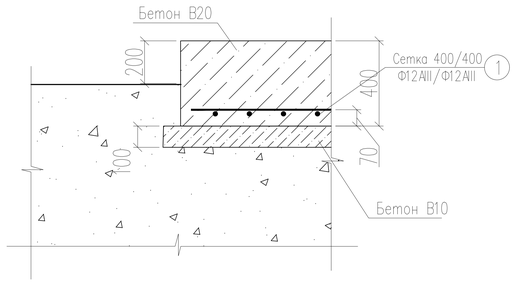

Изм.		Лист	№ док.	Подп.	Дата	Строительство 2-х этажной пристройки с существующему 2-х этажному зданию КГУ "Урджарский детский Центр окозания ССУ"
						Котельная — Стадия: РП; Лист: 49; Листов: 50
Проверил		Джазыбаев				Фундаменты Ф-1, Ф-2
Разработал		Игілік				Ген.проект.: ТОО "Центр современной архитектуры "AZD" Проектир.: ИП "Джазыбаев Т."

Взам. инв. N | Подп. и дата | Инв. N подл.

А.3

3-3

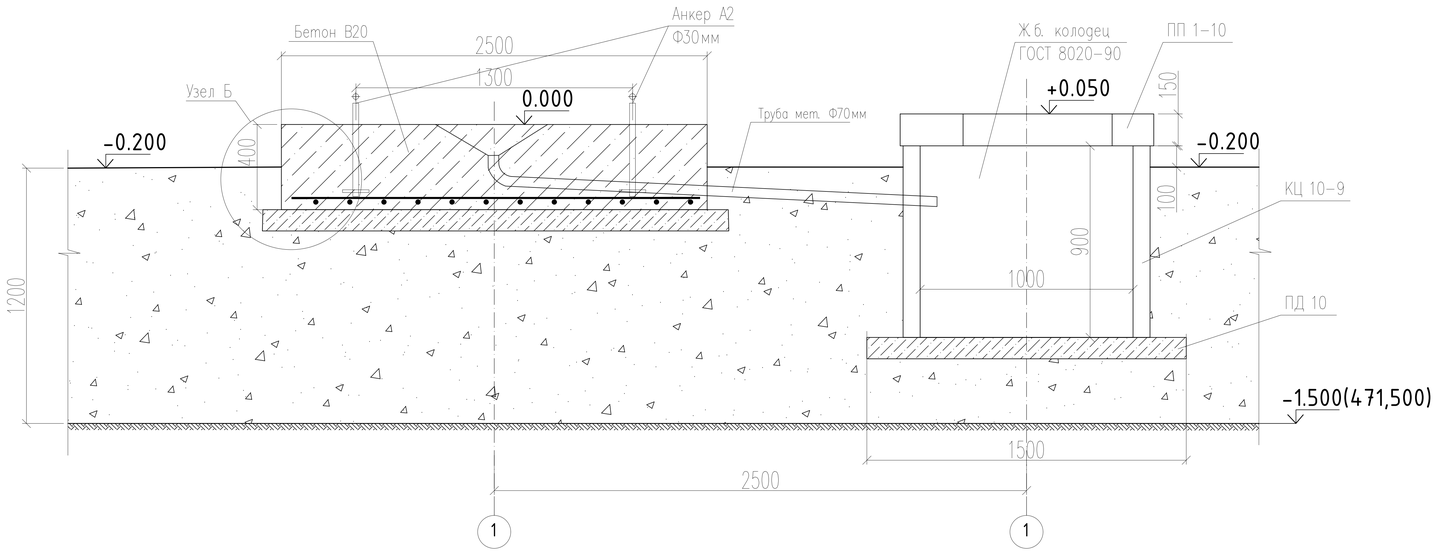

Узел Б

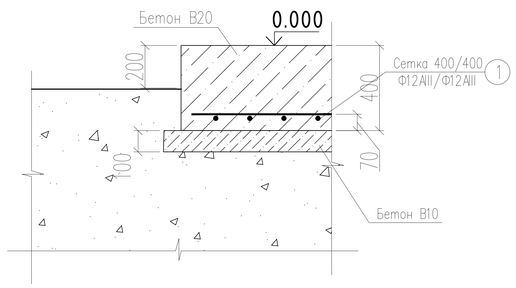

План фундамента Ф-3

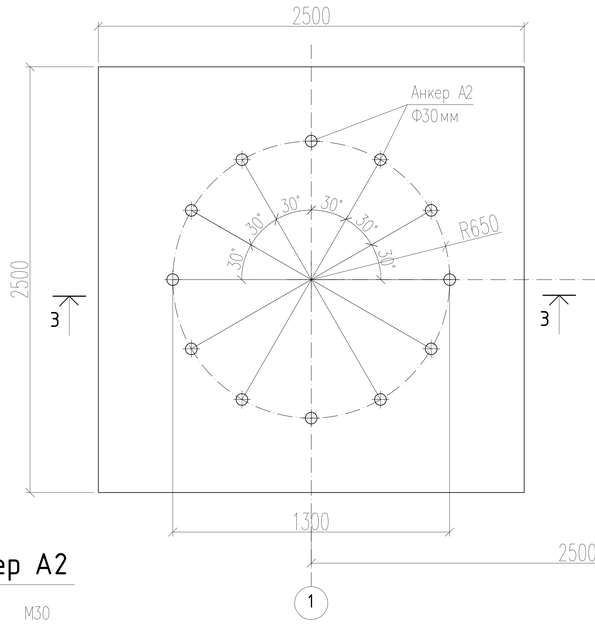

Ж.б. колодец
ГОСТ 8020-90

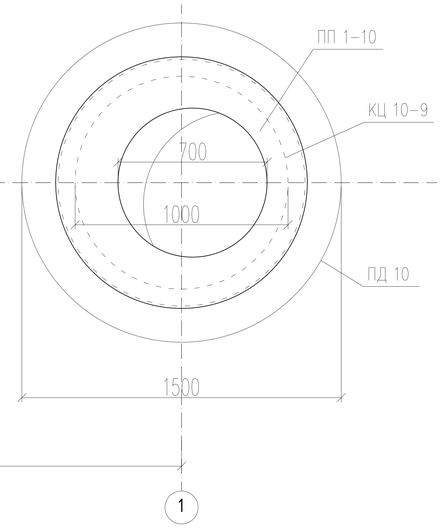

Анкер А2

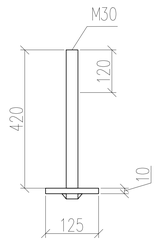

Спецификация на фундаменты

Позиц.	Обозначение	Наименование	Кол.	Масса ед.кг.	Масса кг.
		Фундамент Ф-1			
1	ГОСТ 5781-82*	Ф12А-III м.п.	320	0,90	288,0
		ЗД-2 шт.	4	20,0	80,0
2	ГОСТ 103-2006	300х12 L=300мм	1	15,2	15,2
3	ГОСТ 5781-82*	Ф14А-III L=200мм	4	1,21	4,82
		Бетон кл.В20,W-4,F-75 м3			25,5
		Фундамент Ф-2			
4	ГОСТ 5781-82*	Ф12А-I (Анкер А1) L=370мм	1	0,33	0,33
5	ГОСТ 103-2006	Ф125х10 шт.	1	1,04	1,04
		Анкер А1 всего:	4	1,37	5,43
		Бетон кл.В20,W-4,F-75 м3			0,4
		Фундамент Ф-3			
1	ГОСТ 5781-82*	Ф12А-III м.п.	13,0	0,9	11,7
6	ГОСТ 5781-82*	Ф30А-I (Анкер А2) L=420мм	1	2,4	2,4
5	ГОСТ 103-2006	Ф125х10 шт.	1	1,04	1,04
		Анкер А2 всего:	12	3,44	41,3
		Бетон кл.В20,W-4,F-75 м3			2,5
	ГОСТ 8020-90	Ж.б. колодец (комплект) шт.	1	0,51	0,51

Взам. инв. N | Подп. и дата | Инв. N подл.

Изм.	Лист	№ док.	Подп.	Дата
Проверил	Джазыбаев			
Разработал	Игілік			

Строительство 2-х этажной пристройки с существующему 2-х этажному зданию КГУ "Урджарский детский Центр окозания ССУ"

Котельная

Стадия	Лист	Листов
РП	50	50

Фундамент Ф-3

Ген.проект.: ТОО "Центр современной архитектуры "AZD"
Проектир.: ИП "Джазыбаев Т."

А3