ТИПТІК ЖОБА

ҚР ТЖ 50 ДА (ІВ, ІІВ, ІІІВ) 7С-2.2-2012

СЕЙСМИКАЛЫҚ БЕЛСЕНДІЛІГІ 7 БАЛЛДЫҚ ІВ, ІІВ, ІІІВ КЛИМАТТЫҚ БӨЛШЕК АУДАНДАРЫҒА АРНАЛҒАН АУСЫМДА 50 КЕЛУІ БАР ДӘРІГЕРЛІК АМБУЛАТОРИЯ

4 Альбом

АК Ағаш конструкциялар

ТИПОВОЙ ПРОЕКТ

ТП РК 50 ВА (ІВ, ІІВ, ІІІВ) 7С-2.2-2012

ВРАЧЕБНАЯ АМБУЛАТОРИЯ НА 50 ПОСЕЩЕНИЙ В СМЕНУ ДЛЯ ІВ, ІІВ, ІІІВ КЛИМАТИЧЕСКИХ ПОДРАЙОНОВ С СЕЙСМИЧЕСКОЙ АКТИВНОСТЬЮ 7 БАЛЛОВ

Альбом 4

КД Конструкции деревянные

				Привязан
ГИП	Бейсекина А.Н		11.20	2020-94-КД
Исполнил	Литовкина П.В.		11.20	
Проверил	Бейсекина А.Н		11.20	Строительство врачебной амбулатории на 50 посещений с дневным стационаром на 10 коек в с. Урджар Урджарского района ВКО
				Листов
Инв. №				

Копировал А2

ТИПТІК ЖОБА

ҚР ТЖ 50 ДА (IB, IIB, IIIB) 7С-2.2-2012

СЕЙСМИКАЛЫҚ БЕЛСЕНДІЛІГІ 7 БАЛЛДЫҚ IB,IIB,IIIB КЛИМАТТЫҚ БӨЛШЕК АУДАНДАРЫҒА АРНАЛҒАН АУСЫМДА 50 КЕЛУІ БАР ДӘРІГЕРЛІК АМБУЛАТОРИЯ

4 Альбом

АК Ағаш конструкциялар

ТИПОВОЙ ПРОЕКТ

ТП РК 50 ВА (IB, IIB, IIIB) 7С-2.2-2012

ВРАЧЕБНАЯ АМБУЛАТОРИЯ НА 50 ПОСЕЩЕНИЙ В СМЕНУ ДЛЯ ~~IB~~, IIB, ~~IIIB~~ КЛИМАТИЧЕСКИХ ПОДРАЙОНОВ С СЕЙСМИЧЕСКОЙ АКТИВНОСТЬЮ 7 БАЛЛОВ

Альбом 4

КД Конструкции деревянные

Әзірленген : Қаз "ҒЗСТҚСҚИ" РМК
Разработан: РГП "КазНИИССА"

Бас директор М. Алпысбаев

Генеральный директор

Типтік және жекеше жобалау орталығының директоры Ю. Повышев

Директор центра типового и индивидуального проектирования

Жобаның бас инженері С. Малаян

Главный инженер проекта

Бас жобалаушы: "Қаз ҒЗСТҚСИ" РМК
Генеральный проектировщик: РГП "КазНИИССА"

Қазақстан Республикасы Құрылыс және тұрғын үй-коммуналдық шаруашылық істері агенттігінің _____ 20 ж. № _____ бұйрығымен бекітілген және 20 ж. _____ _____ бастап қолданысқа енгізілді.

Утвержден приказом Агентства Республики Казахстан по делам строительства и жилищно-коммунального хозяйства от _____20 г. №_____ и введен в действие с____ _____ 20 г.

Взамен инв.N | Подпись и дата | Инв.N подл.

				Привязан
ГИП	Бейсекина А.Н		11.20	2020-94-КД
Исполнил	Литовкина П.В.		11.20	
Проверил	Бейсекина А.Н		11.20	Строительство врачебной амбулатории на 50 посещений с дневным стационаром на 10 коек в с. Урджар Урджарского района ВКО
				Листов
Инв. №				

Копировал А2

Ведомость основных комплектов рабочих чертежей

Обозначение	Наименование	Примечание
ТП РК 25 ВА (IB,IIB,IIIB)7С-2.2-2012-ПЗ	Пояснительная записка	Альбом 1
ТП РК 25 ВА (IB,IIB,IIIB)7С-2.2-2012-ТХ	Технология производства	Альбом 2
ТП РК 25 ВА (IB,IIB,IIIB)7С-2.2-2012-АР	Архитектурные решения	Альбом 3
ТП РК 25 ВА (IB,IIB,IIIB)7С-2.2-2012-КЖ	Конструкции железобетонные	Альбом 4
ТП РК 25 ВА (IB,IIB,IIIB)7С-2.2-2012-КД	Конструкции деревянные	
ТП РК 25 ВА (IB,IIB,IIIB)7С-2.2-2012-ОВ	Отопление, вентиляция и кондиционирование воздуха	Альбом 5
ТП РК 25 ВА (IB,IIB,IIIB)7С-2.2-2012-ВК	Водопровод и канализация	Альбом6
ТП РК 25 ВА (IB,IIB,IIIB)7С-2.2-2012-ЭЛ	Электрооборудование	Альбом 7
ТП РК 25 ВА (IB,IIB,IIIB)7С-2.2-2012-СС	Системы связи	Альбом 8
ТП РК 25 ВА (IB,IIB,IIIB)7С-2.2-2012-ОС	Охранная и охрано-пожарная сигнализация	
ТП РК 25 ВА (IB,IIB,IIIB)7С-2.2-2012-ЗС	Заказные спецификации	Альбом 9
ТП РК 25 ВА (IB,IIB,IIIB)7С-2.2-2012-СМ	Сметная документация	Альбом 10

Ведомость рабочих чертежей основного комплекта

Лист	Наименование	Примечание
1	Общие данные	
2	Схема расположения мауэрлатов ,стоек, прогонов и затяжек	
3	Схема расположения стержня и подкосов	
4	Разрезы 1-1 – 7-7	
5	Разрезы 8-8 – 12-12	
6	Узлы 6-10. Узел усиления проема вентшахты	
7	Фрагмент 1.	

Перечень актов освидетельствования скрытых работ

Наименование актов	Обозначение	Примечание
Геодезические работы по СП РК 1.03-103-2013		
Акт приемки готовых конструкций	П5.17.1	С исполнительной схемой
Антикоррозийная защита по СП РК 2.01-101-2013		
Акт приемки защищаемых поверхностей конструкций		
Акт приемки изоляционных материалов		
Акт приемки защитного покрытия в целом		
Акт приемки швов, примыканий и стыков защиты		

Ведомость ссылочных и прилагаемых документов

Обозначение	Наименование	Примечание
	Ссылочные документы	
ГОСТ 34028-2016	Сталь горячекатанная для армирования железобетонных конструкций. ТУ	
ГОСТ 6727-80*	Проволока из низкоуглеродистой стали холодно-тянутая для армирования ж/б конструкций. ТУ	
ГОСТ 103-2006	Прокат сортовой горячекатаный полосовой. Сортамент	
ГОСТ 14098-91	Соединения сварные арматуры и закладных изделий железобетонных конструкций	

Ведомость спецификаций

Лист	Наименование	Примечание
2	Спецификация к элементам кровли	
7	Спецификация к элементам кровли (слуховые окна и вентшахты))	

Общие указания

1. Типовой проект разработан для климатических районов со следующими характеристиками:
– климатический район строительства – ~~IB~~; IIB; ~~IIIB~~
– сейсмическая активность – 7 баллов;
– нормативное ветровое давление -38кгс/м2;
– нормативный вес снегового покрова –150кгс/м2;
2. Расчетная температура наружного воздуха:
~~– для климатических подрайонов IB -39°С; -35°С; -30°С; -25°С~~
– для климатических подрайонов IIB -34,4°С
~~– для климатических подрайонов IIIB -39°С; -35°С; -30°С; -25°С;~~
3. Коэфициент надежности по ответственности -0,95
Класс ответственности здания при сейсмических воздействиях - III
– по конструктивной пожарной опасности СП РК 2.02-101-2014 – С0.
– по функциональной пожарной опасности СП РК 2.02-101-2014 – Ф1.3.
5. Степень огнестойкости СП РК 2.02-101-2014 – II.
6. Данный лист читать совместно с лл. 2÷7.
7. Все работы производить с соблюдением требований соответствующих глав третьей части СП РК производству работ и техники безопасности.
8. Пиломатериалы принять из древесины хвойных пород 2-го сорта, максимальной влажностью не более 20% по ГОСТ 24454-80*.
9. Все болты принять по ГОСТ 7798-70, гайки – по ГОСТ 5915-70*, шайбы – из полосовой стали. Гвозди принять по ГОСТ4028-63*, шурупы – по ГОСТ 1144-80.
10. Все деревянные конструкции антисептировать и обработать огнезащитными составами, обеспечивающими предел огнестойкости не менее 0,25 часа.
11. В местах опирания деревянных конструкций на бетонные поверхности проложить прокладки из двух слоев толя по ГОСТ 10999-76.
12. Соединительные элементы ИМ1 защитить слоем цинка толщиной не менее 50мкм
13. Все болты, гайки и шайбы должны иметь цинковое покрытие толщиной не менее 15мкм, гвозди и шурупы – не менее 9 мкм по ГОСТ 9.303-84.
14. Перед началом работ по монтажу конструкций кровли выполнить геодезическое нивелирование отметок верха монолитного пояса, опорных столбиков. В случае большой разницы отметок с проектными произвести добетонирование до проектных отметок. Горизонтальность верха пояса и опорных столбиков проверять уровнем.
15. Произвести огнебиозащиту пропиткой всех деревянных элементов до их монтажа. Перед нанесением пропитки поверхность должна быть очищенна от пыли и грязи. Пропитку не разбавлять. Торцевые концы древесины следует обрабатывать особенно тщательно. Торцы опорных столбов, стоек, лаг обрабатывать погружением в состав и выдерживанием в течение трех минут.
16. После установки стропил осуществить контрольный обмер скатов крыши. Небольшие дефекты крыши до 10 мм, исправить с помощью доборных элементов.
17. До монтажа металлочерепицы установить держатель желоба .
18. Перед монтажом листов металлочерепицы закрепить карнизные планки с минимальной длиной нахлестки 100мм. Планку крепить оцинкованными саморезами с шагом 300мм. Обрезку планок выполнять ножницами по жести.
19. Монтаж листов металлочерепицы необходимо начинать с торца, закрепляя одним саморезом на коньке. Вынос листов металлочерепицы относительно сплошной обрешетки составляет 40мм. Капиллярная канавка каждого листа (находится на волне левого края) должна быть накрыта последующим листом. Листы соединять саморезами в верхней части перехлеста, но не прикручивать к обрешетке, чтобы была возможность поворота листов. Скрепленные между собой 3-4 листа выровнять параллельно карнизу крыши. Только после этого прикрепить листы саморезами с уплотнительными шайбами в шахматном порядке к обрешетке в подошве волны. Количество саморезов по дереву 4.8х51 (крашенные в цвет металлочерепицы) – 8 штук на квадратный метр.
20. Длина нахлестов листов металлочерепицы не менее 150 мм. В месте нахлестки листов крепление производится в каждую вторую волну под поперечным рисунком.
21. Монтаж коньковой планки начинать с крепления по ее торцам заглушек. Коньковую планку крепить саморезами (длиной 80мм) через волну металлочерепицы. Нахлестка планок 100мм.
22. Накладки ендовы крепить заклепками или шурупами по волне профильного листа с шагом 300мм.
23. Передвигаться по металлической кровле в мягкой обуви, ступая в прогиб волны.

Согласующие подписи специалистов, приведенные на листе ,относятся ко всем рабочим чертежам данного комплекта, требующим согласования

Согласовано: Гл.спец.АР Кнышева; Гл.спец.ОВ Пак; Гл.спец.ВК Дмитриев

Взамен инв.N

Подпись и дата

Инв.N подл.

Настоящий проект выполнен в соответствии с действующими нормами, правилами и стандартами, в том числе и по взрыво-и пожаробезопасности

ГИП (ГАП) разработавший типовой проект — Малаян С.А.

ГИП осуществивший привязку — Бейсекина А.Н

Привязан

Инв. N

ГИП	Бейсекина А.Н		11.20
Исполнил	Литовкина П.В.		11.20
Проверил	Бейсекина А.Н		11.20
Инв.N			

Изм. Кол.уч. Лист N док. Подп. Дата

Разраб.	Киламбаев		
Гл. констр.	Касымов		
Проверил	Касымов		
Н. контр.	Кнышева		

Привязан 2020-94-КД

ТОО "ӨСКЕМЕН ИНФРО CONSTRUCTION" ГСЛ №18019656

Строительство врачебной амбулатории на 50 посещений с дневным стационаром на 10 коек в с. Урджар Урджарского района ВКО

Листов

ТП РК 50 ВА (~~IB~~;IIB;~~IIIB~~)7С-2.2-2012-КД

Врачебная амбулатория на 50 посещений в смену для ~~IB~~;IIB;~~IIIB~~ климатических подрайонов с сейсмической активностью 7 баллов

Врачебная амбулатория на 50 посещений в смену

Стадия	Лист	Листов
РП	1	7

РГП КазНИИССА

Копировал

А2

Схема расположения мауэрлатов, стоек, связей и затяжек

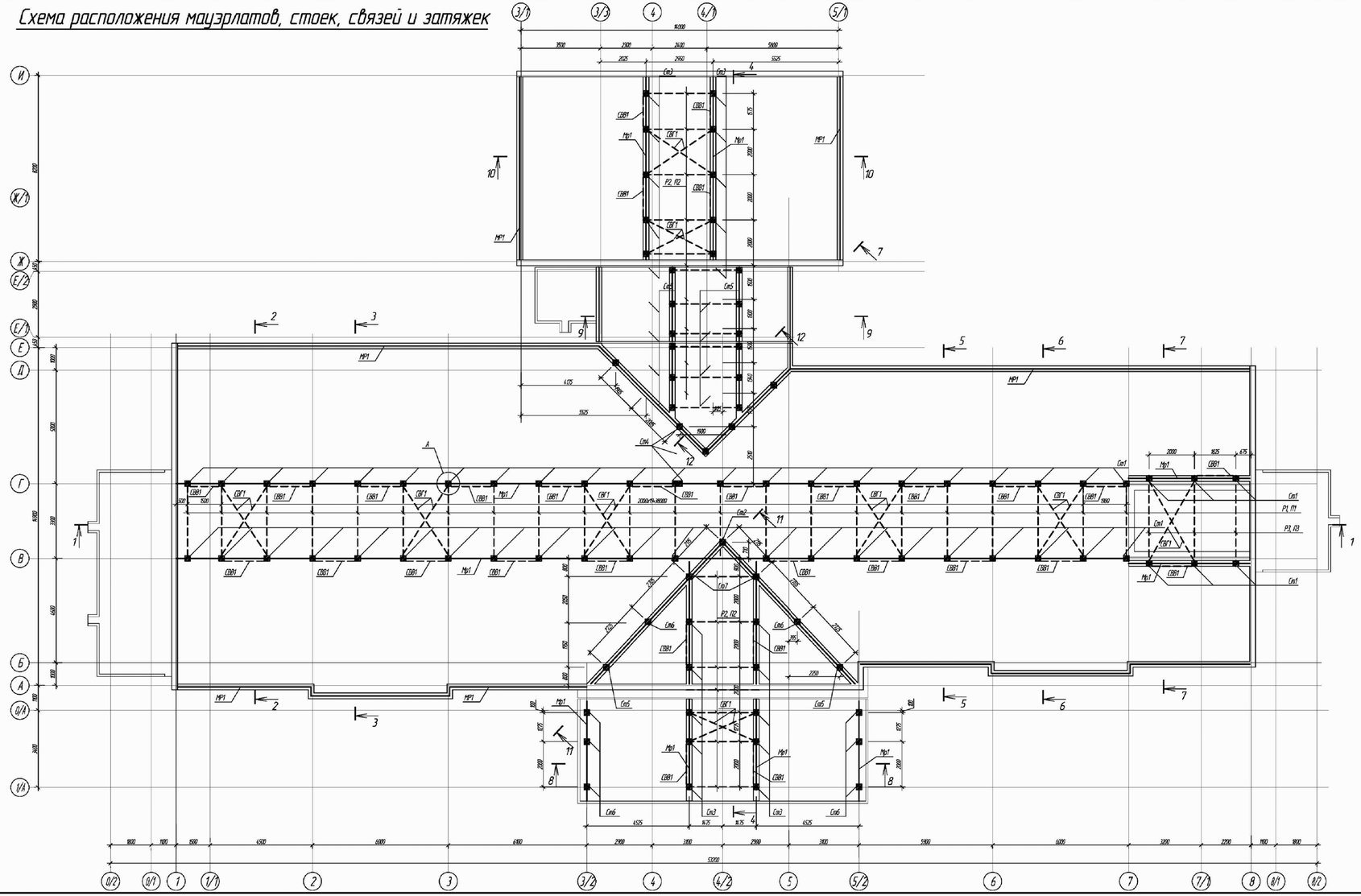

Спецификация к элементам кровли

Поз.	Обозначение	Наименование	Кол	Масса ед кг	Приме-чание
		Пиломатериалы			
МР1	ГОСТ 24454-80*	Мауэрлат 150х150 L= п.м	270		6,08 м³
СТ1	ГОСТ 24454-80*	Стойка 150х150 L=1500	50		1,69 м³
СТ2	ГОСТ 24454-80*	Стойка 200х200 L= 2020	1		0,08 м³
СТ3	ГОСТ 24454-80*	Стойка 150х150 L=1250	20		0,56 м³
СТ4	ГОСТ 24454-80*	Стойка 150х150 L=1120	3		0,76 м³
СТ5	ГОСТ 24454-80*	Стойка 150х150 L=350	12		0,95 м³
СТ6	ГОСТ 24454-80*	Стойка 150х150 L=880	8		0,16 м³
СТ7	ГОСТ 24454-80*	Стойка 150х150 L=1430	2		0,07 м³
СН1	ГОСТ 24454-80*	Стропила 75х200 (h) L=4800	40		2,88 м³
СН2	ГОСТ 24454-80*	Стропила 75х200 (h) L=5700	56		4,79 м³
СН3	ГОСТ 24454-80*	Стропила 75х200 (h) L=5400	22		1,78 м³
СН4	ГОСТ 24454-80*	Стропила 75х200 (h) L=4300	21		1,36 м³
СН5	ГОСТ 24454-80*	Стропила 75х200 (h) L=4750	14		1,0 м³
СН6	ГОСТ 24454-80*	Стропила 75х200 (h) L=4400	26		1,72 м³
СН7	ГОСТ 24454-80*	Стропила 75х200 (h) L=4500	36		2,43 м³
СН8	ГОСТ 24454-80*	Стропила 75х200 (h) L=2600	20		0,78 м³
СН9	ГОСТ 24454-80*	Стропила 75х200 (h) L=9400	4		0,57 м³
СН10	ГОСТ 24454-80*	Стропила 75х200 (h) L=4900	4		0,30 м³
СВ1	ГОСТ 24454-80*	Стропила 75х200 (h) L=2700	150		6,08 м³
Р1	ГОСТ 24454-80*	Затяжка 75х150(h) L=5300	22		1,31 м³
Р2	ГОСТ 24454-80*	Затяжка 75х150(h) L=4950	16		0,9 м³
Р3	ГОСТ 24454-80*	Затяжка 75х150(h) L=5750	3		0,2 м³
П1	ГОСТ 24454-80*	Подкос 75х150 (h) L=2295	82		2,12 м³
СВВ1	ГОСТ 24454-80*	Связи верт. 50х150 (h) L=2400	30		0,54 м³
СВГ1	ГОСТ 24454-80*	Связи гориз. 75х150 (h) L= 3600	18		0,73 м³
Пр1	ГОСТ 24454-80*	Прогон 150х50 (h) L= пог.м	140		3,15 м³
К1	ГОСТ 24454-80*	Кобылка 50х150 (h) L= 1360	240		0,6 м³
Н1	ГОСТ 24454-80*	Накладка 150х50(h) L=300	440		0,99 м³
Н2	ГОСТ 24454-80*	Накладка 160х50(h) L=500	160		0,64 м³
КЩ1	ГОСТ 24454-80*	Доска 150х50(h) L= пог.м	483		3,62 м³
	ГОСТ 24454-80*	Обрешетка 50х50 (h) L= пог.м	2627		6,57 м³
	ГОСТ 24454-80*	Контррейка 20х30 (h) L= пог.м	1091		0,66 м³

1. Общие примечания см. на л. 2.
2. Разрезы 1-1 – 12-12 см. на лл. 4,5.

Привязан 2020-94-КД

Исполнил Литовкина П.В. 11.20

Проверил Байсакова А.Н. 11.20

Инв. N

Изм.	Кол.уч.	Лист	№док.	Подп.	Дата
Разраб.		Кулакбаев			
Гл. констр.		Касимов			
Проверил		Касимов			
Н. контр.		Кнышева			

ТП РК 50 ВА IIВ;IIВ;IIIВ1ГС-2.2-2012-КД

Врачебная амбулатория на 50 посещений в смену для IIВ;IIВ;IIIВ климатических подрайонов с сейсмической активностью 7 баллов

Врачебная амбулатория на 50 посещений в смену	Стадия	Лист	Листов
	РП	2	
Схема расположения мауэрлатов, стоек, связей и затяжек	РП КазНИИССА		

Копировал

А3х3

Взам.инв.N | Подпись и дата | Инв.N подл.

Схема расположения прогонов и стропил

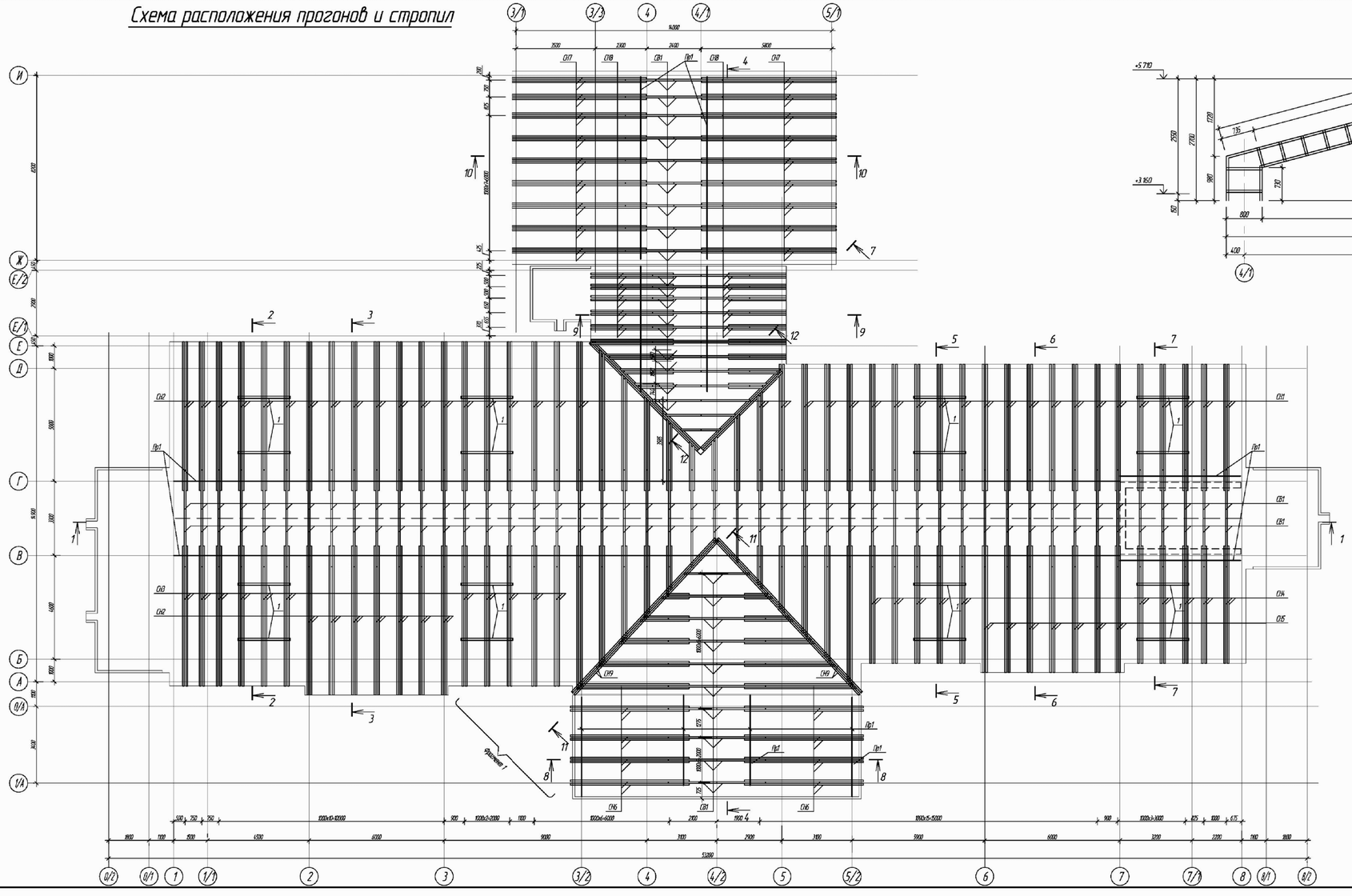

Каркас деревянный Кб1 (деталь фронтона)

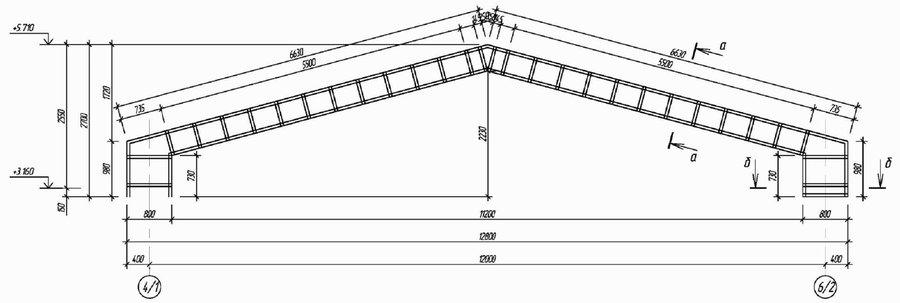

а–а

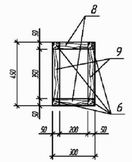

б–б

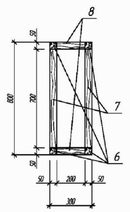

Деталь крепления Кб1 к плите покрытия

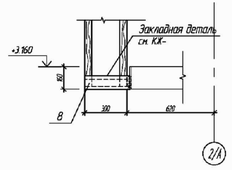

1. Общие примечания см. на л. 2.
2. Данный лист см. совместно с л. 2
3. Разрезы 1-1 – 10-10 см. на лл. 4,5
4. Каркас деревянный для фронтона Кб 1 предназначен для фронтона козырька. Крепление каркаса к деревянным конструкциям см. разрез 4-4. Фронтон см. л. АР

Привязан	2020-94-КД						ТП РК 50 ВА (IIB,IIIB,IIIB)7С-2.2-2012-КД	
							Врачебная амбулатория на 50 посещений в смену для IIB,IIIB,IIIB климатических подрайонов с сейсмической активностью 7 баллов	
				Изм.	Кол.уч.	Лист	Nдок.	Подп.	Дата
				Разраб.		Киламбаев			
				Гл. констр.		Касымов			
Исполнил	Литовкина П.В.		11.20				Врачебная амбулатория на 50 посещений в смену	Стадия	Лист	Листов
Проверил	Бейсекина А.Н.		11.20					РП	3	
				Проверил		Касымов	Схема расположения прогонов и стропил. Каркас деревянный (Деталь фронтона)	РГП КазНИИССА	
				Н. контр.		Кнышева			
Инв. N									

Копировал А3х3

Взамен инв.N

Подпись и дата

Инв.N подл.

Разрез 1-1

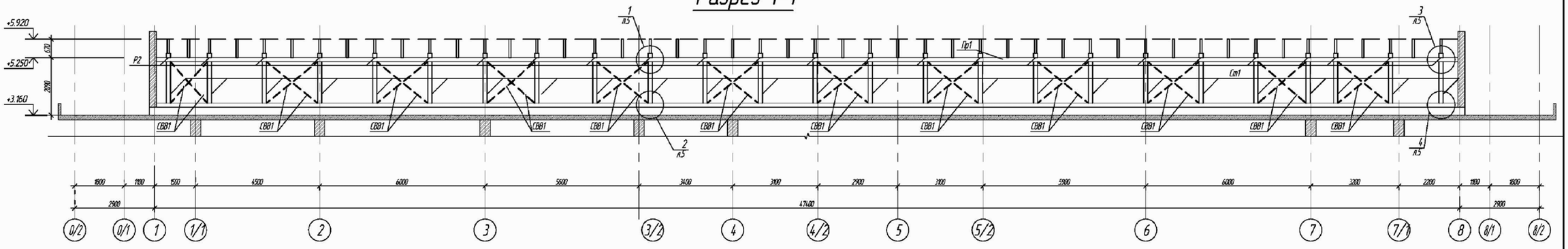

Разрез 2-2

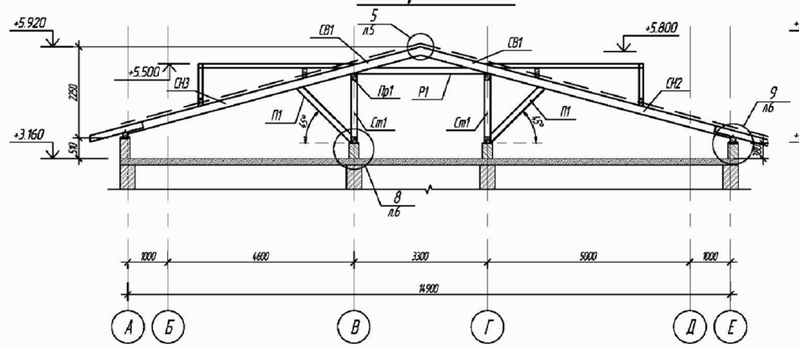

Разрез 3-3

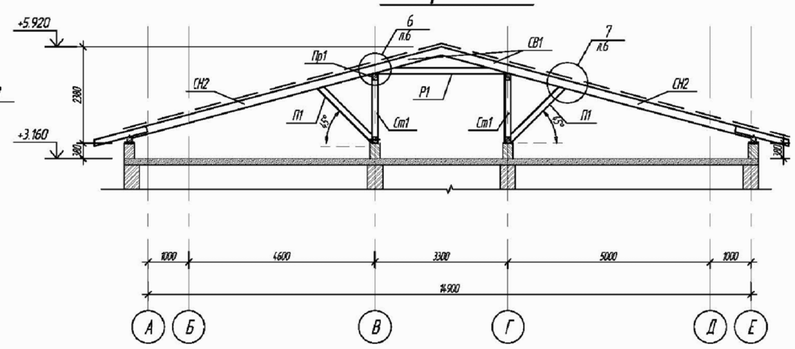

Разрез 5-5

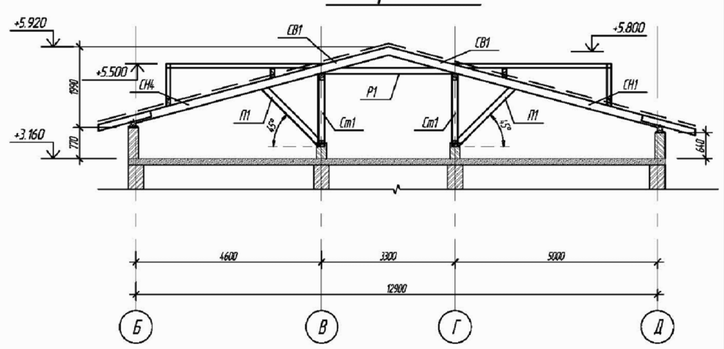

Разрез 4-4

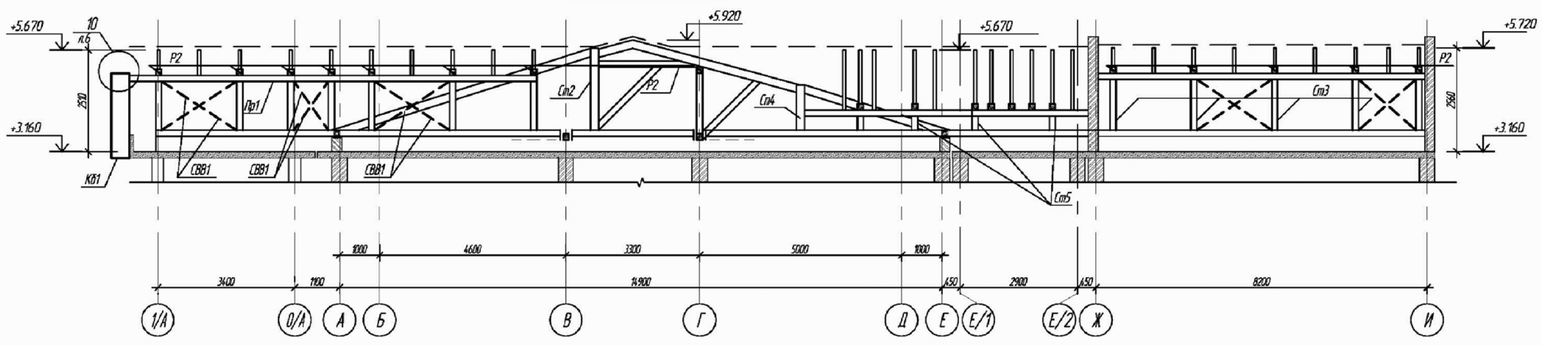

Разрез 6-6

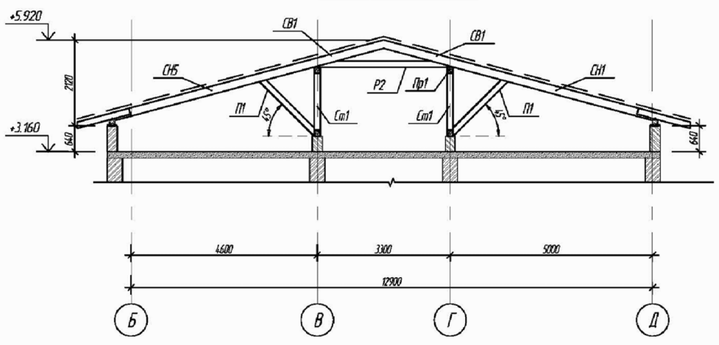

Разрез 7-7

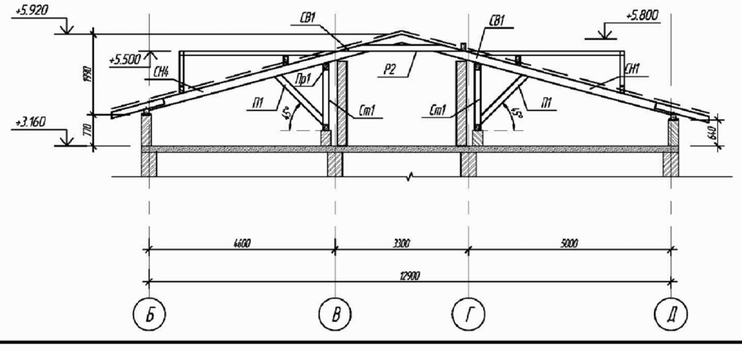

1. Общие примечания см. на л. 2.
2. Узлы 1-5 см. на л.5. Узлы 6-10 см. л. 6

							ТП РК 50 ВА ~~I;II;III~~В)7С-2.2-2012-КД	
							Врачебная амбулатория на 50 посещений в смену для ~~I;II;III~~В климатических подрайонов с сейсмической активностью 7 баллов	
		Изм.	Кол.уч.	Лист	№док.	Подп.	Дата	
Привязан	2020-94-КД	Разраб.		Киламбаев			Врачебная амбулатория на 50 посещений в смену	Стадия: РП; Лист: 4; Листов:
Исполнил	Литовкина П.В. 11.20	Гл. констр.		Касымов				
Проверил	Бейсекина А.Н 11.20	Проверил		Касымов			Разрезы 1-1 – 7-7	РГП КазНИИССА
Инв. N		Н. контр.		Кнышева				

Копировал А2

Взамен инв.N | Подпись и дата | Инв.N подл.

Разрез 8-8

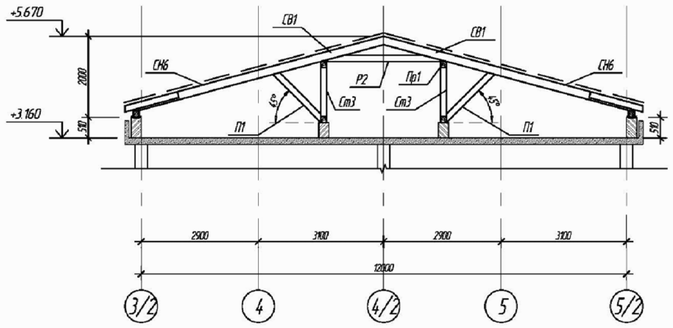

Разрез 9-9

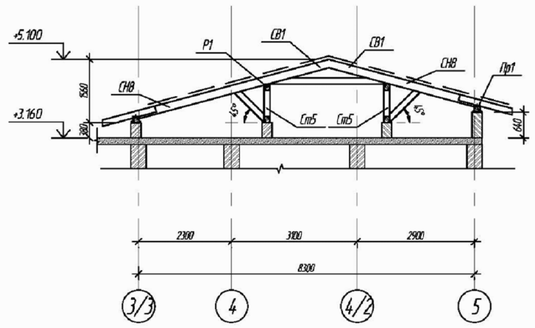

Разрез 10-10

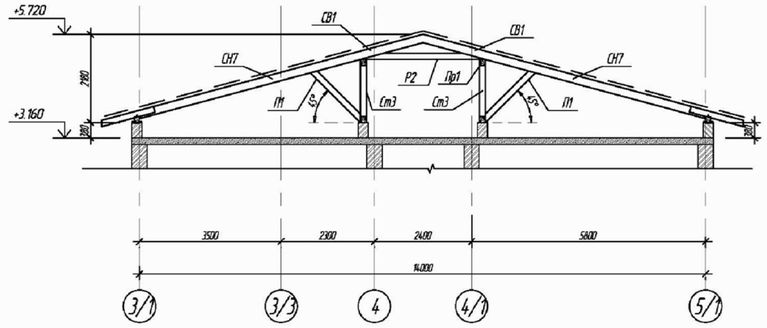

Разрез 11-11

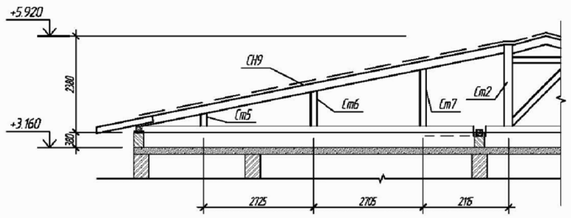

Разрез 12-12

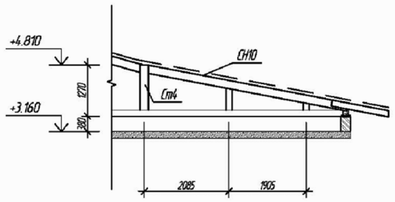

1

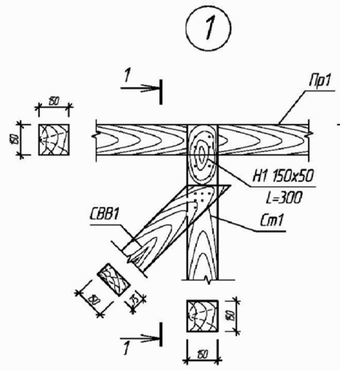

1-1

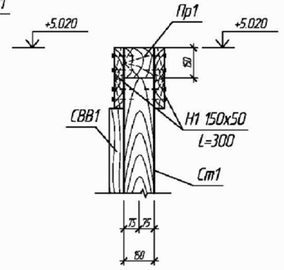

2

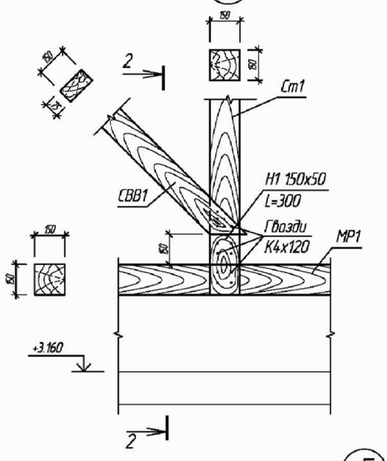

2-2

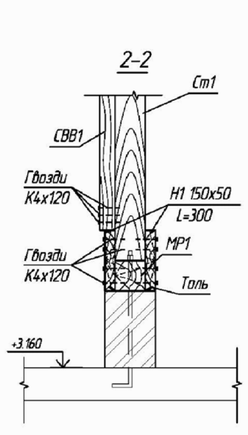

3

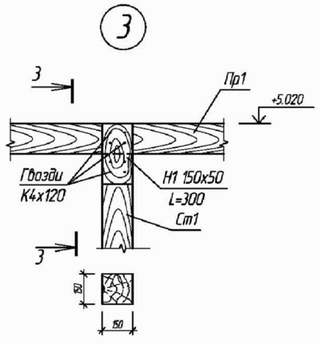

3-3

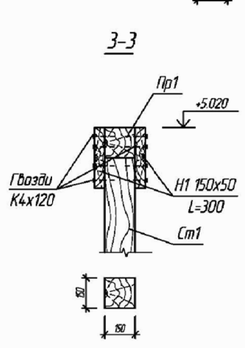

4

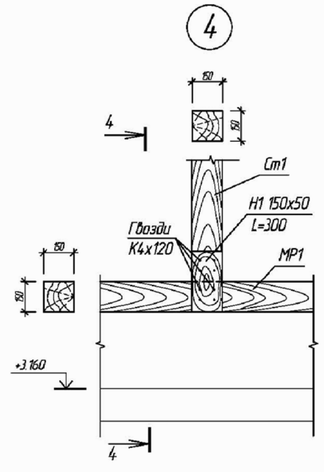

4-4

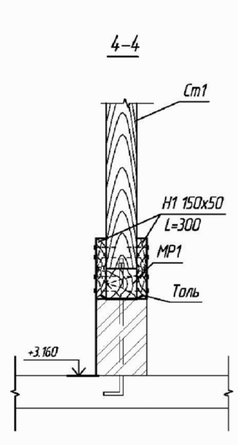

5

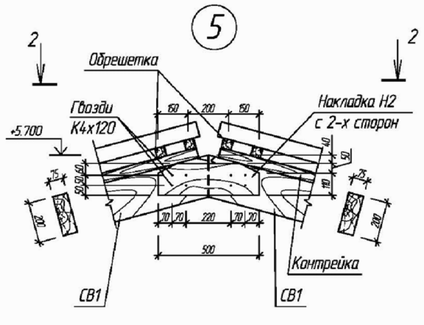

1. Общие примечания см. на л. 2.
2. Данный лист см. совместно с л.4.

							ТП РК 50 ВА (~~IВ,IIВ,IIIВ~~)7С-2.2-2012-КД	
							Врачебная амбулатория на 50 посещений в смену для ~~IВ,IIВ,IIIВ~~ климатических подрайонов с сейсмической активностью 7 баллов	
			Изм.	Кол.уч.	Лист	№док.	Подп.	Дата
Привязан	2020-94-КД		Разраб.		Киламбаев			Врачебная амбулатория на 50 посещений в смену	Стадия: РП	Лист: 5	Листов:
Исполнил	Литовкина П.В.	11.20	Гл. констр.		Касымов						
Проверил	Бейсекина А.Н.	11.20	Проверил		Касымов			Разрезы 8-8 – 12-12	РГП КазНИИССА		
Инв. N			Н. контр.		Кнышева						

Копировал А2

Взамен инв.N | Подпись и дата | Инв.N подл.

5–5

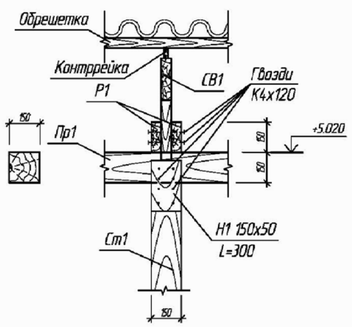

6

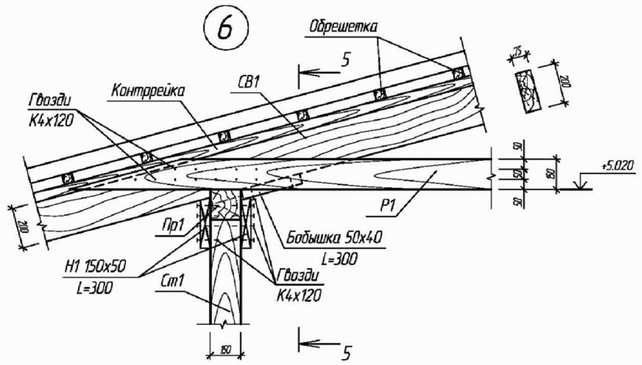

Узел усиления проема вентшахты

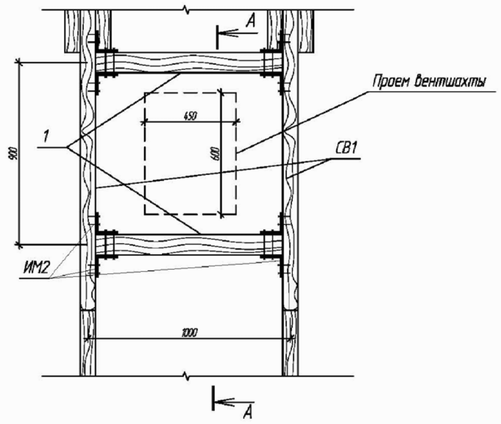

7

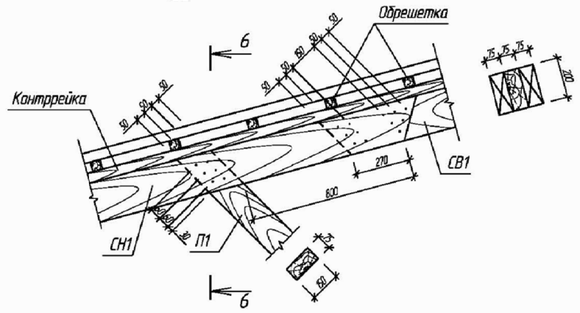

8

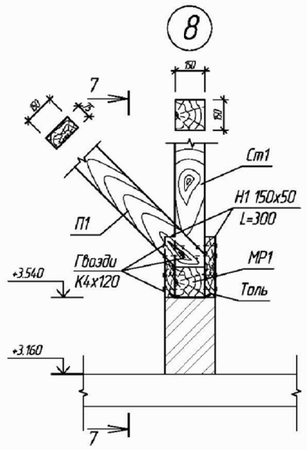

7–7

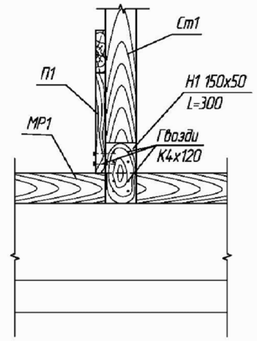

А–А

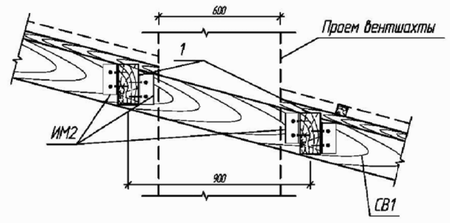

9

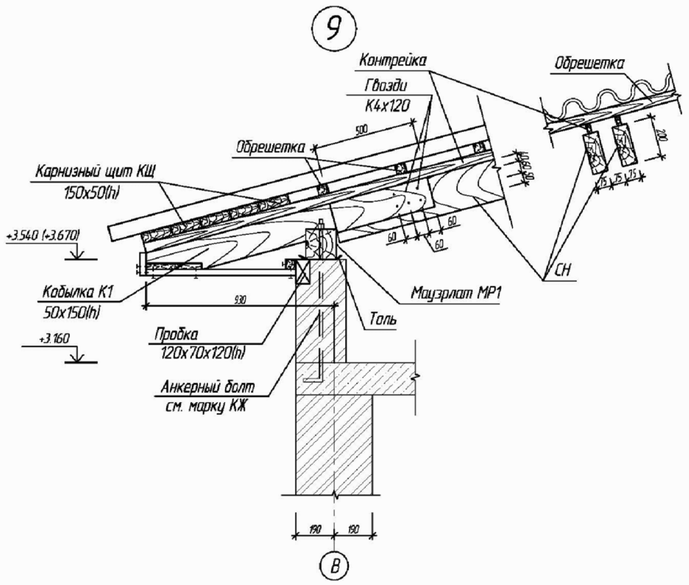

10

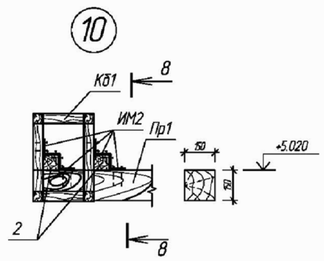

8–8

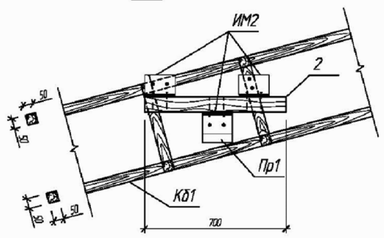

1. Общие примечания см. на л. 2.
2. Данный лист см. совместно с чертежами АР

							ТП РК 50 ВА (IIВ;IIIВ;IIIВ)7С–2.2–2012–КД	
							Врачебная амбулатория на 50 посещений в смену для IIВ;IIIВ; климатических подрайонов с сейсмической активностью 7 баллов	
			Изм.	Кол.уч.	Лист	№док.	Подп.	Дата		
Привязан	2020-94-КД		Разраб.		Киламбаев				Врачебная амбулатория на 50 посещений в смену	Стадия: РП; Лист: 6; Листов:
Исполнил	Литовкина П.В.	11.20	Гл. констр.		Касымов					
Проверил	Бейсекина А.Н.	11.20	Проверил		Касымов				Узлы 6–10. Узел усиления проема вентшахты	РГП КазНИИСА
			Н. контр.		Кнышева					
Инв. N									Копировал	А2

Взамен инв.N | Подпись и дата | Инв.N подл.

Фрагмент 1

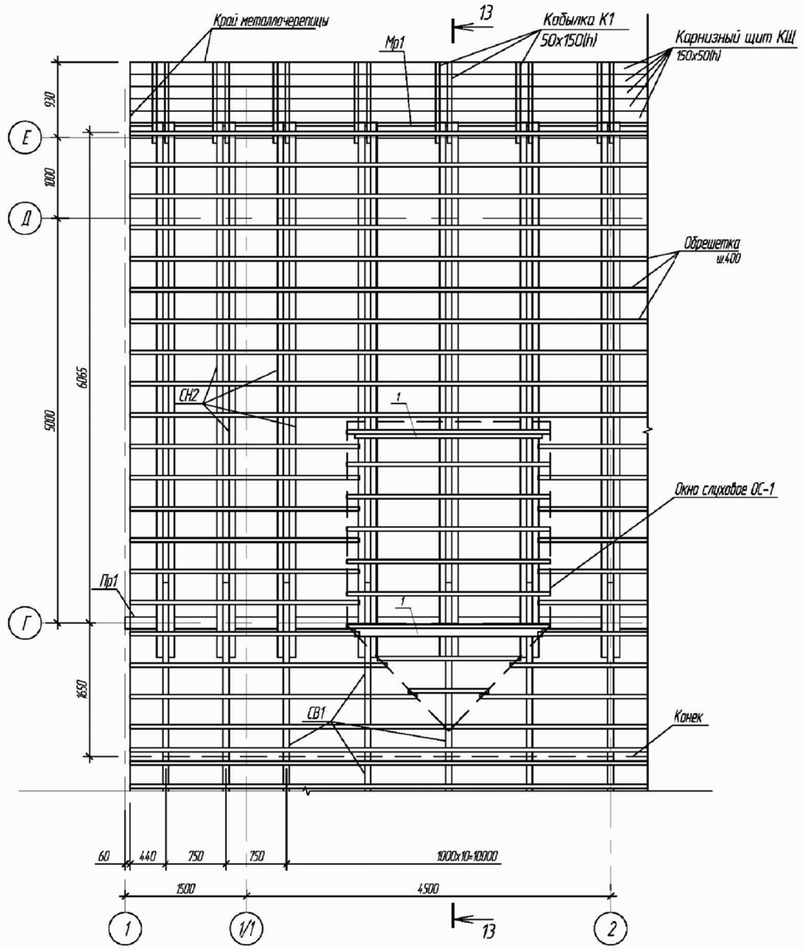

Вид А

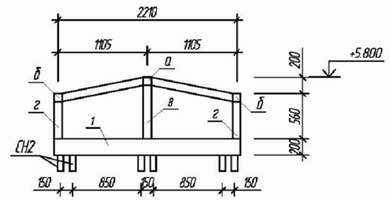

ИМ1

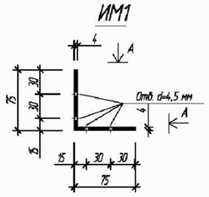

Вид А

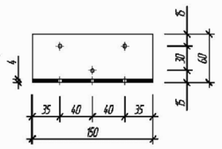

ИМ2

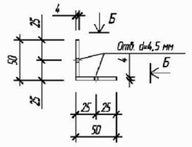

Вид Б

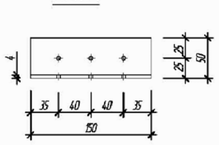

Разрез 13-13

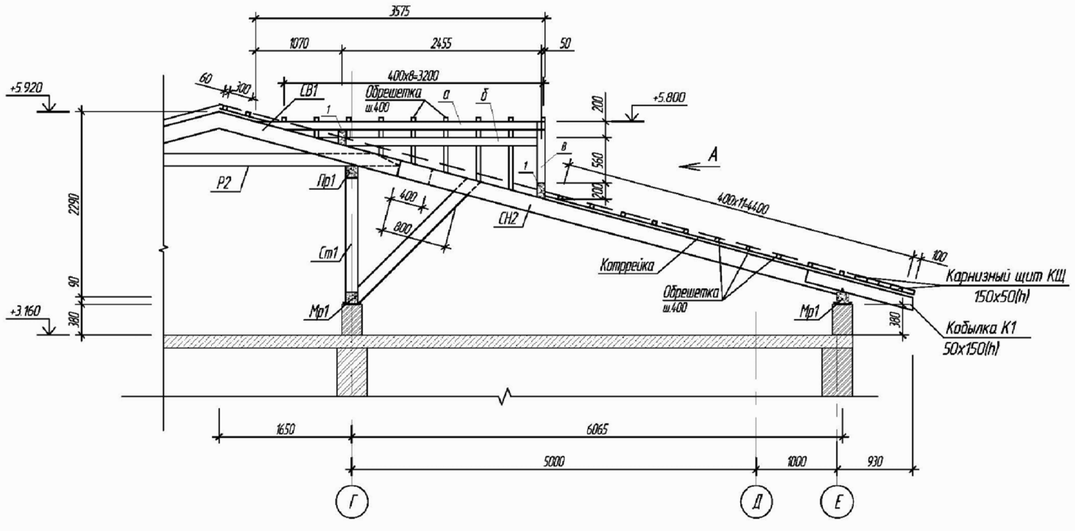

Спецификация к элементам кровли (слуховые окна и вентшахты))

Поз.	Обозначение	Наименование	Кол	Масса ед кг	Приме-чание
		Детали			
а	ГОСТ 24454-80*	Доска 100х100 (h) L= 4025	8		0,32 м³
б	ГОСТ 24454-80*	Доска 100х100 (h) L=2510	16		0,4 м³
в	ГОСТ 24454-80*	Доска 100х100 (h) L= 660	8		0,05 м³
г	ГОСТ 24454-80*	Доска 100х100 (h) L=460	16		0,07 м³
1	ГОСТ 24454-80*	Доска 100х200 (h) L= 2310	16		0,74 м³
2	ГОСТ 24454-80*	Доска 50х200 (h) L= 925	10		0,19 м³
3	ГОСТ 24454-80*	Доска 50х50 (h) L= 700	12		0,02 м³
4	ГОСТ 24454-80*	Доска 50х50 (h) L= 200	64		0,03 м³
5	ГОСТ 24454-80*	Доска 50х200 (h) L= 500	52		0,07 м³
6	ГОСТ 24454-80*	Доска 50х50 (h) L=пог.м	28,5		0,07 м³
ИМ1	ГОСТ 103-2006	ИМ1; -4х150х150	104	0,71	
ИМ2	ГОСТ 103-2006	ИМ1; -4х150х100	8	0,47	

1. Общие примечания см. на л. 2.
2. Данный лист см. совместно с л. 6

Взамен инв.N

Подпись и дата

Инв.N подл.

Изм.	Кол.уч.	Лист	N док.	Подп.	Дата
Разраб.		Киламбаев			
Гл. констр.		Касымов			
Проверил		Касымов			
Н. контр.		Кнышева			

ТП РК 50 ВА (IВ;IIВ;IIIВ)7С-2.2-2012-КД

Врачебная амбулатория на 50 посещений в смену для ~~IВ;IIВ;IIIВ~~ климатических подрайонов с сейсмической активностью 7 баллов

Привязан 2020-94-КД

Исполнил Литовкина П.В. 11.20

Проверил Бейсекина А.Н. 11.20

Инв. N

Врачебная амбулатория на 50 посещений в смену

Стадия	Лист	Листов
РП	7	

Фрагмент 1

РГП КазНИИССА

Копировал

А2