ТИПТІК ЖОБА

ҚР ТЖ 50 ДА (IВ, IIВ, IIIВ) 7С-2.2-2012

СЕЙСМИКАЛЫҚ БЕЛСЕНДІЛІГІ 7 БАЛЛДЫҚ IВ, IIВ, IIIВ КЛИМАТТЫҚ БӨЛШЕК АУДАНДАРЫҒА АРНАЛҒАН АУСЫМДА 50 КЕЛУІ БАР ДӘРІГЕРЛІК АМБУЛАТОРИЯ

4 Альбом

ТБК Темір бетонды конструкциялар

ТИПОВОЙ ПРОЕКТ

ТП РК 50 ВА (~~IВ~~, IIВ, ~~IIIВ~~) 7С-2.2-2012

ВРАЧЕБНАЯ АМБУЛАТОРИЯ НА 50 ПОСЕЩЕНИЙ В СМЕНУ ДЛЯ ~~IВ~~, IIВ, ~~IIIВ~~ КЛИМАТИЧЕСКИХ ПОДРАЙОНОВ С СЕЙСМИЧЕСКОЙ АКТИВНОСТЬЮ 7 БАЛЛОВ

Альбом 4

КЖ Конструкции железобетонные

				Привязан
ГИП	Бейсекина А.Н		11.20	2020-94-КЖ
Исполнил	Литовкина П.В.		11.20	
Проверил	Бейсекина А.Н		11.20	Строительство врачебной амбулатории на 50 посещений с дневным стационаром на 10 коек в с. Урджар Урджарского района ВКО — Листов
Инв. №				

Копировал А2

ТИПТІК ЖОБА

ҚР ТЖ 50 ДА (IB, IIB, IIIB) 7С-2.2-2012

СЕЙСМИКАЛЫҚ БЕЛСЕНДІЛІГІ 7 БАЛЛДЫҚ IB, IIB, IIIB КЛИМАТТЫҚ БӨЛШЕК АУДАНДАРЫҒА АРНАЛҒАН АУСЫМДА 50 КЕЛУІ БАР ДӘРІГЕРЛІК АМБУЛАТОРИЯ

4 Альбом

ТБК Темір бетонды конструкциялар

ТИПОВОЙ ПРОЕКТ

ТП РК 50 ВА (~~IB~~, IIB, ~~IIIB~~) 7С-2.2-2012

ВРАЧЕБНАЯ АМБУЛАТОРИЯ НА 50 ПОСЕЩЕНИЙ В СМЕНУ ДЛЯ ~~IB~~, IIB, ~~IIIB~~ КЛИМАТИЧЕСКИХ ПОДРАЙОНОВ С СЕЙСМИЧЕСКОЙ АКТИВНОСТЬЮ 7 БАЛЛОВ

Альбом 4

КЖ Конструкции железобетонные

Әзірленген : Қаз "ҒЗСТҚСҚИ" РМК
Разработан: РГП "КазНИИССА"

Бас директор — М. Алпысбаев

Генеральный директор

Типтік және жекеше жобалау орталығының директоры — Ю. Повышев

Директор центра типового и индивидуального проектирования

Жобаның бас инженері — С. Малаян

Главный инженер проекта

Бас жобалаушы: "Қаз ҒЗСТҚСИ" РМК
Генеральный проектировщик: РГП "КазНИИССА"

Қазақстан Республикасы Құрылыс және тұрғын үй-коммуналдық шаруашылық істері агенттігінің _____ 20 ж. № _____ бұйрығымен бекітілген және 20 ж. _____ _____ бастап қолданысқа енгізілді.

Утвержден приказом Агентства Республики Казахстан по делам строительства и жилищно-коммунального хозяйства от _____20 г. №_____ и введен в действие с ____ _____ 20 г.

Инв.N подл. | Подпись и дата | Взамен инв.N

ГИП	Бейсекина А.Н		11.20	Привязан 2020-94-КЖ
Исполнил	Литовкина П.В.		11.20	
Проверил	Бейсекина А.Н		11.20	Строительство врачебной амбулатории на 50 посещений с дневным стационаром на 10 коек в с. Урджар Урджарского района ВКО — Листов
Инв. №				

Копировал A2

Ведомость основных комплектов рабочих чертежей

Обозначение	Наименование	Примечание
ТП РК 50 ВА (IВ,IIВ,IIIВ)7С-2.2-2012-ПЗ	Пояснительная записка	Альбом 1
ТП РК 50 ВА (IВ,IIВ,IIIВ)7С-2.2-2012-ТХ	Технология производства	Альбом 2
ТП РК 50 ВА (IВ,IIВ,IIIВ)7С-2.2-2012-АР	Архитектурные решения	Альбом 3
ТП РК 50 ВА (IВ,IIВ,IIIВ)7С-2.2-2012-КЖ	Конструкции железобетонные	Альбом 4
ТП РК 50 ВА (IВ,IIВ,IIIВ)7С-2.2-2012-КД	Конструкции деревянные	
ТП РК 50 ВА (IВ,IIВ,IIIВ)7С-2.2-2012-ОВ	Отопление, вентиляция и кондиционирование воздуха	Альбом 5
ТП РК 50 ВА (IВ,IIВ,IIIВ)7С-2.2-2012-ВК	Водопровод и канализация	Альбом6
ТП РК 50 ВА (IВ,IIВ,IIIВ)7С-2.2-2012-ЭЛ	Электрооборудование	Альбом 7
ТП РК 50 ВА (IВ,IIВ,IIIВ)7С-2.2-2012-СС	Системы связи	Альбом 8
ТП РК 50 ВА (IВ,IIВ,IIIВ)7С-2.2-2012-ОС	Охранная и охрано-пожарная сигнализация	
ТП РК 50 ВА (IВ,IIВ,IIIВ)7С-2.2-2012-ЭС	Заказные спецификации	Альбом 9
ТП РК 50 ВА (IВ,IIВ,IIIВ)7С-2.2-2012-СМ	Сметная документация	Альбом 10

Ведомость рабочих чертежей основного комплекта (начало)

Лист	Наименование	Примечание
1	Общие данные	
2	Схема приложения нагрузок на фундаменты	
3	Схема фундаментов	
4	Схема расположения выпусков в фундаментах	
5	Схема расположения закладных деталей и отверстий в фундаментах	
6	Схема расположения колон и сердечников	
7	Схема расположения несущих кирпичных стен	
8	Узлы А, Б, |,|. Сечения 1-1 - 4-4. Перемычка монолитная ПРМ1	
9	Схема покрытия (расположение отверстий)	
10	Схема армирования покрытия (блоки 1, 2, 3, крыльцо)	
11	Схема покрытия (расположение анкеров,выпусков и закладных деталей)	
12	Схема расположения кирпичных перегородок	
13	Узлы А, Б. Деталь пересечения перегородок. Схема расположения стен на отм.+3,160	
14	Схема армирования фронтонов по осям "1", "10"	
15	Схема армирования фронтонов по осям "И", "Ж"	
16	Схема расположения крылец КР-1, КР-3	
17	Схема расположения крылец КР-2, КР-4	

Настоящий проект выполнен в соответствии с действующими нормами, правилами и стандартами, в том числе и по взрыво-и пожаробезопасности

ГИП (ГАП) разработавший типовой проект _____ Малаян С.А.

ГИП осуществивший привязку _____ Бейсекина А.Н

Перечень актов освидетельствования скрытых работ

Наименование актов	Обозначение	Примечание
Геодезические работы по СП РК 1.03-103-2013		
Акт приемки геодезической разбивочной основы для строительства	Приложение 12	С исполнительной схемой
Акт приемки-передачи результатов геодезических работ при строительстве зданий и сооружений	Приложение 13	С исполнительной схемой
Основания и фундаменты по СП РК 5.01-102-2013		
Акт приемки естественного основания	П.1.11, Приложение 2, П.1А	
Акт приемки обратных засыпок и основание под полы	П.4.26, Приложение 2, П.1Д	
Монолитные бетонные и ж.б. конструкции по СНиП РК 5.03-34-2005		
Акт приемки опалубки	П.5.16.3	
Акт приемки арматурной стали, закладных деталей, анкеров	П.4.7, П5.15.1	
Акт приемки смонтированной арматуры, закладных деталей и конструкций закладываемых при бетонировании	П.5.14..3	
Акт приемки готовых конструкций	П.5.17.1	С исполнительной схемой
Антикоррозийная защита по СП РК 2.01-101-2013		
Акт приемки защищаемых поверхностей конструкций		
Акт приемки изоляционных материалов		
Акт приемки защитного покрытия в целом		
Акт приемки швов, примыканий и стыков защиты		

Ведомость ссылочных и прилагаемых документов

Обозначение	Наименование	Примечание
	Ссылочные документы	
ГОСТ 34028-2016	Сталь горячекатанная для армирования железобетонных конструкций. ТУ	
ГОСТ 6727-80*	Проволока из низкоуглеродистой стали холодно-тянутая для армирования ж/б конструкций. ТУ	
ГОСТ 103-2006	Прокат сортовой горячекатаный полосовой. Сортамент	
ГОСТ 14098-91	Соединения сварные арматуры и закладных изделий железобетонных конструкций	
	Прилагаемые документы	
ТП РК 50 ВА (IВ,IIВ,IIIВ)7С-2.2-2012-КЖ.И	Изделия заводского изготовления	

Ведомость спецификаций

Лист	Наименование	Примечание
5	Спецификация к схеме расположения фундаментов	
6	Спецификация к схеме расположения колон и сердечников	
6	Спецификация на колону монолитную К-1 и сердечники Срм-1 и Срм-2	
7	Спецификация к схеме расположения несущих кирпичных стен	
9	Спецификация к схеме расположения покрытия	
12	Спецификация на кирпичные перегородки и стены	
13	Спецификация к схеме армирования кирпичных стен на отм.+3.160	
14	Спецификация к схеме армирования фронтонов по осям "1", "10"	
15	Спецификация к схеме армирования фронтонов по осям "И", "Ж"	
16	Спецификация к схеме расположения крылец КР-1, КР-3	
17	Спецификация к схеме расположения крылец КР-2, КР-4	

Общие указания

1. Типовой проект разработан для климатических районов со следующими характеристиками:
   - климатический район строительства ~~IВ, IIВ, IIIВ~~
   - сейсмическая активность - 7 баллов;
   - нормативное ветровое давление -38кгс/м2;
   - нормативный вес снегового покрова - 150кгс/м2;
2. Расчетная температура наружного воздуха:
   - ~~для климатических подрайонов IВ -39°С, -35°С, -30°С, -25°С~~
   - для климатических подрайонов IIВ -34,4°С
   - ~~для климатических подрайонов IIIВ -39°С, -35°С, -30°С, -25°С,~~
3. Уровень ответственности здания - II.
   - Коэффициент надежности по ответственности -0,95
   -
4. Класс здания
   - по конструктивной пожарной опасности - С0.
   - по функциональной пожарной опасности СП РК 2.02-101-2014 - Ф1.3.
5. Степень огнестойкости СП РК 2.02-101-2014 - II.
6. Строительство осуществляется на рекультивированной и спланированной площадке.
   Пазухи конструкций засыпаются местным грунтом очищенным от строительного мусора, слоями толщиной не более 0.4 м с уплотнением вибрационными машинами.
   Коэффициент уплотнения должен быть не менее 0.95 с инструментальным контролем плотности при производстве работ и соответствовать требованиям СП РК 5.01-101-2013 "Земляные сооружения, основания и фундаменты".
7. Здание разбито антисейсмическими швами на 4(четыре) блока, с размерами в осях:
   1 блок - 47,4х14,9 м
   2 блок - 7х3 м
   3 блок - 14х8,2 м
   крыльца - 12х3,4 м
8. Конструктивная схема здания - перекрестно-стеновая с несущими кирпичными стенами.
   - Фундаменты - перекрестно-ленточные. Фундаменты монолитные, из тяжелого бетона класса В20.
   - Сердечники- монолитные ж.б.сечением 200х200 мм из тяжелого бетона класса В15.
   - Покрытие - монолитн ж.б. толщиной 160 мм, из тяжелого бетона класса В25.
   - Стены наружные - кирпичные из обыкновенного глиняного кирпича М75 толщиной 380 мм на цементно-песчаном растворе М50.
   - Внутренние - кирпичные из обыкновенного глиняного кирпича М75 толщиной 380 мм на цементно-песчаном растворе М50.
   - Перегородки - кирпичные из обыкновенного глиняного кирпича М75, толщиной 120 и 250 мм на цементно-песчаном растворе М50.
   - Крыша - чердачная.
   - Покрытие кровли - металлочерепица по деревянным стропильным конструкциям.
9. Производство по устройству монолитных конструкций необходимо вести в соответствии со СП РК 5.03-107-2013 "Несущие и ограждающие конструкции".
10. Бетонирование при отрицательной температуре окружающей среды и температуре воздуха выше +25 С должно выполняться согласно требованиям СП РК 5.03-107-2013 "Несущие и ограждающие конструкции".
11. При производстве всех видов работ руководствоваться СП РК 1.03-106-2012 "Охрана труда и техника безопасности в строительстве".
12. При выполнении всех работ необходимо составлять акты освидетельствования скрытых работ согласно перечню, указанному на данном листе и СН РК 1.03-00-2011
13. Стальные конструкции и выступающие из бетона части закладных деталей покрасить эмалью ПФ115 (ГОСТ 6465-76*), по грунтовке ГФ-021 (ГОСТ 25129-82*) в 2 слоя согласно СП РК 2.01-101-2013
14. Типовой проект разработан в соответствии требованиями:

СНиП 2.01.07-85* - Нагрузки и воздействия;
СП РК 5.01-102-2013 - Основания зданий и сооружений;
СНиП РК5.03.34-2005 - Бетонные и железобетонные конструкции;
СП РК 2.01-101-2013 - Защита строительных конструкций от коррозии;
С - Пожарная безопасность зданий и сооружений;
СНиП РК 5.04-23-2002 - Стальные конструкции;
СНиП II-25-80 - Деревянные конструкции
СП РК 5.03-107-2013 - Несущие и ограждающие конструкции;
СНиП РК 5.02-02-2010 - Каменные и армокаменные конструкции.

Согласующие подписи специалистов, приведенные на листе, относятся ко всем рабочим чертежам данного комплекта, требующим согласования

Согласовано: Гл.спец.ЭЛ,СС Даньшина; Эл. сек. ОПС Даньшина
Согласовано: Гл.спец.АР Кнышева; Гл.спец.ОВ Пак; Гл.спец.ВК Дмитриев

Инв.N подл. | Подпись и дата | Взамен инв.N

Привязан

Инв. N

ГИП	Бейсекина А.Н		11.20
Исполнил	Литовкина П.В.		11.20
Проверил	Бейсекина А.Н		11.20

Инв.N

Изм.	Кол.уч.	Лист	N док.	Подп.	Дата
Разработал	Киламбаев				
Гл. констр.	Касымов				
Проверил	Касымов				
Н. контр.	Кнышева				

Привязан 2020-94-КЖ

ТОО "ОСКЕМЕН ИНФРО CONSTRUCTION" ГСЛ №18019656

Строительство врачебной амбулатории на 50 посещений с дневным стационаром на 10 коек в с. Урджар Урджарского района ВКО

Листов

ТП РК 50 ВА (~~IВ,IIВ,IIIВ~~)7С-2.2-2012-КЖ

Врачебная амбулатория на 50 посещений в смену для ~~IВ,IIВ,IIIВ~~ климатических подрайонов с сейсмической активностью 7 баллов

Врачебная амбулатория на 50 посещений в смену	Стадия	Лист	Листов
	РП	1	17
Общие данные	РГП КазНИИССА		

Копировал A2

Схема приложения нагрузок на фундаменты (в тс/м)

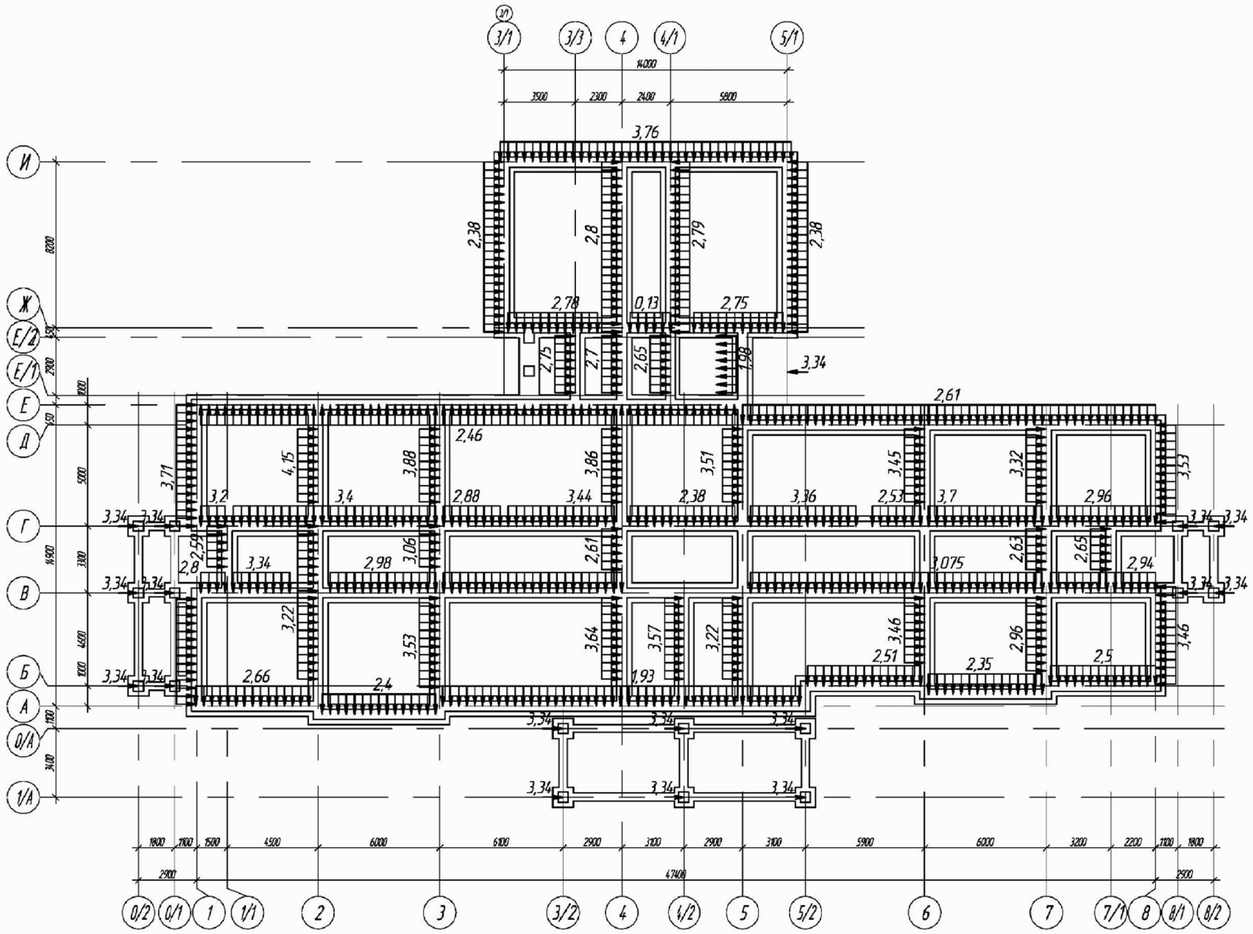

Схема блокировки

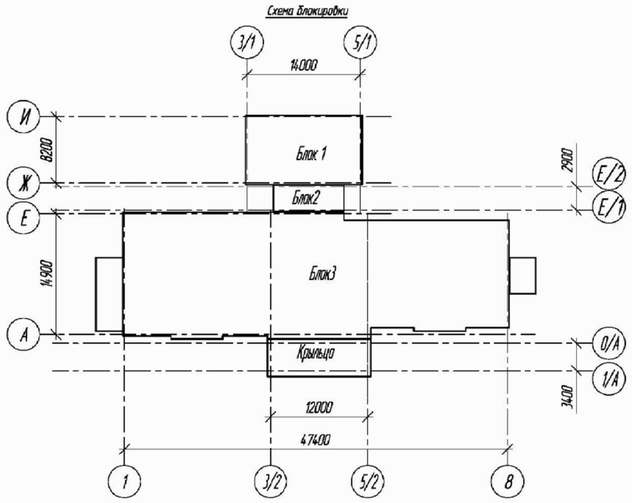

1. За условную отметку 0,000 принят уровень чистого пола 1-го этажа здания, что соответствует абсолютной отметке 470,80 по генплану.
2. Согласно инженерно-геологическим изысканиям выполненным ТОО «ТЕХНОКАД» в августе 2020 года, основанием фундаментов является суглинки (1 ИГЭ) желтовато-серого цвета, по составу легкие,пылеватые, твердые без видимых включений обломочного материала (показатель текучести Il = < 0). По влажности - сухие (коэффициент водонасыщения Sr = < 0). Вскрытая мощность суглинков составляет 2,90-3,50м. По показателю пучинистости грунты природной влажности практически непучинистые, в водонасыщенном состоянии грунты слабопучинистые. По относительной деформации набухания без нагрузки грунты 1 ИГЭ отнесены к ненабухающим. Грунты непросадочные. Расчетные характеристики грунтов:
Плотность грунта, γ_{II} = 2,71 г/см3;
Модуль деформации, E_{II}=7,0 МПа
Удельное сцепление, C_{II}= 10 кПа,
Угол внутреннего трения, φ_{II}= 18°
Расчетное сопротивление Ro = 2,50 кгс/см2.
3. Степень агрессивного воздействия грунтов на бетонные и железобетонные конструкции для бетонов на обычном портландцементе для бетона нормальной проницаемости марки W4, оценивается как *неагрессивная*.
4. Подземные воды грунтового типа вскрывались изыскательскими скважинами № 1-6 в толще аллювиально-пролювиальных гравийно- галечников на глубине 4,10-5,10м (абсолютные отметки уровня грунтовых вод: 465,38-466,22м - по состоянию на 25.07.2020 г.). Амплитуда колебания уровня подземных вод в паводковый весенний период составляет до 1,15м.
5. Степень агрессивного воздействия воды на бетонные и железобетонные конструкции для бетонов на обычном портландцементе по ГОСТ 10178-76 и группе влажности W4 оценивается как неагрессивная.
6. Расчетная нормативная глубина сезонного промерзания для суглинков - 1,87 м
4.Все работы производить с соблюдением требований соответствующих глав СП РК 1.03-106-2012 по производству работ, техники безопасности и указаний освидетельствование основания инженером – геологом с составлением акта.
5. После отрывки котлована под фундаменты необходимо выполнить
6. Под фундаменты выполнить бетонную подготовку из бетона кл.В3.5, толщиной 100мм с заведением за грани фундамента на 100мм.
7. Продольную арматуру ленточных фундаментов стыковать внахлестку без сварки на скрутках из вязольной проволоки не менее 3шт.на стык,длина нахлеста для Ø16А-400 L=480 мм., при этом стыки должны располагаться в разбежку, в одном сечении стыковать не более 50% арматуры.
8. Защитный слой принят по наружной грани рабочей арматуры.
9. Бетонные работы выполнять в соответствии со СНиП 3.02.01-84*. Материал фундаментов – бетон кл.В20.
10.Все бетонные поверхности соприкасающиеся с грунтом обмазать битумом за 2 раза по грунтовке из разжиженного битума (уточнить при привязке).
11. Обратную засыпку грунта за боковые пазухи фундаментов и наружных стен подвала производить с послойным трамбованием,местным неагрессивным грунтом без органических включений и строительного мусора.

								ТП РК 50 ВА (IВ;IIВ;IIIВ)7С-2.2-2012-КЖ		
								Врачебная амбулатория на 50 посещений в смену для ~~IВ,IIВ,IIIВ~~ климатических подрайонов с сейсмической активностью 7 баллов		
				Изм.	Кол.уч.	Лист	Nдок.	Подп.	Дата			
Привязан 2020-94-КЖ				Разработал		Киламбаев				Врачебная амбулатория на 50 посещений в смену	Стадия	Лист	Листов
				Гл. констр.		Касымов					РП	2	
Исполнил	Литовкина П.В.		11.20										
Проверил	Бейсекина А.Н.		11.20	Проверил		Касымов				Схема приложения нагрузок на фундаменты	РГП КазНИИССА		
				Н. контр.		Кнышева							
Инв. N													

Копировал A2

Взамен инв.N | Подпись и дата | Инв.N подл.

Схема фундаментов (Блоки 1, 2, 3)

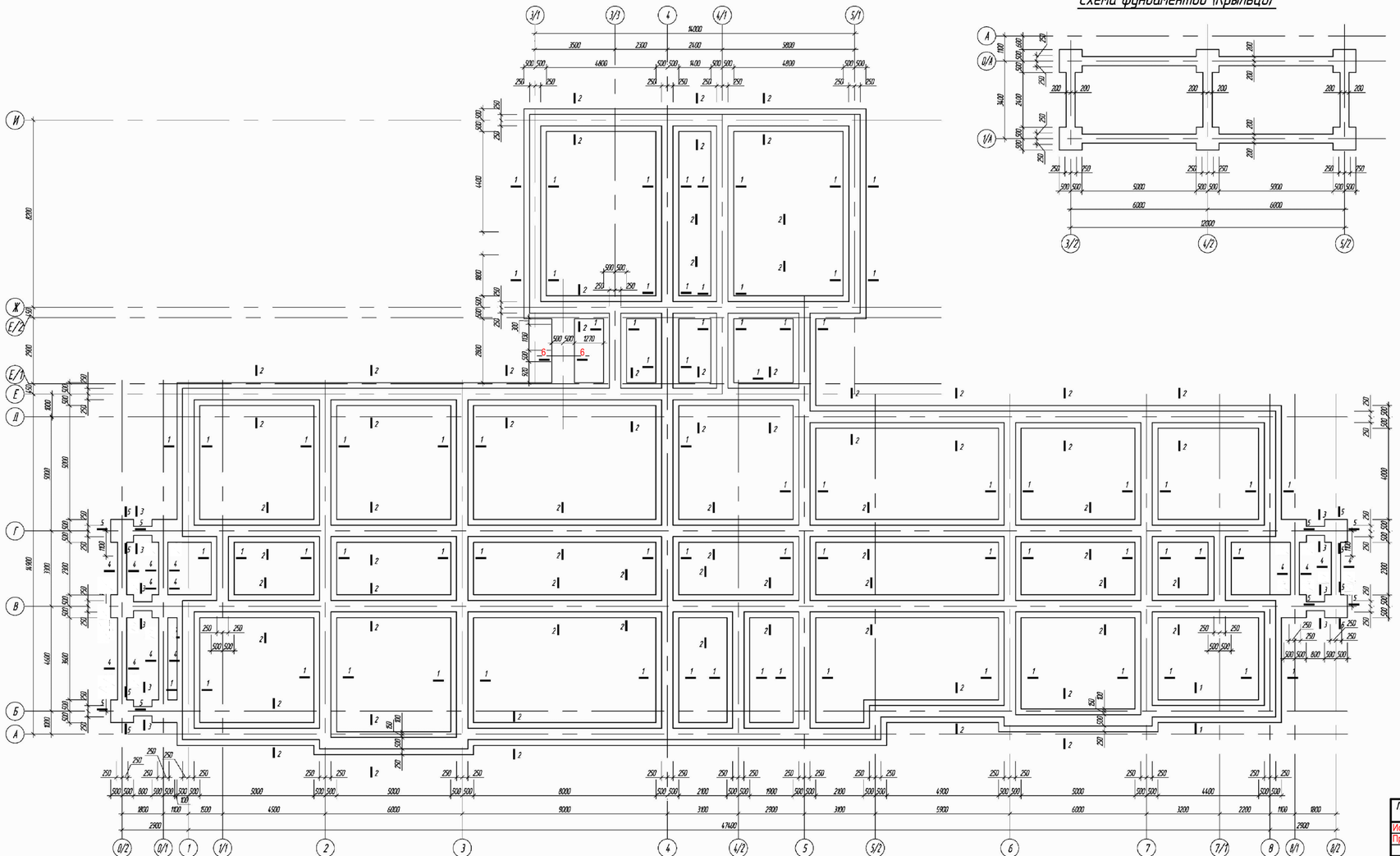

Схема фундаментов (Крыльцо)

1–1

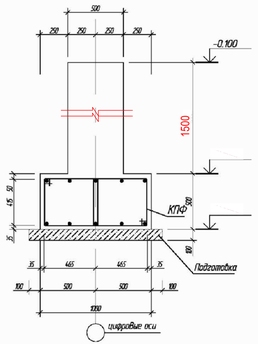

2–2

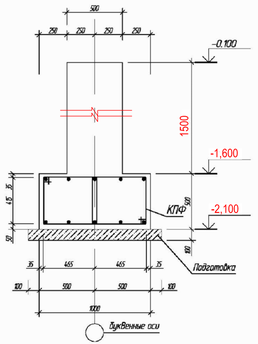

3–3

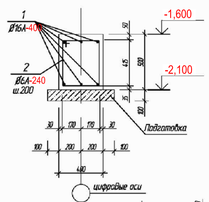

4–4

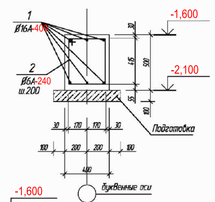

5–5

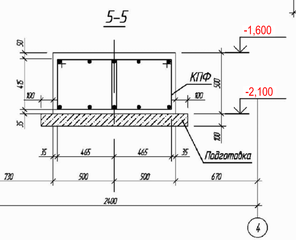

1. Общие указания см. л.2
2. Данный лист читать совместно с л.3,4.

									ТП РК 50 ВА (IВ,IIВ,IIIВ)7С-2.2-2012-КЖ		
									Врачебная амбулатория на 50 посещений в смену для IВ,IIВ,IIIВ климатических подрайонов с сейсмической активностью 7 баллов		
Привязан 2020-94-КЖ						Изм.	Кол.уч.	Лист	N док.	Подп.	Дата
						Разработал		Кизамбаев	Врачебная амбулатория на 50 посещений в смену	Стадия	Лист	Листов
						Гл. констр.		Касымов		РП	3	
Исполнил	Питовкина П.В.		11.20									
Проверил	Бейсекина А.Н.		11.20			Проверил		Касымов	Схема фундаментов	РГП КазНИИССА		
						Н. контр.		Кнашева				
Инв. N												

Копировал

А3х3

Взамен инв.N | Подпись и дата | Инв.N подл.

Схема расположения выпусков в фундаментах

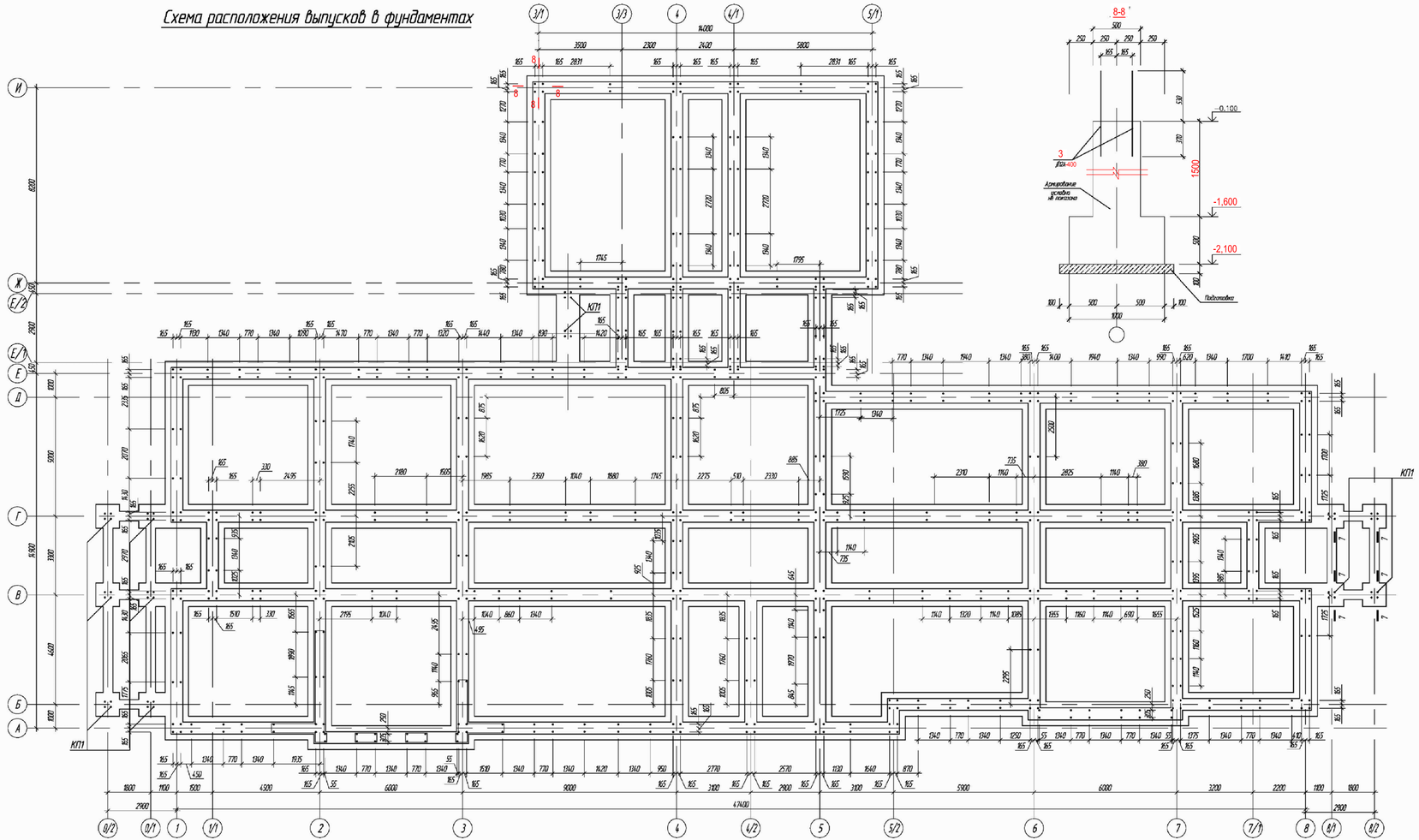

Схема расположения выпусков в фундаментах (Крыльцо)

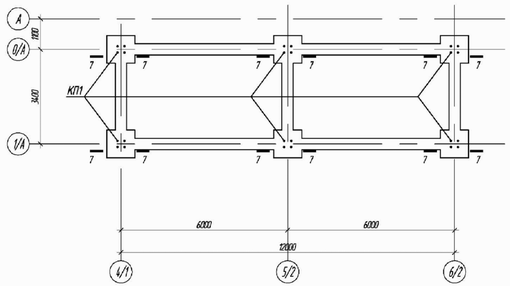

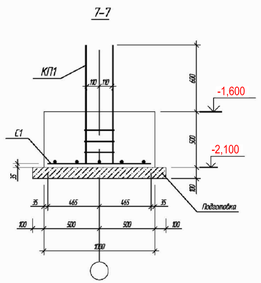

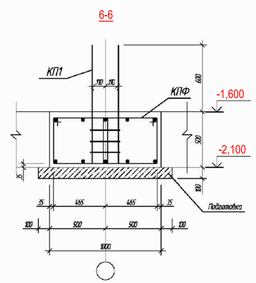

1. Данный лист см.с КЖ лист 3.
2. Привязка выпусков дана по центру арматуры

								ТП РК 50 ВА (IВ,IIВ,IIIВ)7С-2.2-2012-КЖ		
								Врачебная амбулатория на 50 посещений в смену для IВ,IIВ,IIIВ климатических подрайонов с сейсмической активностью 7 баллов		
				Изм.	Кол.уч.	Лист	N док.	Подп.	Дата	
Привязан 2020-94-КЖ				Разработал		Кизамбаев		Врачебная амбулатория на 50 посещений в смену	Стадия	Лист	Листов
				Гл. констр.		Касимов			РП	4	
Исполнил	Литовкина П.В.		11.20								
Проверил	Бейсазина А.Н.		11.20	Проверил		Касимов		Схема расположения выпусков в фундаментах	РГП КазНИИССА		
				Н. контр.		Кнашева					
Инв. N											
				Копировал					А3х3		

Взамен инв.N | Подпись и дата | Инв.N подл.

Схема расположения закладных деталей и отверстий в фундаментах

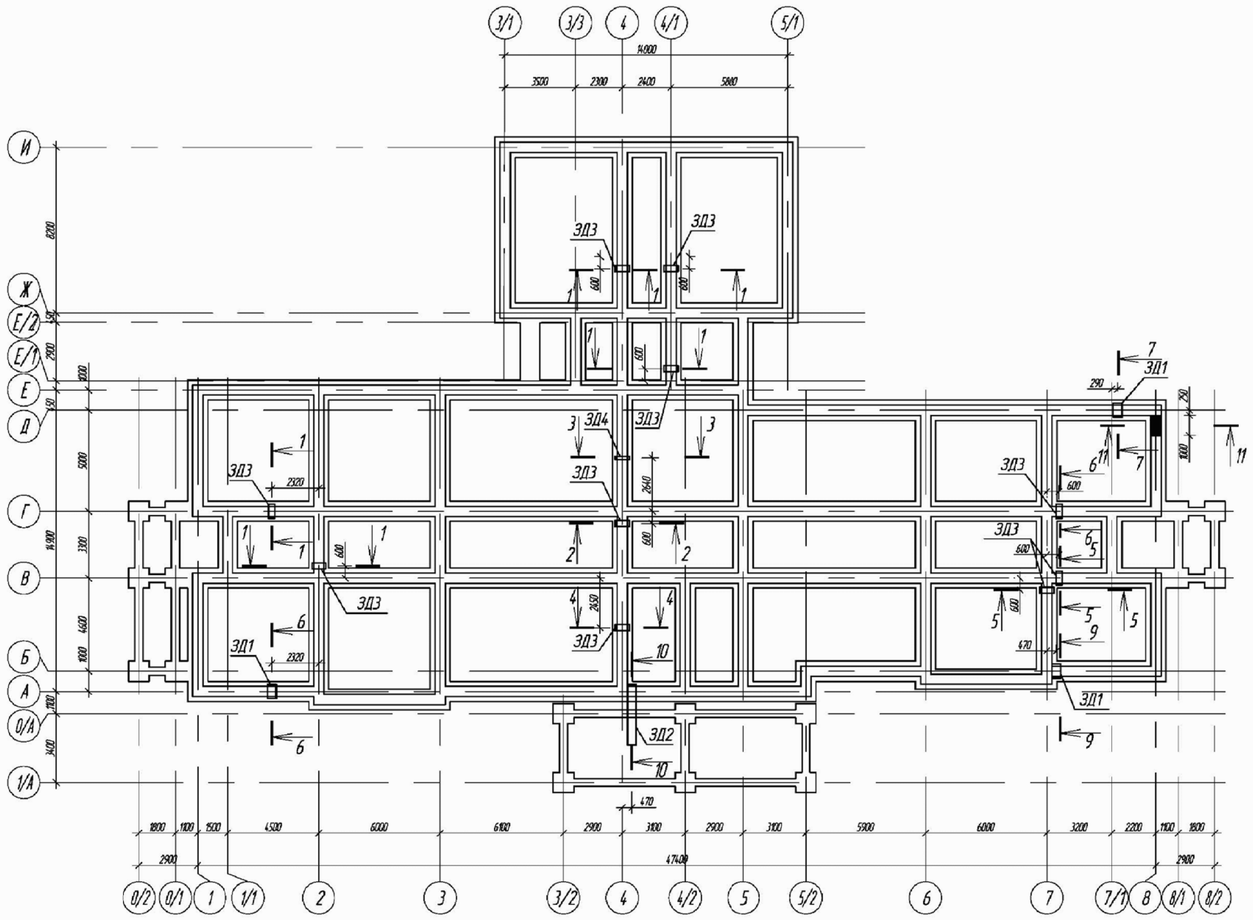

Спецификация к схеме расположения фундаментов

Поз.	Обозначение	Наименование	Кол	Масса ед. кг	Примечание
		Сборочные единицы и детали			
1	ГОСТ 34028-2016	Ø16А-400 L=пог.м	502	1,58	
2*	ГОСТ 34028-2016	Ø6А-240 L=1700	405	0,38	
3	ГОСТ 34028-2016	Ø12А-400 L=900	566	1,74	
КПФ	ТП РК 50 ВА (IВ,IIВ,IIIВ)7С-2.2-2012-КЖ.И-КПФ	Каркас пространственный КПФ, L=пог.м	423	15,81	
КП1	ТП РК 50 ВА (IВ,IIВ,IIIВ)7С-2.2-2012-КЖ.И-КП1	Каркас пространственный КП1	18	15,6	
С1	ТП РК 50 ВА (IВ,IIВ,IIIВ)7С-2.2-2012-КЖ.И- С1	Сетка С1	18	5,7	
ЗД1	ТП РК 50 ВА (IВ,IIВ,IIIВ)7С-2.2-2012-КЖ.И-ЗД1	Закладная деталь ЗД1	3	25,3	
ЗД2	ТП РК 50 ВА (IВ,IIВ,IIIВ)7С-2.2-2012-КЖ.И-ЗД2	Закладная деталь ЗД2	1	125,21	
ЗД3	ТП РК 50 ВА (IВ,IIВ,IIIВ)7С-2.2-2012-КЖ.И-ЗД3	Закладная деталь ЗД3	10	19,32	
ЗД4	ТП РК 50 ВА (IВ,IIВ,IIIВ)7С-2.2-2012-КЖ.И-ЗД4	Закладная деталь ЗД4	1	6,93	
		Материалы			
		Бетон класса В20,F150,W4			48
	Бетонная подготовка	Бетон класса В3,5			48,3 м³

Элементы обозначенные символом * см. ведомость деталей

Ведомость деталей

Поз.	Эскиз
6	415 × 510, 4,35, 340

Ведомость расхода стали, кг

Марка элемента	Изделия арматурные										Изделия закладные						
	Арматура класса									Всего	Арматура класса		Прокат марки				Всего
	А-400						А-240				А-400		Ст3кп2				
	ГОСТ 34028-2016										ГОСТ 34028-2016		ГОСТ 10704-91				
	Ø10	Ø12	Ø16	Ø20	Ø22	Итого	Ø6	Ø8	Итого		Ø8	Итого	Ø152	Ø325	Ø426	Итого	
Фундаменты	102,6	4309,1	930,0	–	–	5341,7	166,9	3286,7	3453,6	8795,3	3,9	3,9	6,6	171,0	174,9	345,9	407,4

1. Данный лист читать совместно с л.3,5.
2. Схему расположения закладных деталей см. л.2

Привязан 2020-94-КЖ						
Исполнил	Литовкина П.В.		11.20			
Проверил	Бейсекина А.Н.		11.20			
Инв. N						

Изм.	Кол.уч.	Лист	N док.	Подп.	Дата
Разработал		Киламбаев			
Гл. констр.		Касымов			
Проверил		Касымов			
Н. контр.		Кнышева			

ТП РК 50 ВА (~~IВ~~,IIВ,~~IIIВ~~)7С-2.2-2012-КЖ

Врачебная амбулатория на 50 посещений в смену для ~~IВ~~,IIВ,~~IIIВ~~ климатических подрайонов с сейсмической активностью 7 баллов

Врачебная амбулатория на 50 посещений в смену

Стадия	Лист	Листов
РП	5	

Схема расположения закладных деталей и отверстий в фундаментах

РГП КазНИИССА

Копировал

А2

Взамен инв.N | Подпись и дата | Инв.N подл.

Схема расположения колон и сердечников

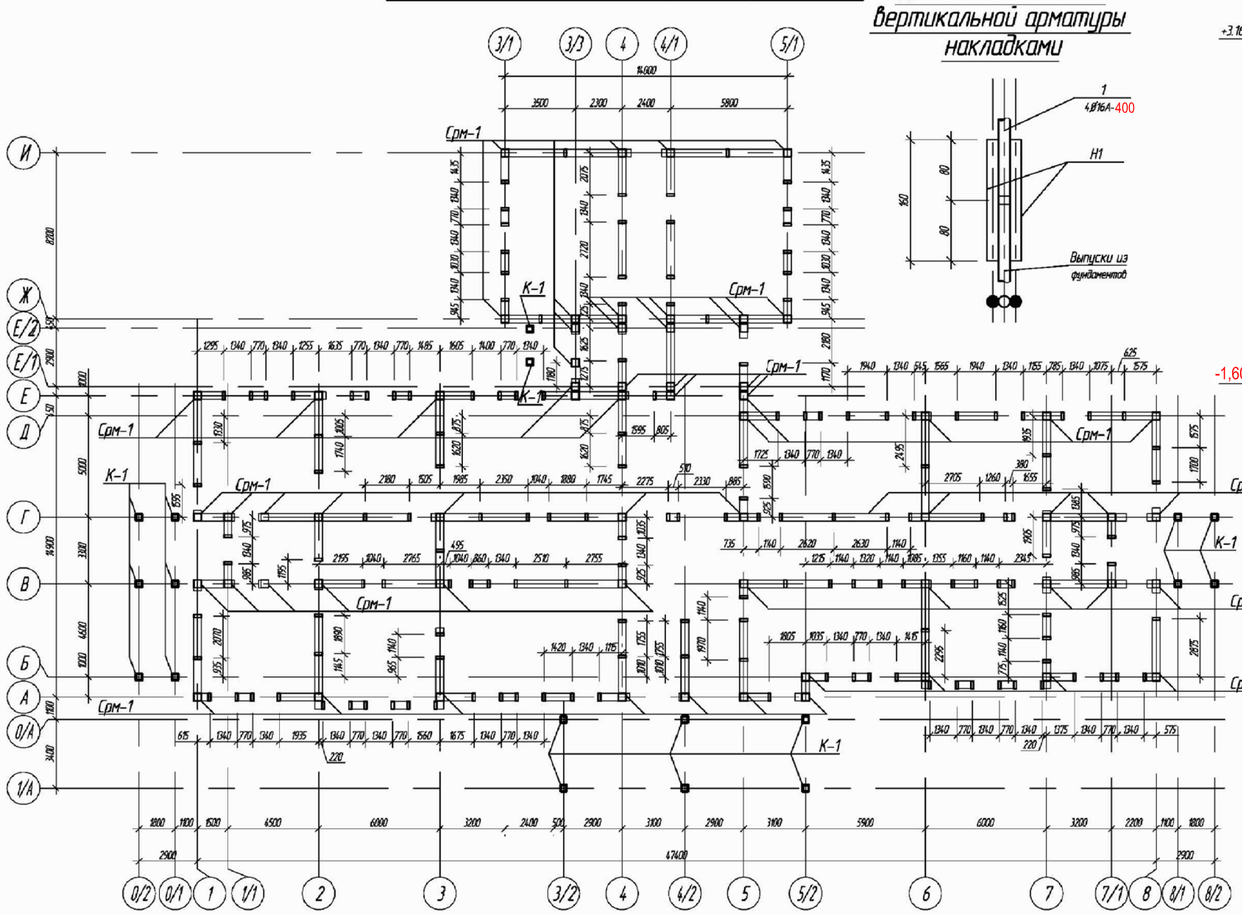

Деталь соединения вертикальной арматуры накладками

К-1

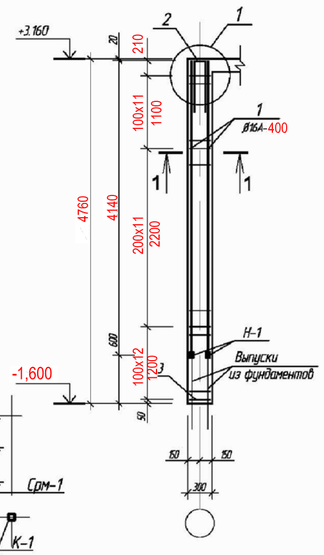

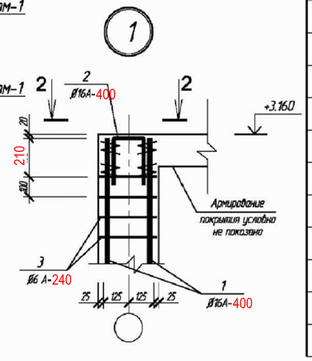

Спецификация к схеме расположения колон и сердечников

Поз.	Обозначение	Наименование	Кол	Масса ед кг	Приме-чание
К-1	Данный лист	Колона монолитная К-1	18		
Срм-1	Данный лист	Сердечник монолитный Срм-1	63		
Срм-2	Данный лист	Сердечник монолитный Срм-2	157		

Спецификация на колону монолитную К-1 и сердечники Срм-1, Срм-2

Поз.	Обозначение	Наименование	Кол	Масса ед кг	Приме-чание
		Монолитная колонна К-1			
1	ГОСТ 34028-2016	Ø16 А-400 L=4140	4	6,54	26,16
2*	ГОСТ 34028-2016	Ø16 А-400 L=800	2	1,27	2,54
3*	ГОСТ 34028-2016	Ø6 А-240 L=1600	36	0,36	12,96
Н1	ГОСТ 34028-2016	Ø16 А-400 L=160	8	0,25	2,00
		Материалы			
		Бетон класса В15			0,43 м³
		Монолитный сердечник Срм-1			
4*	ГОСТ 34028-2016	Ø12 А-400 L=3600	4	3,2	
5*	ГОСТ 34028-2016	Ø6 А-240 L=1520	16	0,34	
		Материалы			
		Бетон класса В15			0,45 м³
		Монолитный сердечник Срм-2			
КР2	ТП РК 25 ВА (IВ,IIВ,IIIВ)7С-2.2-2012-КЖИ-КР2	Каркас плоский КР2	1	7,68	
		Материалы			
		Бетон класса В15			0,15 м³

Элементы обозначенные символом * см. Ведомость деталей.

Срм-1 (Срм-2)

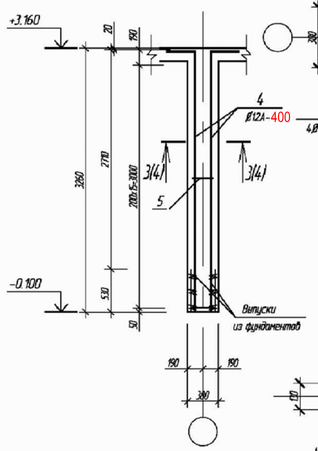

1-1

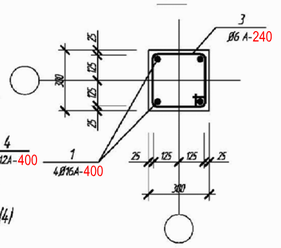

2-2

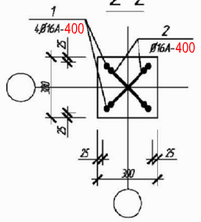

3-3

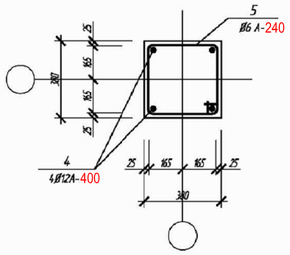

4-4

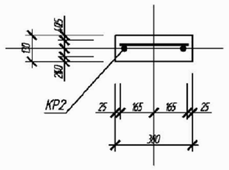

Ведомость деталей

Поз.	Эскиз
2	230; 340; 230
3	350; 250; 350; 250
4	3200; 400
5	430; 330; 430; 330

Ведомость расхода стали на один элемент, кг

Марка элемента	Изделия арматурные							Всего
	Арматура класса							
	А-400					А-240		
	ГОСТ 34028-2016							
	Ø12	Ø16	Ø20	Ø25	Итого	Ø6	Итого	
К-1	–	30,7	–	–	30,7	12,96	12,96	43,66
Срм-1	12,8	–	–	–	12,8	5,4	5,4	18,2
Срм-2	6,4	–	–	–	6,4	1,3	1,3	7,7

1. Все необозначенные на схеме сердечники - поз.Срм-2.
2. В колонах стыки арматуры - дуговая ручная, швами с накладками из стержней для швов тип С21-Рн по ГОСТ 14098-91 "Соединения сварные арматуры и закладных изделий ж/б конструкций". Электроды Э-46А по ГОСТ 9467-75.
3. Стыки арматуры сердечников Срм-1 и Срм-2 с выпусками из фундаментов внахлестку без сварки, на скрутках из вязальной проволоки не менее 3 шт. на стык.

Взамен инв.N | Подпись и дата | Инв.N подл.

Привязан 2020-94-КЖ						
Исполнил	Литовкина П.Е.		11.20			
Проверил	Бейсекина А.Н.		11.20			
Инв. N						

Изм.	Кол.уч.	Лист	N док.	Подп.	Дата
Разработал		Киламбаев			
Гл. констр.		Касымов			
Проверил		Касымов			
Н. контр.		Кнышева			

ТП РК 50 ВА (~~IВ~~,IIВ,~~IIIВ~~)7С-2.2-2012-КЖ

Врачебная амбулатория на 50 посещений в смену для ~~IВ~~,IIВ,~~IIIВ~~ климатических подрайонов с сейсмической активностью 7 баллов

Врачебная амбулатория на 50 посещений в смену	Стадия	Лист	Листов
	РП	6	
Схема расположения колон и сердечников	РГП КазНИИССА		

Копировал | А2

Схема расположения несущих кирпичных стен

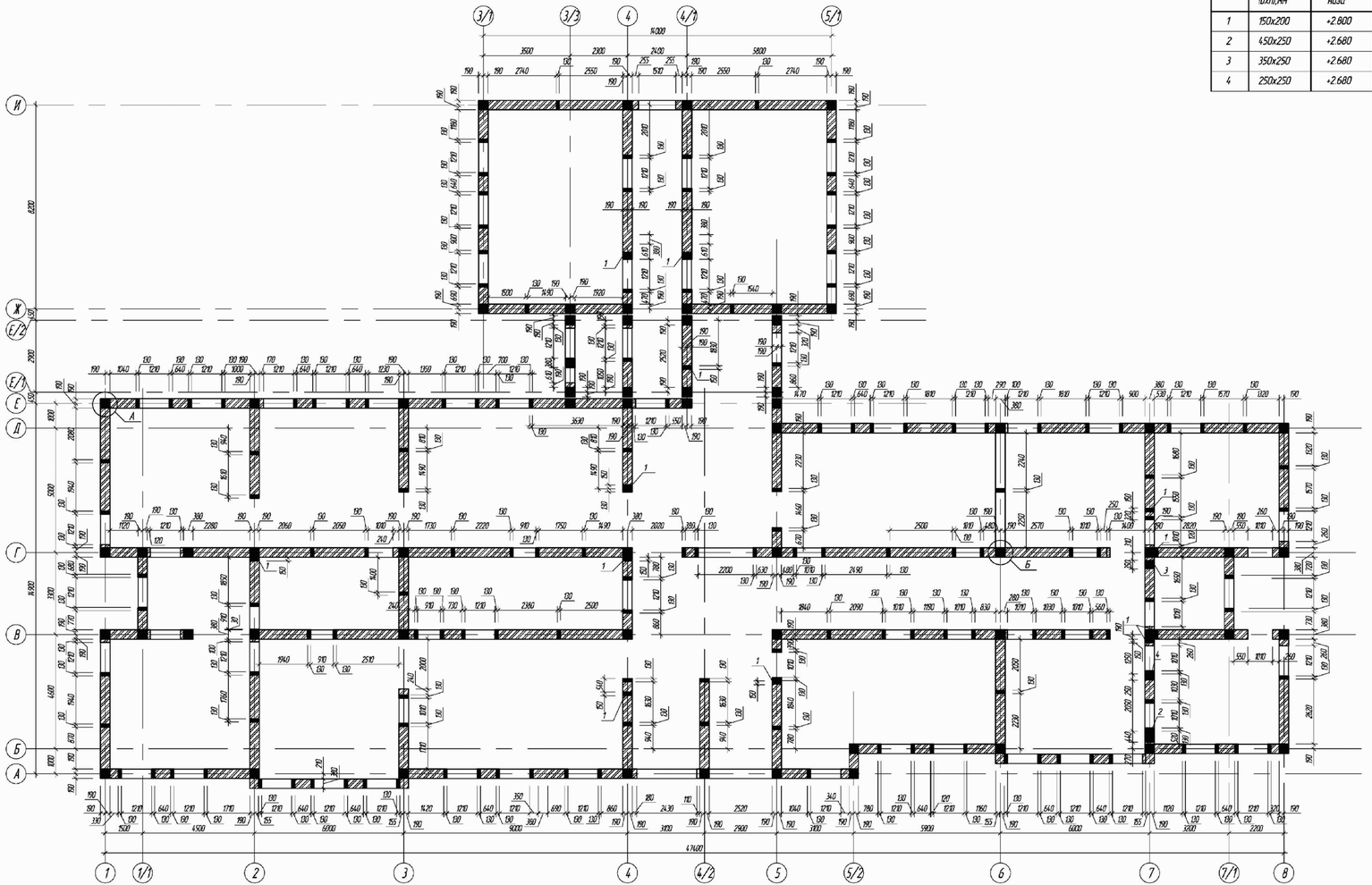

Таблица отверстий

№п/п	Размеры (bxh),мм	Отметка низа	Назначе-ние
1	150x200	+2.600	ВК
2	450x250	+2.680	ОВ
3	350x250	+2.680	ОВ
4	250x250	+2.680	ОВ

Спецификация к схеме расположения несущих кирпичных стен

Поз.	Обозначение	Наименование	Кол.	Масса ед. кг	Приме-чание
		Сборные единицы и детали			
1*	ГОСТ 34028-2016	Ø6 А-240 L=1100	314	0,68	
2*	ГОСТ 34028-2016	Ø6 А-240 L=630	772	0,39	
С2	ТП РК 50 ВА (IВ,IIВ,IIIВ)7С-2.2-2012-КЖ.И- С2	Сетка С2, L=пог.м	1537	1,35	
ПРМ1	ТП РК 50 ВА (IВ,IIВ,IIIВ)7С-2.2-2012-КЖ-7	Монолитная перемычка ПРМ1, L=пог.м	146,3		
		Материалы			
		Бетон класса В15			7,32 м³
		Монолитная перемычка ПРМ1			
3	ГОСТ 34028-2016	Ø12 А-400, L=1 пог.м	4	0,89	
4*	ГОСТ 34028-2016	Ø6 А-240 L=1020	5	0,23	
		Бетон класса В15			0,05 м³

Элементы обозначенные символом * см. ведомость деталей

Ведомость расхода стали, кг

Марка элемента	Изделия арматурные									Всего
	Арматура класса									
	А-400				А-240			Вр-I		
	ГОСТ 34028-2016									
	Ø10	Ø12	Ø16	Итого	Ø6	Ø8	Итого	Ø4	Итого	
Кирпичные стены	-	519,7	-	519,7	2047,7	-	2047,7	707,1	707,1	3274,5

Ведомость деталей

Поз.	Эскиз
1	375 375 350
2	90 450 90

1. Для кладки стен следует применять однорядную цепную систему перевязки.

3. Сердечники Срм-1 и Срм-2 бетонировать участками по мере возведения кладки.
4. Сердечники Срм-1 и Срм-2, их расположение и армирование см. л.6
5. В едомость расхода стали см. лист 8
6. Узлы А, Б, В и сечения 1-1 - 4-4 см. л.

Привязан 2020-94-КЖ								ТП РК 50 ВА (IВ,IIВ,IIIВ)7С-2.2-2012-КЖ	
								Врачебная амбулатория на 50 посещений в смену для IВ,IIВ,IIIВ климатических подрайонов с сейсмической активностью 7 баллов	
					Изм.	Кол.уч.	Лист	N док.	Подп.	Дата	Врачебная амбулатория на 50 посещений в смену	Стадия	Лист	Листов
					Разработал		Кизамбоев					РП	7	
Исполнил	Литовкина П.В.		11.20		Гл. констр.		Касимов							
Проверил	Бейсекина А.Н.		11.20		Проверил		Касимов				Схема расположения несущих кирпичных стен	РГП КазНИИССА		
					Н. контр.		Кнышева							
Инв. N											Копировал		А3х3	

Взамен инв.N | Подпись и дата | Инв.N подл.

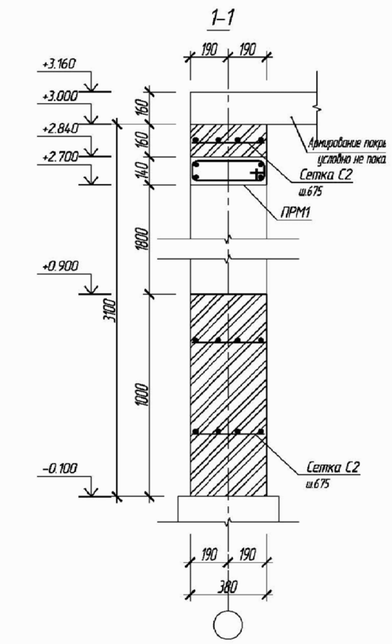

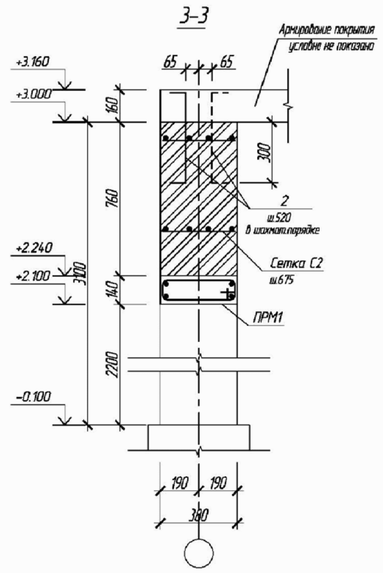

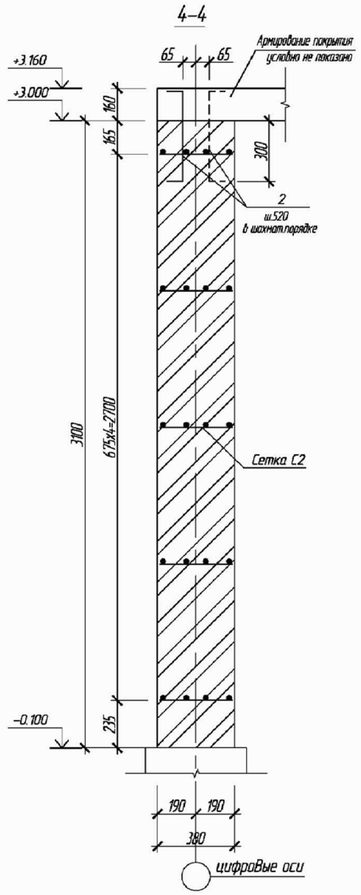

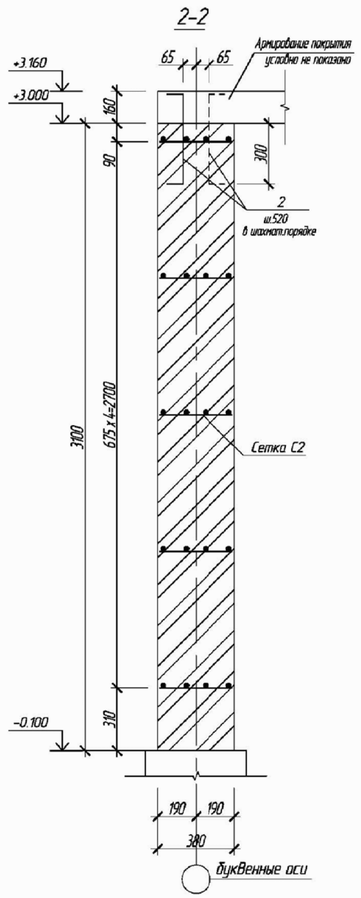

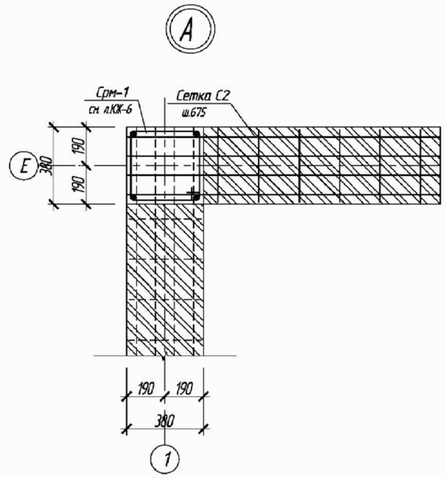

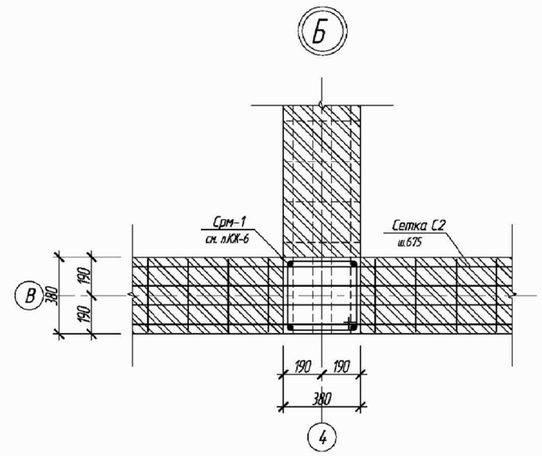

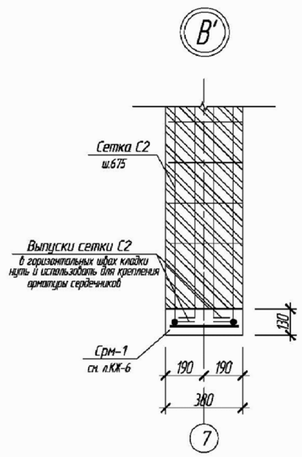

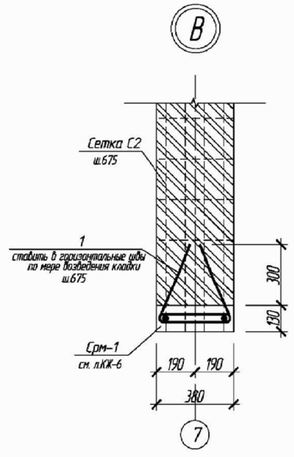

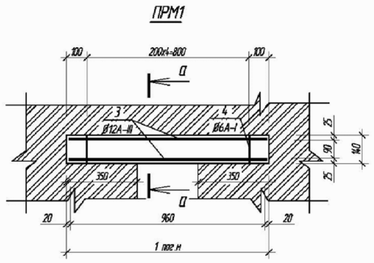

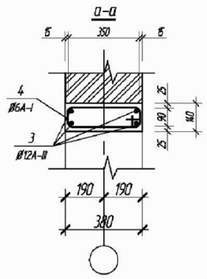

1. Данный лист см. совместно с л. 7

							ТП РК 50 ВА (~~IВ~~,IIВ,~~IIIВ~~)7С–2.2–2012–КЖ		
							Врачебная амбулатория на 50 посещений в смену для ~~IВ~~,IIВ,~~IIIВ~~ климатических подрайонов с сейсмической активностью 7 баллов		
			Изм.	Кол.уч.	Лист	Nдок.	Подп.	Дата	
Привязан 2020-94-КЖ			Разработал		Киламбаев				Врачебная амбулатория на 50 посещений в смену	Стадия	Лист	Листов
			Гл. констр.		Касымов					РП	8	
Исполнил	Литовкина П.Е.	11.20										
Проверил	Бейсекина А.Н.	11.20	Проверил		Касымов				Узлы А, Б, В, В'. Сечения 1–1 – 4–4. Перемычка монолитная ПРМ1	РГП КазНИИССА		
			Н. контр.		Кнышева							
Инв. N												

Копировал

А2

Взамен инв.N | Подпись и дата | Инв.N подл.

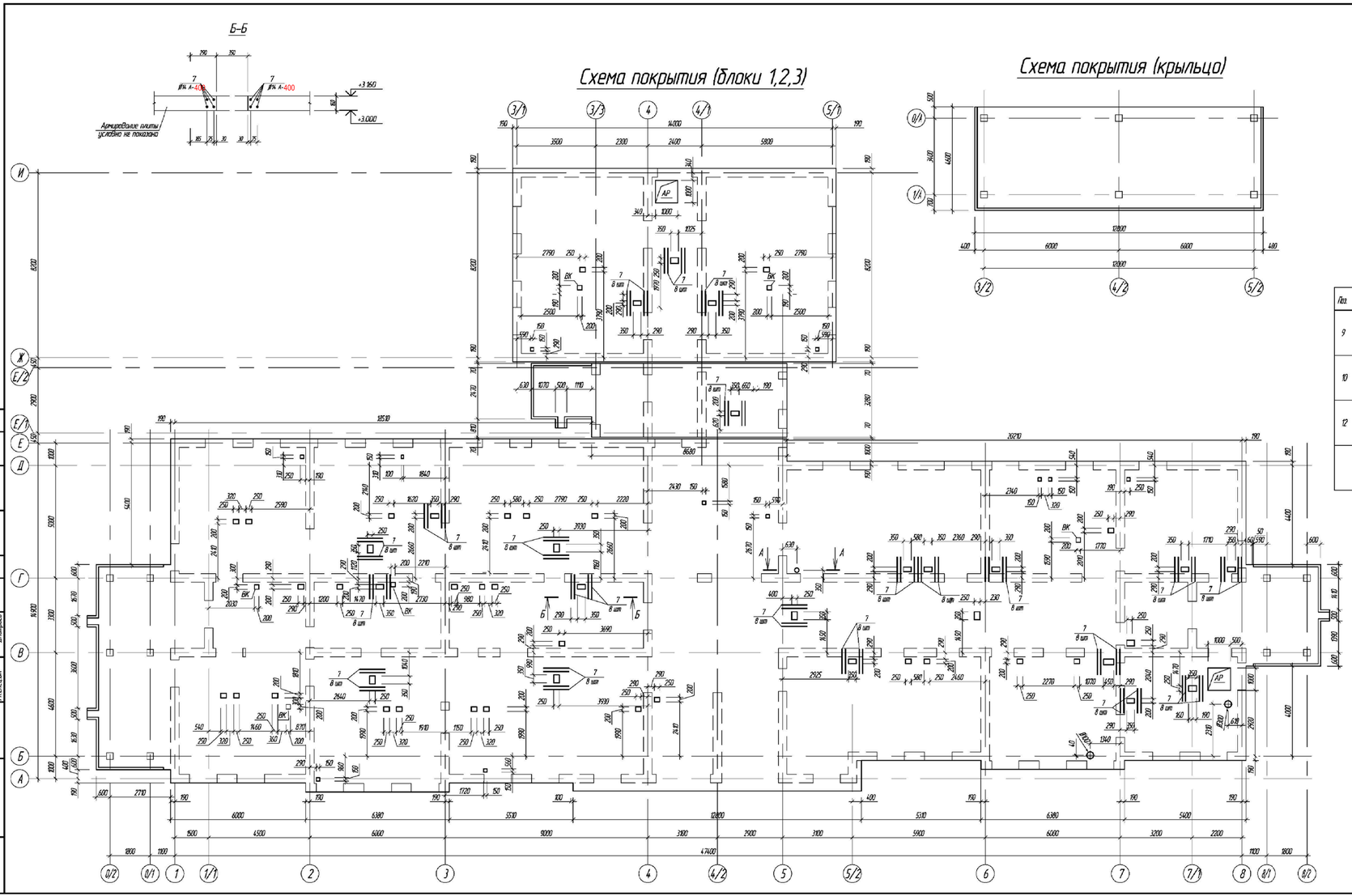

Спецификация к схеме расположения покрытия

Поз.	Обозначение	Наименование	Кол.	Масса ед. кг	Примечание
		Сборочные единицы и детали			
1	ГОСТ 34028-2016	Ø10 А-400 L=пог.м	16816	0,89	
2	ГОСТ 34028-2016	Ø10 А-400 L=9060	13	8,05	
3	ГОСТ 34028-2016	Ø10 А-400 L=4460	11	3,96	
4	ГОСТ 34028-2016	Ø10 А-400 L=8540	64	7,58	
5	ГОСТ 34028-2016	Ø10 А-400 L=4560	65	7,21	
6	ГОСТ 34028-2016	Ø14 А-400 L=2000	20	3,16	
7	ГОСТ 34028-2016	Ø14 А-400 L=1200	168	1,9	
8	ГОСТ 34028-2016	Ø10 А-400 L=560	32	0,5	
9*	ГОСТ 34028-2016	Ø10 А-400 L=840	32	0,75	
10*	ГОСТ 34028-2016	Ø10 А-400 L=920	268	0,82	
11	ГОСТ 34028-2016	Ø10 А-400 L=пог.м	220	0,89	
12	ГОСТ 34028-2016	Ø12 А-400 L=750	160	0,84	
КП2	ТП РК 25 ВА (IВ,IIВ,IIIВ)7С-2.2-2012-КЖИ-КП2	Каркас пространственный КП2, L=пог.м	64	13,18	
А1	ГОСТ 24379.1-2012	Болт 1.1М16х800	6	1,86	
А2	ГОСТ 24379.1-2012	Болт 1.1М16х710	137	1,72	
А3	ГОСТ 24379.1-2012	Болт 1.1М16х300	6	1,07	
А4	ГОСТ 24379.1-2012	Болт 1.1М16х1000	14	2,19	
А5	ГОСТ 24379.1-2012	Болт 1.1М16х1120	7	2,37	
ЗД5	ТП РК 50 ВА (IВ,IIВ,IIIВ)7С-2.2-2012-КЖИ-ЗД5	Закладная деталь ЗД5	1	26,08	
ЗД6	ТП РК 50 ВА (IВ,IIВ,IIIВ)7С-2.2-2012-КЖИ-ЗД4	Закладная деталь ЗД6, L=пог.м	8	4,17	
ЗД7	ТП РК 50 ВА (IВ,IIВ,IIIВ)7С-2.2-2012-КЖИ-ЗД7	Закладная деталь ЗД7, L=пог.м	13	8,14	
ЗД8	ТП РК 50 ВА (IВ,IIВ,IIIВ)7С-2.2-2012-КЖИ-ЗД8	Закладная деталь ЗД8	2	6,75	
ЗД9	ТП РК 50 ВА (IВ,IIВ,IIIВ)7С-2.2-2012-КЖИ-ЗД9	Закладная деталь ЗД9	1	0,36	
		Материалы			
		Бетон класса В25			154,58 м³

Элементы обозначенные символом * см. ведомость деталей

Ведомость деталей

Поз.	Эскиз
9	480 / 360
10	560 / 360
12	560 / 240

1. Данный лист читать совместно с листами 9—10.
2. Все работы производить с соблюдением требований соответствующих глав третьей части СНиП по производству работ, техники безопасности (СП РК 1.03-106-2013) и указаний настоящей рабочей документации.
При производстве работ особое внимание обратить на фиксацию арматуры в проектное положение, в частности на соблюдение защитного слоя бетона для арматуры сеток.
3. Стыки рабочей арматуры каркаса КП2 Ø12 А-400 выполнить внахлестку на сварке по типу С 23-Р3 по ГОСТ 14098-91 "Соединения сварные арматуры и закладных изделий ж / в конструкций". Электроды Э-46 А по ГОСТ 9467-75. Арматуру покрытия стыковать внахлестку без сварки на опушках из вязальной проволоки не менее 3 см на стык, длина нахлеста для Ø10 L=300 мм., при этом стыки должны располагаться в разбежку, в одном сечении стыковать не более 50% арматуры.
4. Спецификация и ведомость расхода стали приведены с учетом дополнительного обрамления отверстий, выпусков и закладных деталей на все покрытие. В ведомость расхода стали см. л.12
5. Дополнительная арматура (поз.7) устанавливается в отверстия размерами >300 мм.

Привязан 2020-94-КЖ								ТП РК 50 ВА (IВ,IIВ,IIIВ)7С-2.2-2012-КЖ	
								Врачебная амбулатория на 25 посещений в смену для IВ,IIВ,IIIВ климатических подрайонов с сейсмической активностью 7 баллов	
Исполнил	Литовкина П.В.		11.20	Изм.	Кол.уч.	Лист	N док.	Подп.	Дата
Проверил	Бейсекина А.Н.		11.20	Разработал		Кизамбаев		Врачебная амбулатория на 25 посещений в смену	Стадия: РП; Лист: 9; Листов:
				Гл. констр.		Касымов			
				Проверил		Касымов		Опалубочный чертеж плиты покрытия	РГП КазНИИССА
Инв. N				Н. контр.		Кнашева			
								Копировал	А3х3

Согласовано: Гл.спец.ПСГ Длинкина; Гл.спец.ОВ Длинкина; Гл.спец.ВК Длинкина; Гл.спец.ЭС Длинкина

Согласовано: Гл.спец.ВР Кнашева; Гл.спец.ВК Пак; Гл.спец.ЭС Ахмедов

Инв.N подл. | Подпись и дата | Взамен инв.N

Схема армирования покрытия (блок 1)

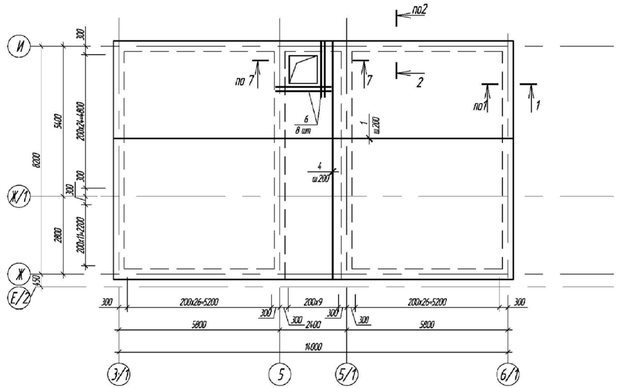

Схема армирования покрытия (блок 2)

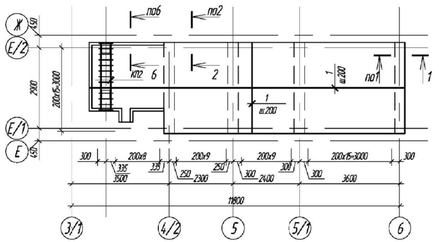

Схема армирования покрытия (крыльцо)

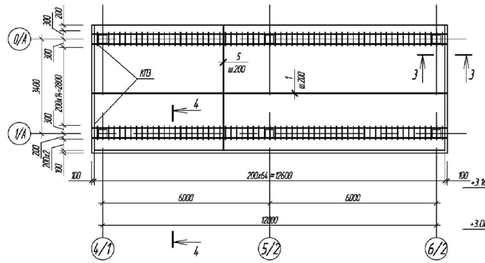

Схема армирования покрытия (блок 3)

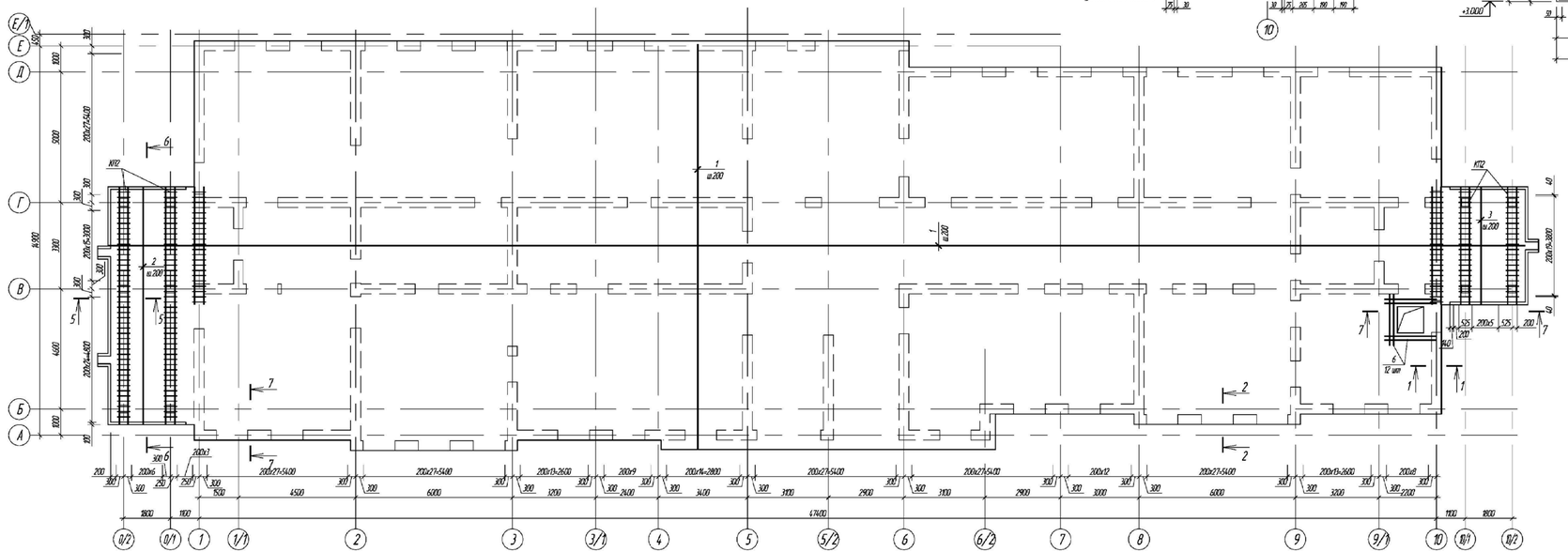

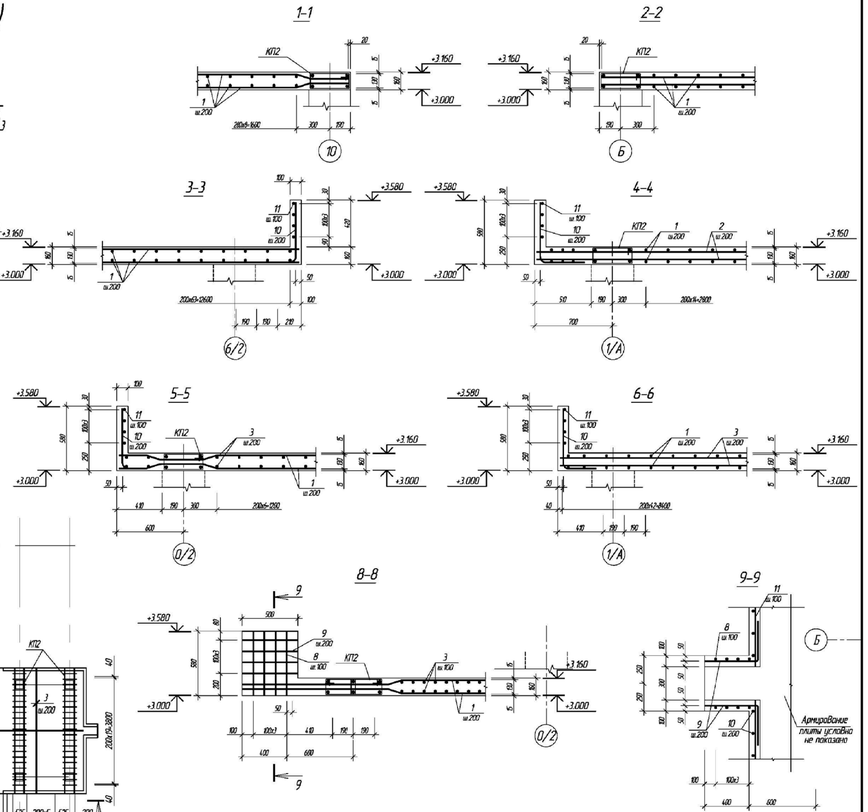

1. Общие примечания см. на л. 8.
2. Спецификация и ведомость расхода стали см. на л. 8.

Привязан 2020-94-КЖ							ТП РК 50 ВА (IВ,IIВ,IIIВ)7С-2.2-2012-КЖ		
							Врачебная амбулатория на 25 посещений в смену для IВ,IIВ,IIIВ климатических подрайонов с сейсмической активностью 7 баллов		
Исполнил	Питовская Л.В.		11.20	Изм.	Кол.уч.	Лист	N док.	Подп.	Дата
Проверил	Бейсакова А.Н.		11.20	Разработал		Кизамбаев			
				Гл. констр.		Косымов			
				Проверил		Косымов			
				Н. контр.		Кнашева			
Инв. N									

Врачебная амбулатория на 25 посещений в смену	Стадия	Лист	Листов
	РП	10	
Схема армирования покрытия (блоки 1, 2, 3, крыльцо)	РГП КазНИИССА		

Копировал

А3х3

Инв.N подл. | Подпись и дата | Взамен инв.N

Схема покрытия (расположение анкеров, выпусков и закладных деталей)

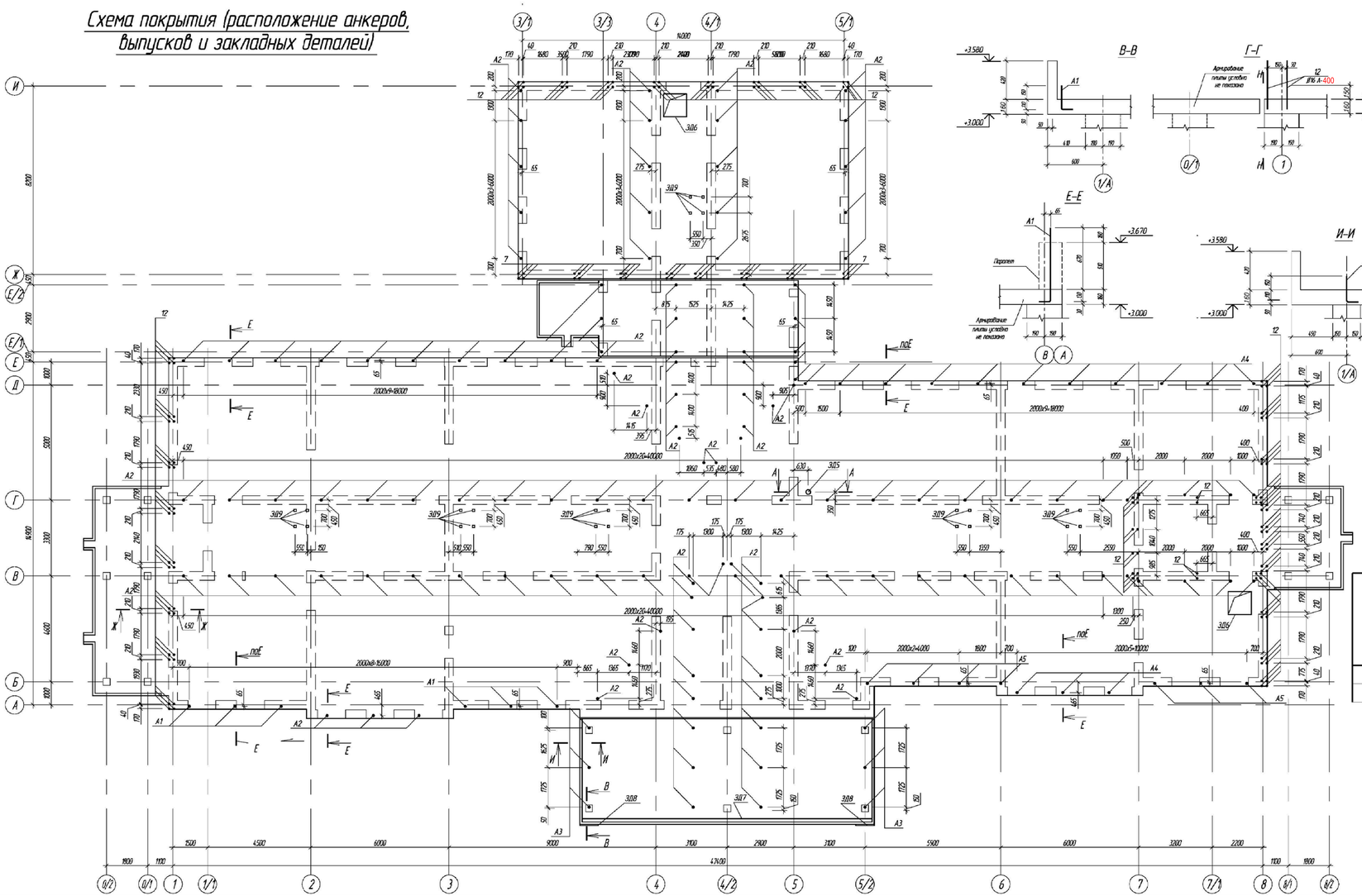

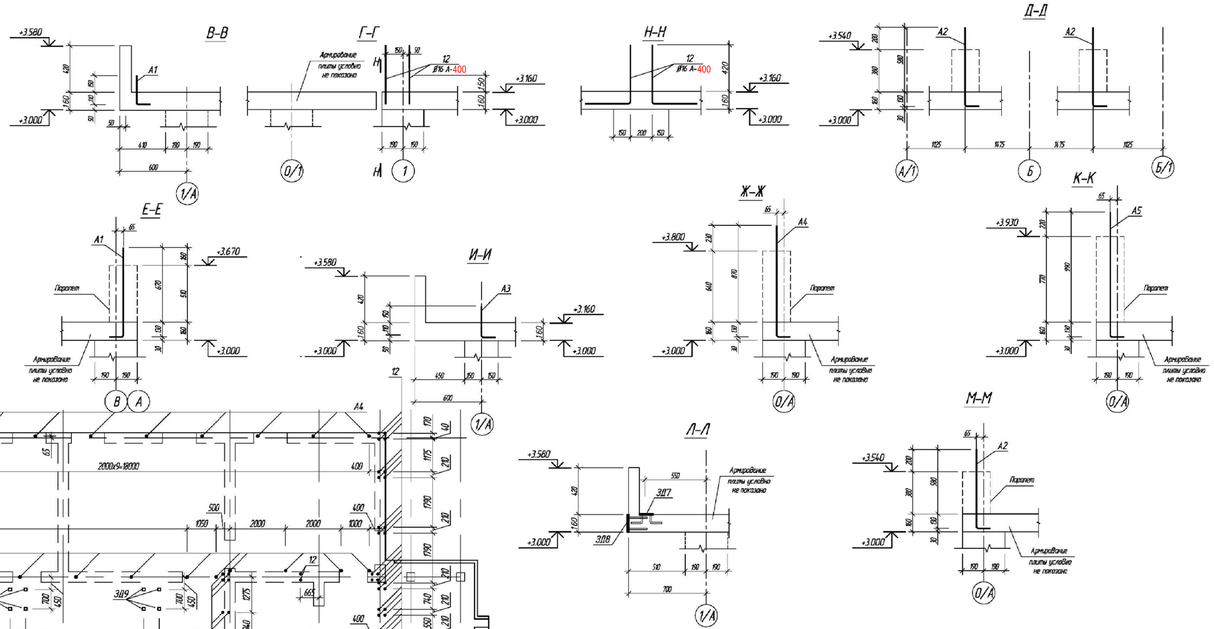

Ведомость расхода стали, кг

Марка элемента	Изделия арматурные								Изделия закладные								
	Арматура класса							Всего	Арматура класса		Прокат марки						Всего
	А-30					А-40			А-400		ВСт3кп2						
	ГОСТ 34028-2016								ГОСТ 34028-2016		ГОСТ 24.379.1-2012		ГОСТ 103-2006		ГОСТ 8509-93		
	Ø10	Ø12	Ø14	Ø16	Итого	Ø6	Итого		Ø8	Итого	М16	Итого	h=6	Итого	L50x5	Итого	
Плита покрытия	11314,1	332,8	292,4	–	11939,3	80,0	80,0	12019,3	13,1	13,1	300,3	300,3	112,2	112,2	30,2	30,2	455,8

1 Лист читать совместно с чертежами марки АР.

2 Спецификации к схеме расположения покрытия см. л. 8.

Привязан 2020-94-ЮК							ТП РК 50 ВА (IВ,IIВ,IIIВ)7С-2.2-2012-КЖ
							Врачебная амбулатория на 25 посещений в смену для IВ,IIВ,IIIВ климатических подрайонов с сейсмической активностью 7 баллов
Исполнил	Питовская Л.В.		11.20	Изм. Кол.уч. Лист N док. Подп. Дата	Разработал	Кизамбаев	Врачебная амбулатория на 25 посещений в смену — Стадия: РП; Лист: 11; Листов:
Проверил	Бейсакова А.Н.		11.20		Гл. констр.	Косымов	
					Проверил	Косымов	Схема покрытия (расположение анкеров, выпусков и закладных деталей) — РГП КазНИИССА
Инв. N					Н. контр.	Кнашева	

Копировал

А3х3

Инв.N подл. | Подпись и дата | Взамен инв.N

Схема расположения кирпичных перегородок и стен

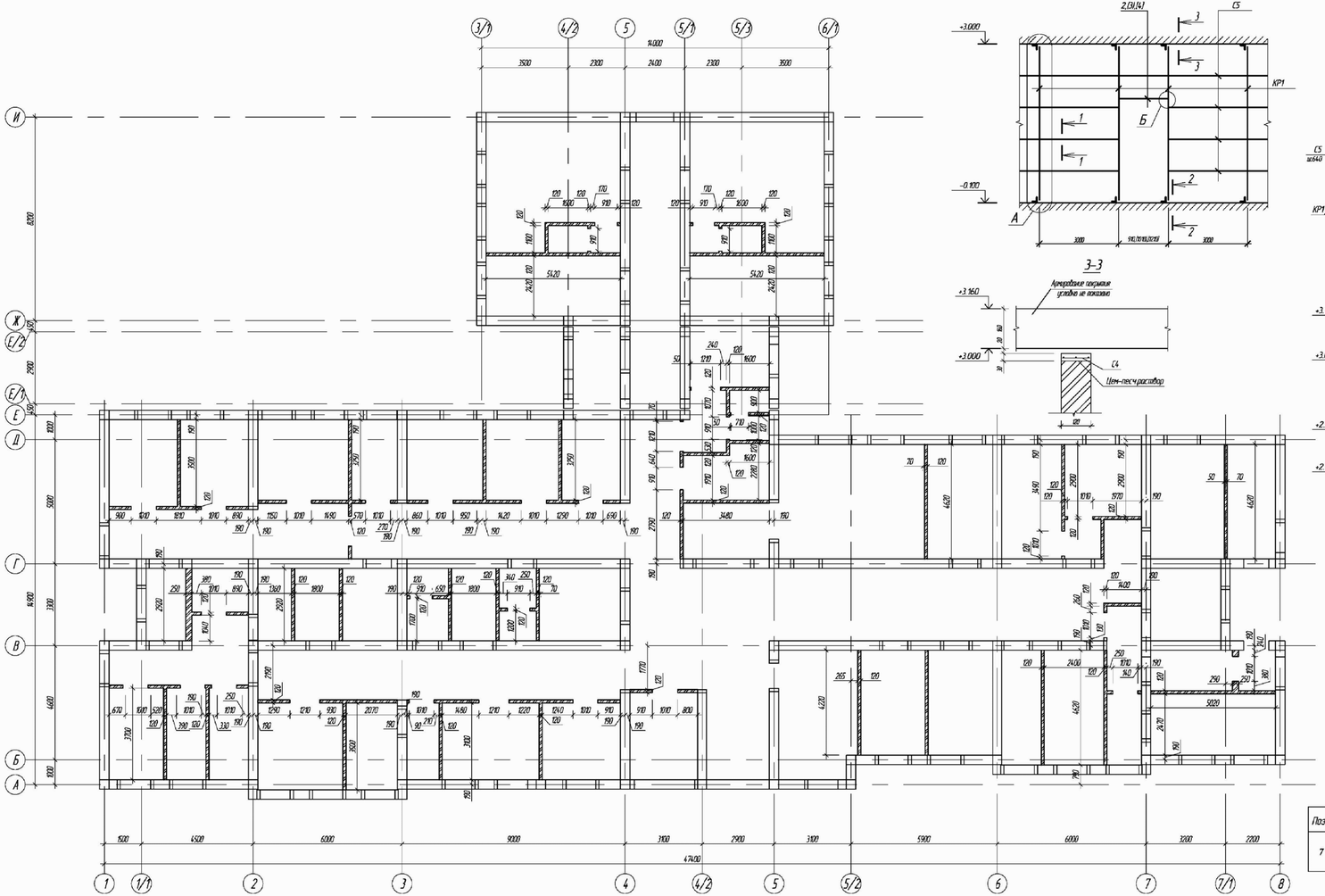

Схема армирования кирпичных перегородок

1-1

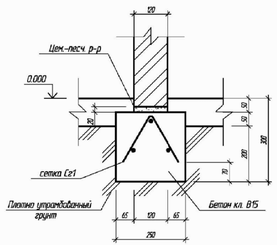

2-2

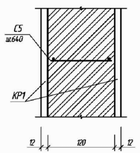

3-3

А-А

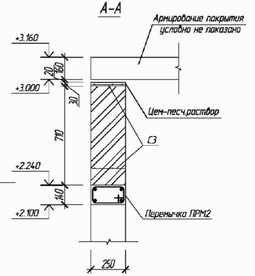

Спецификация на кирпичные перегородки и стены

Поз.	Обозначение	Наименование	Кол.	Масса ед. кг	Примечание
		Кирпичные перегородки t=120 мм			
		Сборочные единицы и детали			
1	ГОСТ 8509-93	L50x5, L=160	352	0,60	
2	ГОСТ 34028-2016	Ø20 А-4(Ф) L=900	16	2,22	
3	ГОСТ 34028-2016	Ø20 А-4(Ф) L=1000	40	2,47	
4	ГОСТ 34028-2016	Ø20 А-4(Ф) L=1200	8	2,97	
С4	ТП РК 50 ВА (IВ,IIВ,IIIВ)ТС-2.2-2012-КЖИ- С4	Сетка С4, L=пог.м	180	0,47	
С5	ТП РК 50 ВА (IВ,IIВ,IIIВ)ТС-2.2-2012-КЖИ- С5	Сетка С5, L=пог.м	471	0,34	
КР1	ТП РК 50 ВА (IВ,IIВ,IIIВ)ТС-2.2-2012-КЖИ-КР1	Каркас плоский КР1, L=3100	176	1,84	
Сг1	ТП РК 50 ВА (IВ,IIВ,IIIВ)ТС-2.2-2012-КЖИ-Сг1	Сетка Сг1, L=п.м.	180	1,95	
		Материалы			
		Бетон класса В15			8,8 м³
		Цементно-песчаный раствор М75			0,51 м³
		Кирпичные стены t=250 мм			
		Сборочные единицы и детали			
5	ГОСТ 34028-2016	Ø20 А-4(Ф) L=пог.м	12	2,47	
6*	ГОСТ 34028-2016	Ø8 А-240 L=1460	16	0,58	
С3	ТП РК 50 ВА(IВ,IIВ,IIIВ)ТС-2.2-2012-КЖИ-С3	Сетка С3, L=пог.м.	15,7	0,41	
		Материалы			
		Бетон класса В15			0,5 м³
	Бетонная подготовка	Бетон класса В3,5			0,03 м³

Элементы обозначенные символом * см. ведомость деталей на данном листе.

Узлы устройства фундамента под кирпичную стену t=250 мм

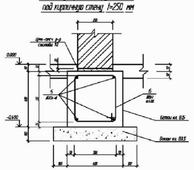

1. Кирпичные перегородки выполнить из кирпича керамического марки КР-р-по
[illegible]
повышающим прочность сцепления кирпича с раствором
2. Кирпичные перегородки усиливаются плоским каркасом КР1
3. Сечение 6-6 и ведомость расхода стали см. на л.13

Ведомость деталей

Поз.	Эскиз
7	395; 335; 430; 300

Привязан 2020-94-КЖ							ТП РК 50 ВА (IВ,IIВ,IIIВ)ТС-2.2-2012-КЖ	
							Врачебная амбулатория на 50 посещений в смену для IВ,IIВ,IIIВ климатических подрайонов с сейсмической активностью 7 баллов	
				Изм.	Кол.уч.	Лист	N док.	Подп.	Дата	Врачебная амбулатория на 50 посещений в смену	Стадия	Лист	Листов
				Разработал		Кизамбаев					РП	12	
				Гл. констр.		Касимов							
Исполнил	Питовская П.В.		11.20							Схема расположения кирпичных перегородок и стен	РГП КазНИИССА		
Проверил	Бейсекина А.Н.		11.20	Проверил		Касимов							
				Н. контр.		Кнашева							
Инв. N													

Копировал

А3х3

Инв.N подл. | Подпись и дата | Взамен инв.N

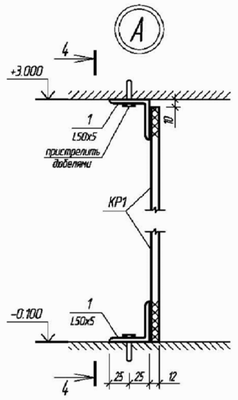

4-4

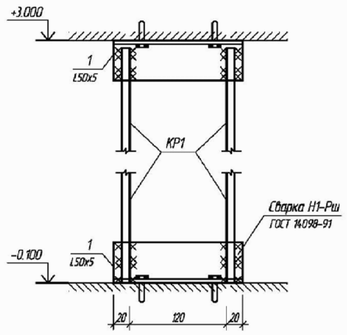

Деталь пересечения перегородок

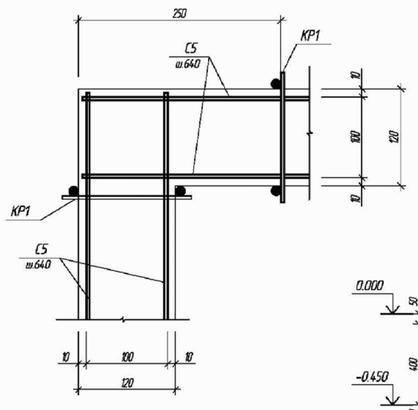

6-6

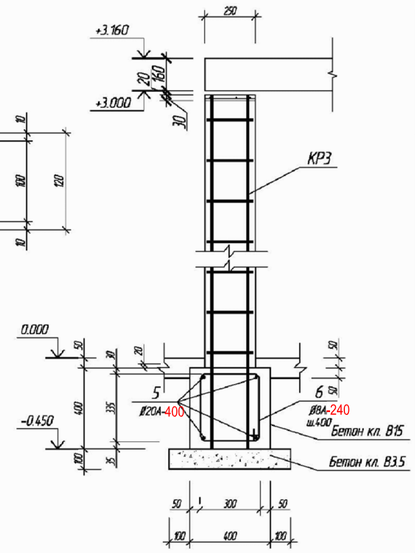

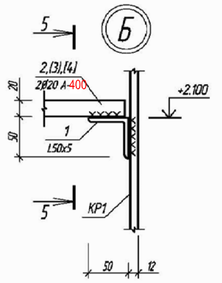

5-5

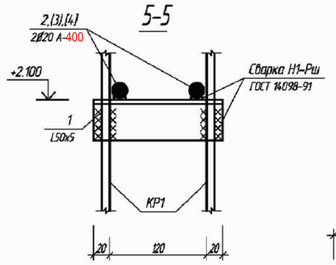

Схема расположения стен на отм.+3.160

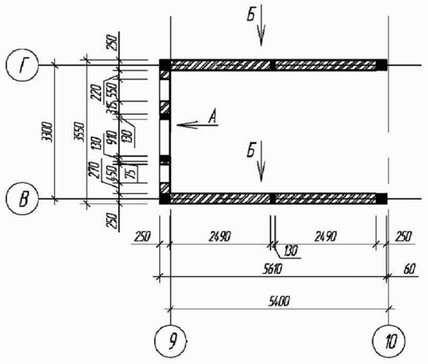

Схема армирования стены по виду "Б"

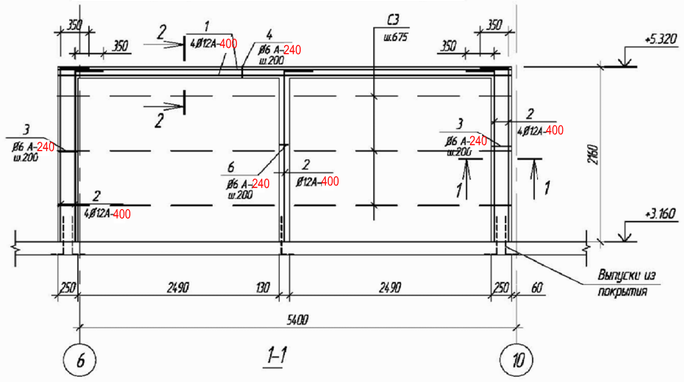

1-1

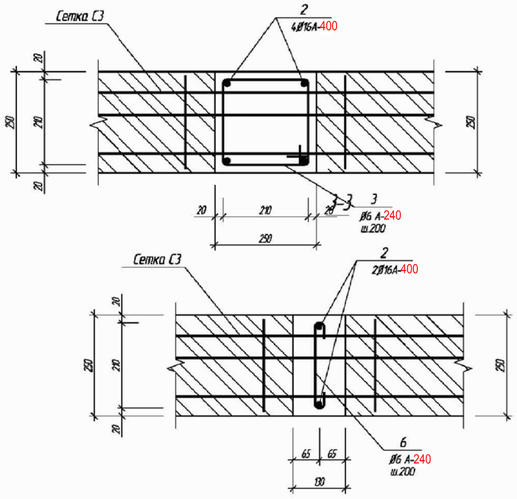

2-2

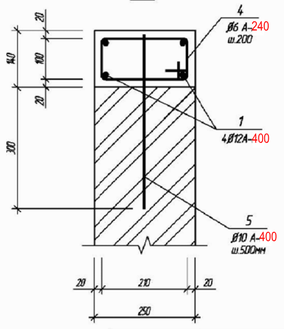

Схема армирования стены по виду "А"

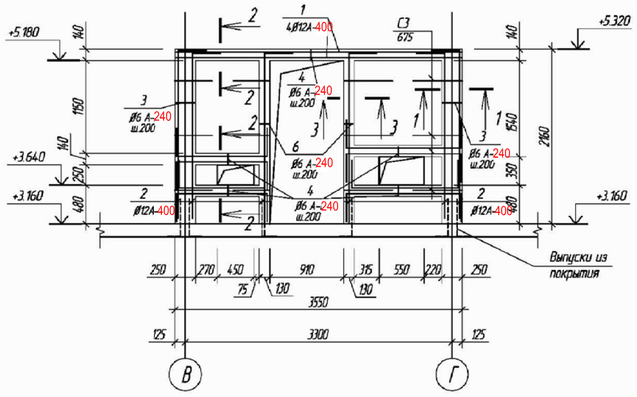

Спецификация к схеме армирования кирпичных стен на отм.+3,160

Поз.	Обозначение	Наименование	Кол	Масса ед. кг	Примечание
		Сборочные единицы и детали			
1	ГОСТ 34028-2016	Ø12 А-400 L=пог.м	90	0,89	
2	ГОСТ 34028-2016	Ø12 А-400 L= п.м.	78	0,89	
3	ГОСТ 34028-2016	Ø6 А-240 L=1000	66	0,222	
4	ГОСТ 34028-2016	Ø6 А-240 L=780	85	0,17	
5	ГОСТ 34028-2016	Ø10 А-400 L=430	30	0,27	
6	ГОСТ 34028-2016	Ø6 А-240 L=380	44	0,09	
С3	ТП РК 50 ВА (IВ,IIВ,IIIВ)7С-2.2-2012-КЖ.И-С3	Сетка С3, L=пог.м.	42	0,41	
		Материалы			
		Бетон класса В15			1,17 м

Элементы обозначенные символом * см. Ведомость деталей.

Ведомость деталей

Поз.	Эскиз
3	210, 290, 210, 290
4	210, 180, 100, 290

Поз.	Эскиз
6	85, 210, 85

Ведомость расхода стали, кг

Марка элемента	Изделия арматурные											Изделия закладные		
	Арматура класса										Всего	Прокат марки		Всего
	А-400					А-240			Вр-I			ВСт3кп2		
	ГОСТ 34028-2016					ГОСТ 34028-2016			ГОСТ 6727-80*			ГОСТ 8509-93		
	Ø10	Ø12	Ø16	Ø20	Итого	Ø6	Ø8	Итого	Ø4	Итого		L50x5	Итого	
Армирование перегородок	-	633,7	-	187,7	821,4	-	9,3	9,3	294,0	294,0	1124,7	211,2	211,2	172,8
Арм-е стены на отм.+3,160	8,0	203,3	-	-	211,3	33,1	-	33,1	17,2	17,2	261,6	-	-	-

1. Данный лист см. совместно с л.11.
2. Узел "А" и сечение 6-6 замаркированы на л.11.

Привязан 2020-94-КЖ							
Исполнил	Литовкина П.Е.		11.20				
Проверил	Бейсекина А.Н.		11.20				
Инв. N							

Изм.	Кол.уч.	Лист	N док.	Подп.	Дата
Разработал		Киламбаев			
Гл. констр.		Касымов			
Проверил		Касымов			
Н. контр.		Кнышева			

ТП РК 50 ВА (~~IВ~~,IIВ,~~IIIВ~~)7С-2.2-2012-КЖ

Врачебная амбулатория на 50 посещений в смену для ~~IВ~~,IIВ,~~IIIВ~~ климатических подрайонов с сейсмической активностью 7 баллов

Врачебная амбулатория на 50 посещений в смену

Стадия	Лист	Листов
РП	13	

Узлы А, Б. Деталь пересечения перегородок. Схема расположения стен на отм.+3,160

РГП КазНИИССА

Копировал

А2

Взамен инв.N | Подпись и дата | Инв.N подл.

Схема армирования фронтона по оси "1"

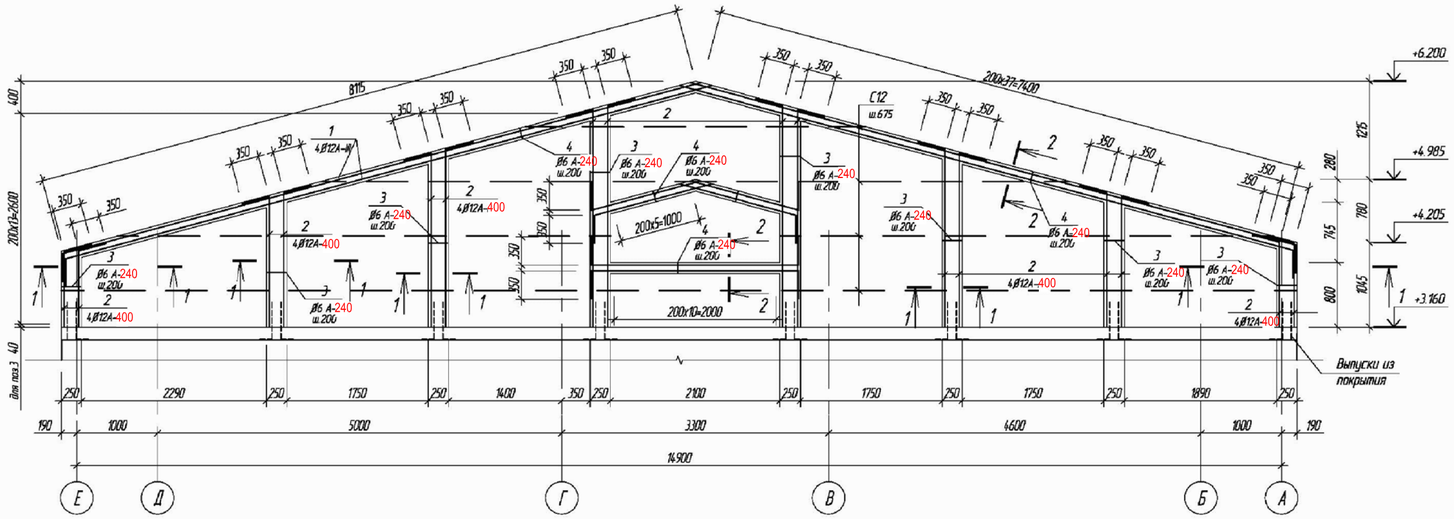

Схема армирования фронтона по оси "10"

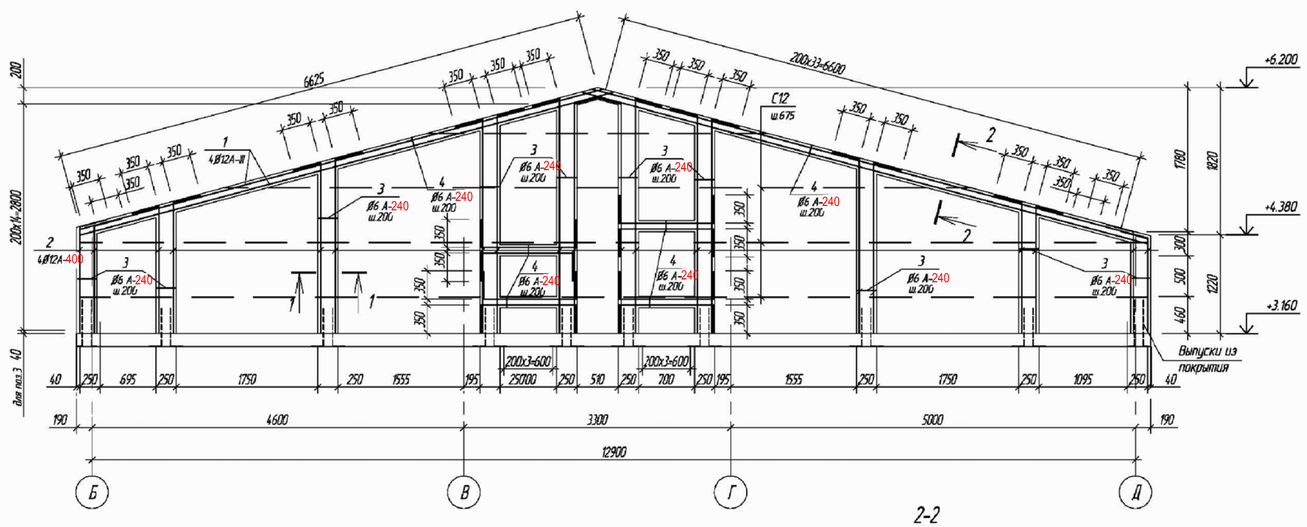

1-1

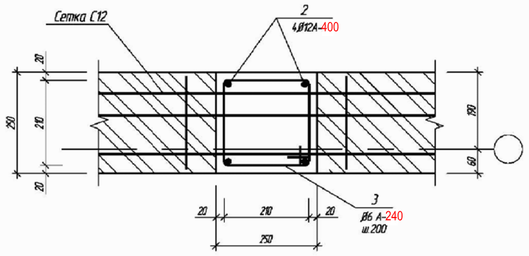

2-2

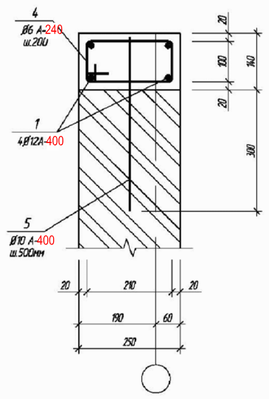

Спецификация к схеме армирования фронтонов

Поз.	Обозначение	Наименование	Кол	Масса ед. кг	Примечание
		Армирование фронтона по оси "1"			
		Сборочные единицы и детали			
1	ГОСТ 34028-2016	Ø12 А-400 L=пог.м	96	0,89	
2	ГОСТ 34028-2016	Ø12 А-400 L= п.м.	74	1,58	
3	ГОСТ 34028-2016	Ø6 А-240 L=1000	276	0,222	
4	ГОСТ 34028-2016	Ø6 А-240 L=780	99	0,17	
5	ГОСТ 34028-2016	Ø10 А-400 L=430	34	0,27	
С3	ТП РК 50.(ВА(IВ,IIВ,IIIВ)7С-2.2-2012-КЖ.И-С3	Сетка С3, L=пог.м.	56,7	0,41	
		Материалы			
		Бетон класса В25			1,58 м³
		Армирование фронтона по оси "10"			
		Сборочные единицы и детали			
1	ГОСТ 34028-2016	Ø12 А-400 L=пог.м	88	0,89	
2	ГОСТ 34028-2016	Ø12 А-400 L= п.м.	100	1,58	
3	ГОСТ 34028-2016	Ø6 А-240 L=1000	388	0,222	
4	ГОСТ 34028-2016	Ø6 А-240 L=780	84	0,17	
5	ГОСТ 34028-2016	Ø10 А-400 L=430	28	0,27	
С3	ТП РК 50.(ВА(IВ,IIВ,IIIВ)7С-2.2-2012-КЖ.И-С3	Сетка С3, L=пог.м.	55,3	0,41	
		Материалы			
		Бетон класса В25			1,79 м³

Элементы обозначенные символом * см. ведомость деталей.

1. Лист читать совместно с архитектурнымя планами этажей.
2. Привязка продольных стержней каркаса дана по внутренним граням.
3. Ведомость расхода стали см. л.14

Привязан 2020-94-КЖ							ТП РК 50 ВА (~~IВ~~,IIВ,~~IIIВ~~)7С-2.2-2012-КЖ		
							Врачебная амбулатория на 50 посещений в смену для ~~IВ~~,IIВ,~~IIIВ~~ климатических подрайонов с сейсмической активностью 7 баллов		
				Изм.	Кол.уч.	Лист	Nдок.	Подп.	Дата
				Разработал		Киламбаев			
				Гл. констр.		Касымов			
Исполнил	Литовкина П.В.		11.20						
Проверил	Бейсекина А.Н.		11.20	Проверил		Касымов			
				Н. контр.		Кнышева			
Инв. N									

Врачебная амбулатория на 50 посещений в смену	Стадия	Лист	Листов
	РП	14	
Схема армирования фронтонов по осям "1", "10"	РГП КазНИИССА		

Копировал A2

Взамен инв.N | Подпись и дата | Инв.N подл.

Схема армирования фронтона по оси "И"

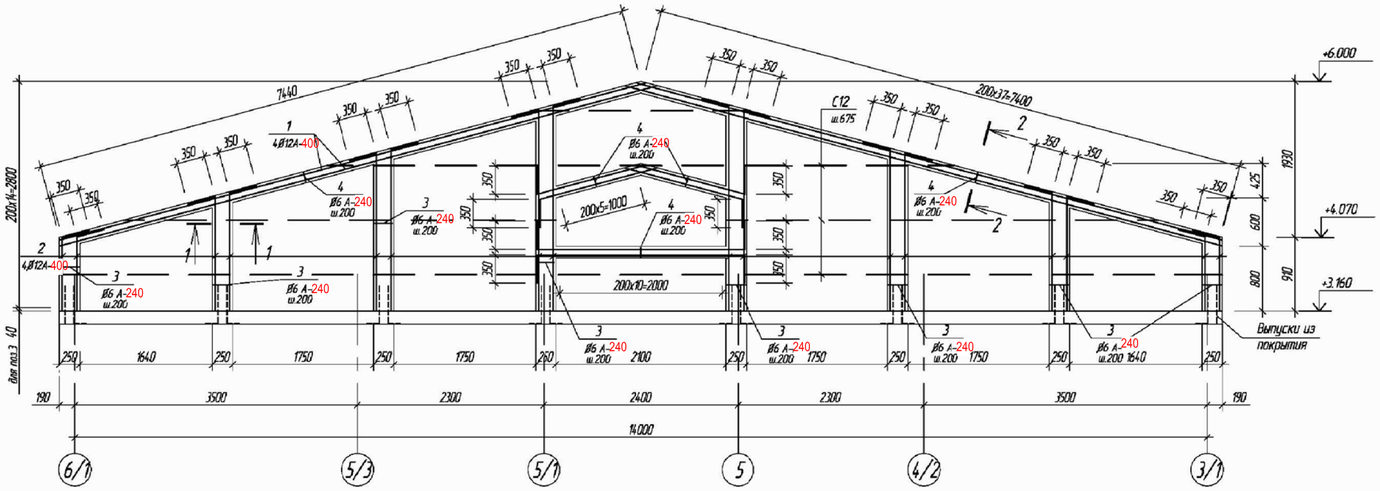

Схема армирования фронтона по оси "Ж"

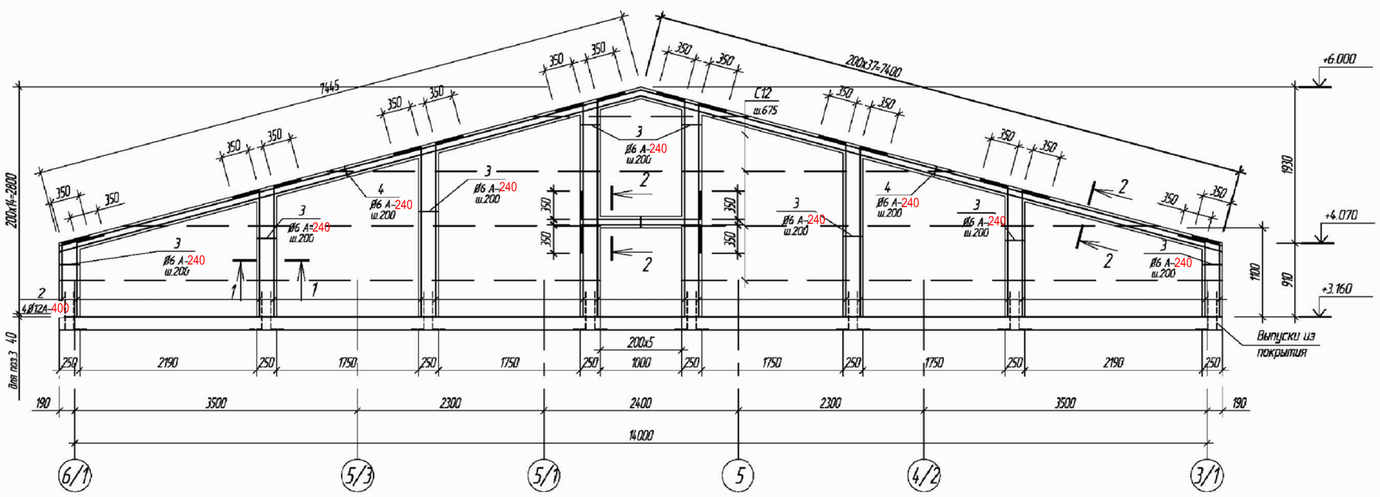

Спецификация к схеме армирования фронтонов

Поз.	Обозначение	Наименование	Кол	Масса ед. кг	Приме-чание
		Армирование фронтона по оси "И"			
		Сборочные единицы и детали			
1	ГОСТ 34028-2016	Ø12 А-400 L=пог.м	91	0,89	
2	ГОСТ 34028-2016	Ø12 А-400 L= п.м.	70	1,58	
3	ГОСТ 34028-2016	Ø6 А-240 L=1000	248	0,222	
4	ГОСТ 34028-2016	Ø6 А-240 L=780	99	0,17	
5	ГОСТ 34028-2016	Ø10 А-400 L=430	30	0,27	
С12	ТП РК 50 ВА(IВ,IIВ,IIIВ)7С-2.2-2012-КЖ.И-С12	Сетка С12, L=пог.м.	47,9	0,41	
		Материалы			
		Бетон класса В25			1,46 м³
		Армирование фронтона по оси "Ж"			
		Сборочные единицы и детали			
1	ГОСТ 34028-2016	Ø12 А-400 L=пог.м	71	0,89	
2	ГОСТ 34028-2016	Ø12 А-400 L= п.м.	72	1,58	
3	ГОСТ 34028-2016	Ø6 А-240 L=1000	264	0,222	
4	ГОСТ 34028-2016	Ø6 А-240 L=780	82	0,17	
5	ГОСТ 34028-2016	Ø10 А-400 L=430	30	0,27	
С12	ТП РК 50 ВА(IВ,IIВ,IIIВ)7С-2.2-2012-КЖ.И-С12	Сетка С12, L=пог.м.	50,1	0,41	
		Материалы			
		Бетон класса В25			1,4 м³

Элементы обозначенные символом * см. ведомость деталей.

Ведомость расхода стали, кг

Марка элемента	Изделия арматурные								Всего
	Арматура класса								
	А-400				А-240		Вр-I		
	ГОСТ 34028-2016				ГОСТ 34028-2016		ГОСТ 6727-80*		
	Ø10	Ø12	Ø16	Итого	Ø6	Итого	Ø4	Итого	
Арм-е фронтона по оси "1"	9,2	151,3	-	160,5	78,1	78,1	23,3	23,3	261,9
Арм-е фронтона по оси "10"	7,6	167,4	-	175,0	100,4	100,4	22,7	22,7	298,1
Арм-е фронтона по оси "И"	8,1	143,2	-	151,3	71,9	71,9	19,7	19,7	242,9
Арм-е фронтона по оси "Ж"	8,1	127,3	-	135,4	72,6	72,6	20,6	20,6	228,6

Ведомость деталей

Поз.	Эскиз
3	210; 290 □ 210; 290
4	210; 180 □ 100; 290

1. Лист читать совместно с архитектурными планами этажей.
2. Привязка продольных стержней каркаса дана по внутренним граням.

Привязан 2020-94-КЖ						
Исполнил	Литовкина П.В.		11.20			
Проверил	Бейсекина А.Н.		11.20			
Инв. N						

Изм.	Кол.уч.	Лист	Nдок.	Подп.	Дата
Разработал		Киламбаев			
Гл. констр.		Касымов			
Проверил		Касымов			
Н. контр.		Кнышева			

ТП РК 50 ВА (~~IВ,IIВ,IIIВ~~)7С-2.2-2012-КЖ

Врачебная амбулатория на 50 посещений в смену для ~~IВ,IIВ,IIIВ~~ климатических подрайонов с сейсмической активностью 7 баллов

Врачебная амбулатория на 50 посещений в смену

Стадия	Лист	Листов
РП	15	

Схема армирования фронтонов по осям "И", "Ж"

РГП КазНИИССА

Копировал

А2

Взамен инв.N | Подпись и дата | Инв.N подл.

Схема расположения крыльца КР-1

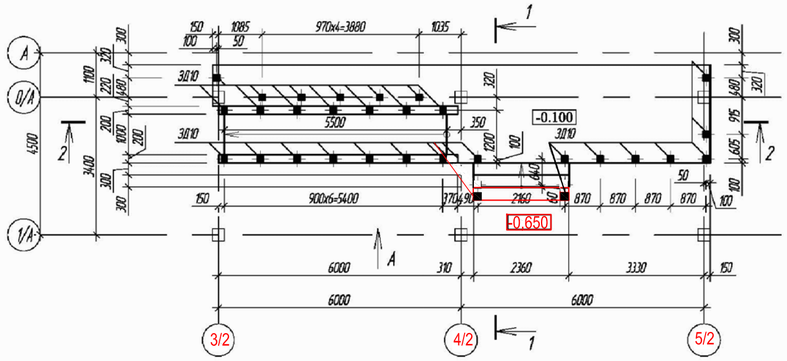

1-1

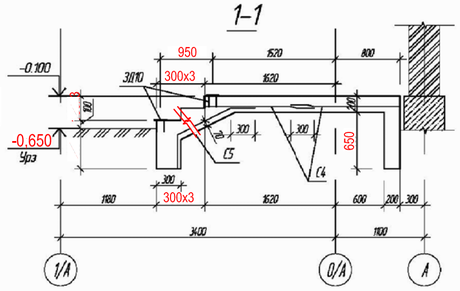

3-3

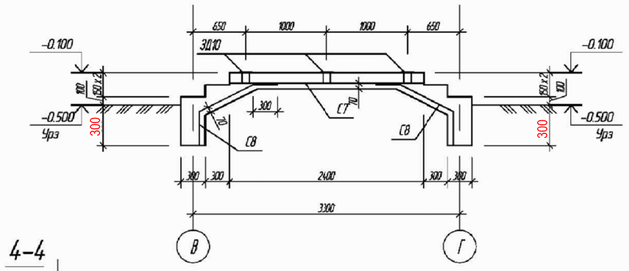

Схема расположения крыльца КР-3

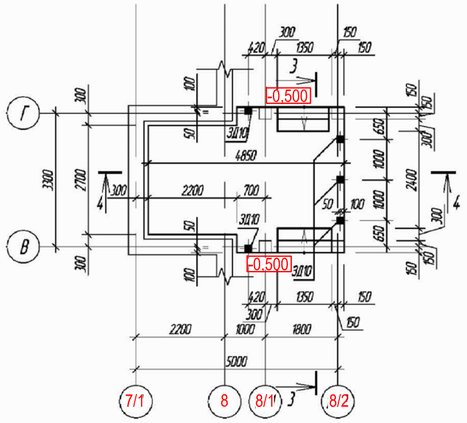

4-4

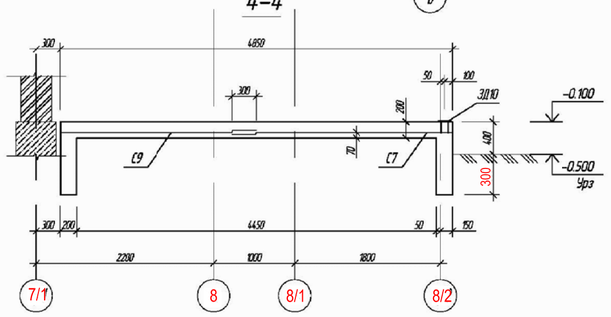

2-2

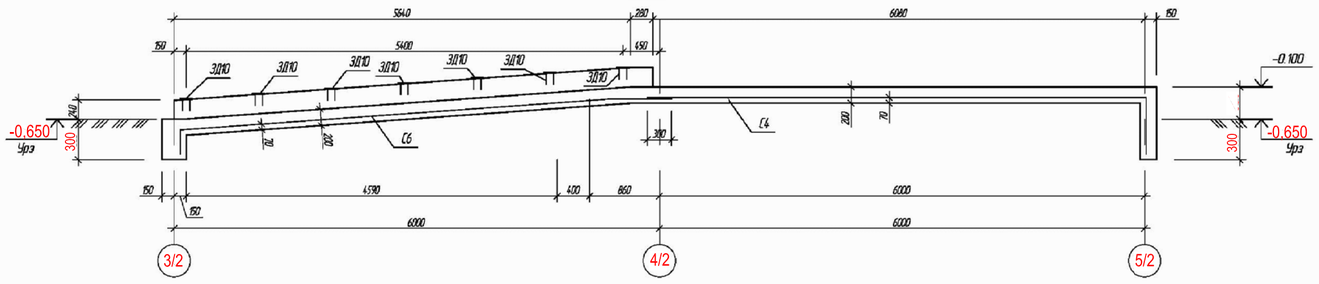

Вид А

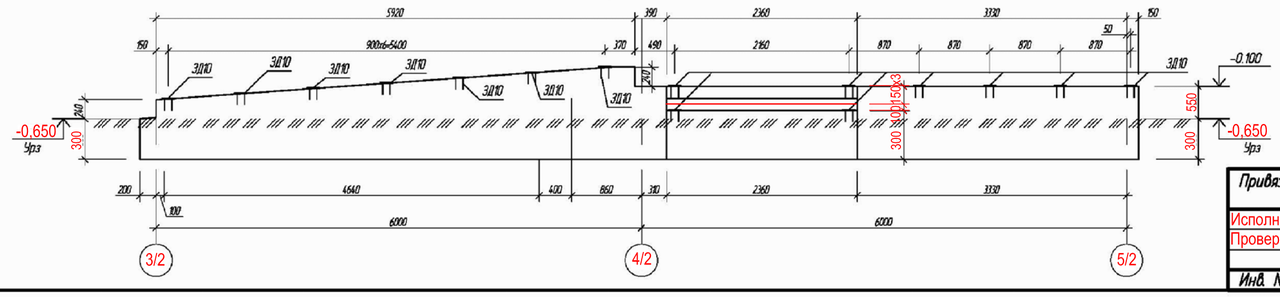

Спецификация к схеме расположения крылец КР-1, КР-3

Поз.	Обозначение	Наименование	Кол	Масса ед кг	Примечание
		Крыльцо КР-1			
		Сборочные единицы и детали			
С4	ГОСТ 23279-2012	4С Ø6А-240-100 / Ø6А-240-100 135х635	3	39,06	
С5	ГОСТ 23279-2012	4С Ø6А-240-100 / Ø6А-240-100 144х215	1	10,84	
С6	ГОСТ 23279-2012	4С Ø6А-240-100 / Ø6А-240-100 135х648	1	39,73	
3Д10	ТП РК 50 ВА (IВ,IIВ,IIIВ)7С-2.2-2012-КЖ.И-3Д10	Закладная деталь 3Д10	27	0,79	
		Материалы			
		Бетон класса В15			11,2 м³
		Крыльцо КР-3			
		Сборочные единицы и детали			
С7	ГОСТ 23279-2012	4С Ø6А-240-100 / Ø6А-240-100 276х350	1	32,35	
С8	ГОСТ 23279-2012	4С Ø6А-240-100 / Ø6А-240-100 130х145	1	32,35	
С9	ГОСТ 23279-2012	4С Ø6А-240-100 / Ø6А-240-100 242х265	1	32,35	
3Д10	ТП РК 50 ВА (IВ,IIВ,IIIВ)7С-2.2-2012-КЖ.И-3Д10	Закладная деталь 3Д10	5	0,79	
		Материалы			
		Бетон класса В15			3,9 м³

Ведомость расхода стали, кг

Марка элемента	Изделия арматурные				Изделия закладные						
	Арматура класса А-240 ГОСТ 34028-2016			Всего	Арматура класса А-400 ГОСТ 34028-2016			Прокат марки ВСт3кп2 ГОСТ 103-2006			Всего
	Ø6	Ø8	Итого		Ø8	Ø12	Итого	1-6	1-8	Итого	
Крыльцо КР-1	170,6	-	170,6	170,6	8,7	-	8,7	12,7	-	12,7	21,4
Крыльцо КР-3	81,9	-	81,9	81,9	1,6	-	1,6	2,4	-	2,4	4,0

1. Данный лист читать совместно с чертежами марки АР.
2. Конструкции полов и их отметки показаны условно и принимаются по чертежам марки АР.
3. Под конструкциями подпорных стен выполнить подготовку из бетона кл. В3,5. Основание под подготовку утрамбовать в соответствии с указаниями на листе КЖ-2.
4. Боковые поверхности конструкций, соприкасающиеся с грунтом обмазать горячим битумом за 2 раза.
5. Стыки горизонтальной арматуры подпорных стен внахлестку без сварки, на скрутках из вязальной проволоки не менее 3 шт. на стык. Длина нахлестки 360 мм.
6. Крыльца необходимо выполнить после прокладки инженерных коммуникаций.

Привязан 2020-94-КЖ

Исполнил Литовкина П.В. 11.20

Проверил Бейсекина А.Н. 11.20

Инв. N

Изм.	Кол.уч.	Лист	N док.	Подп.	Дата
Разработал		Киламбаев			
Гл. констр.		Касымов			
Проверил		Касымов			
Н. контр.		Кнышева			

ТП РК 50 ВА (~~IВ~~,IIВ,~~IIIВ~~)7С-2.2-2012-КЖ

Врачебная амбулатория на 50 посещений в смену для ~~IВ~~,IIВ,~~IIIВ~~ климатических подрайонов с сейсмической активностью 7 баллов

Врачебная амбулатория на 50 посещений в смену

Стадия	Лист	Листов
РП	16	

Схема расположения крылец КР-1, КР-3

РГП КазНИИССА

Копировал

А2

Подпись и дата

Взамен инв.N

Инв.N подл.

Схема расположения крыльца КР-2

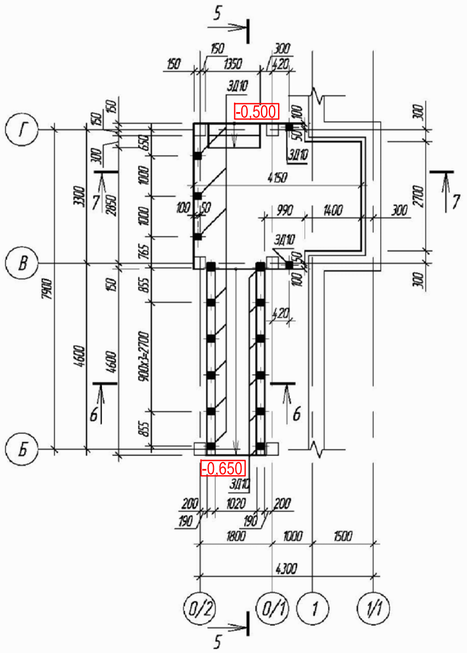

5–5

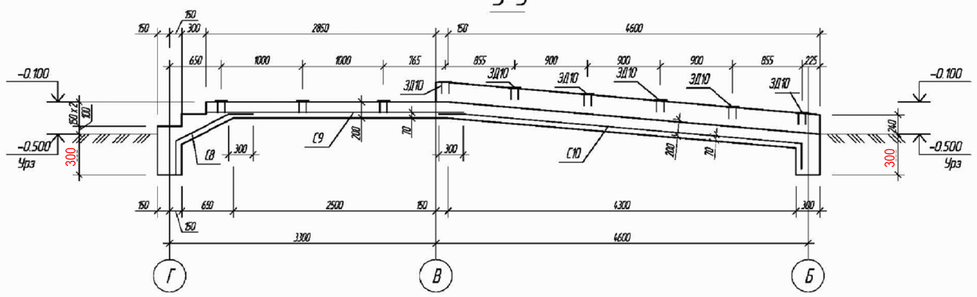

6–6

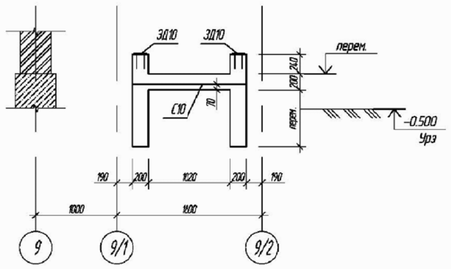

Спецификация к схеме расположения крылец КР-2, КР-4

Поз.	Обозначение	Наименование	Кол	Масса ед кг	Примечание
		Крыльцо КР-2			
		Сборочные единицы и детали			
С8	ГОСТ 23279-2012	4С Ø6А-240-100 / Ø6А-240-100 130х145	1	11,52	
С10	ГОСТ 23279-2012	4С Ø6А-240-100 / Ø6А-240-100 243х355	1	37,55	
С11	ГОСТ 23279-2012	4С Ø6А-240-100 / Ø6А-240-100 202х265	1	26,51	
3Д10	ТП РК 50 ВА (IВ,IIВ,IIIВ)7С-2.2-2012-КЖ.И-3Д10	Закладная деталь 3Д10	16	0,79	
		Материалы			
		Бетон класса В15			5,5 м³
		Крыльцо КР-4			
С12	ГОСТ 23279-2012	4С Ø6А-240-100 / Ø6А-240-100 145х155	1	24,3	
С13	ГОСТ 23279-2012	4С Ø6А-240-100 / Ø6А-240-100 140х155	1	24,3	
3Д10	ТП РК 50 ВА (IВ,IIВ,IIIВ)7С-2.2-2012-КЖ.И-3Д10	Закладная деталь 3Д10	4	0,79	
		Материалы			
		Бетон класса В15			2,1 м³

Схема расположения крыльца КР-4

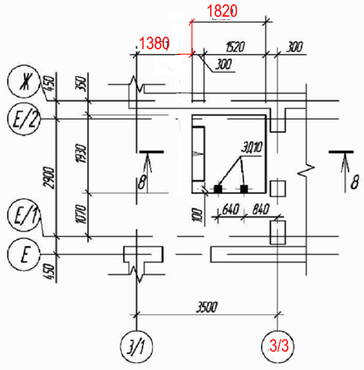

7–7

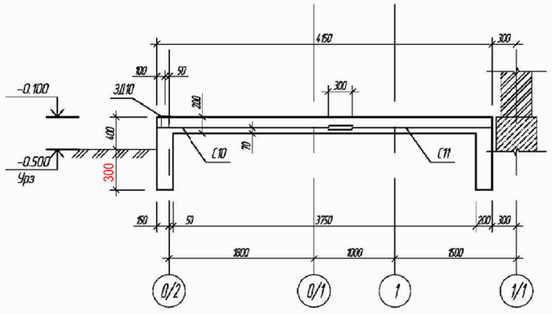

Ведомость расхода стали, кг

Марка элемента	Изделия арматурные				Изделия закладные						
	Арматура класса А-240 ГОСТ 34028-2016			Всего	Арматура класса А-400 ГОСТ 34028-2016			Прокат марки ВСт3кп2 ГОСТ 103-2006			Всего
	Ø6	Ø8	Итого		Ø8	Ø12	Итого	1-6	1-8	Итого	
Крыльцо КР-2	72,4	-	72,4	72,4	5,1	-	5,1	7,5	-	7,5	12,6
Крыльцо КР-4	20,5	-	20,5	20,5	1,3	-	1,3	1,9	-	1,9	3,2

8–8

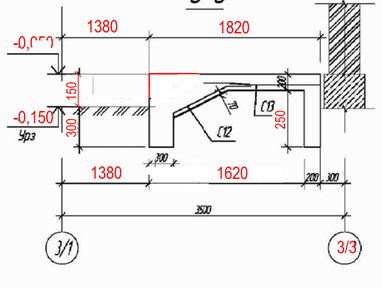

1. Данный лист читать совместно с чертежами марки АР.
2. Конструкции полов и их отметки показаны условно и принимаются по чертежам марки АР.
3. Под конструкциями подпорных стен выполнить подготовку из бетона кл. В3,5. Основание под подготовку утрамбовать в соответствии с указаниями на листе КЖ-2.
4. Боковые поверхности конструкций, соприкасающиеся с грунтом обмазать горячим битумом за 2 раза.
5. Крыльца необходимо выполнить после прокладки инженерных коммуникаций.

Привязан 2020-94-КЖ			Изм.	Кол.уч.	Лист	N док.	Подп.	Дата	ТП РК 50 ВА (~~IВ~~,IIВ,~~IIIВ~~)7С-2.2-2012-КЖ
									Врачебная амбулатория на 50 посещений в смену для ~~IВ~~,IIВ,~~IIIВ~~ климатических подрайонов с сейсмической активностью 7 баллов
Исполнил	Питовкина П.В.	11.20	Разработал		Киламбаев				Врачебная амбулатория на 50 посещений в смену — Стадия: РП; Лист: 17; Листов:
Проверил	Бейсекина А.Н	11.20	Гл. констр.		Касымов				
			Проверил		Касымов				Схема расположения крылец КР-2, КР-4 — РГП КазНИИССА
Инв. N			Н. контр.		Кнышева				

Копировал A2

Взамен инв.N | Подпись и дата | Инв.N подл.