ВЕДОМОСТЬ ЧЕРТЕЖЕЙ ОСНОВНОГО КОМПЛЕКТА

Лист	Наименование	Примечание
1	Общие данные	АС-1
2	Фундамент под котельную Фм-1	АС-2

ВЕДОМОСТЬ ОСНОВНЫХ КОМПЛЕКТОВ РАБОЧИХ ЧЕРТЕЖЕЙ

Обозначение	Наименование	Примечание
ТМ	БЛОЧНО-МОДУЛЬНАЯ КОТЕЛЬНАЯ (БМК)	
АС	Конструктивные решения	

Технико-экономические показатели

№ п/п	Наименование показателя	Показатель	Ед. изм.
1	Площадь застройки	39,60	$м^2$

ОБЩИЕ УКАЗАНИЯ

1. Район строительства характеризуется следующими условиями:
- климатический район строительства - IIВ (СП РК 2.04-01-2017);
- температура наружного воздуха наиболее холодной пятидневки - -34,4 °С (СП РК 2.04-01-2017);
- нормативный скоростной напор ветра - 38 кгс/м2;
- нормативный вес снегового покрова - 150кгс/м2;
- сейсмичность района строительства - 7 баллов (СП РК 2.03-30-2017).

Категория грунтов по сейсмическим свойствам II.

2. Согласно инженерно-геологическим изысканиям выполненным ТОО «ТЕХНОКАД» в августе 2020 года, основанием теплотрассы является суглинки (1 ИГЭ) желтовато-серого цвета, по составу легкие,пылеватые, твердые без видимых включений обломочного материала (показатель текучести Il = < 0). По влажности - сухие (коэффициент водонасыщения Sr = < 0). Вскрытая мощность суглинков составляет 2,90-3,50м. По показателю пучинистости грунты природной влажности практически непучинистые, в водонасыщенном состоянии грунты слабопучинистые. По относительной деформации набухания без нагрузки грунты 1 ИГЭ отнесены к ненабухающим. Грунты непросадочные. Расчетные характеристики грунтов:
Плотность грунта, γ = 2,71 г/см3;
Модуль деформации, E =7,0 МПа
Удельное сцепление, C = 10 кПа,
Угол внутреннего трения, φ = 18°
Расчетное сопротивление Ro = 2,50 кгс/см2.
3. Степень агрессивного воздействия грунтов на бетонные и железобетонные конструкции для бетонов на обычном портландцементе для бетона нормальной проницаемости марки W4, оценивается как *неагрессивная*.
4. Подземные воды грунтового типа вскрывались изыскательскими скважинами № 1-6 в толще аллювиально-пролювиальных гравийно- галечников на глубине 4,10-5,10м (абсолютные отметки уровня грунтовых вод: 465,38-466,22м - по состоянию на 25.07.2020 г.). Амплитуда колебания уровня подземных вод в паводковый весенний период составляет до 1,15м.
5. Степень агрессивного воздействия воды на бетонные и железобетонные конструкции для бетонов на обычном портландцементе по ГОСТ 10178-76 и группе влажности W4 оценивается как неагрессивная.
6. Расчетная нормативная глубина сезонного промерзания для суглинков - 1,87 м
7. В случае отличия грунтов, принятых за основание фундаментов, характеристика которых указана в отчете инженерных изысканий, обратиться в ТОО «ТЕХНОКАД», для проведения дополнительных геологических исследований и поставить в известность проектную организацию. Выполнение фундаментов до согласования с проектной организацией запрещается.
8. При производстве работ осуществлять технический контроль и составление актов на скрытые работы в соответствии с указаниями СН РК 5.03-07-2013,СП РК 5.03-107-2013.
9. Бетонные поверхности, соприкасающиеся с грунтом, окрасить горячей битумной мастикой за 2 раза.
10. Бетонную подготовку выполнить из бетона класса В3.5. толщиной 100 мм.

взамен инв. N

подпись и дата

инв. N подл.

Рабочий проект соответствует требованиям государственных и межгосударственных нормативов, действующих на территории Республики Казахстан

Главный инженер проекта _____ Бейсекина А.Н

Изм.	Кол.уч.	Лист	№док.	Подпись	Дата	2020-94-АС		
						Строительство врачебной амбулатории на 50 посещений с дневным стационаром на 10 коек в с. Урджар Урджарского района ВКО		
						Котельная	Стадия	Лист	Листов
							РП	1	2
Разработал		Литовкина			12.20				
Проверил		Бейсекина А.Н			12.20	Общие данные	ТОО "ӨСКЕМЕН ИНФРО CONSTRUCTION" ГСЛ №18019656		

Формат А3

Фундамент под котельную Фм-1

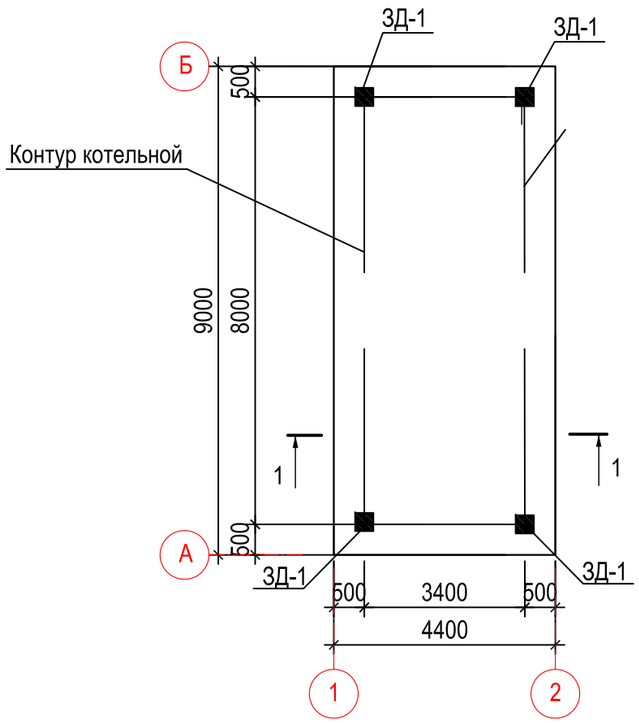

1 - 1

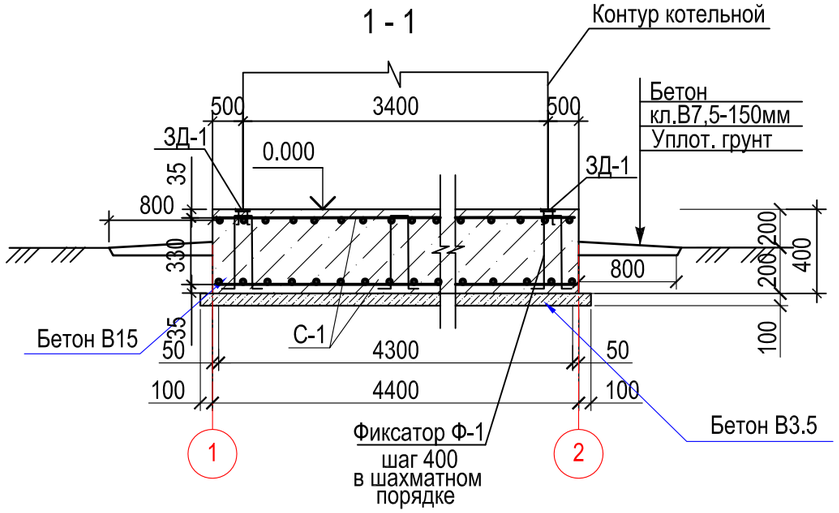

ЗД-1

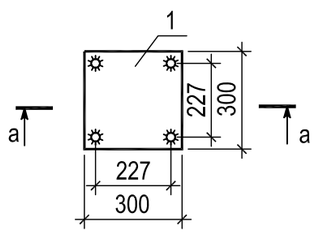

а-а

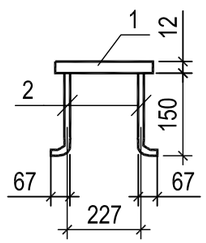

Спецификация элементов фундаментов

Марка поз.	Обозначение	Наименование	Кол. шт.	Масса ед.кг	Примеч.
		Фундамент Фм-1	1		
С-1	ГОСТ 23279-2012	1С 10А-400-200 / 10А-400-200 430х890	2	252,6	505,20кг
Ф-1	ГОСТ 34028-2016	∅8А-240 L=1340мм	276	0,53	146,3кг
		Закладная деталь ЗД-1	4	9,66	38,64
1	ГОСТ 19903-2015	-б=12 300х300	1	8,50	8,50
2	ГОСТ 34028-2016	Ø14-А400 L=237	4	0,29	1,16
		Материалы			
		Бетон В15, F150, W4 $м^3$			15,84
		Бетон В3,5 $м^3$			4,23

Ведомость деталей

Поз.	Эскиз
Ф-1 L=1340	300; 330; 330; 190; 190

1. Данный лист см. л. АС-1.
2. Котельная представляют собой модуль полного заводского изготовления
3. За отм. 0,000 условно принята абсолютная отметка поверхность земли по ГП
4. В основании фундамента предусмотреть бетонную подготовку из бетона класса В3,5 толщиной100мм.
5. Ручную сварку производить в соответствии с требованиями ГОСТ 5264-80 электродами Э-42А по ГОСТ 9467-75*
6. Боковые поверхности фундамента, соприкасающиеся с грунтом обмазать горячим битумом марки БП-IV за два раза.
7. Арматурные сетки должны быть сварены во всех точках пересечения стержней.
8. Обратную засыпку производить равномерно со всех сторон отдельными слоями из местного непучинистого, непросадочного грунта со щебнем (20%) с тщательным уплотнением до плотности рd=1,6т/м3.
9. В случае обнаружения на отметке заложения подошвы фундамента грунтов отличных от принятых в проекте устройство фундаментов приостановить и поставить в известность разработчиков
10. При производстве работ осуществлять технический контроль и составление актов на скрытые работы в соответствии с указаниями СН РК 5.01-01-2013, СП РК 5.01-101-2013.

взамен инв. N

подпись и дата

инв. N подл.

Изм.	Кол.уч.	Лист	№док.	Подпись	Дата
Разработал		Литовкина			12.20
Проверил		Бейсекина А.Н			12.20

2020-94-АС

Строительство врачебной амбулатории на 50 посещений с дневным стационаром на 10 коек в с. Урджар Урджарского района ВКО

Котельная

Стадия	Лист	Листов
РП	2	

Фундамент под котельную Фм-1

ТОО "ӨСКЕМЕН ИНФРО CONSTRUCTION" ГСЛ №18019656

Формат А3