ЖШС "Проект Строй 2011"
Астана қ.
Мемлекеттік лицензия № 09778

ТОО "Проект Строй 2011"
г. Астана
Гасударственная лицензия № 09778

Рабочий проект

Строительство детского лагеря

Местоположение: область Абай, Абайский р-н, с. Кенгирбай

Генеральный план

28-08.2022- ГП

ТОМ II

Альбом 1

Директор : Жаксыбаев А.М.

г. Астана
2022 год.

Общие данные

Генеральный план разработан на основании задания на проектирование выдонном заказчиком. Проектируемый участок расположен в с.Кенгирбай, Абайского района, область Абай.

Целевое назначение земельного участка – для строительства детского лагеря.

Площадь земельного участка – 1,4 га.

При разработке генерального плана использована топографическая съемка в М 1:500, выполненные ТОО «GeoProekt-UK».

В физико-географическом отношении район строительства находится в урочище Карашоки, в пределах казахского мелкосопочника. Рельеф участка относительно ровный с общим уклоном на северо-восток. Абсолютные отметки природного рельефа на площадке строительства изменяются в пределах 662,00 – 669,50 м.

Природно-климатические условия района строительства. В соответствии со СП РК 2.04-01-2017, исследуемая территория по климатическому районированию для строительства относится к климатическому району III, к подрайону А. Рабочий проект разработан со следующими природно климатическими условиями:

- климатический район строительства – IIIA;
- расчетная температура наиболее холодной пятидневки – -35.7 °С;
- вес снегового покрова – 100 кг/м2;
- скоростной напор ветра- 38 кг/м2;
- базовая скорость ветра – 30 м/с;
- давление ветра – 0,56 кПа;
- снеговая нагрузка – 1,0 кПа;
- сейсмичность площадки строительства – 6 баллов.

Ведомость чертежей рабочего проекта

Номер лист	Наименование	Примечание
1	Общие данные	
2	Ситуационный план	
3	Разбивочный план М 1:500	
4	План организации рельефа М 1:500	
5-6	План земляных масс. Срезка плодородного слоя грунта М 1:500	
7	Конструкции проездов, дорожек и площадок М1:1000	
8	План инженерных сетей В1, К1	
9	План прокладки 0,4кВ М1:500	
10	План расположения малых архитектурных форм для воркаута и уличных тренажеров М1:250	
11	План расположения малых архитектурных форм для детская игровая площадка М1:250	
12	Спортивное оборудование для уличных тренажеров и воркаута	

Настоящий проект соответствует требованиям нормативных, экологических, санитарно-гигиенических, противопожарных документов и других норм, действующих на территории Республики Казахстан и обеспечивает безопасность продукции для жизни, здоровья людей, имущества, охрану окружающей среды.

Главный архитектор проекта Кенесхан Е.

Ведомость основных комплектов рабочих чертежей

Обозначение	Наименование	Примечание
28-08.2022-ГП	Генеральный план	
28-08.2022-АС	Архитектурно-строительные решения	
28-08.2022-ТХ	Технологические решения	
28-08.2022-ОВ	Отопления и вентиляция	
28-08.2022-ВК	Водопровод и канализация	
28-08.2022-НВК	Наружные сети водоснабжения и канализации	
28-08.2022-ЭО	Электрооборудования и освещения	
28-08.2022-ЭН	Наружное электроосвещение	
28-08.2022-ЭС	Электроснабжения	
28-08.2022-ПС	Пожарная сигнализация	
28-08.2022-СВН	Система видеонаблюдения	

Ведомость ссылочных и прилагаемых документов

Обозначение	Наименование	Примечание
СП РК 3.01-101-2013	Градостроительство. Планировка и застройка городских и сельских поселений	
ГОСТ 21.701-2013	Система проектной документации для строительства (СПДС). Правила выполнения рабочей документации автомобильных дорог	
ГОСТ 21.508-93.	Правила выполнения рабочей документации генеральных планов предприятий, сооружений и жилищно-гражданских объектов	
ГОСТ 8736-2014	Песок для строительных работ	
СТ РК 1284-2004	Щебень и гравий из плотных горных пород для строительных работ	
ГОСТ 5781-82	Сталь горячекатаная для армирования железобетонных конструкций	
ГОСТ 10704-91	Трубы электросварные прямошовные	

						28-08.2022-ГП
						Заказчик: Отдел архитектуры, строительства, жилищно-коммунального хозяйства, пассажирского транспорта и автомобильных дорог Абайского района Восточно-Казахстанской области" Местоположение: область Абай, Абайский р-н, с. Кенгирбай
Изм.	Кол.уч	Лист	№док	Подпись	Дата	
ГАП		Кенесхан Е.				Строительство детского лагеря
Выполнил		Мурзагалиева				Стадия: РП; Лист: 1; Листов: 12
Проверил		Жаксыбаев				Общие данные
						ТОО "Проект Строй 2011" ГСЛ №09778

Формат А3

Ситуационный план

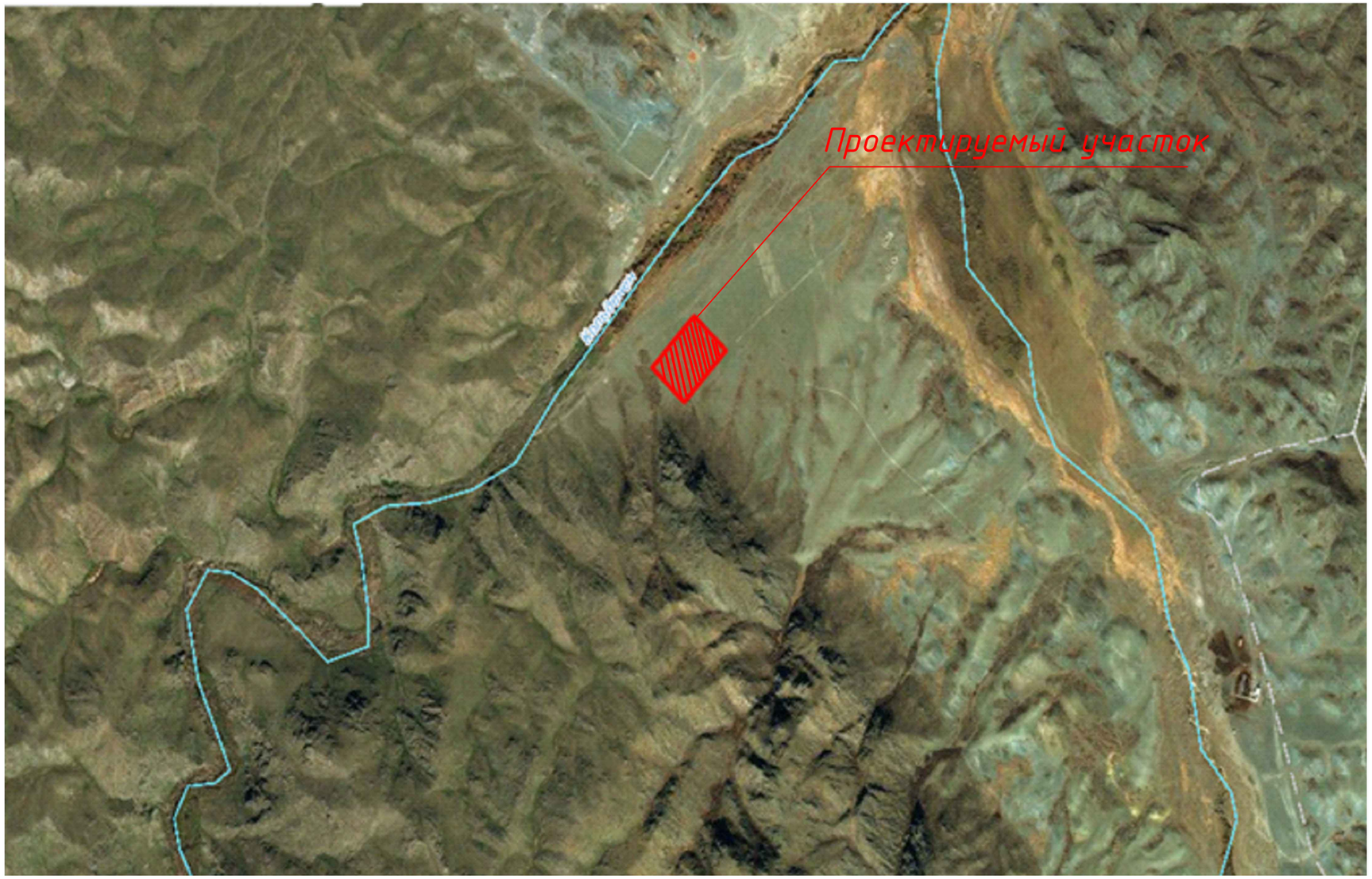

						28-08.2022-ГП	
						Заказчик: Отдел архитектуры, строительства, жилищно-коммунального хозяйства, пассажирского транспорта и автомобильных дорог Абайского района Восточно-Казахстанской области" Местоположение: область Абай, Абайский р-н, с. Кенгирбай	
Изм.	Кол.уч	Лист	№док	Подпись	Дата		
ГАП		Кенесхан Е.				Строительство детского лагеря	Стадия: РП; Лист: 2; Листов: 12
Выполнил		Мурзагалиева					
Проверил		Жаксыбаев				Ситуационный план	ТОО "Проект Строй 2011" ГСЛ №09778

Формат А3

Разбивочный план М1:500

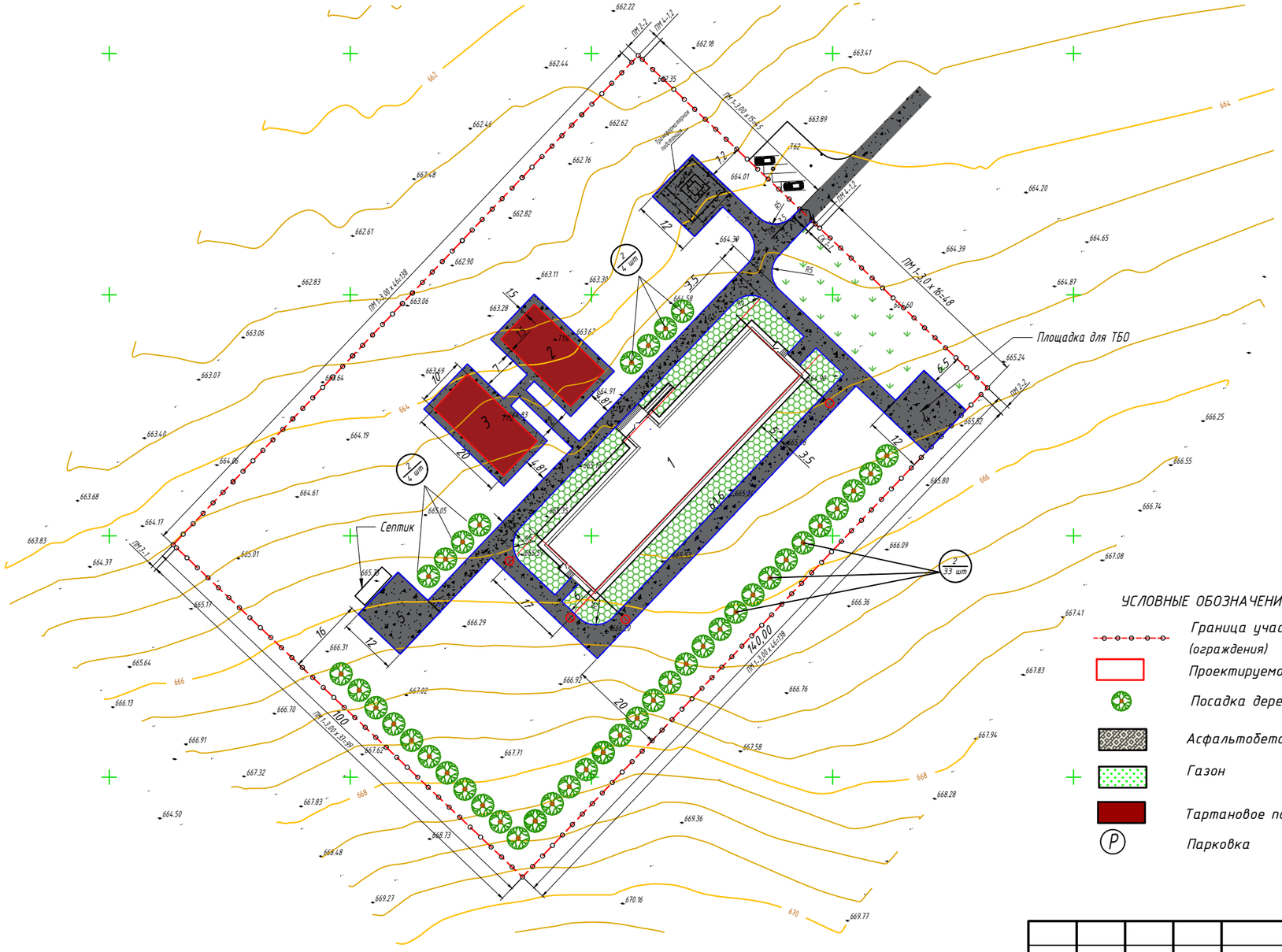

Технико-экономические показатели

№	Наименование	Ед. изм	Количество
1	Общая площадь участка	га	1,4 га
2	Общая площадь постройки	м2	974,77
3	Общая площадь помещении	м2	785,54
4	Площадь озеленения	м2	10570,88

Экспликация зданий и сооружений

№ п/п	Наименование	Примечание	Ед. изм.	Площадь, м2
1	Лагерь	Проектируемый	м2	974,77
2	Площадька для воркаута	Проектируемый	м2	200,00
3	Детская игровая площадка	Проектируемый	м2	200,00
4	Площадка для контейнера	Проектируемый	м2	144,00
5	Площадка для септика	Проектируемый	м2	144,00
6	Площадка для трансформаторной подстанции	Проектируемый	м2	144,00

Ведомость тротуаров, дорожек и площадок

Поз.	Наименование	Тип	Площадь покрытия, м²	Примечание
1	Асфальтобетонное покрытие	1	2054,35	
	Бортовой камень БР 100.30.15 L=619,97 м			619 шт
	Бетон В15 F300 W6 для установки БР 100.30.15			37,20 м³
2	Тротуар	2		
	Бортовой камень БР 100.20.8 L=216,71 м			216 шт
	Бетон В15 F300 W6 для установки БР 100.20.8			6,93 м³
3	Тартановое покрытие	3	400,00	
	Бортовой камень БР 100.20.8 L=120 м			120 шт
	Бетон В15 F300 W6 для установки БР 100.20.8			3,84 м³

Спецификация элементов ограды участка

Тип ограды	Наименование элемента	Марка элемента	Марка бетона	Расход бетона, м³	Расход металла, кг	Количество элементов, шт.	Общий расход бетона, м³	Общий расход металла, кг	Примечание
Ограда индивидуальный проект	Панель ограждения	ПМ-1	-	-	52,61	156	-	8207,16	см. листы ГП.КМД-21-20
	Панель ограждения	ПМ-2	-	-	29,7	2	-	59,4	
	Панель ограждения	ПМ-3	-	-	14,85	1	-	14,85	
	Панель ограждения	ПМ-4	-	-	17,82	2	-	35,64	
	Стойка ограждения	СМ-1	-	-	29,164	163	-	2753,73	
	Фундамент под стойки	Ф-1	В15, F50, W4	0,18	-	163	29,34	-	
	Секция калитки СК-1	СК-1	-	-	55,27	1	-	55,27	
	Панель вороты ПВ-1	ПВ-1	-	-	60,94	1	-	60,94	

Ведомость элементов озеленения

Поз.	Наименование породы или вида насаждения	Воз-раст, лет	Кол.	Примечание
1	Дерево	2	41	Саженцы с комом 0,4Х0,5м

УСЛОВНЫЕ ОБОЗНАЧЕНИЯ

- Граница участка (ограждения)
- Проектируемое здание
- Посадка деревьев
- Асфальтобетонное покрытие
- Газон
- Тартановое покрытие
- Парковка

Примечания

1. Генеральный план разработан на основе геодезической съемки масштаба 1: 500, выполненной в 2022 г. ТОО "GeoProekt-UK"
2. Система высот : Балтийская . Ситема координат : Местная
3. Размеры и отметки на чертеже даны в метрах

Изм.	Кол.уч	Лист	№док	Подпись	Дата
ГАП		Кенесхан Е.			
Выполнил		Мурзагалиева			
Проверил		Жаксыбаев			

28-08.2022-ГП

Заказчик: Отдел архитектуры, строительства, жилищно-коммунального хозяйства, пассажирского транспорта и автомобильных дорог Абайского района Восточно-Казахстанской области"
Местоположение: область Абай, Абайский р-н, с. Кенгирбай

Строительство детского лагеря

Стадия	Лист	Листов
РП	3	12

Разбивочный план

ТОО "Проект Строй 2011" ГСЛ №09778

Формат А3

План организации рельефа. М 1:500

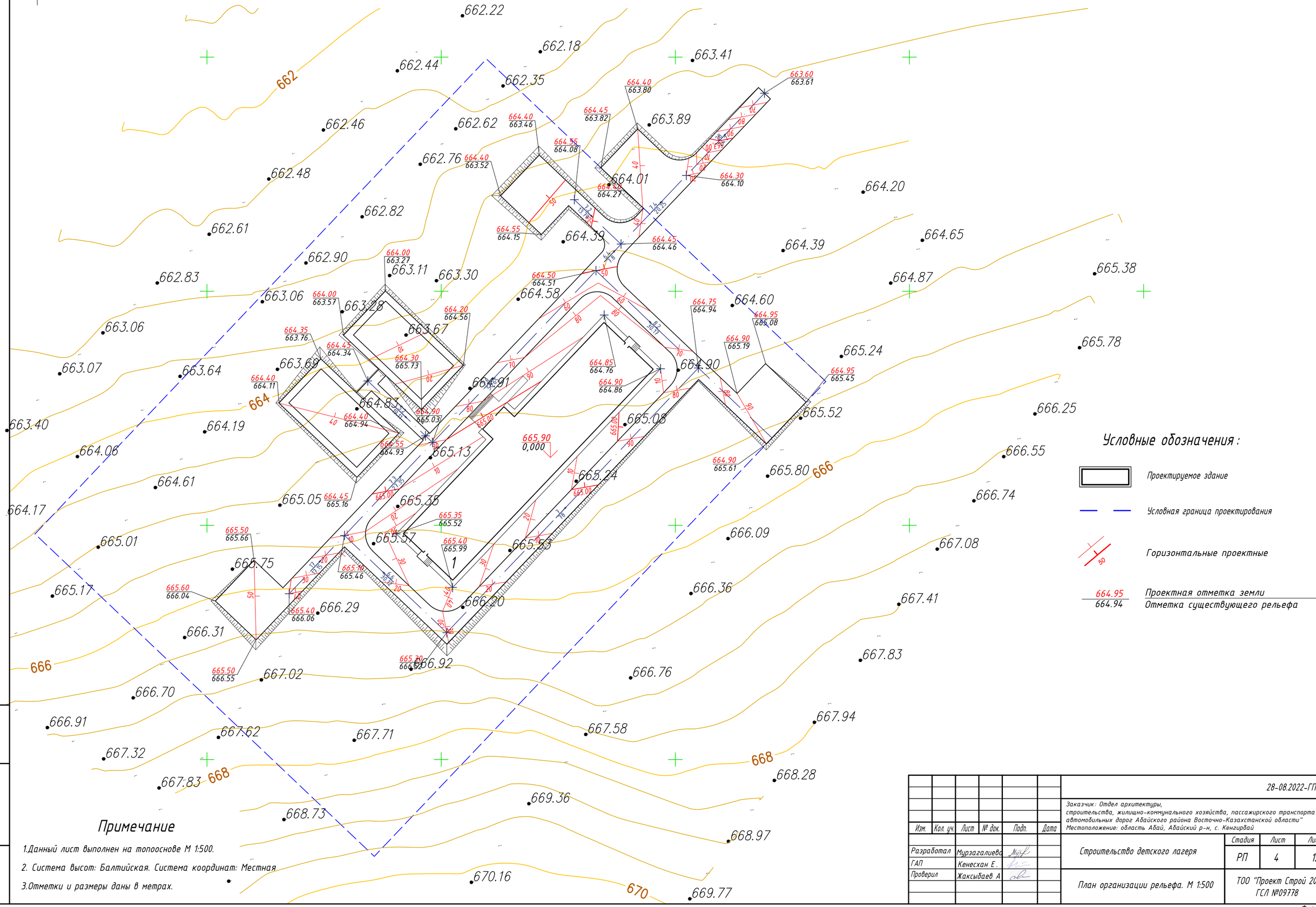

Условные обозначения:

- Проектируемое здание
- Условная граница проектирования
- Горизонтальные проектные
- 664.95 / 664.94 — Проектная отметка земли / Отметка существующего рельефа

Примечание

1. Данный лист выполнен на топоосновe М 1:500.
2. Система высот: Балтийская. Система координат: Местная
3. Отметки и размеры даны в метрах.

Изм.	Кол. уч.	Лист	№ док.	Подп.	Дата	28-08.2022-ГП		
						Заказчик: Отдел архитектуры, строительства, жилищно-коммунального хозяйства, пассажирского транспорта и автомобильных дорог Абайского района Восточно-Казахстанской области" Местоположение: область Абай, Абайский р-н, с. Кенгирбай		
Разработал		Мурзагалиева				Строительство детского лагеря	Стадия: РП	Лист: 4 / Листов: 12
ГАП		Кенесхан Е.						
Проверил		Жаксыбаев А.				План организации рельефа. М 1:500	ТОО "Проект Строй 2011" ГСЛ №09778	

Взам. инв. N | Подпись и дата | Инв. N док.

Формат А2

План земляных масс. Срезка плодородного слоя грунта М 1:500

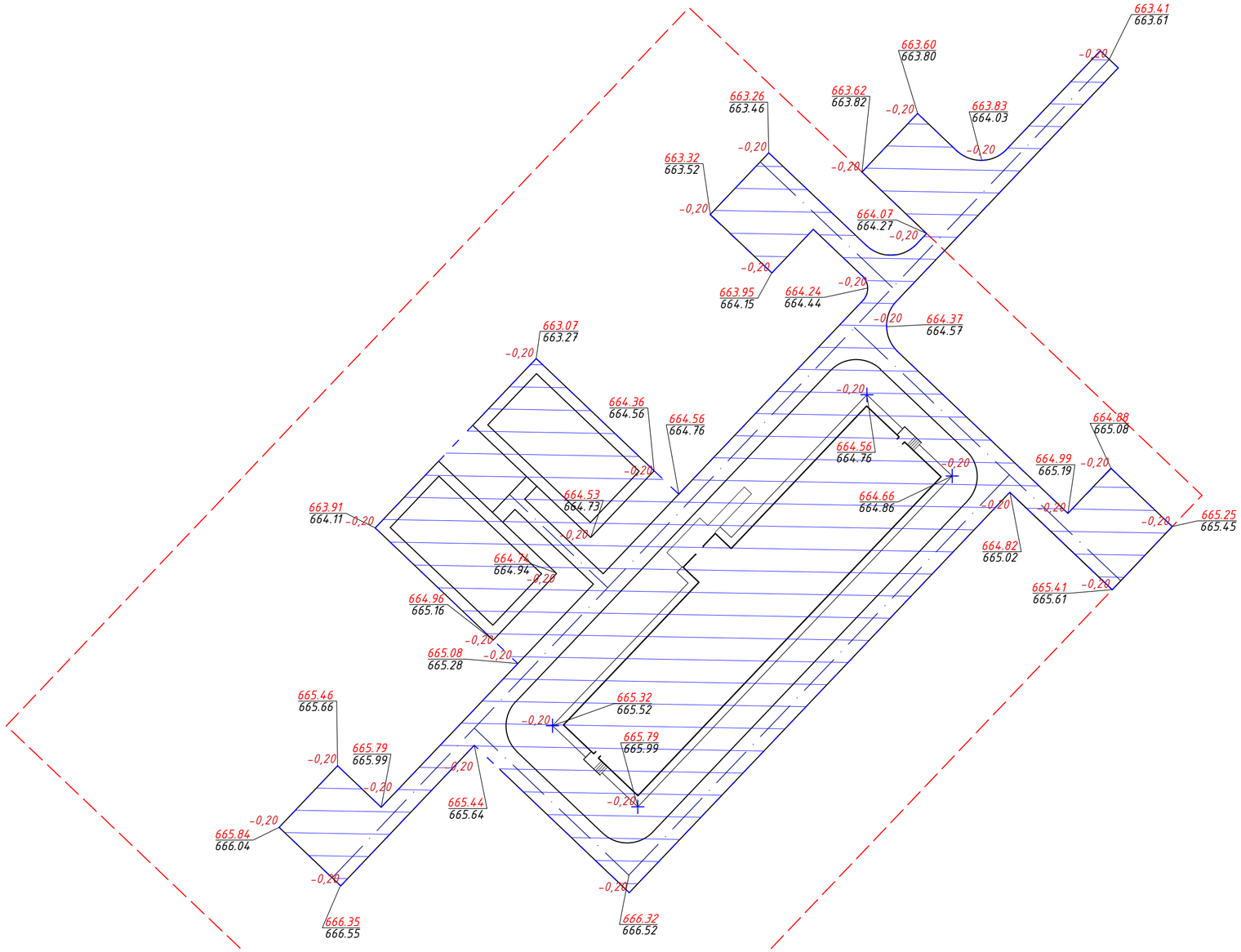

Условные обозначения:

Снимаемый почвенно - растительнй слой (h=0,2; S = 4570,45 м^2)

Общий объем снимаемого почвенно-растительного слоя - 914 м^3

Примечания:

1. Данный лист выполнен на топооснове М 1:500
2. Система координат - местная, система высот - Балтийская.
3. Отметки и размеры даны в метрах.

						28-08.2022-ГП	
						Заказчик: Отдел архитектуры, строительства, жилищно-коммунального хозяйства, пассажирского транспорта и автомобильных дорог Абайского района Восточно-Казахстанской области" Местоположение: область Абай, Абайский р-н, с. Кенгирбай	
Изм.	Кол. уч.	Лист	№ док.	Подп.	Дата		
Разработал		Мурзагалиева				Строительство детского лагеря	Стадия: РП; Лист: 5; Листов: 12
ГАП		Кенесхан Е.					
Проверил		Жаксыбаев А.				План земляных масс Срезка плодородного слоя грунта М 1:500	ТОО "Проект Строй 2011" ГСЛ №09778

Взам. инв. N | Подпись и дата | Инв. N док.

Формат А2

План земляных масс

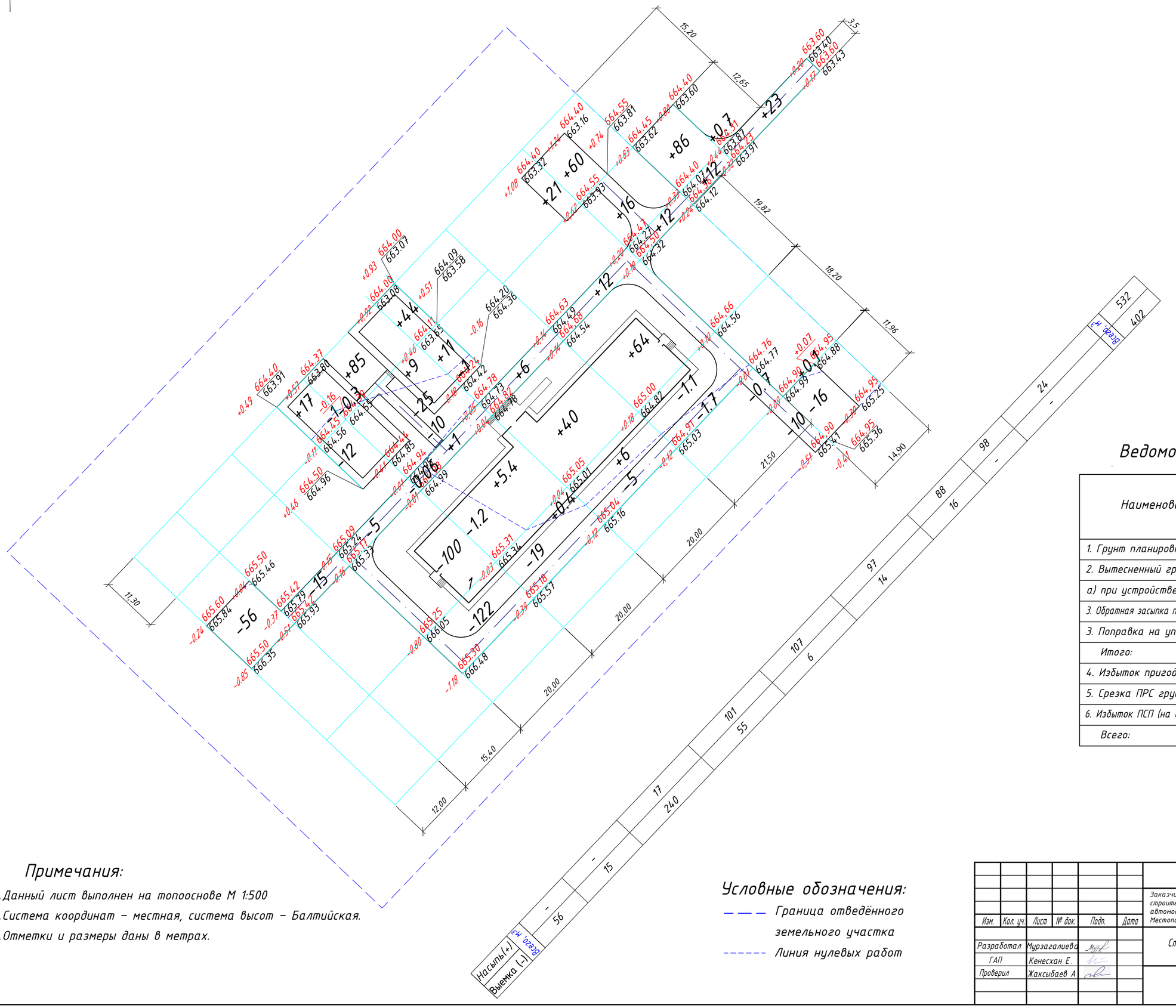

Ведомость объемов земельных работ

Наименование грунта	Количество, м³		Приме-чание
	Насыпь (+)	Выемка (–)	
1. Грунт планировки территории	532	402	
2. Вытесненный грунт:			
а) при устройстве фундамента		570	
3. Обратная засыпка при устройстве фундамента	190		
3. Поправка на уплотнение 10%	72		
Итого:	794	972	
4. Избыток пригодного грунта	178		
5. Срезка ПРС грунта (h=0,2м)		914	
6. Избыток ПСП (на озеленение территорий)	914		
Всего:	1886	1886	

Примечания:

1. Данный лист выполнен на топооснове М 1:500
2. Система координат – местная, система высот – Балтийская.
3. Отметки и размеры даны в метрах.

Условные обозначения:

- Граница отведённого земельного участка
- Линия нулевых работ

Изм.	Кол. уч.	Лист	№ док.	Подп.	Дата	28-08.2022-ГП
Разработал		Мурзагалиева				Заказчик: Отдел архитектуры, строительства, жилищно-коммунального хозяйства, пассажирского транспорта и автомобильных дорог Абайского района Восточно-Казахстанской области" Местоположение: область Абай, Абайский р-н, с. Кенгирбай
ГАП		Кенесхан Е.				Строительство детского лагеря
Проверил		Жаксыбаев А.				План земляных масс 1: 500

Стадия	Лист	Листов
РП	6	12

ТОО "Проект Строй 2011" ГСЛ №09778

Взам. инв. N | Подпись и дата | Инв. N док.

Формат А2

Конструкции проездов, дорожек и площадок М1:1000

Сечение 1-1
Тип 1
(Размеры указаны в сантиметрах)

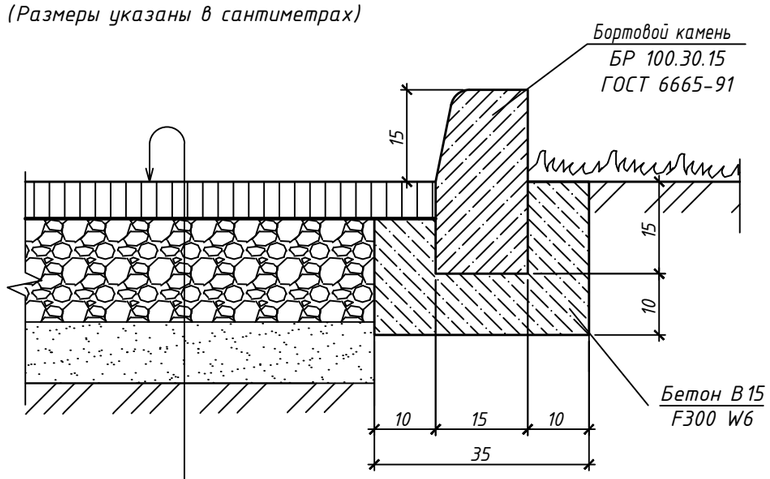

Горячая мелкозернистая асфальтобетонная смесь, ГОСТ 9128-2013, тип Б, марки II, СТ РК 1225 - 4,0 см
Розлив вязкого битума БНД 90/130, ГОСТ 22245-90,норма расхода 0,5 т на 1000м^2
Щебень R=600кг/см^2 по способу заклинки в два слоя, фракции 40-70мм, 10-20мм, СТ РК 1284-200 - 15,0 см
Гравийно-песчаная смесь, ГОСТ 25607-2009- 10,0 см
Уплотненный грунт основания (Купл=0,95)

Сечение 2-2
Тип 2
(Размеры указаны в сантиметрах)

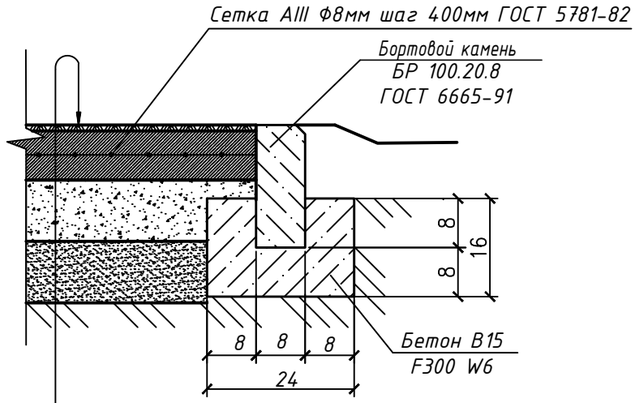

Тартановое покрытие Н=1,0 см
Бетон В 7,5 - 8 см, AIII Ф8(шаг 400) ГОСТ 5781-82
Отсев дробления - 10 см, ГОСТ 31424-2010
Песок - 10 см, ГОСТ 8736-2014
Уплотненный грунт (Купл=0,95)

Сечение 3-3
Тип 3, Тип 1
(Размеры указаны в сантиметрах)

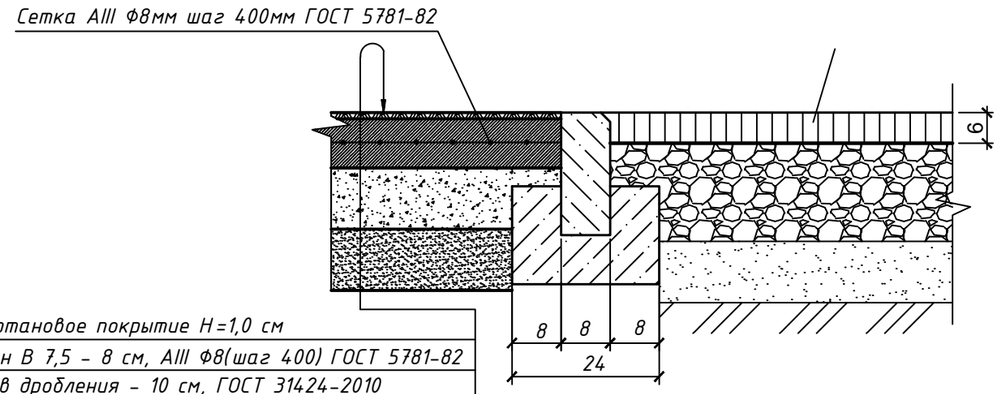

Тартановое покрытие Н=1,0 см
Бетон В 7,5 - 8 см, AIII Ф8(шаг 400) ГОСТ 5781-82
Отсев дробления - 10 см, ГОСТ 31424-2010
Песок - 10 см, ГОСТ 8736-2014
Уплотненный грунт (Купл=0,95)

Изм.	Кол.уч	Лист	№док	Подпись	Дата	28-08.2022-ГП		
						Заказчик: Отдел архитектуры, строительства, жилищно-коммунального хозяйства, пассажирского транспорта и автомобильных дорог Абайского района Восточно-Казахстанской области" Местоположение: область Абай, Абайский р-н, с. Кенгирбай		
ГАП		Кенесхан				Строительство детского лагеря	Стадия	Лист	Листов
Выполнил		Мурзагалиева					РП	7	12
Проверил		Жаксыбаев				Конструкции проездов, дорожек и площадок. М1:1000	ТОО "Проект Строй 2011" ГСЛ №09778		

План инженерных сетей В1, К1 М1:500

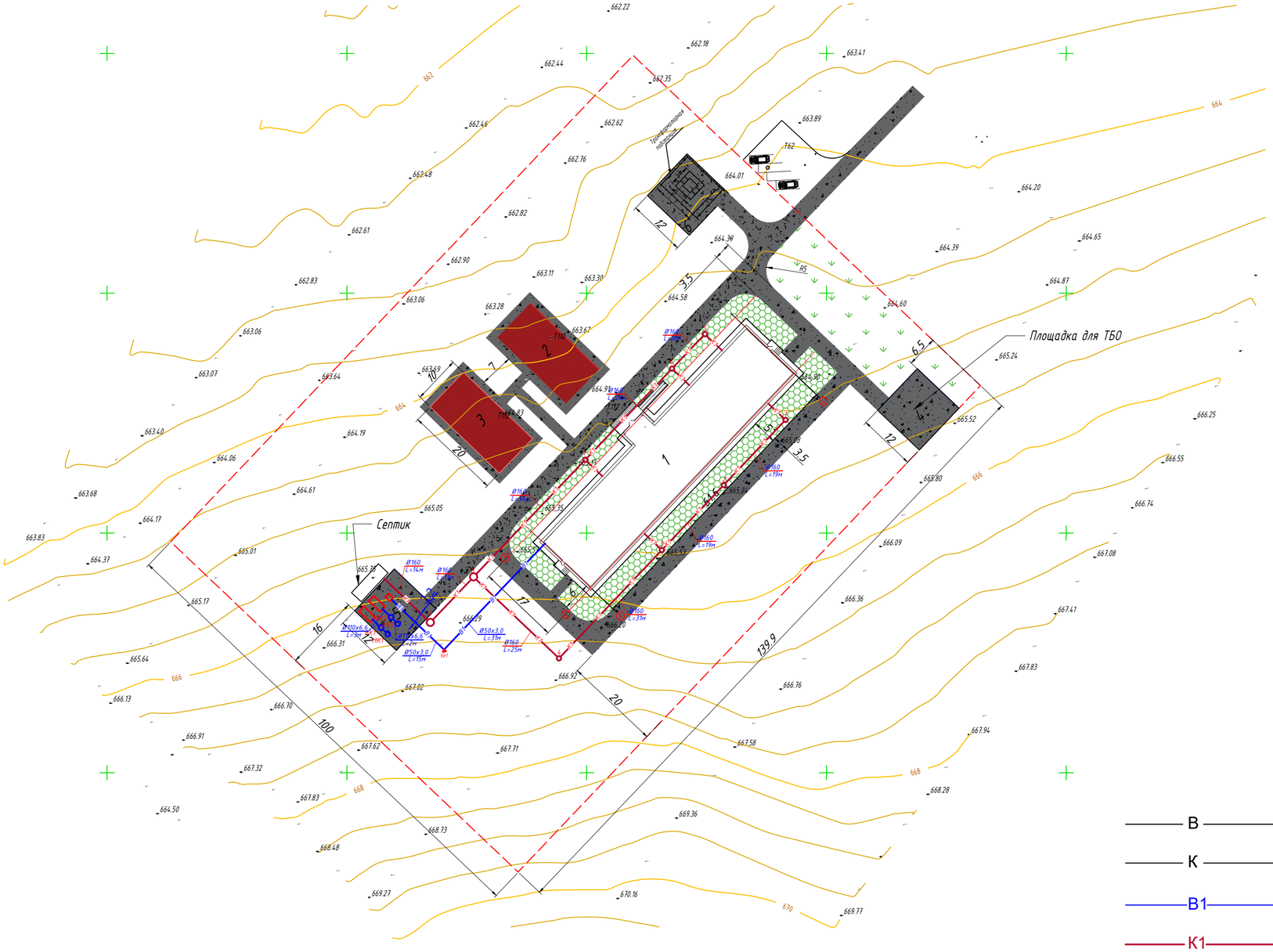

Технико-экономические показатели

номер на плане	Наименование	Ед. изм.	Количество
1	Общая площадь участка	га	1,4 га
2	Общая площадь постройки	м2	974,77
3	Общая площадь помещении	м2	785,54
4	Площадь озеленения	м2	9302,63

Экспликация зданий и сооружений

№ п/п	Наименование	Примечание	Ед. изм.	Площадь, м2
1	Лагерь	Проектируемый	м2	974,77
2	Площадька для воркаута	Проектируемый	м2	200,00
3	Детская игровая площадка	Проектируемый	м2	200,00
4	Площадка для контейнера	Проектируемый	м2	144,00
5	Площадка для септика	Проектируемый	м2	144,00
6	Площадка для трансформаторной подстанции	Проектируемый	м2	144,00

Условные обозначения:

- В — существующие водопроводные сети
- К — существующие канализационные сети
- В1 — проектируемые водопроводные сети
- К1 — проектируемые канализационные сети

28-08.2022- НВК

Заказчик : ГУ "Отдел архитектуры, строительства, жилищно-коммунального хозяйства, пассажирского транспорта и автомобильных дорог Абайского района Восточно - Казахстанской области"

Местоположение: с. Кенгирбай би, Абайского р-на, область Абай

Изм.	Кол.уч.	Лист	№док.	Подп.	Дата
Инженер		Рахманбердиев			
ГАП		Кенесхан. Е.			
Норм.контр		Жаксыбаев А.			

Строительство детского лагеря

Стадия	Лист	Листов
РП	8	12

План инженерных сетей В1, К1 М1:500

ТОО "Проект Строй 2011" ГСЛ №09778

План прокладки 0,4кВ М1:500

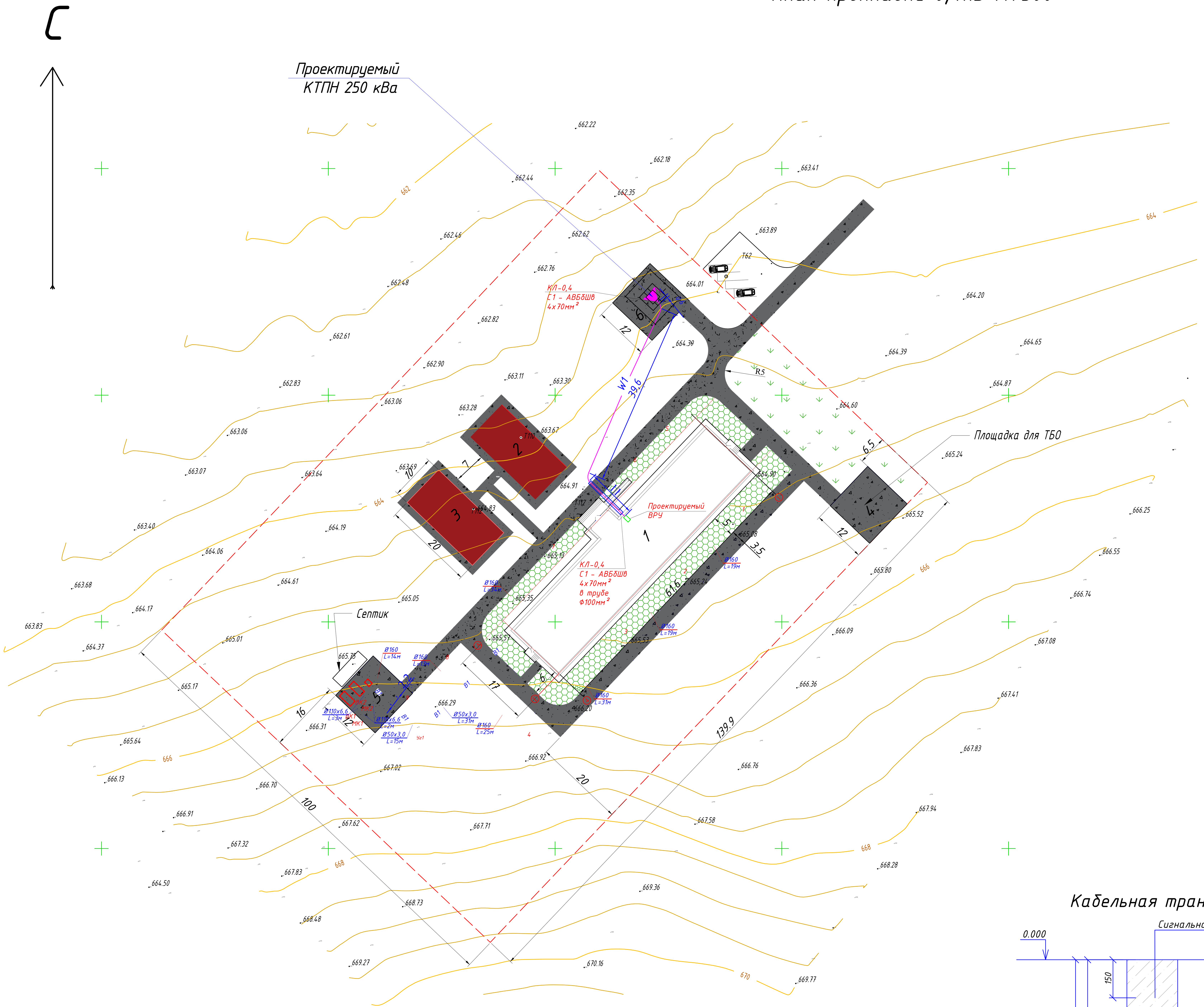

Кабельная траншея Т1

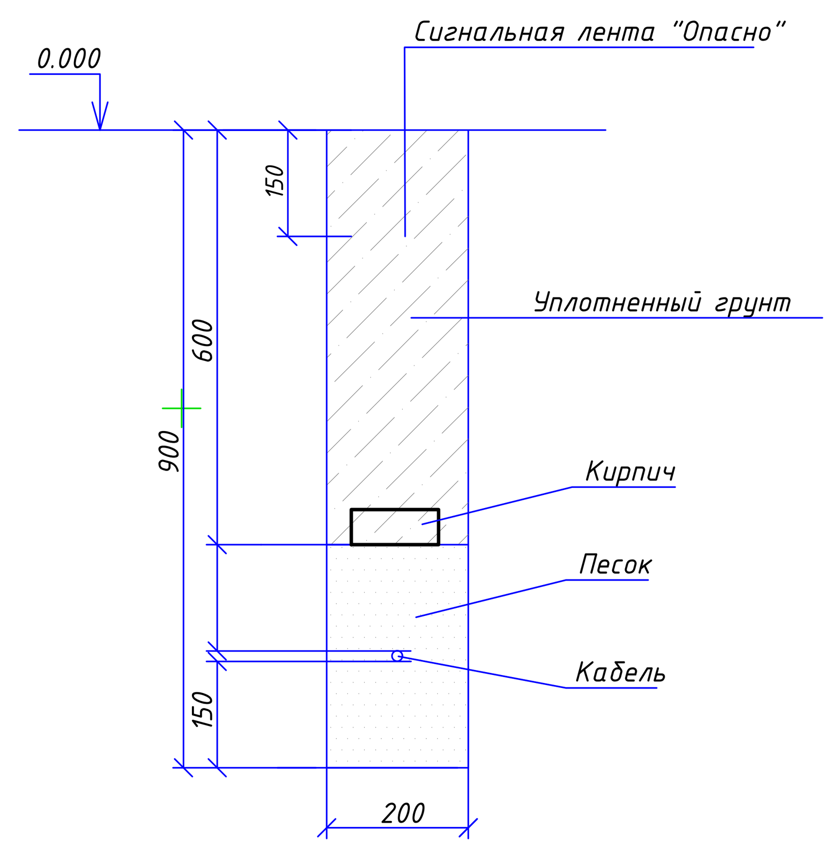

						28-08.2022-ГП
						Заказчик : ГУ "Отдел архитектуры, строительства, жилищно-коммунального хозяйства, пассажирского транспорта и автомобильных дорог Абайского района Восточно - Казахстанской области" Местоположение: с. Кенгирбай би, Абайского р-на, область Абай
Изм.	Кол.уч.	Лист	N Док	Подпись	Дата	
Разработал		Избасаров				Строительство детского лагеря — Стадия: РП; Лист: 9; Листов: 12
ГАП		Кенесхан Е				
Н.контр		Жаксыбаев А				
						План прокладки 0,4кВ М1:500 — ТОО "Проект Строй" 2011 ГСЛ №09778

С

План расположения малых архитектурных форм для воркаута и уличных тренажеров М1:250

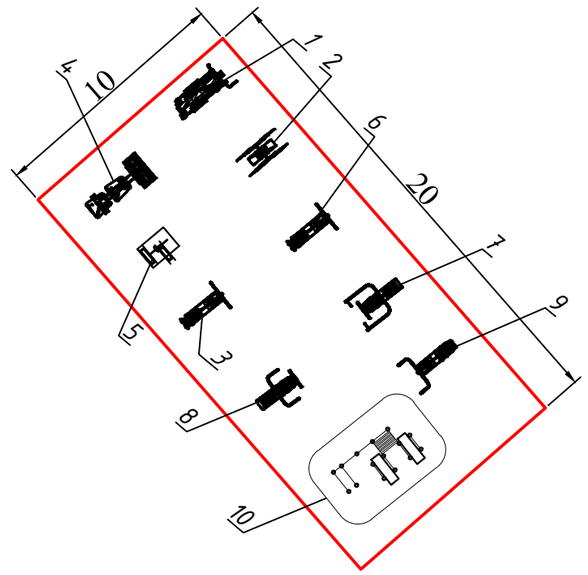

Ведомость малых архитектурных форм и переносных изделий

Поз.	Обозначение	Наименование	Кол.	Примечание
1		Тренажер Лыжи двойные	1	Габариты:1670х775х1570 мм
2		Тренажер Брусья	1	Габариты:970х460х1800мм
3		Тренажер для спины наклонный	1	Габариты:970х665х860мм
4		Тренажер Скамья для пресса	1	Габариты:1185х700х1100мм
5		Тренажер Шаговый	1	Габариты:1104х800х1465мм
6		Тренажер Маятниковый	1	Габариты:890х855х1660мм
7		Тренажер Жим ногами	1	Габариты:1185х700х1100мм
8		Тренажер Жим от Груди	1	Габариты:1150х330х1920мм
9		Тренажер Верхняя тяга	1	Габариты:1150х330х1920мм
10		Комплекс спортивный	1	

28-08.2022-ГП

Заказчик: Отдел архитектуры, строительства, жилищно-коммунального хозяйства, пассажирского транспорта и автомобильных дорог Абайского района Восточно-Казахстанской области"
Местоположение: область Абай, Абайский р-н, с. Кенгирбай

Изм.	Кол.уч	Лист	№док	Подпись	Дата			
ГАП		Кенесхан Е.				Строительство детского лагеря	Стадия	Лист	Листов
Выполнил		Мурзагалиева					РП	10	12
Проверил		Жаксыбаев				План расположения малых архитектурных форм для воркаута и уличных тренажеров М1:250	ТОО "Проект Строй 2011" ГСЛ №09778		

С

План расположения малых архитектурных форм для детской игровой площадки
М1:250

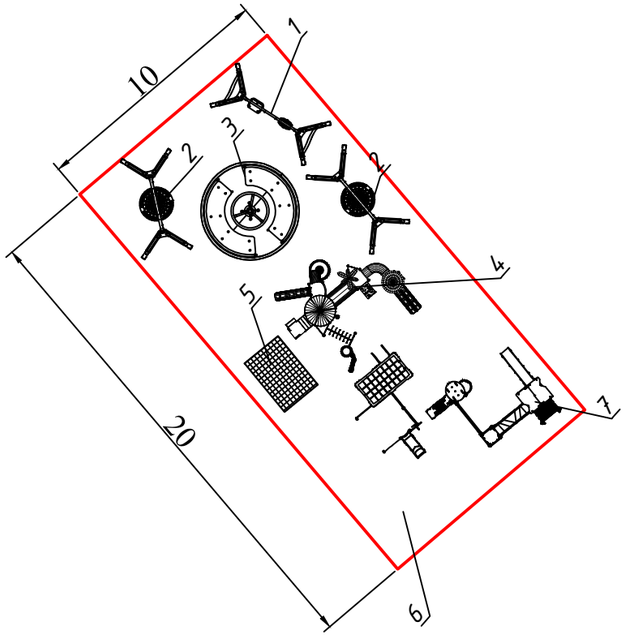

Ведомость малых архитектурных форм и переносных изделий

Поз.	Обозначение	Наименование	Кол.	Примечание
1		Качели двойные на деревянных стойках	2	Габариты:3380х1390х2008 мм
2		Качели в форме гнезда	1	Габариты:3006х1390х2008м м
3		Карусель детская с полом и сиденьем	1	Габариты:1600х1600х790мм
4		Детский игровой комплекс «Спорт» ДИК 602	1	Габариты:3700х3100х2700мм
5		Спортивный комплекс СК 205 Маугли	1	Габариты:1510х2550х2200мм
6		Спортивно-дестский игровой комплекс для детей из МГН Забота ДОВ 2001	1	Габариты:7380х8310х3720мм
7		Детский игровой комплекс «Городок » ДИК 305	1	Габариты:4840х4740х3000м м

Изм.	Кол.уч	Лист	№док	Подпись	Дата				
						28-08.2022-ГП			
						Заказчик: Отдел архитектуры, строительства, жилищно-коммунального хозяйства, пассажирского транспорта и автомобильных дорог Абайского района Восточно-Казахстанской области" Местоположение: область Абай, Абайский р-н, с. Кенгирбай			
ГАП		Кенесхан Е.				Строительство детского лагеря	Стадия	Лист	Листов
Выполнил		Мурзагалиева					РП	11	12
Проверил		Жаксыбаев				План расположения малых архитектурных форм для детской игровой площадки М1:250	ТОО "Проект Строй 2011" ГСЛ №09778		

Тренажер Лыжи двойные
Габариты: 1670х775х1570 мм

Тренажер Брусья
Габариты: 970х460х1800мм

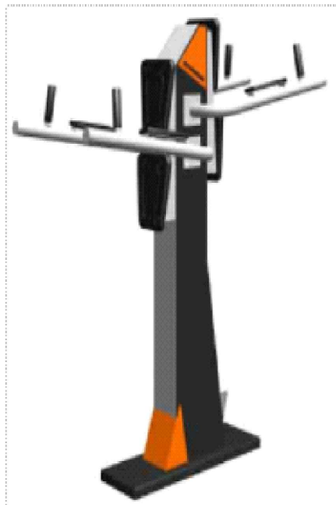

Тренажер для спины наклонный
Габариты: 970х665х860 мм

Тренажер Скамья для пресса
Габариты: 1185х700х1100 мм

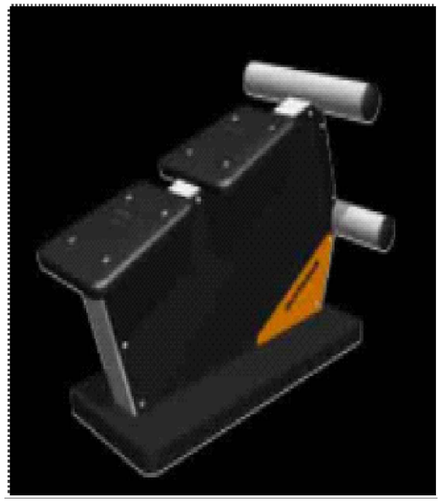

Тренажер Шаговый
Габариты: 1104х800х1465 мм

Тренажер Маятниковый
Габариты: 890х855х1660 мм

Тренажер Жим ногами
Габариты: 1185х700х1100 мм

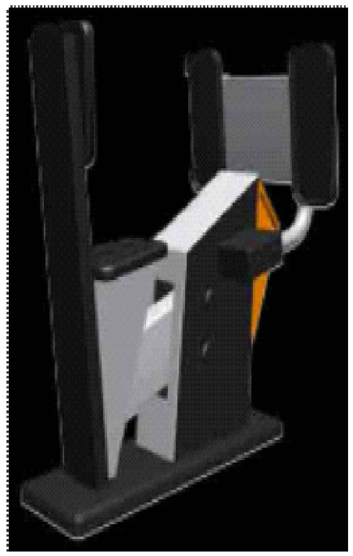

Тренажер Жим от Груди
Габариты: 1150х330х1920 мм

Тренажер Верхняя тяга
Габариты: 1150х330х1920 мм

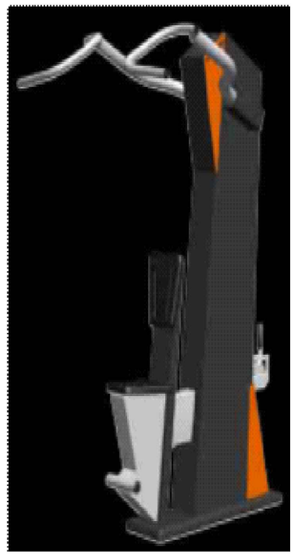

Комплекс спортивный

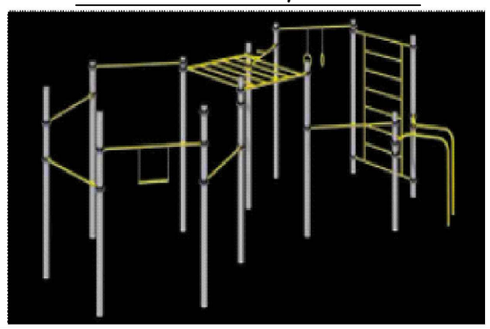

Изм.	Кол.уч	Лист	№док	Подпись	Дата	28-08.2022-ГП			
						Заказчик: Отдел архитектуры, строительства, жилищно-коммунального хозяйства, пассажирского транспорта и автомобильных дорог Абайского района Восточно-Казахстанской области" Местоположение: область Абай, Абайский р-н, с. Кенгирбай			
ГАП		Кенесхан Е.				Строительство детского лагеря	Стадия	Лист	Листов
Выполнил		Мурзагалиева					РП	12	12
Проверил		Жаксыбаев				Спортивное оборудование для уличных тренажеров и воркаута	ТОО "Проект Строй 2011" ГСЛ №09778		

Взам. инв. №
Подп. и дата
Инв. № подл.

Формат А3