ЖШС "Проект Строй 2011"
Астана қ.
Мемлекеттік лицензия № 09778

ТОО "Проект Строй 2011"
г. Астана
Гасударственная лицензия № 09778

Рабочий проект

Строительство детского лагеря

Местоположение: с. Кенгирбай би, Абайского р-на, область Абай
Заказчик : ГУ "Отдел архитектуры, строительства, жилищно-коммунального хозяйства, пассажирского транспорта и автомобильных дорог Абайского района Восточно -Казахстанской области"

Архитектурно-строительные решения

28-08.2022- АС

ТОМ II
Альбом 2

ГИП Жаксыбаев А.М.

г. Астана
2022 год.

ЖШС "Проект Строй 2011"
қ. Нұр-Сұлтан
Мемлекеттік лицензия № 09778

ТОО "Проект Строй 2011"
г. Нур-Султан
Гасударственная лицензия № 09778

Рабочий проект

Строительство детского лагеря

Местоположение: с. Кенгирбай би, Абайского р-на, область Абай
Заказчик : ГУ "Отдел архитектуры, строительства, жилищно-коммунального хозяйства, пассажирского транспорта и автомобильных дорог Абайского района Восточно -Казахстанской области"

Архитектурно-строительные решения

28-08.2022- АС

ТОМ II
Альбом 1

г. Астана
2022 год.

Ведомость рабочих чертежей основного комплекта марки АС

N п/п	НАИМЕНОВАНИЕ	ПРИМЕЧАНИЕ
1	Общие данные (Начало)	
2	Общие данные (Окончание)	
3	План М1:100	
4	Фасады "1-4", "4-1" М1:100	
5	Фасады "А-Г", "Г-А" М1:100	
6	Разрезы 1-1, 2-2. М 1:100	
7	Кладочный план М1:100	
8	План перемычек М1:100	
9	Ведомость перемычек. Спецификация перемычек.	
10	Отделочный план М1:100	
11	Спецификация заполнения проемов окон, дверей.	
12	Ведомость внутренней отделки помещений. Экспликация полов.	
13	Схема расположения балок М 1:100. Спецификация	
14	Спецификация	
15	План кровли М 1:100	
16	План стропил М 1:100	
17	Разрез 1-1 М1:50. Узлы	
18	Узел В	
19	Спецификация элементов кровли	
20	Козырек М1:50	
20.1	Разрез 1-1,2-2 М1:50	
20.2	Ферма Ф1 М1:50	
21	Фундамент Фм-1. Спецификация	
22	Крыльцо №1	
23	Спецификация элементов крыльца.	
24	План пандуса М1:50 Разрез 1-1 М1:25 Спецификация.	
25	План фундамента	
26	Разрез 1-1,2-2,3-3,4-4	

ВЕДОМОСТЬ ССЫЛОЧНЫХ И ПРИЛАГАЕМЫХ ДОКУМЕНТОВ

ОБОЗНАЧЕНИЕ	НАИМЕНОВАНИЕ	ПРИМЕЧАНИЕ
	ССЫЛОЧНЫЕ ДОКУМЕНТЫ	
СН РК 1.02-03-2022	ПОРЯДОК РАЗРАБОТКИ, СОГЛАСОВАНИЯ, УТВЕРЖДЕНИЯ И СОСТАВ ПРОЕКТНОЙ ДОКУМЕНТАЦИИ НА СТРОИТЕЛЬСТВО	
ГОСТ 23279-85	СЕТКИ АРМАТУРНЫЕ СВАРНЫЕ ДЛЯ Ж/Б КОНСТРУКЦИЙ	
ГОСТ 5781-82*	СТАЛЬ ГОРЯЧЕКАТАННАЯ ДЛЯ АРМИРОВАНИЯ ЖЕЛЕЗОБЕТОННЫХ КОНСТРУКЦИЙ	
ГОСТ 22266-94	ЦЕМЕНТЫ СУЛЬФАТОСТОЙКИЕ	
СН РК 3.04-02-2014	БЕТОННЫЕ И ЖЕЛЕЗОБЕТОННЫЕ КОНСТРУКЦИИ	
ТУ 2254001-33000727-2000	ТЕПЛОИЗОЛЯЦИОННЫЕ МАТЕРИАЛЫ	
СП РК 1.02-109-2014	МЕТАЛЛИЧЕСКИЕ КОНСТРУКЦИИ	
СН РК 5.01.01-2013	ЗЕМЛЯНЫЕ СООРУЖЕНИЯ, ОСНОВАНИЯ И ФУНДАМЕНТЫ	
СН РК 1.03-00-2011	СТРОИТЕЛЬНОЕ ПРОИЗВОДСТВО. ОРГАНИЗАЦИЯ СТРОИТЕЛЬНЫХ ПРЕДПРИЯТИЙ, ЗДАНИЙ И СООРУЖЕНИЙ	
ГОСТ 30674-99	БЛОКИ ОКОННЫЕ ИЗ ПОЛИВИНИЛХЛОРИДНЫХ ПРОФИЛЕЙ	
ГОСТ 948-84	ПЕРЕМЫЧКИ Ж/Б ДЛЯ ЗДАНИЙ С КИРПИЧНЫМИ СТЕНАМИ	
СН РК 2.02-01-2019	ПОЖАРНАЯ БЕЗОПАСНОСТЬ ЗДАНИЙ И СООРУЖЕНИЙ	
СН РК 2.01-01-2013 и СП РК 2.01-101-2013	ЗАЩИТА СТРОИТЕЛЬНЫХ КОНСТРУКЦИЙ ОТ КОРРОЗИИ	

Согласовано

Взам. инв.N°

Подп. и дата

Инв.N° подл.

Изм.	Кол.уч	Лист	№док	Подпись	Дата
ГАП		Кенесхан. Е.			
Разраб.		Кенесхан. Е.			
Н. контр.		Жаксыбаев А.М.			
Проверил					

28-082022-АС

Заказчик : ГУ "Отдел архитектуры, строительства, жилищно-коммунального хозяйства, пассажирского транспорта и автомобильных дорог Абайского района Восточно - Казахстанской области"
Местоположение: с. Кенгирбай би, Абайского р-на, область Абай

Строительство детского лагеря

Стадия	Лист	Листов
РП	1	

Общие данные (начало)

ТОО "Проект Строй 2011" ГСЛ №09778

Формат А3

Общие данные

Рабочий проект "Строительство детского лагеря" разработан на основании здания на проектирование выданном заказчиком.

Архитектурно-строительная часть разработана на основании АПЗ KZ66VUA00743463 от 14.09.2022 г., выданного ГУ" Отдел архитектуры, строительства,жилищно-коммуналного хозяйства,пассажирского транспорта и автомобильных дорог Абайского района ВКО" для следующих условий:

- расчетная температура наружного воздуха наиболее холодной пятидневки -35,7°С
- нормативный скоростной напор ветра 0,47 кПа
- вес снегового покрова 1 кПа

Здание расположено в IIIА климатическом районе.
Уровень ответственности здания - II, степень огнестойкости - III.
Класс функциональной пожарной опасности - Ф3.4, 3.6
Категория зданий по взрывопожарной и пожарной опасности - BI
Класс конструктивной пожарной опасности - CI
Класс пожарной опасности строительных конструкций - KI

Расчетный срок службы - 50 лет
За условную отметку 0,000 принят уровень чистого пола здания, что соответствует абсолютной отметке по ген. плану.

Объемно-планировочные решения

Проектируемое здание одноэтажное, прямоугольное в плане, размерами 17,00х61,60 м (в осях), бескаркасное, с продольными и поперечными несущими стенами. Высота этажей - 3,0 м

Для эвакуации из здания предусмотрены рассредоточенные выходы.

КОНСТРУКТИВНЫЕ РЕШЕНИЯ

Фундаменты приняты ленточные, монолитный ;
Под фундаменты выполнить бетонная подготовку 100 мм;
Крыша -стропила односкатная;
Покрытие кровли - профнастил НС44.6000-1000-0,7;
Наружные стены - кирпич красный 250 мм;
Двери наружные - остекленные металлопластиковые, ;
Двери внутренние - деревянные;
Стены внутренние - кирпич красный толщиной 120мм;
Отделка фасада -керамический кирпич толщ.120мм по ГОСТ 530-2012;
Полы - плитка керамическая напольная, линолеум;
Вокруг сооружения выполнить бетонную отмостку шириной 1,0м;
Окна приняты согласно индивидуальному проекту металлопластиковые с одинарным остеклением.

АНТИКОРРОЗИОННЫЕ МЕРОПРИЯТИЯ.

Антикоррозионную защиту стальных анкерных и сварных соединений следует выполнять по грунтовке ГФ-021 по ГОСТ25129-82* в соответствии с требованиями СНиП 2.01-19-2004 "Защита строительных конструкций и сооружений от коррозии". Все металлические элементы покрыть эмалью ПФ 133 ГОСТ 926-82* за два раза в качестве защиты деревянных конструкций от гниения следует произвести глубокую пропитку антисептиками и покрытие лакокрасочными материалами.

УКАЗАНИЯ ПО ПРОИЗВОДСТВУ РАБОТ.

Все работы выполнять в соответствии с требованиями СН РК 5.01.01-2013 "Земляные сооружения, основания и фундаменты", СНиП РК 5.03.37-2005 "Несущие и ограждающие конструкции", СП РК 1.02-109-2014 "Изоляционные и отделочные покрытия", СП РК 2.01-101-2013 "Защита строительных конструкций и сооружений от коррозии". При производстве работ обеспечить их высокое качество с применением высококачественных материалов.

МЕРОПРИЯТИЯ ПО ОХРАНЕ ОКРУЖАЮЩЕЙ СРЕДЫ

Здание отрицательного воздействия на окружающую среду не оказывает, вредных выбросов в атмосферу нет. Сброс сточных вод в водоемы отсутствует. Излишний строительный грунт вывозится в места, специально для этого предусмотренные, мусор - на свалку.

ПРОТИВОПОЖАРНЫЕ МЕРОПРИЯТИЯ

Проект выполнен в соответствии с требованиями СНиП РК СП РК 3.02-108-2013 "Административные и бытовые здания", и СН РК 2.02-01-2014 "Пожарная безопасность зданий и сооружений".

ТЕХНИКО-ЭКОНОМИЧЕСКИЕ ПОКОЗАТЕЛИ

Площадь участка - 1,4 га;
Площадь постройки - 974,77 м^2;
Общая площадь помещений - 785,54 м^2;
Объем зданий - 3142,16 м^3

Проект разработан в соответствии с действующими на территории Республики Казахстан государственными нормами, правилами и стандартами и обеспечивает безопасную для жизни и здоровья людей эксплуатацию объекта при соблюдении мероприятий предусмотренных рабочими чертежами.

Главный архитектор проекта Кенесхан Е.Д.

					28-082022-АС			
Изм.	Кол.уч	Лист	№док	Подпись Дата	Заказчик : ГУ "Отдел архитектуры, строительства, жилищно-коммунального хозяйства, пассажирского транспорта и автомобильных дорог Абайского района Восточно - Казахстанской области" Местоположение: с. Кенгирбай би, Абайского р-на, область Абай			
ГАП		Кенесхан. Е.			Строительство детского лагеря	Стадия	Лист	Листов
Разраб.		Кенесхан. Е.				РП	2	
Н. контр.		Жаксыбаев А.М			Общие данные (окончание)	ТОО "Проект Строй 2011" ГСЛ №09778		
Проверил								

Согласовано

Взам. инв.№

Подп. и дата

Инв.№ подл.

Формат А3

План М1:100

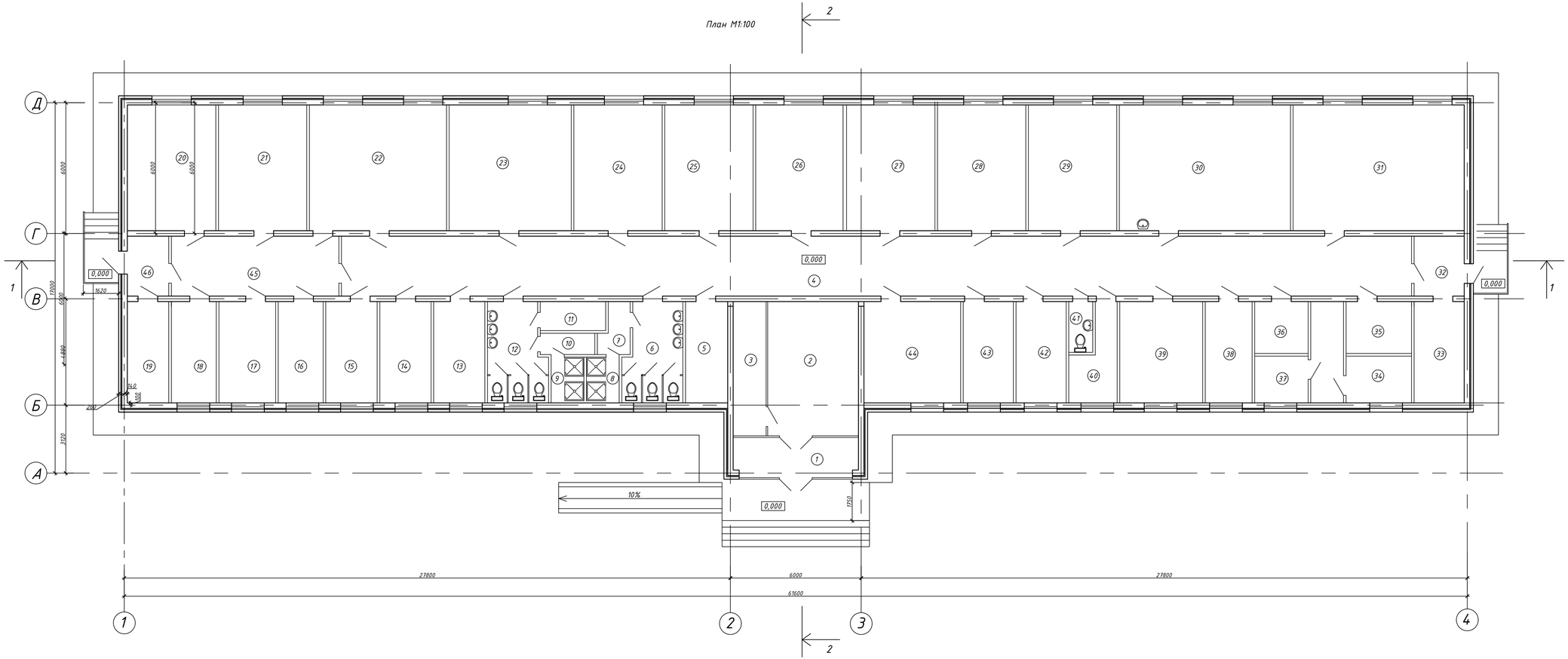

Экспликация помещений

№ пом.	Наименование	Площадь, м²	Кат. помещения
1	Тамбур	10,35	Д
2	Вестибюль	20,54	Д
3	Гардероб	7,20	Д
4	Коридор	153,75	Д
5	Электрощитовая	7,60	Д
6	С/У для мальчиков	10,70	Д
7	Помещения для переодевания	2,60	Д
8	Душевая для мальчиков	3,00	Д
9	Душевая для девочек	3,00	Д
10	Помещения для переодевания	2,45	Д
11	Кабины личной гигиены для девочек	3,00	Д
12	С/У для девочек	10,70	Д
13	Комната для чистки одежды и обуви	10,00	Д
14	Бельевая, комната хранения вещей, бывших в употреблении	10,00	Д
15	Кладовая для хранения новой одежды, белья, обуви, хозинвентаря	10,00	Д
16	Мясо-рыбный цех	9,00	Д
17	Моечная столовая и кухонной посуды	11,00	Д
18	Заготовочная овощная	9,00	Д
19	Склад	8,00	Д
20	Холодильный цех	23,30	Д
21	Кухня	23,23	Д
22	Обеденный зал	36,10	Д
23	Комната для приготовления уроков	32,14	Д
24	Спальная комната	23,25	Д
25	Спальная комната	23,25	Д
26	Спальная комната	23,25	Д
27	Спальная комната	23,25	Д
28	Спальная комната	23,25	Д
29	Спальная комната	23,25	Д
30	Спальная комната	45,00	Д
31	Спальная комната	45,00	Д
32	Тамбур	6,90	Д
33	Тепловой узел	9,71	Д
34	Изолятор	6,15	Д
35	Изолятор	6,15	Д
36	Кладовая грязного белья	5,02	Д
37	Постирочная	5,02	Д
38	Кубовая - хозкомната	9,10	Д
39	Вестибюль и гардероб с сушилкой	16,04	Д
40	Кладовая для личных вещей	6,78	Д
41	С/У для персонала	2,20	Д
42	Комната дежурного персонала	9,71	Д
43	Комната дежурных воспитателей	9,71	Д
44	Кабинет врача	18,15	Д
45	Коридор	23,04	Д
46	Тамбур	5,70	Д
	Всего	785,54	

Изм.	Кол.	Лист	№док	Подпись	Дата
ГАП		Кенесхан. Е.			
Разраб.		Кенесхан. Е.			
Н. контр.		Жаксыбаев А.М.			

28-082022-АС

Заказчик : ГУ "Отдел архитектуры, строительства, жилищно-коммунального хозяйства, пассажирского транспорта и автомобильных дорог Абайского района Восточно - Казахстанской области"

Местоположение: с. Кенгирбай би, Абайского р-на, область Абай

Строительство детского лагеря

Стадия	Лист	Листов
РП	3	

План М1:100

ТОО "Проект Строй 2011" ГСЛ №09778

Инв. № подл. | Подпись и дата | Взам. инв. №

Формат А3х3

Фасад 1-4

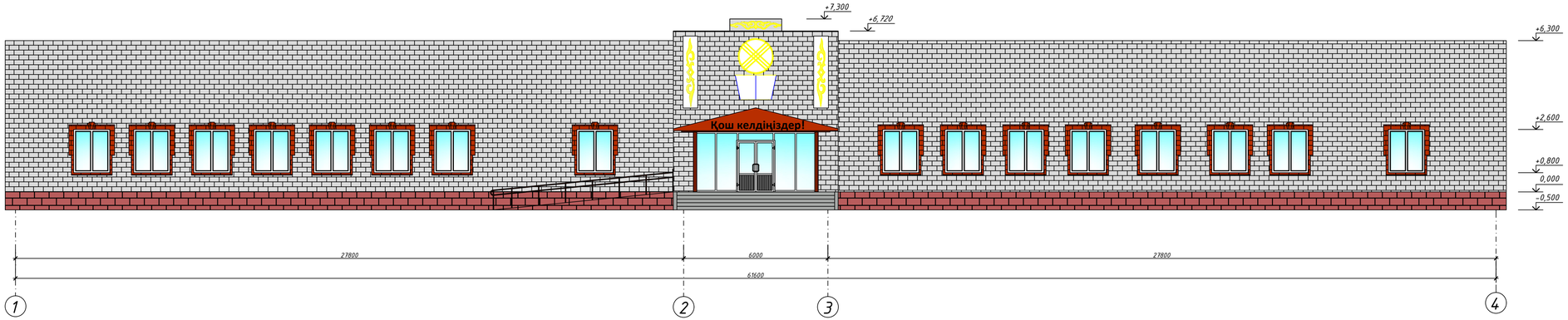

Фасад 4-1

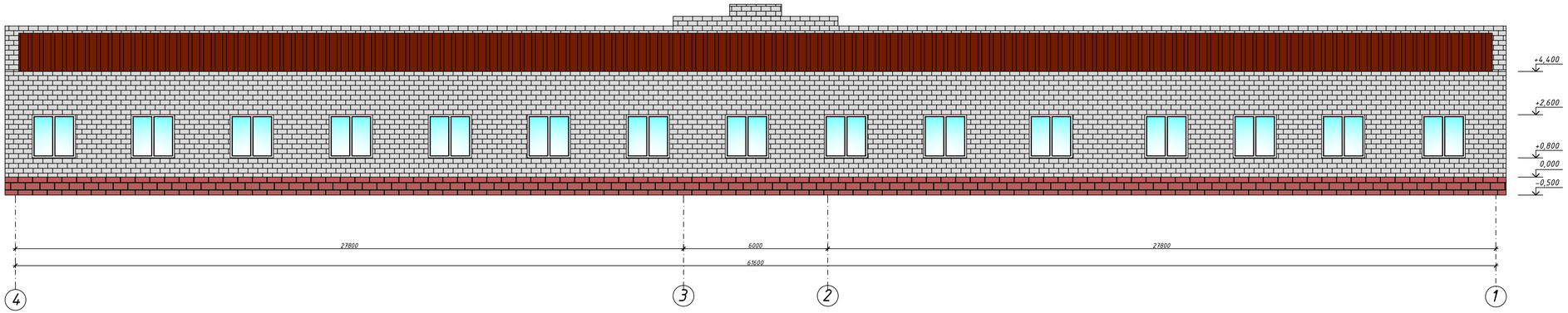

Ведомость отделки фасадов

Тип отделки	Элемент фасада	Отделка	Площадь м2	Цвет	Примечания
1	Стены	Облицовочный кирпич керамический на растворе М50	858м2	белый	
2					
3	Цоколь стен			коричневый	

Изм.	Кол.	Лист	№док	Подпись	Дата
ГАП		Кенесхан. Е.			
Разраб.		Кенесхан. Е.			
Н. контр.		Жаксыбаев А.М.			
Проверил					

28-082022-АС

Заказчик : ГУ "Отдел архитектуры, строительства, жилищно-коммунального хозяйства, пассажирского транспорта и автомобильных дорог Абайского района Восточно - Казахстанской области"

Местоположение: с. Кенгирбай би, Абайского р-на, область Абай

Стадия	Лист	Листов
РП	4	

Фасады 1-4, 4-1

ТОО "Проект Строй 2011" ГСЛ №09778

Взам. инв. №

Подпись и дата

Инв. № подл.

Формат А3х3

Фасад А-Г

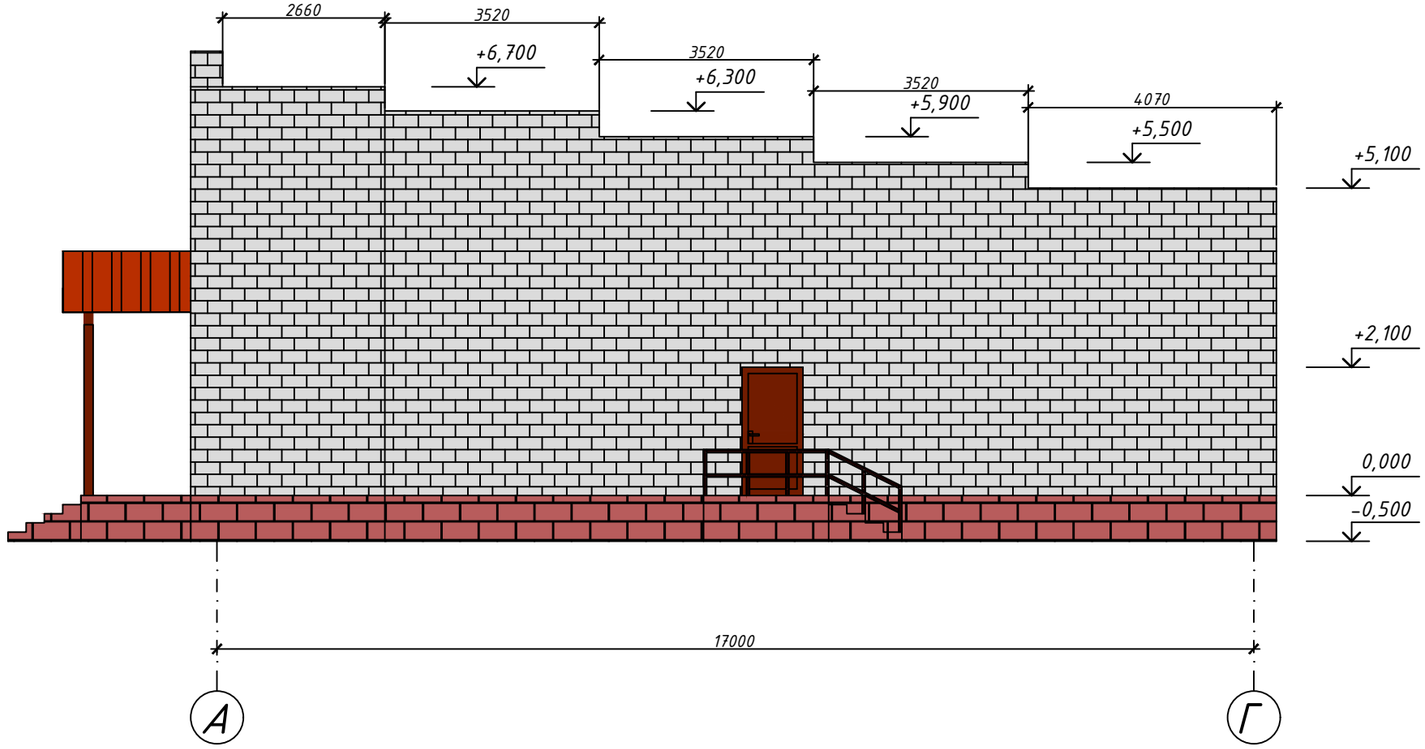

Фасад Г-А

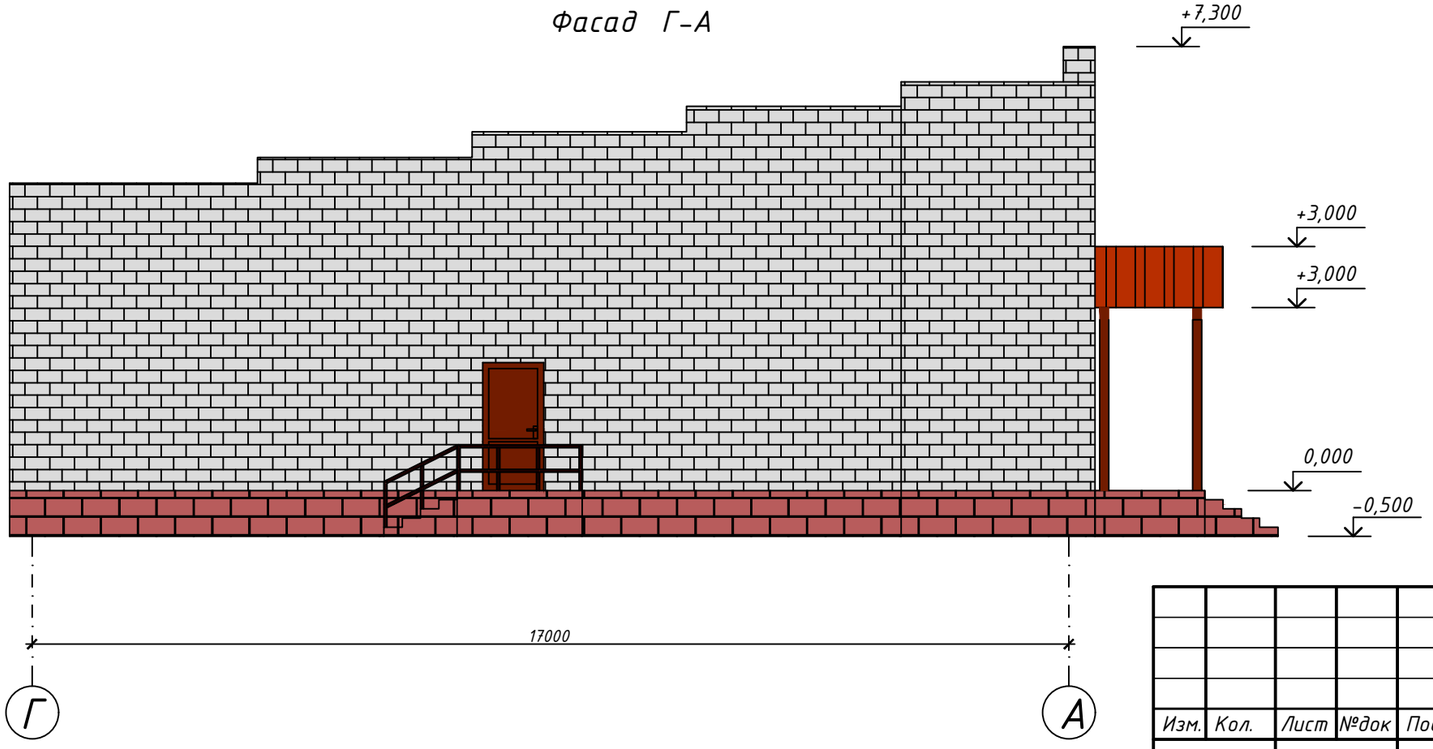

						28-082022-АС
						Заказчик : ГУ "Отдел архитектуры, строительства, жилищно-коммунального хозяйства, пассажирского транспорта и автомобильных дорог Абайского района Восточно - Казахстанской области"
Изм.	Кол.	Лист	№док	Подпись	Дата	Местоположение: с. Кенгирбай би, Абайского р-на, область Абай
ГАП		Кенесхан. Е.				Строительство детского лагеря — Стадия: РП; Лист: 5; Листов:
Разраб.		Кенесхан. Е.				
Н. контр.		Жаксыбаев А.М				Фасады А-Г, Г-А
Проверил						ТОО "Проект Строй 2011" ГСЛ №09778

Формат А3

Разрез 1-1 М1:100

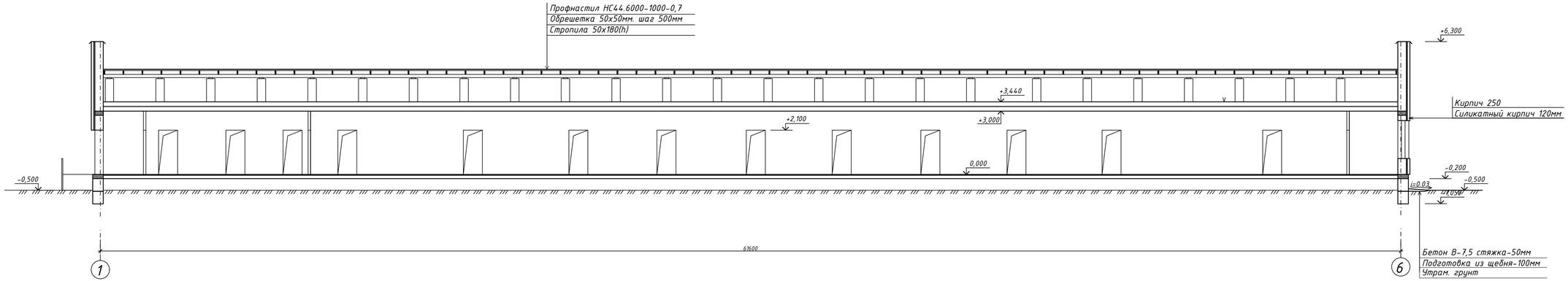

Разрез 2-2 М1:100

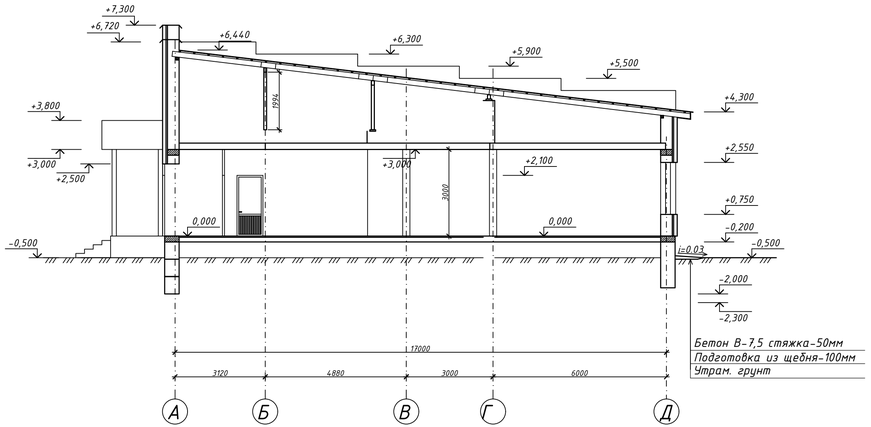

						28-082022-АС		
						Заказчик : ГУ "Отдел архитектуры, строительства, жилищно-коммунального хозяйства, пассажирского транспорта и автомобильных дорог Абайского района Восточно - Казахстанской области"		
Изм.	Кол.	Лист	№док	Подпись	Дата	Местоположение: с. Кенгирбай би, Абайского р-на, область Абай		
ГАП		Кенесхан. Е.				Строительство детского лагеря	Стадия	Лист	Листов
Разраб.		Кенесхан. Е.					РП	6	
Н. контр.		Жаксыбаев А.М.				Разрез 1-1 Разрез 2-2	ТОО "Проект Строй 2011" ГСЛ №09778		
Проверил									

Инв. № подл. | Подпись и дата | Взам. инв. №

Формат А3х3

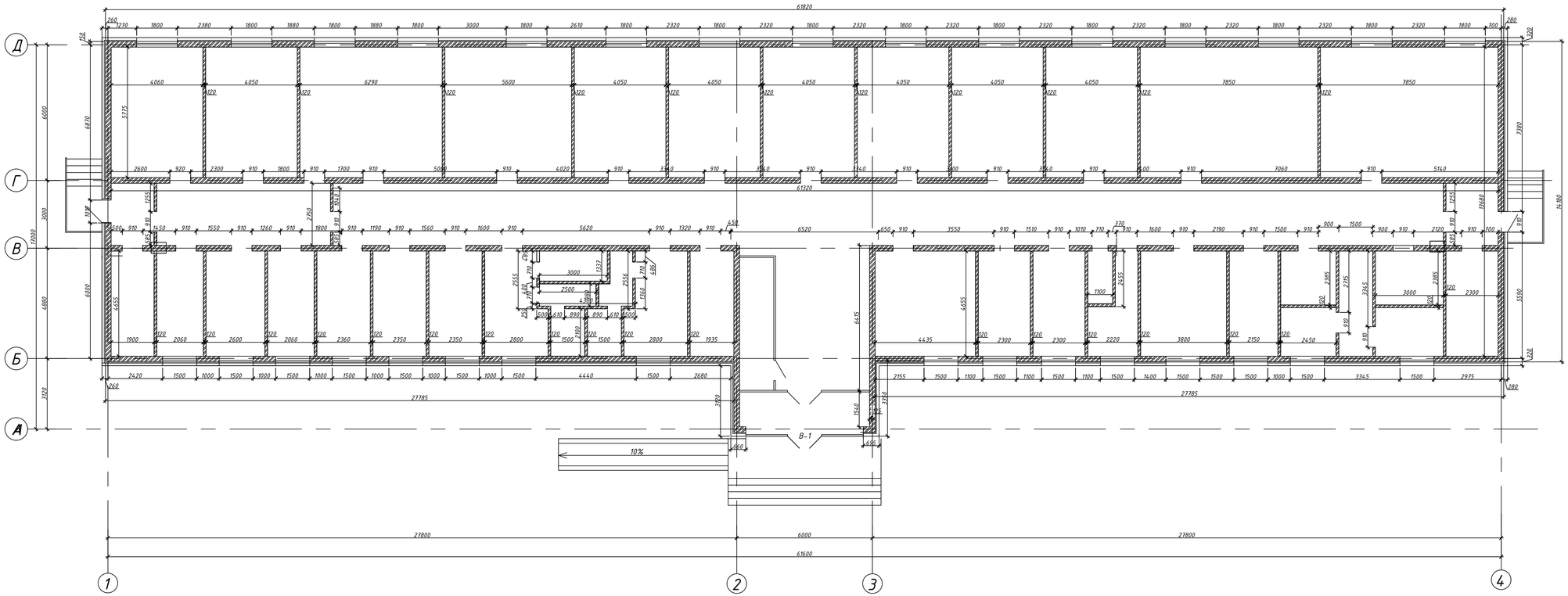

Спецификация материалов

Позиция	Обозначение	Наименование	Кол-во	Объем ед. м³	Объем общ. м³
		Стены несущие (400мм)			
1	ГОСТ 530-2012	Газоблок 600х300х200 D500	3711	0,0036	133,6
		Стены перегородки			
2	ГОСТ 530-2012	кирпич КР-р по 250х120х65/1НФ/100/2,0/35	29254	0,00195	56,86
		Стены облицовки			
3	ГОСТ 530-2012	кирпич КР-р по 250х120х65/1НФ/100/2,0/35(белого ц	144,035	0,00195	112,96
		Материалы			
		Кладочный раствор М100 м3 (цемент марки 400, пропорция 1:3)	50		
	ГОСТ 23279-85	4С $\frac{6\ АI\text{-}50}{6\ АI\text{-}50}$ 350х2000 м2	750,0	6.21	цена корпоп. через 3 раза

Примечания:

кирпич КР-р по 250х120х65/1НФ/100/2,0/35

						28-082022-АС			
						Заказчик : ГУ "Отдел архитектуры, строительства, жилищно-коммунального хозяйства, пассажирского транспорта и автомобильных дорог Абайского района Восточно - Казахстанской области"			
Изм.	Кол.	Лист	№док	Подпись	Дата	Местоположение: с. Кенгирбай би, Абайского р-на, область Абай			
ГАП		Кенесхан. Е.				Строительство детского лагеря	Стадия	Лист	Листов
Разраб.		Кенесхан. Е.					РП	7	
Н. контр.		Жаксыбаев А.М.				Кладочный план М1:100	ТОО "Проект Строй 2011" ГСЛ №09778		

Взам. инв. №

Подпись и дата

Инв. № подл.

Формат А3х3

План перемычек М1:100

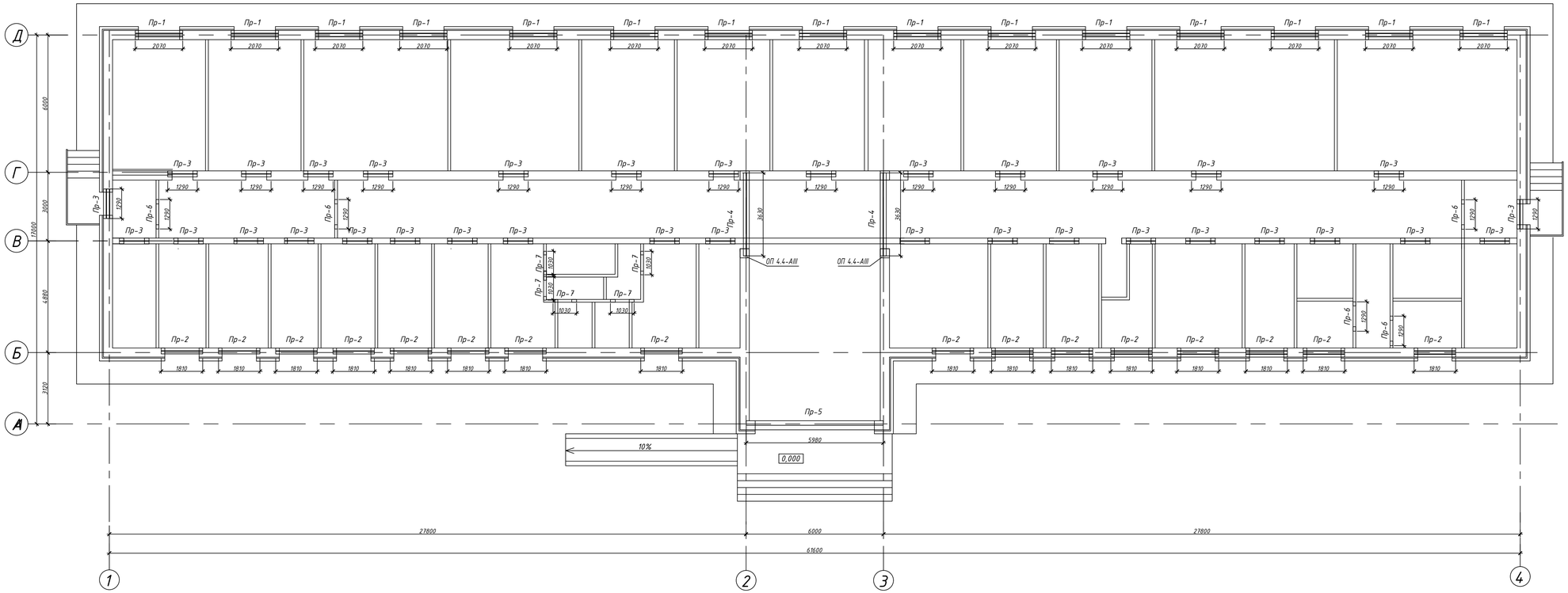

Изм.	Кол.	Лист	№док	Подпись	Дата
ГАП		Кенесхан. Е.			
Разраб.		Кенесхан. Е.			
Н. контр.		Жаксыбаев А.М.			
Проверил					

28-082022-АС

Заказчик : ГУ "Отдел архитектуры, строительства, жилищно-коммунального хозяйства, пассажирского транспорта и автомобильных дорог Абайского района Восточно - Казахстанской области"

Местоположение: с. Кенгирбай би, Абайского р-на, область Абай

Строительство детского лагеря

Стадия	Лист	Листов
РП	8	

План перемычек М1:100

ТОО "Проект Строй 2011" ГСЛ №09778

Взам. инв. № | Подпись и дата | Инв. № подл.

Формат А3х3

Ведомость перемычек

Марка поз.	Схема сечения
Пр-1 15 шт	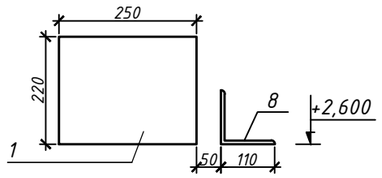
Пр-2 16 шт	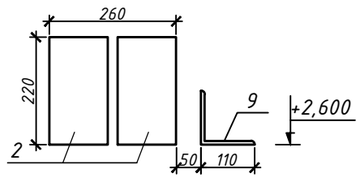
Пр-3 34 шт	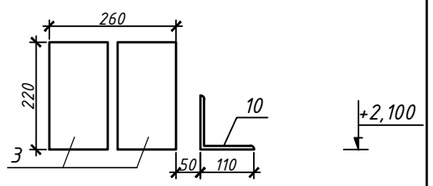
Пр-4 2 шт	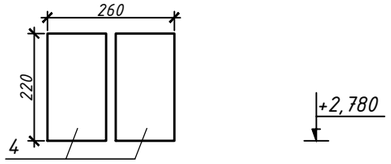
Пр-5 1 шт	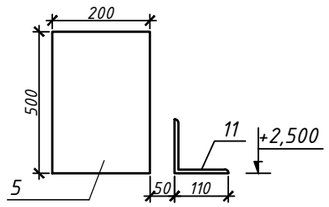
Пр-6 24 шт	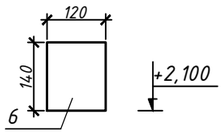
Пр-7 6 шт	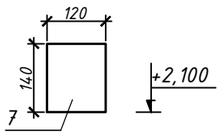

Спецификация перемычек

Позиция	Обозначение	Марка	Размер	Кол.	Масса ед.кг	Примечание
1	ГОСТ 948-84	3ПП21-71	2070x250x220	15	433,0	6495,00
2	ГОСТ 948-84	3ПБ18-37	1810x120x220	32	119,0	3808,00
3	ГОСТ 948-84	3ПБ13-37	1290x120x220	68	85,0	5780,00
4	ГОСТ 948-84	3ПБ36-4	3630x120x220	4	240,0	960,00
5	Серия 1.225-2.12	ПРГ-60.2.5-4AIII	5980x200x500	1	1500,00	1500,00
6	ГОСТ 948-84	2ПБ13-1	1290x120x140	24	54,0	1296,00
7	ГОСТ 948-84	2ПБ10-1	1030x120x140	6	43,0	258,00
8	ГОСТ 8509-93		∟ 110x110x7 L=2100 мм	15	25,09	376,32
9	ГОСТ 8509-93		∟ 110x110x7 L=1800 мм	16	21,40	342,40
10	ГОСТ 8509-93		∟ 110x110x7 L=1300 мм	2	15,46	30,90
11	ГОСТ 8509-93		∟ 110x110x7 L=6000 мм	1	71,34	71,34
	Серия 1.038.1-1 вып.1	ОП 4.4-AIII		4	50	

Взам. инв. №

Подпись и дата

Инв. № подл.

Изм.	Кол.уч	Лист	№док	Подпись	Дата
ГАП		Кенесхан. Е.			
Разраб.		Кенесхан. Е.			
Н. контр.		Жаксыбаев А.М			

28-082022-АС

Заказчик : ГУ "Отдел архитектуры, строительства, жилищно-коммунального хозяйства, пассажирского транспорта и автомобильных дорог Абайского района Восточно - Казахстанской области"

Местоположение: с. Кенгирбай би, Абайского р-на, область Абай

Строительство детского лагеря

Стадия	Лист	Листов
РП	9	

Ведомость перемычек.
Спецификация перемычек.

ТОО "Проект Строй 2011"
ГСЛ №09778

Формат А3

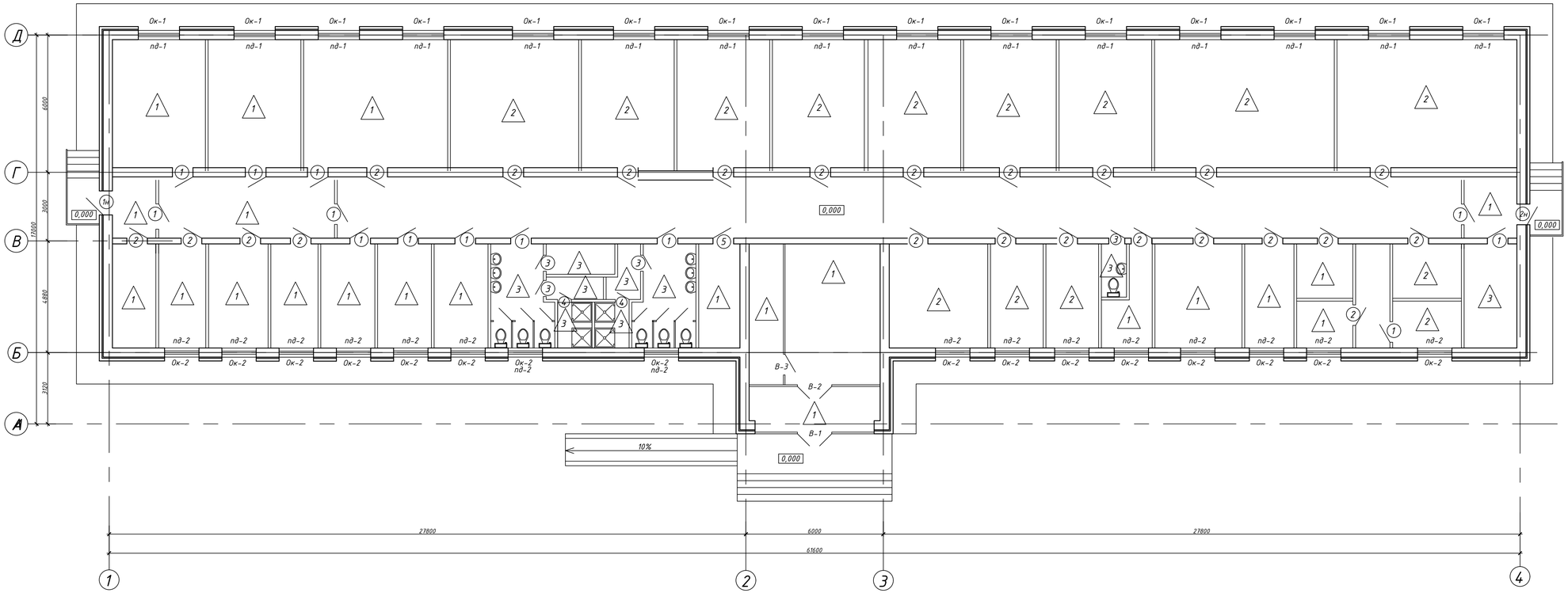

Условные обозначения:

(1) – обозначение дверных проемов;

(1) – обозначение типа пола;

Ок-1 – обозначение оконного проема;

Пд-1 – обозначение подоконников.

Изм.	Кол.	Лист	№док	Подпись	Дата	28-082022-АС		
						Заказчик : ГУ "Отдел архитектуры, строительства, жилищно-коммунального хозяйства, пассажирского транспорта и автомобильных дорог Абайского района Восточно - Казахстанской области"		
						Местоположение: с. Кенгирбай би, Абайского р-на, область Абай		
ГАП		Кенесхан. Е.				Строительство детского лагеря	Стадия	Лист	Листов
Разраб.		Кенесхан. Е.					РП	10	
Н. контр.		Жаксыбаев А.М.				Отделочный план М1:100	ТОО "Проект Строй 2011" ГСЛ №09778		

Формат А3х3

Инв. № подл. | Подпись и дата | Взам. инв. №

Ок-1

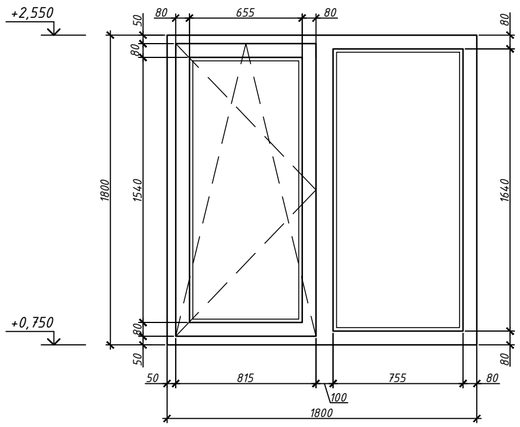

Ок-2

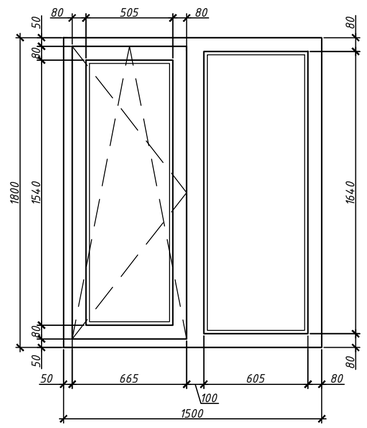

В-1

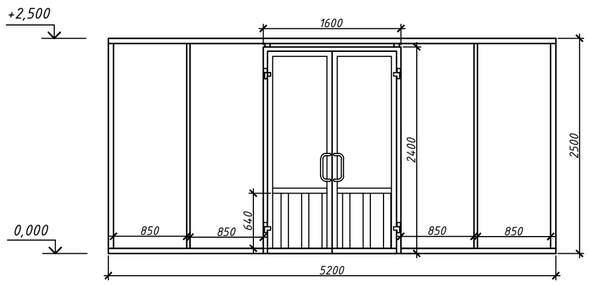

В-2

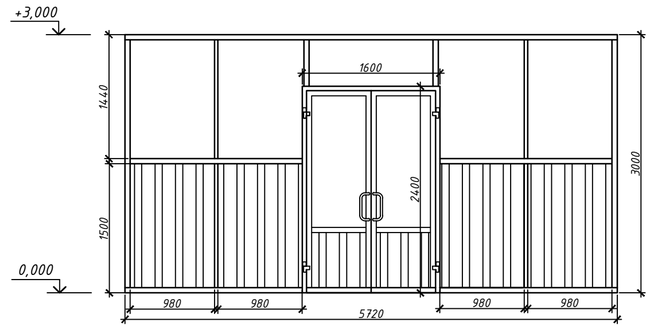

В-3

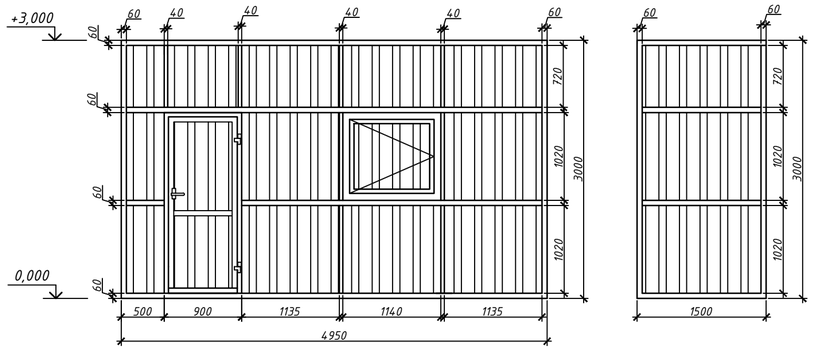

Спецификация заполнения проемов окон, дверей, витражей

Позиция	Обозначение	Наименование	Кол-во (шт.)	Примечания
Окна из ПВХ профилей с тройным остеклением				
Ок-1	ГОСТ 30674-99	ОП В2 (b x h) 1800х1800мм	15	(Профиль цвет-белый)
Ок-2	ГОСТ 30674-99	ОП В2 (b x h) 1500х1800мм	16	(Профиль цвет-"белый")
Окно раздаточное в помещении обеденного зала				
О-1	ГОСТ 30674-99	ОП (b x h) 900х900 мм	1	Индив. изг.
Подоконники ПВХ с заглушками				
пд-1	ТУ640РК30779081-ТОО-02-97	1900 х 250 х 25 (40)	15	
пд-2	ТУ640РК30779081-ТОО-02-97	1600 х 250 х 25 (40)	16	
Дверные блоки наружные				
1н	ГОСТ 31173-2003	ДСН/П/Л/Н/М3/2100-900	1	См.примечание 3
2н	ГОСТ 31173-2003	ДСН/Д/П/Н/М3/2100-1000	1	См.примечание 3
Дверные блоки внутренние				
1	ГОСТ 6629-88	ДГ 21-9	13	См.примечание 4
2	ГОСТ 6629-88	ДГ 21-9 Л	22	См.примечание 4
3	ГОСТ 6629-88	ДГ 21-7	4	См.примечание 4
4	ГОСТ 6629-88	ДГ 21-6	2	См.примечание 4
Металлопластиковые перегородки				
В-1	ГОСТ 30970-2002	Размер 5200х2500h в комплекте с ДПН/О/Б/Дв 2400-1500	1	Индив. изг. См.примечание 2
В-2	ГОСТ 30970-2002	Размер 5720х3000h в комплекте с ДПВ/О/Дв/ 2400-1500	1	Индив. изг. См.примечание 5
В-3	ГОСТ 30970-2002	Размер 6450х3000h в комплекте с ДО 21-9	1	Индив. изг.

Примечания:

1. В оконных блоках открывание внутрь;
2. Дверной блок наружный В-1 - из ПВХ профиля с 2-камерным стеклопакетом (цвет переплета белый).
3. Дверные блоки наружные 1н, 2н металлические утепленные, с декоративной наружной и внутренней отделкой.
4. Двери внутренние 1-7 выполнить деревянными по ГОСТ 6629-88.
5. Дверь В-2 - из ПВХ профиля с однокамерным стеклопакетом (цвет переплета белый).
6. В оконных блоках открывание внутрь.
9. Производство работ вести в соответствии с требованиями СНиП 3.04.01-87 "Изоляционные и отделочные работы".
10. Крепление и заделку пластиковых оконных блоков выполнять по ГОСТу 30971-2002.
11. Основные размеры блоков уточняются фирмой изготовителем после выполнения кладочных и монтажных работ.

						28-082022-АС
						Заказчик : ГУ "Отдел архитектуры, строительства, жилищно-коммунального хозяйства, пассажирского транспорта и автомобильных дорог Абайского района Восточно - Казахстанской области"
Изм.	Кол.уч	Лист	№док	Подпись	Дата	Местоположение: с. Кенгирбай би, Абайского р-на, область Абай
ГАП		Кенесхан. Е.				Строительство детского лагеря — Стадия: РП; Лист: 11; Листов:
Разраб.		Кенесхан. Е.				
Н. контр.		Жаксыбаев А.М				Спецификация заполнения проемов окон, дверей. — ТОО "Проект Строй 2011" ГСЛ №09778

Взам. инв. № | Подпись и дата | Инв. № подл.

Формат А2

Экспликация полов

Наименование или номер помещения по проекту	Тип пола	Схема пола	Элементы пола и их толщина	Площадь,м2	Примечание
1-5,12-19,20-22, 32,33,36,37,38, 39,40,45,46	1	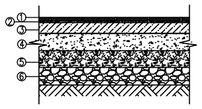	1. Керамическая плитка, ГОСТ 6787-90 - 13мм; 2. Прослойка и заполнение швов из цем.песчаного раствора М150 - 17мм; 3. Стяжка из цем.песчаного раствора М150 - 50мм; 4. Бетонная подготовка из бетона кл.В7.5 - 100мм; 5. Щебоночная подготовка-100мм 6. Грунт основания с втрамбованным щебнем или гравием крупностью 40-60мм.	438,58	Плинтус керамич. плинтусная плитка h=100мм 395,0п.м.
23-31,34,35, 42-44	2	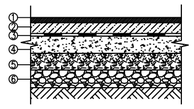	1. Линолеум, ГОСТ 18108-80 - 4мм; 2. Стяжка из цем.песчаного раствора М150 - 50мм; 3. Гидроизол ГОСТ 7415-86 на прослойке из битумной мастики - 2 слоя; 4. Бетонная подготовка из бетона кл.В7.5 - 100мм; 5. Щебоночная подготовка-100мм 6. Грунт основания с втрамбованным щебнем или гравием крупностью 40-60мм.	266,30	Плинтус ПВХ h=55мм 427,26п.м.
6-12,41	4	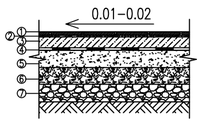	1. Керамическая плитка, ГОСТ 6787-90 - 13мм; 2. Прослойка и заполнение швов из цем.песчаного раствора М150 - 17мм; 3. Стяжка из цем.песчаного раствора М150 по уклону - 20мм; 4. Гидроизол ГОСТ 7415-86 на прослойке из битумной мастики - 2 слоя; 5. Бетонная подготовка из бетона кл.В7.5 - 100мм; 6. Щебоночная подготовка-100мм 7. Грунт основания с втрамбованным щебнем или гравием крупностью 40-60мм.	37,65	Плинтус керамич. плинтусная плитка h=100мм 72,0п.м.

Экспликация помещений

№ пом.	Наименование	Площадь, м²	Кат. помещения
1	Тамбур	10,35	Д
2	Вестибюль	20,54	Д
3	Гардероб	7,20	Д
4	Коридор	153,75	Д
5	Электрощитовая	7,60	Д
6	С/У для мальчиков	10,70	Д
7	Помещения для переодевания	2,60	Д
8	Душевая для мальчиков	3,00	Д
9	Душевая для девочек	3,00	Д
10	Помещения для переодевания	2,45	Д
11	Кабины личной гигиены для девочек	3,00	Д
12	С/У для девочек	10,70	Д
13	Комната для чистки одежды и обуви	10,00	Д
14	Бельевая, комната хранения вещей, бывших в употреблении	10,00	Д
15	Кладовая для хранения новой одежды, белья, обуви, хозинвентаря	10,00	Д
16	Мясо-рыбный цех	9,00	Д
17	Моечная столовая и кухонной посуды	11,00	Д
18	Заготовочная овощная	9,00	Д
19	Склад	8,00	Д
20	Холодильный цех	23,30	Д
21	Кухня	23,23	Д
22	Обеденный зал	36,10	Д
23	Комната для приготовления уроков	32,14	Д
24	Спальная комната	23,25	Д
25	Спальная комната	23,25	Д
26	Спальная комната	23,25	Д
27	Спальная комната	23,25	Д
28	Спальная комната	23,25	Д
29	Спальная комната	23,25	Д
30	Спальная комната	45,00	Д
31	Спальная комната	45,00	Д
32	Тамбур	6,90	Д
33	Тепловой узел	9,71	Д
34	Изолятор	6,15	Д
35	Изолятор	6,15	Д
36	Кладовая грязного белья	5,02	Д
37	Постирочная	5,02	Д
38	Кубовая - хозкомната	9,10	Д
39	Вестибюль и гардероб с сушилкой	16,04	Д
40	Кладовая для личных вещей	6,78	Д
41	С/У для персонала	2,20	Д
42	Комната дежурного персонала	9,71	Д
43	Комната дежурных воспитателей	9,71	Д
44	Кабинет врача	18,15	Д
45	Коридор	23,04	Д
46	Тамбур	5,70	Д
	Всего	785,54	

Ведомость внутренней отделки помещений

Наименование или номер помещений	Потолок		Стены или перегородки		Примечание
	Площадь м²	Вид отделки	Площадь м²	Вид отделки	
1-5,13-40,42-46	785,54	Штукатурка-10мм. Шпатлевка. Водоэмульсионная окраска за 2 раза.	2305,0	Штукатурка. Шпатлевка. Водоэмульсионная окраска за 2 раза	на всю высоту и откосы окон и дверей
6-12,41			368,42	Штукатурка. Плиточный клей. Керамическая плитка	на всю высоту
			7,02	Перегородки-экраны h=1,8м из ГВЛ по дерев. каркасу из бруса 50х50мм (0,02м3) не доходя до пола 0,2м	

Примечание:

1. Данный лист см. совместно с листами АС-13,14
2. Во всех помещениях выполнить улучшенную штукатурку стен.
3. Производство работ вести в соответствии с требованиями СНиП 3.04.01-87 "Изоляционные и отделочные работы".
4. Все внутренние отделочные работы выполнять по завершении монтажа санитарно-технических систем, электрической и слаботочной проводок.
5. В помещениях, имеющих умывальники, стену за умывальником облицевать глазурованной плиткой на ширину 1500мм, высотой 1800мм от пола. Расход плитки 2.70м2.
6. Стены душевых облицевать глазурованной плиткой на всю высоту.

*7. В помещениях 14,15 (санузлы) кабины отделить перегородками-экранами высотой не менее 1,8м (от пола), не доходящими до пола на 0,2м., согласно СНиП РК 3.02-25-2004 "Общеобразовательные учреждения" двери в кабины предусмотреть из ДВП по дерев. каркасу из бруса 50х50мм,
расход материалов на одну дверь: - ДВП-1,28 м2;
- брус сеч. 50х50 - 0,012 м3
с внутренней стороны - задвижка - 1шт.

8. Для утепления конструкций пола, примыкающих к наружным ограждающим конструкциям, предусмотреть укладку керамзита на ширину 2.0м от стен, минеральными несжимаемыми материалами (керамзит) слоем толщиной 200мм. V=62,88м³
9. Полы в помещениях с влажным и мокрым режимами должны быть стойкими к воздействию влаги и дезинфицирующих щелочных растворов, а также легко очищаться от загрязнения. Полы должны иметь уклон 0.01-0.02 в сторону лотков и трапов. Уровень чистого пола в помещениях с мокрым режимом должен быть на 20мм ниже уровня чистого пола и пола других смежных помещений, поверхность пола должна быть нескользкой. В конструкции полов по грунту следует предусмотреть гидроизоляцию из рулонного гидроизоляционного материала в 2 слоя поверх бетонной подготовки из бетона кл.В7.5 - 100мм (подстилающий слой бетона).
10. Все металлы покрасить антикоррозиной краской за 2 раза, огнеупорной краской за 2 раза.

11 Оградить стены с окнами на всю длину. Низ сетки до протекторов. Сетка заградительная 5 х 56
Ячейка: не менее 40 х 40, не более 50 х 50.
Диаметр нити: не менее 3 мм.
Материал: капрон.
Цвет: белый.
Размер: Высота 5 метров.
Ширина 56 метров.
По периметру заградительная сетка должна иметь прошивку краев сетки стропой с люверсами для монтажа.

Взам. инв. № | Подпись и дата | Инв. № подл.

Изм.	Кол.уч.	Лист	№док	Подпись	Дата
ГАП		Кенесхан. Е.			
Разраб.		Кенесхан. Е.			
Н. контр.		Жаксыбаев А.М.			

28-082022-АС

Заказчик : ГУ "Отдел архитектуры, строительства, жилищно-коммунального хозяйства, пассажирского транспорта и автомобильных дорог Абайского района Восточно - Казахстанской области"
Местоположение: с. Кенгирбай би, Абайского р-на, область Абай

Строительство детского лагеря

Стадия	Лист	Листов
РП	12	

Ведомость внутренней отделки помещений. Экспликация полов.

ТОО "Проект Строй 2011" ГСЛ №09778

Формат А2

Схема расположения балок покрытия

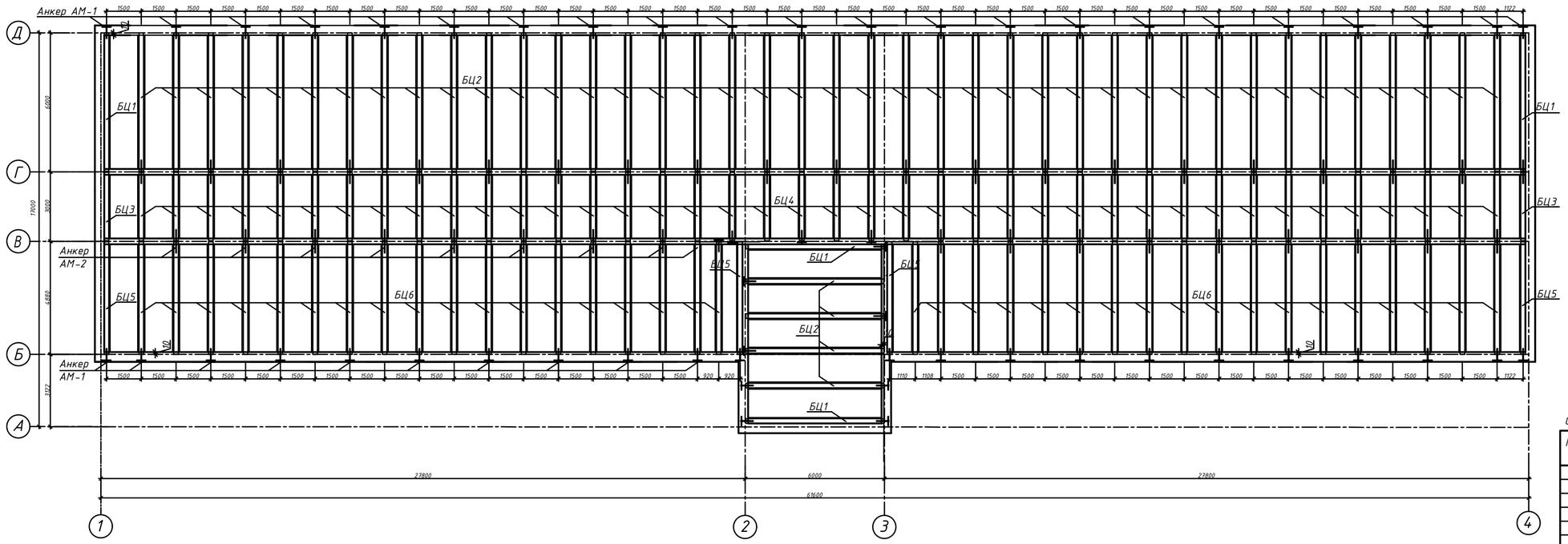

Спецификация балок

Марка, поз.	Обозначение	Наименование	Кол.	Масса ед.кг	Примеч.
БЦ1		Балка БЦ1	4	0,329м3	1,316м3
БЦ2		Балка БЦ2	44	0,3145м3	13,83м3
БЦ3		Балка БЦ3	2	0,164м3	0,328м3
БЦ4		Балка БЦ4	40	0,157м3	6,28м3
БЦ5		Балка БЦ5	4	0,2567м3	1,0268м3
БЦ6		Балка БЦ6	36	0,1385м3	4,986м3
АМ-1	Серия 2.140-6	Анкер АМ-1	54	1,26	26,46 кг
АМ-2	то же	Анкер АМ-2	38	0,82	16,4 кг
		Монолитный железобетонный пояс.			
	ГОСТ 34028-2016	Ф14 А-III Lобщ=800000			1100 кг
		Ф6 А-I L=1200	1400	0,27 кг	420,71 кг
		Материалы: ,бетон кл. В15, м3	15,0		

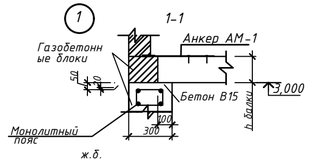

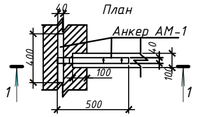

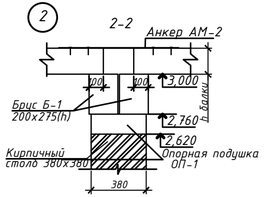

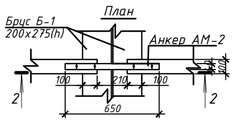

Изм.	Кол.	Лист	№док.	Подпись	Дата	28-082022-АС		
						с. Кенгирбай би, Абайского р-на, область Абай		
ГИП		Кенесхан. Е.				Строительство детского лагеря	Стадия	Лист	Листов
Разраб.		Кенесхан. Е.					РП	13	
Н. контр.		Хоксыбаев А.Т.				Схема расположения балок покрытия Спецификация балок	ТОО "Проект Строй 2011" ГСЛ №09778		

Взам. инв. №

Подпись и дата

Инв. № подл.

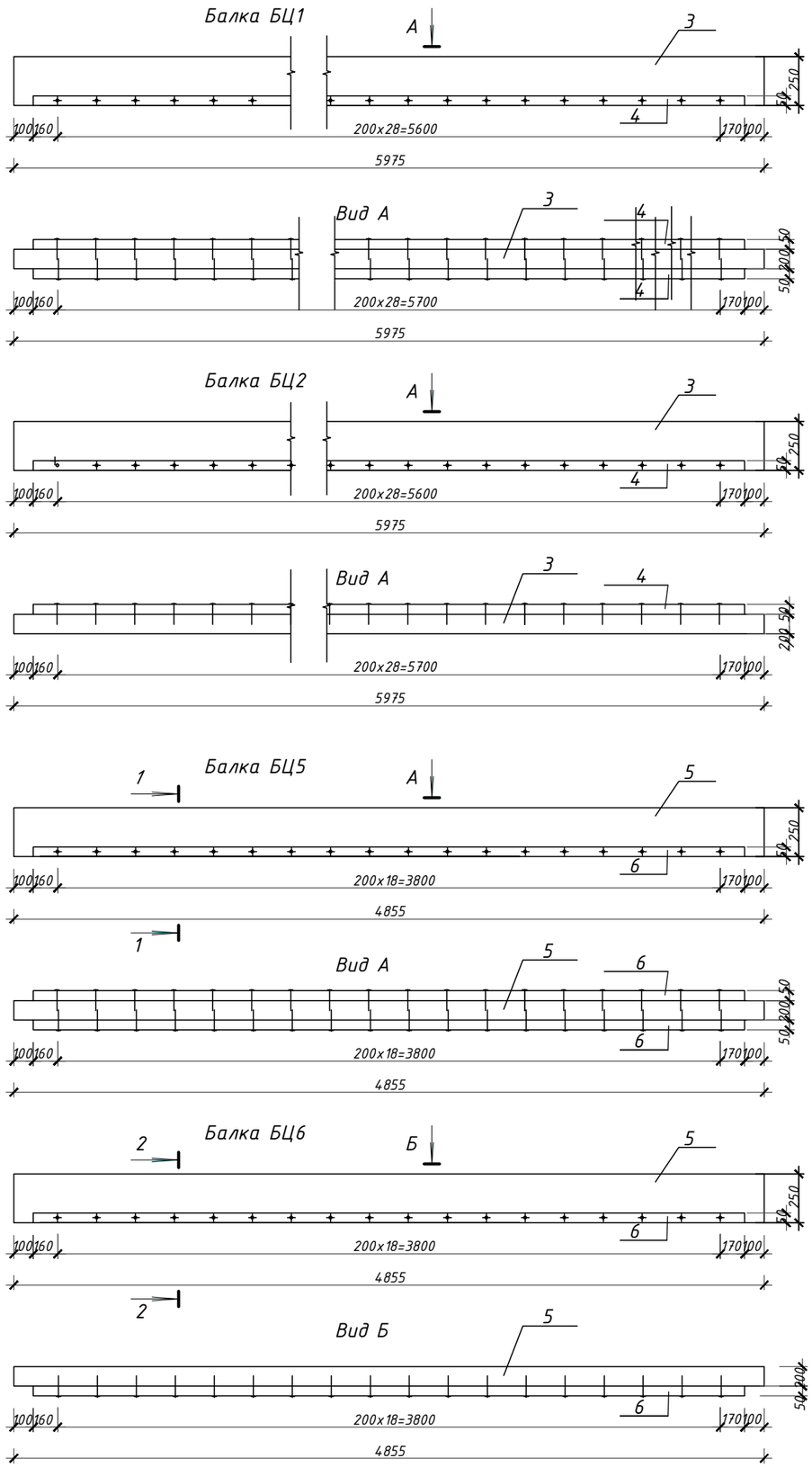

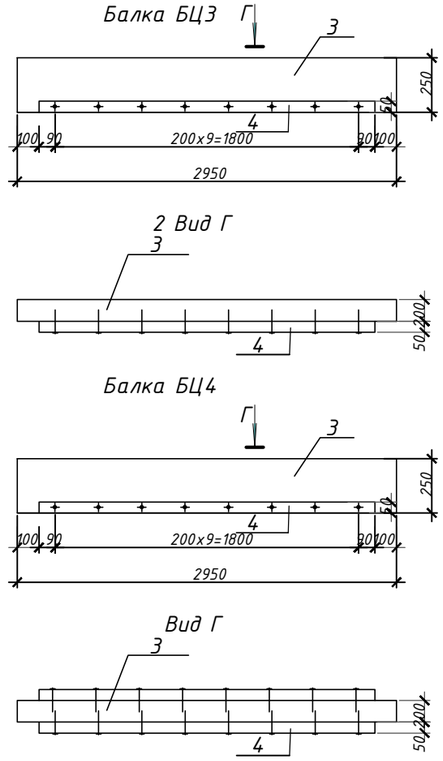

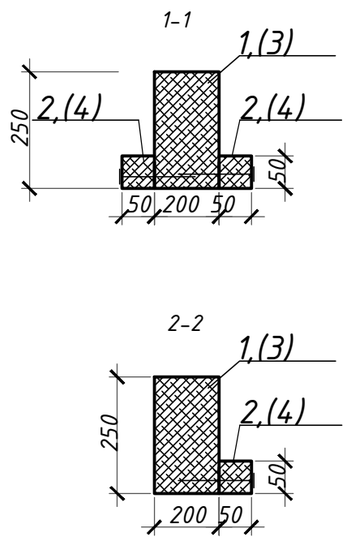

Спецификация балок

Марка, поз.	Обозначение	Наименование	Кол-	Масса ед.кг	Примеч.
		Балка БЦ1	4	0,329м3	1,316м3
1	ГОСТ 8486-86	Балка 200х250 L=5975	1	0,3м3	
2	то же	Черепной брусок 50х50 L=5775	2	0,029м3	
		Балка БЦ2	44	0,3145м3	13,83м3
1	ГОСТ 8486-86	Балка 200х250 L=5975	1	0,3м3	
2	то же	Черепной брусок 50х50 L=5775	1	0,0145м3	
		Балка БЦ3	2	0,164м3	0,328м3
3	ГОСТ 8486-86	Балка 200х250 L=2950	1	0,15м3	
4	то же	Черепной брусок 50х50 L=2750	2	0,014м3	
		Балка БЦ4	40	0,157м3	6,28м3
3	ГОСТ 8486-86	Балка 200х250 L=2950	1	0,15м3	
4	то же	Черепной брусок 50х50 L=2750	1	0,007м3	
		Балка БЦ5	4	0,2567м3	1,0268м3
5	ГОСТ 8486-86	Балка 200х250 L=4855	1	0,245м3	
6	то же	Черепной брусок 50х50 L=4655	1	0,01175м3	
		Балка БЦ6	36	0,1385м3	4,986м3
5	ГОСТ 8486-86	Балка 200х250 L=4855	1	0,115м3	
6	то же	Черепной брусок 50х50 L=4655	2	0,0235м3	
		Досшатый настил, 16*150			15 м3

1. Балки перекрытия должны изготавливаться из древесины мягколиственных (осины, ольхи, тополя) и хвойных пород по ГОСТ 8486-86 в соответствии с ГОСТ 4981-87.
2. Для крепления черепных брусков следует применять строительные гвозди К 4х100 по ГОСТ 4028-63. Номинальное расстояние между гвоздями следует принимать 200мм. Расстояние от торца черепных брусков до первого гвоздя не должно превышать 90мм.
3. Все деревянные элементы антисептировать и покрыть огнезащитной композицией "СПАРК"-древесина ТУ 647 РК-19770309ТОО-001-2000 в 2 слоя.

Согласовано

Взам. инв. №

Подп. и дата

Инв. № подл.

Изм.	Кол.уч	Лист	№Док	Подп.	Дата	28-082022-АС		
						с. Кенгирбай би, Абайского р-на, область Абай		
ГИП		Кенесхан. Е.				Строительство детского лагеря	Стадия	Лист	Листов
Разраб.		Кенесхан. Е.					ЭП	14	
Н. контр.		Жаксыбаев А.М				Балки покрытия БЦ1...БЦ6	ТОО "Проект Строй 2011" ГСЛ №09778		

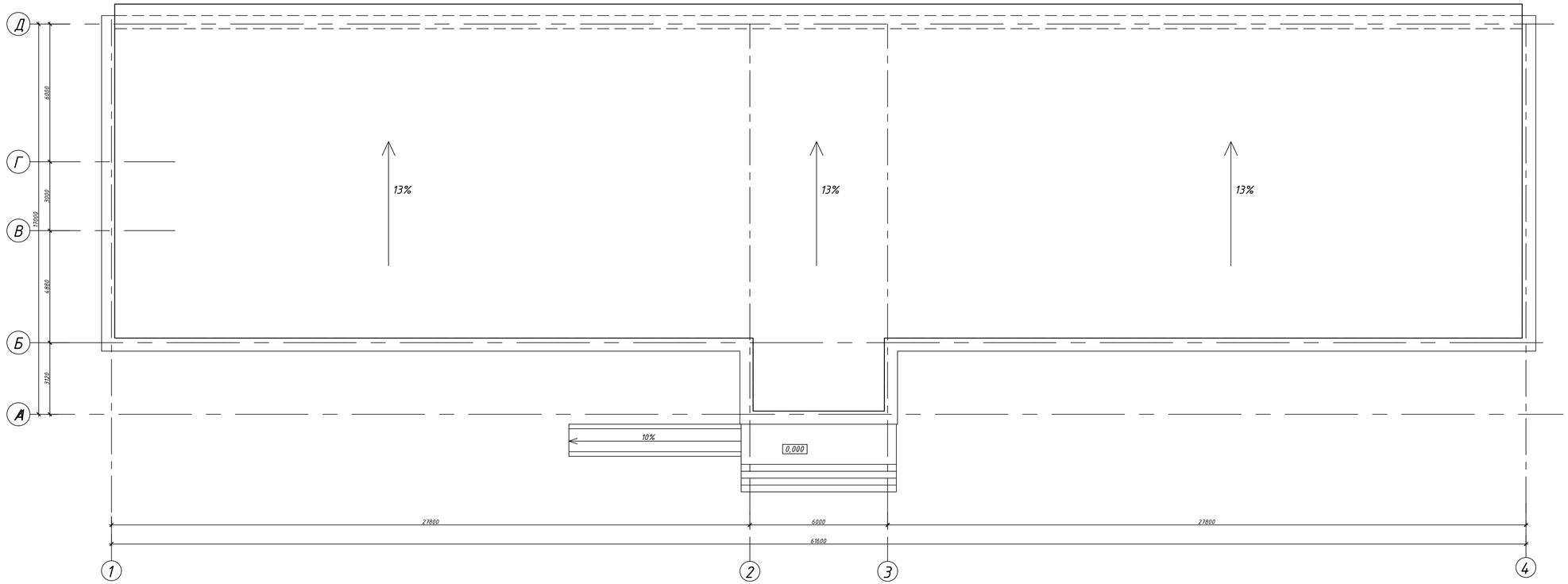

Изм.	Кол.	Лист	№док	Подпись	Дата
ГАП		Кенесхан. Е.			
Разраб.		Кенесхан. Е.			
Н. контр.		Жаксыбаев А.М.			
Проверил					

28-082022-АС

Заказчик : ГУ "Отдел архитектуры, строительства, жилищно-коммунального хозяйства, пассажирского транспорта и автомобильных дорог Абайского района Восточно - Казахстанской области"

Местоположение: с. Кенгирбай би, Абайского р-на, область Абай

Строительство детского лагеря

Стадия	Лист	Листов
РП	15	

План кровли М 1:100

ТОО "Проект Строй 2011" ГСЛ №09778

Взам. инв. №

Подпись и дата

Инв. № подл.

Формат А3х3

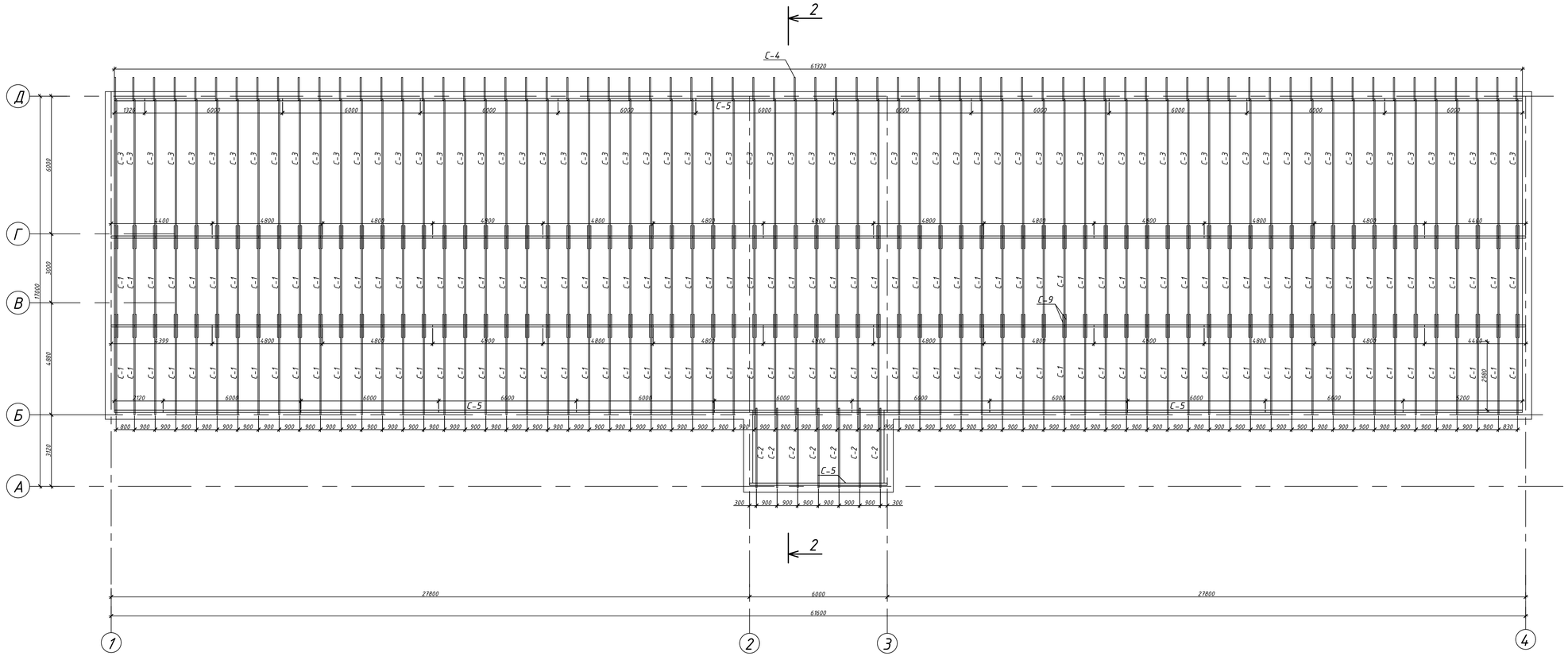

Изм.	Кол.	Лист	№док	Подпись	Дата
ГАП		Кенесхан. Е.			
Разраб.		Кенесхан. Е.			
Н. контр.		Жаксыбаев А.М.			

28-082022-АС

Заказчик : ГУ "Отдел архитектуры, строительства, жилищно-коммунального хозяйства, пассажирского транспорта и автомобильных дорог Абайского района Восточно - Казахстанской области"

Местоположение: с. Кенгирбай би, Абайского р-на, область Абай

Строительство детского лагеря

Стадия	Лист	Листов
РП	16	

План расположения стропил
М 1:100

ТОО "Проект Строй 2011"
ГСЛ №09778

Формат А3х3

Взам. инв. №

Подпись и дата

Инв. № подл.

Разрез 2-2 М1:50

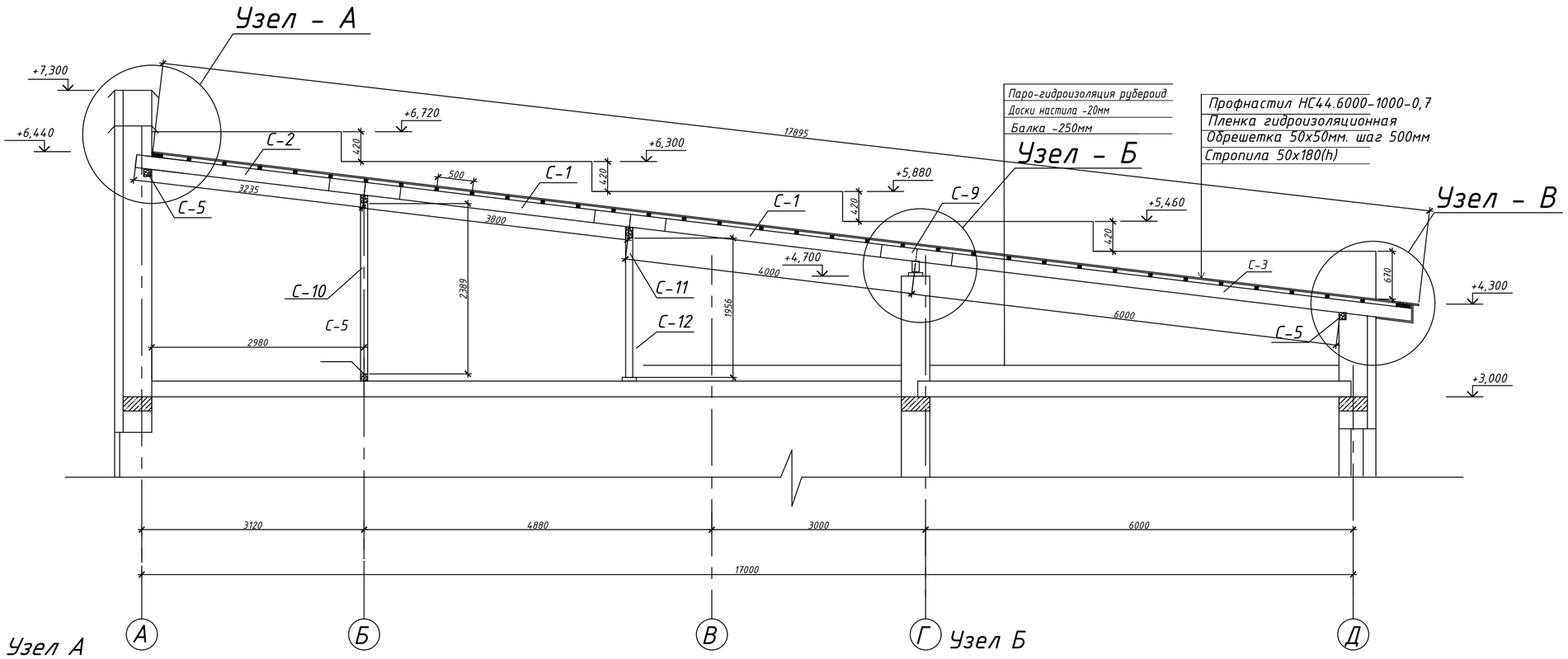

Узел А
М 1:10

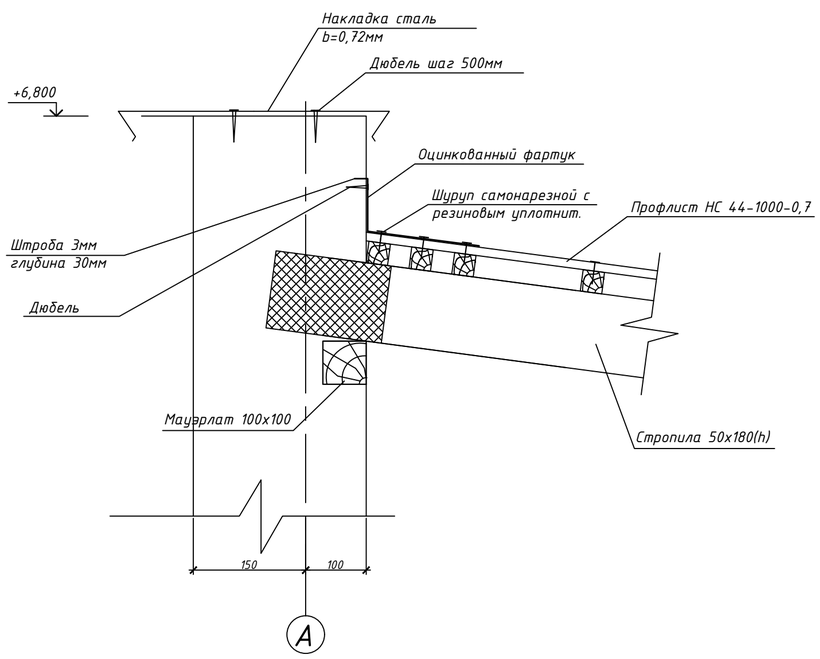

Узел Б
М 1:10

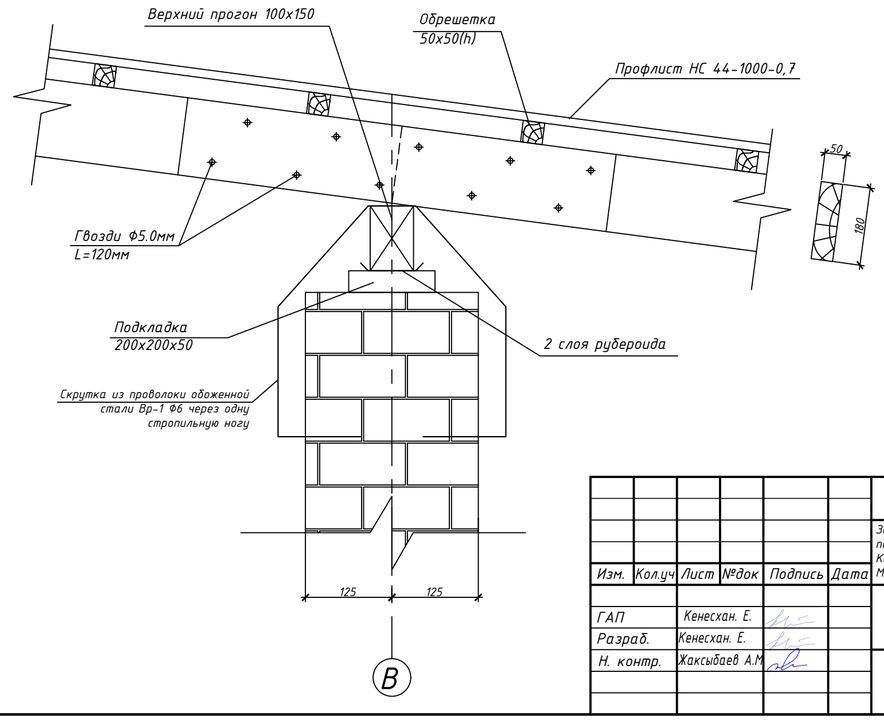

Изм.	Кол.уч	Лист	№док	Подпись	Дата
ГАП		Кенесхан. Е.			
Разраб.		Кенесхан. Е.			
Н. контр.		Жаксыдаев А.М			

28-082022-АС

Заказчик : ГУ "Отдел архитектуры, строительства, жилищно-коммунального хозяйства, пассажирского транспорта и автомобильных дорог Абайского района Восточно - Казахстанской области"
Местоположение: с. Кенгирбай би, Абайского р-на, область Абай

Строительство детского лагеря

Стадия	Лист	Листов
РП	17	

Разрез 1-1 М1:50
Узлы

ТОО "Проект Строй 2011"
ГСЛ №09778

Взам. инв.№ | Подп. и дата | Инв.№ подл.

Формат А2

Узел В
М 1:10

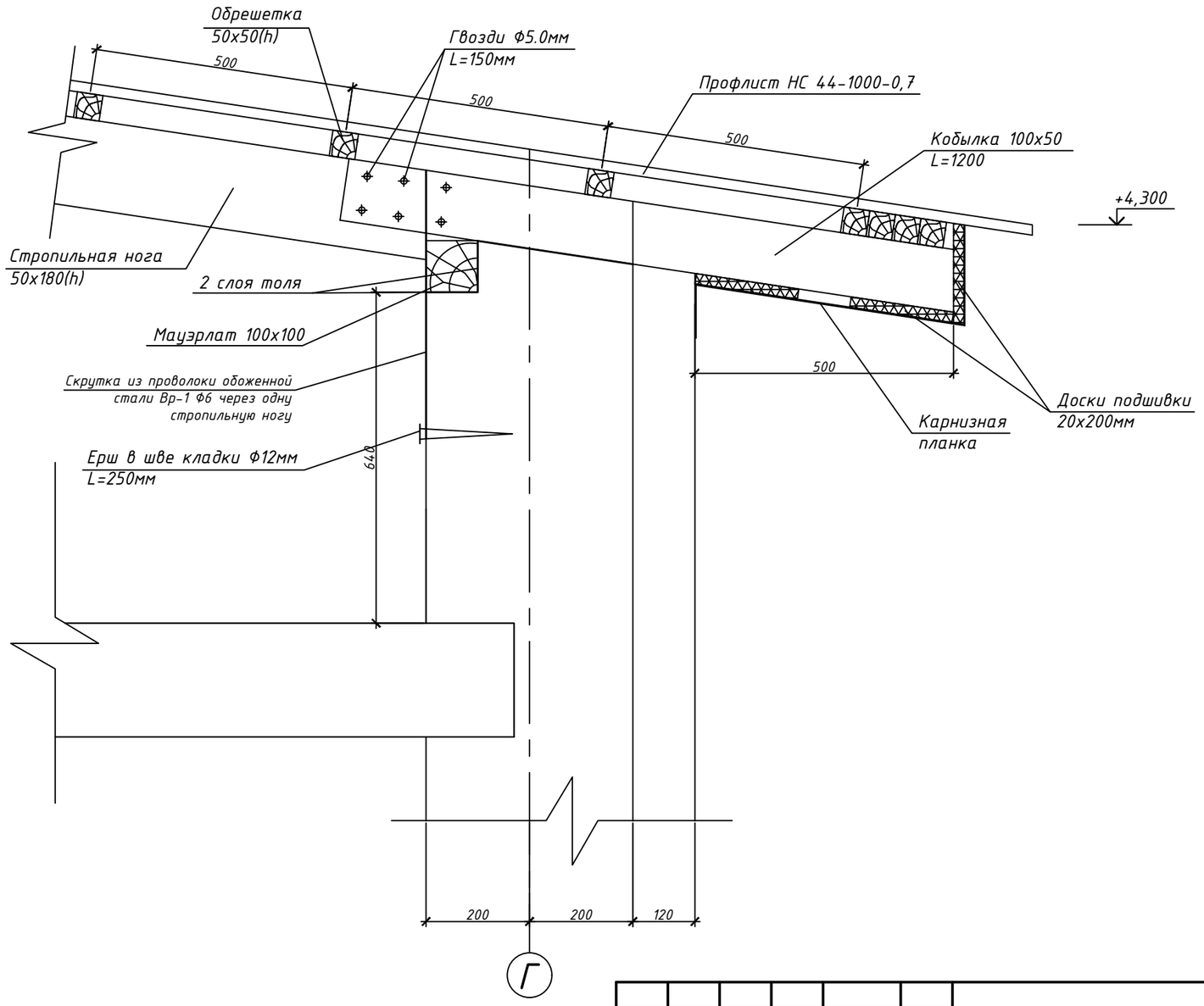

Изм.	Кол.уч	Лист	№док	Подпись	Дата
ГАП		Кенесхан. Е.			
Разраб.		Кенесхан. Е.			
Н. контр.		Жаксыбаев А.М.			
Проверил					

28-082022-АС

Заказчик : ГУ "Отдел архитектуры, строительства, жилищно-коммунального хозяйства, пассажирского транспорта и автомобильных дорог Абайского района Восточно - Казахстанской области"
Местоположение: с. Кенгирбай би, Абайского р-на, область Абай

Строительство детского лагеря

Стадия	Лист	Листов
РП	18	

Узел В

ТОО "Проект Строй 2011"
ГСЛ №09778

Взам. инв. №
Подпись и дата
Инв. № подл.

Формат А3

Спецификация элементов кровли

Позиция	Обозначение	Наименование	Длина, мм	Кол-во	Объем ед. м3	Объем общ. м3
С-1	ГОСТ 244540-80*Е	Стропильная нога 50х180мм	4000	138	0,036	4,968
С-2	ГОСТ 244540-80*Е	Стропильная нога 50х180мм	3235	7	0,029	0,203
С-3	ГОСТ 244540-80*Е	Стропильная нога 50х180мм	6000	69	0,054	5,832
С-4	ГОСТ 244540-80*Е	Кобылка 50х100мм	1200	69	0,006	0,415
С-5	ГОСТ 244540-80*Е	Мауэрлат 100х100мм	6000	21	0,06	1,26
С-6	ГОСТ 244540-80*Е	Мауэрлат 100х100мм	2640	1	0,0264	0,0264
С-7	ГОСТ 244540-80*Е	Прогон верхний 100х150мм	4800	22	0,072	1,584
С-8	ГОСТ 244540-80*Е	Прогон верхний 100х150мм	4400	4	0,066	0,264
С-9	ГОСТ 244540-80*Е	Накладка 50х180мм	1000	276	0,009	2,484
С-10	ГОСТ 244540-80*Е	Стойка 100х100мм	2400	2	0,02	0,04
С-11	ГОСТ 244540-80*Е	Стойка 100х100мм	2000	25	0,015	0,375
С-12	ГОСТ 244540-80*Е	Нижний прогон 50х200мм	4800	11	0,048	0,528
С-13	ГОСТ 244540-80*Е	Нижний прогон 50х200мм	4400	2	0,002	0,044
С-14	ГОСТ 244540-80*Е	Подкладка 50х200мм	200	25	0,002	0,05
С-15	ГОСТ 244540-80*Е	Обрешетка 50х50мм	6000	460	0,015	6,9
		Всего				24,97

Позиция	Обозначение	Наименование	Кол-во	Масса ед. кг	Масса общ. кг
		Кровельные шурупы 4.8х29мм шт.	11700		
	ГОСТ 4028-63	Гвозди Ø5.0мм L=120мм кг	35,60		
		Гвозди Ø5.0мм L=150мм кг	109,50		
		Саморезы по дереву 6.0х100мм шт.	2000		
		Профлист НС44-1000-0,7 м2	1300,50		
		Пленка гидроизоляционная м2	1150,45		
		Накладка (b=0,72) пог.м	97,15		
		Карнизная планка (b=0,8мм) пог.м	62		
		Скрутка из проволоки Вр-I Ф6мм м	300		
	ГОСТ 10923-93		870		
	ГОСТ 9573-2012	ПЖ-120 1000х500х200 G=125кг/м3 $м^2$	870		
		Оцинкованный фартук (0,5) пог.м	100,0		
		Антипирен для огнезащиты кг	220		
		Толь м2	170,0		
		Анкер шт.	200		
		Дюбель шт.	1000		
		Ерш в шве кладки Ф12мм шт.	60		

Взам. инв. №

Подпись и дата

Инв. № подл.

Изм.	Кол.уч	Лист	№док	Подпись	Дата
ГАП		Кенесхан. Е.			
Разраб.		Кенесхан. Е.			
Н. контр.		Жаксыбаев А.М			
Проверил					

28-082022-АС

Заказчик : ГУ "Отдел архитектуры, строительства, жилищно-коммунального хозяйства, пассажирского транспорта и автомобильных дорог Абайского района Восточно - Казахстанской области"
Местоположение: с. Кенгирбай би, Абайского р-на, область Абай

Строительство детского лагеря

Стадия	Лист	Листов
РП	19	

Спецификация элементов кровли

ТОО "Проект Строй 2011"
ГСЛ №09778

Формат А3

План козырька №1
М1:50

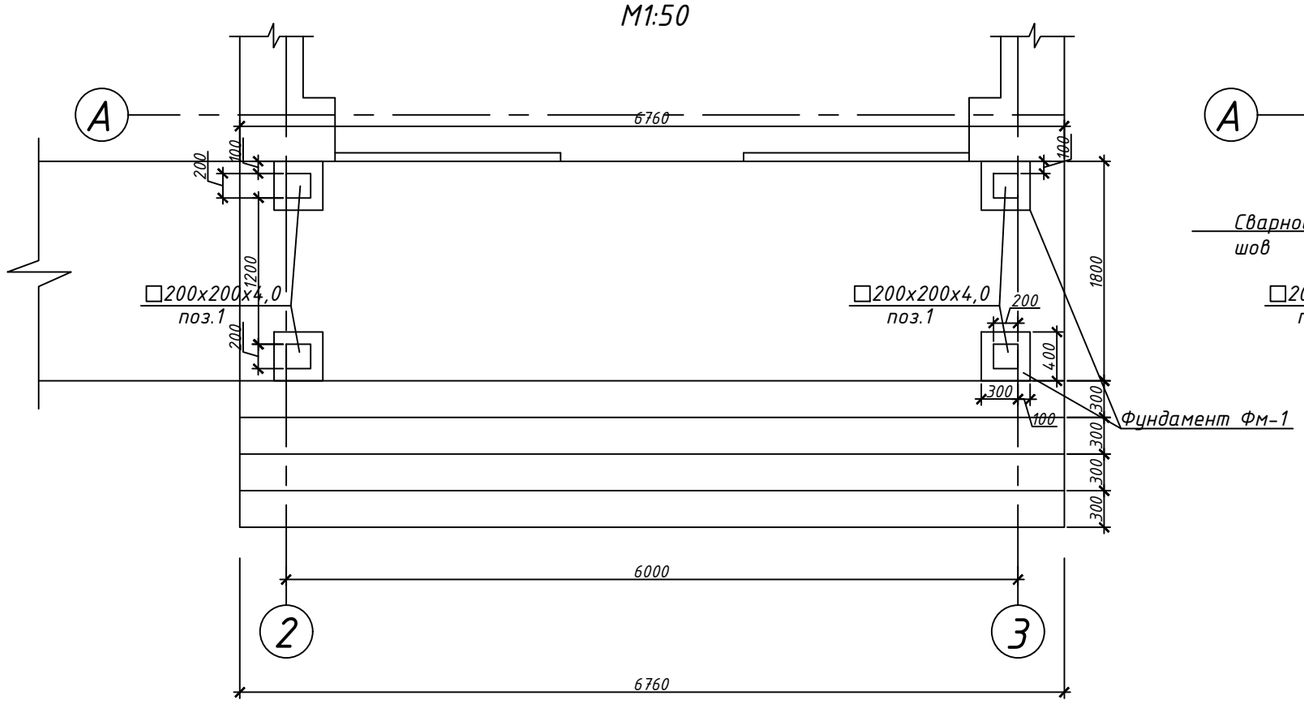

Схема расположения
ферм и прогонов
М1:50

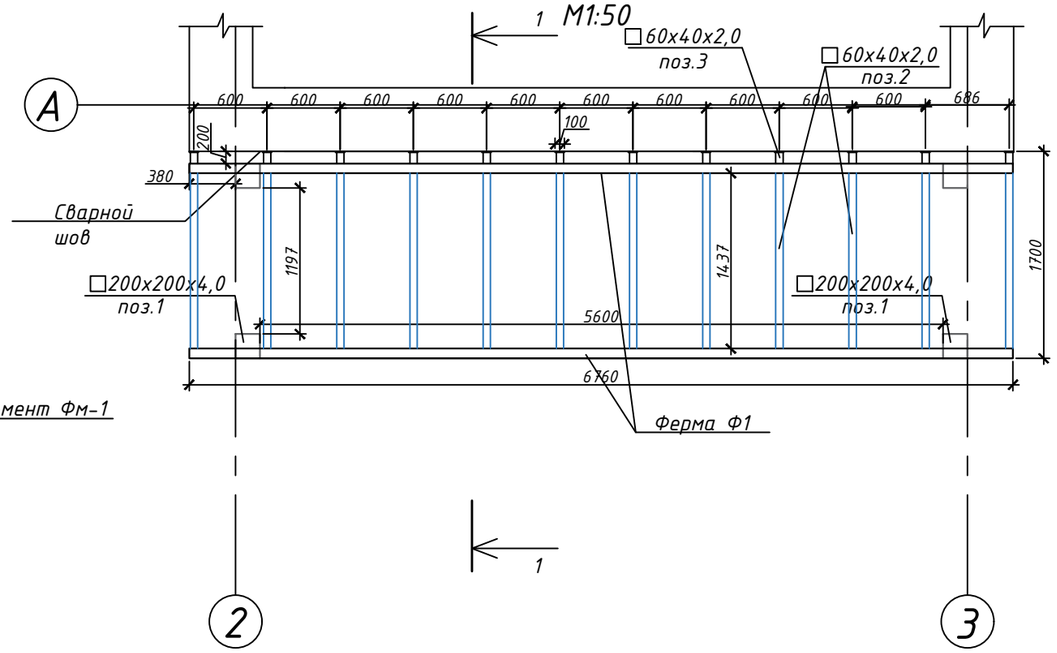

Изм.	Кол.уч	Лист	№док	Подпись	Дата
ГАП		Кенесхан. Е.			
Разраб.		Кенесхан. Е.			
Н. контр.		Жаксыбаев А.М.			

28-082022-АС

Заказчик : ГУ "Отдел архитектуры, строительства, жилищно-коммунального хозяйства, пассажирского транспорта и автомобильных дорог Абайского района Восточно - Казахстанской области"
Местоположение: с. Кенгирбай би, Абайского р-на, область Абай

Строительство детского лагеря

Стадия	Лист	Листов
РП	20	

Козырек М1:50

ТОО "Проект Строй 2011"
ГСЛ №09778

Взам. инв. №
Подпись и дата
Инв. № подл.

Формат А3

Разрез 1-1
М1:50

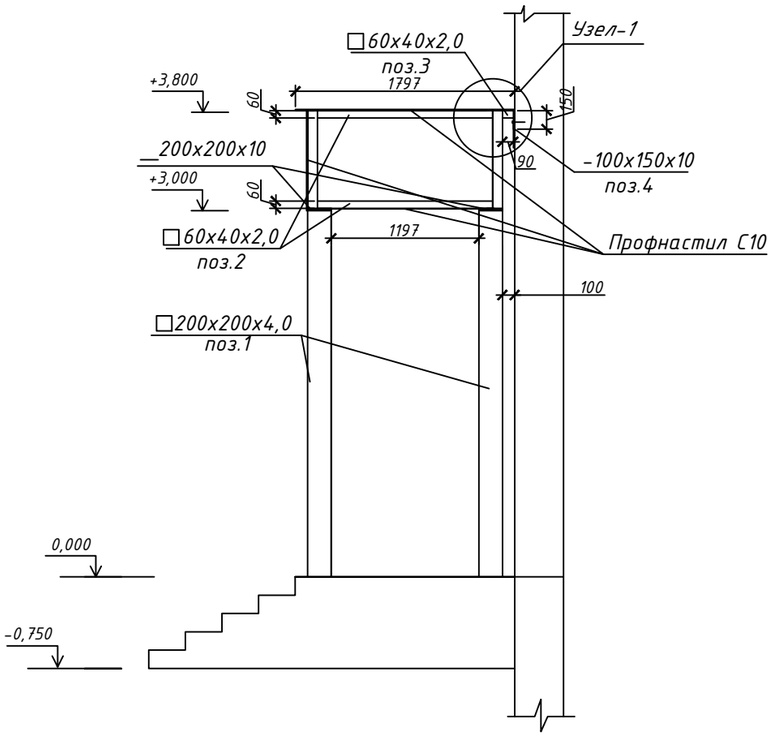

Позиция	Обозначение	Наименование	Кол.	Масса ед.кг	Примечание
1	ГОСТ 8639-82	□200x200x4,0 L=3000мм	2	72,06	
2	ГОСТ 8639-82	□60x40x2,0 L=1437мм	24	4,24	
3	ГОСТ 8639-82	□60x40x2,0 L=90мм	12	0,265	
4	ГОСТ 19903-74*	_100x150x10	12	1,17	
5	ГОСТ 19903-74*	_200x200x10	4	4,15	
6		Анкерный болт с гайкой 16x300	12		
7		Профнастил С10 м2	40,15		
		Кровельные шурупы 4.8x29мм шт.	360		

Разрез 2-2 М1:50

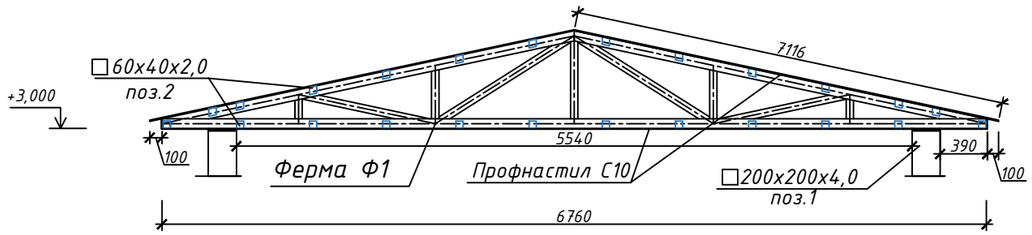

Узел 1
М1:20

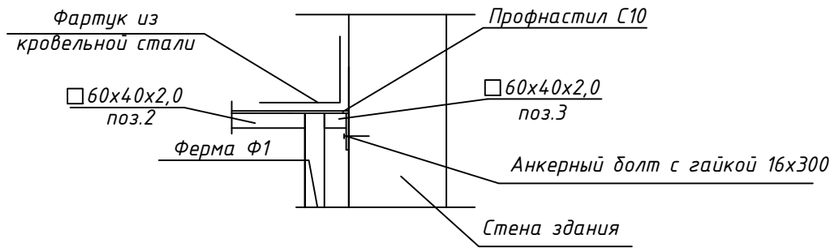

Изм.	Кол.уч	Лист	№док	Подпись	Дата
ГАП		Кенесхан. Е.			
Разраб.		Кенесхан. Е.			
Н. контр.		Жаксыбаев А.М			

28-082022-АС

Заказчик : ГУ "Отдел архитектуры, строительства, жилищно-коммунального хозяйства, пассажирского транспорта и автомобильных дорог Абайского района Восточно - Казахстанской области"
Местоположение: с. Кенгирбай би, Абайского р-на, область Абай

Строительство детского лагеря

Стадия	Лист	Листов
РП	20.1	

Разрез 1-1,2-2 М1:50

ТОО "Проект Строй 2011"
ГСЛ №09778

Взам. инв. №
Подпись и дата
Инв. № подл.

Формат А3

Ферма Ф1

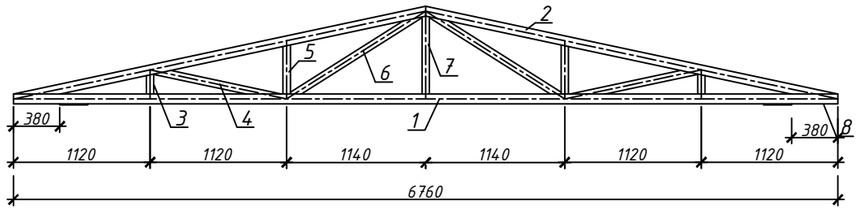

Ферма Ф1

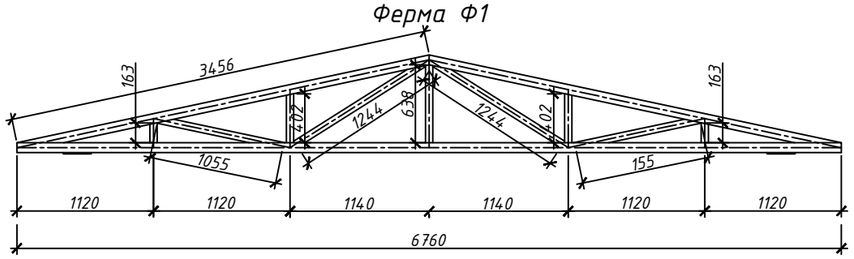

Позиция	Обозначение	Наименование	Кол-во	Масса ед. кг	Масса общ. кг
1	ГОСТ 8639-82	□ 80х80х4,0 L=6760	1	63,07	63,07
2	ГОСТ 8639-82	□ 80х80х4,0 L=3456	2	32,24	64,48
3	ГОСТ 8639-82	□ 60х40х2,0 L=163	2	0,50	1,0
4	ГОСТ 8639-82	□ 60х40х2,0 L=1055	2	3,11	3,11
5	ГОСТ 8639-82	□ 60х40х2,0 L=402	2	1,20	2,40
6	ГОСТ 8639-82	□ 60х40х2,0 L=1244	2	3,67	7,34
7	ГОСТ 8639-82	□ 60х40х2,0 L=638	1	1,90	1,90
8	ГОСТ 19903-74*	_200х10	2	4,15	8,30
9		Всего			152,6

Требуется изготовить			
Отпр. марка	Кол. шт.	Масса, кг	
		шт.	общ.
Ф-1	2	152,6	305,2

Изм.	Кол.уч.	Лист	№док	Подпись	Дата
ГАП		Кенесхан. Е.			
Разраб.		Кенесхан. Е.			
Н. контр.		Жаксыбаев А.М.			

28-082022-АС

Заказчик : ГУ "Отдел архитектуры, строительства, жилищно-коммунального хозяйства, пассажирского транспорта и автомобильных дорог Абайского района Восточно - Казахстанской области"
Местоположение: с. Кенгирбай би, Абайского р-на, область Абай

Строительство детского лагеря

Стадия	Лист	Листов
РП	20.2	

Ферма Ф1 М1:50

ТОО "Проект Строй 2011"
ГСЛ №09778

Взам. инв. №
Подпись и дата
Инв. № подл.

Формат А3

Фундамент Фм-1 М1:10

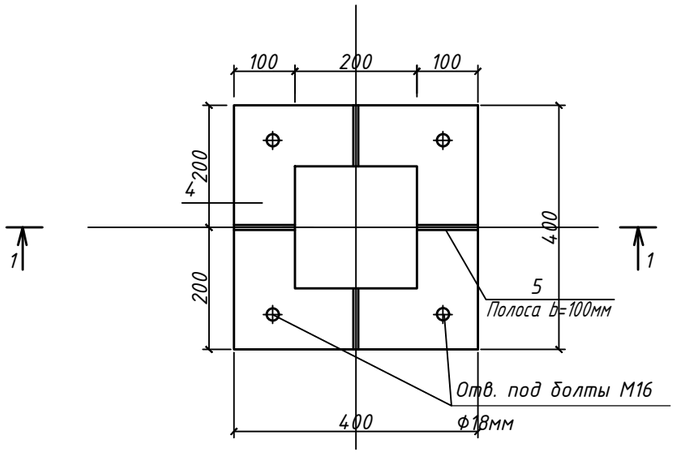

1-1

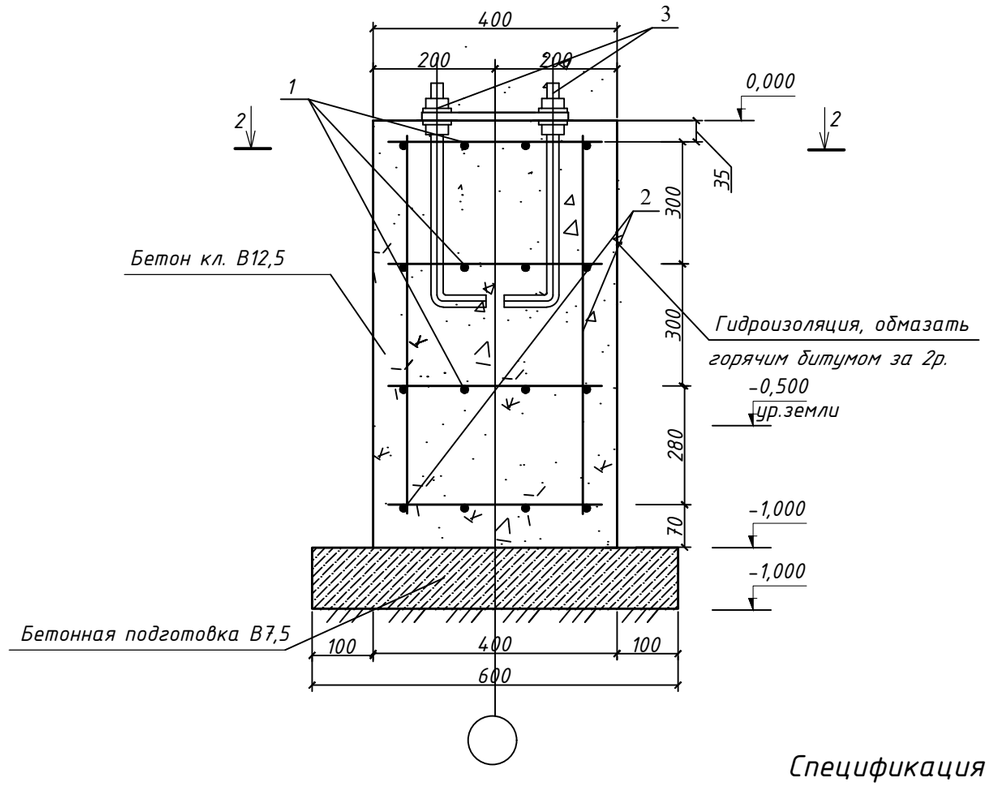

2-2

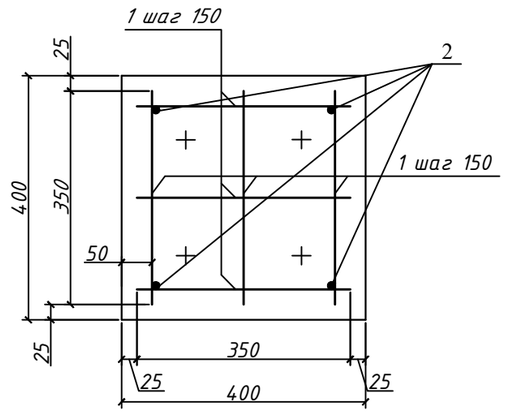

Узел-2
М1:10

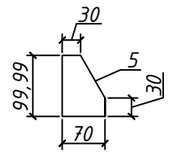

Узел-1
М1:20

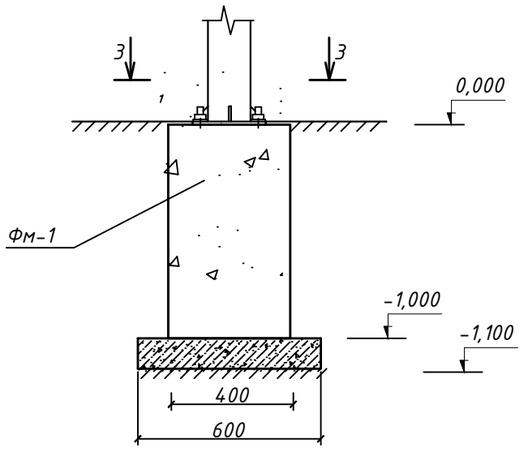

Спецификация фундамента Фм-1(1 ед)

Позиция	Обозначение	Наименование	Кол-во	Масса ед. кг	Масса общ. кг
	Фундамент Фм-1		4		
1	ГОСТ 5781-82	Ø10 А-III L=350мм	24	0,22	
2	ГОСТ 5781-82	Ø10 А-III L=920мм	4	0,56	
3	ГОСТ 24379.1-80	Болт 1.1.М16х350 09Г2С	4	1,15	
4	ГОСТ 19903-74	__400х400х10,0	1	4,52	
5	ГОСТ 103-76	Полоса b=100мм,толщ.10мм	4	0,55	5,44
	Материалы				
		Бетон кл.В12,5 м3	0,16		
		Бетон кл.В7,5 м3	0,04		
	Гидроизоляция				
	Обмазочная гидроизоляция	Горячий битум	1,6		

Примечания:

1.Фундаменты запроектированы в соответствии со СНиП РК 5.01–01–2002 "Основания зданий и сооружений.Нормы проектирования" и должны выполняться с учетом требований СНиП РК 5.01–02–2013 "Земляные сооружения, основания и фундаменты".
2. Под всеми фундаментами предусматривается утройство бетонной подушки кл.В7.5 толщиной 100 мм.
3. Боковые поверхности фундамента, соприкасающиеся с грунтом обмазать горячим битумом за 2 раза.
4. Укладка фундаментов на мерзлый грунт не допускается.
5 В зимнее время обратную засыпку фундаментов выполнять непосредственно после их монтажа, привозным грунтом.

Изм.	Кол.уч	Лист	№док	Подпись	Дата
ГАП		Кенесхан. Е.			
Разраб.		Кенесхан. Е.			
Н. контр.		Жаксыбаев А.М			

28-082022-АС

Заказчик : ГУ "Отдел архитектуры, строительства, жилищно-коммунального хозяйства, пассажирского транспорта и автомобильных дорог Абайского района Восточно - Казахстанской области"
Местоположение: с. Кенгирбай би, Абайского р-на, область Абай

Строительство детского лагеря

Стадия	Лист	Листов
РП	21	

Фундамент Фм-1. Спецификация

ТОО "Проект Строй 2011"
ГСЛ №09778

ВЗАМ. ИНВ. N° | ПОДП. И ДАТА | ИНВ. N° ПОДЛ.

Крыльцо №1
План М1:50

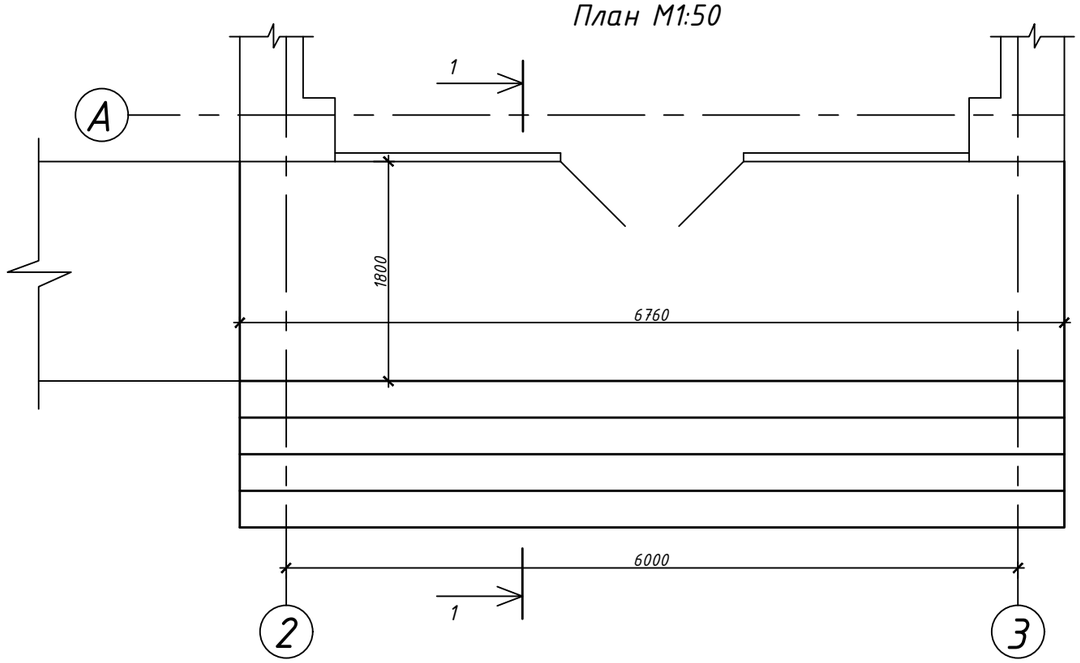

Крыльцо №2
План М1:50

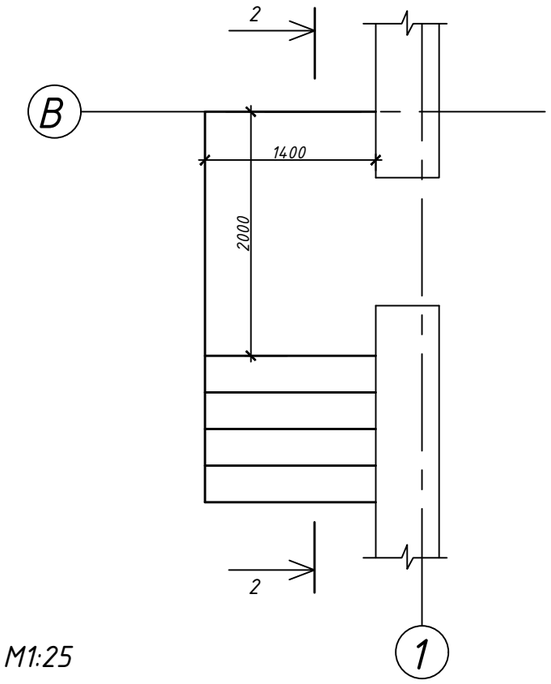

Разрез 2-2 М1:25

Разрез 1-1 М1:25

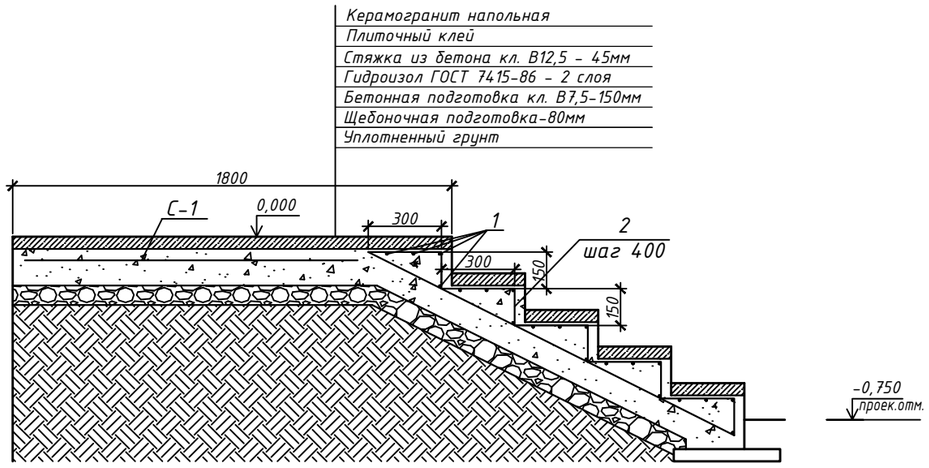

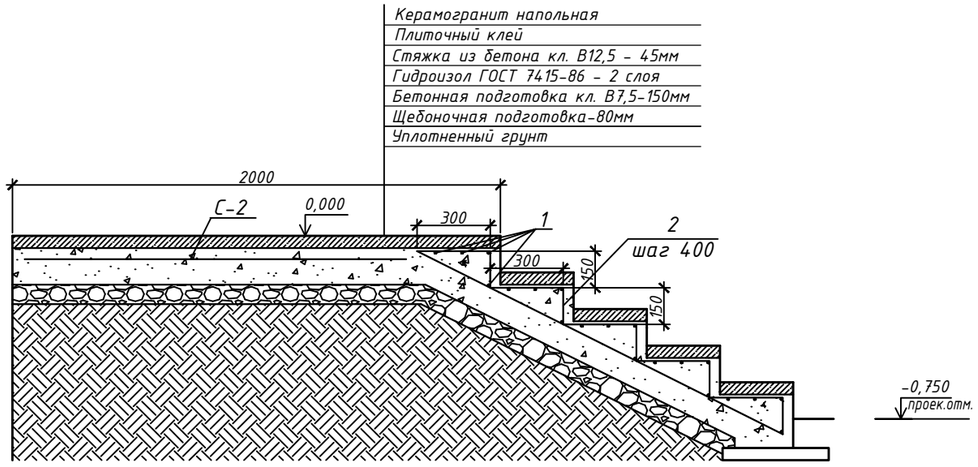

Изм.	Кол.уч	Лист	№док	Подпись	Дата
ГАП		Кенесхан. Е.			
Разраб.		Кенесхан. Е.			
Н. контр.		Жаксыбаев А.М			

28-082022-АС

Заказчик : ГУ "Отдел архитектуры, строительства, жилищно-коммунального хозяйства, пассажирского транспорта и автомобильных дорог Абайского района Восточно - Казахстанской области"
Местоположение: с. Кенгирбай би, Абайского р-на, область Абай

Строительство детского лагеря

Стадия	Лист	Листов
РП	22	

Крыльцо №1, крыльцо №2
План подъемного платформа

ТОО "Проект Строй 2011"
ГСЛ №09778

Взам. инв. №
Подпись и дата
Инв. № подл.

Формат А3

Спецификация элементов

Позиция	Обозначение	Наименование	Кол-во	Масса ед. кг	Масса общ. кг	Примечание
	Крыльцо №1					
С-1	ГОСТ 23279-85	$4С\frac{8AIII-200}{8AIII-200}$ 170х666см шт.	1	49,177	49,177	
1	ГОСТ 5781-82	Ф10 А-III L=6660	20	4,098	81,960	
2	ГОСТ 5781-82	Ф8 А-I L=3924	17	1,573	26,741	
	Материалы					
		Бетон кл.В12,5 $м^3$	0,911			
		Бетон кл.В7,5 $м^3$	3,779			
		Щебень $м^3$	1,562			
	ГОСТ 7415-86	Гидроизол $м^2$	30,723			
		Керамогранит напольная $м^2$	25,35			
	Крыльцо №2		2			
С-2	ГОСТ 23279-85	$4С\frac{8AIII-200}{8AIII-200}$ 190х130м шт.	1	10,388	10,388	
1	ГОСТ 5781-82	Ф10 А-III L=1300	20	0,799	15,980	
2	ГОСТ 5781-82	Ф8 А-I L=3927	4	1,573	6,292	
	Материалы					
		Бетон кл.В12,5 $м^3$	0,202			
		Бетон кл.В7,5 $м^3$	0,825			
		Щебень $м^3$	0,346			
	ГОСТ 7415-86	Гидроизол $м^2$	10,496			
		Керамогранит напольная $м^2$	5,53			

Взам. инв. №

Подпись и дата

Инв. № подл.

Изм.	Кол.уч	Лист	№док	Подпись	Дата
ГАП		Кенесхан. Е.			
Разраб.		Кенесхан. Е.			
Н. контр.		Жаксыбаев А.М			

28-082022-АС

Заказчик : ГУ "Отдел архитектуры, строительства, жилищно-коммунального хозяйства, пассажирского транспорта и автомобильных дорог Абайского района Восточно - Казахстанской области"
Местоположение: с. Кенгирбай би, Абайского р-на, область Абай

Строительство детского лагеря

Стадия	Лист	Листов
РП	23	

Спецификация элементов

ТОО "Проект Строй 2011"
ГСЛ №09778

Формат А3

План крыльца №1 М 1:50

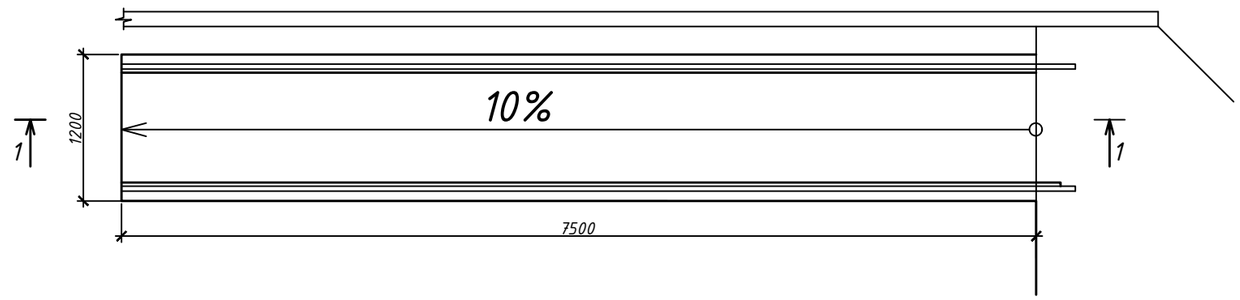

Разрез 1-1 М 1:25

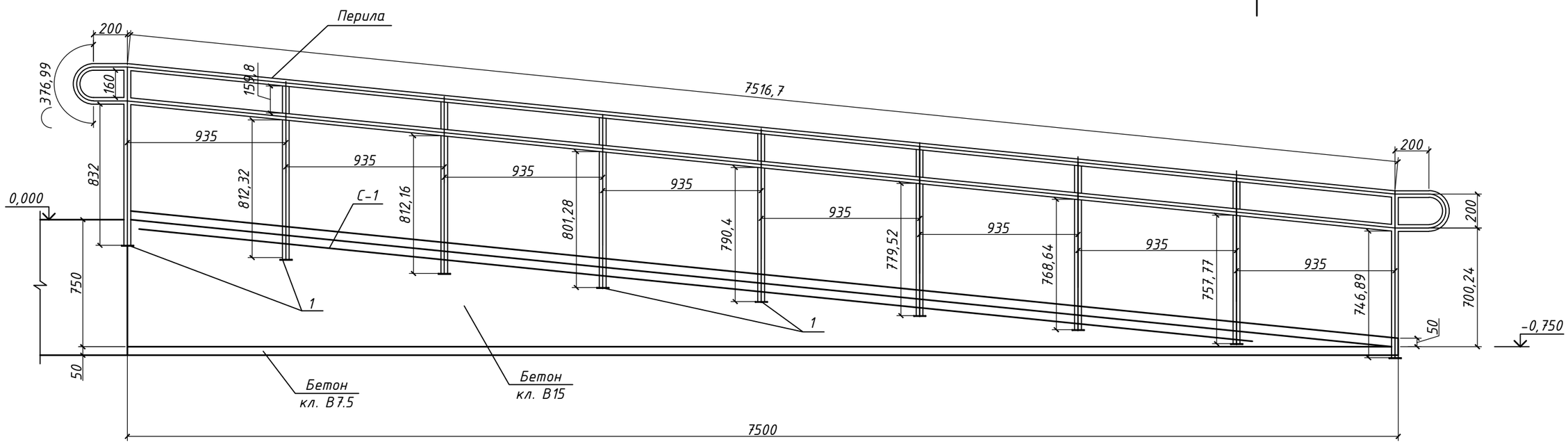

Спецификация элементов

Марка поз.	Обозначение	Наименование	Кол.	Масса ед. кг	Примечания
		Пандус			
	ГОСТ 10704-91	Перила Ф40х2,8 пог.м	50,26		
С-1	ГОСТ 23279-85	4С $\frac{8А1-200}{8А1-200}$ 110х650 шт.	1	29,743	
1	ГОСТ 19903-74	═ 70х70х5 шт.	18	0,19	
		Бетон кл. В15 $м^3$	3,331		
		Бетон кл. В7.5 $м^3$	0,473		
		Керамогранит для пандуса, напольная, нескользкая, цвет RAL 7022 $м^2$	9,021		
		Керамогранит облицовочный, настенный 350х350 мм, цвет RAL 7022 $м^2$	5,625		
		Плиточный клей кг	6,0		

Примечание:
1.Для крепления перил пандуса применено горячекатаный лист -70х70х5 мм. К перилам соединить горячекатаных листов с сварочными работами.

Изм.	Кол.	Лист	№ док.	Подпись	Дата
ГАП		Кенесхан. Е.			
Разраб.		Кенесхан. Е.			
Н. контр.		Жаксыбаев А.М			

28-082022-АС

Заказчик : ГУ "Отдел архитектуры, строительства, жилищно-коммунального хозяйства, пассажирского транспорта и автомобильных дорог Абайского района Восточно - Казахстанской области"
Местоположение: с. Кенгирбай би, Абайского р-на, область Абай

Строительство детского лагеря

Стадия	Лист	Листов
РП	24	

План пандуса М1:50 Разрез 1-1 М1:25 Спецификация.

ТОО "Проект Строй 2011" ГСЛ №09778

Взам. инв. №
Подп. и дата
Инв. № подл.

Формат А3

План фундамента

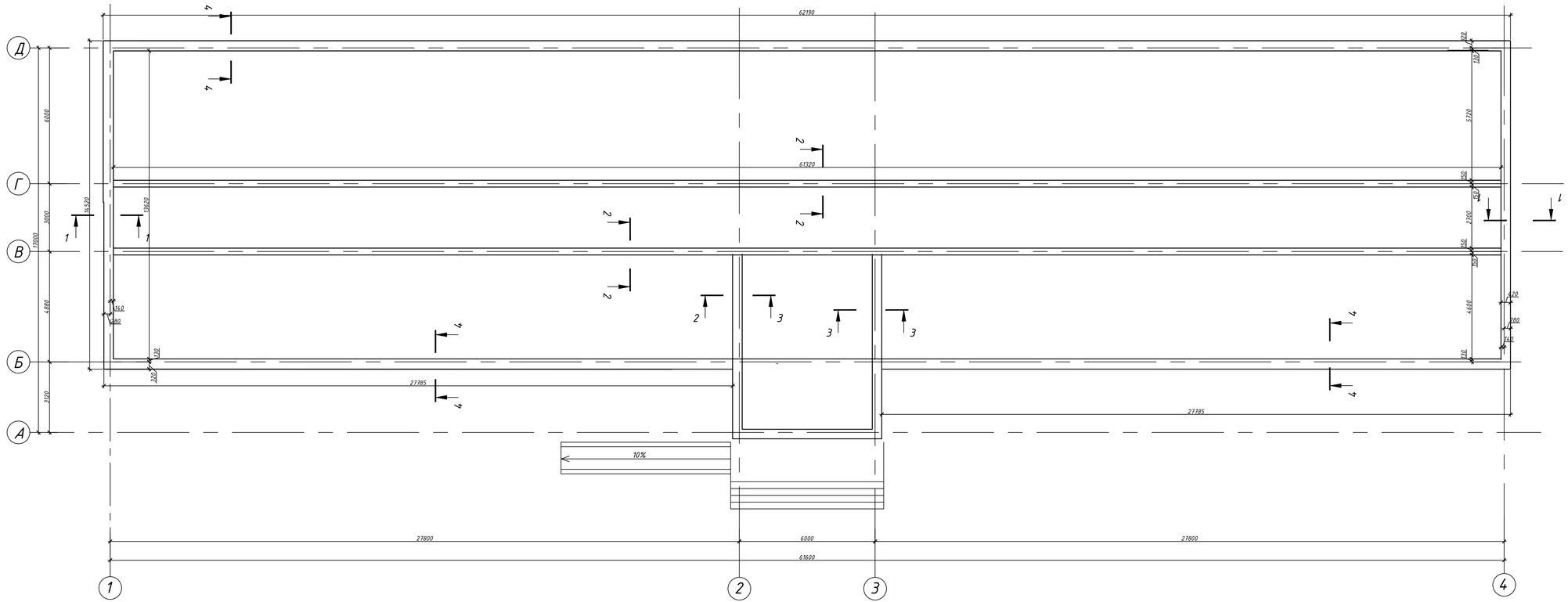
Д
Г
В
Б
А
1
2
3
4
62190
61320
27785
27785
10%
27800
6000
27800
61600
6000
3000
17000
4680
3720
16520
19620
5720
2700
4600
320
320
160
680
420
280
160
150
150
150

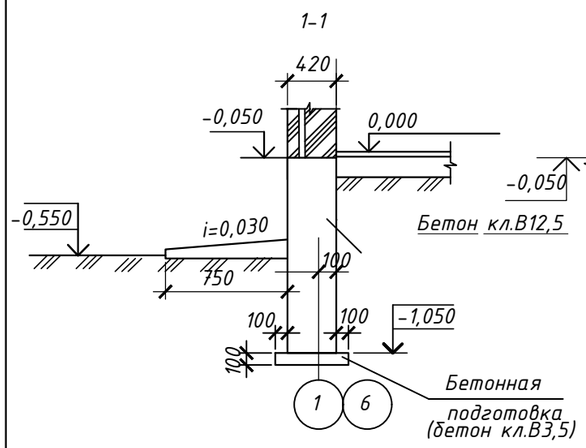

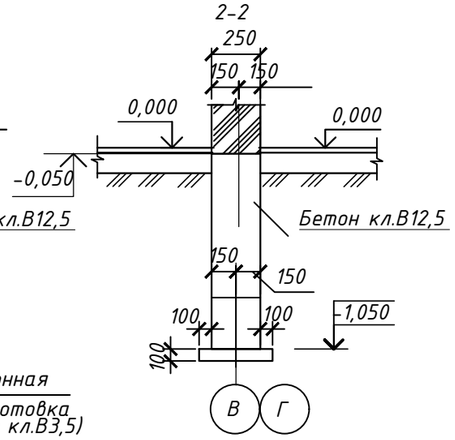

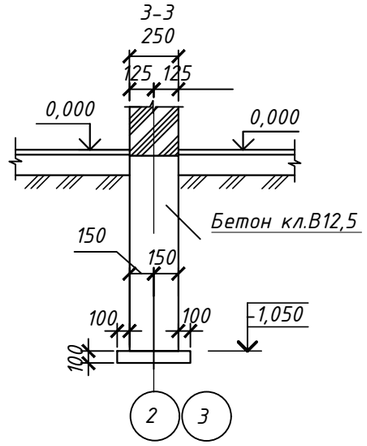

6-6

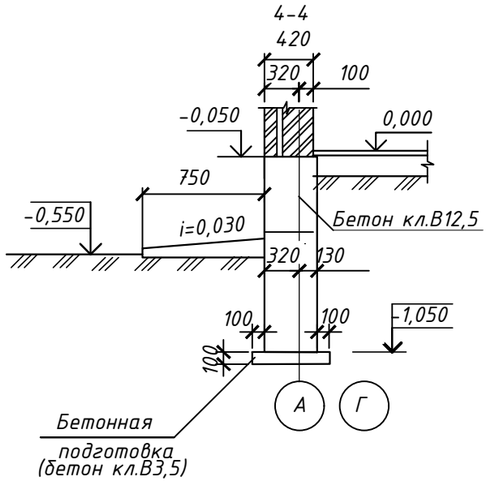

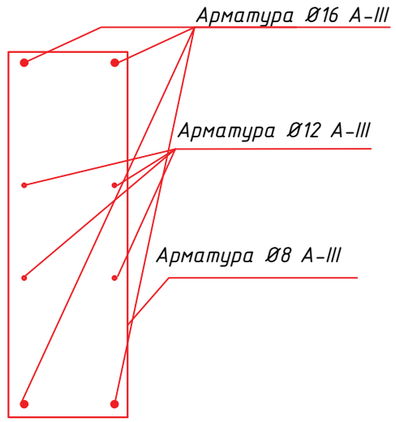

1. За условную отметку 0,000 принят уровень чистого пола здания, что соответствует абсолютной отметке по генплану.
2. Согласно отчету по инженерным изысканиям, выполненному ТОО , в основании дресвяные грунты с среднезернистым песчаным заполнителем со следующими расчетными характеристиками: СII=1кгс/см^2;φII=37°;ρII=1,86г/см^3,Eрасч.=39,6МПа.
Грунтовые воды вскрыты выработками №15-16, 19 на глубине 1,35-2,00м (абс. отмметка 73,65-83,78) возможно повышение УГВ в течении года на 1,0-1,5м. Грунты обладают слабоагрессивными свойствами к бетонам нормальной плотности.
3. При отрывке котлована и обнаружении отличий грунта основания от принятого в проекте, сообщить в проектную организацию.
4. Фундаменты в проекте приняты монолитные из бетона класса В12.5.
5. Под подошвой фундаментов выполнить бетонную подготовку из бетона класса В3,5 толщиной h=100мм.
6. Наружные поверхности фундамента, соприкасающихся с грунтом, обмазать горячим битумом за 2 раза.
7.В уровне обреза фундаментов на отм.-0,050 выполнить горизонтальную гидроизоляцию из 2-х слоев гидроизола на битумной мастике,
8.Отмостку выполнить из бетона класса В7,5 шириной 0,75м с уклоном 3% от здания

9. Производство земляных работ производить согласно СП РК 5.01-101-2013 "Земляные сооружения. Основания и фундаменты."
10. Обратную засыпку пазух фундаментов производить шлаком с послойным уплотнением.
11. Обратную засыпку под полы выполнить местным грунтом от черных отметок земли и уплотнить до плотности Y=1,6т/м^3 .

·13. Данный лист смотри с листом АС-10.

Спецификация элементов фундамента

Марка, поз.	Обозначение	Наименование	Кол.	Масса ед., кг.	Примечание
		Материалы:			
		Бетон кл. В12,5;F50;W4	117,1		м3
		Бетон кл. В3,5;F50;W4	10		м3
		Бетон кл. В3,7;F50;W4	6,5		м3
	ГОСТ 5781-82	Арматура Ø16 А-III Lобщ=1003000			1582.26 кг
	ГОСТ 5781-82	Арматура Ø12 А-III L=949280			1102.34 кг
	ГОСТ 5781-82	Арматура Ø8 А-III L=2795000			842.36 кг

Фундамент под перегородки

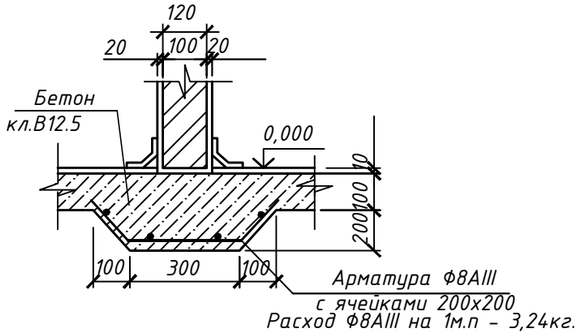

Согласовано

Взам. инв. №

Подп. и дата

Инв. № подл.

Изм.	Кол.уч	Лист	№Док.	Подп.	Дата
ГАП		Кенесхан. Е.			
Разраб.		Кенесхан. Е.			
Н. контр.		Жаксыбаев А.М			

28-082022-АС

Заказчик : ГУ "Отдел архитектуры, строительства, жилищно-коммунального хозяйства, пассажирского транспорта и автомобильных дорог Абайского района Восточно - Казахстанской области"
Местоположение: с. Кенгирбай би, Абайского р-на, область Абай

Строительство детского лагеря

Стадия	Лист	Листов
ЭП	26	

Разрез 1-1,2-2,3-3,4-4

ТОО "Проект Строй 2011"
ГСЛ №09778