ЖШС "Проект Строй 2011"
Астана қ.
Мемлекеттік лицензия № 09778

ТОО "Проект Строй 2011"
г. Астана
Гасударственная лицензия № 09778

Рабочий проект

Строительство детского лагеря

Местоположение: область Абай, Абайский р-н, с. Кенгирбай

Наружное электроосвещение

28-08.2022- ЭН

ТОМ II
Альбом 9

Директор : Жаксыбаев А.М.

г. Астана
2022 год.

Ведомость рабочих чертежей основного комплекта

Лист	Наименование	Примечание
1	Общие данные	
2	Схема электрическая однолинейная ЯУО-1.	
3	План прокладки КЛ-0,4кВ и план наружного освещения М 1:500	
4	Опора освещения	
5	Ведомость объемов строительных и монтажных работ	

Ведомость ссылочных и прилагаемых документов

Обозначение	Наименование	Примечание
	Ссылочные документы	
А10-93	Защитное заземление и зануление электро-	
	оборудования (напряжением до 1000В)	
ПУЭ РК 2015	Правила устройства электроустановок	
А5-92	Прокладка кабелей напряжением до 35кВ	
	в траншеях	
	Прилагаемые документы	
28-08.2022-ЭН .СО	Спецификация оборудования, изделий и материалов	на 1 листе

Основные показатели проекта

Наименование		Кол.
Категория электроснабжения		III
Напряжение сети,	кВ	10/0.4
Расчетная мощность,	кВт	1.02
Длина трассы проектируемой КЛ-0,4кВ,	м	400

Проект разработан в соответствии с действующими нормами и правилами, обеспечивающими пожарную, санитарную и экологическую безопасность при соблюдении мероприятий, предусмотренных настоящим проектом

Главный инженер проекта Жаксыбаев А.М.

Согласовано

Взам. инв. №

Подпись и дата

Инв. №подл.

Изм.	Колуч	Лист	N Док	Подпись	Дата
Разработал		Избасаров			
ГАП		Кенесхан Е			
Н.контр		Жаксыбаев А			

28-08.2022-ЭН

Заказчик : ГУ "Отдел архитектуры, строительства, жилищно-коммунального хозяйства, пассажирского транспорта и автомобильных дорог Абайского района Восточно - Казахстанской области"

Местоположение: с. Кенгирбай би, Абайского р-на, область Абай

Строительство детского лагеря

Стадия	Лист	Листов
РП	1	5

Общие данные

ТОО Проект Строй 2011
ГСЛ №09778

Формат А3

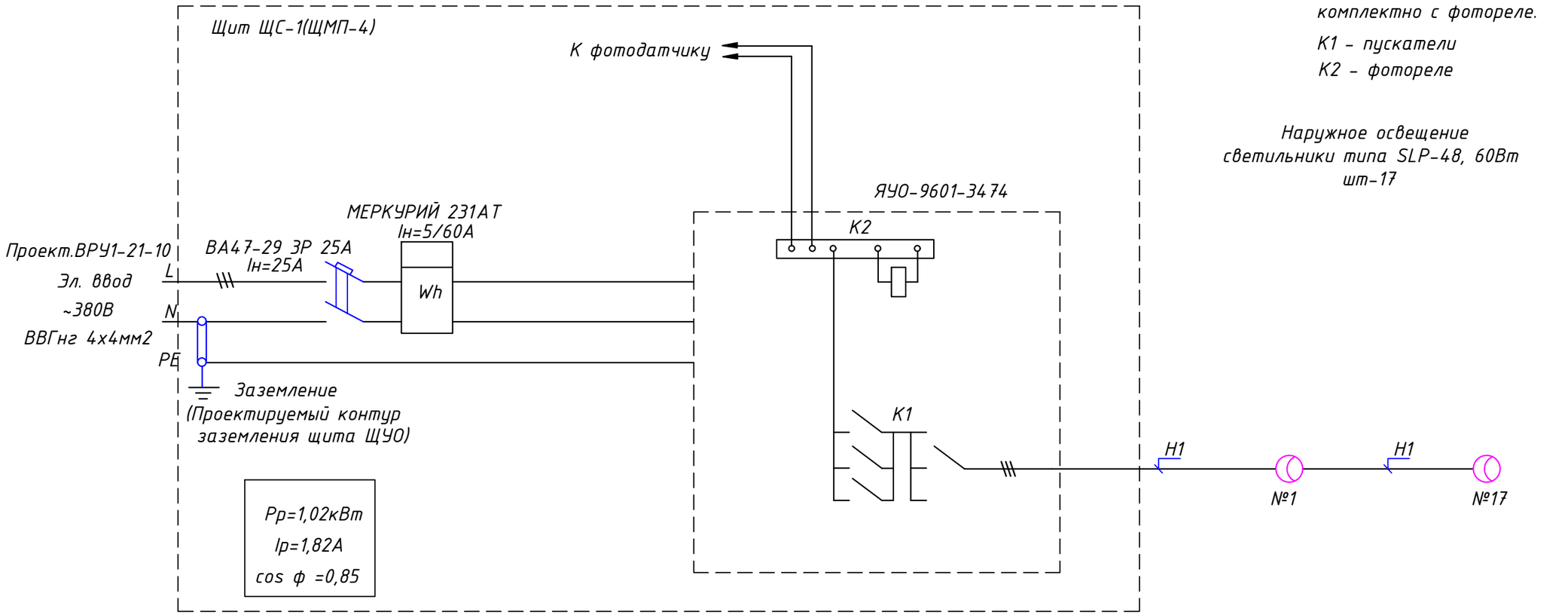

Таблица расчета и выбора кабелей 380/220В. Кабельный журнал.

N кабеля по плану	Наименование участка или назначение кабельной линии	Руст. кВт	Ррасч. кВт	Iрасч. А	Способ прокладки	Кол-во кабелей в одной траншее	Расчетная длина м	Проход через трубу для прокладки кабеля, в том числе:			Сечение кабелей в мм² по:			Выбран кабель:		Потеря напряжения, %	Расчетная длина +5, %	Примечание
								Обозначение	Ф по стандарту, мм	Длина, м	Допустимому току	Петле "фаза-нуль"	Допустимой потере напряж.	Марка сечение, мм²	Допустимая нагрузка, А			
H1	ЯУО-9601-3474- Светильник 1	1.02	1.02	1.82	траншея (Т1)	1	400	ПНД	32	4	6	6	4%	ВБбШв 4х6	37	0,17	400	

Изм.	Колуч	Лист	N Док	Подпись	Дата
Разработал		Избасаров			
ГАП		Кенесхан Е			
Н.контр		Жаксыбаев А			

28-08.2022-ЭН

Заказчик : ГУ "Отдел архитектуры, строительства, жилищно-коммунального хозяйства, пассажирского транспорта и автомобильных дорог Абайского района Восточно - Казахстанской области"

Местоположение: с. Кенгирбай би, Абайского р-на, область Абай

Строительство детского лагеря

Стадия	Лист	Листов
РП	2	5

Схема электрическая однолинейная ЯУО-1.

ТОО Проект Строй 2011
ГСЛ №09778

Взам. инв. N

Подпись и дата

Инв. п подл.

ФОРМАТ А3

План прокладки КЛ-0,4кВ и план наружного освещения М 1:500

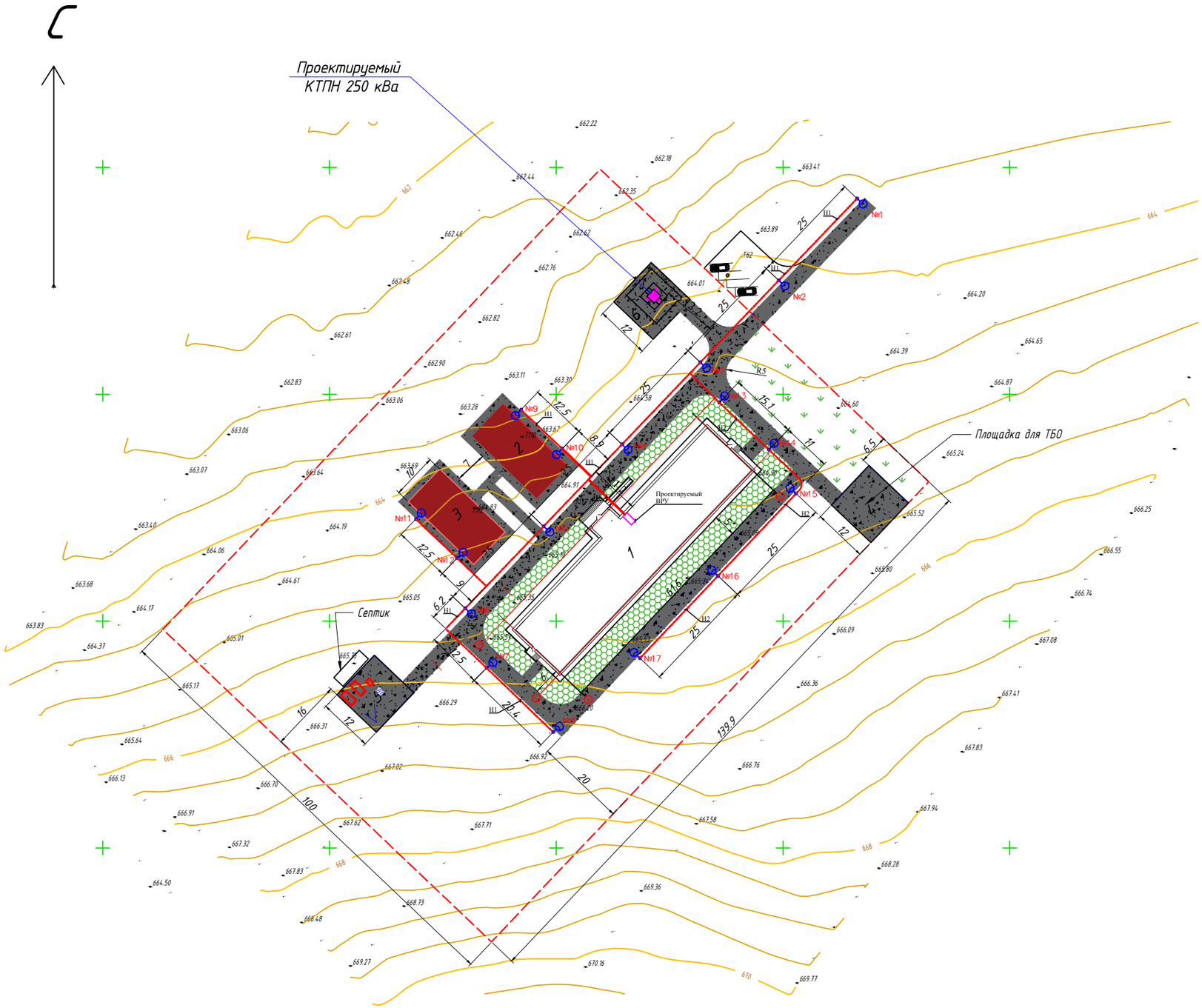

УСЛОВНЫЕ ОБОЗНАЧЕНИЯ

Km — Проектируемая КЛ-0,4кВ в трубе, траншее

Кабельная траншея Т1 в трубе

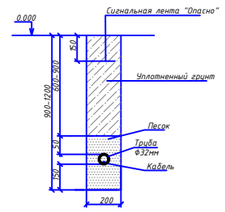

Примечания

1. Силовые сети выполнить кабелем ВБбШв и проложит в кабельных траншеях тип Т1 и Т6 на глубине -0,7м согласно СН РК 4.04-07-2013 .
2. Силовые кабели проложит в ПНД трубах Ф32мм.
3. Все пересечения силовых сетей с другими инженерными сетями выполнить согласно ПУЭ.

Изм.	Кол.уч	Лист	N Док	Подпись	Дата	28-08.2022-ЭН
Разработал		Избасаров				Заказчик : ГУ "Отдел архитектуры, строительства, жилищно-коммунального хозяйства, пассажирского транспорта и автомобильных дорог Абайского района Восточно - Казахстанской области" Местоположение: с. Кенгирбай би, Абайского р-на, область Абай
ГАП		Кенесхан Е				Строительство детского лагеря — Стадия: РП; Лист: 3; Листов: 5
Н.контр		Жаксыбаев А				План прокладки КЛ-0,4кВ и план наружного освещения М 1:500 — ТОО Проект Строй 2011 ГСЛ №09778

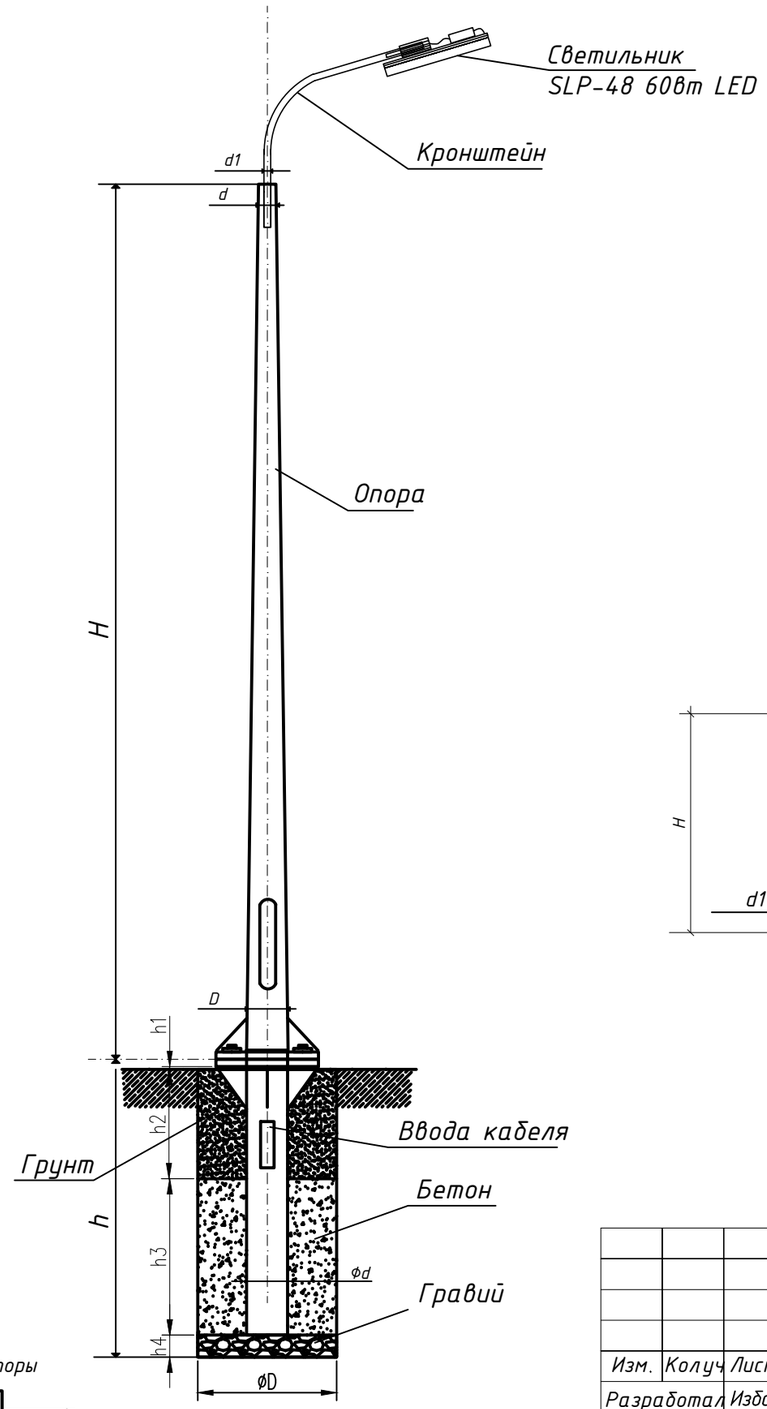

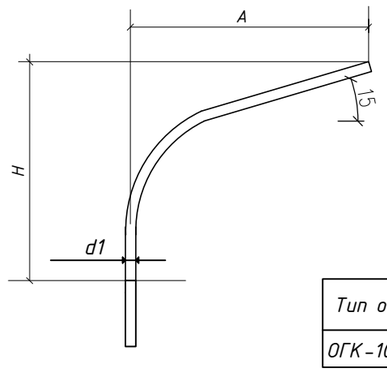

Основание опоры

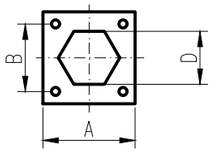

Кронштейн

Кронштейн	A, (мм)	H, (мм)	d1, (мм)
К1-1,5-1,0	1500	1000	48

Опора освещения ОГК-10

Тип опоры	H (м)	d (мм)	D (мм)	A (мм)	B (мм)	m (кг)
ОГК-10	10	68	166	400	300	133

Закладной элемент фундамента

Тип основания	Размеры,м							Количество, $м^3$		
	h	D	d,mm	h1	h2	h3	h4	бетон	гравии	грунт
ФМ-0,159-2,0	2,15	0,5	159	0,05	0,75	1,2	0,2	0,25	0,04	0,15

Согласовано

Взам. инв. No

Подпись и дата

Инв. No подл.

Изм.	Колуч	Лист	N Док	Подпись	Дата
Разработал		Избасаров			
ГАП		Кенесхан Е			
Н.контр		Жаксыбаев А			

28-08.2022-ЭН

Заказчик : ГУ "Отдел архитектуры, строительства, жилищно-коммунального хозяйства, пассажирского транспорта и автомобильных дорог Абайского района Восточно - Казахстанской области" Местоположение: с. Кенгирбай би, Абайского р-на, область Абай

Строительство детского лагеря

Стадия	Лист	Листов
РП	4	5

Опора освещения

ТОО Проект Строй 2011
ГСЛ №09778

Формат А3

Ведомость объемов строительных и монтажных работ

Поз.	Наименование работ	Ед.изм	Количество
	Строительные работы		
1	Рытье траншей в грунте в ручную	$м^3$	
2	Рытье траншей в грунте спецтехникой	$м^3$	66,6
3	Обратная засыпка траншей просеянной землей или песком	$м^3$	22,2
4	Укладка кирпича в траншею	шт	
5	Прокладка асбестоцементной безнапорной трубы Ф100мм	м	11
6	Обратная засыпка траншей обычным грунтом	$м^3$	44,4
	Монтажные работы		
1	Укладка кабеля в траншею	м	370
2	Прокладка кабеля в трубах	м	370

Экспликация траншей

Поз.	Наименование	Количество на траншею				Обозначение документа
		ТК1	ТК2	ТК3	ТК4	
1	Тип Т-1 (длина, м)	400				А5-92-13
2	Тип Т-2 (длина, м)					А5-92-13
3	Тип Т-3 (длина, м)					А5-92-13
4	Пересечение кабельной линии					
	с трубопроводом					А5-92-32
4	Пересечение кабельной линии					
	с автодорогой					А5-92-39
4	Пересечение кабельной линии					
	с кабелным тоннелем					А5-92-42

Согласовано

Взам. инв. №

Подпись и дата

Инв. №подл.

Изм.	Кол.уч	Лист	N Док	Подпись	Дата
Разработал		Избасаров			
ГАП		Кенесхан Е			
Н.контр		Жаксыбаев А			

28-08.2022-ЭН

Заказчик : ГУ "Отдел архитектуры, строительства, жилищно-коммунального хозяйства, пассажирского транспорта и автомобильных дорог Абайского района Восточно - Казахстанской области"

Местоположение: с. Кенгирбай би, Абайского р-на, область Абай

Строительство детского лагеря

Стадия	Лист	Листов
РП	5	5

Ведомость объемов строительных и монтажных работ

ТОО Проект Строй 2011 ГСЛ №09778

Формат А4

Позиция	Наименование и техническая характеристика	Тип, марка, обозначение документа, опросного листа	Код оборудования, изделия, материала	Завод-изготовитель	Единица измерения	Количество	Масса единицы, кг	Примечания
1	2	3	4	5	6	7	8	9
1	ЩИТ С МОНТАЖНОЙ ПАНЕЛЬЮ СЕРИИ GRANT		YKM40-04-65	IEK	шт	1		
2	ЯЩИК УПРАВЛЕНИЯ ОСВЕЩЕНИЕМ 25А (250х300х160мм)	ЯУО-9601 3474 У5 IP54	19034	"ТОО Электро-Запад"	шт	1		
3	СЧЕТЧИК ТРЕХФАЗНЫЙ ЭЛЕКТРОННЫЙ, ~380В	МЕРКУРИЙ 231АТ, 5/60А		"ТОО Электро-Запад"	шт	1		
4	АВТОМАТИЧЕСКИЕ ВЫКЛЮЧАТЕЛИ	ВА47-29-3р 25А	MVA20-3-025-B	IEK	шт	1		
5	Кабели силовые с медными жилами, бронированный; сеч. 4х6мм2	ВБбШв	ГОСТ-16442	АО "Казэнергокабель"	м	400		
6	3х2.5мм^2	ВБбШв	ГОСТ-16442	АО "Казэнергокабель"	м	170		
7	Гибкая гофрированная труба из самозатухающего ПВХ-пластиката, с протяжкой диаметром: 20мм для кабелей 3х2.5мм	CTG20-20-K41-100l		IEK	м	170		
8	Наконечник кабельный, медный для кабеля сечением жил 6мм2	ТМл-6-4-4	ГОСТ 7386-80		шт	68		
9	Труба полиэтиленовая с наружным Ф32мм,		ГОСТ 18599-2001		м	370		
10	Опоры фланцевые граненые Н=10м	ОГК-10		КЗ "ЭЛТО"	шт	17		
11	Светильник светодиодный прожекторного типа серии SLP IP-67	SLP-48 60вт LED	ГОСТ 15049-81	"PROLUX LED"	шт	17		
12	Кронштейн	К1-1,5-1,0	ГОСТ 6482-88	КЗ "ЭЛТО"	шт	17		
13	Закладной элемент фундамента для ОГК-10	ФМ-0,159-2,0	ГОСТ 8732-78	КЗ "ЭЛТО"	шт	17		
14	Траншея	Т-1			м	370		
15	Сигнальная лента "Опасно"				м	370		
16	Песок строительный				м3	22.2		
17	Бетон	В15	ГОСТ 5578-94		м3	4.25		
18	Гравий		ГОСТ 8267-93		м3	0.68		
19	Грунт				м3	2.55		

Согласовано

Взам. инв. №

Подпись и дата

Инв. №подл.

Изм.	Колуч	Лист	N Док	Подпись	Дата
Разработал		Избасаров			
ГАП		Кенесхан Е			
Н.контр		Жаксыбаев А			

28-08.2022-ЭН.СО

Заказчик : ГУ "Отдел архитектуры, строительства, жилищно-коммунального хозяйства, пассажирского транспорта и автомобильных дорог Абайского района Восточно - Казахстанской области"
Местоположение: с. Кенгирбай би, Абайского р-на, область Абай

Строительство детского лагеря

Стадия	Лист	Листов
РП	1	1

Спецификация оборудования, изделий и материалов.

ТОО Проект Строй 2011
ГСЛ №09778

Формат А3