ЖШС "Проект Строй 2011"
Астана қ.
Мемлекеттік лицензия № 09778
тел.: +7-777-989-11-90

ТОО "Проект Строй 2011"
г. Астана
Гасударственная лицензия № 09778
тел.: +7-777-989-11-90

Рабочий проект

Строительство детского лагеря

Местонахождение: с. Кенгирбай би, Абайского р-на, область Абай

Том II, Альбом 11

28.08.2022-СВН

Видеонаблюдение

Заказчик: ГУ "Отдел архитектуры, строительства, жилищно-коммунального хозяйства, пассажирского транспорта и автомобильных дорог Абайского района ВКО"

Директор ТОО: Жаксыбаев А.М.

г. Астана
2022 год.

ВЕДОМОСТЬ РАБОЧИХ ЧЕРТЕЖЕЙ ОСНОВНОГО КОМПЛЕКТА ВН

ЛИСТ	НАИМЕНОВАНИЕ	ПРИМЕЧАНИЯ
1	Общие данные	
2	Структурная схема системы видеонаблюдения	
3	План расположения системы видеонаблюдения на отм. 0,000	

ВЕДОМОСТЬ ССЫЛОЧНЫХ И ПРИЛАГАЕМЫХ ДОКУМЕНТОВ

	ССЫЛОЧНЫЕ ДОКУМЕНТЫ	
ГОСТ 21.603-80 ИЗД.2003г	СПДС. Связь и сигнализация. Рабочие чертежи	
ГОСТ 21.406-88 ИЗД.2003г	СПДС. Проводные средства связи. Обозначения	
	условные графические на схемах и планах.	
СНиП РК 3.02-10-2010.	Устройства связи, сигнализации и диспетчеризации	
	инженерного оборудования жилых и общественных	
	зданий.	
ПУЭ РК-2015	ПРАВИЛА УСТРОЙСТВА ЭЛЕКТРОУСТАНОВОК	
	ПРИЛАГАЕМЫЕ ДОКУМЕНТЫ	
28.08.2022-СВН.СО	Спецификация оборудования.	1 лист

ОБЩИЕ УКАЗАНИЯ

Рабочий проект видеонаблюдения разработан на основании задания на проектирование и требований действующих нормативных документов: ГОСТ 21.603-80 ИЗД2003Г, СНиП РК 3.02-10-2010, ПУЭ РК-2015, паспортных данных на приборы и оборудование, а также рекомендаций завода изготовителя.

Для визуального контроля проектируемого объекта установлена система видеонаблюдения. Проектом предусматривается один 16-ти канальный видеорегистратор, который устанавливается в кабинет N-17 (комната дежурного персонала).

Для накопления видео информации используются съемные жесткие диски HDD SATA3 -1 штуки, на один видеорегистратор емкостью по 2 tb.

Видеокамеры "DS-T206B" устанавливаются снаружи здания на стене, а видеокамеры "DS-T503A" устанавливаются внутри здания на потолке или стенах. Питание видеокамер "DS-T206B" и "DS-T503A" напряжением 12В предусматривается от блоков питания "СКАТ 1200М".

Для резервного питания системы видеонаблюдения предусматривается блок питания "UPS MUSTEK 1000".

Вся проводка системы видеонаблюдения выполняется в кабель канале.

Установку и настройку видеокамер произвести по месту.

Все соединительные и расключающие узлы систем видеонаблюдении производятся в распределительных коробках JBS 100x100.

Заземление оборудования выполняется согласно требованиям ПУЭ РК 2015.

Рабочие чертежи выполнены в соответствии с действующими нормами, правилами, инструкциями и государственными стандартами, обеспечивающими безопаснуюэксплуатацию при соблюдении предусмотренных проектом мероприятий.

Главный инженер проекта Жаксыбаев А.М.

Согласовано

Согласовано

Взам. инв. №

Подпись и дата

Инв. № подл.

Изм.	Кол.уч	Лист	№док.	Подп	Дата
ГИП:		Жаксыбаев А.М.			
Проверил:		Кенесхан Е.			
Выполнил:		Асқарұлы Т.			
Н.контроль:		Жаксыбаев А.М.			

28.08.2022-СВН

Заказчик: ГУ "Отдел архитектуры, строительства, жилищно-коммунального хозяйства, пассажирского транспорта и автомобильных дорог Абайского района ВКО"
Местонахождение: с. Кенгирбай би, Абайского р-на, область Абай

Строительство детского лагеря

Стадия	Лист	Листов
РП	1	3

Общие данные

ТОО "Проект Строй 2011" лицензия ГСЛ №09778

ФОРМАТ А3

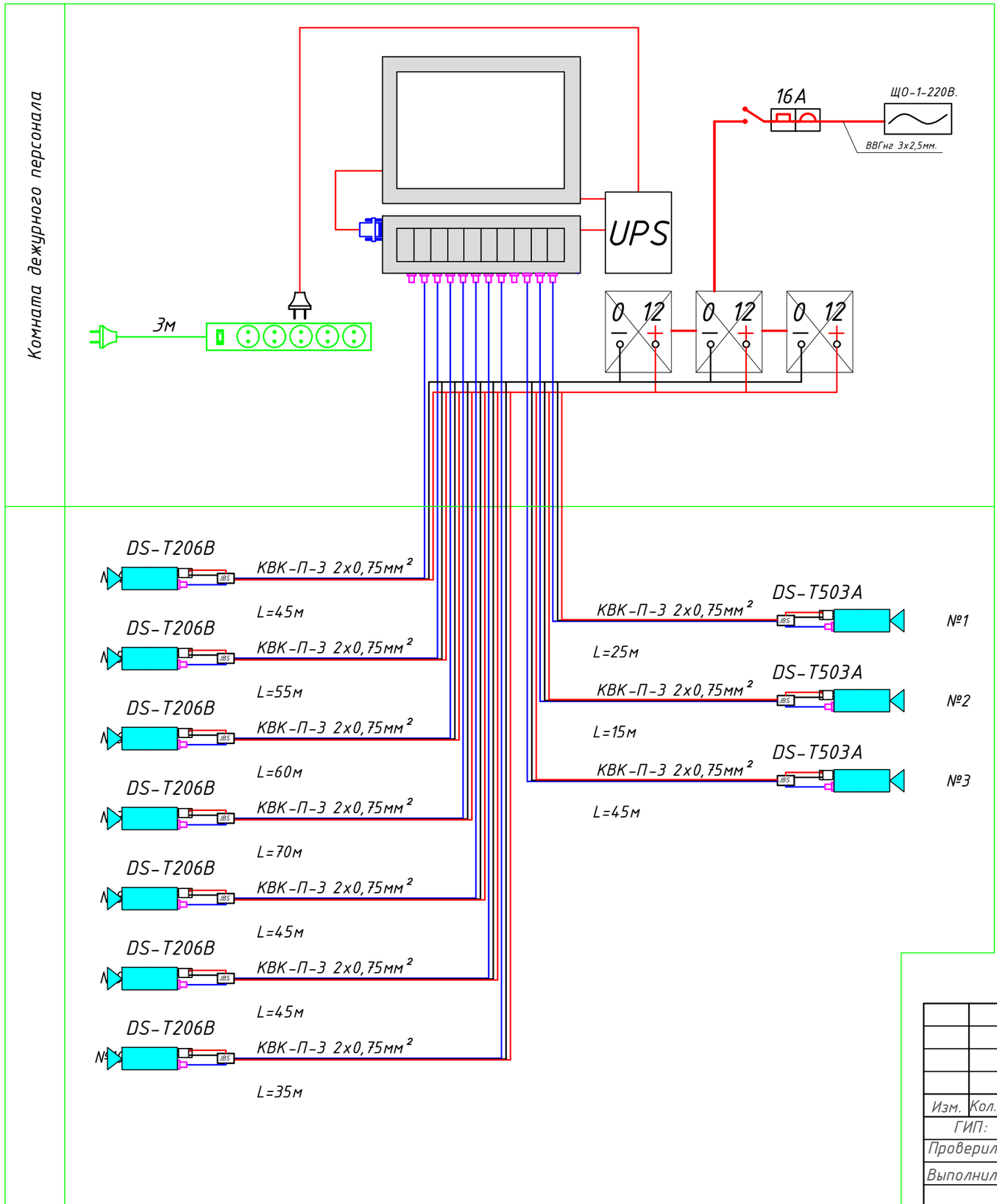

Условные обозначения

- Монитор.
- Видеорегистратор .
- Камера видеонаблюдения .
- Блок питания "СКАТ 1200М"
- Блок питания "UPS-Mustek-1000"
- Удлинитель Pilot 3м
- VGA кабель (в комплекте с монитором)
- Коробка распределительная JBS
- Разъем BNC
- Разъем DC
- Кабель КВК-П-3 2х0,75мм²

Взам. инв. №	Подпись и дата	Инв. № подл.

Изм.	Кол.уч	Лист	№док.	Подп.	Дата
ГИП:		Жаксыбаев А.М.			
Проверил:		Кенесхан Е.			
Выполнил:		Асқарұлы Т.			
Н.контроль:		Жаксыбаев А.М.			

28.08.2022-СВН

Заказчик: ГУ "Отдел архитектуры, строительства, жилищно-коммунального хозяйства, пассажирского транспорта и автомобильных дорог Абайского района ВКО"
Местонахождение: с. Кенгирбай би, Абайского р-на, область Абай

Строительство детского лагеря

Стадия	Лист	Листов
РП	2	2

Структурная схема системы видеонаблюдения

ТОО "Проект Строй 2011"
лицензия ГСЛ №09778

ФОРМАТ А3

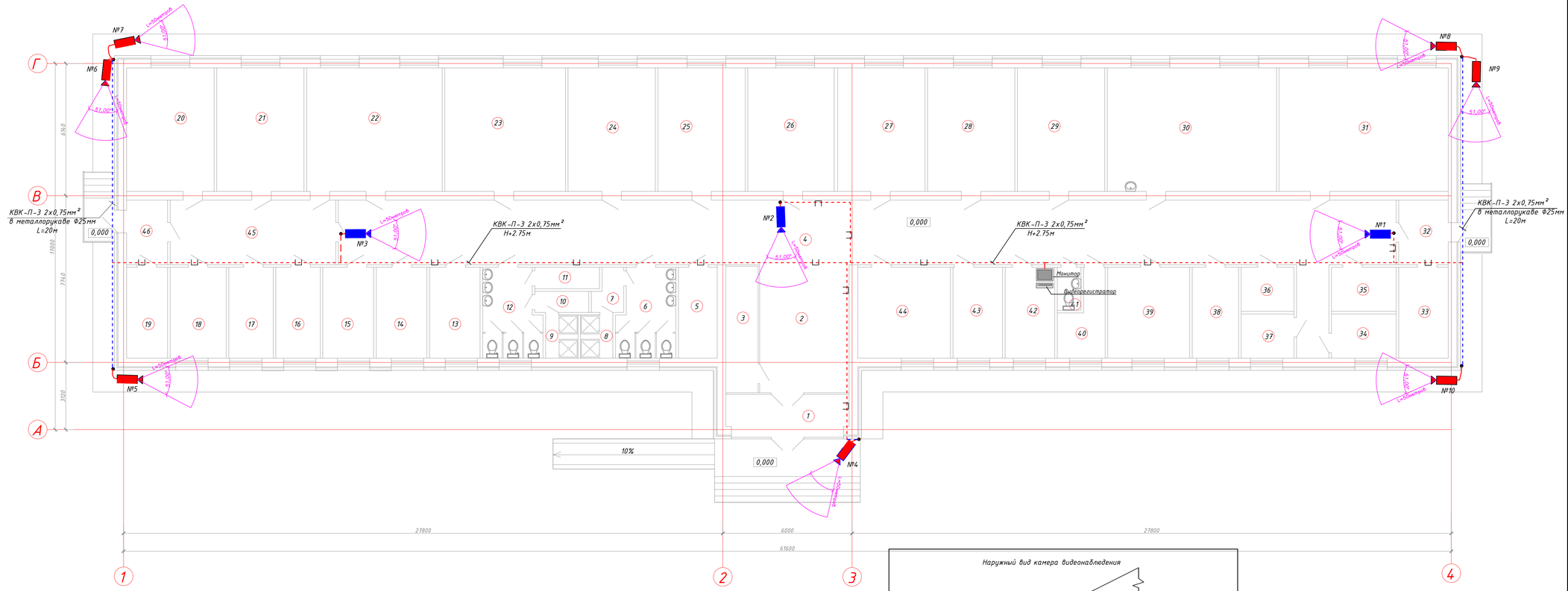

Экспликация помещений

№ пом.	Наименование	Площадь, м²	Кат. помещения
1	Тамбур	10,35	Д
2	Вестибюль	20,54	Д
3	Гардероб	7,20	Д
4	Коридор	153,75	Д
5	Электрощитовая	7,60	Д
6	С/У для мальчиков	10,70	Д
7	Помещения для переодевания	2,60	Д
8	Душевая для мальчиков	3,00	Д
9	Душевая для девочек	3,00	Д
10	Помещения для переодевания	2,45	Д
11	Кабины личной гигиены для девочек	3,00	Д
12	С/У для девочек	10,70	Д
13	Комната для чистки одежды и обуви	10,00	Д
14	Бельевая, комната хранения вещей, бывших в употреблении	10,00	Д
15	Кладовая для хранения новой одежды, белья, обуви, хозинвентаря	10,00	Д
16	Мясо-рыбный цех	9,00	Д
17	Заготовочная овощная	9,00	Д
18	Моечная столовая и кухонной посуды	11,00	Д
19	Склад	8,00	Д
20	Холодильный цех	23,30	Д
21	Кухня	23,23	Д
22	Обеденный зал	36,10	Д
23	Комната для приготовления уроков	32,14	Д
24	Спальная комната	23,25	Д
25	Спальная комната	23,25	Д
26	Спальная комната	23,25	Д
27	Спальная комната	23,25	Д
28	Спальная комната	23,25	Д
29	Спальная комната	23,25	Д
30	Спальная комната	45,00	Д
31	Спальная комната	45,00	Д
32	Тамбур	6,90	Д
33	Тепловой узел	9,71	Д
34	Изолятор	6,15	Д
35	Изолятор	6,15	Д
36	Кладовая грязного белья	5,02	Д
37	Постирочная	5,02	Д
38	Кудовая - хозкомната	9,10	Д
39	Вестибюль и гардероб с сушилкой	16,04	Д
40	Кладовая для личных вещей	6,78	Д
41	С/У для персонала	2,20	Д
42	Комната дежурного персонала	9,71	Д
43	Комната дежурных воспитателей	9,71	Д
44	Кабинет врача	18,15	Д
45	Коридор	23,04	Д
46	Тамбур	5,70	Д
	Всего	785,54	

Наружный вид камера видеонаблюдения

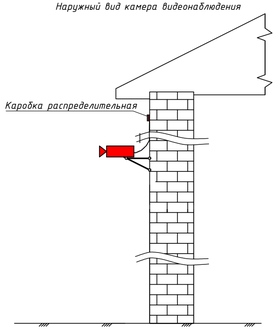

ВИДЕОКАМЕРА. 1-ВИДЕОРЕГИСТРАТОР.

КАБЕЛЬ ВИДЕОНАБЛЮДЕНИЯ ПРОЛОЖЕННЫЙ В КАБЕЛЬКАНАЛЕ

Характеристики видеокамеры EGV 6371 VF50

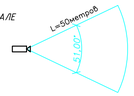

Изм.	Кол.уч.	Лист	№док.	Подп.	Дата	28.08.2022-СВН
ГИП:		Коксибаев А.М.				Заказчик: ГУ "Отдел архитектуры, строительства, жилищно-коммунального хозяйства, пассажирского транспорта и автомобильных дорог Абайского района ВКО" Местонахождение: г. Кенгирбай би, Абайского р-на, область Абай
Проверил:		Кенесхан Е.				Строительство детского лагеря — Стадия: РП; Лист: 3; Листов: 3
Выполнил:		Аскарулы Т.				
Н.контроль		Коксибаев А.М.				План расположения системы видеонаблюдения на отм. 0,000 — ТОО "Проект Строй 2011" лицензия ГСЛ №09778

Взам. инв. №

Подпись и дата

Инв. № подл.

Позиция	Наименование и техническая характеристика оборудования и материалов. Завод-изготовитель(для импортного оборудования-страна,фирма).	Тип, марка оборудования. Обозначение документа и номер опростного листа.	Код оборудования изделия, материалов.	Завод изготовитель.	Единица измер.	Коли-чество.	Масса единицы кг.	Примечание.
1	2	3	4	5	6	7	8	9
	ВИДЕОНАБЛЮДЕНИЕ							
1	Видеорегистратор DS-H316/2QA HiWatch 16 канал.	DS-H316/2QA			шт	1		
2	Жесткий диск	HDD 2 Tb			шт	1		
3	Удлинитель на 5 разеток, 3 метра. евростандарт	PILOT			шт	1		
4	Монитор	LCD монитор 19"(1280*1024)			шт	1		
5	Видеокамера DS-T503A HD-TVI купольная камера	DS-T503A			шт	3		
6	Видеокамера DS-T206B цилиндрическая камера	DS-T206B			шт	7		
7	Блок питания с батареей аккумуляторной 7 А/час	СКАТ-1200М			к-т	3		
8	Разъем	BNC			шт	20		
9	Разъем питания	DC			шт	10		
10	Блок питания	UPS Mustek 1000			шт	1		
11	Коробка распределительная 100Х100мм	JBS			шт	10		
12	Автоматический выключатель 1-но полюсный IH=16A				шт	1		
13	Бокс для 1-но полюсного выключателя				шт	1		
14	Провод с медными жилами сечением 3х2,5мм2	ВВГнг			м	20		
15	Кабель	КВК-П-3 2х0,75мм		KAZCENTRELECTROPROVOD	м	450		
16	Лоток пластиковый с крышкой размером 25х16мм	CCK10-025-016-1-KD1		IEK "ЭЛЕКОР"	м	150		
17	Лоток пластиковый с крышкой размером 12х12мм	CCK10-012-012-1-KD1		IEK "ЭЛЕКОР"	м	100		
18	Металлорукав Ф25мм	CM10-25-050		IEK	м	50		
19	Дюбель шурупы 150х 12мм				шт	28		
20	Кронштейн установочный				шт	7		
21	Гофра ПВХ с протяжкой 20мм	CTG20-20-K41-100I		IEK	м	10		
22	Скоба металлическая двухлапковая d-25мм	CMAT11-25-100		IEK	шт	30		
23	Дюбель с саморезом Ф6мм				шт	400		

ВЗАМ. ИНВ. N

ПОДПИСЬ И ДАТА

ИНВ. N ПОДЛ.

Изм.	Кол.уч.	Лист	№док.	Подп.	Дата
ГИП:		Жаксыбаев А.М			
Проверил:		Кенесхан Е.			
Выполнил:		Асқарұлы Т.			
Н.контроль:		Жаксыбаев А.М			

28.08.2022-СВН.СО

Заказчик: ГУ "Отдел архитектуры, строительства, жилищно-коммунального хозяйства, пассажирского транспорта и автомобильных дорог Абайского района ВКО"
Местонахождение: с. Кенгирбай би, Абайского р-на, область Абай

Строительство детского лагеря

Стадия	Лист	Листов
РП	1	1

Спецификация оборудования, изделий и материалов

ТОО "Проект Строй 2011" лицензия ГСЛ №09778

ФОРМАТ А3