Утвержден
приказом Министра
по инвестициям и развитию
Республики Казахстан
от 24 апреля 2017 года № 234

форма

Акт приемки объекта в эксплуатацию

«13» 12 2022 года

Заказчик ТОО «Қарағанды Су», Карагандинская область, г.Караганда, район им.Казыбек Би, ул.Привокзальная,5 БИН 040 640 005 089, 100008, 8(7212) 56-19-14 в лице Генерального директора Исаева Данияра Бауыржановича ,

фамилия, имя, отчество (при его наличии) ИИН, телефон - для физических лиц, наименование организации - для юридических лиц, БИН, телефон, почтовый индекс, область, город, район, населенный пункт, наименование улицы, номер дома/здания (стационарного помещения)

на основании:

Декларации о соответствии (прилагается) от 25.11.2022 г. АО «Алматыинжстрой», г.Алматы, Жетысуский район, Коммунальная, 12, БИН 950 640 000 206, 8(727)233-04-60, в лице генерального директора Чиликбаева Асхата Кашкинбаевича ,

дата подписания декларации, наименование подрядной (генподрядной) организации, фамилия, имя, отчество (при его наличии) руководителя, юридический адрес, БИН, телефон

Заключения о качестве строительно-монтажных работ (прилагается) от 25.11.2022 г. ТОО «Glad Servis», БИН 190 140 016 640, 8(701)725-50-14, эксперт технического надзора Воробьев Антон Игоревич, №KZ77VJE00031403 от 16.10.2017 г., №KZ86VJE00030756 от 25.09.2017 г., №KZ53VJE00032029 от 03.11.2017 г. ,

дата подписания заключения, наименование организации, фамилия, имя, отчество (при его наличии) экспертов технического надзора, № и дата получения аттестатов, БИН, телефон

Заключения о соответствии выполненных работ проекту (прилагается) от 25.11.2022 г. ТОО «ВИТАЛСТРОЙ», БИН 161 240 021 569, 8(701)481-85-95, в лице эксперта Карпеченкова Александра Валерьевича, аттестат №KZ77VJE00043916 от 21.01.2019г., №KZ91VJE00043858 от 21.01.2019г. ,

дата подписания заключения, наименование организации, фамилия, имя, отчество (при его наличии) экспертов авторского надзора, № и дата получения аттестатов, БИН, телефон

произведя осмотр готовности предъявленного подрядчиком (генеральным подрядчиком) к приемке в эксплуатацию объекта «Реконструкция канализационных сетей от д.9-17 микрорайона Орбита» II (нормальный, технически сложный) ,

наименование объекта, вид строительства (новое, расширение, реконструкция, техническое перевооружение, модернизация, капитальный ремонт), уровень ответственности, техническая и технологическая сложность объекта

по адресу: Карагандинская область, г.Караганда, р-н им. Казыбек би, мкр-н Орбита, кад.кв. № 183, кадастровый №09:142:206:101:2 ,

(область, район, населенный пункт, микрорайон, квартал, улица, номер дома (корпуса)

проверив комплектность исполнительной технической документации, в том числе посредством электронного модуля исполнительной технической документации

«13» 12 2022 года,

дата ознакомления

подтверждает что:

1.Строительство объекта осуществлено на основании:

1) правоустанавливающего документа на земельный участок от «22» 12 2006 года № 33/116 Постановление Акимата города Караганды ,

документ, подтверждающий наступление юридических фактов (юридических составов), на основании которых возникают, изменяются или прекращаются права на земельный участок, в том числе договоры, решения судов, правовые акты исполнительных органов, свидетельство о праве на наследство, передаточный акт или разделительный баланс при реорганизации негосударственных юридических лиц, владеющих земельным участком на праве собственности или выкупивших право временного возмездного землепользования (аренды).

либо решения о реконструкции (перепланировке, переоборудовании) помещений (отдельных частей) существующих зданий от «04» 11 2020 года № ГУ-Т-479 ГУ «Отдел архитектуры и градостроительства города Караганды» ,

наименование органа вынесшего решение

2) талона о приеме уведомления о начале строительно-монтажных работ KZ56REA00271946 от 26.04.2022г., KZ35REA00279308 от 09.06.2022г., KZ01REA00283121 от 30.06.2022г., KZ06REA00286329 от 20.07.2022г., KZ00REA00292839 от 31.08.2022г., KZ68REA00296562 от 20.09.2022г., KZ14REA00298310 от 30.09.2022г. ГУ «Управление государственного архитектурно-строительного контроля Карагандинской области» ,

наименование органа принявшего уведомление, дата и № принятия талона

3) проекта (проектно-сметной документации) ТОО «TD Project Company», РП Шифр: 02-2020 НК ,

наименование проектной организации, номер проекта

утвержденного(й) № 1062 от 13.12.2021г. ТОО «Қарағанды Су» ,

дата и номер проекта, наименование организации утвердившей (переутвердившей) проект и дата утверждения

2. Строительно-монтажные работы осуществлены в сроки:

начало работ «26» 04 2022 года;

окончание работ «17» 10 2022 года;

при продолжительности строительства, месяц:

по норме или по проекту организации строительства, месяц: 1,5 ;

фактически, месяц: 5,7 ;

3. Объект (комплекс) имеет следующие основные технико-экономические показатели (мощность, производительность, производственная площадь, протяженность, вместимость, объем, пропускная способность, провозная способность, число рабочих мест и тому подобное, заполняется по всем объектам (кроме жилых домов) в единицах измерения соответственно целевой продукции или основным видам услуг):

Мощность, производительность и так далее	Единица измерения	По проекту		Фактически	
		общая (с учетом ранее принятых)	в том числе пускового комплекса или очереди	общая (с учетом ранее принятых)	в том числе пускового комплекса или очереди
Протяженность канализационной сети;	м	189		189	

Колодец канализационный из ж/б элементов Ø1500мм;	шт	4		4	

Выпуск продукции (оказания услуг), предусмотренной проектом в объеме, соответствующем нормам освоения проектных мощностей в начальный период Канализационная сеть,

факт начала выпуска продукции с указанием объема

Жилой дом имеет следующие показатели:

Показатели	Единица измерения	По проекту	Фактически
Общая площадь	метр в квадрате (далее - м²)		
Число этажей	этаж		
Общий строительный объем	метр в кубе (далее - м³)		
В том числе подземной части	м³		
Площадь встроенных, встроенно-пристроенных и пристроенных помещений	м²		

Показатели	По проекту			Фактически		
	число квартир	площадь квартир, м²		число квартир	площадь квартир, м²	
		общая	жилая		общая	жилая
Всего квартир, в том числе: однокомнатных двухкомнатных трехкомнатных четырехкомнатных и более						

4. Технологические и архитектурно-строительные решения по объекту характеризуются следующими данными: Полипропиленовая гофрированная канализационная труба SN16 DN/ID 400мм – 55,5м; полипропиленовая гофрированная канализационная труба SN16 DN/ID 160мм – 3,5м; полимерный рукав DN 400мм толщиной 6,5 мм – 130 м, колодцы канализационные из ж/б элементов Ø1500мм – 4 шт.,

краткие технические характеристики по особенностям его размещения, по основным материалам и конструкциям, инженерному и технологическому оборудованию

5. На объекте установлено предусмотренное проектом оборудование в количестве согласно актам о его приемке после индивидуального испытания и комплексного опробования;

6. Наружные инженерные коммуникации (холодное и горячее водоснабжение, канализация, теплоснабжение, газоснабжение, электроснабжение и связь) обеспечивают нормальную эксплуатацию объекта (здания, сооружения, помещения) и приняты городскими эксплуатационными организациями;

7. Сметная стоимость по утвержденному проекту (проектной- сметной документации): всего 55 162,126 тысяч тенге, в том числе строительно-монтажных работ 50 822,698тысяч тенге, оборудования, инструмента и инвентаря 0 тысяч тенге;

8. Сметная стоимость основных фондов, принимаемых в эксплуатацию 50 271,780 тысяч тенге, в том числе: стоимость строительно-монтажных работ 48 281,563 тысяч тенге; стоимость оборудования, инструмента и инвентаря 0 тысяч тенге;

9. Доля местного содержания предусмотрена в проектно-сметной документации 53,54% и фактически применено 53,54% (на объектах финансируемых за счет государственных инвестиций и средств квазигосударственного сектора);
10. Класс энергоэффективности здания --- ;
11. Объект построен в соответствии с утвержденным проектом (проектно-сметной документацией) и требованиями государственных нормативных документов в области архитектуры, градостроительства и строительства.

РЕШИЛ: «Реконструкция канализационных сетей от д.9-17 микрорайона Орбита», кадастровый №09:142:206:101:2; кадастровый квартал № 183,

наименование объекта (комплекса)

принять в эксплуатацию.

Заказчик Исаев Д.Б.,

фамилия, имя, отчество (при его наличии), подпись руководителя Место печати (при наличии)

Технический надзор:

1) аттестованный (-ые) эксперт (-ы) _____.

(фамилия, имя, отчество (при его наличии) эксперта, специализация аттестата, подпись, дата Место печати (при наличии)

2) аккредитованная организация ТОО «Glad Servis», директор Гиниятуллин Р.Г.,

(наименование организации) имеющей в своем составе аттестованного (-ых) эксперта (-ов), фамилия, имя, отчество (при его наличии) руководителя, подпись, дата Место печати (при наличии)

эксперт технического надзора Воробьев А.И. аттестаты в части инженерных сетей, несущих и ограждающих конструкций, технологического оборудования,

(фамилия, имя, отчество (при его наличии) эксперта, специализация аттестата), подпись,дата Место печати (при наличии)

Авторский надзор:

1) разработчик проекта _____,

(наименование организации, фамилия, имя, отчество (при его наличии), должность), подпись, дата Место печати (при наличии)

2) организация ТОО «ВИТАЛСТРОЙ», генеральный директор Быков В. В.,

(наименование организации) имеющей в своем составе аттестованного (-ых) эксперта (-ов), фамилия, имя, отчество (при его наличии) руководителя, подпись, дата Место печати (при наличии)

Карпеченков А. В. аттестаты в части несущих и ограждающих конструкций, архитектуры,

(фамилия, имя, отчество (при его наличии) эксперта, специализация аттестата), подпись, дата Место печати (при наличии)

3) аттестованный (-ые) эксперт (-ы)_____.

(фамилия, имя, отчество (при его наличии) эксперта, специализация аттестата), подпись, дата Место печати (при наличии)

Подрядчик (генеральный подрядчик) Чиликбаев А. К.,

фамилия, имя, отчество (при его наличии), подпись руководителя

Место печати (при наличии)

Приложение 13
к акту приемки объекта
в эксплуатацию

форма

Технические характеристики объекта (сети, водоводы,коллекторы и тому подобное)

№ п/п	Наименование	Единицы измерения	Количество, протяженность	Примечание
1	2	3	4	5
Водопровод				
1	Водоводы (общая протяженность)	м		
	1) из стальных труб	м		
	2) из чугунных труб	м		
	3) из асбестоцементных труб	м		
	4) из железобетонных труб	м		
	5)	м		
2	Распределительная сеть (общая протяженность)	м		
	1) из стальных труб	м		
	2) из чугунных труб	м		
	3) из асбестоцементных труб	м		
	4) из полиэтиленовых труб	м		
	5)	м		
3	Прочие устройства			
	Смотровой колодец	шт		
	Задвижка d-	шт		
	« d-	шт		
	« d-	шт		
	Вентили d-	шт		
	« d-	шт		
	« d-	шт		
	Кран d-	шт		
	« d-	шт		
	« d-	шт		
	Гидрант	шт		
	Водопроводный ввод	шт		
	Водоразборная колонка	шт		
	Стальной футляр	шт		
	Питьевой фонтанчик	шт		
Канализация	**Кадастровый номер №09:142:206:101:2**			
1	Коллекторы (общая протяженность)	м		
	1) из керамических труб	м		
	2) из чугунных труб	м		
	3) из бетонных труб	м		

	4) из асбестоцементных труб	м		
	5) из железобетонных труб	м		
	6)	м		
	7)	м		
2	Канализационная сеть (общая протяженность)	**м**	**189**	
	1) из керамических труб	м		
	2) из чугунных труб	м		
	3) из бетонных труб	м		
	4) из асбестоцементных труб	м		
	5) гофрированная канализационная труба SN16 DN/ID 400мм	**м**	**55,5**	
	6) гофрированная канализационная труба SN16 DN/ID 160мм	**м**	**3,5**	
	7) полимерный рукав DN 400мм толщиной 6,5 мм	**м**	**130**	
3	Прочие устройства			
	Смотровой колодец	**шт**	**4**	
	Выпуск	шт		

Горизонтальный разрез колодца	Вертикальный разрез колодца
Масштаб **М 1:50**	Масштаб **М 1:50**
прилагается	**прилагается**

Спецификация

№ п/п	Наименование	Марка	Материал	Диаметр (мм) (размеры)	Количество	Примечание
1	Смотровой колодец		**ж/б**	**Ø1500**	**4**	

Схема привязки колодца к постоянным точкам-ориентирам

Заказчик Исаев Д.Б.
фамилия, имя, отчество (при наличии), подпись руководителя Место печати (при наличии)
Авторский надзор Быков В. В.
фамилия, имя, отчество (при наличии), подпись эксперта Место печати (при наличии)

Вертикальный разрез

Горизонтальный разрез

Колодец I
для непросадочных сухих грунтов

Разрез 1-1

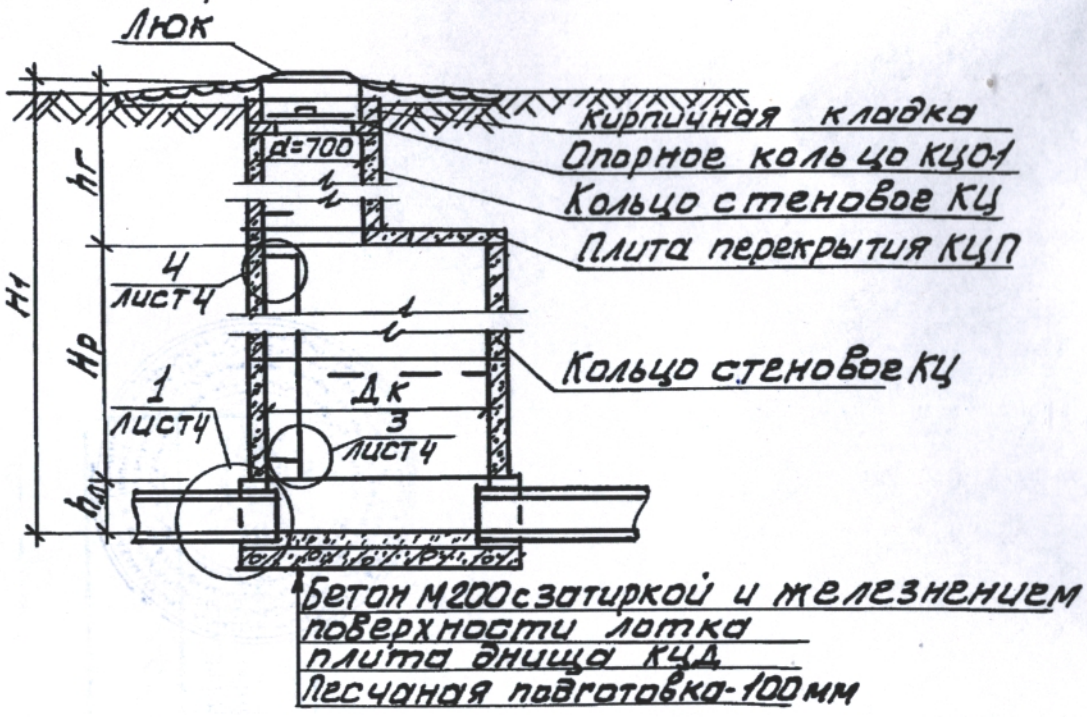

План колодца I

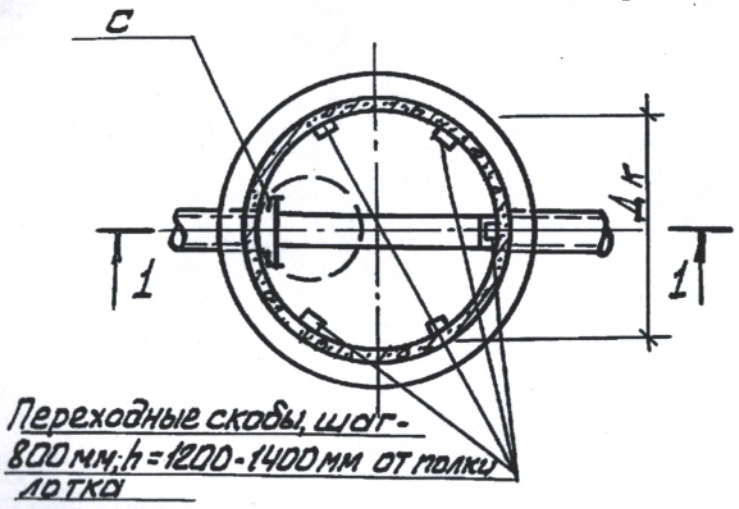

ҚОҒАМНЫҢ ҚАРАҒАНДЫ ОБЛЫСЫ БОЙ

ӨТІНІШ № 002235914053

ТІРКЕ

ТІРКЕЛ

КАДАСТРЛЫҚ № 08-111-206-

ЖЫЛЖ

ОБЪЕКТІСІНІҢ МЕКЕН ЖАЙЫ:

ТІРКЕУШІ

БӨЛІМ БАСШЫСЫ

БАСШЫ

Приложение 3
к **приказу** Министра
по инвестициям и развитию
Республики Казахстан
от 24 апреля 2017года № 235

Форма

Декларация о соответствии

« 25 » 11 2022 г.

Подрядчик (генеральный подрядчик) АО «Алматыинжстрой», г.Алматы, Жетысуский район, Коммунальная, 12 ,
наименование организации, юридический адрес
в лице генерального директора Чиликбаева Асхата Кашкинбаевича ,
фамилия, имя, отчество (при наличии) руководителя организации
по объекту: «Реконструкция канализационных сетей от д.9-17 микрорайона Орбита» ,
кадастровый номер №09:142:206:101:2, кадастровый квартал № 183 ,
наименование, местонахождения объекта,
заказчиком которого является ТОО «Қарағанды Су»; в лице генерального директора Исаева Д.Б. ,
наименование организации, фамилия, имя, отчество (при наличии) руководителя
удостоверяет, что:
1. Строительно-монтажные работы на объекте выполнены в соответствии с утвержденным проектом (проектно-сметной документацией), государственными нормативами в сфере архитектурной, градостроительной и строительной деятельности;
2. Субподрядные организации: ;
наименование организаций
3. Проект (проектно-сметная документация) ТОО «TD Project Company», Шифр: 02-2020 НК ,
наименование проектной организации, номер проекта
утвержден(а) приказом №1062 от 13.12.2021г, ТОО «Қарағанды Су» ,
наименование организации утвердившей (переутвердившей) проект и дата утверждения
4. Объект (комплекс) имеет следующие основные технико-экономические показатели (мощность, производительность, производственная площадь, протяженность, вместимость, объем, пропускная способность, провозная, способность, число рабочих мест и тому подобное, заполняется по всем объектам (кроме жилых домов) в единицах измерения соответственно целевой продукции или основным видам услуг):

Мощность, производительность и так далее	Единица измерения	По проекту		Фактически	
		общая (с учетом ранее принятых)	в том числе пускового комплекса или очереди	общая (с учетом ранее принятых)	в том числе пускового комплекса или очереди
Протяженность канализационной сети;	м	189		189	

Колодец канализационный из ж/б элементов Ø1500мм;	шт	4		4	

Жилой дом имеет следующие показатели:

Показатели	Единица измерения	По проекту	Фактически
Общая площадь	метр в квадрате (далее - $м^2$)		
Число этажей	этаж		
Общий строительный объем	метр в кубе (далее - $м^3$)		
В том числе подземной части	$м^3$		
Площадь встроенных, встроенно-пристроенных и пристроенных помещений, холодная пристройка	$м^2$		

Показатели	По проекту			Фактически		
	число квартир	площадь квартир, $м^2$		число квартир	площадь квартир, $м^2$	
		общая	жилая		общая	жилая
Всего квартир, в том числе: однокомнатных двухкомнатных трехкомнатных четырехкомнатных и более						

5. Технологические и архитектурно-строительные решения по объекту характеризуется следующими данными: Полипропиленовая гофрированная канализационная труба SN16 DN/ID 400мм – 55,5м; полипропиленовая гофрированная канализационная труба SN16 DN/ID 160мм – 3,5м; полимерный рукав DN 400мм толщиной 6,5 мм – 130 м, колодцы канализационные из ж/б элементов Ø1500мм – 4 шт. ; краткие технические характеристики по особенностям его размещения, по основным материалам и конструкциям, инженерному и технологическому оборудованию

6. На объекте установлено предусмотренное проектом оборудование в количестве согласно актам о его приемке после индивидуального испытания и комплексного опробования;

7. Мероприятия, по охране труда, обеспечению взрывобезопасности, пожаробезопасности, охране окружающей природной среды и антисейсмические мероприятия, предусмотренные проектом выполнены;

8. Строительно-монтажные работы осуществлены в сроки:

начало работ апрель 2022 года;
месяц, год

окончание работ октябрь 2022 года;
месяц, год

при продолжительности строительства, месяц:

по норме или по проекту организации строительства, месяц : 1,5 ,

фактически, месяц: 5,7 ,

9. Примененные строительные материалы, конструкции, оборудование и

изделия соответствуют требованиям проекта и государственных нормативов;

9-1.Доля местного содержания предусмотрена в проектно-сметной документации 53,54% и фактически применено 53,54% (на объектах финансируемых за счет государственных инвестиций и средств квазигосударственного сектора);

10.Исполнительная геодезическая съемка фактического положения подземных инженерных сетей и/или зданий (сооружений) выполнена (обязательное приложение к декларации о соответствии);

10-1.Исполнительная техническая документация имеется в полном объеме, в том числе в электронном модуле;

11.Наружные инженерные коммуникации (холодное и горячее водоснабжение, канализация, теплоснабжение, газоснабжение, электроснабжение и связь) обеспечивают нормальную эксплуатацию объекта, что подтверждается поставщиками услуг по инженерному и коммунальному обеспечению.

Поставщики услуг по инженерному и коммунальному обеспечению:

Все технические условия подключены дополнительные мощности не требуются _____,

Водоотведение не требуются. Водоснабжение не требуется _____,

ТОО «Қарағанды Су» Исаев Д.Б. _____,

наименование организации, фамилия, имя, отчество (при наличии), подпись руководителя, дата

М.П.

12. Шумоизоляция здания соответствует проекту и подтверждается экспертным заключением выдаваемым государственной организацией осуществляющей санитарно-эпидемиологическую экспертизу по результатам лабораторных замеров проведенных аккредитованными испытательными лабораториями (центрами) (экспертное заключение прилагается);

13. Обеспечен доступ для маломобильных групп населения, что подтверждается органами социальной защиты населения_____

_____;

фамилия, имя, отчество (при наличии) руководителя, подпись, дата

Подрядчик (генеральный подрядчик) считает объект: «Реконструкция канализационных сетей от д.9-17 микрорайона Орбита», №09:142:206:101:2 кадастровый квартал № 183 ,

готовым к приемке в эксплуатацию, наименование объекта (комплекса)

гарантирует качество выполненных строительно-монтажных и специальных работ, и принимает на себя обязательство устранять дефекты, возникшие по его вине при строительстве объекта согласно гарантийного срока в соответствии с законодательством Республики Казахстан.

Подрядчик (генеральный подрядчик)

Чиликбаев А. К. _____,

фамилия, имя, отчество (при наличии) руководителя, подпись, дата

М.П.

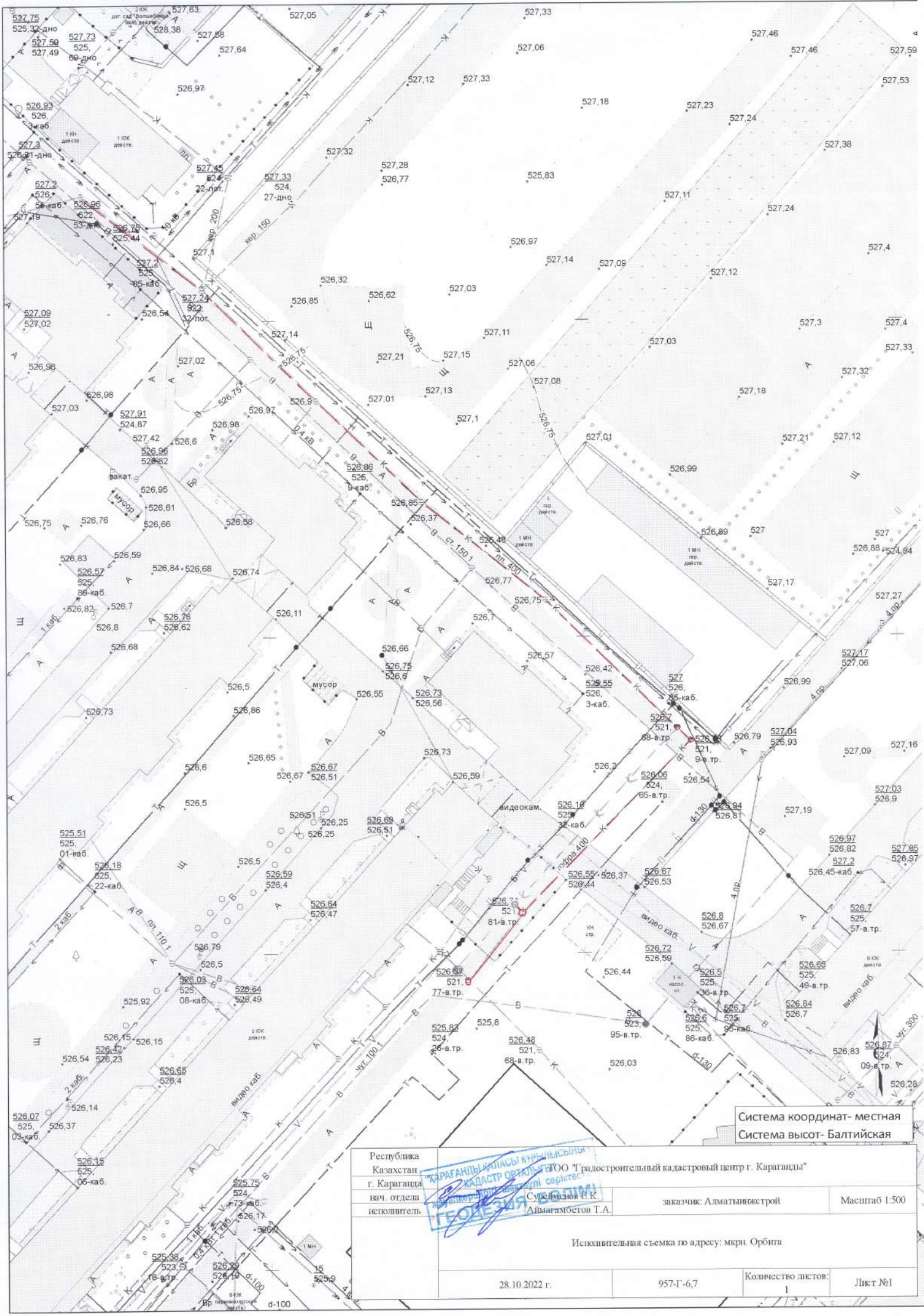

Республика Казахстан	ТОО "Градостроительный кадастровый центр г. Караганды"		
г. Караганда			
нач. отдела	Сулеймонов Е.К.	заказчик: Алматыинжстрой	Масштаб 1:500
исполнитель	Аймагамбетов Т.А.		
Исполнительная съемка по адресу: мкрн. Орбита			
28.10.2022 г.	957-Г-6,7	Количество листов: 1	Лист №1

КАРАГАНДЫ ҚАЛАСЫ ӘКІМДІГІНІҢ КАДАСТР ОРТАЛЫҒЫ
Жер-кадастр бөлімінің сәулетшісі
ГЕОДЕЗИЯ ЖӘНЕ КАРТОГРАФИЯ

Приложение 1
к **приказу** Министра
по инвестициям и развитию
Республики Казахстан
от 24 апреля 2017 года № 235

Форма

Заключение о качестве строительно-монтажных работ

« 25 » 11 2022 г

Технический надзор ТОО «Glad Servis», г.Караганда, ул.Абая, д.2, оф.206, в лице директора Гиниятуллина Расима Газинуровича,
наименование организации, фамилия, имя, отчество (при наличии) руководителя, юридический адрес
в лице эксперта Воробьева Антона Игоревича, №KZ77VJE00031403 от 16.10.2017 г., №KZ86VJE00030756 от 25.09.2017 г., №KZ53VJE00032029 от 03.11.2017 г.
фамилия, имя, отчество (при наличии) экспертов, № аттестатов, дата получения
действующего на основании №04-10/27 от 13.04.2022 года
№ договора и дата
по объекту: «Реконструкция канализационных сетей от д.9-17 микрорайона Орбита», кадастровый №09:142:206:101:2, кадастровый квартал №183,
наименование и местонахождение объекта
заказчиком которого является ТОО «Қарағанды Су» в лице генерального директора Исаева Данияра Бауыржановича,
наименование организации, фамилия, имя, отчество (при наличии) руководителя
подтверждает, что:
1. Строительство объекта осуществлялось
а) подрядчиком (генеральным подрядчиком) АО «Алматыинжстрой», ГСЛ №04216 от 26.02.2001г.,
наименование организации, № лицензии и дата получения
в лице генерального директора Чиликбаева Асхата Кашкинбаевича,
фамилия, имя, отчество (при наличии) руководителя
б) субподрядными организациями
наименование организации, № лицензии и дата получения
в лице
фамилия, имя, отчество (при наличии) руководителя
наименование организации, № лицензии и дата получения, руководитель.
2. Строительно-монтажные работы осуществлены в сроки:
начало работ апрель 2022 г.;
месяц, год
окончание работ октябрь 2022 г;
месяц, год
при продолжительности строительства, месяц: по норме или по проекту организации строительства 1,5 месяца; фактически 5,7 месяцев;
3. Сметная стоимость по утвержденному проекту (проектно-сметной документации):
всего 55 162,126 тыс. тенге, в том числе строительно-монтажных работ 50 822,698 тыс. тенге, оборудования, инструмента и инвентаря 0 тыс. тенге;
4. Сметная стоимость основных фондов, принимаемых в эксплуатацию 50 271,780 тыс. тенге, в том числе: стоимость строительно-монтажных работ 48 281,563 тыс. тенге; стоимость оборудования, инструмента и инвентаря 0 тыс. тенге;

5. Объект построен в соответствии с проектом (проектно-сметной документацией) ТОО «Қарағанды Су», Шифр:02-2020 НК ,
наименование проектной организации, номер проекта
утвержденным(ой) Приказом № 1062 от 13.12.2021г., ТОО «Қарағанды Су» ,
наименование организации утвердившей (переутвердившей) проект и дата утверждения и требованиями государственных нормативных документов в области архитектуры, градостроительства и строительства;
6. Примененные строительные материалы, конструкции, оборудование и изделия соответствуют проекту и требованиям государственных нормативов;
6-1.Доля местного содержания предусмотрена в проектно-сметной документации 53,54% и фактически применено 53,54% (на объектах финансируемых за счет государственных инвестиций и средств квазигосударственного сектора);
7. Исполнительная техническая документация имеется в полном объеме;
8. Замечания, выданные техническим надзором в процессе строительства, устранены;
9. Завершенный строительством объект обеспечивает прочность, устойчивость и надежность на протяжении всего срока службы (эксплуатации, использования, применения) и соответствует требованиям государственных нормативов, направленных на обеспечение интересов и безопасности собственников (пользователей) и общества в целом.

Технический надзор:
организация ТОО «Glad Servis»,
директор Гиниятуллин Расим Газинурович ,
наименование организации, фамилия, имя, отчество (при наличии) руководителя, подпись, дата

М.П.

эксперт(ы) по техническому надзору Воробьев Антон Игоревич ,
№KZ77VJE00031403, №KZ86VJE00030756, №KZ53VJE00032029 ,
фамилия, имя, отчество (при наличии) эксперта (экспертов) № аттестатов, подпись, дата

М.П.

Приложение 2
к **приказу** Министра
по инвестициям и развитию
Республики Казахстан
от 24 апреля 2017 года № 235

Форма

Заключение о соответствии выполненных работ проекту

« 25 » 11 2022г.

Авторский надзор ТОО «ВИТАЛСТРОЙ», в лице генерального директора Быкова Виталий Васильевича, г.Караганда, пр.Бухар-Жырау, стр.81/1, офис 2,
наименование организации, фамилия, имя, отчество (при наличии) руководителя
в лице: эксперта Карпеченкова Александра Валерьевича, аттестат №KZ77VJE00043916 от 21.01.2019г., №KZ91VJE00043858 от 21.01.2019г.
фамилия, имя, отчество (при наличии) экспертов, № аттестатов и дата получения
действующего на основании №04-11/49 от 01.03.2022г.
№ договора и дата
по объекту: «Реконструкция канализационных сетей от д.9-17 микрорайона Орбита», кадастровый номер №09:142:206:101:2, кадастровый номер № 183,
наименование и местонахождение объекта
заказчиком которого является ТОО «Қарағанды Су»,
в лице: генерального директора Исаева Данияра Бауыржановича,
наименование организации, фамилия, имя, отчество (при наличии) руководителя
подтверждает, что:
1. Строительство объекта осуществлялось
а) подрядчиком (генеральным подрядчиком) АО «Алматыинжстрой», ГСЛ №04216 от 26.02.2001г.,
наименование организации, № лицензии и дата получения
в лице: генерального директора Чиликбаева Асхата Кашкинбаевича,
фамилия, имя, отчество (при наличии) руководителя
б) субподрядными организациями _____;
наименование организации, № лицензии и дата получения
в лице: _____;
фамилия, имя, отчество (при наличии) руководителя
2. Строительно-монтажные работы осуществлены в сроки:
начало работ апрель 2022 года;
месяц, год
окончание работ октябрь 2022 года;
месяц, год
при продолжительности строительства, месяц: по норме или по проекту организации строительства 1,5 месяца; фактически 5,7 месяцев;
3. Примененные строительные материалы, конструкции, оборудование и изделия соответствуют требованиям проекта;
4. Замечания, выданные авторским надзором в процессе строительства, устранены;
5. Внесенные изменения в проект (проектно-сметную документацию) в процессе строительства выполнены в соответствии с требованиями
нормативов в области архитектуры, градостроительства и строительства;

6. Объект построен в соответствии с проектом (проектно-сметной документацией)
ТОО «Қарағанды Су» Шифр: 02-2020 НК,
наименование проектной организации, номер проекта
утвержденным(ой) Приказом № 1062 от 13.12.2021г, ТОО «Қарағанды Су»,
наименование организации утвердившей (переутвердившей) проект и дата утверждения
Авторский надзор:
организация ТОО «ВИТАЛСТРОЙ», Быков Виталий Васильевич,
наименование организации, фамилия, имя, отчество (при наличии) руководителя,
подпись, дата

М.П.

эксперт(ы) по авторскому надзору Карпеченков Александр Валерьевич
№KZ77VJE00043916, №KZ91VJE00043858
фамилия, имя, отчество (при наличии) эксперта (экспертов), № аттестатов,
подпись, дата

М.П.

Форма №3

Заказчик: ТОО "Қарағанды Су"
БИН 040640005089
ИИК KZ4294804KZT22031530
БИК EURIKZKA
АО «Евразийский Банк» Кбе 17
Договор: № 04-10/26 08.04.2022г.

Подрядчик: АО "Алматыинжстрой"
БИН/ИИН 950640000206
ИИК KZ916017131000007658
БИК HSBKKZKX
АО "Народный Банк Казахстана"

АКТ
приемки выполненных работ за июнь месяц 2022 г.
Наименование объекта: Реконструкция канализационных сетей от д.9-17 микрорайона Орбита

(тенге)

1	Общая стоимость выполняемых работ с начала действия договора с НДС		48 281 563,18
2	Ранее заактированные суммы по выполненным работам		
3	Сумма аванса, перечисленная исполнителю		14 484 468,95
4	Сумма ранее оплаченных работ заказчиком исполнителю		0,00
5	Виды выполненных работ		строительство
6	Сумма фактических расходов произведенных исполнителем для выполнения указанных работ с НДС		41 808 936,23
7	Удержание резерва 5%		2 090 446,81
8	Сумма выполненных работ с НДС с удержанием резерва		39 718 489,42
9	Возврат авансового платежа 30%		12 542 680,87
10	Сумма необходимая к перечислению, для оплаты выполненных работ		27 175 808,55
11	в том числе НДС-12%		2 911 693,77

Заказчик: Генеральный директор
ТОО "Қарағанды Су" **Исаев Д.Б.**

Подрядчик:
АО "Алматыинжстрой" **Жумагалиев Е.К.**

Форма по приложению 3-1
Приказа Министра индустрии и инфраструктурного развития
Республики Казахстан от 2 апреля 2019 года № 178

Заказчик : **Товарищество с ограниченной ответственностью "Қарағанды Су"**

(полное наименование, бизнес идентификационный номер или индивидуальный идентификационный номер, адрес, данные о средствах связи)

Подрядчик : **Акционерное общество "Алматынинжстрой"**

(полное наименование, бизнес идентификационный номер или индивидуальный идентификационный номер, адрес, данные о средствах связи)

Стройка : **Реконструкция канализационных сетей от д.9-17 микрорайона Орбита**

(наименование, адрес)

Объект : **Наружные сети канализации**

(наименование)

Договор подряда (контракт) № 04-10/26 от 08.04.2022 года

Акт выполненных работ

за **июнь 2022** (месяц, год) на **1-1-1 Подготовительные работы** работы

№ п/п	№ позиции по смете	Шифр норм, код ресурса	Наименование работ и затрат	Единица измерения	Количество	Стоимость единицы, тенге: Всего / зарплата рабочих-строителей	Стоимость единицы, тенге: эксплуатация машин / зарплата машинистов	Общая стоимость, тенге: Всего / зарплата рабочих-строителей	Общая стоимость, тенге: эксплуатация машин / зарплата машинистов	Общая стоимость, тенге: материалы / оборудование, мебель, инвентарь	Накладные расходы, тенге / Сметная прибыль, тенге	Всего стоимость с НР и СП, тенге	Страна происхождения
1	2	3	4	5	6	7	8	9	10	11	12	13	14
1	1	Е11-230601-0105 Изм. и доп. вып. 8	Колодцы канализационные круглые сборные железобетонные, диаметр 1,5 м. Демонтаж	м3 конструкций колодца	1,8	15830,61 / 10852,22	4978,39 / 2139,5	28495 / 19534	8961 / 3851	0	23151 / 4132	55778	
2	2	С3414-101-0701	Грузы неупакованные (железобетонные изделия и конструкции) до 3 т. Погрузка	т	7,2	745		5364			429	5793	
3	3	С3414-101-0702	Грузы неупакованные (железобетонные изделия и конструкции) до 3 т. Разгрузка	т	7,2	745		5364			429	5793	
4	4	С3412-102-0115	Перевозка строительных грузов самосвалами в населенных пунктах. Грузоподъемность свыше 10 т. Расстояние перевозки 15 км	т·км	108	41		4428			354	4782	
			ИТОГО:					43651	8961		23151	72146	
			В том числе :					19534	3851		5344		
			Стоимость оборудования, всего							0			
			в том числе, оборудование поставки заказчика							0			
			Временные здания и сооружения			1,04 %		750					
			Итого с временными									72896	
			Зимние удорожания			3,15 %		2296					
			Итого с зимними удорожаниями									75192	
			Непредвиденные работы и затраты			2 %		1504					
			Итого с непредвиденными работами и затратами									76696	
			Итого со скидкой генерального подрядчика 5%									72 861	
			НДС			12 %		8 743,34					
			Итого с НДС									81 604,54	

Сдал (Подрядчик)

АО "Алматынинжстрой" Жумагалиев Е.К

Принял (Заказчик)

Зам.ген.директора по производству Дауылбаев К.А

Зам.ген.директора по строительству Унгарбаев Е.К

Начальник ПТС Волчков А.С

Начальник СКСиП Жумиев К.Н

Начальник ОС СКСиП Сулейменов Н

Начальник Юго-Восточного цеха водоотведения Омаров А.А

Технический надзор ТОО «Glad Servis» Воробьев А.Ц

Форма по приложению 3-1
Приказа Министра индустрии и инфраструктурного развития
Республики Казахстан от 2 апреля 2019 года № 178

Заказчик : **Товарищество с ограниченной ответственностью "Караганды Су"**

(полное наименование, бизнес идентификационный номер или индивидуальный идентификационный номер, адрес, данные о средствах связи)

Подрядчик : **Акционерное общество "Алматыинжстрой"**

(полное наименование, бизнес идентификационный номер или индивидуальный идентификационный номер, адрес, данные о средствах связи)

Стройка : **Реконструкция канализационных сетей от д.9-17 микрорайона Орбита**

(наименование, адрес)

Объект : **Наружные сети канализации**

(наименование)

Договор подряда (контракт) **№ 04-10/26 от 08.04.2022 года** от **15.06.2022**

Акт выполненных работ

за **июнь 2022** (месяц, год) на **6-1-1 Наружные сети канализации** работы

Составлен (а) в текущих ценах на 15.06.2022

№ п/п	№ позиции по смете	Шифр норм, код ресурса	Наименование работ и затрат	Единица измерения	Количество	Стоимость единицы, тенге		Общая стоимость, тенге			Накладные расходы, тенге	Всего стоимость с НР и СП, тенге	Страна происхождения
						Всего	эксплуатация машин	Всего	эксплуатация машин	материалы			
						зарплата рабочих-строителей	зарплата машинистов	зарплата рабочих-строителей	зарплата машинистов	оборудование, мебель, инвентарь	Сметная прибыль, тенге		
1	2	3	4	5	6	7	8	9	10	11	12	13	14
1	8	Е12-160102-0705 Изм. и доп. вып. 3	Трубопроводы диаметром 400 мм. Восстановление с помощью полимерно-тканевого рукава	м трубопровода	124,8	4239,97	494,76	529148	61746	338480	110817	691162	
						1033,03	200,24	128922	24990		51197		
2	9	СПрайс лист от ТОО "ТеплоСервис-NT"	Полимерный рукав (лайнер) с несущей способностью BKP Berolina Polyester GmbH DN400	м	124,8	266118		33211526		33211526	2656922	35868448	
3	14	Е11-230601-0105 Изм. и доп. вып. 8	Колодцы канализационные круглые сборные железобетонные, диаметр 1,5 м. Устройство. Грунты сухие	м3 конструкций колодца	2,1	27252,89	7778,73	57231	16335	12409	35152	99774	
						13565,27	3342,98	28487	7020		7391		
4	16	Е11-080101-0307 Изм. и доп. вып. 9	Стены, фундаменты. Гидроизоляция боковая обмазочная битумная в 2 слоя по выровненной поверхности бутовой кладки, кирпичу, бетону	м2 поверхности	4,95	917,8	20,38	4543	101	2863	1483	6508	
						319,06	3,06	1579	15		482		
5	17	С1225-101-0602	Плиты днищ железобетонные для колодцев ПН15 из тяжелого бетона класса В15 СТ РК 1971-2010, ГОСТ 8020-2016	шт.	1	28983		28983		28983	2319	31302	Казахстан
6	18	С1225-101-0108	Кольца стеновые железобетонные для колодцев КС15.6 из тяжелого бетона класса В15 СТ РК 1971-2010, ГОСТ 8020-2016	шт.	2	17912		35824		35824	2866	38690	Казахстан
7	19	С1225-101-0109	Кольца стеновые железобетонные для колодцев КС15.9 из тяжелого бетона класса В15СТ РК 1971-2010, ГОСТ 8020-2016	шт.	4	24746		98984		98984	7919	106903	Казахстан
8	20	С1225-101-0609	Плиты перекрытий железобетонные для колодцев 1ПП15-1, 2ПП15-1 из тяжелого бетона класса В15 СТ РК 1971-2010, ГОСТ 8020-2016	шт.	1	25928		25928		25928	2074	28002	Казахстан
9	22	С1225-101-0201	Кольца опорные железобетонные для колодцев КО6 СТ РК 1971-2010, ГОСТ 8020-90	шт.	1	6222		6222		6222	498	6720	Казахстан
10	23	С1244-201-0306	Люк полимерно-песчаный Тип-Т СТ РК 2384-2013	комплект	1	12162		12162		12162	973	13135	Казахстан
			ИТОГО:					**34010551**	**78182**	**33773381**	**147452**	**36890644**	
								158988	**32025**		**2732641**		

№ п/п	№ позиции по смете	Шифр норм, код ресурса	Наименование работ и затрат	Единица измерения	Количество	Стоимость единицы, тенге		Общая стоимость, тенге			Накладные расходы, тенге	Всего стоимость с НР и СП, тенге	Страна происхождения
						Всего	эксплуатация машин	Всего	эксплуатация машин	материалы			
						зарплата рабочих-строителей	зарплата машинистов	зарплата рабочих-строителей	зарплата машинистов	оборудование, мебель, инвентарь	Сметная прибыль, тенге		
1	2	3	4	5	6	7	8	9	10	11	12	13	14
			В том числе :										
			Стоимость оборудования, всего							**0**			
			в том числе, оборудование поставки заказчика							**0**			
			Временные здания и сооружения			**1,04 %**		**383663**					
			Итого с временными									**37274307**	
			Зимние удорожания			**3,15 %**		**1174141**					
			Итого с зимними удорожаниями									**38448448**	
			Непредвиденные работы и затраты			**2 %**		**768969**					
			Итого с непредвиденными работами и затратами									**39217417**	
			Итого со скидкой генерального подрядчика 5%									**37 256 546**	
			НДС			**12 %**		**4 470 785,54**					
			Итого с НДС									**41 727 331,69**	

Сдал (Подрядчик)

АО "Алматыинжстрой" Жумагалиев Е.К.

Принял (Заказчик)

Зам.ген.директора по производству Дауылбаев К.А

Зам.ген.директора по строительству Унгарбаев Е.К

Начальник ПТС Ролич А.С

Начальник СКСиП Жумабеков К.И

Начальник ОС СКСиП Сулейменов Н

Начальник Юго-Восточного цеха водоотведения Омаров А.А

Технический надзор ТОО «Glad Servis» Воробьев А.Н.

Приложение 50
к приказу Министра финансов
Республики Казахстан
от 20 декабря 2012 года № 562

Форма Р-1

ИИН/БИН

Заказчик **ТОО "Қарағанды Су"** — **040640005089**
полное наименование, адрес, данные о средствах связи

Исполнитель **Акционерное общество "Алматыинжстрой",050050, Республика Казахстан, Алматы г., Коммунальная, дом № 12, тел.: 382-79-76** — **950640000206**
полное наименование, адрес, данные о средствах связи

Договор (контракт) Договор № 04-10/26 от 08.04.2022г - Орбита

Номер документа	Дата составления
117	**16.06.2022**

АКТ ВЫПОЛНЕННЫХ РАБОТ (ОКАЗАННЫХ УСЛУГ)

Номер по порядку	Наименование работ (услуг) (в разрезе их подвидов в соответствии с технической спецификацией, заданием, графиком выполнения работ (услуг) при их наличии)	Дата выполнения работ (оказания услуг)	Сведения об отчете о научных исследованиях, маркетинговых, консультационных и прочих услугах (дата, номер, количество страниц) (при их наличии)	Единица измерения	Выполнено работ (оказано услуг)			
					количество	цена за единицу	стоимость	в том числе НДС, в KZT
1	2	3	4	5	6	7	8	9
1	Реконструкция канализационных сетей от д.9-17 микрорайона Орбита			Работа	1	41 808 936,23	41 808 936,23	4 479 528,88
				Итого	1	x	41 808 936,23	4 479 528,88

Сведения об использовании запасов, полученных от заказчика _____
наименование, количество, стоимость

Приложение: Перечень документации, в том числе отчет(ы) о маркетинговых, научных исследованиях, консультационных и прочих услугах (обязательны при его (их) наличии) на _____ страниц _____

Сдал (Исполнитель) Генеральный Директор / _____ / Чиликбаев А.К.
должность *подпись* *расшифровка подписи*

М.П.

Принял (Заказчик) Гл.директор / _____ / Исаев Д.Б.
должность *подпись* *расшифровка подписи*

Дата подписания (принятия) работ (услуг) 16.06.2022

М.П.

Форма №3

Заказчик: ТОО "Қарағанды Су"
БИН 040640005089
ИИК KZ4294804KZT22031530
БИК EURIKZKA
АО «Евразийский Банк» Кбе 17
Договор: № 04-10/26 08.04.2022г.

Подрядчик: АО "Алматыинжстрой"
БИН/ИИН 950640000206
ИИК KZ916017131000007658
БИК HSBKKZKX
АО "Народный Банк Казахстана"

АКТ
приемки выполненных работ за ноябрь месяц 2022 г.
Наименование объекта: Реконструкция канализационных сетей от д.9-17 микрорайона Орбита

(тенге)

1	Общая стоимость выполняемых работ с начала действия договора с НДС		48 281 563,18
2	Ранее заактированные суммы по выполненным работам		41 808 936,23
3	Сумма аванса, перечисленная исполнителю		14 484 468,95
4	Сумма ранее оплаченных работ заказчиком исполнителю		41 808 936,23
5	Виды выполненных работ		строительство
6	Сумма фактических расходов произведенных исполнителем для выполнения указанных работ с НДС		6 472 626,95
7	Удержание резерва 5%		323 631,35
8	Сумма выполненных работ с НДС с удержанием резерва		6 148 995,60
9	Возврат авансового платежа 30%		1 941 788,08
10	Остаток авансового платежа		0,00
10	Сумма необходимая к перечислению, для оплаты выполненных работ		4 207 207,52
11	в том числе НДС-12%		450 772,23

Заказчик: Генеральный директор
ТОО "Қарағанды Су" **Исаев Д.Б.**

Подрядчик:
АО "Алматыинжстрой" **Жумагалиев Е.К.**

Форма по приложению 3-1
Приказа Министра индустрии и инфраструктурного развития
Республики Казахстан от 2 апреля 2019 года № 178

Заказчик : **Товарищество с ограниченной ответственностью "Қарағанды Су"**

(полное наименование, бизнес идентификационный номер или индивидуальный идентификационный номер, адрес, данные о средствах связи)

Подрядчик : **Акционерное общество "Алматыинжстрой"**

(полное наименование, бизнес идентификационный номер или индивидуальный идентификационный номер, адрес, данные о средствах связи)

Стройка : **Реконструкция канализационных сетей от д.9-17 микрорайона Орбита**

(наименование, адрес)

Объект : **Наружные сети канализации**

(наименование)

Договор подряда (контракт) № 04-10/26 от 08.04.2022 года

Акт выполненных работ

за **ноябрь 2022** (месяц, год) на **6-1-1 Наружные сети канализации ИСПОЛНИТЕЛЬНАЯ** работы

№ п/п	№ позиции по смете	Шифр норм, код ресурса	Наименование работ и затрат	Единица измерения	Количество	Стоимость единицы, тенге: Всего / зарплата рабочих-строителей	Стоимость единицы, тенге: эксплуатация машин / зарплата машинистов	Общая стоимость, тенге: Всего / зарплата рабочих-строителей	Общая стоимость, тенге: эксплуатация машин / зарплата машинистов	Общая стоимость, тенге: материалы / оборудование, мебель, инвентарь	Накладные расходы, тенге / Сметная прибыль, тенге	Всего стоимость с НР и СП, тенге	Страна происхождения
1	2	3	4	5	6	7	8	9	10	11	12	13	14
1	1	Е11-010101-0239 Изм. и доп. вып. 20	Грунты 3 группы в траншеях. Разработка в отвал экскаваторами "Обратная лопата" с ковшом вместимостью 2,5 м3	м3 грунта	442,04355	190,67 0	190,67 20,82	84284 0	84284 9203	0	6626 7273	98183	
2	2	Е11-010205-0303	Грунты 3 группы. Разработка вручную в траншеях глубиной до 2 м без креплений с откосами	м3 грунта	13,67145	3675,36 3675,36	0 0	50248 50248	0 0	0	36178 6914	93340	
3	3	Е11-010205-0303	Грунты 3 группы. Разработка вручную в траншеях глубиной до 2 м без креплений с откосами	м3 грунта	9,1143	3369,08 3369,08	0 0	30707 30707	0 0	0	22109 4225	57041	
4	4	Е11-010104-0402	Траншеи и котлованы. Засыпка бульдозерами мощностью 59 кВт (80 л с) при перемещении грунта до 5 м. Группа грунтов 2	м3 грунта	358,69392	36,71 0	36,71 14,73	13168 0	13168 5284	0	3804 1358	18330	
5	5	Е11-010205-0502	Траншеи, пазухи котлованов и ямы. Засыпка вручную	м3 грунта	89,67348	992,41 992,41	0 0	88993 88993	0 0	0	64075 12245	165313	
6	6	Е11-010201-0501	Грунт 1, 2 группы. Уплотнение пневматическими трамбовками	м3 уплотненного грунта	358,69392	177,7 96,77	80,93 40,11	63740 34711	29029 14387	0	35351 7927	107018	
7	7	Е11-230101-0101	Основание под трубопроводы песчаное. Устройство	м3 основания	13,1625	3090,06 1197,48	180,98 53,48	40673 15762	2382 704	22529	16301 4558	61532	
8	9	СПрайс лист от ТОО "ТеплоСервис-NT"	Полимерный рукав (лайнер) с несущей способностью ВКР Berolina Polyester GmbH DN400	м	5,2	266118		1383814		1383814	110705	1494519	
9	10	Е11-220501-0110 Изм. и доп. вып. 4	Трубопроводы из полиэтиленовых труб, диаметр 400 мм. Укладка	км трубопровода	0,055	1079187,05 634920	376692,05 121602,06	59355 34921	20718 6688	3717	41193 8044	108592	
10	11	С1241-204-0112	Трубы полиэтиленовые безнапорные гофрированные для наружных сетей канализации с раструбом DN/ID 400 SN 16 PE ГОСТ Р 54475-2011	м	55,55	7669		426013		426013	34081	460094	Казахстан
11	12	Е11-220501-0105 Изм. и доп. вып. 4	Трубопроводы из полиэтиленовых труб, диаметр 150 мм. Укладка	км трубопровода	0,0035	522817,96 353210	157263,24 50045,5	1830 1236	550 175	43	1397 258	3485	
12	13	С1241-204-0104	Трубы полиэтиленовые безнапорные гофрированные для наружных сетей канализации с раструбом DN/ID 160 SN 16 PE ГОСТ Р 54475-2011	м	3,535	1322		4673		4673	374	5047	Казахстан
13	14	Е11-230601-0105 Изм. и доп. вып. 8	Колодцы канализационные круглые сборные железобетонные, диаметр 1,5 м. Устройство. Грунты сухие	м3 конструкций колодца	6,1	27252,89 13565,27	7778,73 3342,98	166243 82748	47450 20392	36044	102109 21468	289820	
14	15	Е11-060101-0101 прим.	Упоры. Устройство	м3	1,44	23372,09 1445,85	1152,08 277,03	33656 2082	1659 399	29915	2258 2873	38787	

№ п/п	№ позиции по смете	Шифр норм, код ресурса	Наименование работ и затрат	Единица измерения	Количество	Стоимость единицы, тенге: Всего / зарплата рабочих-строителей	Стоимость единицы, тенге: эксплуатация машин / зарплата машинистов	Общая стоимость, тенге: Всего / зарплата рабочих-строителей	Общая стоимость, тенге: эксплуатация машин / зарплата машинистов	Общая стоимость, тенге: материалы / оборудование, мебель, инвентарь	Накладные расходы, тенге / Сметная прибыль, тенге	Всего стоимость с НР и СП, тенге	Страна происхождения
1	2	3	4	5	6	7	8	9	10	11	12	13	14
15	16	Е11-080101-0307 Изм. и доп. вып. 9	Стены, фундаменты. Гидроизоляция боковая обмазочная битумная в 2 слоя по выровненной поверхности бутовой кладки, кирпичу, бетону	м2 поверхности	14,832	917,8	20,38	13613	303	8578	4443	19501	
						319,06	3,06	4733	46		1445		
16	17	С1225-101-0602	Плиты днищ железобетонные для колодцев ПН15 из тяжелого бетона класса В15 СТ РК 1971-2010, ГОСТ 8020-2016	шт.	3	28983		86949		86949		93905	Казахстан
											6956		
17	18	С1225-101-0108	Кольца стеновые железобетонные для колодцев КС15.6 из тяжелого бетона класса В15 СТ РК 1971-2010, ГОСТ 8020-2016	шт.	5	17912		89560		89560		96725	Казахстан
											7165		
18	19	С1225-101-0109	Кольца стеновые железобетонные для колодцев КС15.9 из тяжелого бетона класса В15СТ РК 1971-2010, ГОСТ 8020-2016	шт.	13	24746		321698		321698		347434	Казахстан
											25736		
19	20	С1225-101-0609	Плиты перекрытий железобетонные для колодцев 1ПП15-1, 2ПП15-1 из тяжелого бетона класса В15 СТ РК 1971-2010, ГОСТ 8020-2016	шт.	3	25928		77784		77784		84007	Казахстан
											6223		
20	21	С1225-101-0201	Кольца опорные железобетонные для колодцев КО6 СТ РК 1971-2010, ГОСТ 8020-90	шт.	3	6222		18666		18666		20159	Казахстан
											1493		
21	22	С1244-201-0306	Люк полимерно-песчаный Тип-Т СТ РК 2384-2013	комплект	3	12162		36486		36486		39405	Казахстан
											2919		
22	23	С1222-506-0401	Лестницы приставные и прислоненные с ограждениями ГОСТ Р ИСО 14122-32009	т	0,072	919993		66239		66239		71538	Казахстан
											5299		
23	24	Е11-060101-0101	Подготовка бетонной отмостки. Устройство	м3	2,2	23372,09	1152,08	51419	2534	45703	3449	59257	
						1445,85	277,03	3181	609		4389		
24	25	Е11-161101-0104 Изм. и доп. вып. 17	Трубопроводы систем отопления, водопровода и горячего водоснабжения диаметром до 400 мм. Испытание гидравлическое	м трубопровода	188,5	256,82	1,41	48411	266	29881	17898	71614	
						96,89	0	18264	0		5305		
25	26	Е11-221101-0108 Изм. и доп. вып. 1прим	Штуцеры (патрубки) стальные, диаметр 400 мм. Врезка в существующие сети	врезка	2	38854,58	23871,3	77709	47743	5066	39850	126964	
						12450,36	7675,88	24901	15352		9405		
26	27	Е11-221101-0105 прим	Штуцеры (патрубки) стальные, диаметр 200 мм. Врезка в существующие сети	врезка	8	17927,55	10073,71	143420	80590	10589	78380	239544	
						6530,16	3366,32	52241	26931		17744		
27	28	Е12-150102-0603	Заглушка диаметром трубопроводов до 250 мм. Установка	заглушка	8	6192,61	9,6	49541	77	31036	13295	67863	
						2303,5	4,58	18428	37		5027		
28	29	Е11-060101-0101	Заглушка из бетона. Устройство	м3	0,5	25493,69	1152,08	12747	577	11448	784	14613	
						1445,85	277,03	723	139		1082		
29	30	Е11-270402-0101 Изм. и доп. вып. 17 К=1,5	Основания и покрытия из песчано-гравийных или щебеночно-песчаных смесей однослойные толщиной 12 см. Устройство	м2 основания или покрытия	153,5625	308,7	231,2	47405	35504	66	24076	77199	
						77,07	68,1	11835	10458		5718		
30	31	С1211-601-0101	Смеси песчано-гравийные природные ГОСТ 23735-2014	м3	27,87425	1750		48780		48780		52682	Казахстан
											3902		
31	32	Е11-270403-0101 Изм. и доп. вып. 18 К=2	Основания из щебня фракции 40-70 мм, однослойные, толщиной 15 см. Устройство при укатке каменных материалов с пределом прочности на сжатие свыше 98,1 МПа (1000 кгс/см2)	м2 основания	153,5625	1875,57	519,96	288017	79847	196273	40205	354480	
						77,48	164,94	11898	25329		26258		
32	33	Е11-270602-0306 Изм. и доп. вып. 20	Покрытия толщиной 4 см из горячих асфальтобетонных смесей пористых крупнозернистых, плотность каменных материалов 2,5-2,9 т/м3. Устройство	м2 покрытия	153,5625	226,66	198,99	34806	30557	296	8876	47177	
						25,74	27,78	3953	4266		3495		
33	34	С1212-501-0102 прим	Смеси асфальтобетонные горячие плотные крупнозернистые СТ РК 1225-2019 типа А, марки II	т	14,7266438	16145		237762		237762		256783	
											19021		
34	35	Е11-270602-0406 Изм. и доп. вып. 20 К=4	Покрытия из горячих асфальтобетонных смесей. Устройство. добавлять на каждые 0,5 см изменения толщины покрытия к нормам 1127-0602-0306	м2 покрытия	153,5625	10,11	0,08	1553	12	152	1499	3296	
						9,04	0	1388	0		244		
35	36	С1212-501-0102 прим	Смеси асфальтобетонные горячие плотные крупнозернистые СТ РК 1225-2019 типа А, марки II		7,1253	16145		115038		115038		124241	

№ п/п	№ позиции по смете	Шифр норм, код ресурса	Наименование работ и затрат	Единица измерения	Количество	Стоимость единицы, тенге		Общая стоимость, тенге			Накладные расходы, тенге	Всего стоимость с НР и СП, тенге	Страна происхождения
						Всего	эксплуатация машин	Всего	эксплуатация машин	материалы			
						зарплата рабочих-строителей	зарплата машинистов	зарплата рабочих-строителей	зарплата машинистов	оборудование, мебель, инвентарь	Сметная прибыль, тенге		
1	2	3	4	5	6	7	8	9	10	11	12	13	14
36	37	Е11-270602-0308 Изм. и доп. вып. 20	Покрытия толщиной 4 см из горячих асфальтобетонных смесей пористых мелкозернистых, плотность каменных материалов 2,5-2,9 т/м3. Устройство	т							9203		
				м2 покрытия	153,5625	238,25	210,43	36586	32315	319	8763	48977	
37	38	С1212-501-0202 прим	Смеси асфальтобетонные горячие плотные мелкозернистые СТ РК 1225-2019 типа А, марки II			25,74	27,1	3953	4162		3628		
				т	14,5423688	17071		248253		248253		268113	
38	39	Е11-270602-0408 Изм. и доп. вып. 20 К=4	Покрытия из горячих асфальтобетонных смесей. Устройство. добавлять на каждые 0,5 см изменения толщины покрытия к нормам 1127-0602-0308								19860		
				м2 покрытия	153,5625	10,11	0,08	1553	12	152	1499	3296	
39	40	С1212-501-0202 прим	Смеси асфальтобетонные горячие плотные мелкозернистые СТ РК 1225-2019 типа А, марки II			9,04	0	1388	0		244		
				т	7,18685	17071		122687		122687		132502	
			ИТОГО:								9815		
								4724079	509576	3716209	574418	5722374	
			В том числе :					498293	144560		423879		
			Стоимость оборудования, всего										
			в том числе, оборудование поставки заказчика							0			
			Временные здания и сооружения							0			
			Итого с временными			1,04 %		59513					
			Зимние удорожания									5781887	
			Итого с зимними удорожаниями			3,15 %		182129					
			Непредвиденные работы и затраты									5964016	
			Итого с непредвиденными работами и затратами			2 %		119280					
												6083296	
			Итого со скидкой генподрядчика 5%										
												5779131,2	
			НДС										
			Итого с НДС			12 %		693495,75					
												6472626,95	

Сдал (Подрядчик)

АО "Алматыинжстрой" Жумагалиев Е.К.

Принял (Заказчик)

Зам.ген.директора по производству Дауылбаев К.А

Зам.ген.директора по строительству Унгарбаев Ж.К

Начальник ПТС Ролич А.С

Начальник СКСиП Жумабеков К.И

Начальник ОС СКСиП Сулейменов Н

Начальник Юго-Восточного цеха водоотведения Омаров А.А.

Технический надзор ТОО «Glad Servis» Воробьев А.И.