ТОО «БАТЫС-П»

Гос.лицензия №02959 от 10.09.2019 года.

РАБОЧИЙ ПРОЕКТ

Привязка проектно-сметной документаций на строительство спортивной пло-щадки находящегося по адресу: Атырауская область, Индерский район, поселок Индерборский, микрорайон Болашак, ул.Г.Мусрепова

ТОМ 3
АЛЬБОМ 1
ГЕНЕРАЛЬНЫЙ ПЛАН

Директор: *Кайрова А.Е.*

Главный инженер проекта: *Шукеев А.Н.*

Заказчик: ГУ «Отдел строительство Индерского района»

Уральск – 2021 г.

Инв. № подл.	Подп. и дата	Взам. инв. №

Формат А3

ТОО «БАТЫС-П»

Гос.лицензия №02959 от 10.09.2019 года.

РАБОЧИЙ ПРОЕКТ

Привязка проектно-сметной документаций на строительство спортивной пло-щадки находящегося по адресу: Атырауская область, Индерский район, поселок Индерборский, микрорайон Болашак, ул.Г.Мусрепова

ТОМ 3
АЛЬБОМ 1
ГЕНЕРАЛЬНЫЙ ПЛАН

Уральск – 2021 г.

ВЕДОМОСТЬ РАБОЧИХ ЧЕРТЕЖЕЙ ОСНОВНОГО КОМПЛЕКТА МАРКИ ГП

Лист	Наименование	Примечание
1	Общие данные	ГП
2	Состав проекта	-//-
3	Ситуационный план	-//-
4	Разбивочный план М1:500	-//-
5	План организации рельефа М1:500	-//-
6	План земляных масс М1:500. План срезки грунта М1:500	-//-
7	План покрытие М1:500	-//-
8	Сечение 1-1, 2-2, 3-3	-//-
9	План расположения малых архитектурных форм для воркаута,уличныхтренажеров и детской игровой площадки М1:200	-//-
10	Разбивочный план ограды М1:500	ГП.КМД
11	Панель ограждения ПО-1. Спецификация элементов	-//-
12	Панель ограждения ПО-2. Спецификация элементов	-//-
13	Панель ограждения ПО-3. Спецификация элементов	-//-
14	Панель ограждения ПО-4. Спецификация элементов	-//-
15	Панель ограждения ПМ-1. Спецификация элементов	-//-
16	Панель ограждения ПМ-2. Спецификация элементов	-//-
17	Панель ограждения ПМ-3. Спецификация элементов	-//-
18	Секция калитки СК-1	-//-
19	Фундамент для воркоута и уличные тренажеры М1:25	-//-

ВЕДОМОСТЬ ОСНОВНЫХ КОМПЛЕКТОВ РАБОЧИХ ЧЕРТЕЖЕЙ

Обозначение	Наименование	Примечание
ГП	Генеральный план	
АС	Архитектурно-строительные чертежи	
ЭН	Наружное электроосвещение	
СВН	Видеонаблюдение	

ВЕДОМОСТЬ ССЫЛОЧНЫХ И ПРИЛАГАЕМЫХ ДОКУМЕНТОВ

Обозначение	Наименование	Примечание
Ссылочные документы		
СП РК 3.01-101-2013	Градостроительство. Планировка и застройка городских и сельских поселений	
ГОСТ 21.701-2013	Система проектной документации для строительства (СПДС). Правила выполнения рабочей документации автомобильных дорог	
ГОСТ 21.508-93.	Правила выполнения рабочей документации генеральных планов предприятий, сооружений и жилищно-гражданских объектов	
ГОСТ 8736-2014	Песок для строительных работ	
СТ РК 1284-2004	Щебень и гравий из плотных горных пород для строительных работ	
ГОСТ 5781-82*	Сталь горячекатаная для армирования железобетонных конструкций	
ГОСТ 5781-82	Сталь горячекатаные для армирования железобетонных конструкций	
ГОСТ 10704-91	Трубы электросварные прямошовные	
ГОСТ 2590-88	Прокат стальной горячекатаный круглый	

Основные показатели Генплана

п/п	Наименование	Ед. изм.	Кол.	Примечание
1	Граница участка школы	га	0,1665	
2	Проектируемая площадь покрытия	$м^2$	1376,0	
3	Проектируемый прочие площади	$м^2$	289,01	
4	Протяженность ограждения футбольное поле	м	120,0	
5	Протяженность ограждения спортивная и детская площадка	м	110,0	

ВНИМАНИЕ!

Все конструкции, изделия и материалы, применяемые при строительстве данного объекта должны быть сертифицированы.

Перечень видов работ, для которых необходимо составлять акты освидетельствования скрытых работ:
- срезка растительного слоя
- уплотнение грунта основания
- устройство дополнительного слоя основания

Настоящий проект соответствует требованиям экологических, санитарно-гигиенических, противопожарных и других норм, действующих на территории Республики Казахстан, и обеспечивает безопасную для жизни и здоровья людей эксплуатацию объекта.

Главный инженер проекта Шукеев А.

ОБЩИЕ УКАЗАНИЯ

Генеральный план разработан на основе плана топографической съемки М 1:500, выполненный в 2021 году отделом изысканий ТОО "БАТЫС-П".

Система высот - местное.
Система координат - Условная.
Исходные данные для разработки рабочего проекта генеральных планов приведены в томе 1 - Общая пояснительная записка и чертежи.

При строительство данный площадкой транспортировке улицы пожарные проезды не загораживаются.

Изм.	Кол.уч	Лист	№док	Подпись	Дата	32-2021-ГП		
						Привязка проектно-сметной документаций на строительство спортивной пло-щадки находящегося по адресу: Атырауская область, Индерский район, поселок Индерборский, микрорайон Болашак, ул.Г.Мусрепова		
ГИП		Щукеев			30.03.21	Площадка Болашак	Стадия	Лист	Листов
Разраб.		Темиров			30.03.21		РП	1	19
Пров.		Щукеев			30.03.21	Общие данные	ТОО "БАТЫС-П" г. Уральск		

Взам. инв. №
Подп. и дата
Инв. № подл.

Формат А2

Номер тома	Номер альбома		Наименование	Примечание
Том 1		32-2021-ПЗ	Пояснительная записка.	
Том 2		32-2021-ПП	Паспорт проект	
Том 3	Альбом 1	32-2021-ГП	Генеральный план	
	Альбом 2	32-2021-ЭС	Электроснабжение	
Том 4			Материалы инженерных изысканий:	
	Книга 1	32-2021-ИГИ	Инженерно-геодезические изыскания	
	Книга 2	32-2021-ИГИ	Инженерное-геологическая изыскания	
Том 5	Альбом 1	32-2021-СД	Сметная документация	
	Альбом 2	32-2021-СО	Согласование материалов	
Том 6		32-2021-ПОС	Проект организация строительства	
Том 7			Оценка воздействия окружающие среды	

Взам. инв. №

Подп. и дата

Инв. № подл.

Изм.	Кол.уч	Лист	№док	Подпись	Дата
ГИП		Щукеев			30.03.21
Разраб.		Темиров			30.03.21
Пров.		Щукеев			30.03.21

32-2021-ГП

Привязка проектно-сметной документаций на строительство спортивной пло-щадки находящегося по адресу: Атырауская область, Индерский район, поселок Индерборский, микрорайон Болашак, ул.Г.Мусрепова

Площадка Болашак

Стадия	Лист	Листов
РП	2	

Состав проекта

ТОО "БАТЫС-П"
г. Уральск

Формат А4

С

Территория проектируемой площадка

						32-2021-ГП			
						Привязка проектно-сметной документации на строительство спортивной пло-щадки находящегося по адресу: Атырауская область, Индерский район, поселок Индерборский, микрорайон Болашак, ул.Г.Мусрепова			
Изм.	Кол.уч	Лист	№док	Подпись	Дата				
ГИП		Щукеев			30.03.21	Площадка Болашак	Стадия	Лист	Листов
Разраб.		Темиров			30.03.21		РП	3	
Пров.		Щукеев			30.03.21	Ситуационный план	ТОО "БАТЫС-П" г. Уральск		

Формат А3

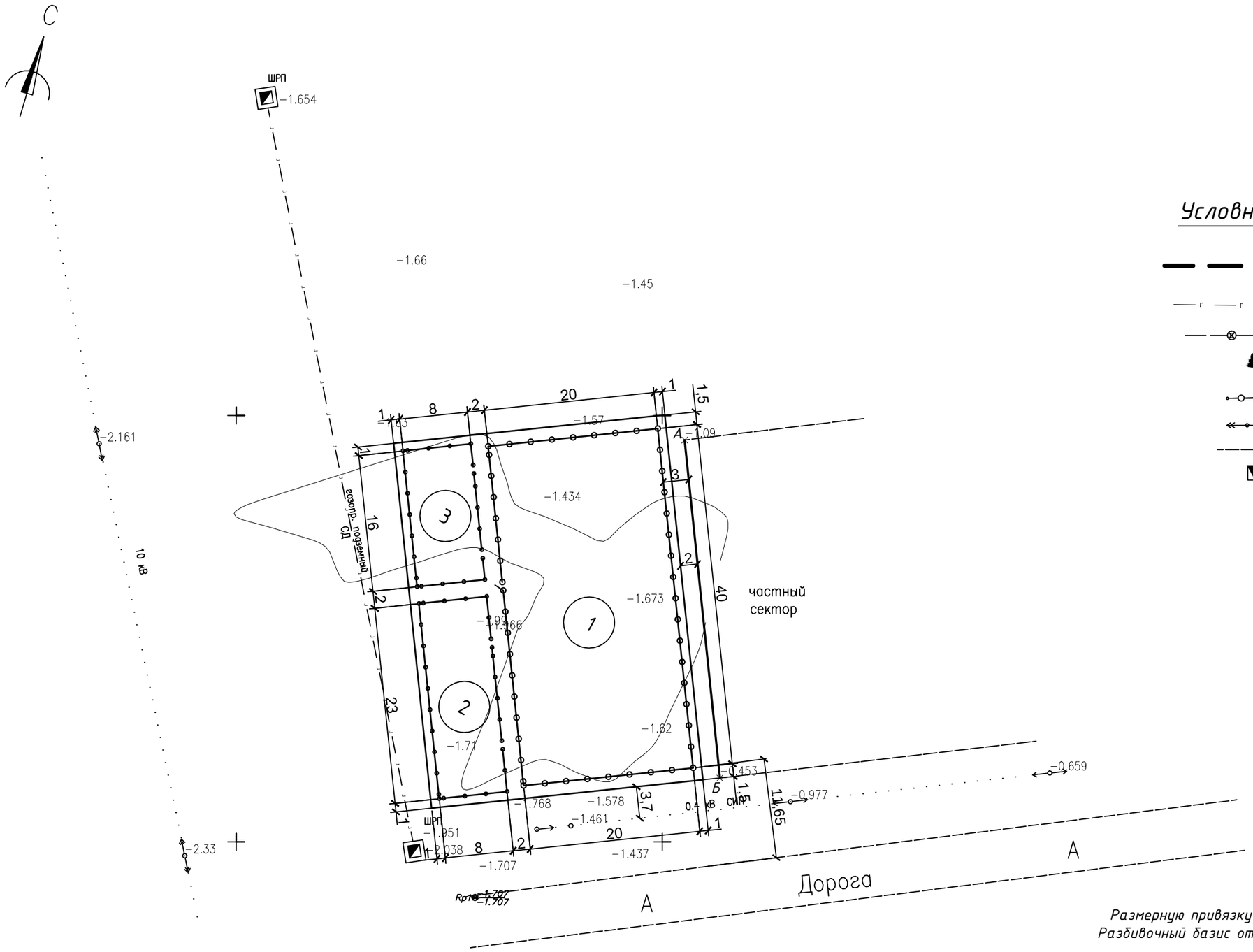

Условные обозначения.

- Граница проектируемой территории
- Газопровод
- Водопровод
- Дерево
- Опора связи
- Опора 10кВ
- Ограждение
- Трансформатор

Примечание

Размерную привязку осуществляют от разбивочного базиса.
Разбивочный базис от существующего ограждение точки А и Б

Экспликация зданий и сооружений

Номер на плане	Наименование	Координаты квадрата сетки
1	Футбольное поле	
2	Спортивная площадка	
3	Детская площадка	

Изм.	Кол.уч	Лист	№док	Подпись	Дата	32-2021-ГП		
						Привязка проектно-сметной документации на строительство спортивной пло-щадки находящегося по адресу: Атырауская область, Индерский район, поселок Индерборский, микрорайон Болашак, ул.Г.Мусрепова		
ГИП		Щукеев			30.03.21	Площадка Болашак	Стадия	Лист	Листов
Разраб.		Темиров			30.03.21		РП	4	
Пров.		Щукеев			30.03.21	Разбивочный план. М1:500	ТОО "БАТЫС-П" г. Уральск		

Формат А3

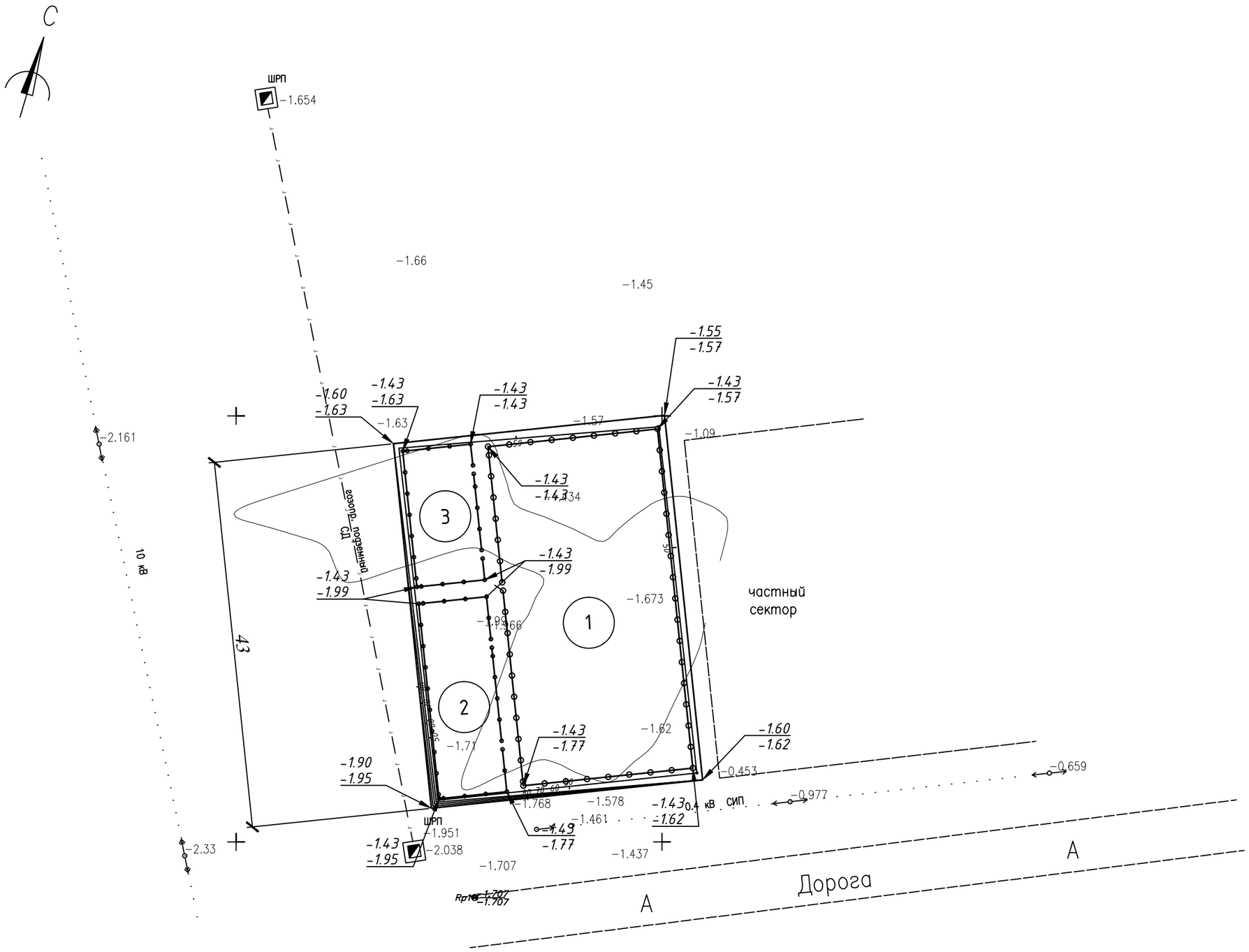

Условные обозначение

30,75 / 30,26 — Проектная отметка / Отметка существующего рельефа

2,9 / 33,98 — Величина уклона в промилле / Уклон указатель / Расстояние, м

Экспликация зданий и сооружений

Номер на плане	Наименование	Координаты квадрата сетки
1	Футбольное поле	
2	Спортивная площадка	
3	Детская площадка	

Изм.	Кол.уч	Лист	№док	Подпись	Дата	32-2021-ГП
						Привязка проектно-сметной документации на строительство спортивной пло-щадки находящегося по адресу: Атырауская область, Индерский район, поселок Индерборский, микрорайон Болашак, ул.Г.Мусрепова
ГИП		Щукеев			30.03.21	Площадка Болашак — Стадия: РП; Лист: 5; Листов:
Разраб.		Темиров			30.03.21	
Пров.		Щукеев			30.03.21	План организации рельеф М1:500 — ТОО "БАТЫС-П" г. Уральск

Формат А3

План земляных масс
М1:500

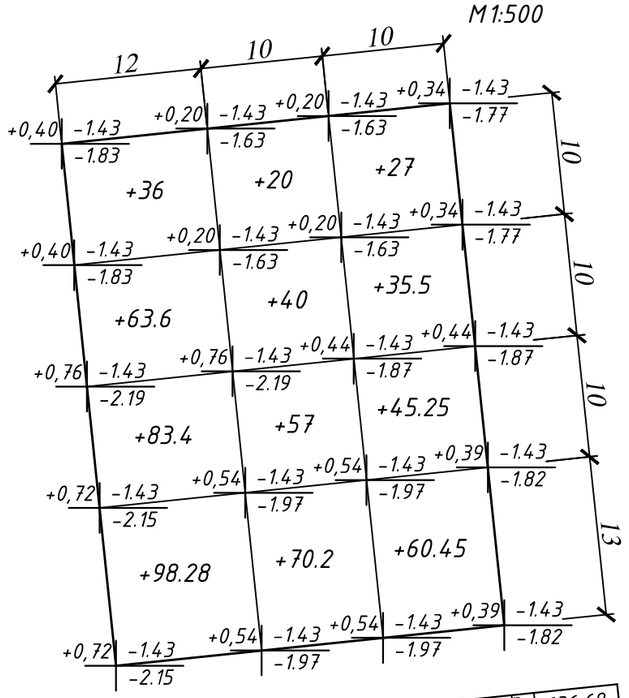

Итого, м³					Всего, м³	636,68
	Насыпь(+)	281,28	187,2	168,2		
	Выемка(-)					

Ведомость объемов земляных масс

Наименование грунта	Количество, м³		Приме-чание
	Насыпь (+)	Выемка (-)	
1. Грунт планировки территории	636,68		
2. Вытесненный грунт, в т.ч. при устройстве:			
а) подземных частей зданий (сооружений)			
б) автодорожных покрытий		334,56	
в) ж.д. путей			
г) подземных сетей			
д) водоотводных сооружений			
е) плодородной почвы на участках озеленения			
3. Грунт для устройства земляного полотна автодорог			
4. Грунт для устройства земляного полотна ж.д. путей			
5. Грунт для устройства высоких полов зданий и обвалований сооружений			
6. Поправка на уплотнение (остаточное разрыхление) (коэф-т уплотнения К=0.1)	63,67		
Всего пригодного грунта	700,35	334,56	
7. Недостаток (избыток) пригодного грунта		365,79	
8. Грунт непригодный для устройства насыпи оснований зданий (сооружений), подлежащий удалению с территории			
9. Плодородный грунт, всего, в т.ч. :		412,8	
а) используемый для озеленения территории			
б) недостаток (вывоз) плодородного грунта	412,8		
10. Итого перерабатываемого грунта	1113,15	1113,15	

План удаления грунтов
М1:500

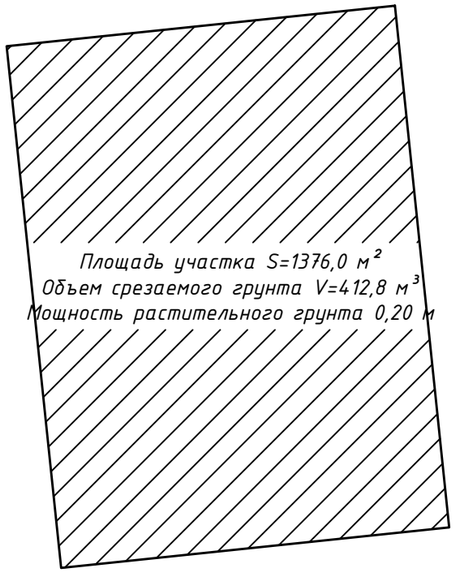

Примечания.
1. Отсыпку грунта по территории вести с послойным трамбованием (толщина слоя не более 20 см) при оптимальной влажности грунта до коэффициента плотности К=0,98 под проездом и К=0,95 по остальной территории.
2. До начала общестроительных работ произвести срезку плодородного слоя грунта по проектируемой территории толщиной 20 см.
3. Данный лист читать совместно с листом ГП-5.

Условное обозначение:

рабочая отметка

-0,30 | -10,54 — проектная отметка
-10,24 — отметка существующего рельефа

Изм.	Кол.уч	Лист	№док	Подпись	Дата	32-2021-ГП			
						Привязка проектно-сметной документации на строительство спортивной пло-щадки находящегося по адресу: Атырауская область, Индерский район, поселок Индерборский, микрорайон Болашак, ул.Г.Мусрепова			
ГИП		Щукеев			30.03.21	Площадка Болашак	Стадия	Лист	Листов
Разраб.		Темиров			30.03.21		РП	6	
Пров.		Щукеев			30.03.21	План земляных масс М1:500. План удаления грунтов М1:500	ТОО "БАТЫС-П" г. Уральск		

Формат А3

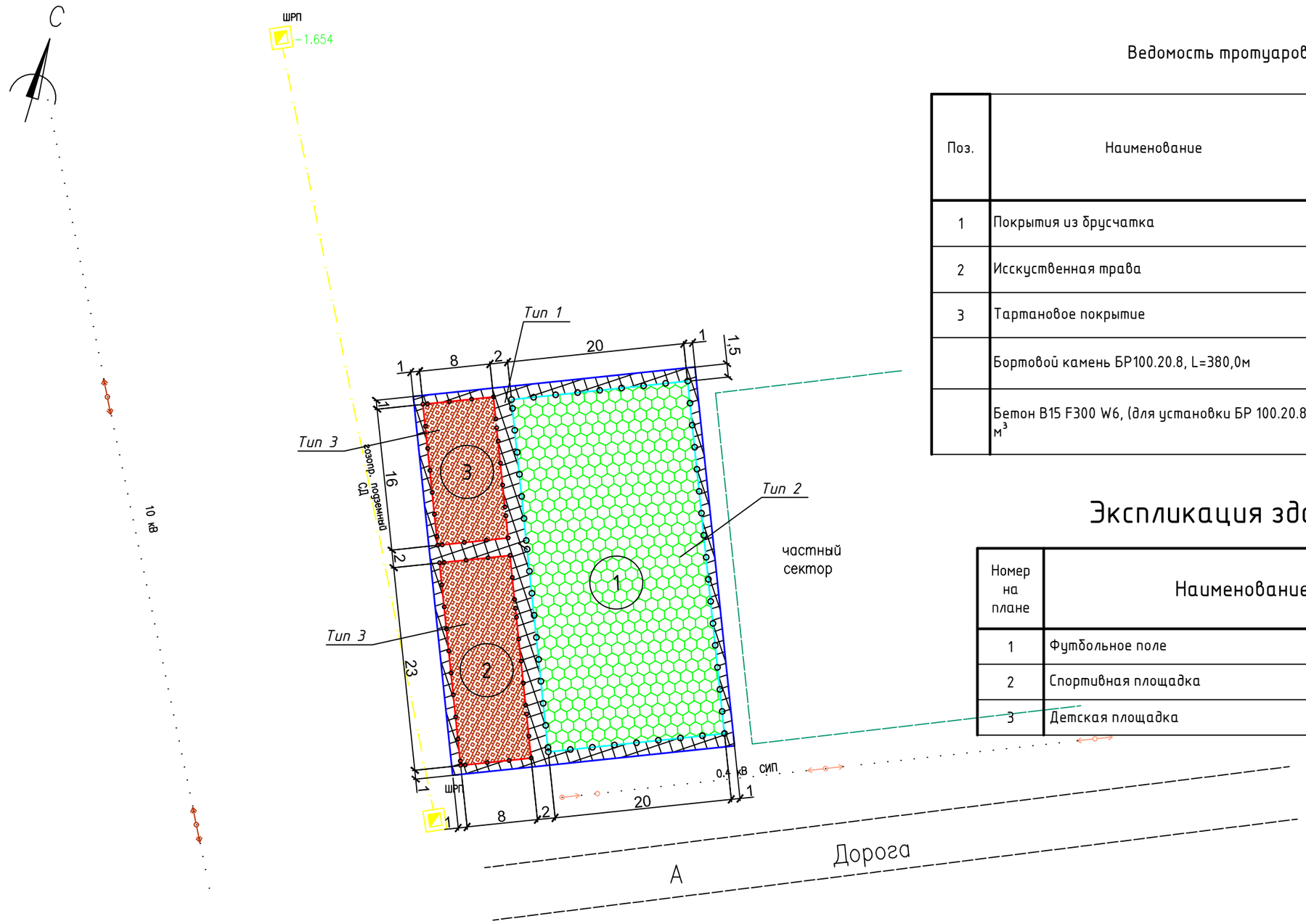

Ведомость тротуаров, дорожек и площадок

Поз.	Наименование	Тип	Площадь покрытия, $м^2$	Примечание
1	Покрытия из брусчатка	1	264,0000	
2	Исскуственная трава	2	800,0000	
3	Тартановое покрытие	3	312,0000	
	Бортовой камень БР100.20.8, L=380,0м		380,0000	
	Бетон В15 F300 W6, (для установки БР 100.20.8) $м^3$		12,1600	

Экспликация зданий и сооружений

Номер на плане	Наименование	Координаты квадрата сетки
1	Футбольное поле	
2	Спортивная площадка	
3	Детская площадка	

УСЛОВНЫЕ ОБОЗНАЧЕНИЯ

Искусственная трава

Тартановое покрытие

Покрытие из брусчатка

Изм.	Кол.уч	Лист	№док	Подпись	Дата	32-2021-ГП		
						Привязка проектно-сметной документации на строительство спортивной пло-щадки находящегося по адресу: Атырауская область, Индерский район, поселок Индерборский, микрорайон Болашак, ул.Г.Мусрепова		
ГИП		Щукеев			30.03.21	Площадка Болашак	Стадия	Лист	Листов
Разраб.		Темиров			30.03.21		РП	7	
Пров.		Щукеев			30.03.21	План покрытие М1:500	ТОО "БАТЫС-П" г. Уральск		

Формат А3

Сечение 1-1
Тип 1
(Размеры указаны в сантиметрах)

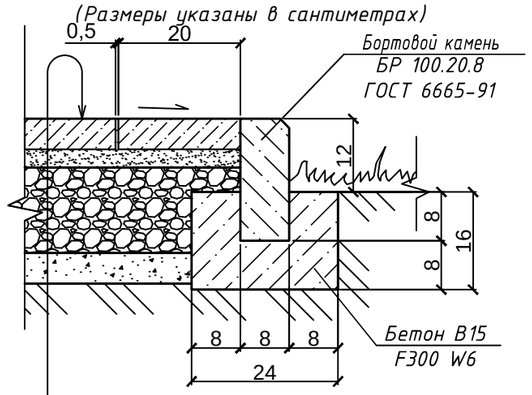

Покрытие из тротуарных бетонных плит марки 1К5 по ГОСТ 17608-2017- 5см
Песчано-цементная смесь (5:1) - 3,0см, толщина швов-5мм
Щебень R=300 кг/см², ГОСТ 8267-93* - 14,0см
Песок крупнозернистый, ГОСТ 8736-2014 - 5,0см
Уплотненный грунт ($К_{упл}$=0,95)

Сечение 2-2
Тип 2
(Размеры указаны в сантиметрах)

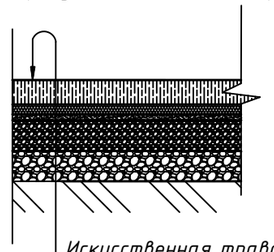

Искусственная трава Н=4,0см
Резиновая крошка Н=1,6см
Песок мелкозернистый ГОСТ 8736-2014, Н=1,0см
Полотно нетканое геотекстиль 150г/м2
Щебень фр.0-10мм ГОСТ 8267-93* Н=5,0см
Щебень фр.20-40мм по способу заклинки R=300 кг/см2 ГОСТ 8267-93* Н=10,0см
Уплотненный грунт Купл.0,95

Сечение 3-3
Тип 3
(Размеры указаны в сантиметрах)

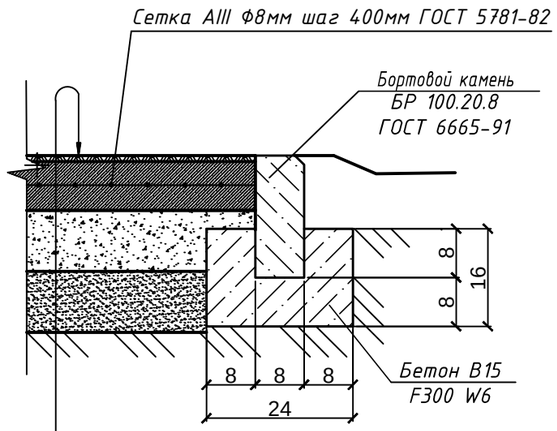

Тартановое покрытие Н=1,0 см
Бетон В 7,5 - 8 см, AIII Ф8(шаг 400) ГОСТ 5781-82
Отсев дробления - 10 см, ГОСТ 31424-2010
Песок - 10 см, ГОСТ 8736-2014
Уплотненный грунт (Купл=0,95)

Изм.	Кол.уч	Лист	№док	Подпись	Дата	32-2021-ГП		
						Привязка проектно-сметной документации на строительство спортивной пло-щадки находящегося по адресу: Атырауская область, Индерский район, поселок Индерборский, микрорайон Болашак, ул.Г.Мусрепова		
ГИП		Щукеев			30.03.21	Площадка Болашак	Стадия	Лист	Листов
Разраб.		Темиров			30.03.21		РП	8	
Пров.		Щукеев			30.03.21	Сечение 1-1, 2-2, 3-3	ТОО "БАТЫС-П" г. Уральск		

Формат А3

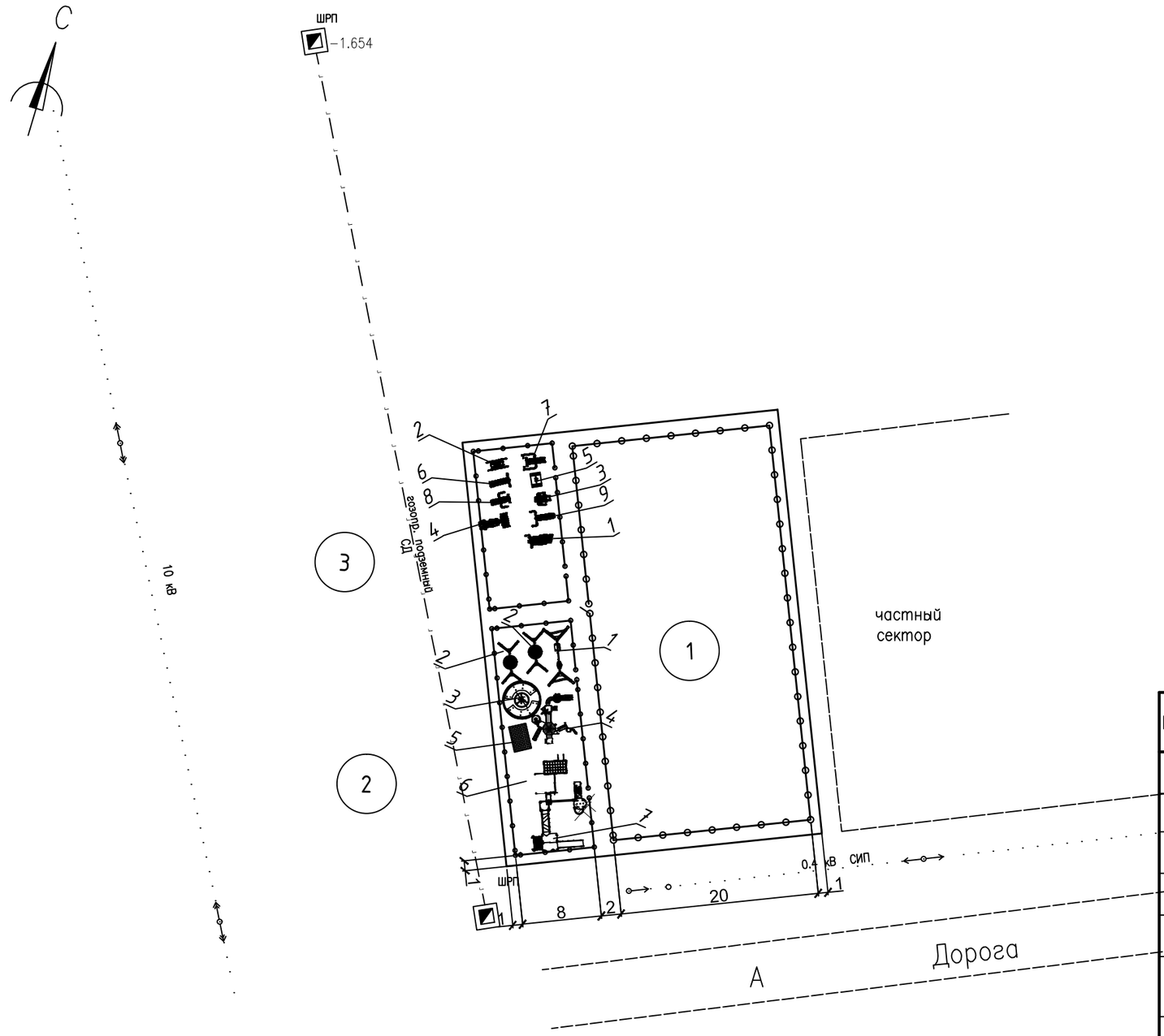

Ведомость малых архитектурных форм и переносных изделий

Поз.	Обозначение	Наименование	Кол.	Примечание
1		Тренажер Лыжи двойные	1	Габариты:1670х775х1570мм
2		Тренажер Брусья	1	Габариты:970х460х1800мм
3		Тренажер для спины наклонный	1	Габариты:970х665х860мм
4		Тренажер Скамья для пресса	1	Габариты:1185х700х1100мм
5		Тренажер Шаговый	1	Габариты:1104х800х1465мм
6		Тренажер Маятниковый	1	Габариты:890х855х1660мм
7		Тренажер Жим ногами	1	Габариты:1185х700х1100мм
8		Тренажер Жим от Груди	1	Габариты:1150х330х1920мм
9		Тренажер Верхняя тяга	1	Габариты:1150х330х1920мм
10		Комплекс спортивный	1	
11		Оборудование спортивное	1	
12		Оборудование спортивное	1	
13		Комплекс спортивный	1	

Ведомость малых архитектурных форм и переносных изделий

Поз.	Обозначение	Наименование	Кол.	Примечание
1		Качели двойные на деревянных стойках	2	Габариты:3380х1390х2008мм
2		Качели в форме гнезда	1	Габариты:3006х1390х2008мм
3		Карусель детская с полом и сиденьем	1	Габариты:1600х1600х790мм
4		Детский игровой комплекс Спорт ДИК 602	1	Габариты:3700х3100х2700мм
5		Спортивный комплекс СК 205 Маугли	1	Габариты:1510х2550х2200мм
6		Спортивно-дестский игровой комплекс для детей из МГН (Забота ДОВ 2001)	1	Габариты:7380х8310х3720мм
7		Детский игровой комплекс Городок ДИК 305	1	Габариты:4840х4740х3000мм
8	тип ВФ - 003	Ворота для мини-футбола (шт)	2	84-020805-0201

Экспликация зданий и сооружений

Номер на плане	Наименование	Координаты квадрата сетки
1	Футбольное поле	
2	Спортивная площадка	
3	Детская площадка	

Изм.	Кол.уч	Лист	№док	Подпись	Дата
ГИП		Щукеев			30.03.21
Разраб.		Темиров			30.03.21
Пров.		Щукеев			30.03.21

32-2021-ГП

Привязка проектно-сметной документации на строительство спортивной пло-щадки находящегося по адресу: Атырауская область, Индерский район, поселок Индерборский, микрорайон Болашак, ул.Г.Мусрепова

Площадка Болашак

Стадия	Лист	Листов
РП	9	

План расположения малых архитектурных форм для воркаута,уличных тренажеров и детской игровой площадки М1:200

ТОО "БАТЫС-П"
г. Уральск

Формат А3

С

Разбивочный план ограды
футбольные поле
М 1:500

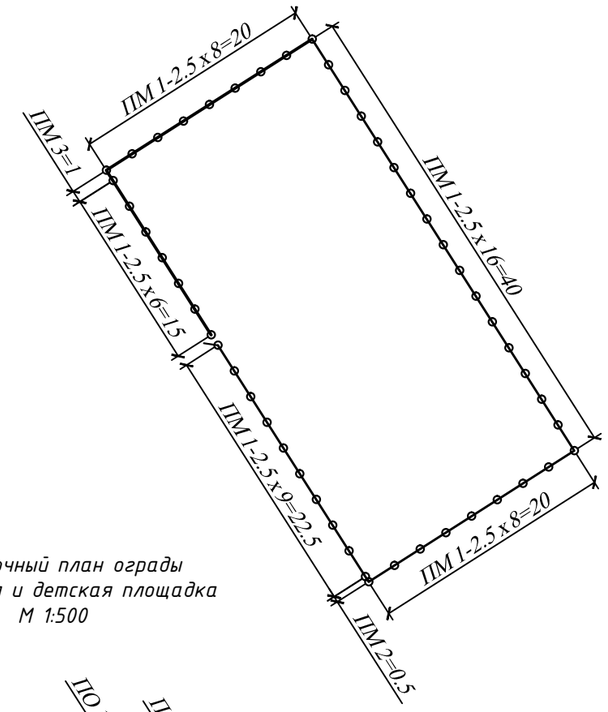

Разбивочный план ограды
спортивная и детская площадка
М 1:500

С

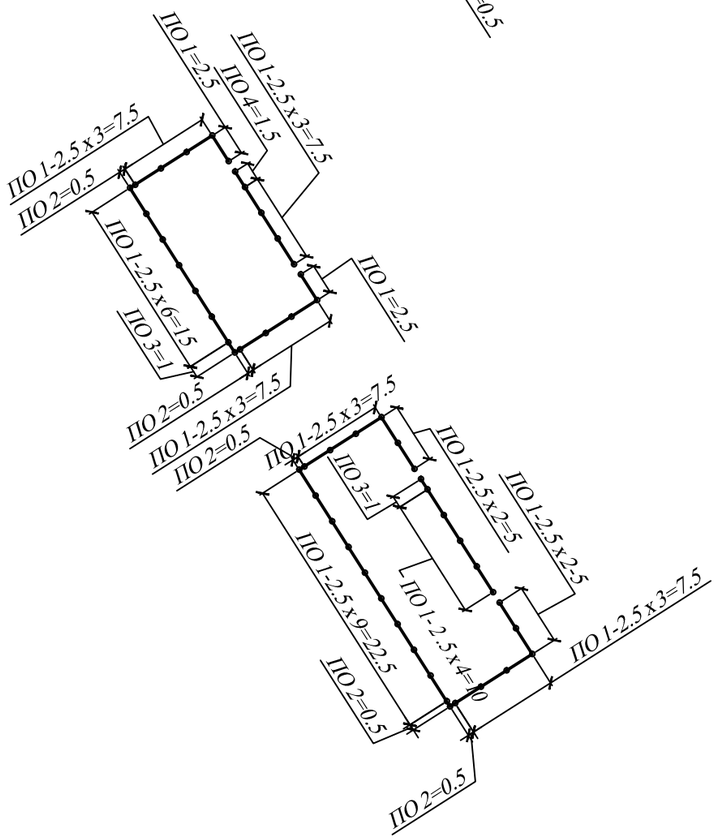

Спецификация элементов ограды футбольное поле

Тип ограды	Наименование элемента	Марка элемента	Марка бетона	Расход бетона, м³	Расход металла, кг	Количество элементов, шт.	Общий расход бетона, м³	Общий расход металла, кг	Примечание
Ограда индивидуальный проект	Панель ограждения	ПМ-1	-	-	167,60	47	-	7877,20	см. листы ГП.КМД-1-7
	Панель ограждения	ПМ-2	-	-	61,82	1	-	61,82	
	Панель ограждения	ПМ-3	-	-	80,93	1	-	80,93	
	Стойка ограждения	СМ-1	-	-	8,66	50	-	623,52	
	Фундамент под стойки	Ф-1	В15, F50, W4	0,18	-	50	12,96	-	
	Секция калитки СК-1	СК-1	-	-	66,772	1	-	66,772	

Спецификация элементов ограды спортивная и детская площадка

Тип ограды	Наименование элемента	Марка элемента	Марка бетона	Расход бетона, м³	Расход металла, кг	Количество элементов, шт.	Общий расход бетона, м³	Общий расход металла, кг	Примечание
Ограда индивидуальный проект	Панель ограждения	ПО-1	-	-	45,78	40	-	1831,2	см. листы ГП.КМД-1-7
	Панель ограждения	ПО-2	-	-	20,0	5	-	100,0	
	Панель ограждения	ПО-3	-	-	16,87	2	-	33,74	
	Панель ограждения	ПО-4	-	-	37,53	1	-	37,53	
	Фундамент под стойки	Ф-1	В15, F50, W4	0,0102	-	52	0,53	-	

Условное обозначение:

Граница участка (Ограждения)

Примечание
1. Сварку производить электродами марки Э42
2. Соединительные элементы для панелей ограждение
3. Соединительные элементы для ворот и калиток
4. Фундаменты выполнить на сульфатостойком порт
5. Металлические столбы и панели, ворот и калиткок краской за 2 раза в заводских условиях, во избеж
6. Все размеры данный в метрах
7. Данный чертеж см. совместо с листом ГП.КМД -1-7

Изм.	Кол.уч	Лист	№док	Подпись	Дата
ГИП		Щукеев			30.03.21
Разраб.		Темиров			30.03.21
Пров.		Щукеев			30.03.21

32-2021-ГП

Привязка проектно-сметной документаций на строительство спортивной пло-щадки находящегося по адресу: Атырауская область, Индерский район, поселок Индерборский, микрорайон Болашак, ул.Г.Мусрепова

Площадка Болашак

Стадия	Лист	Листов
РП	10	

Разбивочный план ограды
М 1:500

ТОО "БАТЫС-П"
г. Уральск

Формат А2

Панель ограждения ПМ-1
М1:25

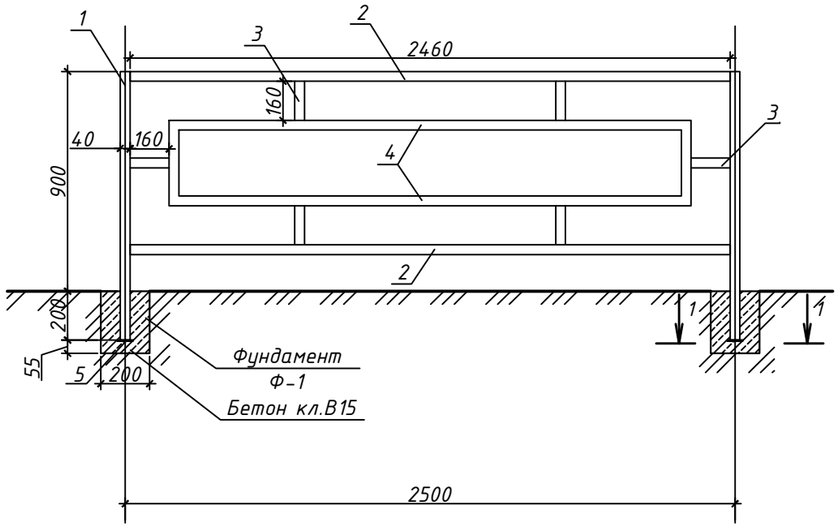

Разрез 1-1
М1:10

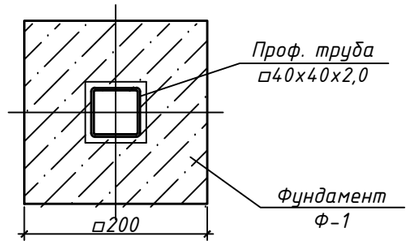

Спецификация элементов

Позиция	Обозначение	Наименование	Кол-во	Масса ед., кг	Примечание
	Фундамент Ф-1		1		
		Бетон кл.В15, F150, W8 $м^3$	0,0102		
	Панель ограждения ПМ-1		1	45,78	
1	ГОСТ 8645-68	□70х70х2,0 L=1100,0	2	4,642	9,284
2	ГОСТ 8645-68	□40х40х2,0 L=2460,0	2	5,7318	11,46
3	ГОСТ 8645-68	□40х40х2,0 L=160,0	6	2,24	13,44
4	ГОСТ 8645-68	□40х40х2,0 L=4980	1	11,60	11,60
5	ГОСТ 103-2006	Полоса __100х100х5,0	1	0,40	
	ГОСТ 926-82	Эмаль ПФ 170 за 2 раза $м^2$	3,6		
	ГОСТ 25129-82*	Грунтовка ГФ-021 $м^2$	1,8		

Примечания: 1. Общее кол-во панеля ограждения ПМ-1 – 166 шт.
2. Все металлические элементы покрыть эмалью ПФ 170 по ГОСТ 926-82 за 2 раза по грунтовке ГФ-021 по ГОСТ 25129-82*.

Изм.	Кол.уч	Лист	№док	Подпись	Дата
ГИП		Щукеев			30.03.21
Разраб.		Темиров			30.03.21
Пров.		Щукеев			30.03.21

32-2021-ГП.КМД

Привязка проектно-сметной документаций на строительство спортивной площадки находящегося по адресу: Атырауская область, Индерский район, поселок Индерборский, микрорайон Болашак, ул.Г.Мусрепова

Площадка Болашак

Стадия	Лист	Листов
РП	11	

Панель ограждения ПО-1.
Спецификация элементов

ТОО"БАТЫС-П"
г. Уральск

Формат А3

Панель ограждения ПМ-2
М1:25

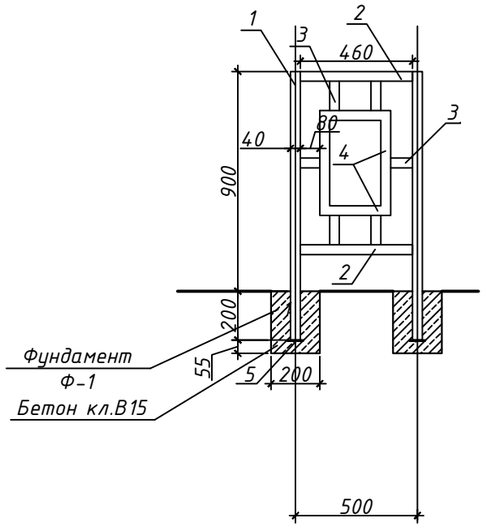

Разрез 1-1
М1:10

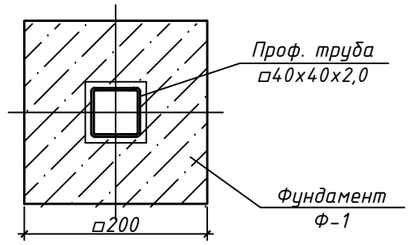

Спецификация элементов

Позиция	Обозначение	Наименование	Кол-во	Масса ед., кг	Примечание
	Фундамент Ф-1		1		
		Бетон кл.В15, F150, W8 $м^3$	0,0102		
	Панель ограждения ПМ-2		1	20,0	
1	ГОСТ 8645-68	□70х70х2,0 L=1100,0	2	4,642	9,284
2	ГОСТ 8645-68	□40х40х2,0 L=920,0	2	2,14	4,28
3	ГОСТ 8645-68	□40х40х2,0 L=660,0	2	1,54	3,08
4	ГОСТ 8645-68	□40х40х2,0 L=1440	1	3,355	3,355
5	ГОСТ 103-2006	Полоса __100х100х5,0	1	0,40	
	ГОСТ 926-82	Эмаль ПФ 170 за 2 раза $м^2$	3,6		
	ГОСТ 25129-82*	Грунтовка ГФ-021 $м^2$	1,8		

Примечания: 1. Общее кол-во панеля ограждения ПМ-2 - 5 шт.
2. Все металлические элементы покрыть эмалью ПФ 170 по ГОСТ 926-82 за 2 раза по грунтовке ГФ-021 по ГОСТ 25129-82*.

Изм.	Кол.уч	Лист	№док	Подпись	Дата
ГИП		Щукеев			30.03.21
Разраб.		Темиров			30.03.21
Пров.		Щукеев			30.03.21

32-2021-ГП.КМД

Привязка проектно-сметной документаций на строительство спортивной площадки находящегося по адресу: Атырауская область, Индерский район, поселок Индерборский, микрорайон Болашак, ул.Г.Мусрепова

Площадка Болашак

Стадия	Лист	Листов
РП	12	

Панель ограждения ПО-2.
Спецификация элементов

ТОО "БАТЫС-П"
г. Уральск

Формат А3

Панель ограждения ПМ-3
М1:25

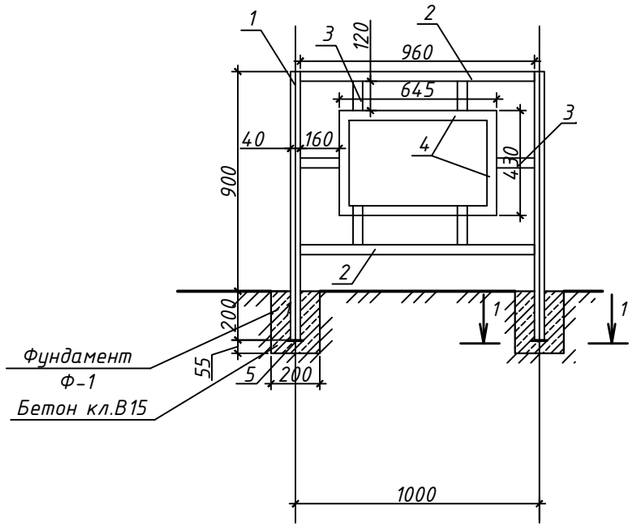

Разрез 1-1
М1:10

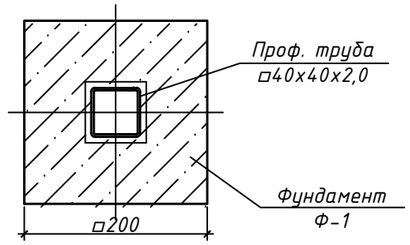

Спецификация элементов

Позиция	Обозначение	Наименование	Кол-во	Масса ед., кг	Примечание
	Фундамент Ф-1		1		
		Бетон кл.В15, F150, W8 $м^3$	0,0102		
	Панель ограждения ПМ-3		1	16,874	
1	ГОСТ 8645-68	□40х40х2,0 L=1100,0	2	2,563	5,126
2	ГОСТ 8645-68	□40х40х2,0 L=960,0	2	2,237	4,474
3	ГОСТ 8645-68	□40х40х2,0 L=400,0	2	0,932	1,864
4	ГОСТ 8645-68	□40х40х2,0 L=2150,0	1	5,01	5,01
5	ГОСТ 103-2006	Полоса __100х100х5,0	1	0,40	
	ГОСТ 926-82	Эмаль ПФ 170 за 2 раза $м^2$	3,6		
	ГОСТ 25129-82*	Грунтовка ГФ-021 $м^2$	1,8		

Примечания: 1. Общее кол-во панеля ограждения ПМ-3 - 2 шт.
2. Все металлические элементы покрыть эмалью ПФ 170 по ГОСТ 926-82 за 2 раза по грунтовке ГФ-021 по ГОСТ 25129-82*.

Изм.	Кол.уч	Лист	№док	Подпись	Дата
ГИП		Щукеев			30.03.21
Разраб.		Темиров			30.03.21
Пров.		Щукеев			30.03.21

32-2021-ГП.КМД

Привязка проектно-сметной документаций на строительство спортивной площадки находящегося по адресу: Атырауская область, Индерский район, поселок Индерборский, микрорайон Болашак, ул.Г.Мусрепова

Площадка Болашак

Стадия	Лист	Листов
РП	13	

Панель ограждения ПО-3.
Спецификация элементов

ТОО "БАТЫС-П"
г. Уральск

Формат А3

Панель ограждения ПМ-4
М1:25

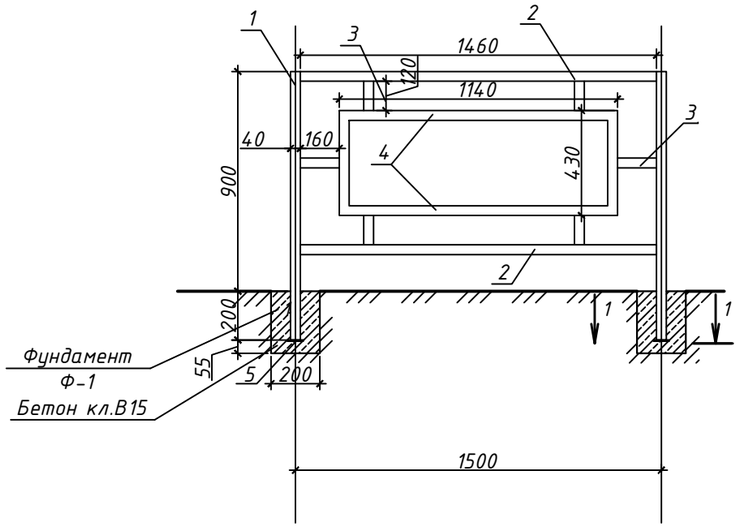

Разрез 1-1
М1:10

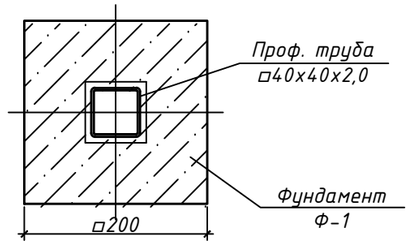

Спецификация элементов

Позиция	Обозначение	Наименование	Кол-во	Масса ед., кг	Примечание
	Фундамент Ф-1		1		
		Бетон кл.В15, F150, W8 $м^3$	0,0102		
	Панель ограждения ПМ-4		1	37,53	
1	ГОСТ 8645-68	□70х70х2,0 L=1100,0	2	4,642	9,284
2	ГОСТ 8645-68	□40х40х2,0 L=2920,0	2	6,80	13,60
3	ГОСТ 8645-68	□40х40х2,0 L=800,0	2	1,864	3,73
4	ГОСТ 8645-68	□40х40х2,0 L=3140,0	1	7,32	7,32
5	ГОСТ 103-2006	Полоса __100х100х5,0	1	0,40	
	ГОСТ 926-82	Эмаль ПФ 170 за 2 раза $м^2$	3,6		
	ГОСТ 25129-82*	Грунтовка ГФ-021 $м^2$	1,8		

Примечания: 1. Общее кол-во панеля ограждения ПМ-4 – 1 шт.
2. Все металлические элементы покрыть эмалью ПФ 170 по ГОСТ 926-82 за 2 раза по грунтовке ГФ-021 по ГОСТ 25129-82*.

Изм.	Кол.уч	Лист	№док	Подпись	Дата
ГИП		Щукеев			30.03.21
Разраб.		Темиров			30.03.21
Пров.		Щукеев			30.03.21

32-2021-ГП.КМД

Привязка проектно-сметной документаций на строительство спортивной площадки находящегося по адресу: Атырауская область, Индерский район, поселок Индерборский, микрорайон Болашак, ул.Г.Мусрепова

Площадка Болашак

Стадия	Лист	Листов
РП	14	

Панель ограждения ПО-4.
Спецификация элементов

ТОО "БАТЫС-П"
г. Уральск

Формат А3

Панель ограждения ПМ-1
М1:25

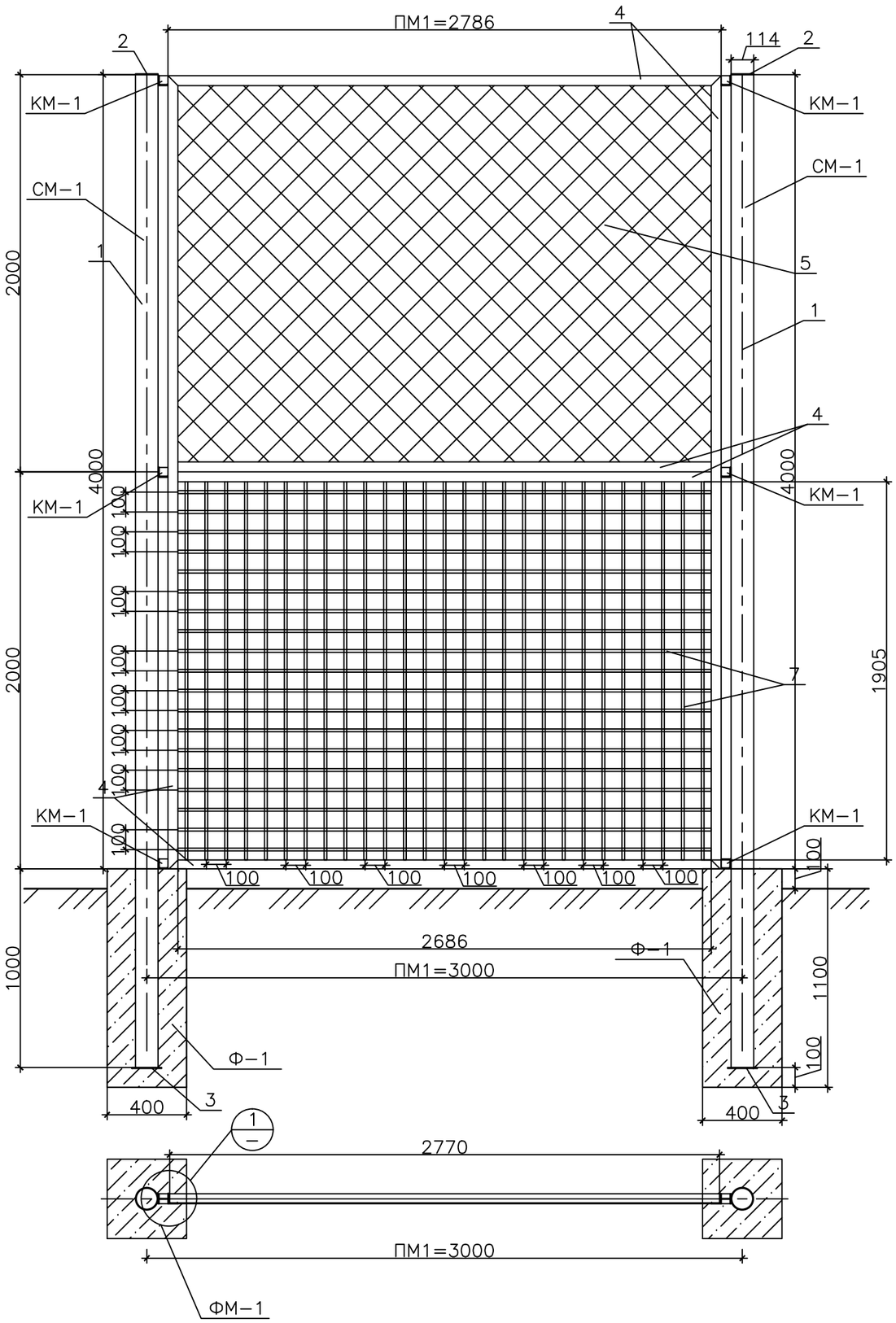

Спецификация материалов

Позиция	Обозначение	Наименование	Кол-во	Масса ед., кг	Примечание
	Фундамент Ф-1				
		Бетон кл.В15 V=0,18м³	1		
	Стойка СМ-1			81,25	
1	ГОСТ 8732-78	Труба ø114х6 L=5000мм	1	79,9	
2	ГОСТ 19903-74	ø114 b=4мм	1	0,47	
3	ГОСТ 19903-74	_150х5 L=150мм	1	0,88	
	Панель ПМ-1			167,60	
4	ГОСТ 8509-93	∟ 50х50х5 L=19100мм	1	72,01	
5	ГОСТ 5336-80	Сетка оцинкованная с покрытием ПВХ 50х50х2,9 (2,78х2,00)	1		
6	ГОСТ 5781-82	ø6 Вр1 L=19000мм	1	4,22	
7	ГОСТ 5781-82	ø12 АI L=1905мм	54	1,692	91,368
	Закладная деталь КМ-1				
8	ГОСТ 8510-93	∟ 50х50х5 L=50мм	1	0,2	
9	ГОСТ 82-70	_50х50х6	1	0,6	

Узел-1 М1:5

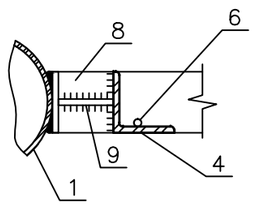

Изм.	Кол.уч	Лист	№док	Подпись	Дата
ГИП		Щукеев			30.03.21
Разраб.		Темиров			30.03.21
Пров.		Щукеев			30.03.21

32-2021-ГП.КМД

Привязка проектно-сметной документаций на строительство спортивной площадки находящегося по адресу: Атырауская область, Индерский район, поселок Индерборский, ул.М.Горького

Площадка Болашак

Стадия	Лист	Листов
РП	15	

Панель ограждения ПМ-1. Спецификация элементов

ТОО "БАТЫС-П" г. Уральск

Формат А3

Панель ограждения ПМ–2
М1:25

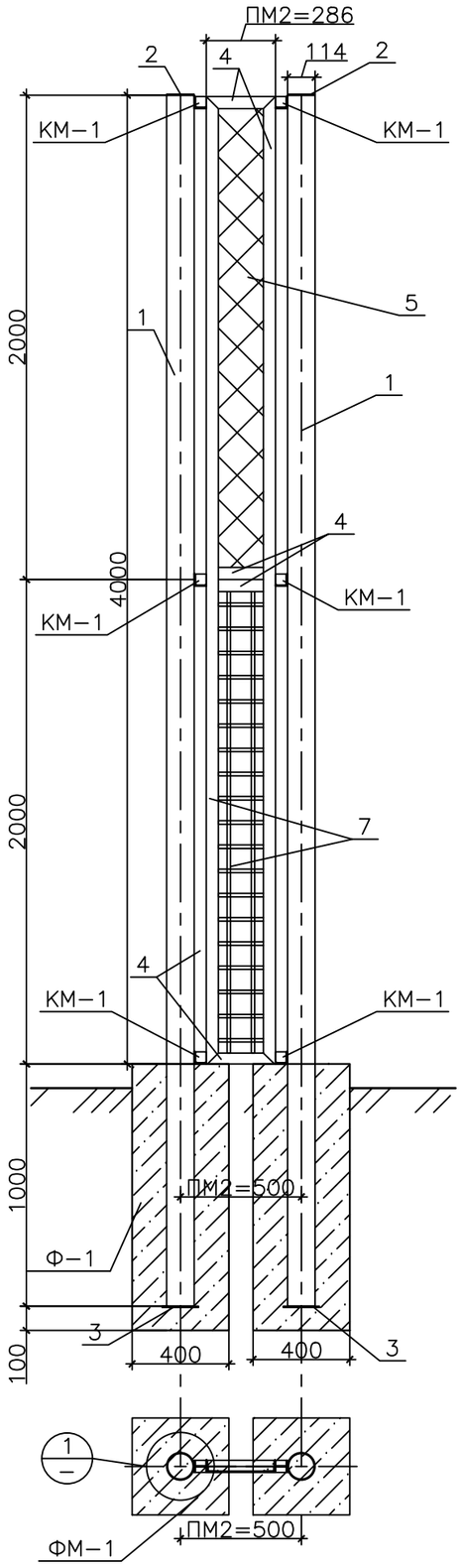

Спецификация материалов

Позиция	Обозначение	Наименование	Кол–во	Масса ед., кг	Примечание
	Фундамент Ф–1				
		Бетон кл.В15 V=0,18м³	1		
	Стойка СМ–1			81,25	
1	ГОСТ 8732–78	Труба ø114х6 L=5000мм	1	79,9	
2	ГОСТ 19903–74	ø114 b=4мм	1	0,47	
3	ГОСТ 19903–74	_150х5 L=150мм	1	0,88	
	Панель ПМ–2			61,82	
4	ГОСТ 8509–93	∟ 50х50х5 L=9134мм	1	34,44	
5	ГОСТ 5336–80	Сетка оцинкованная с покрытием ПВХ 50х50х2,9 (0,29х2,00)	1		
6	ГОСТ 5781–82	ø6 Вр1 L=9034мм	1	2,41	
7	ГОСТ 5781–82	ø12 AI L=186мм	40	0,609	24,36
	Закладная деталь КМ–1				
8	ГОСТ 8510–93	∟ 50х50х5 L=50мм	1	0,2	
9	ГОСТ 82–70	_50х50х6	1	0,6	

Узел–1 М1:5

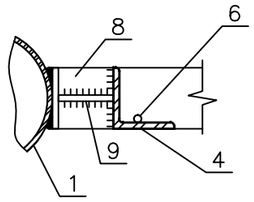

Изм.	Кол.уч	Лист	№док	Подпись	Дата				
						32-2021-ГП.КМД			
						Привязка проектно-сметной документаций на строительство спортивной площадки находящегося по адресу: Атырауская область, Индерский район, поселок Индерборский, ул.М.Горького			
ГИП		Щукеев			30.03.21	Площадка Болашак	Стадия	Лист	Листов
Разраб.		Темиров			30.03.21		РП	16	
Пров.		Щукеев			30.03.21	Панель ограждения ПМ-2. Спецификация элементов	ТОО"БАТЫС-П" г. Уральск		

Формат А3

Панель ограждения ПМ-3
М1:25

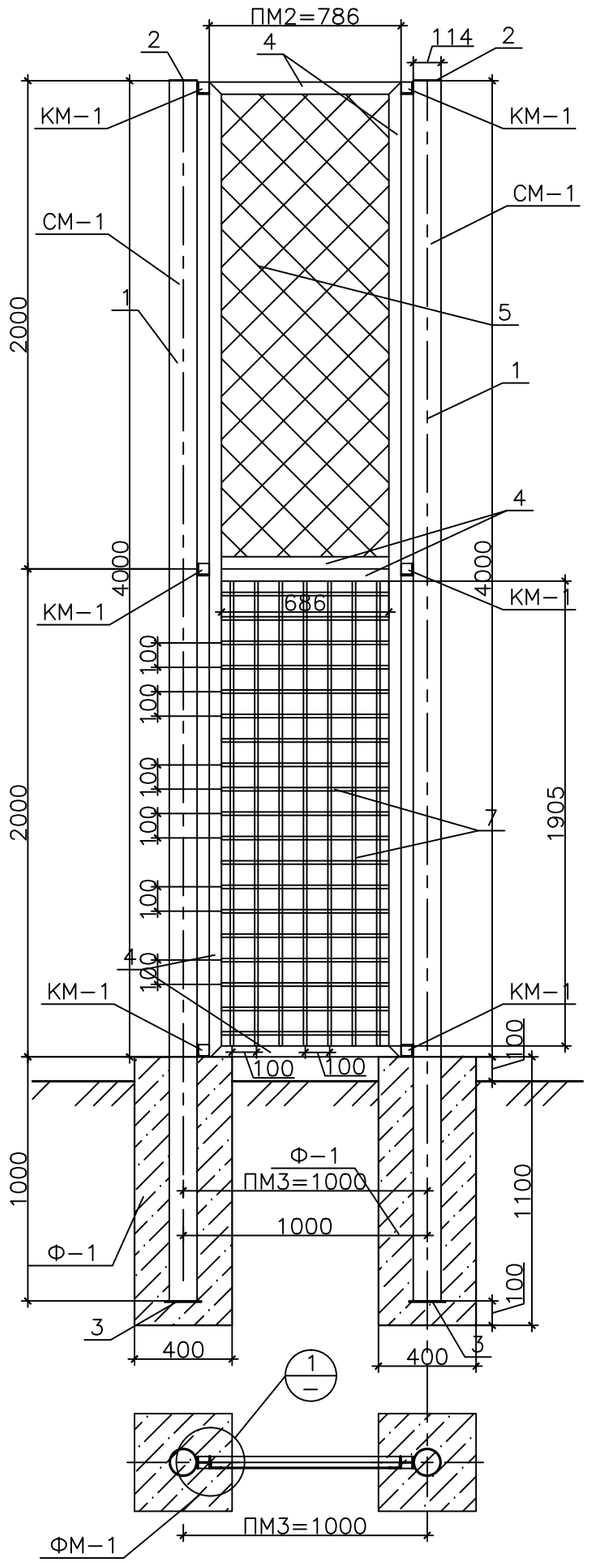

Спецификация материалов

Позиция	Обозначение	Наименование	Кол-во	Масса ед., кг	Примечание
	Фундамент Ф-1				
		Бетон кл.В15 V=0,18м³	1		
	Стойка СМ-1			81,25	
1	ГОСТ 8732-78	Труба ø114х6 L=5000мм	1	79,9	
2	ГОСТ 19903-74	ø114 b=4мм	1	0,47	
3	ГОСТ 19903-74	_150х5 L=150мм	1	0,88	
	Панель ПМ-3			80,93	
4	ГОСТ 8509-93	∟ 50х50х5 L=11134мм	1	41,98	
5	ГОСТ 5336-80	Сетка оцинкованная с покрытием ПВХ 50х50х2,9 (0,79х2,00)	1		
6	ГОСТ 5781-82	ø6 Вр1 L=11034мм	1	2,41	
7	ГОСТ 5781-82	ø12 AI L=686мм	60	0,609	36,54
	Закладная деталь КМ-1				
8	ГОСТ 8510-93	∟ 50х50х5 L=50мм	1	0,2	
9	ГОСТ 82-70	_50х50х6	1	0,6	

Узел-1 М1:5

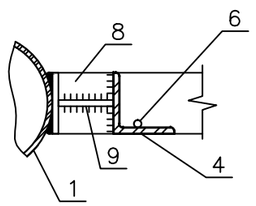

Изм.	Кол.уч	Лист	№док	Подпись	Дата	32-2021-ГП.КМД			
						Привязка проектно-сметной документаций на строительство спортивной площадки находящегося по адресу: Атырауская область, Индерский район, поселок Индерборский, ул.М.Горького			
ГИП		Щукеев			30.03.21	Площадка Болашак	Стадия	Лист	Листов
Разраб.		Темиров			30.03.21		РП	17	
Пров.		Щукеев			30.03.21	Панель ограждения ПМ-3. Спецификация элементов	ТОО"БАТЫС-П" г. Уральск		

Формат А3

Секция калитки СК–1
М1:25

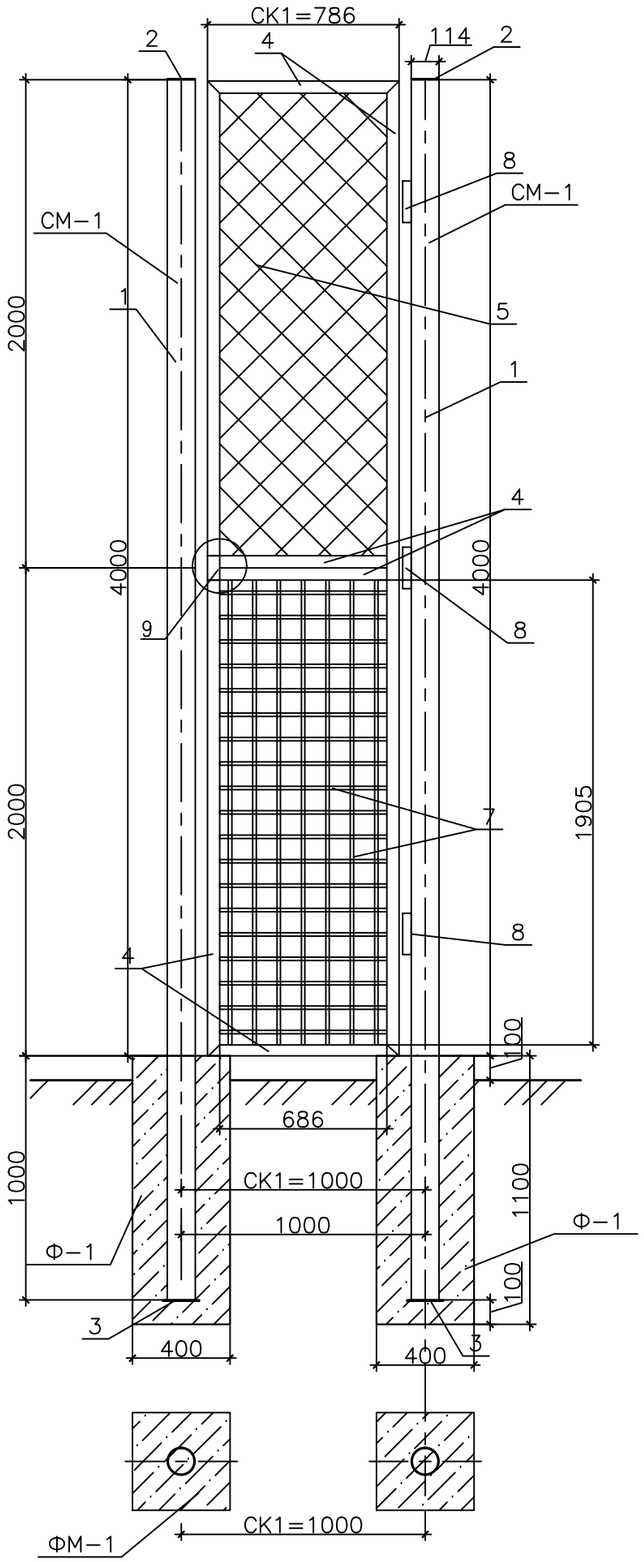

Спецификация на элементы калитки

Позиция	Обозначение	Наименование	Кол–во	Масса ед., кг	Примечание
	Фундамент Ф–1				
		Бетон кл.В15 V=0,18м³	1		
	Стойка СМ–1			81,25	
1	ГОСТ 8732–78	Труба ø114х6 L=5000мм	1	79,9	
2	ГОСТ 19903–74	ø114 b=4мм	1	0,47	
3	ГОСТ 19903–74	_150х5 L=150мм	1	0,88	
	Секция калитки СК–1			66,772	
4	ГОСТ 8509–93	∟ 50х50х5 L=10934мм	1	41,22	
5	ГОСТ 5336–80	Сетка оцинкованная с покрытием ПВХ 50х50х2,9 (0,79х2,00)	1		
6	ГОСТ 5781–82	ø6 Вр1 L=10834мм	1	2,41	
7	ГОСТ 5781–82	ø12 AI L=686мм	38	0,609	23,142
8		Навесы	3	0.07	
9		Петля для замка	1		

Примечания

1. Сварку производить электродами типа Э–42 ГОСТ 9467–82*. Сварные швы h=5мм.
2. Все металлические элементы покрыть эмалью ПФ–133 ГОСТ 926–82* за 2 раза по грунтовке ГФ–021 по ГОСТ 25129–82*.

Изм.	Кол.уч	Лист	№док	Подпись	Дата	32-2021-ГП.КМД			
						Привязка проектно-сметной документаций на строительство спортивной площадки находящегося по адресу: Атырауская область, Индерский район, поселок Индерборский, ул.М.Горького			
ГИП		Щукеев			30.03.21	Площадка Болашак	Стадия	Лист	Листов
Разраб.		Темиров			30.03.21		РП	18	
Пров.		Щукеев			30.03.21	Секция калитки СК-1	ТОО"БАТЫС-П" г. Уральск		

Формат А3

Спецификация на один элемент

Позиция	Обозначение	Наименование	Кол-во	Масса ед., кг	Примечание
	Фундамент Ф-1				
		Бетон кл.В15 V=0,305м³	1		
1	ГОСТ 19903-74	_150х5 L=150мм	1	0,88	
2	ГОСТ 24379.1-80	Болт1.1 М20х500	4	7,43	29,72
		ПГС м³	0,013		

Фундамент для воркоута
М1:25

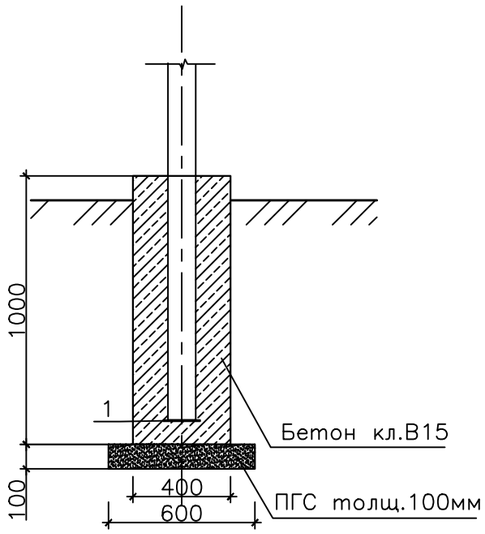

Примечание:
Общие количество фундамент воркаута -100 шт
Общие количество фундамент уличных тренажеров -20 шт

Фундаменты для уличных тренажеров
М1:25

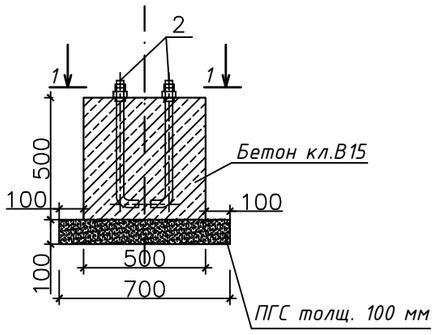

Разрез 1-1
М 1:20

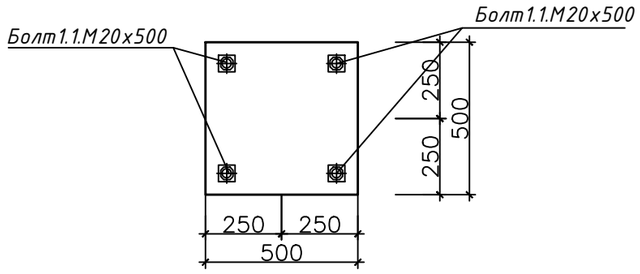

Изм.	Кол.уч	Лист	№док	Подпись	Дата	32-2021-ГП.КМД			
						Привязка проектно-сметной документаций на строительство спортивной площадки находящегося по адресу: Атырауская область, Индерский район, поселок Индерборский, ул.М.Горького			
ГИП		Щукеев			30.03.21	Площадка Болашак	Стадия	Лист	Листов
Разраб.		Темиров			30.03.21		РП	19	
Пров.		Щукеев			30.03.21	Фундамент для воркоута и уличные тренажеры М1:25	ТОО"БАТЫС-П" г. Уральск		

Формат А3