Республика Казахстан
ТОО "Алматы Жоба"
Гос. лицензия МҚЛ №16004056

Р А Б О Ч И Й П Р О Е К Т

Разработка проектно-сметной документации на реконструкцию автомобильных дорог в городе Атырау (участок от кольцевой ул.Тайманова до Черной речки) (район Черной речки)

Том 4. Переустройства коммуникаций
Альбом 2. Спецсооружения. НВК

Алматы 2019г.

Республика Казахстан
ТОО "Алматы Жоба"
Гос. лицензия МҚЛ №16004056

Р А Б О Ч И Й П Р О Е К Т

Разработка проектно-сметной документации на реконструкцию автомобильных дорог в городе Атырау (участок от кольцевой ул.Тайманова до Черной речки) (район Черной речки)

Том 4. Переустройства коммуникаций
Альбом 2. Спецсооружения. НВК

Заказчик: ГУ "Городской отдел ЖКХ ПТ и АД" г. Атырау

Исполнитель: ТОО "Алматы Жоба"

Директор: С.Д. Ергалиев

Гл. инженер: К.Ж. Жанденеев

Алматы 2019г.

Состав проекта

Том I. – ***Паспорт проекта***

Том II. – ***Пояснительная записка***.

Том III. –***Чертежи***.

Том IV. – ***Переустройства коммуникаций***.

-Альбом 1. Наружное сети газоснабжение

-Альбом 2. Спецсооружения. НВК

-Альбом 3. Сети связи

-Альбом 4. Пересечение КЛ-10кВ,ВЛ-10кВ

Том V – ***Электроосвещение***.

Том VI – ***ОВОС***

Том VII. – ***Сводная ведомость объемов работ***.

Том VIII. – ***Сметы***.

Том IX. – ***ПОС***.

Ведомость основных комплектов рабочих чертежей

Обозначение	Наименование	Примечание
035/1-АЖ-АД-НВК.2019	Спецсооружения. Переходы под автодорогой	

Ведомость рабочих чертежей основного комплекта

Лист	Наименование	Примечание
1	Общие данные (начало)	2 листа
2	Общие данные (окончание)	
3	Схема расположения переходов	
4	План перехода №1; 1а водопроводной сети через автодорогу. М 1:500	
5	Продольный профиль перехода №1 водопроводной сети. Таблица объемов работ.	
6	Продольный профиль перехода №1а водопроводной сети. Таблица объемов работ.	
7	План перехода №2; 2а водопроводной сети через автодорогу. М 1:500	
8	Продольный профиль перехода №2 водопроводной сети. Таблица объемов работ.	
9	Продольный профиль перехода №2а канализационной сети. Таблица объемов работ	
10	План перехода №3; 3а водопроводной сети через автодорогу. М 1:500	
11	Продольный профиль перехода №3 канализационной сети. Таблица объемов работ.	
12	Продольный профиль перехода №3а водопроводной сети. Таблица объемов работ.	
13	План М 1:500. Вынос канализационной сети от точки "Б" до точки "А". Переход №4 канализационной сети через а/дорогу	
14	Продольный профиль канализационной сети от точки "Б". до точки "А". (Вынос сети). Таблица объемов работ.	
15	Продольный профиль перехода №4 канализационной сети.	
16	План перехода №5; 5а водопроводной сети через автодорогу. М 1:500	
17	Продольный профиль перехода №5 канализационной сети. Таблица объемов работ.	
18	Продольный профиль перехода №5а водопроводной сети. Таблица объемов работ.	

Ведомость рабочих чертежей основного комплекта

Лист	Наименование	Примечание
19	План перехода №6; 6а водопроводной сети через автодорогу. М 1:500	2 листа
20	Продольный профиль перехода №6 канализационной сети. Таблица объемов работ.	
21	Продольный профиль перехода №6а водопроводной сети. Таблица объемов работ.	
22	План М 1:500. Вынос водопроводной сети от точки "В" до Существующего колодца 1. Переход №7; 7а водопроводной сети через а/дорогу	
23	Продольный профиль водопроводной сети от точки "В". до Существующего колодца 1. (Вынос сети).Таблица объемов работ.	
24	Продольный профиль перехода №7 водопроводной сети.	
25	Продольный профиль перехода №7а водопроводной сети. Таблица объемов работ.	

Согласовано:

Раздел ГСН	Юрченко Ю.
Раздел СС	Тараканов Н
Раздел ЭС,ЭН	Жанденеев К.

Взам. Инв. №

Подп. и дата

Инв. № подл.

Изм.	Кол.уч.	Лист	№ док.	Подпись	Дата
Гл.инженер		Мусаев М.			
ГИП		Нургалиев М			
Разработал		Туркменбаев Б.			
Проверил		Жанденеев К.			
Норм.контр.		Дуйсенбаев К.			

035/1-АЖ-АД-НВК.2019

Реконструкция автомобильных дорог в г.Атырау(от кольцевой ул.Тайманова до Черной речки) (район Черной речки)

Спецсооружения. Переходы водопровода и канализаций под автодорогой

Стадия	Лист	Листов
РП	1	25

Общие данные (начало)

ТОО "Алматы-Жоба"

Формат 420 х 297

Ведомость ссылочных и прилагаемых документов

Обозначение	Наименование	Примечание
	Прилагаемые документы	
028-АЖ-АД-НВК.СО.2019	Спецификации оборудования, изделий и материалов	
	Ссылочные документы	
Серия 3.900. 1-14	Колодцы водопроводные. Альбом II, IV	

Перечень скрытых работ, подлежащих освидетельствованию с составлением акта (СН РК 1.03-00-2011, приложение Г)

№ п/п	Наименование	Примечание
1	Подготовка основания под трубопроводы и колодцы	
2	Засыпка трубопровода с уплотнением	
3	Устройство колодцев и камер	
4	Гидроизоляция трубопроводов и колодцев	
5	Герметизация мест прохода труб через стенки колодцев и камер	

Вниманию Заказчика, Подрядчика

Во избежание порыва неучтенных на топосъемке инженерных сетей, перед началом производства любых земляных работ, для уточнения ранее проложенных инженерных сетей и не сданных для исполнительной съемки, необходимо вызвать представителей служб:

1. Водоканала.

2. АПЭС, РЭС.

3.Телефонных сетей и т.д.

При несоблюдении этого условия ТОО "Алматы-Жоба" не несет ответственности за повреждения неучтенных инженерных сетей.

ОБЩИЕ ДАННЫЕ

1. Рабочий проект: Реконструкция автомобильных дорог в г.Атырау(от кольцевой ул.Тайманова до Черной речки) (район Черной речки) , разработан на основании задания на проектирование от 0 2.04.2020г. и технических условии № 03/ 2356 от 23.05.2019г.

Настоящий рабочий проект разработан в соответствии с «Инструкцией о порядке разработки, согласования, утверждения и составе проектной документации на строительство» СН РК 1.02-03-2011, а также другими нормативными актами, действующими на территории Республики Казахстан.

Конечной целью проекта является обеспечение населения питьевой водой в необходимом количестве и гарантированного качества для оздоровления социально - экологической обстановки региона и повышение санитарно - гигиенического уровня жизни населения.

В проекте предусмотрены переход водопроводной и канализационной сети через реконструируемую автодорогу, переносы сетей и пересечения с другими инженерными сетями (газ,ЛЭП). Укладка труб переходов через автодорогу производится в футляре открытым способом в траншею. В качестве футляров приняты стальные трубы ГОСТ 10704-91. Предусмотренные в проекте диаметры ст.футляров Ø325х5,0; 426х5,0 мм. приняты согласно СНиП РК 4.01-02-2009 . Уплотнение грунта в пазухах, между стенкой траншеи и трубой, а также всего защитного слоя следует выполнять ручной механической трамбовкой.

3. При строительстве необходимо составление актов освидетельствования скрытых работ. Акты освидетельствования скрытых работ составляются на перечень скрытых работ в соответствии с приложением Г, СН РК 1.03-00-2011.

4. Перед началом производства земляных работ необходимо получить письменное разрешение от организаций эксплуатирующих местные коммуникации. В случае обнаружения не указанных в проекте коммуникаций, подземных сооружений или обозначающих их знаков земляные работы должны быть приостановлены, приняты меры по предохранению их от повреждения и на место работы вызваны представители организаций, эксплуатирующих обнаруженные коммуникации.

5. В процессе строительства должны строго соблюдаться требования охраны труда и техники безопасности для предотвращения несчастных случаев. Мероприятия по технике безопасности и охране труда предусмотреть согласно СН РК 1.03-05-2011.

6. Инженерно-геологические условия территории неоднородны и характеризуются суглинками с редкими включениями гравия, пятен ожелезнений и гнезд солей, коричневого цвета, тугопластичный. Грунты - непросадочные, по степени засоления - от незасоленных до сильнозасоленных. По типу засоления -сульфатно- хлоридные.

Грунты при воздействии на бетон марки W4, W6, W8 на портландцементе и железобетонным конструкциям сильноагрессивны.

В соответствии с ГОСТ 9.602-2005 грунты обладают средней по отношению к свинцовой и высокой коррозионной агрессивностью по отношению к алюминиевой оболочке кабелей.

Грунтовые воды вскрыты в скважинах №№ 1;2;3;4;5;8;9;10;11;12 на глубине от 1,9м до 2,9м,. Степень агрессивного воздействия грунтовых вод по отношению к портландцементам, на бетоны марки W4-W8 сильноагрессивная. Бетонные работы производить на сульфатостойком цементе.

Сейсмичность района - 6 баллов.

Рабочая документация марки "НВК" разработана в соответствии с действующими нормами и правилами проекитрования

ГИП Мусаев М.

Взам. Инв. №

Подп. и дата

Инв. № подл.

Изм.	Кол.уч.	Лист	№ док.	Подпись	Дата
Гл.инженер		Мусаев М.			
ГИП		Нургалиев М.			
Разработал		Туркменбаев Б.			
Проверил		Жанденеев К.			
Норм.контр.		Дуйсенбаев К.			

035/1-АЖ-АД-НВК.2019

Реконструкция автомобильных дорог в г.Атырау(от кольцевой ул.Тайманова до Черной речки) (район Черной речки)

Спецсооружения. Переходы водопровода и канализаций под автодорогой

Стадия	Лист	Листов
РП	2	

Общие данные (окончание)

ТОО "Алматы-Жоба"

Формат 420 х 297

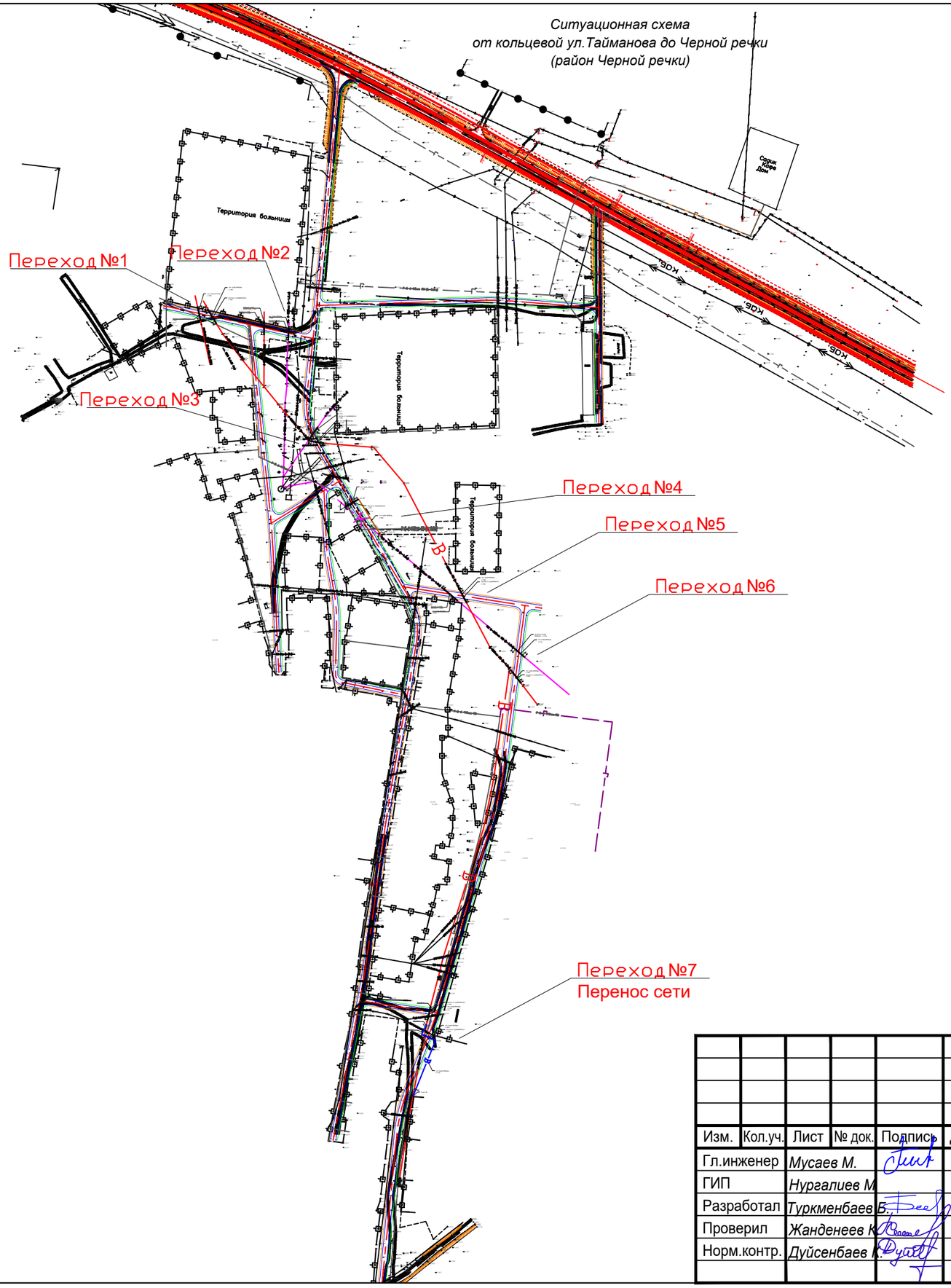

						035/1-АЖ-АД-НВК.2019		
						Реконструкция автомобильных дорог в г.Атырау(от кольцевой ул.Тайманова до Черной речки) (район Черной речки)		
Изм.	Кол.уч.	Лист	№ док.	Подпись	Дата			
Гл.инженер		Мусаев М.				Спецсооружения. Переходы водопровода и канализаций под автодорогой	Стадия	Лист	Листов
ГИП		Нургалиев М.					РП	3	
Разработал		Туркменбаев Б.							
Проверил		Жанденеев К.				Ситуационная схема.	ТОО "Алматы-Жоба"		
Норм.контр.		Дуйсенбаев К.							

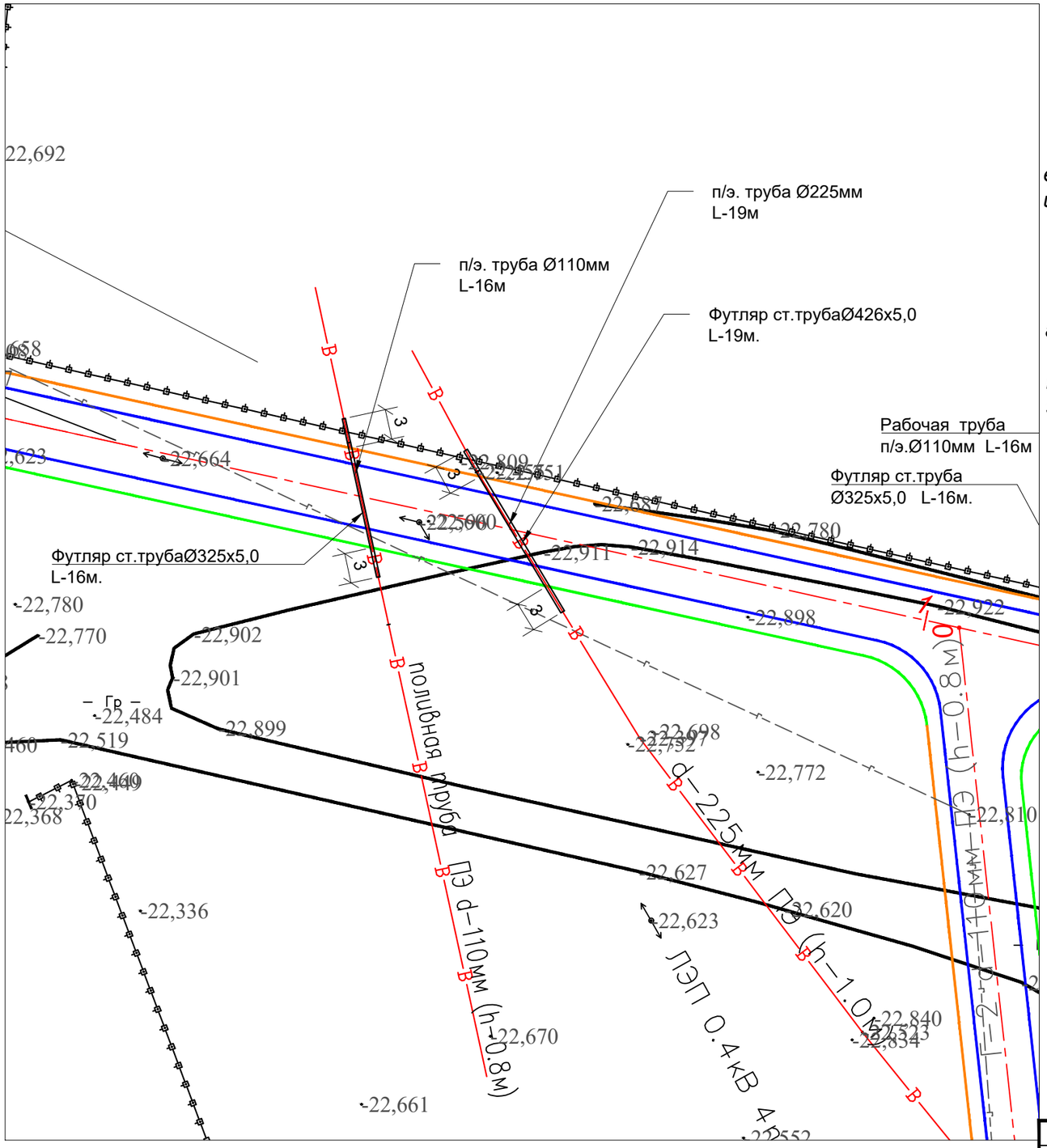

Расчетные положения

1. Проект разработан на основании ТП 901-09-9.87 "Переходы трубопроводами водопровода и канализации под железнодорожными путями на станциях и прегонах и под автомобильными дорогами".

2. Способ производства работ - принимается открытым способом в траншее, в качестве футляра приняты стальные трубы d=325х5.0мм. d=426х5.0мм.

3. Работа по устройству перехода производить согласно ТП 901-09-9.87, в период наименьшего движения на дороге по графику согласованному с руководством автомобильной дороги.

4. Рабочий проект разработан в соответствии с действующими нормами и правилами, предусматривают мероприятия обеспечивающие безопасность при эксплуатации.

5. Грунтовые условия участка представлены суглинками с редкими включениями гравия

6. Грунтовые воды вскрыты на глубине 1.9-2.9 м.

УСЛОВНЫЕ ОБОЗНАЧЕНИЯ :

В — *- существующая водопроводная сеть*

- существующий водопроводный колодец

Примечания:

1. Профиль и объемы работ указаны на листе № 5, 6

						035/1-АЖ-АД-НВК.2019			
						Реконструкция автомобильных дорог в г.Атырау(от кольцевой ул.Тайманова до Черной речки) (район Черной речки)			
Изм.	Кол.уч.	Лист	№ док.	Подпись	Дата				
Гл.инженер		Мусаев М.				Спецсооружения. Переходы водопровода и канализаций под автодорогой	Стадия	Лист	Листов
ГИП		Нургалиев М					РП	4	
Разработал		Туркменбаев Б.							
Проверил		Жанденеев К.				План М 1:500. Переход №1; 1а водопроводной сети через а/дорогу	ТОО "Алматы-Жоба"		
Норм.контр.		Дуйсенбаев К.							

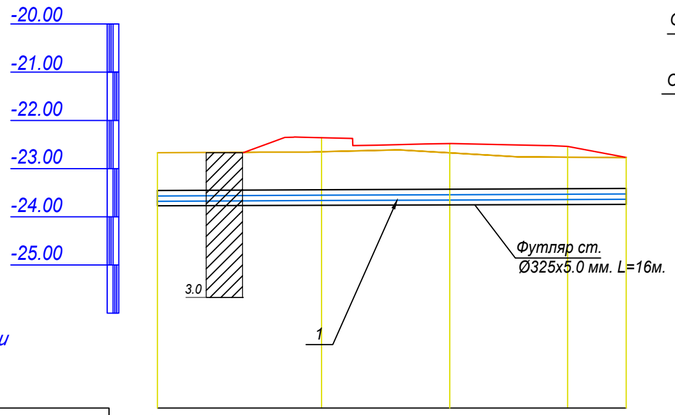

М1:200 по горизонтали
М1:100 по вертикали

Отметка низа или лотка трубы	-23.677	-23.663	-23.653	-23.643	-23.629
Проектная отметка земли		-22.549	-22.479	-22.364	
Натурная отметка земли	-22.671	-22.652	-22.671	-22.762	-22.768
Обозначение трубы и тип изоляции	Труба полиэтиленовая SDR21 DN 110х5.3 мм L=16м ГОСТ 18599-2001				
Основание	Естественное				
Уклон / Длина	2.00 / 16.00				
Расстояние, м	6.00	4.00	4.00	2.00	
Номер колодца, точки, угла поворота					
Схема трассы	Футляр ст. Ø325х5.0 мм. L=16м.				

Сечение 1-1

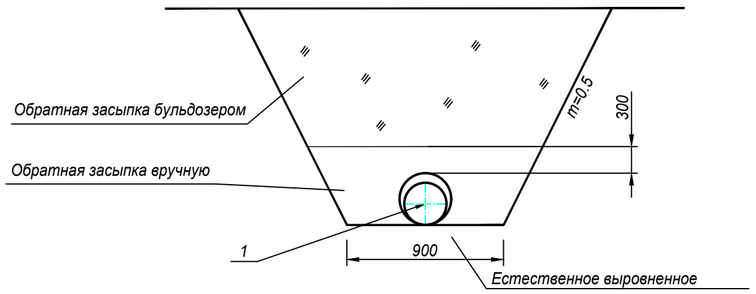

Условные обозначения:

- поверхность земли
- суглинок

Примечание:
1. Данный лист см. совместно с листом 4.

Таблица объемов работ

№ п/п	Наименование работ	Еден. измер.	Кол-во	Примечание
	I. Земляные работы			
1	Разборка асфальтового покрытия	м³	2	вывоз
2	Выемка грунта II группы	м³	23	
3	Ручная доработка , грунт II группы	м³	1	
4	Ручная засыпка, грунт II группы	м³	12	
5	Механическая засыпка, грунт IIгруппы	м³	11	
6	Вытесненного грунта II группы	м³	1	
	II. Прокладка труб			
7	Футляр из стальной трубы d=325х5.0мм	м	16	ГОСТ10704-91
8	Полиэтиленовая труба d=110х5.3мм	м	16	
9	Электросварная муфта d=110мм	шт.	1	
	III. Гидроизоляционные работы			
10	Гидроизол ст. трубы Д=325х5.0 наружная весьма усиленная битумно-полимерная, t=6мм	м	16	
	III. Прочие работы			
11	Промывка полиэт. трубы d=110мм	м	-	
12	Заделка конца футляра цементным раствором ЦМР100	м³	0.03	
13	Демонтаж существующей сети из п/э.труд Д-110мм	м	16	

Изм.	Кол.уч.	Лист	№ док.	Подпись	Дата
Гл.инженер		Мусаев М.			
ГИП		Нургалиев М.			
Разработал		Туркменбаев Б.			
Проверил		Жанденеев К.			
Норм.контр.		Дуйсенбаев К.			

035/1-АЖ-АД-НВК.2019

Реконструкция автомобильных дорог в г.Атырау(от кольцевой ул.Тайманова до Черной речки) (район Черной речки)

Спецсооружения. Переходы водопровода и канализаций под автодорогой

Стадия	Лист	Листов
РП	5	

Продольный профиль перехода №1 водопроводной сети. Таблица объемов работ.

ТОО "Алматы-Жоба"

Формат 534 х 297

Взам. Инв. № | Подп. и дата | Инв. № подл.

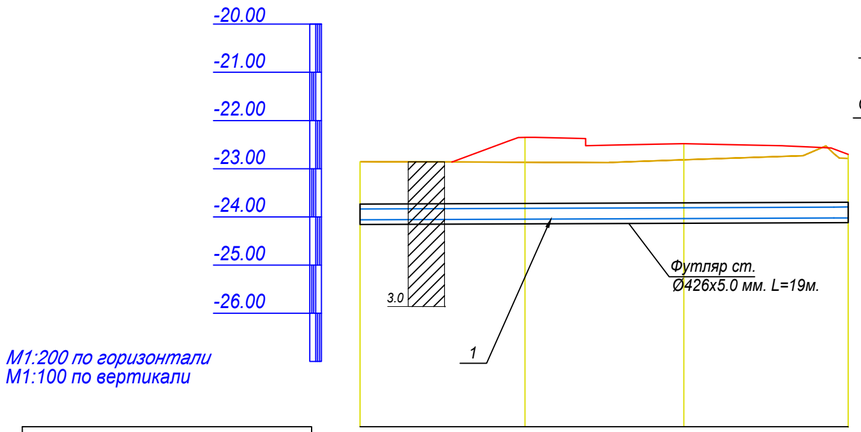

М1:200 по горизонтали
М1:100 по вертикали

Отметка низа или лотка трубы	-24.060	-24.047	-24.034	-24.020
Проектная отметка земли		-22.349	-22.479	-22.699
Натурная отметка земли	-22.854	-22.865	-22.816	-22.699
Обозначение трубы и тип изоляции	Труба полиэтиленовая SDR21 DN 225х10.8 мм L=19м ГОСТ 18599-2001			
Основание	Естественное			
Уклон / Длина	2.00 / 19.00			
Расстояние, м	6.00	6.00	7.00	
Номер колодца, точки, угла поворота				
Схема трассы	Футляр ст. Ø426х5.0 мм. L=19м.			

Сечение 1-1

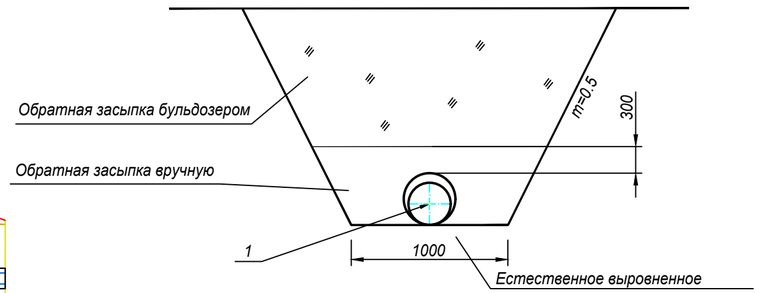

Условные обозначения:

- поверхность земли
- суглинок

Примечание:
1. Данный лист см. совместно с листом 4.

Таблица объемов работ

№ п/п	Наименование работ	Еден. измер.	Кол-во	Примечание
	I. Земляные работы			
1	Разборка асфальтового покрытия	м³	2	вывоз
2	Выемка грунта II группы	м³	36	
3	Ручная доработка , грунт II группы	м³	2	
4	Ручная засыпка, грунт II группы	м³	17	
5	Механическая засыпка, грунт IIгруппы	м³	18	
6	Вытесненного грунта II группы	м³	3	
	II. Прокладка труб			
7	Футляр из стальной трубы d=426х5.0мм	м	19	ГОСТ10704-91
8	Полиэтиленовая труба d=225х10.8мм	м	19	
9	Электросварная муфта d=225мм	шт.	1	
	III. Гидроизоляционные работы			
10	Гидроизол ст. трубы Д=426х5.0 наружная весьма усиленная битумно-полимерная, t=6мм	м	19	
	III. Прочие работы			
11	Промывка с дезинфекцией полиэт. трубы d=225мм	м	19	
12	Заделка конца футляра цементным раствором ЦМР100	м³	0.04	
13	Демонтаж существующей сети из п/э.труд Д-225мм	м	19	

Изм.	Кол.уч.	Лист	№ док.	Подпись	Дата	035/1-АЖ-АД-НВК.2019		
						Реконструкция автомобильных дорог в г.Атырау(от кольцевой ул.Тайманова до Черной речки) (район Черной речки)		
Гл.инженер		Мусаев М.				Спецсооружения. Переходы водопровода и канализаций под автодорогой	Стадия	Лист	Листов
ГИП		Нургалиев М.					РП	6	
Разработал		Туркменбаев Б.							
Проверил		Жанденеев К.				Продольный профиль перехода №1а водопроводной сети. Таблица объемов работ.	ТОО "Алматы-Жоба"		
Норм.контр.		Дуйсенбаев К.							

Взам. Инв. № | Подп. и дата | Инв. № подл.

Формат 534 х 297

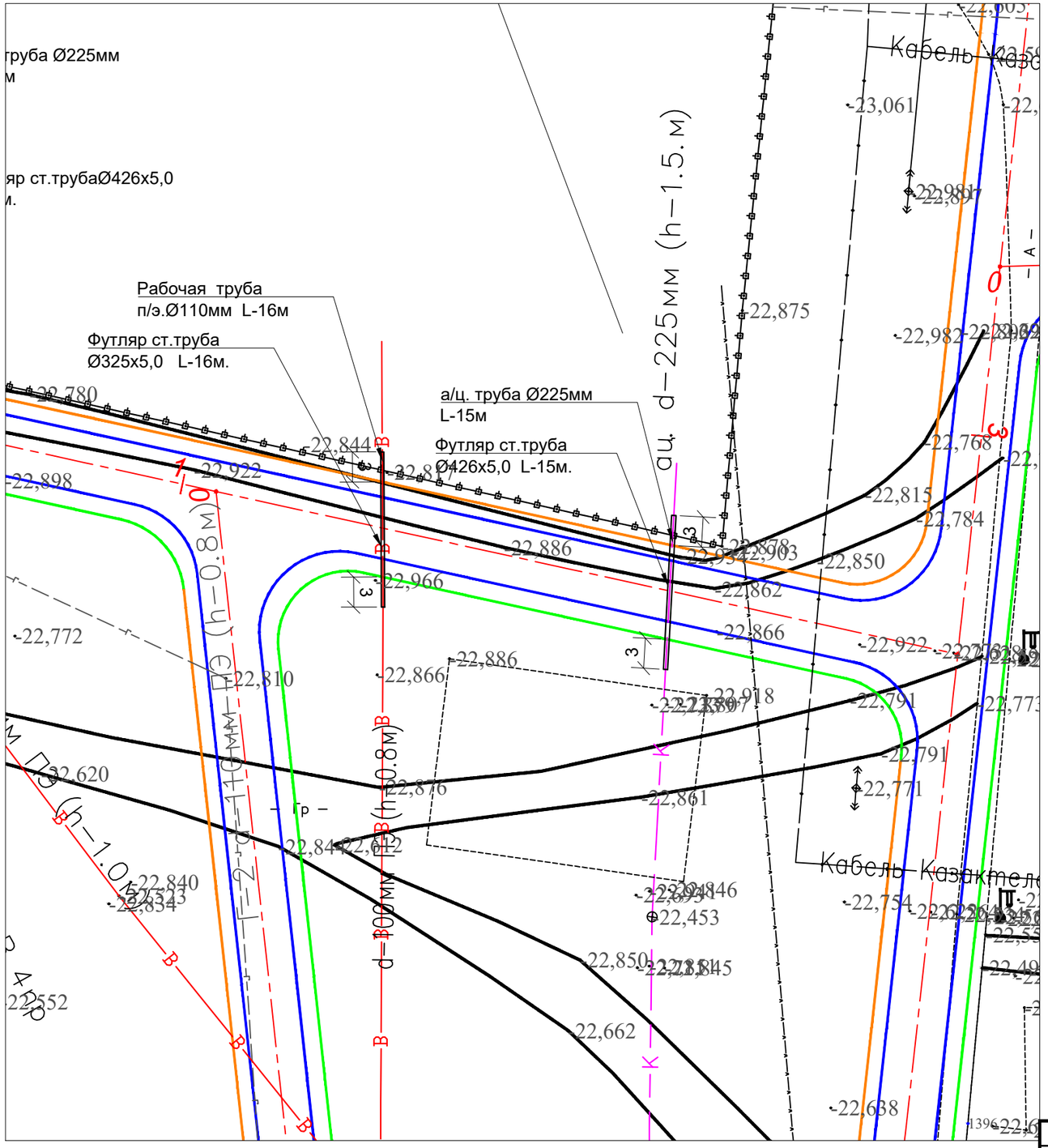

Расчетные положения

1. Проект разработан на основании ТП 901-09-9.87 "Переходы трубопроводами водопровода и канализации под железнодорожными путями на станциях и прегонах и под автомобильными дорогами".
2. Способ производства работ - принимается открытым способом в траншее, в качестве футляра для водопровода и самотечной канализации приняты стальные трубы d=325х5.0мм. d=426х5.0мм. соответственно.
3. Работа по устройству перехода производить согласно ТП 901-09-9.87, в период наименьшего движения на дороге по графику согласованному с руководством автомобильной дороги.
4. Рабочий проект разработан в соответствии с действующими нормами и правилами, предусматривают мероприятия обеспечивающие безопасность при эксплуатации.
5. Грунтовые условия участка представлены суглинками с редкими включениями гравия супесями и глинами.
6. Грунтовые воды вскрыты на глубине 1.9-2.9 м.

УСЛОВНЫЕ ОБОЗНАЧЕНИЯ :

В — существующая водопроводная сеть

К — существующая самотечная канализационная сеть

Примечания:

1. Профиль и объемы работ указаны на листе № 8, 9

						035/1-АЖ-АД-НВК.2019			
						Реконструкция автомобильных дорог в г.Атырау(от кольцевой ул.Тайманова до Черной речки) (район Черной речки)			
Изм.	Кол.уч.	Лист	№ док.	Подпись	Дата				
Гл.инженер		Мусаев М.				Спецсооружения. Переходы водопровода и канализаций под автодорогой	Стадия	Лист	Листов
ГИП		Нургалиев М					РП	7	
Разработал		Туркменбаев Б.							
Проверил		Жанденеев К.				План М 1:500. Переход №2; 2а водопроводной и канализационной сети через а/дорогу	ТОО "Алматы-Жоба"		
Норм.контр.		Дуйсенбаев К.							

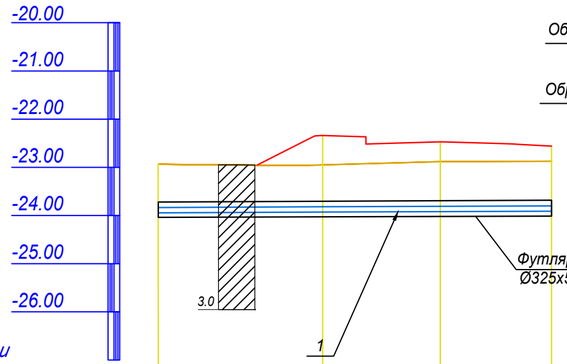

M1:200 по горизонтали
M1:100 по вертикали

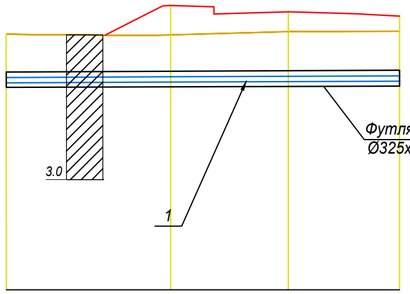

Отметка низа или лотка трубы	-23.943	-23.930	-23.920	-23.911
Проектная отметка земли		-22.340	-22.472	-22.562
Натурная отметка земли	-22.937	-22.949	-22.883	-22.822
Обозначение трубы и тип изоляции	Труба полиэтиленовая SDR21 DN 110х5.3 мм L=16м ГОСТ 18599-2001			
Основание	Естественное			
Уклон / Длина	2.00 / 16.00			
Расстояние, м	6.00	5.00	5.00	
Номер колодца, точки, угла поворота				
Схема трассы	Футляр ст. Ø325х5.0 мм. L=17м.			

Сечение 1-1

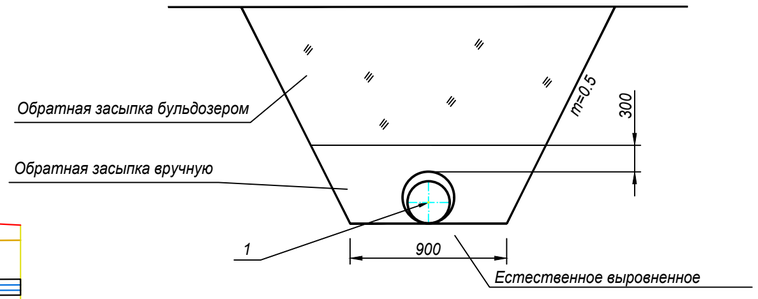

Условные обозначения:

- поверхность земли
- суглинок

Таблица объемов работ

№ п/п	Наименование работ	Еден. измер.	Кол-во	Примечание
	I. Земляные работы			
1	Разборка асфальтового покрытия	$м^3$	1	вывоз
2	Выемка грунта II группы	$м^3$	27	
3	Ручная доработка , грунт II группы	$м^3$	1	
4	Ручная засыпка, грунт II группы	$м^3$	12	
5	Механическая засыпка, грунт IIгруппы	$м^3$	15	
6	Вытесненного грунта II группы	$м^3$	1	
	II. Прокладка труб			
7	Футляр из стальной трубы d=325х5.0мм	м	16	ГОСТ10704-91
8	Полиэтиленовая труба d=110х5.3мм	м	16	
9	Электросварная муфта d=110мм	шт.	1	
	III. Гидроизоляционные работы			
10	Гидроизол ст. трубы Д=325х5.0 наружная весьма усиленная битумно-полимерная, t=6мм	м	16	
	III. Прочие работы			
11	Промывка с дезинфекцией полиэт. трубы d=110мм	м	16	
12	Заделка конца футляра цементным раствором ЦМР100	$м^3$	0.03	
13	Демонтаж существующей сети из п/э.труд Д-110мм	м	16	

Примечание:
1. Данный лист см. совместно с листом 7.

Изм.	Кол.уч.	Лист	№ док.	Подпись	Дата
Гл.инженер		Мусаев М.			
ГИП		Нургалиев М.			
Разработал		Туркменбаев Б.			
Проверил		Жанденеев К.			
Норм.контр.		Дуйсенбаев К.			

035/1-АЖ-АД-НВК.2019

Реконструкция автомобильных дорог в г.Атырау(от кольцевой ул.Тайманова до Черной речки) (район Черной речки)

Спецсооружения. Переходы водопровода и канализаций под автодорогой

Стадия	Лист	Листов
РП	8	

Продольный профиль перехода №2 водопроводной сети. Таблица объемов работ.

ТОО "Алматы-Жоба"

Формат 534 х 297

Взам. Инв. № | Подп. и дата | Инв. № подл.

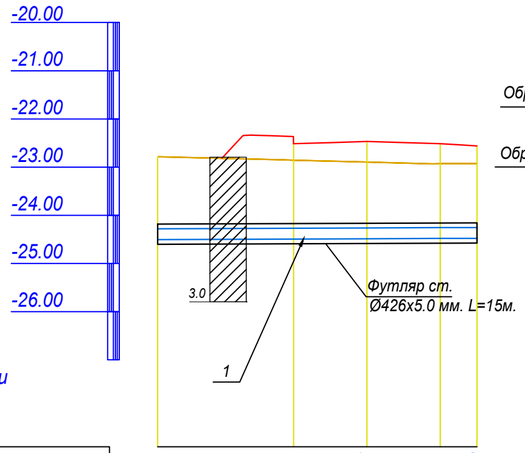

М1:200 по горизонтали
М1:100 по вертикали

Сечение 1-1

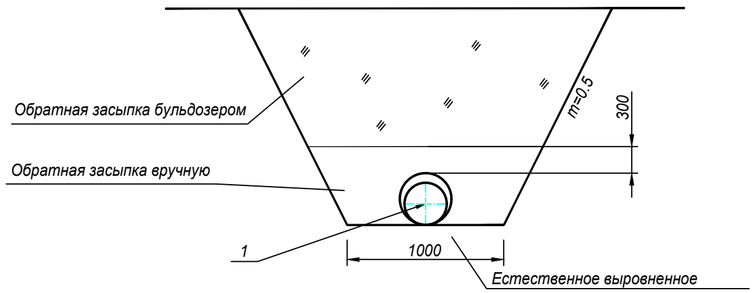

Отметка низа или лотка трубы	-24.504	-24.493	-24.487	-24.481	-24.478
Проектная отметка земли	-22.514	-22.469	-22.514	-22.559	
Натурная отметка земли	-22.784	-22.856	-22.896	-22.931	-22.926
Обозначение трубы и тип изоляции	Труба асбестоцементная DN 225 мм L=15м				
Основание	Естественное				
Уклон / Длина	2.00 / 15.00				
Расстояние, м	6.00	4.00	4.00	1.00	
Номер колодца, точки, угла поворота					
Схема трассы	Футляр ст. Ø426х5.0 мм. L=15м.				

Условные обозначения:

- поверхность земли
- суглинок

Таблица объемов работ

№ п/п	Наименование работ	Еден. измер.	Кол-во	Примечание
	I. Земляные работы			
1	Разборка асфальтового покрытия	м³	2	вывоз
2	Выемка грунта II группы	м³	37	
3	Ручная доработка , грунт II группы	м³	2	
4	Ручная засыпка, грунт II группы	м³	11	
5	Механическая засыпка, грунт IIгруппы	м³	26	
6	Вытесненного грунта II группы	м³	2	
	II. Прокладка труб			
7	Футляр из стальной трубы d=426х5.0мм	м	15	ГОСТ10704-91
8	Асбестоцементная тр. Напорная d=225мм L-5000мм	шт.	3	
	III. Гидроизоляционные работы			
9	Гидроизол ст. трубы Д=426х5.0 наружная весьма усиленная битумно-полимерная, t=6мм	м	15	
	III. Прочие работы			
10	Асбестоцементная муфта соединительная d=225мм	шт.	4	
11	Заделка конца футляра цементным раствором ЦМР100	м³	0.04	
12	Демонтаж существующей сети из а/ц.труд Д-225мм	м	15	

Примечание:
1. Данный лист см. совместно с листом 7.

Изм.	Кол.уч.	Лист	№ док.	Подпись	Дата
Гл.инженер		Мусаев М.			
ГИП		Нургалиев М.			
Разработал		Туркменбаев Б.			
Проверил		Жанденеев К.			
Норм.контр.		Дуйсенбаев К.			

035/1-АЖ-АД-НВК.2019

Реконструкция автомобильных дорог в г.Атырау(от кольцевой ул.Тайманова до Черной речки) (район Черной речки)

Спецсооружения. Переходы водопровода и канализаций под автодорогой

Стадия	Лист	Листов
РП	9	

Продольный профиль перехода №2а канализационной сети. Таблица объемов работ.

ТОО "Алматы-Жоба"

Формат 534 х 297

Взам. Инв. № | Подп. и дата | Инв. № подл.

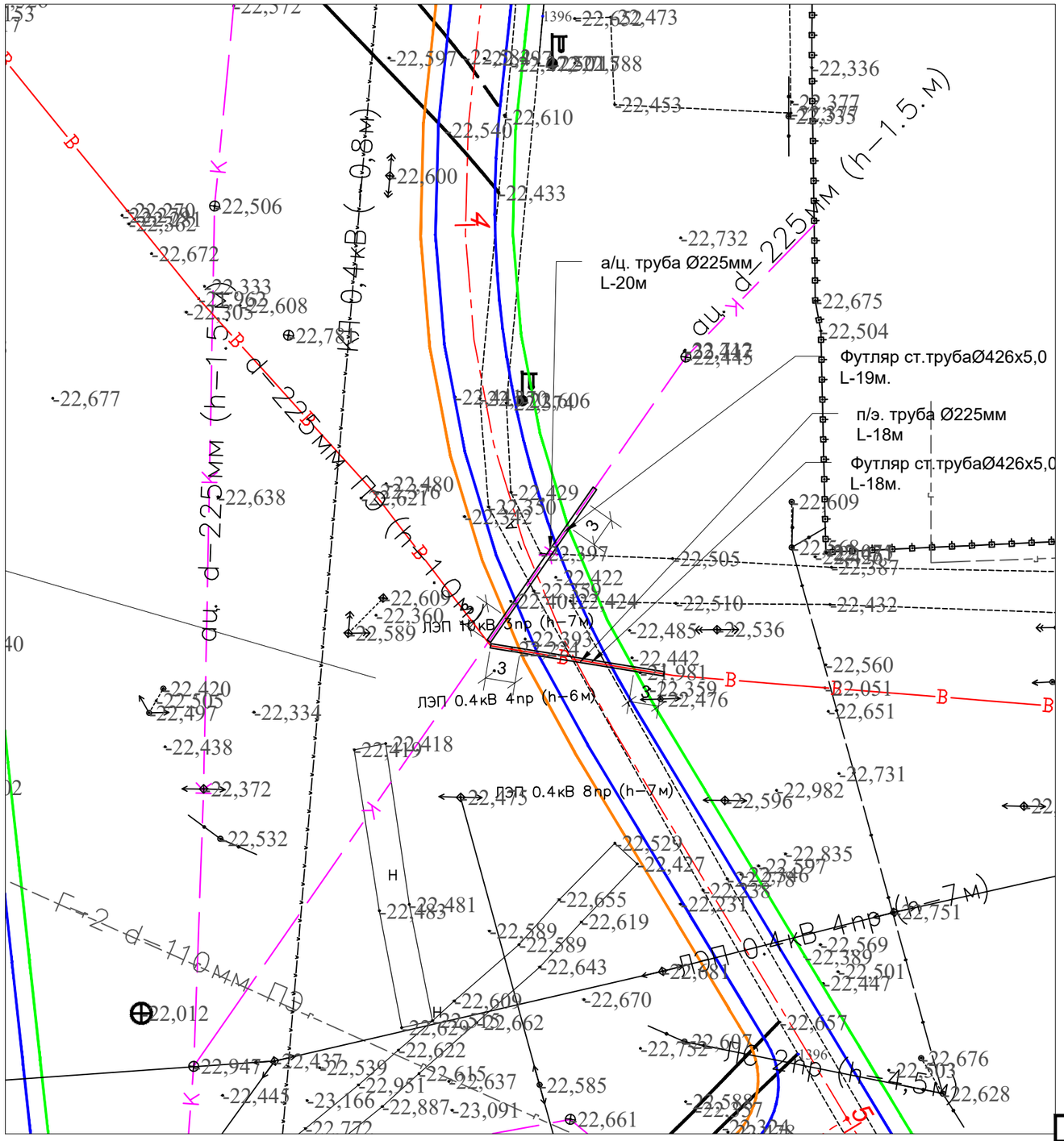

Расчетные положения

1. Проект разработан на основании ТП 901-09-9.87 "Переходы трубопроводами водопровода и канализации под железнодорожными путями на станциях и прегонах и под автомобильными дорогами".
2. Способ производства работ - принимается открытым способом в траншее, в качестве футляра для водопровода и самотечной канализации приняты стальные трубы d=426х5.0мм.
3. Работа по устройству перехода производить согласно ТП 901-09-9.87, в период наименьшего движения на дороге по графику согласованному с руководством автомобильной дороги.
4. Рабочий проект разработан в соответствии с действующими нормами и правилами, предусматривают мероприятия обеспечивающие безопасность при эксплуатации.
5. Грунтовые условия участка представлены суглинками с редкими включениями гравия
6. Грунтовые воды вскрыты на глубине 1.9-2.9 м.

УСЛОВНЫЕ ОБОЗНАЧЕНИЯ :

В — *- существующая водопроводная сеть*

К — *- существующая самотечная канализационная сеть*

Примечания:
1. Профиль и объемы работ указаны на листе № 11, 12

Изм.	Кол.уч.	Лист	№ док.	Подпись	Дата
Гл.инженер		Мусаев М.			
ГИП		Нургалиев М.			
Разработал		Туркменбаев Б.			
Проверил		Жанденеев К.			
Норм.контр.		Дуйсенбаев К.			

035/1-АЖ-АД-НВК.2019

Реконструкция автомобильных дорог в г.Атырау(от кольцевой ул.Тайманова до Черной речки) (район Черной речки)

Спецсооружения. Переходы водопровода и канализаций под автодорогой

Стадия	Лист	Листов
РП	10	

План М 1:500. Переход №3; За водопроводной и канализационной сети через а/дорогу

ТОО "Алматы-Жоба"

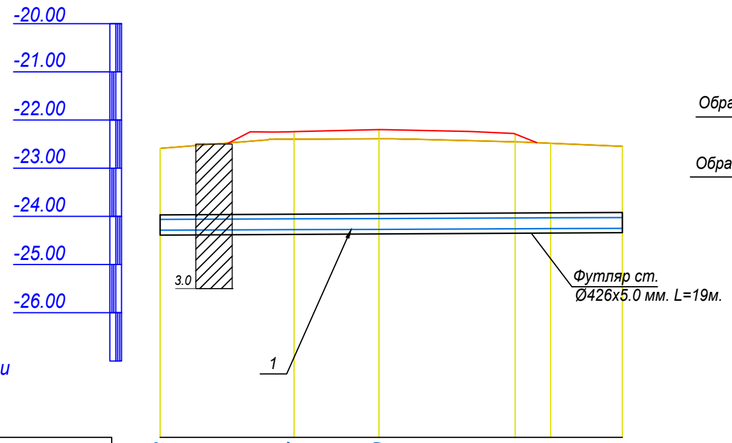

М1:200 по горизонтали
М1:100 по вертикали

Отметка низа или лотка трубы	-24.288	-24.277	-24.270	-24.258	-24.255	-24.249
Проектная отметка земли		-22.397	-22.199	-22.453		
Натурная отметка земли	-22.588	-22.397	-22.391	-22.453	-22.482	-22.545
Обозначение трубы и тип изоляции	Труба асбестоцементная напорная DN 225 мм L=20м					
Основание	Естественное					
Уклон / Длина	2.00 / 19.00					
Расстояние, м	5.50	3.50	5.50	1.50	3.00	
Номер колодца, точки, угла поворота						
Схема трассы	Футляр ст. Ø426х5.0 мм. L=19м.					

Сечение 1-1

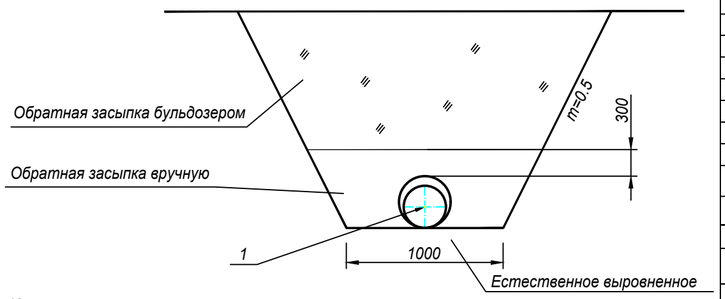

Условные обозначения:

- поверхность земли
- суглинок

Примечание:
1. Данный лист см. совместно с листом 10.

Таблица объемов работ

№ п/п	Наименование работ	Еден. измер.	Кол-во	Примечание
	I. Земляные работы			
1	Разборка асфальтового покрытия	м³	2	вывоз
2	Выемка грунта II группы	м³	62	
3	Ручная доработка , грунт II группы	м³	3	
4	Ручная засыпка, грунт II группы	м³	16	
5	Механическая засыпка, грунт IIгруппы	м³	46	
6	Вытесненного грунта II группы	м³	3	
	II. Прокладка труб			
8	Футляр из стальной трубы d=426х5.0мм	м	19	ГОСТ10704-91
9	Асбестоцементная тр. Напорная d=225мм L-5000мм	шт.	4	
	III. Гидроизоляционные работы			
10	Гидроизол ст. трубы Д=426х5.0 наружная весьма усиленная битумно-полимерная, t=6мм	м	19	
	III. Прочие работы			
12	Асбестоцементная муфта соединительная d=225мм	шт.	5	
13	Заделка конца футляра цементным раствором ЦМР100	м³	0.04	
14	Демонтаж существующей сети из а/ц.труд Д-225мм	м	20	

Изм.	Кол.уч.	Лист	№ док.	Подпись	Дата
Гл.инженер		Мусаев М.			
ГИП		Нургалиев М.			
Разработал		Туркменбаев Б.			
Проверил		Жанденеев К.			
Норм.контр.		Дуйсенбаев К.			

035/1-АЖ-АД-НВК.2019

Реконструкция автомобильных дорог в г.Атырау(от кольцевой ул.Тайманова до Черной речки) (район Черной речки)

Спецсооружения. Переходы водопровода и канализаций под автодорогой

Стадия	Лист	Листов
РП	11	

Продольный профиль перехода №3 канализационной сети. Таблица объемов работ.

ТОО "Алматы-Жоба"

Формат 534 х 297

Взам. Инв. № | Подп. и дата | Инв. № подл.

Сечение 1-1

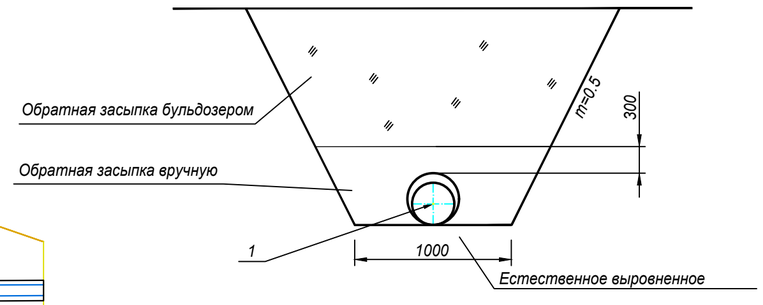

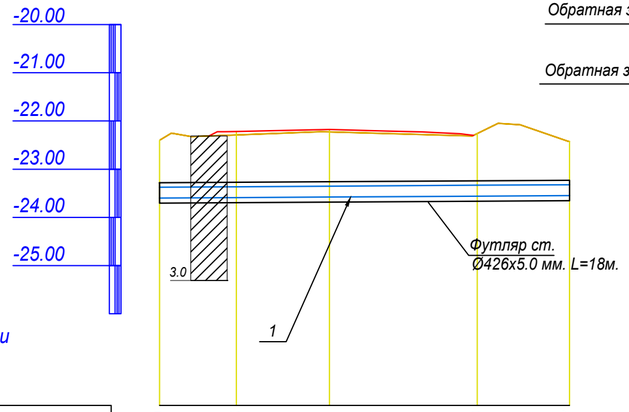

М1:200 по горизонтали
М1:100 по вертикали

Отметка низа или лотка трубы	-23.600	-23.590	-23.578	-23.559	-23.547
Проектная отметка земли		-22.218	-22.178		
Натурная отметка земли	-22.401	-22.289	-22.225	-22.263	-22.426
Обозначение трубы и тип изоляции	Труба полиэтиленовая SDR21 DN 225х10.8 мм L=18м ГОСТ 18599-2001				
Основание	Естественное				
Уклон / Длина	3.11 / 18.00				
Расстояние, м	3.00	5.00	6.00	4.00	
Номер колодца, точки, угла поворота					
Схема трассы	Футляр ст. Ø426х5.0 мм. L=18м.				

Условные обозначения:

- поверхность земли
- суглинок

Таблица объемов работ

№ п/п	Наименование работ	Еден. измер.	Кол-во	Примечание
	I. Земляные работы			
1	Разборка асфальтового покрытия	м³	2	вывоз
2	Выемка грунта II группы	м³	43	
3	Ручная доработка , грунт II группы	м³	2	
4	Ручная засыпка, грунт II группы	м³	15	
5	Механическая засыпка, грунт IIгруппы	м³	28	
6	Вытесненного грунта II группы	м³	2	
	II. Прокладка труб			
7	Футляр из стальной трубы d=426х5.0мм	м	18	ГОСТ10704-91
8	Полиэтиленовая труба d=225х10.8мм	м	18	
9	Электросварная муфта d=225мм	шт.	1	
	III. Гидроизоляционные работы			
10	Гидроизол ст. трубы Д=426х5.0 наружная весьма усиленная битумно-полимерная, t=6мм	м	18	
	III. Прочие работы			
11	Промывка с дезинфекцией полиэт. трубы d=225мм	м	18	
12	Заделка конца футляра цементным раствором ЦМР100	м³	0.04	
13	Демонтаж существующей сети из п/э.труд Д-225мм	м	18	

Примечание:
1. Данный лист см. совместно с листом 10.

Изм.	Кол.уч.	Лист	№ док.	Подпись	Дата
Гл.инженер		Мусаев М.			
ГИП		Нургалиев М.			
Разработал		Туркменбаев Б.			
Проверил		Жанденеев К.			
Норм.контр.		Дуйсенбаев К.			

035/1-АЖ-АД-НВК.2019

Реконструкция автомобильных дорог в г.Атырау(от кольцевой ул.Тайманова до Черной речки) (район Черной речки)

Спецсооружения. Переходы водопровода и канализаций под автодорогой

Стадия	Лист	Листов
РП	12	

Продольный профиль перехода №3а водопроводной сети. Таблица объемов работ.

ТОО "Алматы-Жоба"

Формат 534 х 297

Взам. Инв. №	Подп. и дата	Инв. № подл.

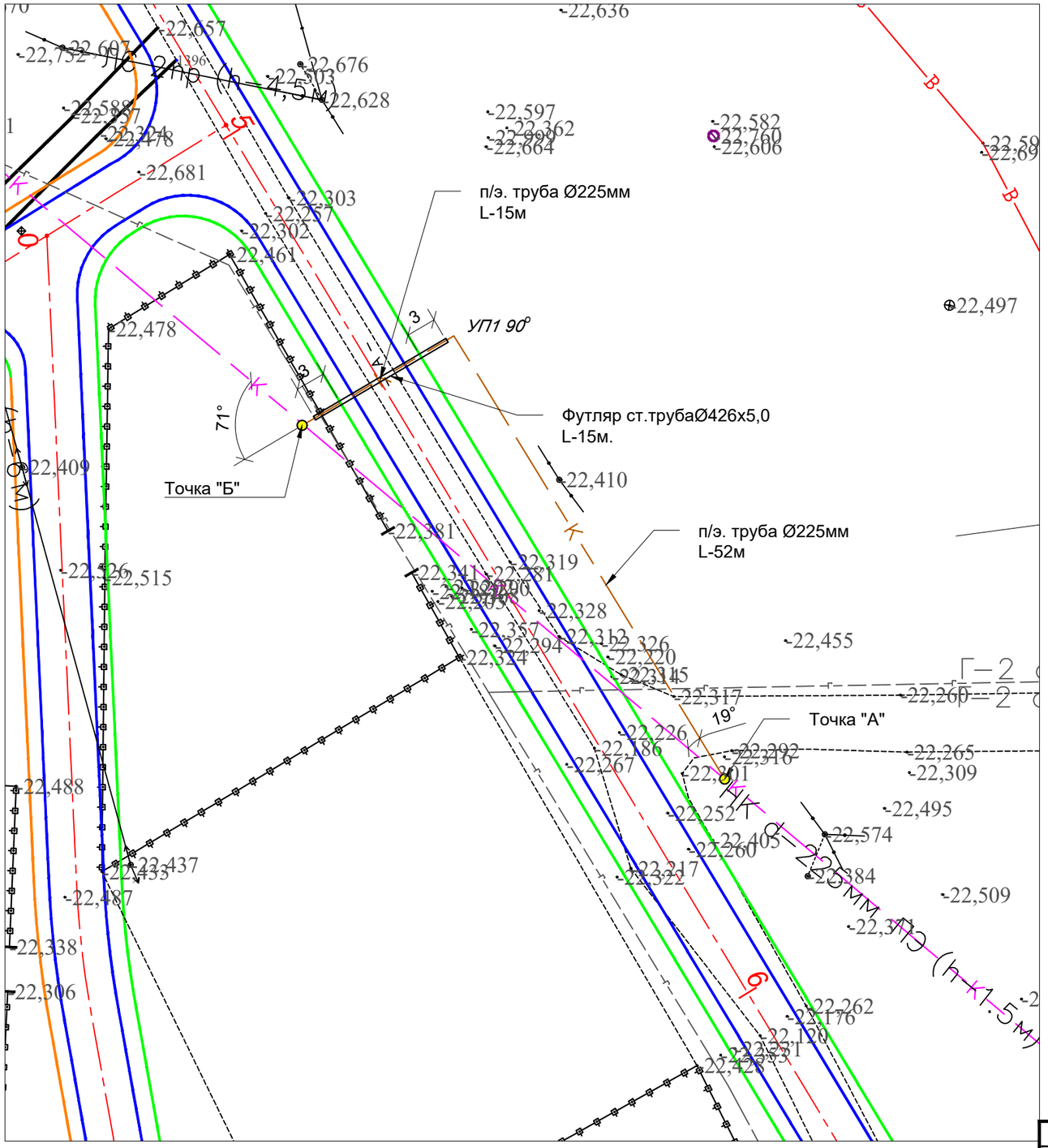

Расчетные положения

1. Проект разработан на основании ТП 901-09-9.87 "Переходы трубопроводами водопровода и канализации под железнодорожными путями на станциях и прегонах и под автомобильными дорогами".
2. Способ производства работ - принимается открытым способом в траншее, в качестве футляра для напорной канализации приняты стальныетрубы d=426х5.0мм.
3. Работа по устройству перехода производить согласно ТП 901-09-9.87, в период наименьшего движения на дороге по графику согласованному с руководством автомобильной дороги.
4. Рабочий проект разработан в соответствии с действующими нормами и правилами, предусматривают мероприятия обеспечивающие безопасность при эксплуатации.
5. Грунтовые условия участка представлены суглинками с редкими включениями гравия
6. Грунтовые воды вскрыты на глубине 1.9-2.9 м.

УСЛОВНЫЕ ОБОЗНАЧЕНИЯ :

В — - существующая водопроводная сеть

К — - существующая напорная канализационная сеть

К — - проектируемая напорная канализационная сеть (перенос)

Примечания:
1. Профиль и объемы работ указаны на листе № 14, 15

Изм.	Кол.уч.	Лист	№ док.	Подпись	Дата
Гл.инженер		Мусаев М.			
ГИП		Нургалиев М.			
Разработал		Туркменбаев Б.			
Проверил		Жанденеев К.			
Норм.контр.		Дуйсенбаев К.			

035/1-АЖ-АД-НВК.2019

Реконструкция автомобильных дорог в г.Атырау(от кольцевой ул.Тайманова до Черной речки) (район Черной речки)

Спецсооружения. Переходы водопровода и канализаций под автодорогой

Стадия	Лист	Листов
РП	13	

План М 1:500. Вынос канализационной сети от НК-4 до точки "А". Переход №4 канализационной сети через а/дорогу

ТОО "Алматы-Жоба"

Сечение 1-1

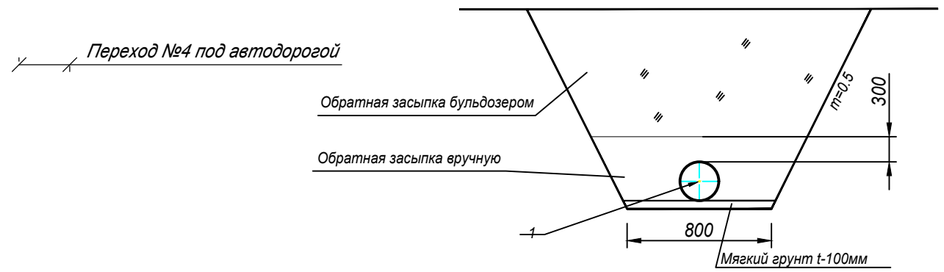

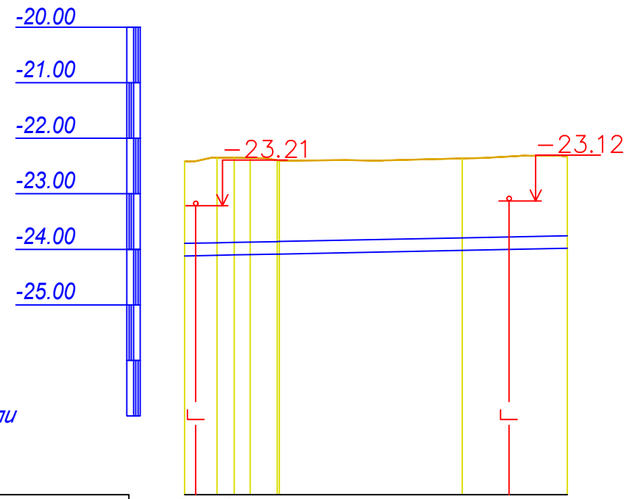

М1:1000 по горизонтали
М1:100 по вертикали

Отметка низа или лотка трубы	-24.119	-24.107	-24.101	-24.085	-24.084	-24.019	-23.981
Проектная отметка земли	-22.419	-22.349	-22.352	-22.355	-22.399	-22.406	-22.365	-22.335
Натурная отметка земли	-22.419	-22.349	-22.352	-22.355	-22.399	-22.406	-22.365	-22.335
Обозначение трубы и тип изоляции	Труба полиэтиленовая SDR17 DN 225х13.4 мм L=70м ГОСТ 18599-2001						
Основание	Мягкий грунт t-10 см						
Уклон / Длина	2.00 / 67.00						
Расстояние, м	5.0	3.0	3.0	4.0	33.00	19.00	
Номер колодца, точки, угла поворота	Точка "Б"	УП1 90°				Точка "А"	

Таблица объемов работ

№ п/п	Наименование работ	Еден. измер.	Кол-во	Примечание
	I. Земляные работы			
1	Срезка ПРС с последующим восстановл. t=15см	м³	26	
2	Разборка асфальтового покрытия	м³	2	вывоз
3	Выемка грунта II группы	м³	177	
4	Ручная доработка , грунт II группы	м³	9	
5	Подготовка из мягкого местного грунта II гр.	м³	6	
6	Ручная засыпка, грунт II группы	м³	42	
7	Механическая засыпка, грунт IIгруппы	м³	141	
8	Вытесненного грунта II группы	м³	3	
	II. Прокладка труб			
9	Футляр из стальной трубы d=426х5.0мм	м	15	ГОСТ10704-91
10	Полиэтиленовая труба d=225х13.4мм	м	69	
	III. Гидроизоляционные работы			
11	Гидроизол ст. трубы Д=426х5.0 наружная весьма усиленная битумно-полимерная, t=6мм	м	15	
	III. Прочие работы			
12	Заделка конца футляра цементным раствором ЦМР100	м³	0.04	
13	Отвод 90 Д-225	шт.	1	
14	Отвод 60 Д-225	шт.	1	
15	Отвод 20 Д-225	шт.	1	
16	Демонтаж существующей сети из п/э.труб Д-225мм	м	55	

Условные обозначения:

- поверхность земли
- суглинок

Примечание:
1. Данный лист см. совместно с листом 13.

Изм.	Кол.уч.	Лист	№ док.	Подпись	Дата
Гл.инженер		Мусаев М.			
ГИП		Нургалиев М			
Разработал		Туркменбаев Б.			
Проверил		Жанденеев К.			
Норм.контр.		Дуйсенбаев К.			

035/1-АЖ-АД-НВК.2019

Реконструкция автомобильных дорог в г.Атырау(от кольцевой ул.Тайманова до Черной речки) (район Черной речки)

Спецсооружения. Переходы водопровода и канализаций под автодорогой

Стадия	Лист	Листов
РП	14	

Продольный профиль канализационной сети от точки "Б". до точки "А". (Вынос сети). Таблица объемов работ.

ТОО "Алматы-Жоба"

Формат 464 х 297

Взам. Инв. №
Подп. и дата
Инв. № подл.

Сечение 1-1

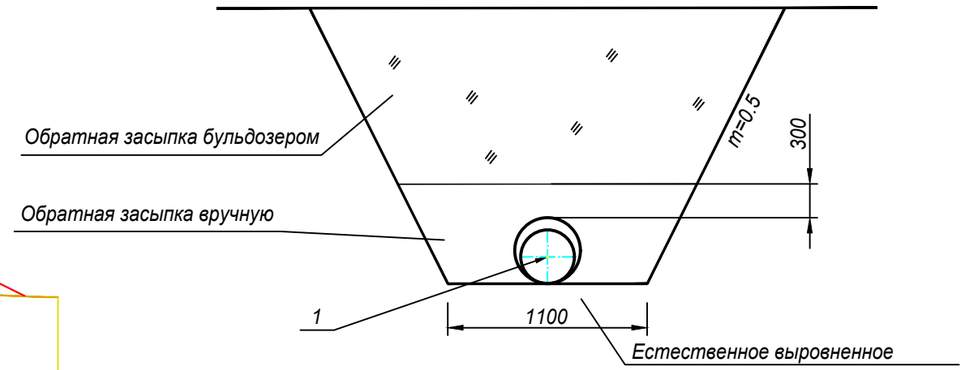

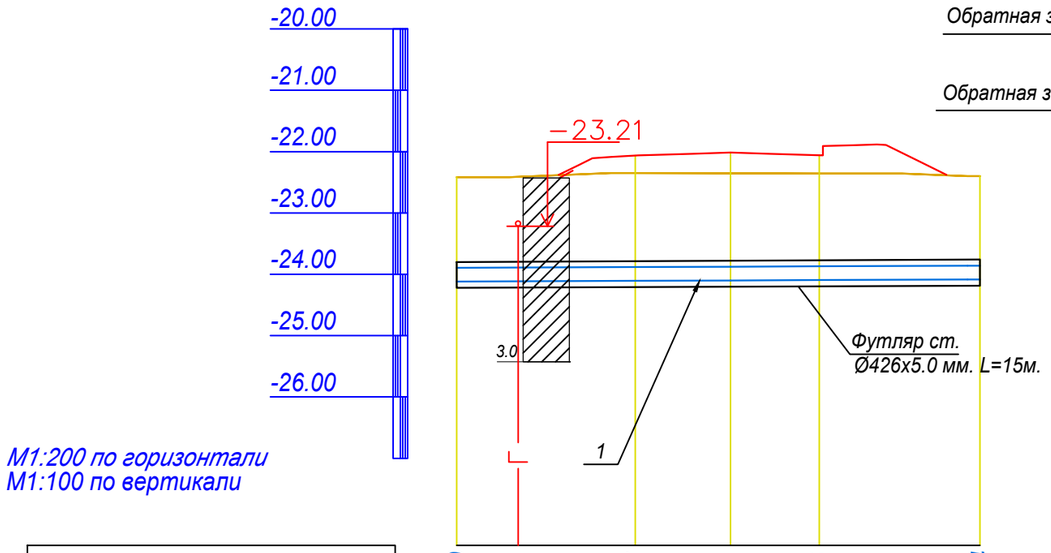

M1:200 по горизонтали
M1:100 по вертикали

Отметка низа или лотка трубы	-24.119	-24.107	-24.101	-24.095	-24.084
Проектная отметка земли		-22.065	-22.016	-22.059	
Натурная отметка земли	-22.419	-22.349	-22.352	-22.355	-22.406
Обозначение трубы и тип изоляции	Труба полиэтиленовая SDR17 DN 225х13.4 мм длина учтена в общем профиле ГОСТ 18599-2001				
Основание	Естественное				
Уклон / Длина	2.00 / 15.00				
Расстояние, м	5.00	3.00	3.00	4.00	
Номер колодца, точки, угла поворота	Точка "Б"				
Схема трассы	Футляр ст. Ø426х5.0 мм. L=15м.				

Условные обозначения:

- поверхность земли

- суглинок

Примечание:
1. Данный лист см. совместно с листом 13.
2. Объемы работ см. лист 14.

Изм.	Кол.уч.	Лист	№ док.	Подпись	Дата
Гл.инженер		Мусаев М.			
ГИП		Нургалиев М			
Разработал		Туркменбаев Б.			
Проверил		Жанденеев К.			
Норм.контр.		Дуйсенбаев К.			

035/1-АЖ-АД-НВК.2019

Реконструкция автомобильных дорог в г.Атырау(от кольцевой ул.Тайманова до Черной речки) (район Черной речки)

Спецсооружения. Переходы водопровода и канализаций под автодорогой

Стадия	Лист	Листов
РП	15	

Продольный профиль перехода №4 канализационной сети.

ТОО "Алматы-Жоба"

Взам. Инв. № | Подп. и дата | Инв. № подл.

Формат А3

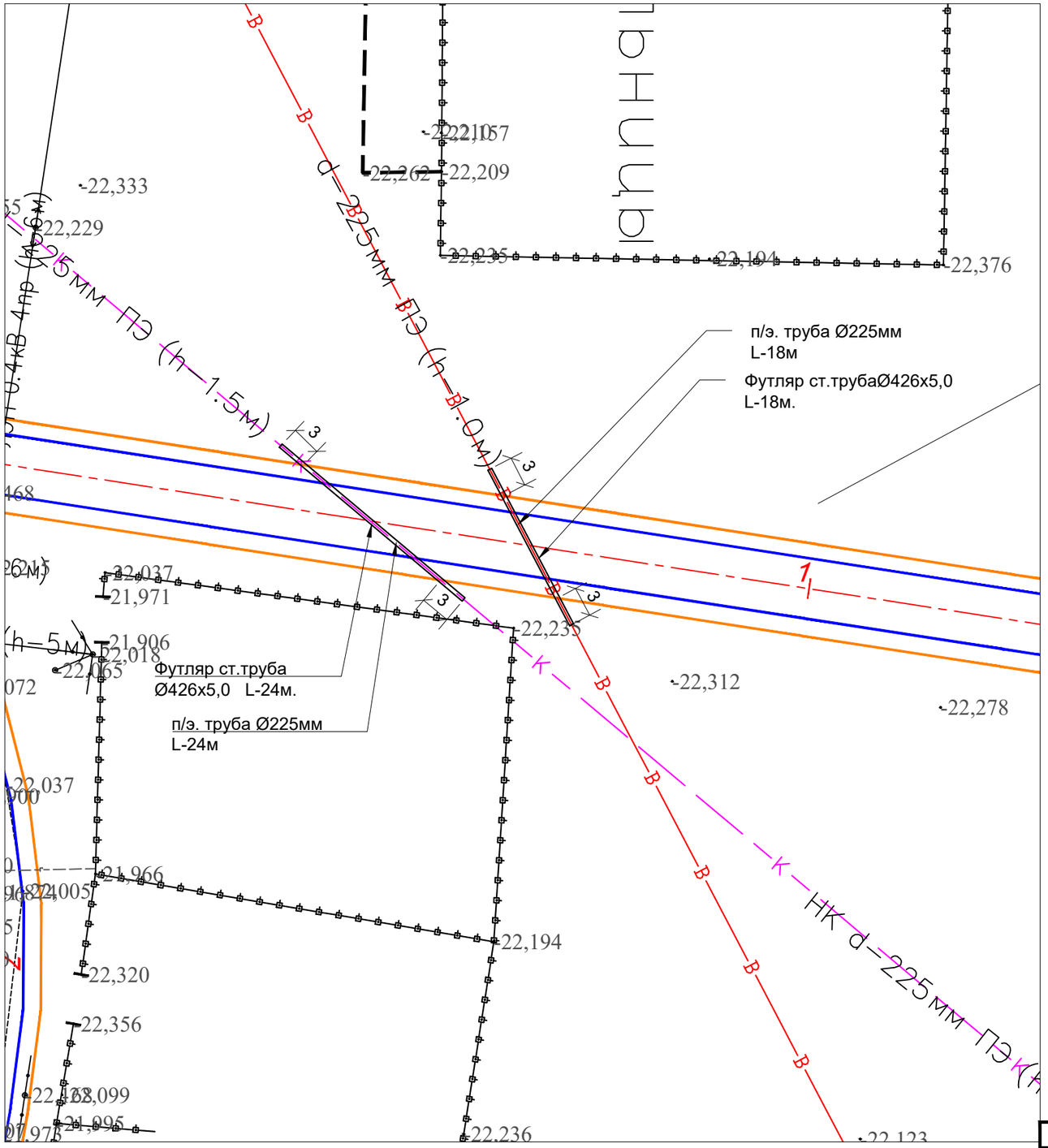

Расчетные положения

1. Проект разработан на основании ТП 901-09-9.87 "Переходы трубопроводами водопровода и канализации под железнодорожными путями на станциях и прегонах и под автомобильными дорогами".
2. Способ производства работ - принимается открытым способом в траншее, в качестве футляра для водопровода и напорной канализации приняты стальные трубы d=426х5.0мм.
3. Работа по устройству перехода производить согласно ТП 901-09-9.87, в период наименьшего движения на дороге по графику согласованному с руководством автомобильной дороги.
4. Рабочий проект разработан в соответствии с действующими нормами и правилами, предусматривают мероприятия обеспечивающие безопасность при эксплуатации.
5. Грунтовые условия участка представлены суглинками с редкими включениями гравия
6. Грунтовые воды вскрыты на глубине 1.9-2.9 м.

УСЛОВНЫЕ ОБОЗНАЧЕНИЯ :

В — - существующая водопроводная сеть

К — - существующая самотечная канализационная сеть

Примечания:
1. Профиль и объемы работ указаны на листе № 17, 18

Изм.	Кол.уч.	Лист	№ док.	Подпись	Дата
Гл.инженер		Мусаев М.			
ГИП		Нургалиев М.			
Разработал		Туркменбаев Б.			
Проверил		Жанденеев К.			
Норм.контр.		Дуйсенбаев К.			

035/1-АЖ-АД-НВК.2019

Реконструкция автомобильных дорог в г.Атырау(от кольцевой ул.Тайманова до Черной речки) (район Черной речки)

Спецсооружения. Переходы водопровода и канализаций под автодорогой

Стадия	Лист	Листов
РП	16	

План М 1:500. Переход №5; 5а водопроводной и канализационной сети через а/дорогу

ТОО "Алматы-Жоба"

Сечение 1-1

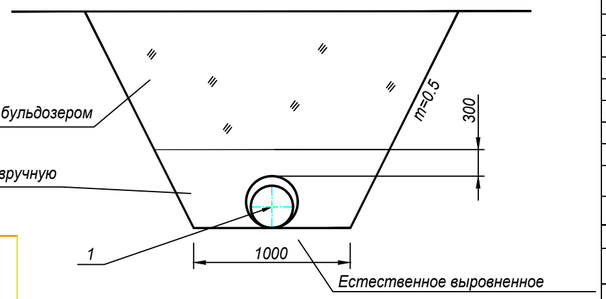

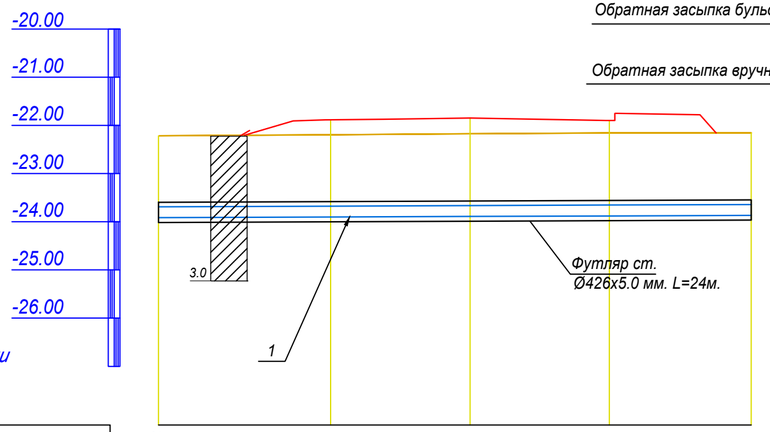

М1:200 по горизонтали
М1:100 по вертикали

Отметка низа или лотка трубы	-23.916	-23.902	-23.890	-23.879	-23.867
Проектная отметка земли		-21.886	-21.849	-21.898	
Натурная отметка земли	-22.216	-22.193	-22.175	-22.156	-22.138
Обозначение трубы и тип изоляции	Труба полиэтиленовая SDR17 DN 225х13.4 мм L=24м ГОСТ 18599-2001				
Основание	Естественное				
Уклон / Длина	2.00 / 24.00				
Расстояние, м	7.00	6.00	6.00	5.00	
Номер колодца, точки, угла поворота					
Схема трассы	Футляр ст. Ø426х5.0 мм. L=24м.				

Условные обозначения:

- поверхность земли
- суглинок

Таблица объемов работ

№ п/п	Наименование работ	Еден. измер.	Кол-во	Примечание
	I. Земляные работы			
1	Разборка асфальтового покрытия	м³	3	вывоз
2	Выемка грунта II группы	м³	86	
3	Ручная доработка , грунт II группы	м³	4	
4	Ручная засыпка, грунт II группы	м³	25	
5	Механическая засыпка, грунт IIгруппы	м³	61	
6	Вытесненного грунта II группы	м³	4	
	II. Прокладка труб			
7	Футляр из стальной трубы d=426х5.0мм	м	24	ГОСТ10704-91
8	Полиэтиленовая труба d=225х13.4мм	м	24	
9	Электросварная муфта d=225мм	шт.	1	
	III. Гидроизоляционные работы			
10	Гидроизол ст. трубы Д=426х5.0 наружная весьма усиленная битумно-полимерная, t=6мм	м	24	
	III. Прочие работы			
11	Промывка полиэт. трубы d=225мм	м	-	
12	Заделка конца футляра цементным раствором ЦМР100	м³	0.04	
13	Демонтаж существующей сети из п/э.труд Д-225мм	м	24	

Примечание:
1. Данный лист см. совместно с листом 16.

Изм.	Кол.уч.	Лист	№ док.	Подпись	Дата
Гл.инженер		Мусаев М.			
ГИП		Нургалиев М.			
Разработал		Туркменбаев Б.			
Проверил		Жанденеев К.			
Норм.контр.		Дуйсенбаев К.			

035/1-АЖ-АД-НВК.2019

Реконструкция автомобильных дорог в г.Атырау(от кольцевой ул.Тайманова до Черной речки) (район Черной речки)

Спецсооружения. Переходы водопровода и канализаций под автодорогой

Стадия	Лист	Листов
РП	17	

Продольный профиль перехода №5 канализационной сети. Таблица объемов работ.

ТОО "Алматы-Жоба"

Формат 534 х 297

Взам. Инв. №	Подп. и дата	Инв. № подл.

Сечение 1-1

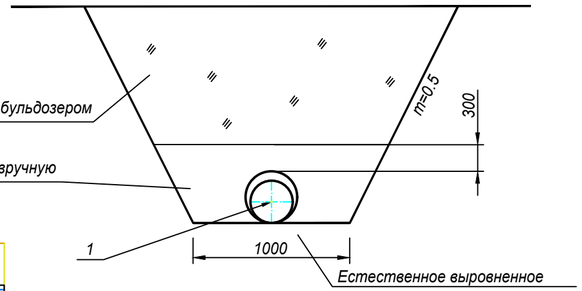

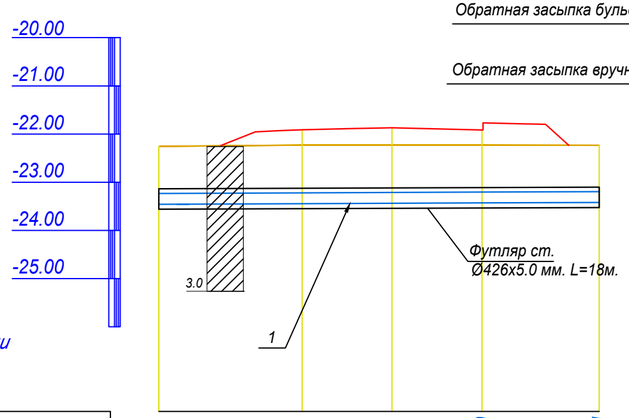

M1:200 по горизонтали
M1:100 по вертикали

Отметка низа или лотка трубы	-23.457	-23.445	-23.438	-23.430	-23.421
Проектная отметка земли		-21.911	-21.869	-21.916	
Натурная отметка земли	-22.257	-22.230	-22.230	-22.231	-22.234
Обозначение трубы и тип изоляции	Труба полиэтиленовая SDR21 DN 225х10.8 мм L=18м ГОСТ 18599-2001				
Основание	Естественное				
Уклон / Длина	2.00 / 18.00				
Расстояние, м	6.00	3.50	3.50	5.00	
Номер колодца, точки, угла поворота					
Схема трассы	Футляр ст. Ø426х5.0 мм. L=18м.				

Условные обозначения:

- поверхность земли
- суглинок

Примечание:
1. Данный лист см. совместно с листом 16.

Таблица объемов работ

№ п/п	Наименование работ	Еден. измер.	Кол-во	Примечание
	I. Земляные работы			
1	Разборка асфальтового покрытия	м³	2	вывоз
2	Выемка грунта II группы	м³	43	
3	Ручная доработка , грунт II группы	м³	2	
4	Ручная засыпка, грунт II группы	м³	15	
5	Механическая засыпка, грунт IIгруппы	м³	28	
6	Вытесненного грунта II группы	м³	2	
	II. Прокладка труб			
7	Футляр из стальной трубы d=426х5.0мм	м	18	ГОСТ10704-91
8	Полиэтиленовая труба d=225х10.8мм	м	18	
9	Электросварная муфта d=225мм	шт.	1	
	III. Гидроизоляционные работы			
10	Гидроизол ст. трубы Д=426х5.0 наружная весьма усиленная битумно-полимерная, t=6мм	м	18	
	III. Прочие работы			
11	Промывка с дезинфекцией полиэт. трубы d=225мм	м	18	
12	Заделка конца футляра цементным раствором ЦМР100	м³	0.04	
13	Демонтаж существующей сети из п/э.труд Д-225мм	м	18	

Изм.	Кол.уч.	Лист	№ док.	Подпись	Дата
Гл.инженер		Мусаев М.			
ГИП		Нургалиев М.			
Разработал		Туркменбаев Б.			
Проверил		Жанденеев К.			
Норм.контр.		Дуйсенбаев К.			

035/1-АЖ-АД-НВК.2019

Реконструкция автомобильных дорог в г.Атырау(от кольцевой ул.Тайманова до Черной речки) (район Черной речки)

Спецсооружения. Переходы водопровода и канализаций под автодорогой

Стадия	Лист	Листов
РП	18	

Продольный профиль перехода №5а водопроводной сети. Таблица объемов работ.

ТОО "Алматы-Жоба"

Формат 534 х 297

Взам. Инв. №	Подп. и дата	Инв. № подл.

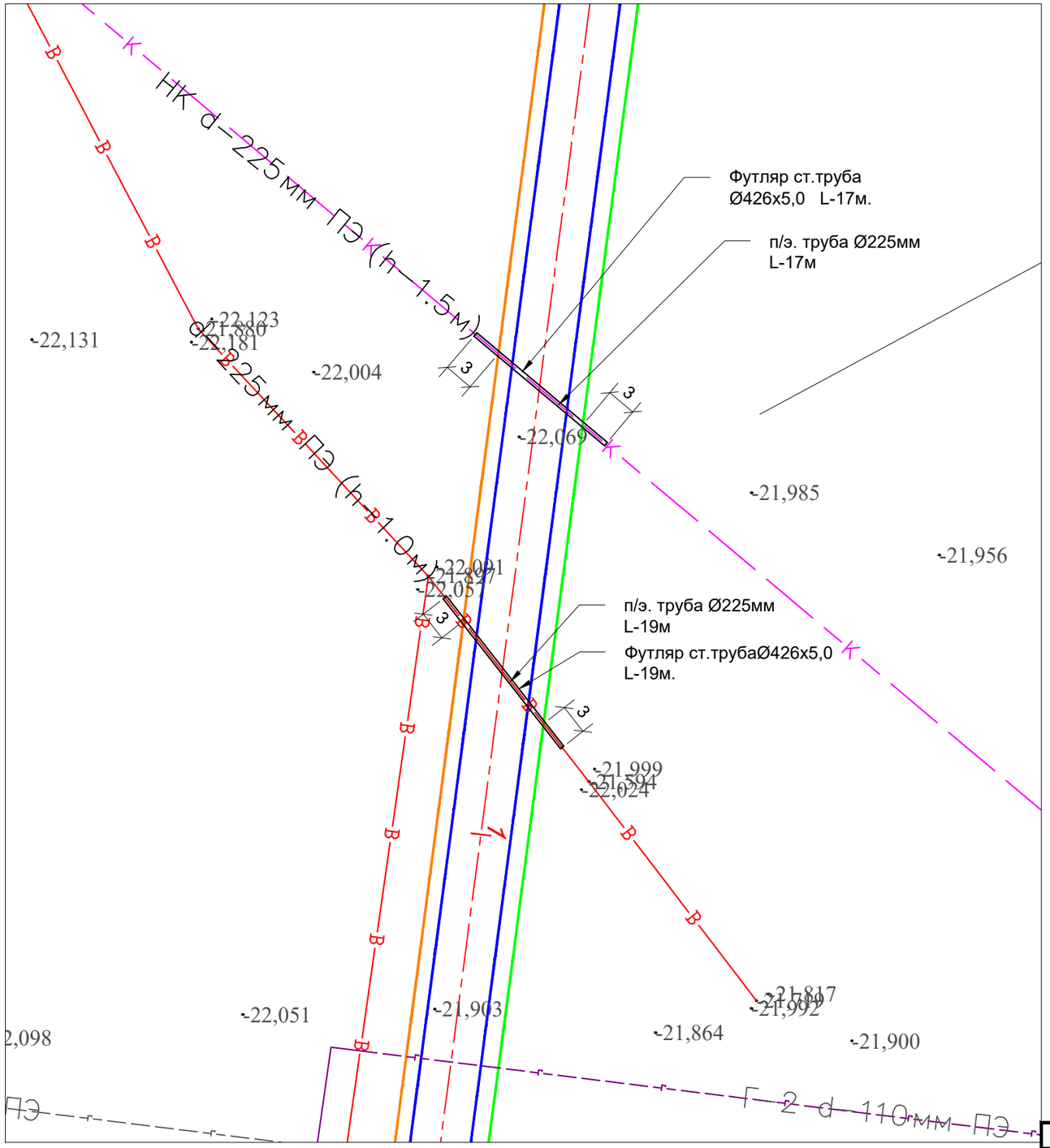

Расчетные положения

1. Проект разработан на основании ТП 901-09-9.87 "Переходы трубопроводами водопровода и канализации под железнодорожными путями на станциях и прегонах и под автомобильными дорогами".
2. Способ производства работ - принимается открытым способом в траншее, в качестве футляра для водопровода и напорной канализации приняты стальные трубы d=426х5.0мм.
3. Работа по устройству перехода производить согласно ТП 901-09-9.87, в период наименьшего движения на дороге по графику согласованному с руководством автомобильной дороги.
4. Рабочий проект разработан в соответствии с действующими нормами и правилами, предусматривают мероприятия обеспечивающие безопасность при эксплуатации.
5. Грунтовые условия участка представлены суглинками с редкими включениями гравия
6. Грунтовые воды вскрыты на глубине 1.9-2.9м.

УСЛОВНЫЕ ОБОЗНАЧЕНИЯ :

В — - существующая водопроводная сеть

К — - существующая самотечная канализационная сеть

Примечания:
1. Профиль и объемы работ указаны на листе № 20, 21

Изм.	Кол.уч.	Лист	№ док.	Подпись	Дата
Гл.инженер		Мусаев М.			
ГИП		Нургалиев М.			
Разработал		Туркменбаев Б.			
Проверил		Жанденеев К.			
Норм.контр.		Дуйсенбаев К.			

035/1-АЖ-АД-НВК.2019

Реконструкция автомобильных дорог в г.Атырау(от кольцевой ул.Тайманова до Черной речки) (район Черной речки)

Спецсооружения. Переходы водопровода и канализаций под автодорогой	Стадия	Лист	Листов
	РП	19	

План М 1:500. Переход №6; 6а водопроводной и канализационной сети через а/дорогу

ТОО "Алматы-Жоба"

Сечение 1-1

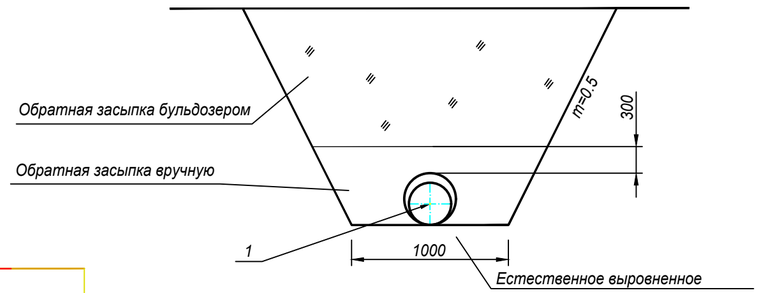

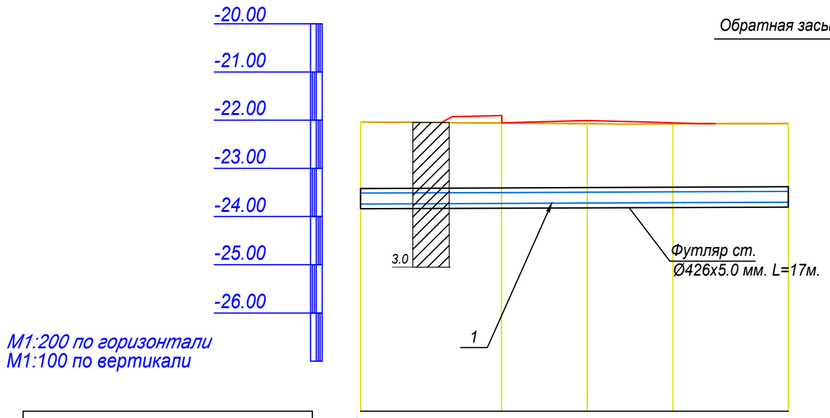

Отметка низа или лотка трубы	-23.738	-23.726	-23.719	-23.712	-23.703
Проектная отметка земли		-21.923	-22.008	-22.053	
Натурная отметка земли	-22.038	-22.058	-22.072	-22.076	-22.066
Обозначение трубы и тип изоляции	Труба полиэтиленовая SDR17 DN 225х13.4 мм L=17м ГОСТ 18599-2001				
Основание	Естественное				
Уклон / Длина	2.00 / 17.00				
Расстояние, м	6.00	3.00	3.00	5.00	
Номер колодца, точки, угла поворота					
Схема трассы	Футляр ст. Ø426х5.0 мм. L=17м.				

Условные обозначения:

- поверхность земли
- суглинок

Примечание:
1. Данный лист см. совместно с листом 19.

Таблица объемов работ

№ п/п	Наименование работ	Еден. измер.	Кол-во	Примечание
	I. Земляные работы			
1	Разборка асфальтового покрытия	м³	2	вывоз
2	Выемка грунта II группы	м³	62	
3	Ручная доработка , грунт II группы	м³	3	
4	Ручная засыпка, грунт II группы	м³	18	
5	Механическая засыпка, грунт IIгруппы	м³	44	
6	Вытесненного грунта II группы	м³	3	
	II. Прокладка труб			
7	Футляр из стальной трубы d=426х5.0мм	м	17	ГОСТ10704-91
8	Полиэтиленовая труба d=225х13.4мм	м	17	
9	Электросварная муфта d=225мм	шт.	1	
	III. Гидроизоляционные работы			
10	Гидроизол ст. трубы Д=426х5.0 наружная весьма усиленная битумно-полимерная, t=6мм	м	17	
	III. Прочие работы			
11	Промывка полиэт. трубы d=225мм	м	-	
12	Заделка конца футляра цементным раствором ЦМР100	м³	0.04	
13	Демонтаж существующей сети из п/э.труд Д-225мм	м	17	

Изм.	Кол.уч.	Лист	№ док.	Подпись	Дата
Гл.инженер		Мусаев М.			
ГИП		Нургалиев М.			
Разработал		Туркменбаев Б.			
Проверил		Жанденеев К.			
Норм.контр.		Дуйсенбаев К.			

035/1-АЖ-АД-НВК.2019

Реконструкция автомобильных дорог в г.Атырау(от кольцевой ул.Тайманова до Черной речки) (район Черной речки)

Спецсооружения. Переходы водопровода и канализаций под автодорогой

Стадия	Лист	Листов
РП	20	

Продольный профиль перехода №6 канализационной сети. Таблица объемов работ.

ТОО "Алматы-Жоба"

Формат 534 х 297

Взам. Инв. №	Подп. и дата	Инв. № подл.

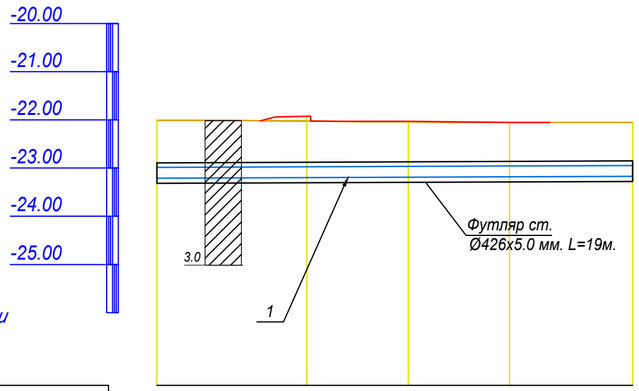

M1:200 по горизонтали
M1:100 по вертикали

Отметка низа или лотка трубы	-23.211	-23.199	-23.190	-23.182	-23.172
Проектная отметка земли		-21.924	-22.027	-22.056	
Натурная отметка земли	-22.011	-22.026	-22.041	-22.056	-22.074
Обозначение трубы и тип изоляции	Труба полиэтиленовая SDR21 DN 225х10.8 мм L=19м ГОСТ 18599-2001				
Основание	Естественное				
Уклон / Длина	2.00 / 19.00				
Расстояние, м	6.00	4.00	4.00	5.00	
Номер колодца, точки, угла поворота					
Схема трассы	Футляр ст. Ø426х5.0 мм. L=19м.				

Сечение 1-1

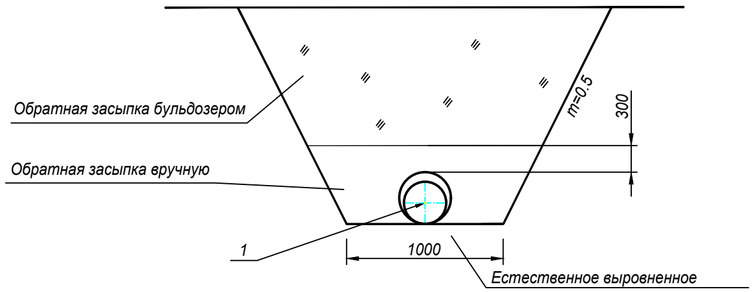

Условные обозначения:

- поверхность земли
- суглинок

Таблица объемов работ

№ п/п	Наименование работ	Еден. измер.	Кол-во	Примечание
	I. Земляные работы			
1	Разборка асфальтового покрытия	м³	2	вывоз
2	Выемка грунта II группы	м³	36	
3	Ручная доработка , грунт II группы	м³	2	
4	Ручная засыпка, грунт II группы	м³	17	
5	Механическая засыпка, грунт IIгруппы	м³	18	
6	Вытесненного грунта II группы	м³	3	
	II. Прокладка труб			
7	Футляр из стальной трубы d=426х5.0мм	м	19	ГОСТ10704-91
8	Полиэтиленовая труба d=225х10.8мм	м	19	
9	Электросварная муфта d=225мм	шт.	1	
	III. Гидроизоляционные работы			
10	Гидроизол ст. трубы Д=426х5.0 наружная весьма усиленная битумно-полимерная, t=6мм	м	19	
	III. Прочие работы			
11	Промывка с дезинфекцией полиэт. трубы d=225мм	м	19	
12	Заделка конца футляра цементным раствором ЦМР100	м³	0.04	
13	Демонтаж существующей сети из п/э.труд Д-225мм	м	19	

Примечание:
1. Данный лист см. совместно с листом 19.

Изм.	Кол.уч.	Лист	№ док.	Подпись	Дата
Гл.инженер		Мусаев М.			
ГИП		Нургалиев М.			
Разработал		Туркменбаев Б.			
Проверил		Жанденеев К.			
Норм.контр.		Дуйсенбаев К.			

035/1-АЖ-АД-НВК.2019

Реконструкция автомобильных дорог в г.Атырау(от кольцевой ул.Тайманова до Черной речки) (район Черной речки)

Спецсооружения. Переходы водопровода и канализаций под автодорогой

Стадия	Лист	Листов
РП	21	

Продольный профиль перехода №6а водопроводной сети. Таблица объемов работ.

ТОО "Алматы-Жоба"

Формат 534 х 297

Взам. Инв. №	Подп. и дата	Инв. № подл.

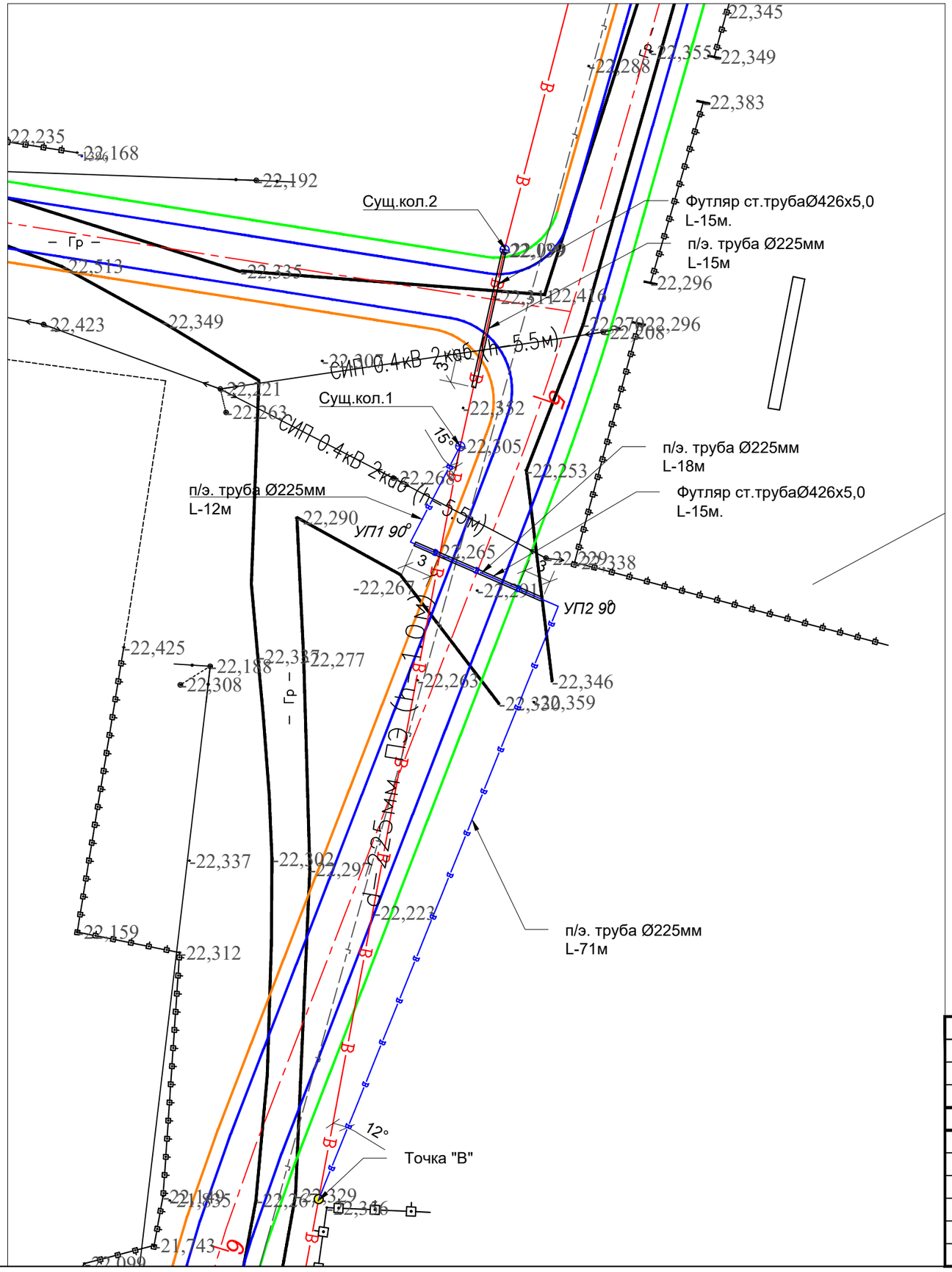

Расчетные положения

1. Проект разработан на основании ТП 901-09-9.87 "Переходы трубопроводами водопровода и канализации под железнодорожными путями на станциях и прегонах и под автомобильными дорогами".
2. Способ производства работ - принимается открытым способом в траншее, в качестве футляра для напорной канализации приняты стальныетрубы d=426х5.0мм.
3. Работа по устройству перехода производить согласно ТП 901-09-9.87, в период наименьшего движения на дороге по графику согласованному с руководством автомобильной дороги.
4. Рабочий проект разработан в соответствии с действующими нормами и правилами, предусматривают мероприятия обеспечивающие безопасность при эксплуатации.
5. Грунтовые условия участка представлены суглинками с редкими включениями гравия
6. Грунтовые воды вскрыты на глубине 1.9-2.9 м.

УСЛОВНЫЕ ОБОЗНАЧЕНИЯ :

В — *- существующая водопроводная сеть*

В — *- проектируемая водопроводная сеть (вынос)*

- существующий водопроводный колодец

Примечания:
1. Профиль и объемы работ указаны на листе № 23, 24, 25

Изм.	Кол.уч.	Лист	№ док.	Подпись	Дата
Гл.инженер		Мусаев М.			
ГИП		Нургалиев М.			
Разработал		Туркменбаев Б.			
Проверил		Жанденеев К.			
Норм.контр.		Дуйсенбаев К.			

035/1-АЖ-АД-НВК.2019

Реконструкция автомобильных дорог в г.Атырау(от кольцевой ул.Тайманова до Черной речки) (район Черной речки)

Спецсооружения. Переходы водопровода и канализаций под автодорогой

Стадия	Лист	Листов
РП	22	

План М 1:500. Вынос водопроводной сети от точки "В" до Существующего колодца 1. Переход №7; 7а водопроводной сети через а/дорогу

ТОО "Алматы-Жоба"

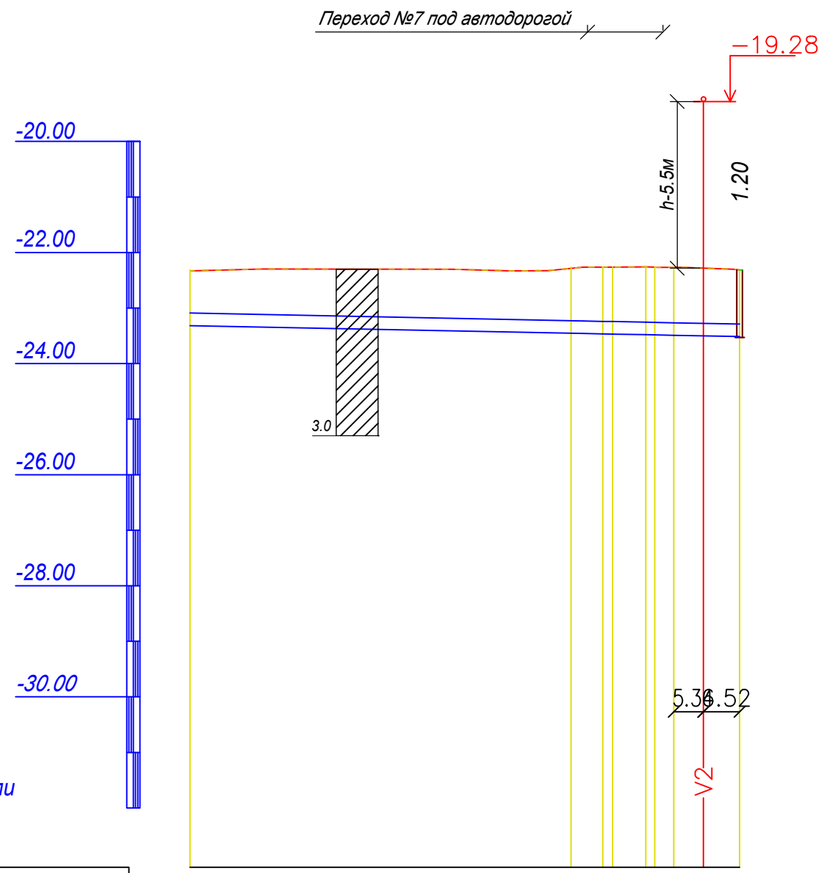

M1:1000 по горизонтали
M1:100 по вертикали

| | | |

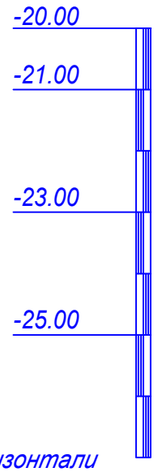

М1:200 по горизонтали
М1:100 по вертикали

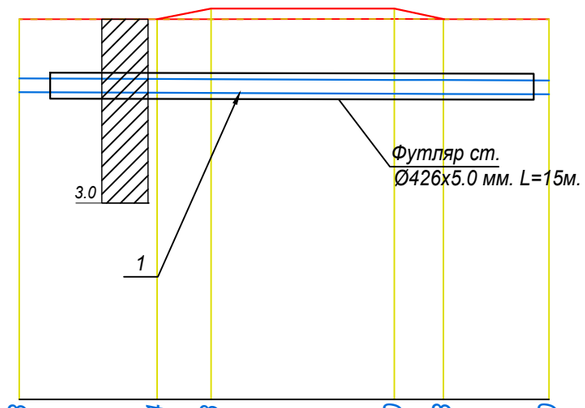

Отметка низа или лотка трубы	-23.453	-23.464	-23.468	-23.480	-23.483	-23.490
Проектная отметка земли			-22.093	-22.093		
Натурная отметка земли	-22.264	-22.265	-22.265	-22.260	-22.264	-22.266
Обозначение трубы и тип изоляции	Труба полиэтиленовая SDR17 DN 225х13.4 мм длина учтена в общем профиле ГОСТ 18599-2001					
Основание	Естественное					
Уклон / Длина	18.00					2.00
Расстояние, м	4.50	2.00	6.00	2.00	3.50	
Номер колодца, точки, угла поворота	УП2 90°					УП1 90°
Схема трассы						

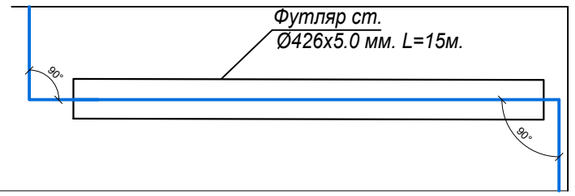

Сечение 1-1

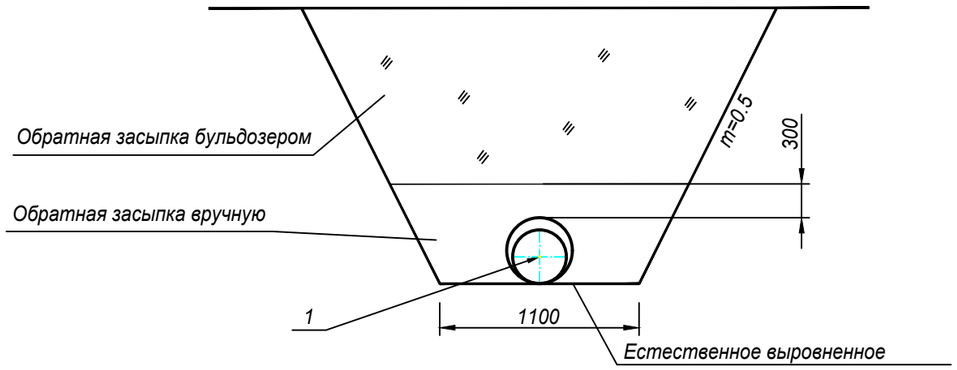

Условные обозначения:

- поверхность земли
- суглинок

Примечание:
1. Данный лист см. совместно с листом 22.

Взам. Инв. №	Подп. и дата	Инв. № подл.

Изм.	Кол.уч.	Лист	№ док.	Подпись	Дата	035/1-АЖ-АД-НВК.2019		
						Реконструкция автомобильных дорог в г.Атырау(от кольцевой ул.Тайманова до Черной речки) (район Черной речки)		
Гл.инженер		Мусаев М.				Спецсооружения. Переходы водопровода и канализаций под автодорогой	Стадия	Лист	Листов
ГИП		Нургалиев М					РП	24	
Разработал		Туркменбаев Б.							
Проверил		Жанденеев К.				Продольный профиль перехода №7 водопроводной сети.	ТОО "Алматы-Жоба"		
Норм.контр.		Дуйсенбаев К.							

Формат А3

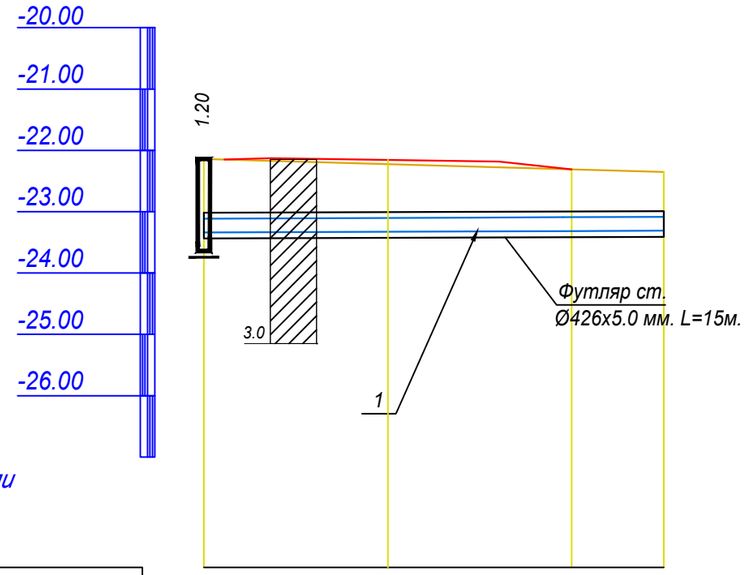

М1:200 по горизонтали
М1:100 по вертикали

Отметка низа или лотка трубы	-23.339	-23.327	-23.315	-23.309
Проектная отметка земли		-22.154		
Натурная отметка земли	-22.139	-22.324	-22.309	-22.352
Обозначение трубы и тип изоляции	Труба полиэтиленовая SDR17 DN 225х13.4 мм L=15м ГОСТ 18599-2001			
Основание	Естественное			
Уклон / Длина	2.00 / 15.00			
Расстояние, м	6.00	6.00	3.00	
Номер колодца, точки, угла поворота	Сущ.кол №2			
Схема трассы	Футляр ст. Ø426х5.0 мм. L=15м.			

Таблица объемов работ

№ п/п	Наименование работ	Еден. измер.	Кол-во	Примечание
	I. Земляные работы			
1	Разборка асфальтового покрытия	м³	2	вывоз
2	Выемка грунта II группы	м³	37	
3	Ручная доработка , грунт II группы	м³	2	
4	Ручная засыпка, грунт II группы	м³	11	
5	Механическая засыпка, грунт IIгруппы	м³	26	
6	Вытесненного грунта II группы	м³	2	
	II. Прокладка труб			
7	Футляр из стальной трубы d=426х5.0мм	м	15	ГОСТ10704-91
8	Полиэтиленовая труба d=225х13.4мм	м	15	
	III. Гидроизоляционные работы			
9	Гидроизол ст. трубы Д=426х5.0 наружная весьма усиленная битумно-полимерная, t=6мм	м	15	
	III. Прочие работы			
10	Промывка полиэт. трубы d=225мм	м	-	
11	Заделка конца футляра цементным раствором ЦМР100	м³	0.04	
12	Демонтаж существующей сети из п/э.труд Д-225мм	м	15	

Сечение 1-1

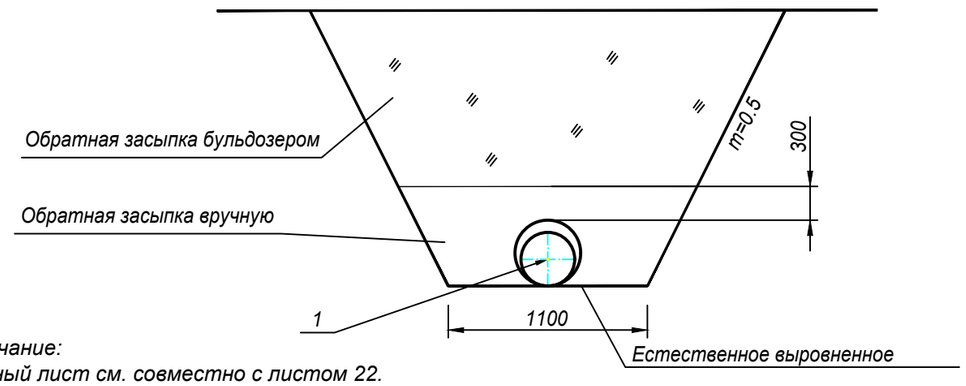

Примечание:
1. Данный лист см. совместно с листом 22.

Условные обозначения:

- поверхность земли
- суглинок

						035/1-АЖ-АД-НВК.2019
						Реконструкция автомобильных дорог в г.Атырау(от кольцевой ул.Тайманова до Черной речки) (район Черной речки)
Изм.	Кол.уч.	Лист	№ док.	Подпись	Дата	
Гл.инженер	Мусаев М.					Спецсооружения. Переходы водопровода и канализаций под автодорогой — Стадия: РП; Лист: 25; Листов:
ГИП	Нургалиев М					
Разработал	Туркменбаев Б.					
Проверил	Жанденеев К.					Продольный профиль перехода №7а водопроводной сети. Таблица объемов работ. — ТОО "Алматы-Жоба"
Норм.контр.	Дуйсенбаев К.					

Формат А3

Взам. Инв. №
Подп. и дата
Инв. № подл.

	Наименование и техническая характеристика	Тип, марка, обозначение документа, опросного листа	Код оборудования, изделия, материала	Завод-изготовитель	Единица измерения	Количество	Масса единицы (кг)	Примечание
1	Труба полиэтиленовая d=225х10,8 мм «вода питьевая»	HDPE 100 СТ РК 4427-2004			м	175		
2	Труба полиэтиленовая d=225х13,4 мм «вода техническая»	HDPE 100 СТ РК 4427-2004			м	110		
3	Труба полиэтиленовая d=110х5,3 мм «вода питьевая»	HDPE 100 СТ РК 4427-2004			м	47		
4	Труба асбестоцементная напорная d=225 мм L-5000мм	Асбестоцементная			шт	7		
5	Труба стальная d=426х5мм	ГОСТ 10704-91			м	196	10174,36	
6	Труба стальная d=325х5мм	ГОСТ 10704-91			м	32	1262,72	
7	Весьма усиленная битумно-полимерная гидроизоляция (t=6мм) стальных труб: Д=426х5	Битумный полимер			$м^2$	262		
8	Весьма усиленная битумно-полимерная гидроизоляция (t=6мм) стальных труб: Д=325х5	Битумный полимер			$м^2$	33		
9	Заделка отверстий конца футляра цементным раствором	ЦМР100			$м^3$	0,46		
10	Демонтаж существующей сети из п/э труб Д-225мм	Полиэтилен			м	270		
11	Демонтаж существующей сети из а/ц труб Д-225 мм	Асбестоцемент			м	35		
12	Демонтаж существующей сети из п/э труб Д-110	Полиэтилен			м	47		
13	Врезка труб Ду-225мм	Полиэтилен			шт	3		
14	Ду-110мм	Полиэтилен			шт	6		
15	Муфта электросварная Ду-225мм	Полиэтилен			шт	6		
16	Муфта электросварная Ду-110мм	Полиэтилен			шт	2		
17	Муфта соединительная а/ц Ду-225 мм	Асбестоцемент			шт	9		
18	Отвод 90° Д-255мм	Полиэтилен			шт	3		
19	Отвод 60° Д-225мм	Полиэтилен			шт	1		
20	Отвод 20° Д-225мм	Полиэтилен			шт	1		
21	Отвод 15° Д-225мм	Полиэтилен			шт	1		
22	Отвод 11° Д-225мм	Полиэтилен			шт	1		

Взам. инв. №

Подп. и дата

Инв. № подп

Изм	Кол.уч	Лист	№	Подпись	Дата
Гл.инж		Мусаев М.			
ГИП		Нургалиев М..			
Исполни		Туркменбаев Б.			
Проверил		Жанденеев К.			
Н.контр		Дуйсенбиев К..			

035-АЖ-АД-НВК.2019.СО

"Реконструкцию автомобильных дорог в г.Атырау (от колуевой ул.Тайманова до Черной речки) (район Черной речки)."

Спецсооружения. Переходы водопровода и канализаций под автодорогой

Стадия	Лист	Листов
РП	1	2

Спецификации оборудования, изделий и материалов.

ТОО «Алматы-Жоба»

	Наименование и техническая характеристика	Тип, марка, обозначение документа, опросного листа	Код оборудова-ния, изделия, материала	Завод-изготовитель	Единица измерения	Количество	Масса единицы (кг)	Примечание
23	Промывка с дезинфекцией полиэтиленовых труб Д-110мм				м	31		
24	Промывка с дезинфекцией полиэтиленовых труб Д-225мм				м	175		

Взам. инв. №

Подп. и дата

Инв. № подп

Қазақстан Республикасы
Атырау облысының әкімдігі
«Атырау Су Арнасы» КМК
Атырау облысы Энергетика және
тұрғын-үй коммуналдық
шаруашылық басқармасы
Мемлекеттік мекемесі

Республика Казахстан
Акимат Атырауской области
КГП «Атырау Су Арнасы»
Государственное учреждение
Управление Энергетики и жилищно-
коммунального хозяйства
Атырауской области

060003, Атырау қаласы, М.Әуезов көшесі-80
тел. 45-47-12, факс 45-47-90
ИИК KZ40914398410BC05067
«Сбербанк» АҚ ЕБ, Атырау қаласы
БИК SABRKZKA, БИН 010140003504
ОКПО 39383098, КБЕ 16
e – mail: info@suarnasy.kz
e – mail: atyrau_suarnasy@mail.ru

060003, город Атырау, улица М.Ауэзова -80
тел. 45-47-12, факс 45-47-90
ИИК KZ40914398410BC05067
город Атырау, ДБ АО «Сбербанк»
БИК SABRKZKA, БИН 010140003504
ОКПО 39383098, КБЕ 16
e – mail: info@suarnasy.kz
e – mail: atyrau_suarnasy@mail.ru

«23» 05 2019 г. № 03/1356

Вр.и.о. руководителя
отдела ЖКХ, ПТ и АД
Тусаеву У.

На Ваш исх. №03-10-04-3/813/7 от 17.05.2019 года.

КГП «Атырау Су Арнасы» выдаёт следующие технические условия на пересечение канализационных и водопроводных сетей по объекту: «Разработка проектно-сметной документации на реконструкцию автомобильных дорог в г. Атырау, в районе Черной речки»:

1. Пересечение или прохождение канализационных и водопроводных сетей с реконструируемыми автомобильными дорогами выполнить согласно СН РК 4.01-03-2011 «Водоотведение. Наружные сети и сооружения» и СНиП РК 4.01-02-2009 «Водоснабжение. Наружные сети сооружения».
2. При выполнении строительно-монтажных работ в местах залегания водопроводных и канализационных сетей соблюдать охранную зону согласно СНиП РК 3.01-01-2008 «Градостроительство. Планировка и застройка городских и сельских населенных пунктов».
3. Существующие водопроводные и канализационные трубопроводы, проходящие в местах строительства автодороги вынести за пределы территории строительства с соблюдением охранной зоны.
4. До начала строительства на объекте обеспечить наращивание горловин люков водопроводных и канализационных колодцев до проектных отметок верха дороги;
5. В местах пересечения канализационных и водопроводных сетей с реконструируемыми автомобильными дорогами уложить существующие канализационные и водопроводные сети в защитные футляры-кожухи.
6. Толщину стенки защитного футляра–кожуха определить проектом с учетом транспортных нагрузок.
7. Концы футляров-кожухов вывести на расстоянии не менее 3 метров от бровки земляного полотна автодороги.
8. В местах пересечения канализационных и водопроводных сетей с реконструируемыми автомобильными дорогами установить по обе стороны и на расстоянии не менее 5м от бровки земляного полотна автомобильной дороги смотровые канализационные, водопроводные колодцы с отсекающими запорными арматурами Ру-16.
9. Работы в местах пересечения канализационных и водопроводных сетей с реконструируемыми автомобильными дорогами, необходимо выполнить открытым способом.
10. По завершению работ, в местах пересечения установить информационно предупредительные знаки согласно ПДД «Стоянка запрещена», «Внимание. Напорный канализационный коллектор», «Внимание. Магистральный водопровод».
11. До начала реконструкции автомобильных дорог необходимо предоставить на согласование в КГП «Атырау Су Арнасы» рабочие чертежи по монтажу футляров-кожухов в масштабе 1:500.
12. Перед производством земляных работ вызвать представителя КГП «Атырау Су Арнасы» по тел: 45-47-12.
13. После завершения строительных работ, представить в КГП «Атырау Су Арнасы» рабочие чертежи по пересечению канализационных и водопроводных сетей с реконструируемыми автомобильными дорогами вышеуказанных объектов.

И.о. директор **Кенжегалиев А.И.**

Исп. ОПТД
Тел. 45-47-12 (518)