ТОО "АСКОС +"
Гос. лицензия КС/№II-1708 от 02.12.2005.г.

Заказ: 114-2020
Заказчик: ГУ "Управление строительства, архитектуры и градостроительства акимата Костанайской области"

Рабочий проект

Строительство поликлиники на 250 посещений в смену в Костанайском районе Костанайской области. Повторное применение.

Конструкции железобетонные ниже отм.0,000

114-2020-КЖ

Альбом 4.1

г.Костанай, 2020 г.

ТОО "АСКОС +"
Гос. лицензия КС/№II-1708 от 02.12.2005.г.

Заказ: 114-2020
Заказчик: ГУ "Управление строительства, архитектуры и градостроительства акимата Костанайской области"

Рабочий проект

Строительство поликлиники на 250 посещений в смену в Костанайском районе Костанайской области. Повторное применение.

Конструкции железобетонные ниже отм.0,000

114-2020-КЖ

Альбом 4.1

Директор: _____ Сапрыкина Н.А.

ГИП: _____ Сапрыкина Н.А.

Нормоконтроль: _____ Гиршфельд Д.Ю.

г.Костанай, 2020 г.

ТОО "АСКОС +"
Гос. лицензия КС/№11-1708 от 02.12.2005.г.

Заказ: 114-2020
Заказчик: ГУ "Управление строительства, архитектуры и градостроительства акимата Костанайской области"

Рабочий проект

Строительство поликлиники на 250 посещений в смену в Костанайском районе Костанайской области. Повторное применение.

Состав проекта:
Альбом 1. Пояснительная записка
Альбом 2. Технология производства
Альбом 3. Архитектурные решения
3.1 Архитектурные решения ниже отм.0,000
3.2 Архитектурные решения выше отм.0,000
Альбом 4. Косткрукции железобетонные
4.1 Конструкции железобетонные ниже отм. 0,000
4.2 Конструкции железобетонные выше отм. 0,000
Альбом 5. Отопление, вентиляция и кондиционирование воздуха
Альбом 6. Водопровод и канализация
Альбом 7. Электрооборудование
Альбом 8.1 Системы связи.
8.2 Охранно - пожарная сигнализация.
8.3 Автоматическое пожаротушение
Альбом 9. Спецификация оборудования, изделий и материалов
Альбом 10. Сметная документация
Альбом 11. Конструкции металлические
Альбом 12. Конструкции строительные
Альбом 13. Генеральный план
Альбом 14. Проект организации строительства
Альбом 15. Блочно-модульная котельная
15.1. Тепломеханические решения котельной
15.2. Тепломеханические решения котельной.
Строительные конструкции.
Альбом 16. Наружные инженерные сети
16.1. Электроснабжение
16.2. Электрическое освещение
16.3. Наружные сети водоснабжения и канализации
16.4. Тепломеханические решения тепловых сетей
16.4.1. Система оперативного дистанционного контроля
16.4.2. Тепловые сети. Архитектурно-строительная часть
16.5. Газоснабжение. Наружные газопроводы.
16.6. Наружные системы связи
Альбом 17. ОВОС
Альбом 18. Паспорт проекта

г.Костанай, 2020 г.

Ведомость основных комплектов рабочих чертежей (начало)

Обозначение	Наименование	Примечания
114-2020-ОПЗ ТП РК 250 ППС (IB, IIIA) 2,2-2012-ПЗ	Пояснительная записка	Альбом 1
114-2020-ТХ ТП РК 250 ППС (IB, IIIA) 2,2-2012-ТХ	Технология производства	Альбом 2
114-2020-АР1 ТП РК 250 ППС (IB, IIIA) 2,2-2012-АР1	Архитектурные решения ниже отм. 0.000	Альбом 3
114-2020-АР2 ТП РК 250 ППС (IB, IIIA) 2,2-2012-АР2	Архитектурные решения выше отм. 0.000	
114-2020-КЖ1 ТП РК 250 ППС (IB, IIIA) 2,2-2012-КЖ1	Конструкции железобетонные ниже отм. 0.000	Альбом 4
114-2020-КЖ2 ТП РК 250 ППС (IB, IIIA) 2,2-2012-КЖ2.1	Конструкции железобетонные выше отм. 0.000	
ТП РК 250 ППС (IB, IIIA) 2,2-2012-КЖ2.2	Конструкции железобетонные выше отм. 0.000	
114-2020-ОВ ТП РК 250 ППС (IB, IIIA) 2,2-2012-ОВ	Отопление, вентиляция и кондиционирование воздуха	Альбом 5
114-2020-ВК ТП РК 250 ППС (IB, IIIA) 2,2-2012-ВК	Водопровод и канализация	Альбом 6
114-2020-ЭЛ ТП РК 250 ППС (IB, IIIA) 2,2-2012-ЭЛ	Электрооборудование	Альбом 7
114-2020-СС ТП РК 250 ППС (IB, IIIA) 2,2-2012-СС	Системы связи	Альбом 8
114-2020-ПС ТП РК 250 ППС (IB, IIIA) 2,2-2012-ОПС	Охранно-пожарная сигнализация	
114-2020-АПТ ТП РК 250 ППС (IB, IIIA) 2,2-2012-АПТ	Автоматическое пожаротушение	
114-2020-С ТП РК 250 ППС (IB, IIIA) 2,2-2012-С	Спецификация оборудования, изделий и материалов	Альбом 9
114-2020-СД ТП РК 250 ППС (IB, IIIA) 2,2-2012-СД	Сметная документация	Альбом 10
114-2020-КМ ТП РК 250 ППС (IB, IIIA) 2,2-2012-КМ	Конструкции металлические	Альбом 11

Ведомость рабочих чертежей основного комплекта марки КЖ1 (начало)

Лист	Наименование	Примечания
1	Общие данные (начало) Павильон А,Б,В	
1.1	Общие данные (окончание) (продолжение) Павильон А,Б,В	
2	Схема расположения элементов с усилиями на фундамент Павильон А	
3	Схема расположения основной арматуры и дополнительной в верхней и нижней зоне фундаментов Павильон А	
4	Сечения 1–1.....8–8 по фундаментам Павильон А	
5	Схема расположения выпусков для колонн и стен подвала Павильон А	
6	Каркасы КП1.....КП3, КР1.....КР5 Павильон А,Б,В	Альбом 10
7	Схема расположения приямков, подпольных каналов и воздухозаборных шахт Павильон А	
8	Спецификация расхода материалов на воздухозаборные шахты, подпольные каналы и приямки Павильон А	
9	Схема расположения элементов с усилиями на фундамент Павильон Б	
10	Схема расположения основной арматуры и дополнительной в верхней зоне фундаментов Павильон Б	
11	Схема расположения дополнительной арматуры в нижней зоне фундаментов Павильон Б	
12	Сечения 1–1.....8–8 по фундаментам Павильон Б	
13	Схема расположения выпусков для колонн и стен подвала Павильон Б	
14	Сечения 1–1....5–5 по выпускам для стен подвала Павильон Б	
15	Схема расположения приямков под лифты. Павильон Б	
16	Схема расположения приямков и воздухозаборной шахты Павильон Б	
17	Схема расположения элементов с усилиями на фундамент Павильон В	
18	Схема расположения основной арматуры и дополнительной в верхней и нижней зоне фундаментов Павильон В	

Настоящий проект разработан в соответствии с действующими нормами, правилами, инструкциями и государственными стандартами, включая требования взрыво-пожаробезопасности, и обеспечивает безопасную эксплуатацию зданий и сооружений при соблюдении предусмотренных проектом мероприятий.

ГИП разрабатывающий типовой проект _____ Демеуов Б.

ГИП осуществивший привязку _____ Сапрыкина Н.А.

Ведомость рабочих чертежей основного комплекта марки КЖ1 (продолжение)

Лист	Наименование	Примечания
19	Сечения 1–1.....8–8 по фундаментам Павильон В	
20	Схема расположения выпусков для колонн и стен подвала Павильон В	
21	Схема расположения приямков, подпольных каналов и воздухозаборных шахт Павильон В	
22	Спецификация расхода материалов на воздухозаборные шахты, подпольные каналы и приямки Павильон В	
23	Схема расположения монолитных стен на отм. –3.300 Павильон А	
24	Развертки монолитных стен по осям Л, Д, 1, 5 Павильон А	
25	Схема расположения монолитных стен на отм. –3.300 Павильон Б	
26	Развертки монолитных стен по осям А, Г, 2, 13 Павильон Б	
27	Схема расположения монолитных стен на отм. –3.300 Павильон В	
28	Развертки монолитных стен по осям Л, Д, 10, 14 Павильон В	
29	Сечения 1–1....9–9. Спецификация расхода материалов на армирование монолитных стен. Павильон А,Б,В	
30	Схема расположения элементов каркаса на отм. –0.100 Сечение 1–1, узел 1 Павильон А	
31	Сечения 2–2....5–5, узел 2 к схеме расположения элементов каркаса на отм.–0.100 Павильон А	
32	Схема расположения элементов каркаса на отм. –0.100 Сечение 1–1, узел 1 Павильон В	
33	Сечения 2–2....5–5, узел 2 к схеме расположения элементов каркаса на отм.–0.100 Павильон В	
34	Схема расположения элементов каркаса на отм. –0.100 Сечения 1–1, 1н–1н Павильон Б	
35	Сечения 2–2....4–4, узел 1 к схеме расположения элементов каркаса на отм.–0.100 Павильон Б	
36	Монолитные колонны Км–1, Км–2, Км–3 Павильон А,Б,В	
37	Пространственные каркасы КП–1, КП–2, КП–3. Сетка С1 Павильон А,Б,В	
38	Монолитный ригель Рм–1 Павильон А,В	
39	Монолитный ригель Рм–2 Павильон А,В	
40	Монолитный ригель Рм–3 Павильон Б	
41	Монолитный ригель Рм–4 Павильон Б	
42	Спецификация на ригель Рм–4. Ведомость расхода стали на Рм–4 Павильон Б	
43	Схема монолитной плиты перекрытия на отм .–0.100 (опалубка) Павильон А	
44	Схема монолитной плиты перекрытия на отм .–0.100 (опалубка) Павильон Б	
45	Схема монолитной плиты перекрытия на отм .–0.100 (опалубка) Павильон В	
46	Схема расположения арматуры монолитной плиты перекрытия на отм. –0.100 (нижняя, верхняя зоны) Павильон А	
47	Сечения 1 – 1 : 7 – 7 к схеме расположения монолитной плиты перекрытия на отм. –0.100. Павильон А	
48	Схема расположения арматуры монолитной плиты перекрытия на отм. –0.100 (нижняя, верхняя зоны) Павильон Б	
49	Сечения 1 – 1 : 7 – 7, а – а, б – б, г – г к схеме расположения монолитной плиты перекрытия на отм. –0.100. Павильон Б	
50	Спецификация к схеме расположения монолитной плиты перекрытия на отм. –0.100. Закладные детали 3g– 1, 3g–2. Пав. Б	
51	Схема расположения арматуры монолитной плиты перекрытия на отм. –0.100 (нижняя, верхняя зоны) Павильон В	
52	Сечения 1 – 1 : 7 – 7 к схеме расположения монолитной плиты перекрытия на отм. –0.100 . Павильон В	
53	Лестница Л1 Павильон А	
54	Косоуры Кс–1, Кс–1н, Кс–2, Кс–2н Павильон А	
55	Лестница Л2 Павильон В	
56	Косоуры Кс–3, Кс–3н, Кс–4, Кс–4н Павильон В	
57	Монолитные наружные лестницы НЛ–1, НЛ–2 Павильон А	
58	Монолитная наружная лестница НЛ–3 Павильон В	
59	Монолитные наружные лестницы НЛ–4, НЛ–5 Павильон Б	
60	Монолитная наружная лестница НЛ–6 Павильон Б	
61	Крыльцо Кр1 (пав. А). Павильон А,Б,В	
62	Монолитные приямки П–1, П–2 Павильон А,Б,В	

«Қазақ құрылыс және сәулет ғылыми - зерттеу және жобалау институты» АҚ
АО «Казахский научно-исследовательский и проектный институт строительства и архитектуры»
Центр комплектации и выпуска
КОПИЯ ВЕРНА

Схема расположения павильонов

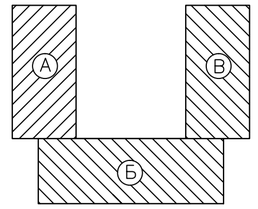

Ведомость спецификаций

Лист	Наименование	Примечания
4	Спецификация расхода материалов к схеме армирования фундаментов Павильон А	
8	Спецификация расхода материалов на армирование кирпичных стен подвала, приямков, воздухозаборных шахт и подпольных каналов Павильон А	
12	Спецификация расхода материалов к схеме армирования фундаментов Павильон Б	
15	Спецификация расхода материалов на приямки и на армирование кирпичных стен подвала Павильон Б	
16	Спецификация расхода материалов на армирование приямков и воздухозаборной шахты Павильон Б	
19	Спецификация расхода материалов к схеме армирования фундаментов Павильон В	
22	Спецификация расхода материалов на армирование кирпичных стен подвала, приямков, воздухозаборны шахт и подпольных каналов Пав.В	
29	Спецификация расхода материалов на армирование монолитных стен на отм. –3.300. Павильон А,Б,В	
30	Спецификация к схеме расположения элементов каркаса на отм.–0.100 Павильон А	
32	Спецификация к схеме расположения элементов каркаса на отм.–0.100 Павильон В	
35	Спецификация к схеме расположения элементов каркаса на отм.–0.100 Павильон Б	
36	Спецификация на колонны Км–1....Км–3 Павильон А,Б,В	
38,39, 40,42	Спецификация на монолитные ригели Рм–1....Рм–4 Павильон А,Б,В	
46	Спецификация верхней и нижней арматуры на отм. –0.100 Павильон А	
50	Спецификация верхней и нижней арматуры на отм. –0.100 Павильон Б	
51	Спецификация верхней и нижней арматуры на отм. –0.100 Павильон В	
53	Спецификация на лестницу Л1 Павильон А	
55	Спецификация на лестницу Л2 Павильон В	
57....60	Спецификации на монолитные наружные лестницы Павильон А,Б,В	
61	Спецификация на крыльца Павильон А,Б,В	
62	Спецификация на монолитные приямки Павильон А,Б,В	

Согласующие подписи специалистов, приведенные на листе, относятся ко всем рабочим чертежам данного комплекта, требующим согласования

1. Ведомость основных комплектов рабочих чертежей (окончание) смотреть на листе 73 КЖ1.
2. Ведомость чертежей основного комплекта марки КЖ1 (окончание) смотреть на листе 73 КЖ1.

ГИП	Сапрыкина Н.А.		11.20.	Привязан 114-2020
Н.контр.	Сапрыкина Н.А.		11.20.	ТОО "АСКОС+"
Проверил	Соловьева М.И.		11.20.	Строительство поликлиники на 250 посещений в смену в Костанайском районе Костанайской области. Повторное применение.
Исполнил	Гиршфельд Д.		11.20.	Листов
инв. N				ТП РК 250 ППС (IB, IIIA) 2,2-2012-КЖ1
Изм.	Кол. уч.	Лист	Nдок.	Подп. Дата
ГАП		Нурманбетов		Поликлиника на 250 посещений в смену для IB, IIIA климатических подрайонов с обычными геологическими условиями.
ГКП		Демеуов		Стадия Лист Листов
Разраб.		Канскова		Павильон А, Б, В РП 1
Проверил		Демеуов		Общие данные. (начало) ТОО ПИ Алматыгипрогор-1

Формат А2

Согласовано: Глав. спец. СС Данилкина; Глав. спец. ТХ Асланова; Глав. спец. ВК Дмитриев; Глав. спец. ОВ Прокопенко; Глав. спец. ЭЛ Данилкина; ГИП Нурамбеков

Взам. инв. N | Подп. и дата | Инв. N подл.

Перечень актов освидетельствования скрытых работ

Наименование актов	Обозначение	Примечания
Геодезические работы по ~~СНиП РК 1.03-26-2004,~~ ~~РДС РК 1.03-03-2001~~ РДС РК 1.03-01-2018		
Акт приемки геодезической разбивочной основы для строительства	Приложение ~~5~~ 12	С исполнительной схемой
Акт приемки-передачи результатов геодезических работ при строительстве зданий и сооружений	Приложение ~~2~~ ~~13~~	С исполнительной схемой
Основания и фундаменты по ~~СНиП 3.02.01-87~~ СП РК 5.01-101-2013		
Акт приемки естественного основания	~~П.1.11~~ п.4.1.4 ~~Приложение 2, П.1А~~	
Акт приемки обратных засыпок и основания под полы	~~П.4.26~~ Приложение ~~А~~ 2, ~~П.1,Д~~	
Монолитные бетонные и железобетонные конструкции по СНиП РК 5.03-34-2005		
Акт приемки опалубки	П.5.16.3	
Акт приемки арматурной стали, закладных деталей, анкеров	П.4.7; П5.15.1	
Акт приемки смонтированной арматуры, закладных деталей и конструкций закладываемых при бетонировании	П.5.14.3	
Акт приемки готовых конструкций	П.5.17.1	С исполнительной схемой
Антикоррозийная защита по ~~СНиП РК 2.01-19-2004~~ СП РК 2.01-101-2013		
Акт приемки защищаемых поверхностей конструкций		
Акт приемки изоляционных материалов		
Акт приемки защитного покрытия в целом		
Акт приемки швов, примыканий и стыков защиты		

Ведомость ссылочных и прилагаемых документов

Обозначение	Наименование	Примечания
	Ссылочные документы	
ГОСТ 5781-82*	Сталь горячекатанная для армирования железобетонных конструкций. ТУ	
ГОСТ 6727-80*	Проволока из низкоуглеродистой стали холодно-тянутая для армирования ж/б конструкций. ТУ	
ГОСТ 103-2006	Прокат сортовой горячекатанный полосовой. Сортамент	
ГОСТ 14098-~~91~~2014	Соединения сварные арматуры и закладных изделий железобетонных конструкций	

Схема расположения павильонов

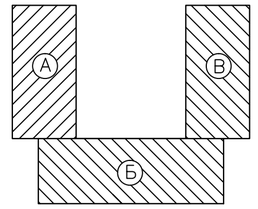

ОБЩИЕ УКАЗАНИЯ

1. Типовой проект разработан для климатических районов со следующими характеристиками:
   - климатический район строительства – ~~IVА; IVГ~~ 1В
   - нормативное ветровое давление – ~~48 кгс/м²~~ 38 кгс/м²
   - нормативный вес снегового покрова – ~~150 кгс/м²~~ 70 кгс/м²
2. Расчетная температура наружного воздуха:
   - для климатических подрайонов ~~IVА~~ 1В, ~~IVГ~~ принята ~~-25°С~~ -33,5°С
3. Уровень ответственности здания – II.
   - коэффициент надежности по ответственности (СНиП 2.01.07-85* приложение 7*) – 0.95
4. Класс здания ~~(СНиП РК 2.02-05-2009*)~~ ТР "Общие требования к пожарной опасности":
   - по конструктивной пожарной опасности ~~(СНиП РК 2.02-05-2009*)~~ –С0
   - по функциональной пожарной опасности ~~(СНиП РК 2.02-05-2009*)~~ ~~Ф1.3~~ Ф3.4
5. Степень огнестойкости (~~СНиП РК 3.02-24-2004*;~~ СНиП РК 2.02-05-2009*)–II
6. Строительство осуществляется на спланированной площадке
   Пазухи конструкций засыпаются местным грунтом, очищенным от строительного мусора, слоями толщиной не более 0.4 м с уплотнением вибрационными машинами.
   Коэффициент уплотнения должен быть не менее 0.95 с инструментальным контролем плотности припроизводстве работ и соответствовать требованиям ~~СНиП 3.02.01-87~~ "Земляные сооружения, основания и фундаменты" СП РК 5.01-101-2013
7. Конструктивная схема здания – рамно-связевой каркас
8. Фундаменты – ~~перекрестно-ленточные~~ свайные
   Фундаменты монолитные, из тяжелого бетона класса ~~В25~~ W8; F150
   Стены подвала – монолитные железобетонные толщиной 200 мм из тяжелого бетона класса ~~В25~~ W4; 150
   Колонны – монолитные железобетонные сечением 400х400 мм из тяжелого бетона класса ~~В25~~ W4; F150
   Ригели – монолитные железобетонные сечением 350х500 мм из тяжелого бетона класса В25
   Перекрытие и покрытие– монолитные железобетонные толщиной 200 мм из тяжелого бетона класса В25
   Лестницы – монолитные железобетонные ступени из тяжелого бетона класса В25 по металлическим косоурам
   Стены наружные и внутренние – ~~кирпичные из обыкновенного глиняного кирпича М75~~ из керамического кирпича Кр-р-по 250х120х65/1НФ/75/2,0/25 ГОСТ 530-2012 толщиной 250 мм на цементно-песчаном растворе М50
   Перегородки – ~~кирпичные из обыкновенного глиняного кирпича М75~~ из керамического кирпича Кр-р-по 250х120х65/1НФ/75/2,0/25 ГОСТ 530-2012 толщиной 120 мм на цементно-песчаном растворе М50 и гипсокартонные толщиной 100 мм
   Крыша – чердачная
   Покрытие кровли – профнастил по металлическим конструкциям
9. Производство по устройству монолитных конструкций необходимо вести в соответствии со ~~СНиП РК 5.03-37-2005~~ СП РК 5.03-107-2013 "Несущие и ограждающие конструкции"
10. Бетонирование при отрицательной температуре окружающей среды и температуре воздуха выше +25°С должно выполняться согласно требованиям ~~СНиП РК 5.03-37-2005~~ СП РК 5.03-107-2013 "Несущие и ограждающие конструкции"
11. При производстве всех видов работ руководствоваться ~~СНиП РК 1.03-05-2001~~ СП РК 1.03-106-2012 "Охрана труда и техника безопасности в строительстве"
12. При выполнении всех работ необходимо составлять освидетельствования скрытых работ согласно перечню указанному на данном листе и ~~СНиП РК 1.03-06-2002*~~ СН РК 1.03-00-2011
13. Стальные конструкции и выступающие из бетона части закладных деталей покрасить эмалью ПФ115 (ГОСТ 6465-76*), по грунтовке ГФ-021 (ГОСТ 25129-82*) в два слоя ~~согласно СНиП РК 2.01-19-2004~~
14. Типовой проект разработан в соответствии с требованиями:
    СНиП 2.01.07-85* – Нагрузки и воздействия
    СП РК 5.01-102-2013 ~~СНиП РК 5.01-01-2002~~ – Основания зданий и сооружений
    СНиП 2.03.01-84* – Бетонные и железобетонные конструкции
    СП РК 2.01-101-2013 ~~СНиП РК 2.01-19-2004~~ – Защита строительных конструкций от коррозии
    СНиП РК 2.02-05-2009* – Пожарная безопасность зданий и сооружений
    СНиП РК 5.04-23-2002 – Стальные конструкции
    СП РК 5.03-107-2013 ~~СНиП РК 5.03-37-2005~~ – Несущие и ограждающие конструкции
    СНиП РК 5.02-02-2010 – Каменные и армокаменные конструкции
    СНиП РК 5.02-02-2010 – Каменные и армокаменные конструкции

«Қазақ құрылыс және сәулет ғылыми - зерттеу және жобалау институты» АҚ
АО «Казахский научно-исследовательский и проектный институт строительства и архитектуры»
Центр комплектации и выпуска
КОПИЯ ВЕРНА

Взам. инв. N | Подп. и дата | Инв. N подл.

Изм.	Кол. уч.	Лист	N док.	Подп.	Дата

ТП РК 250 ППС (IВ, IIIА) 2,2-2012-КЖ1

Поликлиника на 250 посещений в смену для IВ, IIIА климатических подрайонов с обычными геологическими условиями.

Привязан 114-2020

Н.контр.	Сапрыкина Н.А.		11.20.	ГКП	Демеуов
Проверил	Соловьева М.И.		11.20.	Разраб.	Канскова
Исполнил	Гиршфельд Д.		11.20.	Проверил	Демеуов
инв. N					

Павильон А, Б, В

Стадия	Лист	Листов
РП	1.1	

Общие данные.
~~(окончание)~~
(продолжение)

ТОО ПИ Алматыгипрогор-1

Формат А2

Схема расположения элементов с усилиями на фундамент

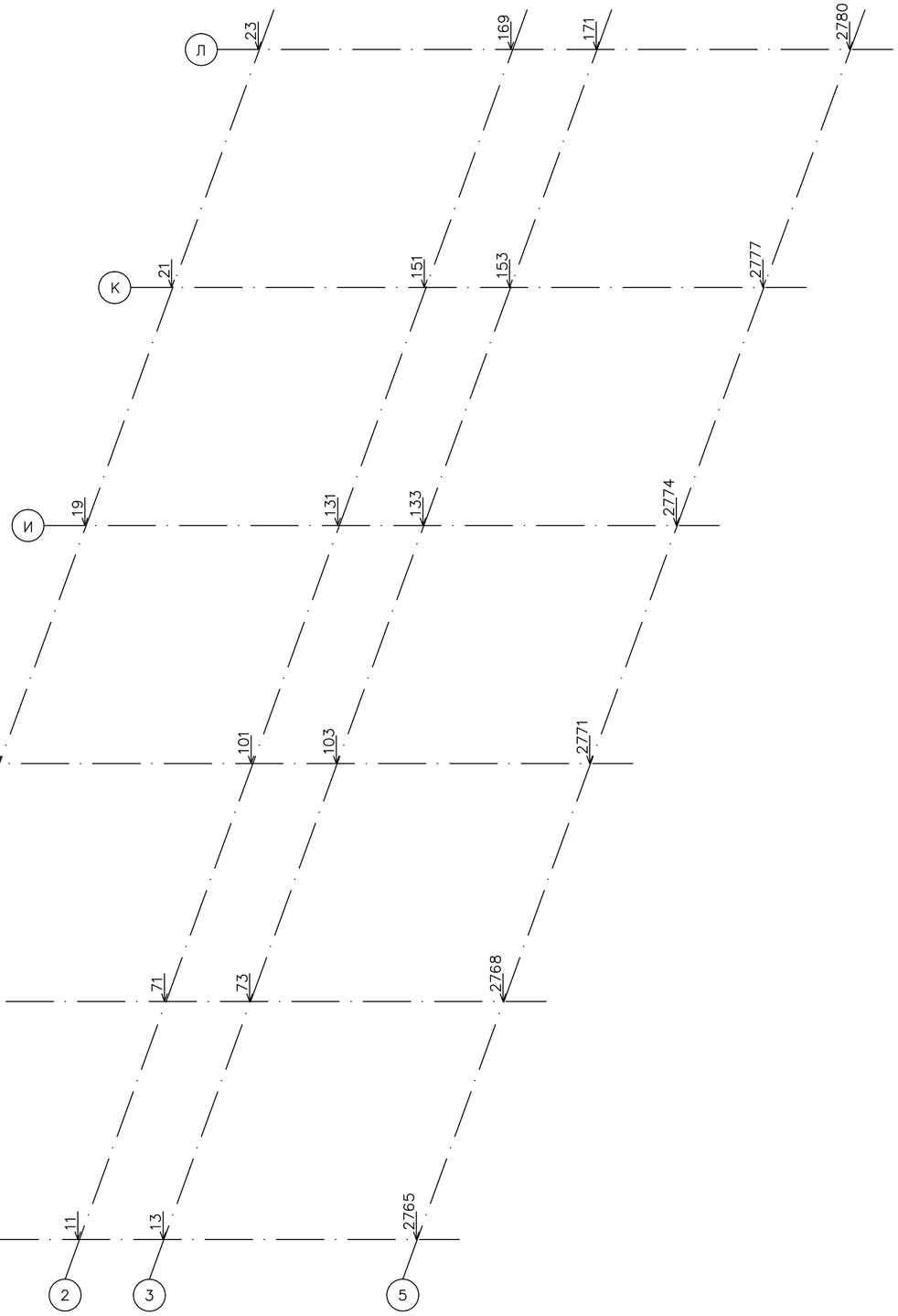

Схема расположения павильонов

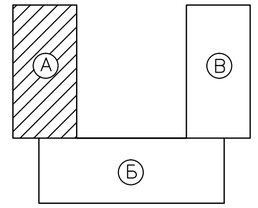

Сечение элемента	Оси	Номер элемента	N тс	M_x тсм	M_y тсм	Q_y	Примечания
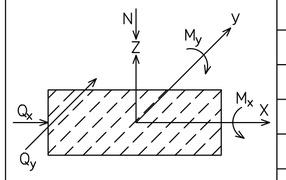	1/Д	9	−20.768	0.2024	1.9246	0.54371	
	1/Е	15	−34.858	−0.08340	−3.0527	−0.35415	
	1/Ж	17	−32.685	−0.06586	−0.34018	0.33199	
	1/И	19	−32.729	0.06824	−0.31089	−0.80804	
	1/К	21	−34.862	0.06128	−3.2769	−0.07052	
	1/Л	23	−19.441	−0.04985	0.20448	−2.2642	
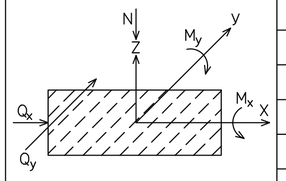	2/Д	11	−29.275	0.01441	−1.2127	−0.41020	
	2/Е	71	−70.319	0.01767	8.2377	3.8623	
	2/Ж	101	−153.13	0.00105	−0.54997	−0.42297	
	2/И	131	−152.24	0.00135	−0.53344	0.39365	
	2/К	151	−68.921	−0.00618	8.4940	−3.1542	
	2/Л	169	−27.512	0.04844	−1.1926	0.85477	
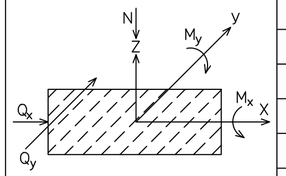	3/Д	13	−30.704	−0.2808	1.3246	−1.2762	
	3/Е	73	−67.922	−0.00580	−7.9570	3.3139	
	3/Ж	103	−152.85	−0.00127	0.55495	−0.40990	
	3/И	133	−151.60	0.00119	0.57571	0.39068	
	3/К	153	−70.049	0.00491	−8.5037	−2.7697	
	3/Л	171	−30.436	0.03925	1.2454	0.84627	
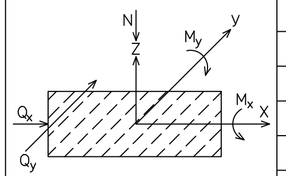	5/Д	2765	−19.532	0.00595	−0.29389	0.15975	
	5/Е	2768	−33.042	0.06978	2.9332	−0.31781	
	5/Ж	2771	−31.886	0.09027	−1.0127	−2.3286	
	5/И	2774	−28.359	−0.01470	−1.3882	−2.5175	
	5/К	2777	−33.819	−0.8654	3.1056	0.40771	
	5/Л	2780	−19.044	−0.01495	−0.17696	−0.30771	

«Қазақ құрылыс және сәулет ғылыми - зерттеу және жобалау институты» АҚ
АО «Казахский научно-исследовательский и проектный институт строительства и архитектуры»
Центр комплектации и выпуска
КОПИЯ ВЕРНА

Привязан 114-2020

Н.контр.	Сапрыкина Н.А.		11.20.
Проверил	Соловьева М.И.		11.20.
Исполнил	Гиршфельд Д.		11.20.
инв. N			

Изм.	Кол. уч.	Лист	N док.	Подп.	Дата

ГКП	Демеуов	
Разраб.	Канскова	
Проверил	Демеуов	

ТП РК 250 ППС (IВ, IIIА) 2,2-2012-КЖ1

Поликлиника на 250 посещений в смену для IВ, IIIА климатических подрайонов с обычными геологическими условиями.

Павильон А

Стадия	Лист	Листов
РП	2	

Схема расположения элементов с усилиями на фундамент.

ТОО ПИ Алматыгипрогор-1

Формат А2

Инв. N подл. | Подп. и дата | Взам. инв. N

Схема расположения основной арматуры и дополнительной арматуры в верхней зоне фундаментов

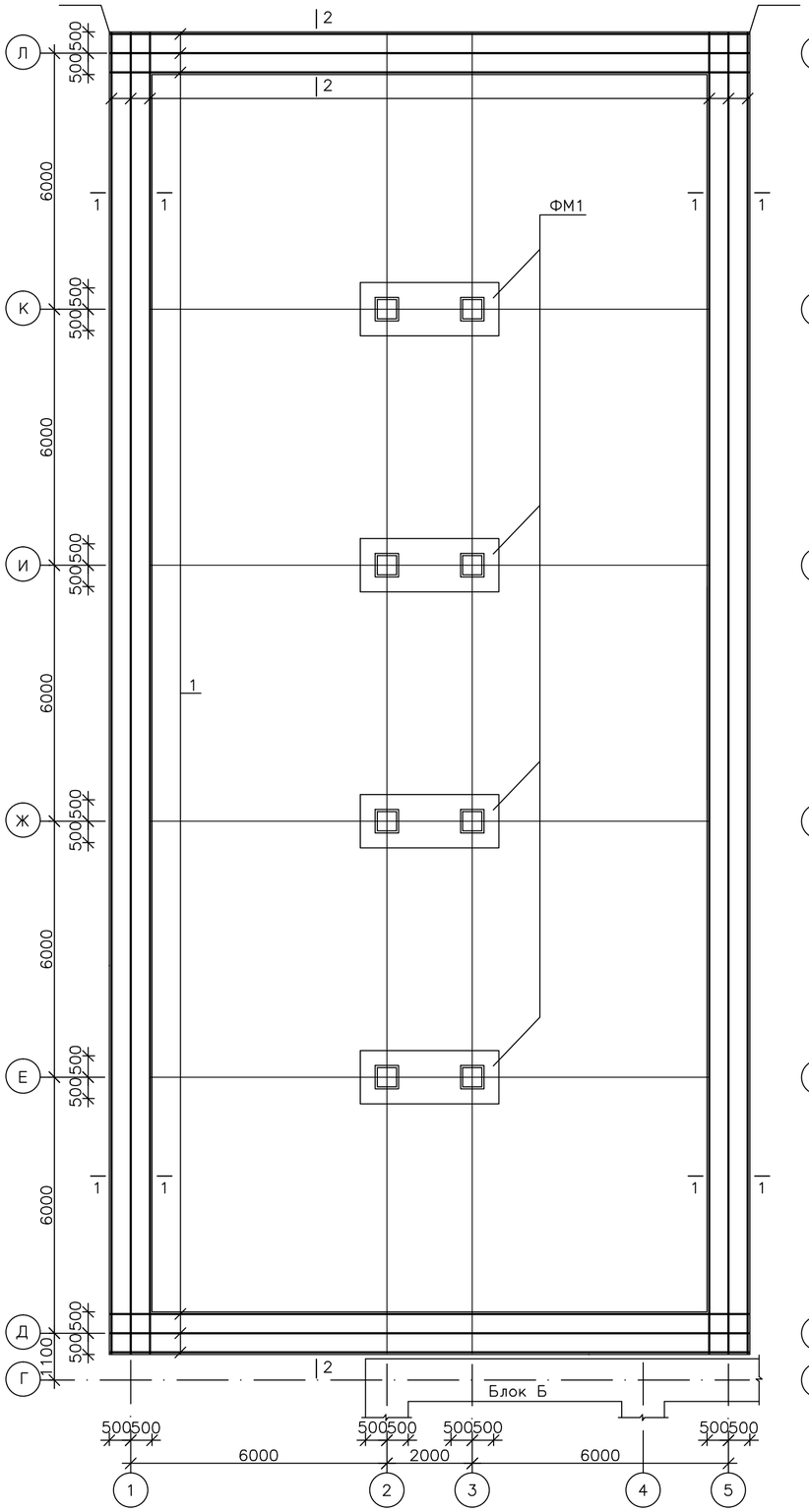

Схема расположения дополнительной арматуры в нижней зоне фундаментов

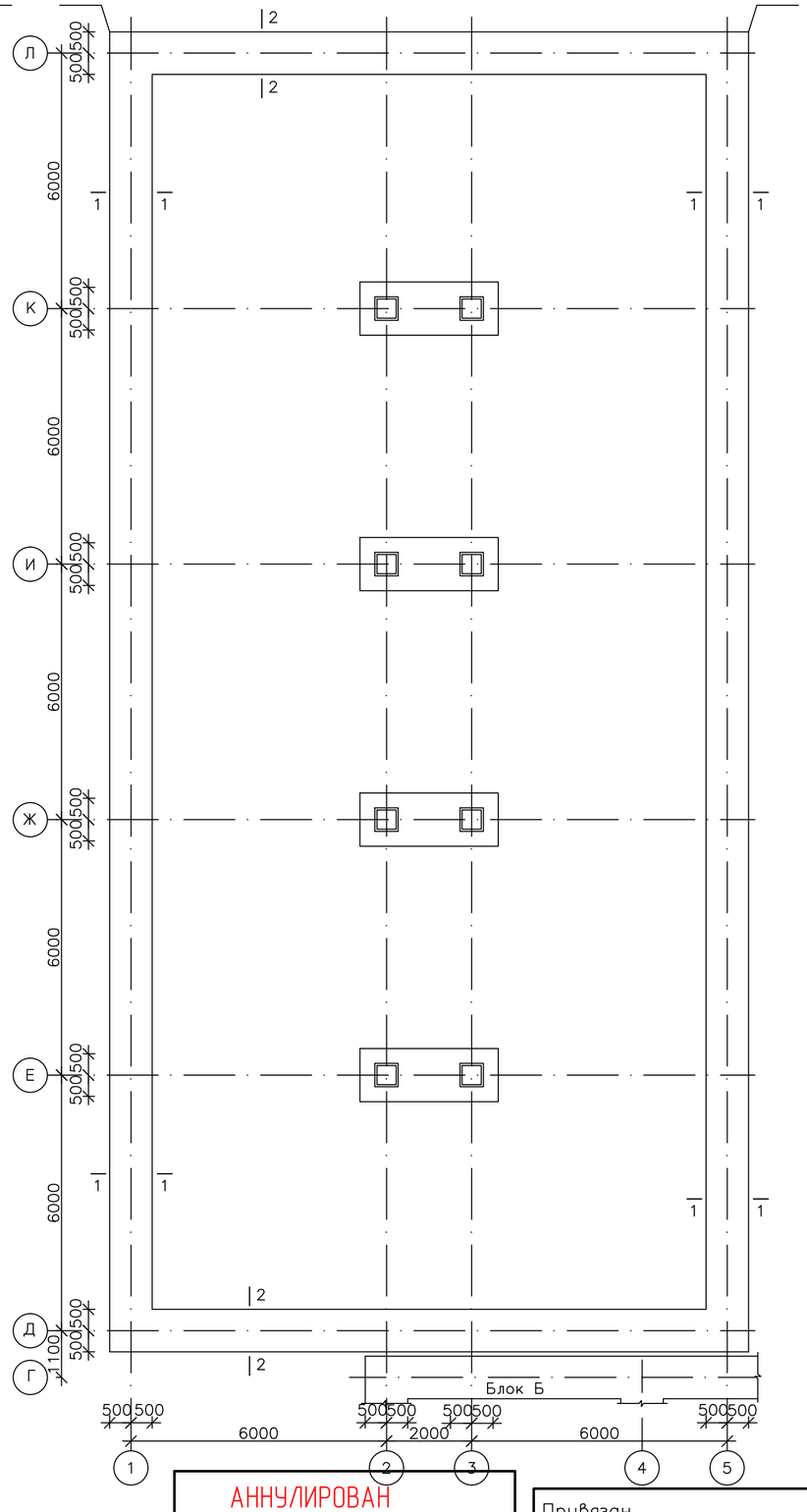

«Қазақ құрылыс және сәулет ғылыми - зерттеу және жобалау институты» АҚ
АО «Казахский научно-исследовательский и проектный институт строительства и архитектуры»
Центр комплектации и выпуска
КОПИЯ ВЕРНА

Схема расположения павильонов

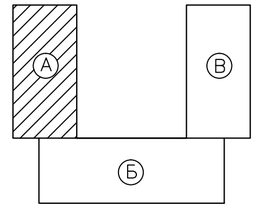

1. За условную отметку 0.000 принят уровень чистого пола 1–го этажа здания, что соответствует абсолютной отметке ____ по генплану.
2. Согласно СН РК 1.02–01–2009 "Инструкция по типовому проектированию" основанием фундаментов служат непучинистые, непросадочные, мелкие пески со следующими нормативными значениями характеристик:
   – нормативный угол внутреннего трения – $f_н$ =28°;
   – модуль деформации нескальных грунтов – E=18,0 кПа (180кгс/см^2);
   – плотность грунта – ρ=1.80 т/м^3;
   – коэффициент пористости – y=0.75;
   – коэффициент готовности по грунту в расчетах оснований по деформации – y_o =1.0;
   – рельеф местности спокойный
   – грунтовые воды отсутствуют
   – грунты основания не обладают сульфатной агрессией к бетонам на обычных марках цемента
3. При привязке проекта фундаменты должны быть откорректированы в соответствии с конкретными инженерно–геологическими и гидрогеологическими условиями площадки строительства.
4. Все работы производить с соблюдением требований соответствующих глав СНиП РК 1.03–05–2001 по производству работ, техники безопасности и указаний настоящей рабочей документации.
5. После отрывки котлована под фундаменты необходимо выполнить освидетельствование основания инженером–геологом с составлением акта.
6. Под фундаменты выполнить бетонную подготовку из бетона В3.5, толщиной 100мм с заведением за грани фундамента на 100мм.
7. Продольную арматуру ленточных фундаментов стыковать внахлестку без сварки на скрутках из вязальной проволоки не менее 3 шт. на стык. Длина нахлеста для ø16AIII L=480мм, при этом стыки должны располагаться в разбежку, в одном сечении стыковать не более 50% арматуры.
8. Защитный слой принят по наружной грани рабочей арматуры.
9. Бетонные работы выполнять в соответствии со СНиП 3.02.01–87. Материал фундаментов – бетон В25.
10. Все бетонные поверхности соприкасающиеся с грунтом обмазать горячим битумом БН–IV по огрунтованной поверхности из битума разжиженного в керосине (уточнить при привязке).
11. Обратную засыпку грунта за боковые пазухи фундаментов и наружных стен подвала производить с послойным трамбованием, местным неагрессивным грунтом без органических включений и строительного мусора, только после устройства и набора прочности элементов перекрытий над техэтажом (Р=1.65т/м^3).
12. Данный лист см. с КЖ1 лист 4, 5.
13. Сечения 1–1....4–4 разработаны на КЖ1 лист 4.
14. Спецификация элементов и ведомость расхода стали см. КЖ1 лист 4.
15. Для водонепроницаемости марка бетона для подрайона IВА–W2, а для подрайона IIIВ– не нормируется.
    Для морозостойкости марка бетона для подрайонов IВА–F100; для IIIВ–F75. при привязки принимать марка бетона водонепроницаемость и морозо–стойкость по условий местности. Лист КЖ1 18 прилагается.
16. При привязке принять фундаменты от характеристики грунта.

АННУЛИРОВАН
ЗАМЕНЕН
РАЗРЕШЕНИЕ № ОТ

Инженер	Гиршфельд Д.Ю	11.20

Привязан

инв. N

Изм.	Кол. уч.	Лист	N док.	Подп.	Дата
ГКП		Демеуов			
Разраб.		Канскова			
Проверил		Демеуов			

ТП РК 250 ППС (IВ, IIIА) 2,2–2012–КЖ1

Поликлиника на 250 посещений в смену для IВ, IIIА климатических подрайонов с обычными геологическими условиями.

Павильон А

Стадия	Лист	Листов
РП	3	

Схема расположения основной арматуры и дополнительной в верхней и нижней зоне фундаментов.

ТОО ПИ Алматыгипрогор–1

Формат А2

Инв. N подл. | Подп. и дата | Взам. инв. N

1 – 1

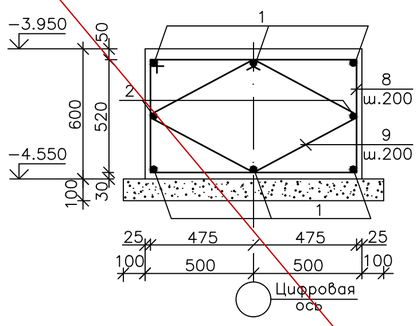

2 – 2

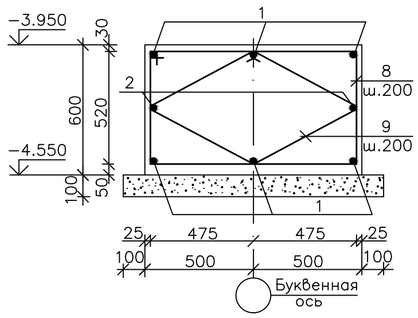

4–4

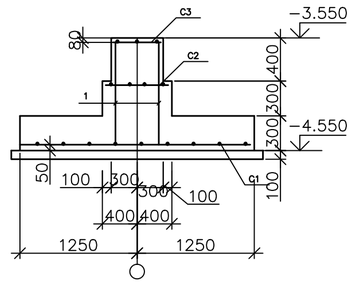

Ведомость деталей.

Номер позиции	Эскиз
8	1050, 620, 950, 520
9	645, 645, 545, 545
10	300, 300, н.г., 130, н.г.
11	300, 300, н.г., 80, н.г.

Спецификация расхода материалов к схеме армирования фундаментов.

Марка элемента	Обозначение	Наименование	Кол. шт.	Масса ед.,кг.	Примечания
		Ленточный фундамент			
		Сборочные единицы			
КП1	КЖ1 лист 6	КП1	16	15.24	243.84
КП2	"	КП2	4	18.76	75.04
КП3		КП3	4	22.44	89.76
КР1	"	КР1	457	1.84	840.88
КР2	"	КР2	~~457~~ 15	~~1.84~~ 2.38	~~840.88~~ 20,70
КР3	"	КР3	8	~~1.84~~ 1.72	~~14.72~~ 13,76
		Детали			
1	ГОСТ 5781–82*	ø16 AIII пог.м.	552.0	1.58	863.20
2	" "	ø12 AIII пог.м.	184.0	0.89	163.40
8*	" "	ø8 AI L=3140	1070	1.26	1348.20
9*	"	ø8 AI L=2380	1070	0.95	1016.50
		Материалы			
		Бетон B25 м³	55.20		
		Бетон B3.5 м³	11.0		
		ФМ1	4		
		Сборочные единицы			
С1	КЖ1 лист 6	Сетка С1	1		
С2	КЖ1 лист 6	Сетка С2	2		
С3	КЖ1 лист 6	Сетка С3	2		
		Детали			
1	ГОСТ 5781–82*	ø10 AIII L=940	8	0.58	4.64
		Бетон B25 м³	5.31		
		Бетон B3.5 м³	1.70		
		С1			
3	ГОСТ 5781–82*	ø12 AIII L=4640	17	4.1	69.70
4	ГОСТ 5781–82*	ø12 AIII L=3240	24	2.87	68.80
		С2			
5	ГОСТ 5781–82*	ø8 AIII L=740	8	0.29	2.32
		С3			
6	ГОСТ 5781–82*	ø8 AIII L=540	6	0.21	1.26

Фундамент ФМ1

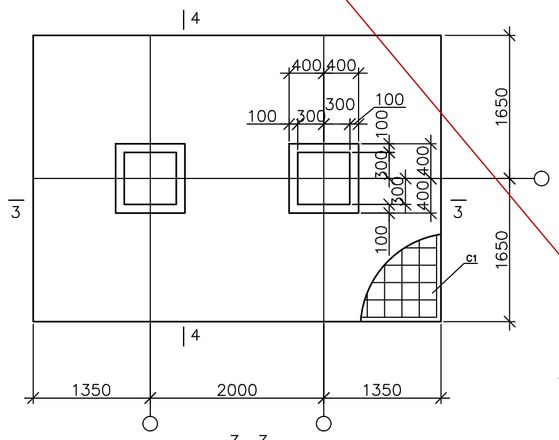

3–3

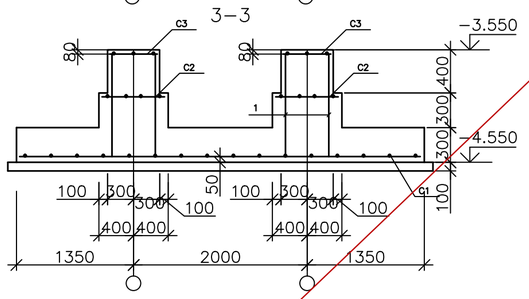

Сетка С1

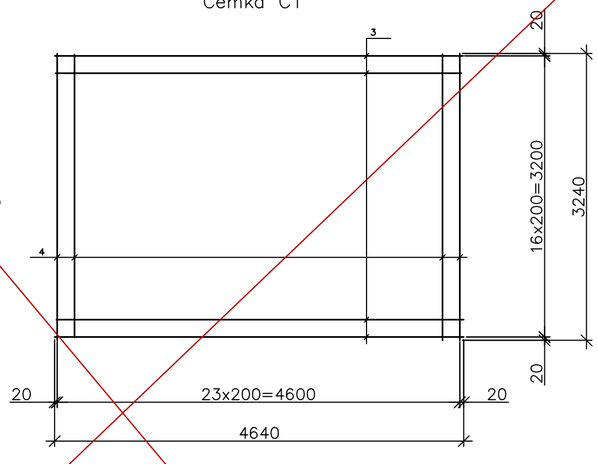

Сетка С3

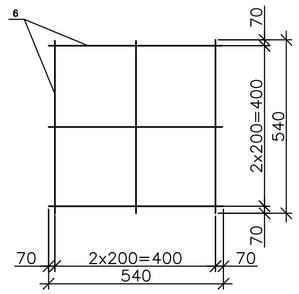

Сетка С2

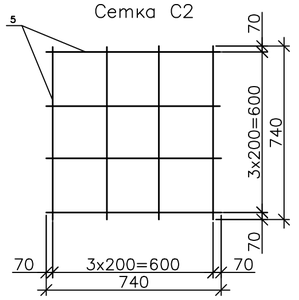

Деталь стыковки арматуры поз.1 (ø16 AIII), поз.2 (ø12 AIII)

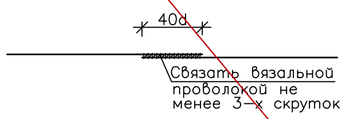

Ведомость расхода стали на один элемент (кг).

Марка элемента	Изделия арматурные																Общий расход кг.
	Арматура класса											Всего	Прокат марки			Всего	
	ГОСТ 5781–82*		ГОСТ 5781–82*										ГОСТ 103–2006				
	AI		AIII														
	ø8	итого	ø8	ø12	ø16	ø18	ø20	ø22	ø25	ø28	итого		–12	–14	–16		
Фундамент	2453.98	2453.98	1279.38	427.20	2430.76	482.24	62.08	188.80	615.36	386.40	5872.22	8326.20	25.60	9.92	12.80	48.32	8374.52

1. Данный лист читать совместно с КЖ1 лист ~~3, 5.~~ 65, 70÷72.
2. ~~Сечения 1–1....4–4 замаркированы на КЖ1 лист 3.~~
3. ~~Позиции отмеченные звездочкой см. ведомость деталей.~~
4. ~~Стержни указанные в "Ведомости деталей", должны гнуться с радиусом зиба для арматуры класса AI – 2.5d, для арматуры класса AIII – ø18 и менее – 6d. d – диаметр стержня.~~

«Қазақ құрылыс және сәулет ғылыми - зерттеу және жобалау институты» АҚ
АО «Казахский научно-исследовательский и проектный институт строительства и архитектуры»
Центр комплектации и выпуска
КОПИЯ ВЕРНА

Взам. инв. N | Подп. и дата | Инв. N подл.

Привязан 114-2020

Н.контр.	Сапрыкина Н.А.		11.20	ГКП	Демеуов	
Проверил	Соловьева М.И.		11.20	Разраб.	Канскова	
Исполнил	Гиршфельд Д.		11.20	Проверил	Демеуов	

инв. N

Изм.	Кол. уч.	Лист	N док.	Подп.	Дата

ТП РК 250 ППС (IB, IIIA) 2,2–2012–КЖ1

Поликлиника на 250 посещений в смену для IB, IIIA климатических подрайонов с обычными геологическими условиями.

Павильон А

Стадия	Лист	Листов
РП	4	

Сечения 1–1.....8–8 по фундаментам.

ТОО ПИ Алматыгипрогор–1

Формат А2

Схема расположения выпусков для колонн и стен подвала

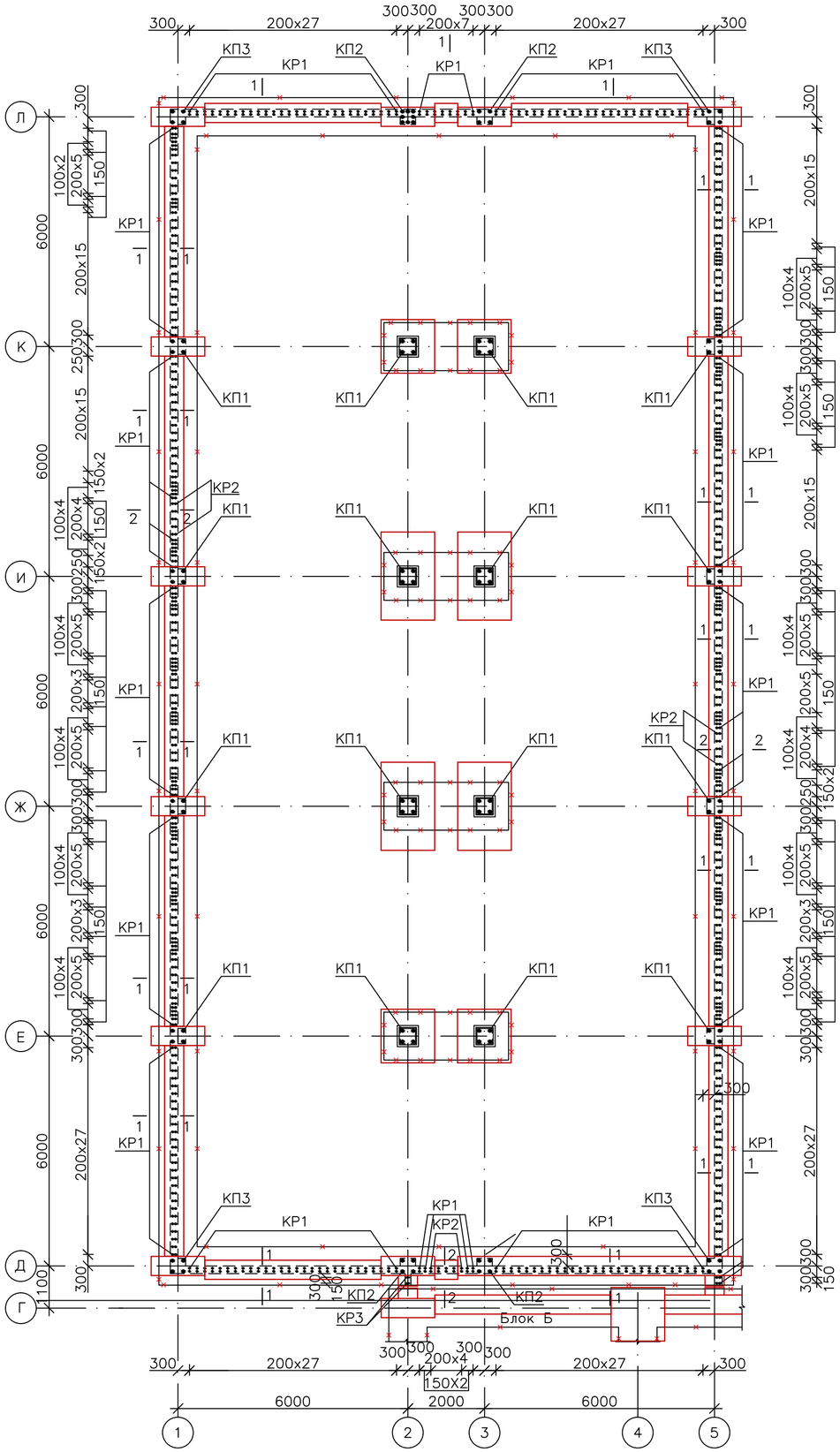

1 – 1

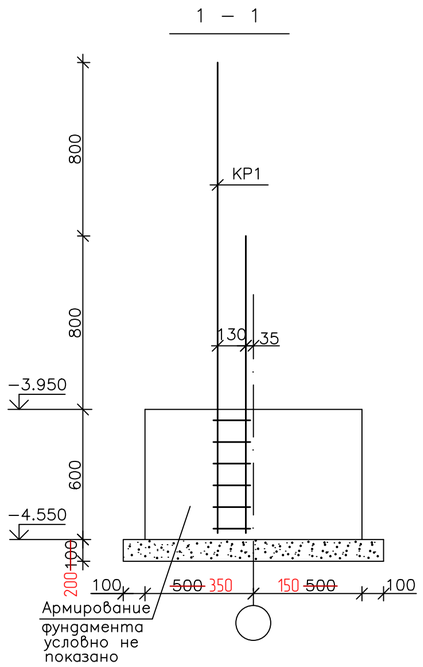

2 – 2

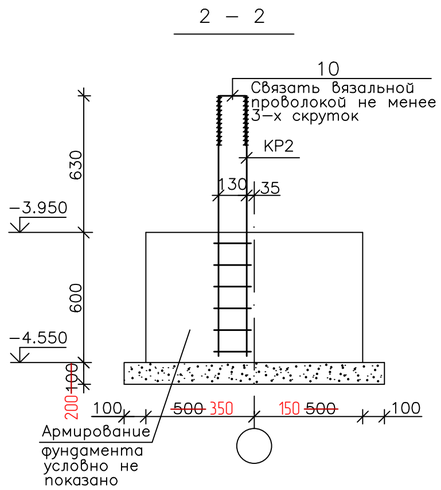

Схема расположения павильонов

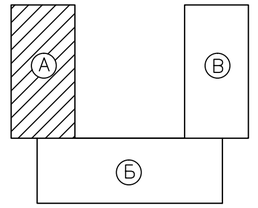

1. Спецификация элементов и ведомость расхода стали см. КЖ1 лист 4.
2. Каркасы КП1÷КП3, КР1÷КР3 смотреть на листе 6 КЖ1.

«Қазақ құрылыс және сәулет ғылыми - зерттеу және жобалау институты» АҚ
АО «Казахский научно-исследовательский и проектный институт строительства и архитектуры»
Центр комплектации и выпуска
КОПИЯ ВЕРНА

							ТП РК 250 ППС (IВ, IIIА) 2,2–2012–КЖ1	
							Поликлиника на 250 посещений в смену для IВ, IIIА климатических подрайонов с обычными геологическими условиями.	
Изм.	Кол. уч.	Лист	N док.	Подп.	Дата			
Привязан 114-2020							Павильон А	Стадия: РП; Лист: 5; Листов:
Н.контр.	Сапрыкина Н.А.		11.20.	ГКП		Демеуов		
Проверил	Соловьева М.И.		11.20.	Разраб.		Канскова	Схема расположения выпусков для колонн и стен подвала.	ТОО ПИ Алматыгипрогор–1
Исполнил	Гиршфельд Д.		11.20.	Проверил		Демеуов		
инв. N								

Взам. инв. N | Подп. и дата | Инв. N подл.

КП1 (КП2) [КП3]

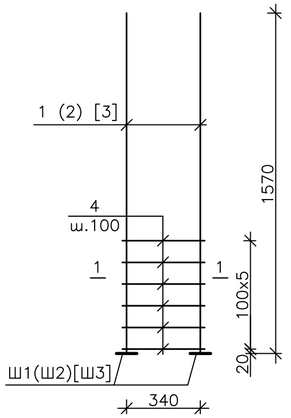

1 – 1

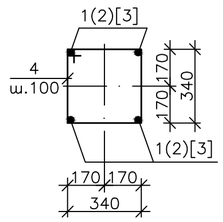

Ш1 (Ш2) [Ш3]

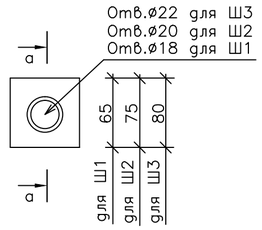

а – а

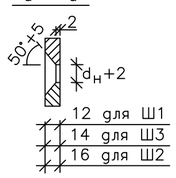

Деталь приварки шайб

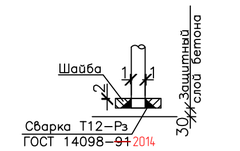

Спецификация расхода материалов на один элемент.

Марка элемента	Обозначение	Наименование	Количество на исполнение									Масса ед.,кг.	Примечания
			КП1	КП2	КП3	КР1	КР2	КР3	КР4	КР5			
1	~~ГОСТ 5781–82*~~ ГОСТ 34028-2016	ø16 ~~AIII~~ A400 L=1570	4									2.48	9.92
2*	”	ø18 ~~AIII~~ A400 L=1570		4								3.14	12.56
3	”	ø20 ~~AIII~~ A400 L=1570			4							3.88	15.52
4	”	ø8 ~~AI~~ A240 L=1560	6	6	6							0.62	11.16
5	”	ø8 ~~AIII~~ A400 L=2170				1		1				0.87	1.74
6	”	ø8 ~~AIII~~ A400 L=1370				1		1				0.55	1.10
7	”	ø8 ~~AIII~~ A400 L=170				6	6					0.07	0.84
8	”	ø8 ~~AIII~~ A400 L=1200					2		2			0.48	1.92
9	”	ø8 ~~AIII~~ A400 L=120						6	6	6		0.05	0.90
10	”	ø8 ~~AIII~~ A400 L=2800								2		1.12	2.24
11	”												
12	”												
Ш1	ГОСТ 103–2006	–12 x 65 L=65	4									0.40	1.60
Ш2	”	–14 x 75 L=75		4								0.62	2.48
Ш3	”	–16 x 80 L=80			4							0.80	3.20
		Масса изделия кг	15.24	18.76	22.44	1.84	1.38	1.72	1.26	2.54			

КР1

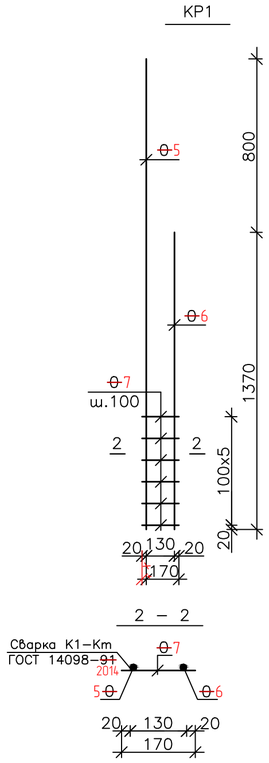

КР2

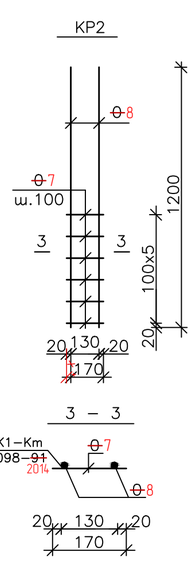

КР3

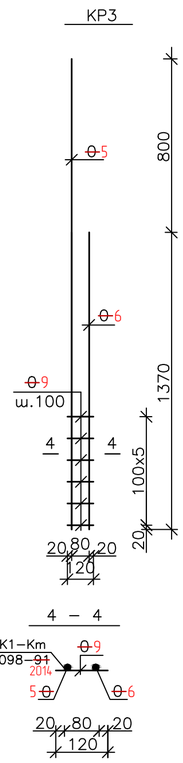

КР4

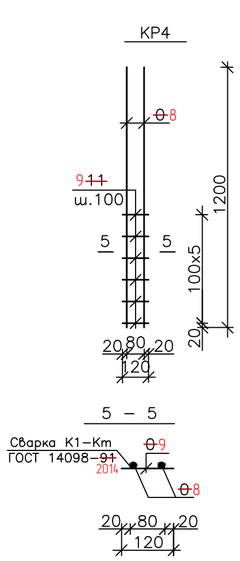

КР5

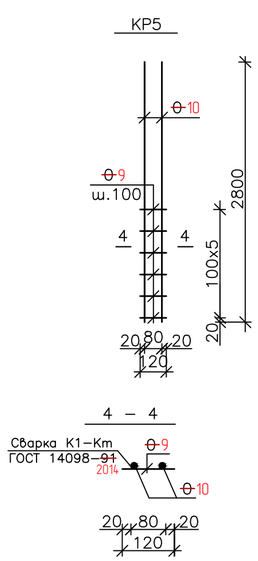

Ведомость деталей.

Номер позиции	Эскиз
2	440 / 440 340 340

«Қазақ құрылыс және сәулет ғылыми - зерттеу және жобалау институты» АҚ
АО «Казахский научно-исследовательский и проектный институт строительства и архитектуры»
Центр комплектации и выпуска
КОПИЯ ВЕРНА

1. Привязка арматуры для пространственных каркасов КП и плоских каркасов КР дана по наружной грани стержней.
2. Позиции отмеченные звездочкой см. ведомость деталей.
3. Стержни указанные в ”Ведомости деталей”, должны гнуться с радиусом гиба для арматуры класса ~~AI~~ A240 – 2.5d.
   d – диаметр стержня.
4. Каркасы КР4, КР5 смотреть на листе 13 КЖ1.

Взам. инв. N | Подп. и дата | Инв. N подл.

								ТП РК 250 ППС (IB, IIIA) 2,2–2012–КЖ1	
								Поликлиника на 250 посещений в смену для IB, IIIA климатических подрайонов с обычными геологическими условиями.	
								Павильон А, Б, В	Стадия: РП; Лист: 6; Листов:
								Каркасы КП1.....КП3, КР1.....КР5.	ТОО ПИ Алматыгипрогор–1

Привязан 114-2020

Изм.	Кол. уч.	Лист	N док.	Подп.	Дата	
Н.контр.	Сапрыкина Н.А.		11.20.	ГКП	Демеуов	
Проверил	Соловьева М.И.		11.20.	Разраб.	Канскова	
Исполнил	Гиршфельд Д.		11.20.	Проверил	Демеуов	
инв. N						

Формат А2

Схема расположения подпольных каналов, приямков, воздухозаборных шахт и кирпичных стен толщиной 250 мм

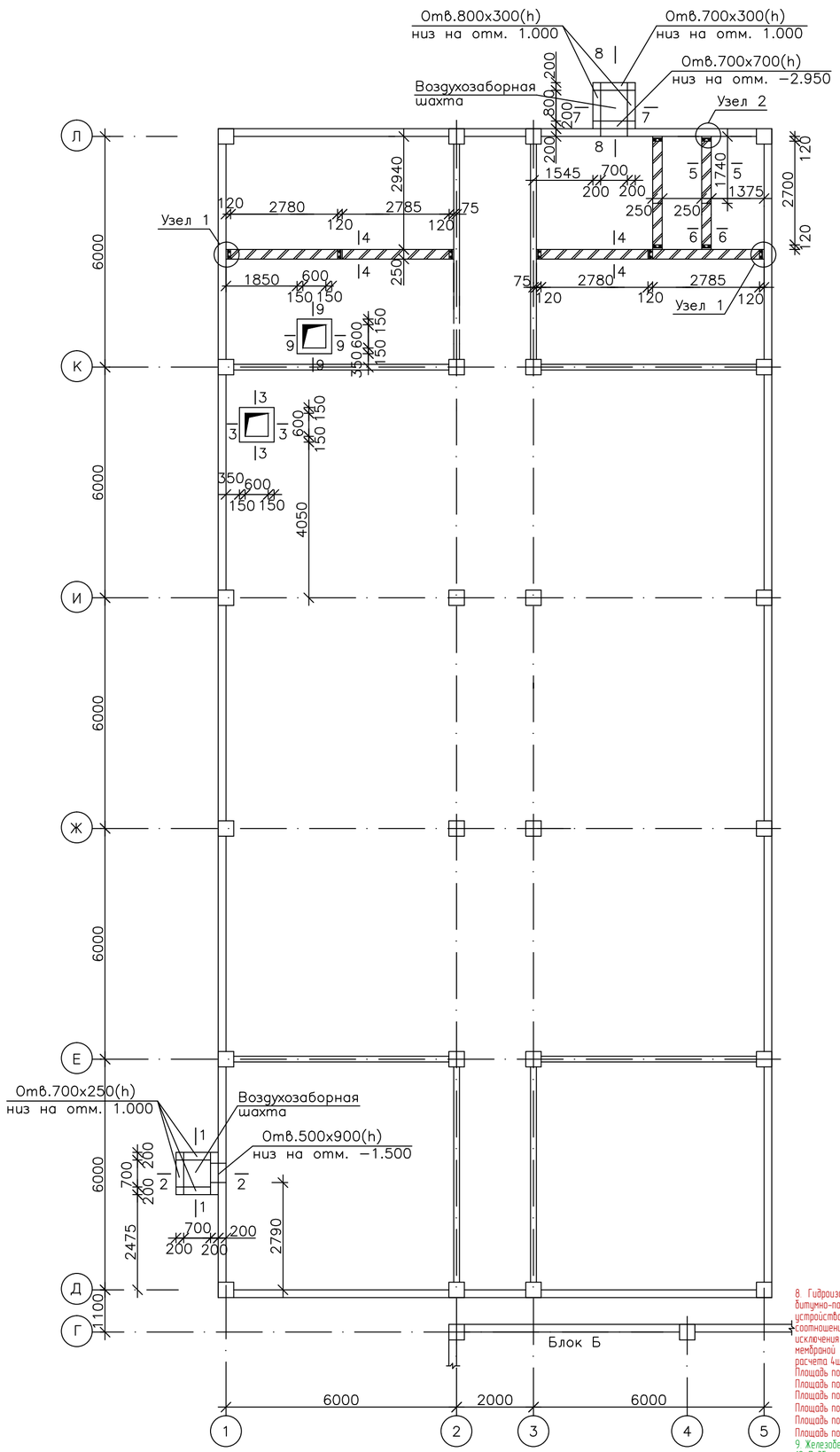

1 – 1 (7 – 7)

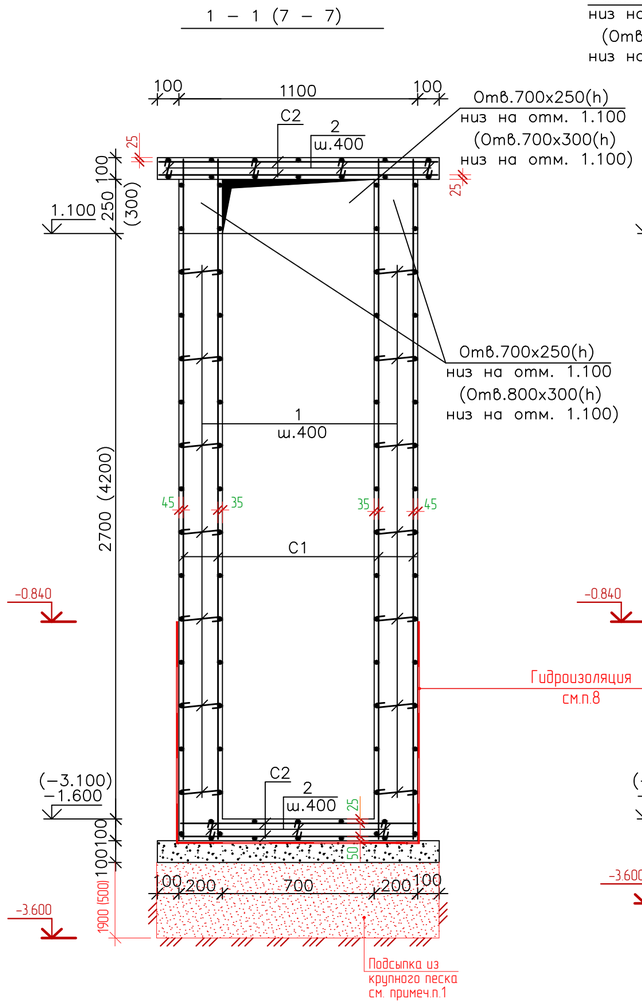

2 – 2 (8 – 8)

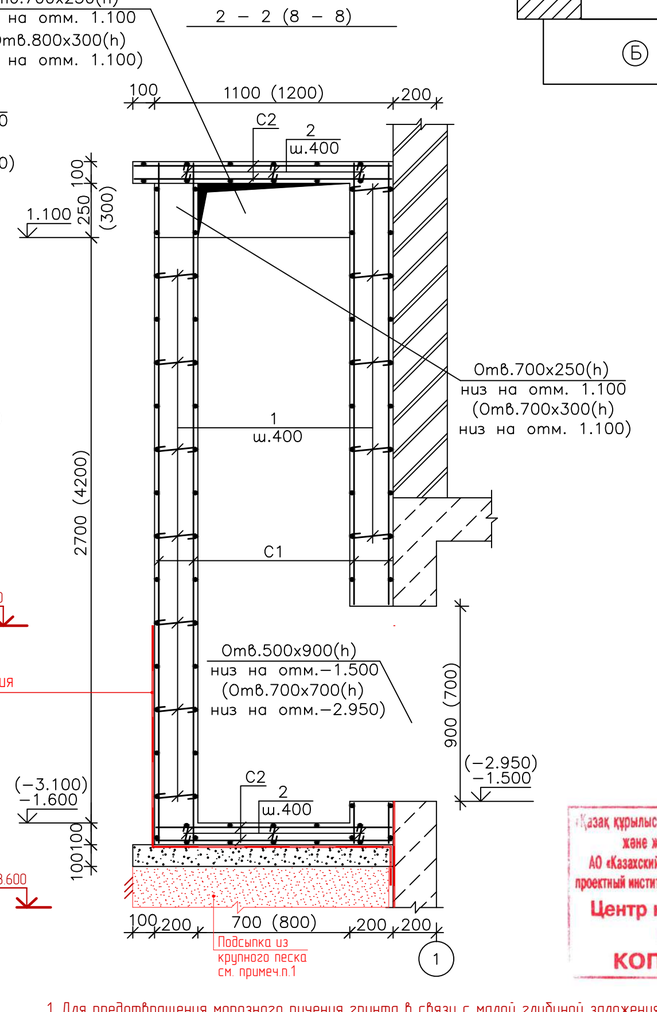

3 – 3 (9 – 9)

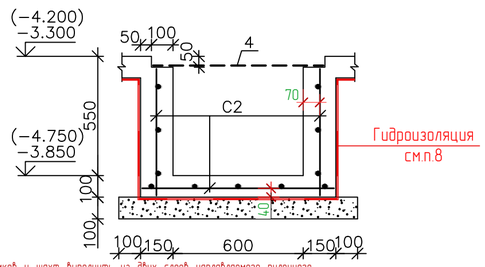

Схема расположения павильонов

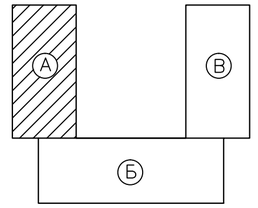

«Қазақ құрылыс және сәулет ғылыми - зерттеу және жобалау институты» АҚ
АО «Казахский научно-исследовательский и проектный институт строительства и архитектуры»
Центр комплектации и выпуска
КОПИЯ ВЕРНА

1. Для предотвращения морозного пучения грунта в связи с малой глубиной заложения, в качестве основания под фундаменты вентиляционных шахт проектом предусмотрена песчаная подушка до отм.−3.600. Песчаную подушку выполнить из крупного песка, плотностью частиц ρ_s=2.65 г/см^3 с послойным трамбованием (при оптимальной влажности песка W=8..14%) слоями по 25см до достижения плотности сухого грунта ρ_d=1.8 г/см^3.
2. ~~1.~~ Данный лист см. с КЖ1 лист 8.
3. ~~2.~~ Сетку С1 в местах отверстий не вырезать (см. сечения 1–1, 2–2).
4. ~~3.~~ Сечения 4–4.....6–6, узел 1 разработаны на КЖ1 лист 8.
~~4. Все поверхности соприкасающиеся с грунтом обмазать горячим битумом БН-IV по огрунтованной поверхности из битума разжиженного в керосине.~~
5. ~~5.~~ Спецификация элементов и ведомость расхода стали см. КЖ1 лист 8.
6. Морозостойкость бетона принять: а) для воздухозаборных шахт – F150; б) для приямков – не нормируется.
7. Защитный слой бетона для рабочей арматуры в конструкциях, соприкасающихся с грунтом, принять не менее 25мм.
8. Гидроизоляцию приямков и шахт выполнить из двух слоев наплавляемого рулонного битумно-полимерного материала на основе из полиэстера типа ЭПП по ГОСТ 30547-97. Перед устройством изоляции конструкции огрунтовать раствором битума БН 90/10 в керосине в соотношении 1:3. Гидроизоляцию стен с наружной стороны выполнить до отм. -0,840. Для исключения повреждений при обратной засыпке гидроизоляцию стен приямков защитить мембраной Planter. Для фиксации мембраны использовать крепеж Технониколь №01 из расчета 4шт./м^2.
Площадь поверхности шахты по оси "Л", требующей устройства гидроизоляции – 9,6 м^2.
Площадь поверхности шахты по оси "Л", требующей устройства защитной мембраны – 8,3 м^2.
Площадь поверхности шахты по оси "1", требующей устройства гидроизоляции – 4,2 м^2.
Площадь поверхности шахты по оси "1", требующей устройства защитной мембраны – 2,9 м^2.
Площадь поверхности 1-го приямка, требующей устройства гидроизоляции – 3,2 м^2.
Площадь поверхности 1-го приямка, требующей устройства защитной мембраны – 2,4 м^2.
9. Железобетонные конструкции выполнить из бетона на портландцементе, W4.
10. Подбетонку выполнить из бетона на шлакопортландцементе, W4, F150.

							ТП РК 250 ППС (IB, IIIA) 2,2–2012–КЖ1
							Поликлиника на 250 посещений в смену для IB, IIIA климатических подрайонов с обычными геологическими условиями.
Изм.	Кол. уч.	Лист	N док.	Подп.	Дата		
Привязан 114-2020							Павильон А
Н.контр.	Сапрыкина Н.А.		11.20.	ГКП		Демеуов	
Проверил	Соловьева М.И.		11.20.	Разраб.		Канскова	Схема расположения приямков, подпольных каналов и воздухозаборных шахт.
Исполнил	Гиршфельд Д.		11.20.	Проверил		Демеуов	
инв. N							

Стадия	Лист	Листов
РП	7	

ТОО ПИ Алматыгипрогор–1

Взам. инв. N | Подп. и дата | Инв. N подл.

Формат А2

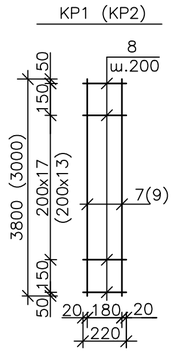

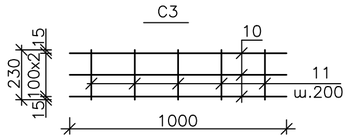

Ведомость деталей.

Номер позиции	Эскиз
1	100 170 100
2	100 70 100
3	310 410 210 310
6	100 320 100

Спецификация расхода материалов на армирование кирпичных стен подвала, приямков, воздухозаборных шахт и подпольных каналов

Марка элемента	Обозначение	Наименование	Кол. шт. Воздухо-заборные шахты	Приямки	Кирпичн стены подвала		Масса ед.,кг.	Примечания
		Сборочные единицы						
КР1	КЖ1 лист 8	Каркас КР1			6		7.16	42.96
КР2	"	Каркас КР2			2		5.66	11.32
С1	~~ГОСТ 8478-81*~~ ГОСТ 23279-2012	2С ø12 ~~AIII-200~~ A400-200 / ø12 ~~AIII-200~~ A400-200 м²	72.0				8.88	639.36
С2	"	4С ø8 ~~AIII-200~~ A400-200 / ø8 ~~AIII-200~~ A400-200 м²	12.0	6.0			3.95	79.00
С3	КЖ1 лист 8	Сетка С3 пог.м.			114.0		0.76	86.64
С4	~~ГОСТ 8478-81*~~ ГОСТ 34028-2016	4С ø10 ~~AIII-200~~ A400-200 / ø10 ~~AIII-200~~ A400-200 м²			44.0		6.17	271.48
П1	Серия 3.006.1-2.87.2	Плита П5д-8б					100.0	
		Детали						
1*	~~ГОСТ 5781-82*~~ ГОСТ 23279-2012	ø6 ~~AI~~ A240 L=370	144				0.08	11.52
2*	"	ø6 ~~AI~~ A240 L=270	36				0.06	2.16
3*	"	ø6 ~~AI~~ A240 L=1240			9		0.28	2.52
4	ГОСТ 8568-88*	Лист ромб К-ПУ-4х800х800		2			21.44	42.88
5	~~ГОСТ 5781-82*~~ ГОСТ 23279-2012	ø18 ~~AIII~~ A400 L=1740			4		3.48	13.92
6*	"	ø6 ~~AI~~ A240 L=520			138		0.12	16.56
		Материалы						
	ГОСТ 26633-2015	Бетон В25 м³	5.8	0.9	7.16			
	ГОСТ 26633-2015	Бетон В3.5 м³	0.4	0.3	1.0			Подбетонка
		Железобетонный пояс						
	ГОСТ 26633-2015	Бетон В25 м³			0.24			
	ГОСТ 15588-2014	ППС25-Р-А м³			0,42			

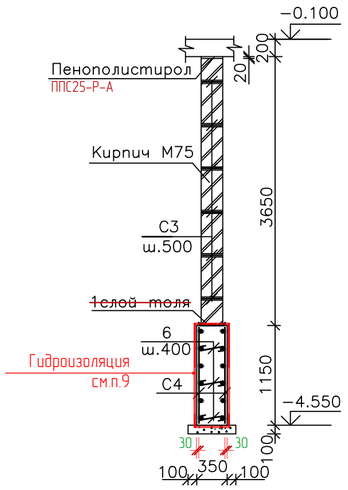

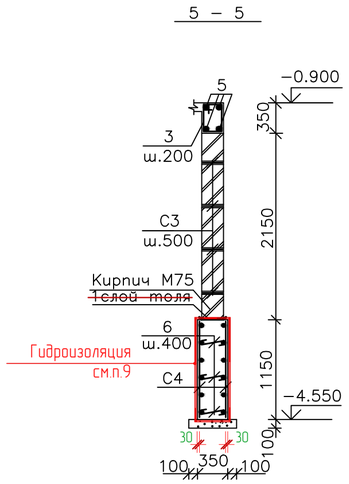

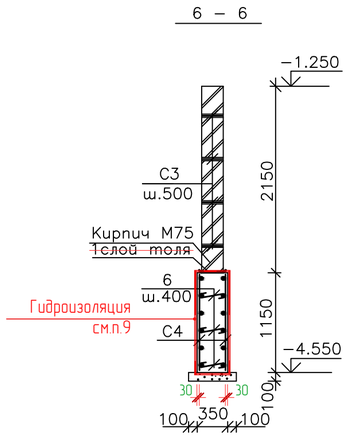

Спецификация расхода материалов на один элемент

Марка элемента	Обозначение	Наименование	Кол.шт. КР1	КР2	С3		Масса ед.,кг.	Примечания
7	~~ГОСТ 5781-82*~~ ГОСТ 34028-2016	ø12 ~~AIII~~ A400 L=3800	2				3.38	6.76
8	ГОСТ 6727-80*	ø4 Bpl L=220	20	16			0.02	0.72
9	~~ГОСТ 5781-82*~~ ГОСТ 34028-2016	ø12 ~~AIII~~ A400 L=3000		2			2.67	5.34
10	~~ГОСТ 5781-82*~~ ГОСТ 34028-2016	ø6 ~~AI~~ A240 L=1000			3		0.22	0.66
11	ГОСТ 6727-80*	ø4 Bpl L=230			5		0.02	0.10
		Масса элемента кг.	7.16	5.66	0.76			

Ведомость расхода стали на один элемент (кг).

Марка элемента	Изделия арматурные												Общий расход кг.
	Арматура класса											Всего	
	~~ГОСТ 5781-82*~~ ГОСТ 34028-2016 ~~AI~~ A240				~~ГОСТ 5781-82*~~ ГОСТ 34028-2016 ~~AIII~~ A400					ГОСТ 6727-80* Bpl			
	ø6	ø8	ø12	итого	ø8	ø10	ø12	ø18	итого	ø4	итого		
Воздухо-заборные шахты	13.68			13.68	47.40		639.36		686.76			700.44	700.44
Приямки					23.70				23.70			23.70	23.70
Кирпичные стены	94.32			94.32		271.48	51.24	13.92	336.64	14.44	14.44	445.40	445.40

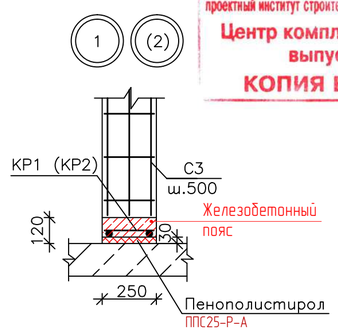

1. Данный лист читать совместно с КЖ1 лист 7.
2. Сечения 7-7.....9-9, узелы 1,2 замаркированы на КЖ1 лист 7.
3. Позиции отмеченные звездочкой см. "Ведомость деталей".
4. Стержни указанные в "Ведомости деталей", должны гнуться с радиусом гиба для арматуры класса ~~AI~~ A240 – 2.5d, d – диаметр стержня.
5. В спецификации дан общий расход материалов на приямки (2 штуки).
6. Для кирпичной кладки применяется кирпич Кр-р-по 250х120х65/1НФ/75/2,0/25 ГОСТ 530-2012.
7. Кладку вести на цементно-песчаном растворе М50.
8. Бетон использовать:
а) на портландцементе с водонепроницаемостью W4 – для приямков под лифты и фундаментов под кирпичные стены;
б) на портландцементе с водонепроницаемостью W4 – для железобетонных поясов.
Подбетонку выполнить из бетона на шлакопортландцементе, W4.

9. Вертикальную и горизонтальнцю гидроизоляцию фундаментов стен выполнить из двух слоев наплавляемого рулонного битумно-полимерного материала на основе из полиэстера типа ЭПП по ГОСТ 30547-97. Перед устройством изоляции конструкции огрунтовать раствором битума БН 90/10 в керосине в соотношении 1:3. Для исключения повреждений при обратной засыпке гидроизоляцию стен приямков защитить мембраной Planter. Для фиксации мембраны использовать крепеж Технониколь №01 из расчета 4шт./м².
Площадь поверхности требующей устройства гидроизоляции – 54,0 м².
Площадь поверхности требующей устройства защитной мембраны – 41,0 м².
10. Защитный слой бетона для рабочей арматуры принять не менее 25мм.

«Қазақ құрылыс және сәулет ғылыми - зерттеу және жобалау институты» АҚ
АО «Казахский научно-исследовательский и проектный институт строительства и архитектуры»
Центр комплектации и выпуска
КОПИЯ ВЕРНА

Инв. N подл. | Подп. и дата | Взам. инв. N

Привязан 114-2020

Н.контр.	Сапрыкина Н.А.		11.20.
Проверил	Соловьева М.И.		11.20.
Исполнил	Гиршфельд Д.		11.20.

инв. N

Изм.	Кол. уч.	Лист	Nдок.	Подп.	Дата
ГКП		Демеуов			
Разраб.		Канскова			
Проверил		Демеуов			

ТП РК 250 ППС (IB, IIIA) 2,2-2012-КЖ1

Поликлиника на 250 посещений в смену для IB, IIIA климатических подрайонов с обычными геологическими условиями.

Павильон А

Стадия	Лист	Листов
РП	8	

Спецификация расхода материалов на воздухозаборные шахты, подпольные каналы и приямки.

ТОО ПИ Алматыгипрогор-1

Формат А2

Схема расположения элементов с усилиями на фундамент

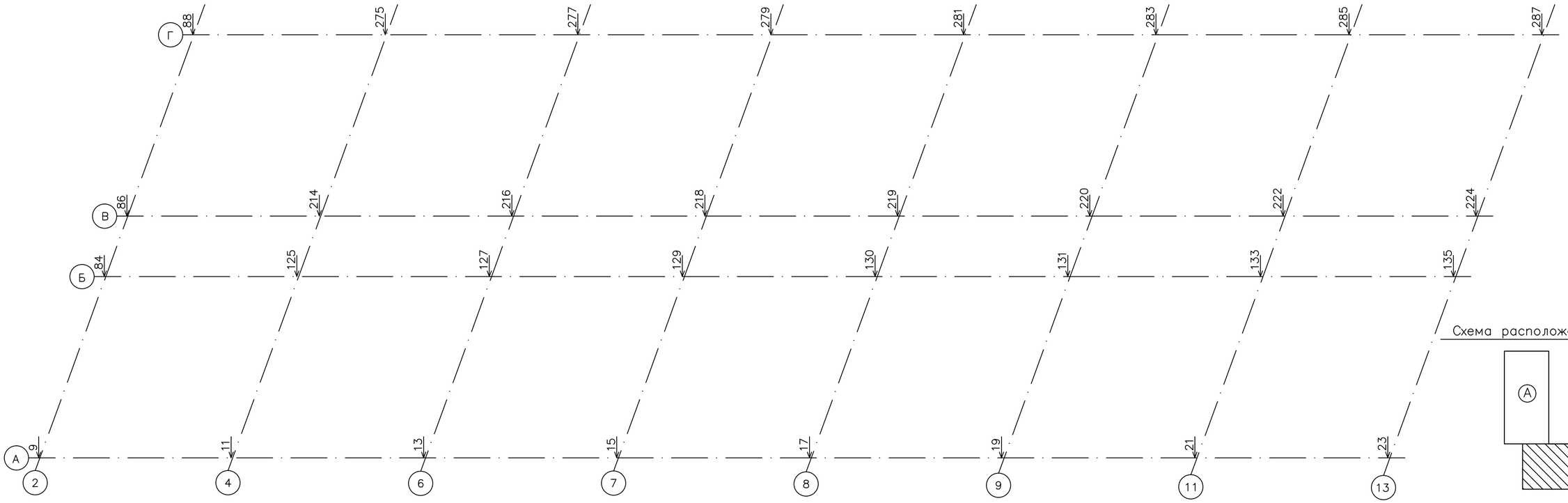

Схема расположения павильонов

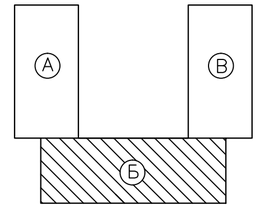

Сечение элемента	Оси	Номер элемента	N тс	M_x тсм	M_y тсм	Q_y	Примечания
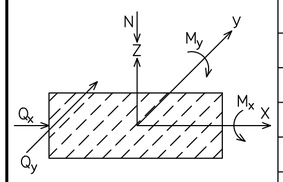	А/2	9	−23.960	−0.00631	0.45605	0.03507	
	А/4	11	−43.294	0.11490	−0.48595	−5.0094	
	А/6	13	−31.799	0.11376	0.52377	−1.2347	
	А/7	15	−31.222	0.01814	−0.19312	0.35176	
	А/8	17	−31.226	−0.01800	0.18885	0.35082	
	А/9	19	−31.735	−0.11508	−0.53565	−1.2565	
	А/11	21	−42.919	−0.11608	0.46845	−4.2753	
	А/13	23	−23.742	0.00402	−0.47017	0.02500	
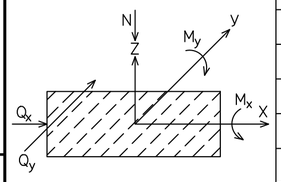	Б/2	84	−36.579	−0.08870	0.51851	−1.6628	
	Б/4	125	−86.147	−0.13220	−4.1770	13.371	
	Б/6	127	153.97	−0.04842	9.8603	−1.1050	
	Б/7	129	−156.70	0.00166	−0.44920	0.29731	
	Б/8	130	−156.08	−0.00114	0.45139	0.30472	
	Б/9	131	−146.09	0.04405	−9.9006	−1.1125	
	Б/11	133	−86.703	0.14261	4.1243	13.291	
	Б/13	135	−36.256	0.08461	−0.68626	−1.6921	

Сечение элемента	Оси	Номер элемента	N тс	M_x тсм	M_y тсм	Q_y	Примечания
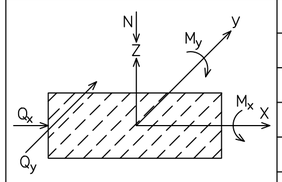	В/2	86	−31.617	−0.03768	2.3213	2.6381	
	В/4	214	−85.235	0.15852	−2.9112	−12.987	
	В/6	216	−145.47	0.02359	8.1609	1.1594	
	В/7	218	−159.26	0.00217	−0.44551	−0.62800	
	В/8	219	−157.19	−0.00218	0.46999	−0.59724	
	В/9	220	−145.24	−0.02813	−7.9736	1.0529	
	В/11	222	−84.376	−0.15678	2.8936	−12.887	
	В/13	224	−31.654	0.03516	−2.2706	2.6326	
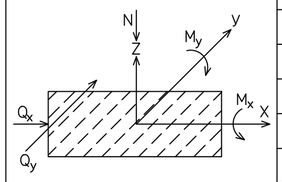	Г/2	88	−26.244	−0.04950	0.56843	−0.03942	
	Г/4	275	−38.986	−0.04623	−0.46665	4.9553	
	Г/6	277	−31.277	−0.11338	0.40523	1.2938	
	Г/7	279	−33.192	−0.10720	0.27694	−0.04082	
	Г/8	281	−26.857	0.00157	0.10454	−0.13297	
	Г/9	283	−31.161	0.10917	−0.36563	1.2685	
	Г/11	285	−38.855	0.04596	0.49453	4.9293	
	Г/13	287	−26.320	0.04706	−0.55240	−0.05494	

«Қазақ құрылыс және сәулет ғылыми - зерттеу және жобалау институты» АҚ
АО «Казахский научно-исследовательский и проектный институт строительства и архитектуры»
Центр комплектации и выпуска
КОПИЯ ВЕРНА

Взам. инв. N | Подп. и дата | Инв. N подл.

Привязан 114-2020

Н.контр.	Сапрыкина Н.А.		11.20	ГКП	Демеуов		
Проверил	Соловьева М.И.		11.20	Разраб.	Канскова		
Исполнил	Гиршфельд Д.		11.20	Проверил	Демеуов		

инв. N

Изм.	Кол. уч.	Лист	Nдок.	Подп.	Дата

ТП РК 250 ППС (IB, IIIA) 2,2−2012−КЖ1

Поликлиника на 250 посещений в смену для IB, IIIA климатических подрайонов с обычными геологическими условиями.

Павильон Б

Схема расположения элементов с усилиями на фундамент.

Стадия	Лист	Листов
РП	9	

ТОО ПИ Алматыгипрогор−1

Формат А2

Схема расположения основной арматуры и дополнительной арматуры в верхней зоне фундаментов

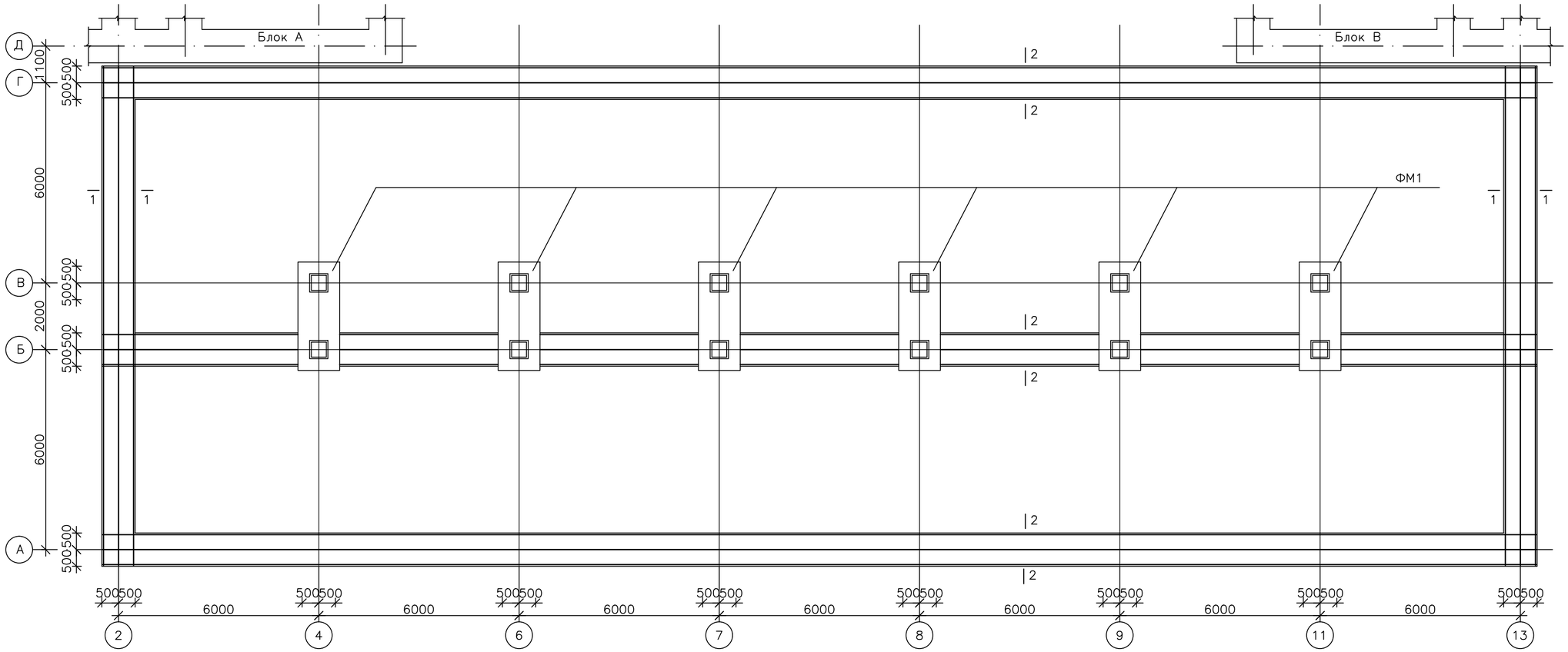

Схема расположения павильонов

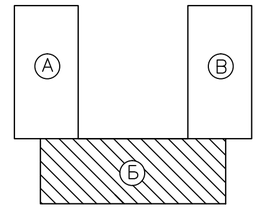

1. За условную отметку 0.000 принят уровень чистого пола 1–го этажа здания, что соответствует абсолютной отметке ____ по генплану.
2. Согласно СН РК 1.02–01–2009 "Инструкция по типовому проектированию" основанием фундаментов служат непучинистые, непросадочные, мелкие пески со следующими нормативными значениями характеристик:
   – нормативный угол внутреннего трения – $f_н$ =28°;
   – модуль деформации нескальных грунтов – E=18,0 кПа (180кгс/см^2);
   – плотность грунта – ρ=1.80 т/м^3;
   – коэффициент пористости – у=0.75;
   – коэффициент готовности по грунту в расчетах оснований по деформации – $у_о$ =1.0;
   – рельеф местности спокойный
   – грунтовые воды отсутствуют
   – грунты основания не обладают сульфатной агрессией к бетонам на обычных марках цемента
3. При привязке проекта фундаменты должны быть откорректированы в соответствии с конкретными инженерно–геологическими и гидрогеологическими условиями площадки строительства.
4. Все работы производить с соблюдением требований соответствующих глав СНиП РК 1.03–05–2001 по производству работ, техники безопасности и указаний настоящей рабочей документации.
5. После отрывки котлована под фундаменты необходимо выполнить освидетельствование основания инженером–геологом с составлением акта.
6. Под фундаменты выполнить бетонную подготовку из бетона В3.5, толщиной 100мм с заведением за грани фундамента на 100мм.
7. Продольную арматуру ленточных фундаментов стыковать внахлестку без сварки на скрутках из вязальной проволоки не менее 3 шт. на стык. Длина нахлеста для ø16AIII L=640мм, при этом стыки должны располагаться в разбежку, в одном сечении стыковать не более 50% арматуры.
8. Защитный слой принят по наружной грани рабочей арматуры.
9. Бетонные работы выполнять в соответствии со СНиП 3.02.01–87. Материал фундаментов – бетон В25.
10. Все бетонные поверхности соприкасающиеся с грунтом обмазать горячим битумом БН–IV по огрунтованной поверхности из битума разжиженного в керосине (уточнить при привязке).
11. Обратную засыпку грунта за боковые пазухи фундаментов и наружных стен подвала производить с послойным трамбованием, местным неагрессивным грунтом без органических включений и строительного мусора, только после устройства и набора прочности элементов перекрытий над техэтажом (Р=1.65т/м^3).
12. Данный лист см. с КЖ1 лист 11, 12, 13.
13. Сечения 1–1....4–4 разработаны на КЖ1 лист 12.
14. Спецификация элементов и ведомость расхода стали см. КЖ1 лист 12.
15. Для водонепроницаемости марка бетона для подрайона IВА–W2, а для подрайона IIIВ– не нормируется.
    Для морозостойкости марка бетона для подрайонов IВА–F100; для IIIВ–F75. при привязки принимать марка бетона водонепроницаемость и морозо–стойкость по условий местности. Лист КЖ1 18 прилагается.
16. При привязке принять фундаменты от характеристики грунта.

АННУЛИРОВАН
ЗАМЕНЕН
РАЗРЕШЕНИЕ № ОТ
Инженер | Гиршфельд Д.Ю. | 11.20

«Қазақ құрылыс және сәулет ғылыми - зерттеу және жобалау институты» АҚ
АО «Казахский научно-исследовательский и проектный институт строительства и архитектуры»
Центр комплектации и выпуска
КОПИЯ ВЕРНА

Взам. инв. N | Подп. и дата | Инв. N подл.

							ТП РК 250 ППС (IВ, IIIА) 2,2–2012–КЖ1
							Поликлиника на 250 посещений в смену для IВ, IIIА климатических подрайонов с обычными геологическими условиями.
Изм.	Кол. уч.	Лист	N док.	Подп.	Дата		
Привязан						Павильон Б	Стадия: РП; Лист: 10; Листов:
		ГКП	Демеуов			Схема расположения основной арматуры и дополнительной в верхней зоне фундаментов.	ТОО ПИ Алматыгипрогор–1
		Разраб.	Канскова				
		Проверил	Демеуов				
инв. N							

Формат А2

Схема расположения павильонов

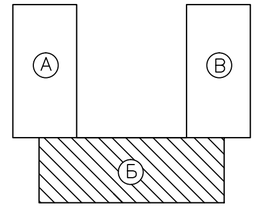

Схема расположения дополнительной арматуры в нижней зоне фундаментов

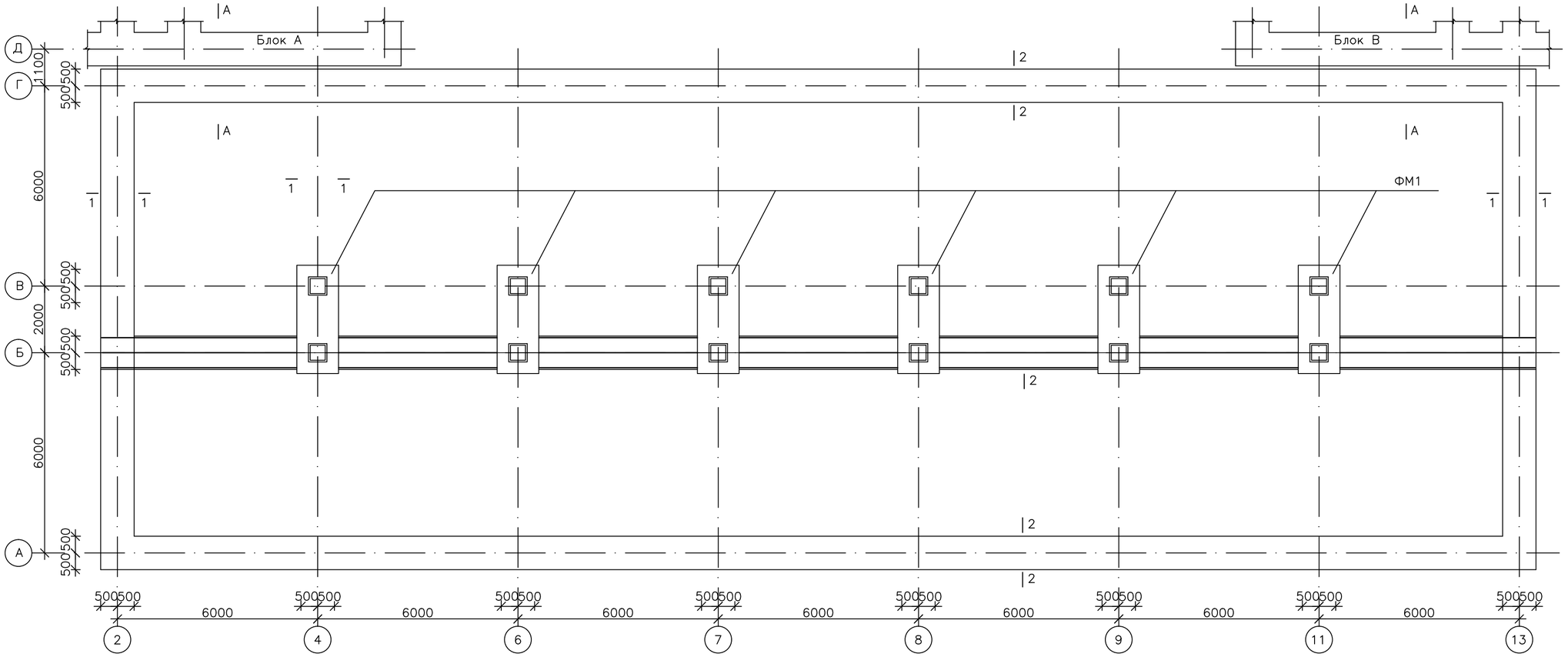

А – А

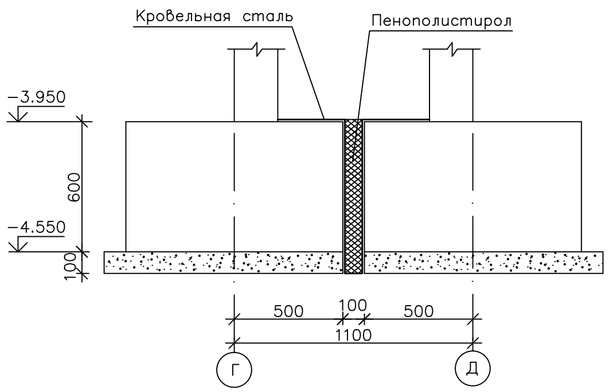

1. Данный лист см. с КЖ1 лист 10, 12.
2. Сечения 1–1....8–8 разработаны на КЖ1 лист 12.
3. Спецификация элементов и ведомость расхода стали см. КЖ1 лист 12.

АННУЛИРОВАН
ЗАМЕНЕН
РАЗРЕШЕНИЕ № ОТ
Инженер Гиршфельд Д.Ю. 11.20

«Қазақ құрылыс және сәулет ғылыми - зерттеу және жобалау институты» АҚ
АО «Казахский научно-исследовательский и проектный институт строительства и архитектуры»
Центр комплектации и выпуска
КОПИЯ ВЕРНА

Изм.	Кол. уч.	Лист	N док.	Подп.	Дата	ТП РК 250 ППС (IB, IIIA) 2,2–2012–КЖ1			
						Поликлиника на 250 посещений в смену для IB, IIIA климатических подрайонов с обычными геологическими условиями.			
Привязан						Павильон Б	Стадия	Лист	Листов
							РП	11	
		ГКП	Демеуов			Схема расположения дополнительной арматуры в нижней зоне фундаментов.	ТОО ПИ Алматыгипрогор–1		
		Разраб.	Канскова						
		Проверил	Демеуов						
инв. N									

Взам. инв. N | Подп. и дата | Инв. N подл.

Формат А2

1 – 1

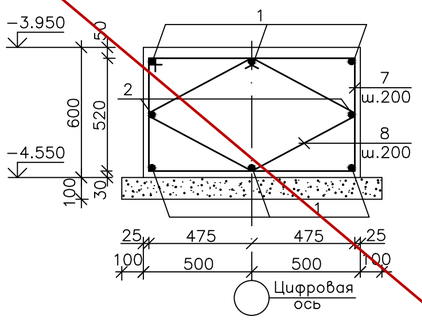

2 – 2

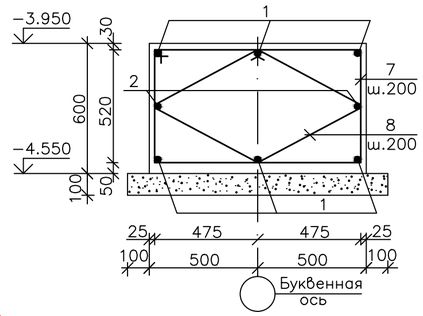

4–4

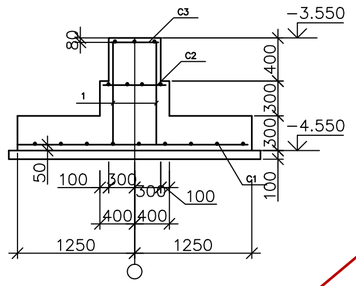

Ведомость деталей.

Номер позиции	Эскиз
7	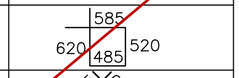
8	
9	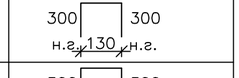
10	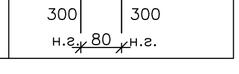

Спецификация расхода материалов к схеме армирования фундаментов.

Марка элемента	Обозначение	Наименование		Кол. шт.	Масса ед.,кг.	Примечания
		Ленточный фундамент				
		Сборочные единицы				
КП1	КЖ1 лист 6	КП1		16	15.24	243.84
КП2	"	КП2		12	18.76	225.12
КП3	"	КП3		4	22.44	89.76
КР1	"	КР1		537	1.84	988.08
КР2	"	КР2		25	1.38	34.50
КР3	"	КР3		46	1.72	368.08
КР4	"	КР4		22	1.26	27.72
КР5	"	КР5		140	2.54	355.60
		Детали				
1	ГОСТ 5781–82*	ø16 AIII	пог.м.	948.0	1.58	1495.90
2	"	ø12 AIII	пог.м.	316.0	0.89	280.60
7*	"	ø8 AI	L=3140	790	1.26	781.24
8*	"	ø8 AI	L=2380	790	0.95	742.60
		Материалы				
		Бетон B25	$м^3$	94.80		
		Бетон B3.5	$м^3$	19.20		
		Пенополистирол	$м^3$	1.1		
	ГОСТ 19904–74*	Сталь кровельная	$м^2$	34.2		
		ФМ1		5		
		Сборочные единицы				
С1	КЖ1 лист 6	Сетка С1		1		
С2	КЖ1 лист 6	Сетка С2		2		
С3	КЖ1 лист 6	Сетка С3		2		
		Детали				
1	ГОСТ 5781–82*	ø10 AIII	L=940	8	0.58	4.64
		Бетон B25	$м^3$	5.31		
		Бетон B3.5	$м^3$	1.70		
		С1				
3	ГОСТ 5781–82*	ø12 AIII	L=4640	17	4.1	69.70
4	ГОСТ 5781–82*	ø12 AIII	L=3240	24	2.87	68.80
		С2				
5	ГОСТ 5781–82*	ø8 AIII	L=740	8	0.29	2.32
		С3				
6	ГОСТ 5781–82*	ø8 AIII	L=540	6	0.21	1.26

Фундамент ФМ1

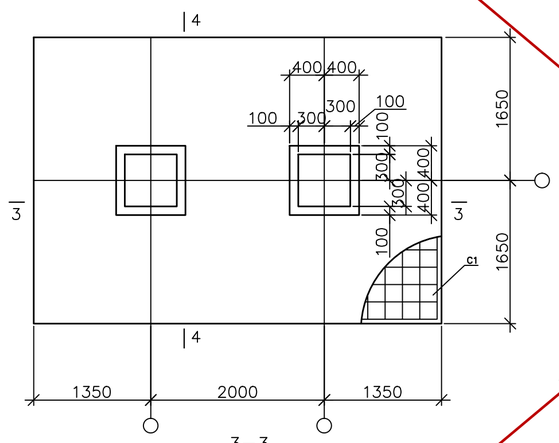

Сетка С1

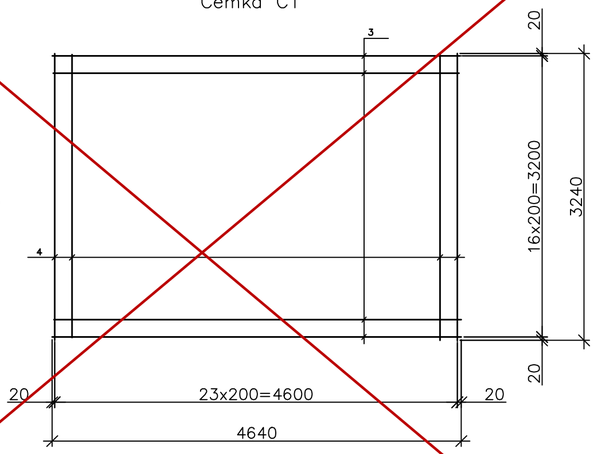

Сетка С3

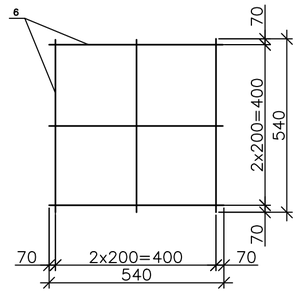

Сетка С2

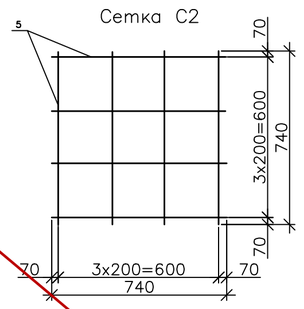

3–3

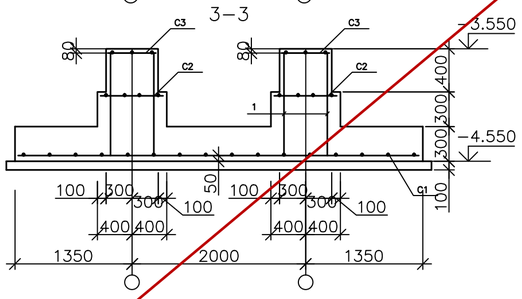

Деталь стыковки арматуры
поз.1 (ø16 AIII), поз.2 (ø12 AIII)

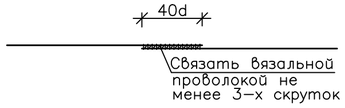

1. Данный лист читать совместно с КЖ1 лист 10, 11, 13.
2. Сечения 1–1....4–4 замаркированы на КЖ1 лист 10, 11.
3. Позиции отмеченные звездочкой см. ведомость деталей.
4. Стержни указанные в "Ведомости деталей", должны гнуться с радиусом гиба для арматуры класса AI – 2.5d, для арматуры класса AIII – ø18 и менее – 6d. d – диаметр стержня.

Ведомость расхода стали на один элемент (кг).

Марка элемента	Изделия арматурные															Общий расход кг.
	Арматура класса										Всего	Прокат марки			Всего	
	ГОСТ 5781–82*		ГОСТ 5781–82*									ГОСТ 103–2006				
	AI		AIII													
	ø8	итого	ø8	ø12	ø16	ø18	ø20	ø25	ø28	итого		–12	14	–16		
Фундамент	3345.64	3345.64	824.97	582.06	3261.84	774.72	62.08	949.68	695.52	8150.87	11496.51	25.60	29.76	12.80	68.16	11564.67

«Қазақ құрылыс және сәулет ғылыми - зерттеу және жобалау институты» АҚ
АО «Казахский научно-исследовательский и проектный институт строительства и архитектуры»
Центр комплектации и выпуска
КОПИЯ ВЕРНА

1. Данный лист читать совместно с КЖ1 лист 10, 11, 13, 67, 70–72.

Изм.	Кол. уч.	Лист	N док.	Подп.	Дата

ТП РК 250 ППС (IB, IIIA) 2,2–2012–КЖ1

Поликлиника на 250 посещений в смену для IB, IIIA климатических подрайонов с обычными геологическими условиями.

Привязан 114-2020

Н.контр.	Сапрыкина Н.А.		11.20.
Проверил	Соловьева М.И.		11.20.
Исполнил	Гиршфельд Д.		11.20.
инв. N			

ГКП	Демеуов	
Разраб.	Канскова	
Проверил	Демеуов	

Павильон Б

Стадия	Лист	Листов
РП	12	

Сечения 1–1.....8–8 по фундаментам.

ТОО ПИ Алматыгипрогор–1

Взам. инв. N | Подп. и дата | Инв. N подл.

Формат А2

Схема расположения павильонов

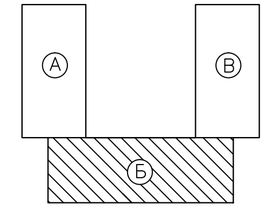

Схема расположения выпусков для колонн и стен подвала

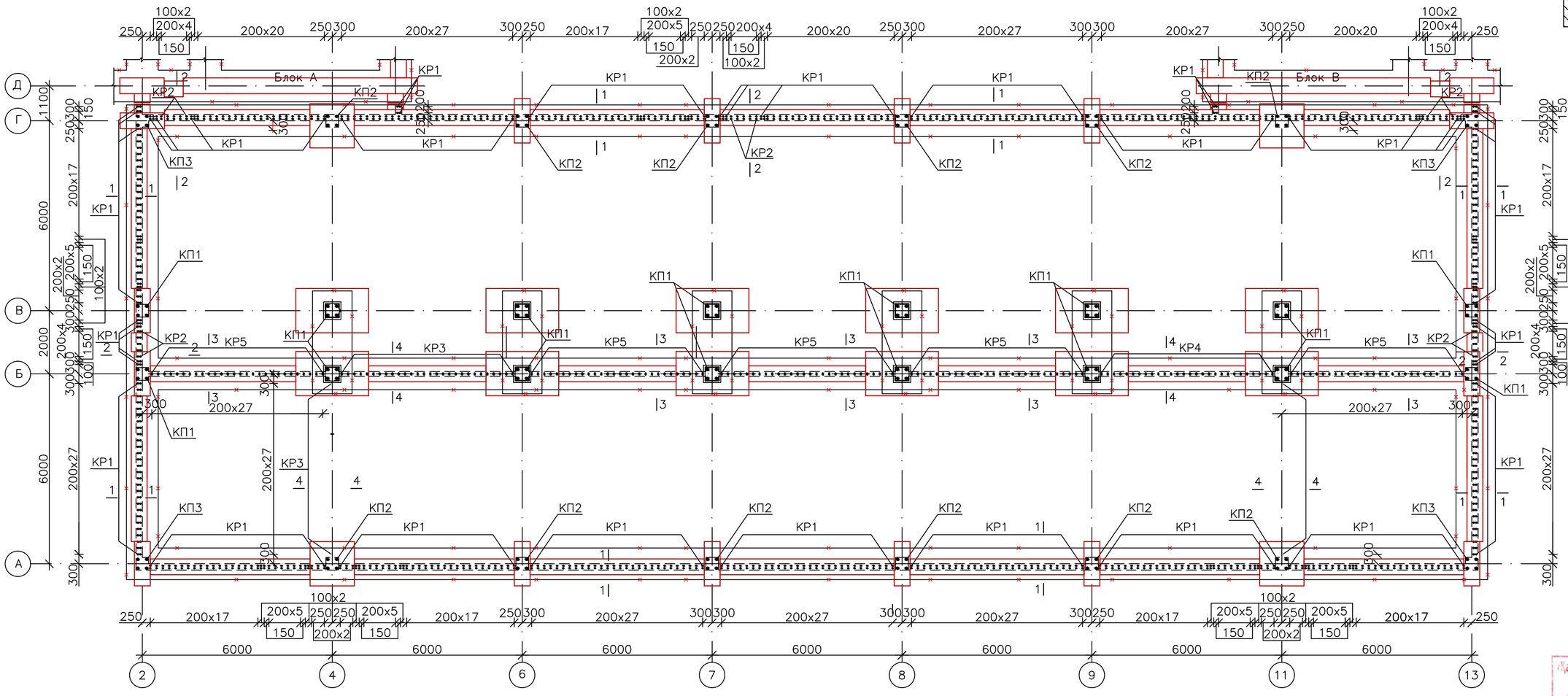

1. Спецификация элементов и ведомость расхода стали см. КЖ1 лист 12, 67.
2. Сечения 1–1....5–5 разработаны на КЖ1 лист 14.

«Қазақ құрылыс және сәулет ғылыми - зерттеу және жобалау институты» АҚ
АО «Казахский научно-исследовательский и проектный институт строительства и архитектуры»
Центр комплектации и выпуска
КОПИЯ ВЕРНА

							ТП РК 250 ППС (IВ, IIIА) 2,2–2012–КЖ1	
							Поликлиника на 250 посещений в смену для IВ, IIIА климатических подрайонов с обычными геологическими условиями.	
Изм.	Кол. уч.	Лист	Nдок.	Подп.	Дата			
Привязан 114-2020							Павильон Б	Стадия: РП; Лист: 13; Листов:
Н.контр.	Сапрыкина Н.А.		11.20	ГКП		Демеуов		
Проверил	Соловьева М.И.		11.20	Разраб.		Канскова	Схема расположения выпусков для колонн и стен подвала.	ТОО ПИ Алматыгипрогор–1
Исполнил	Гиршфельд Д.		11.20	Проверил		Демеуов		
инв. N								

Взам. инв. N | Подп. и дата | Инв. N подл.

Формат А2

1 – 1

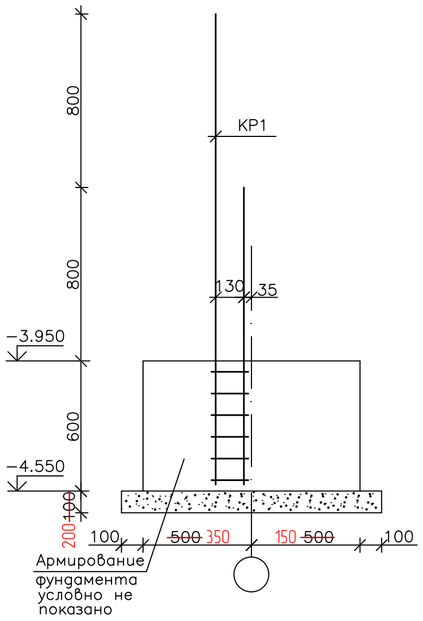

2 – 2

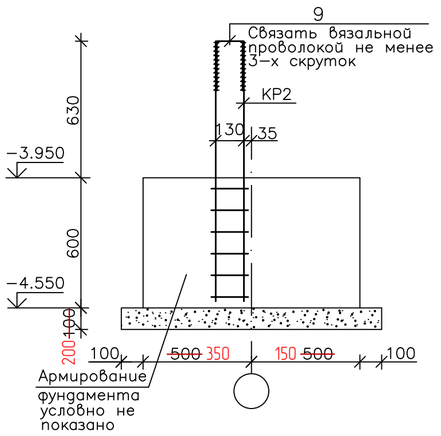

3 – 3

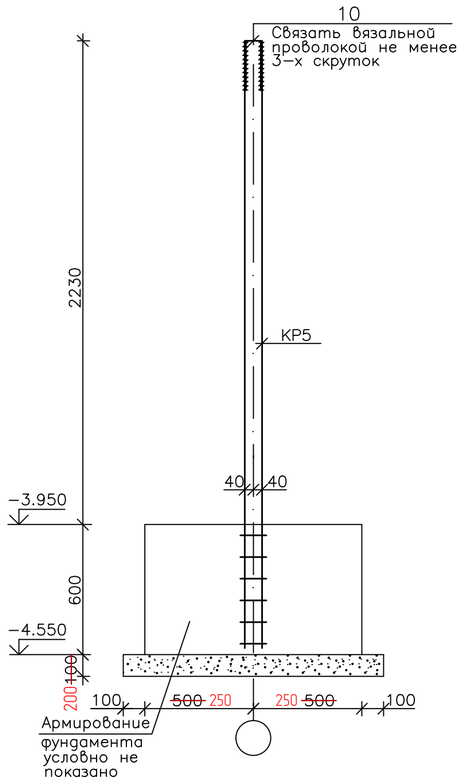

4 – 4

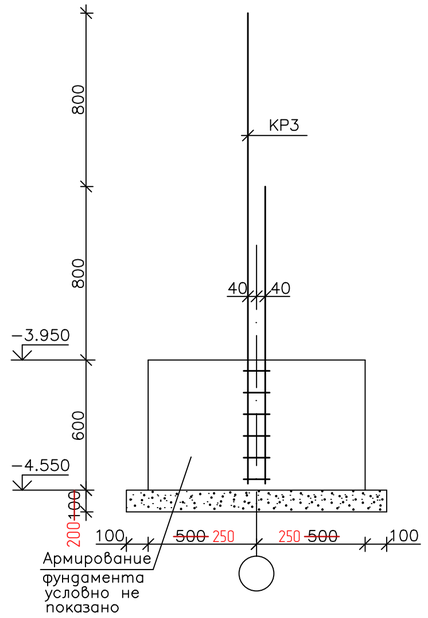

Қазақ құрылыс және сәулет ғылыми - зерттеу және жобалау институты» АҚ
АО «Казахский научно-исследовательский и проектный институт строительства и архитектуры»
Центр комплектации и выпуска
КОПИЯ ВЕРНА

1. Данный лист читать совместно с КЖ1 лист 13.
2. Сечения 1–1....5–5 замаркированы на КЖ1 лист 13.

Изм.	Кол. уч.	Лист	Nдок.	Подп.	Дата	ТП РК 250 ППС (IB, IIIA) 2,2–2012–КЖ1			
						Поликлиника на 250 посещений в смену для IB, IIIA климатических подрайонов с обычными геологическими условиями.			
Привязан 114-2020						Павильон Б	Стадия	Лист	Листов
							РП	14	
Н.контр.	Сапрыкина Н.А.		11.20.	ГКП	Демеуов	Сечения 1–1....6–6 по выпускам для стен подвала.	ТОО ПИ Алматыгипрогор–1		
Проверил	Соловьева М.И.		11.20.	Разраб.	Канскова				
Исполнил	Гиршфельд Д.		11.20.	Проверил	Демеуов				
инв. N									

Инв. N подл. | Подп. и дата | Взам. инв. N

Формат А2

Схема расположения приямка под лифт в осях 4–6

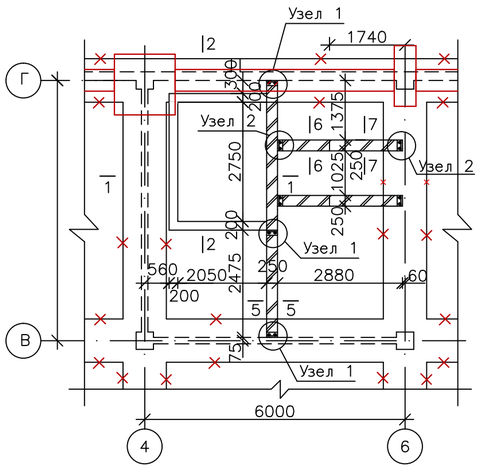

Схема расположения приямка под лифт в осях 9–11

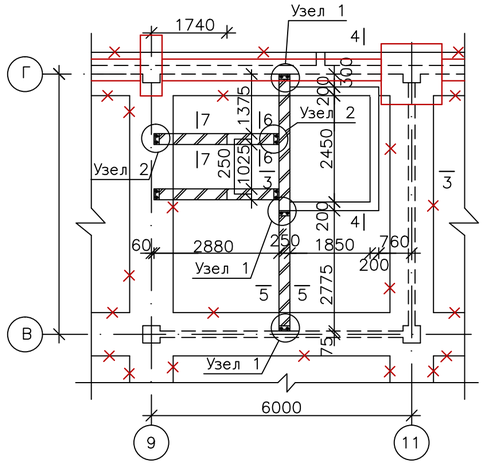

2 – 2

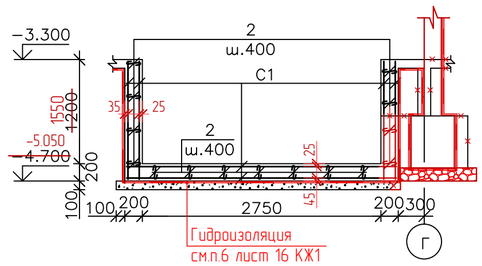

4 – 4

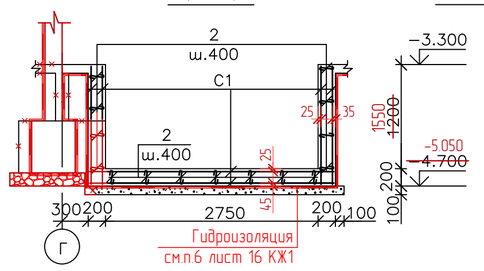

Схема расположения павильонов

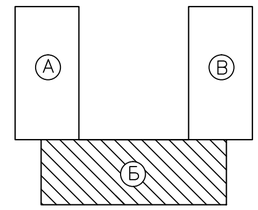

5 – 5

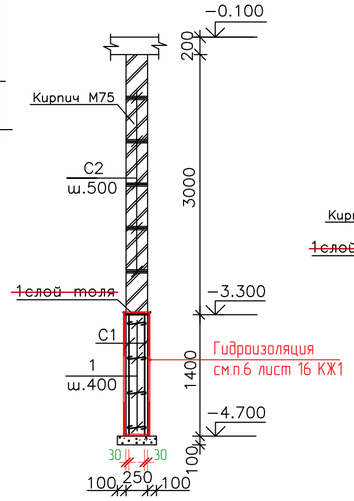

6 – 6

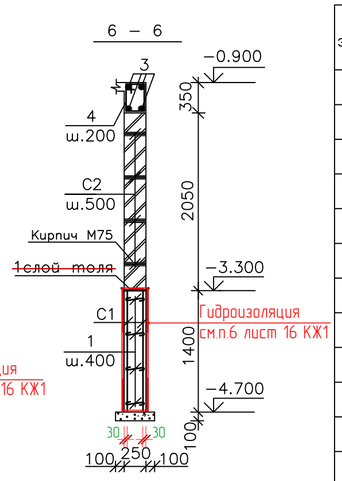

1 – 1

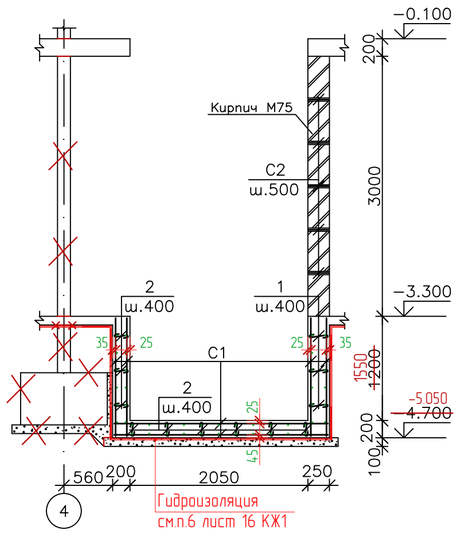

3 – 3

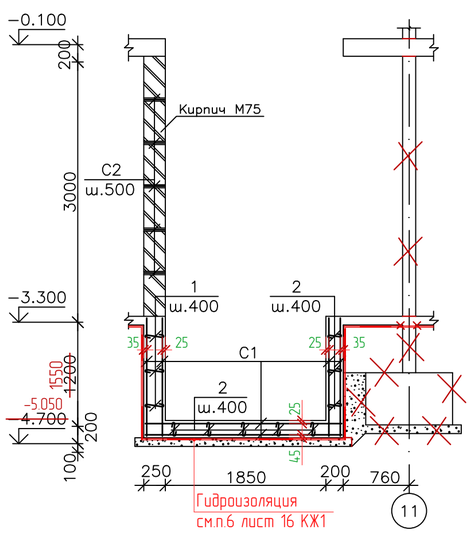

Спецификация расхода материалов на приямки и на армирование кирпичных стен подвала

Марка элемента	Обозначение	Наименование	Кол. шт. Приямки под лифты	Кол. шт. Кирпичн. стены подвала	Масса ед.,кг.	Примечания
		Сборочные единицы				
КР1	КЖ1 лист ~~18~~ 15	Каркас КР1		6	5.58	33.48
КР2	"	Каркас КР2		4	4.46	17.84
С1	~~ГОСТ 8478–81*~~ ГОСТ 23279-2012	2С ~~Ø12 AIII 200~~ A400-200 ~~Ø12 AIII 200~~ A400-200 м²	~~106.0~~ 121.0	32.5	8.88	~~941.28~~ 1363.08
С2	КЖ1 лист ~~18~~ 15	Сетка С2 пог.м.		54.0	0.76	41.04
		Детали				
1*	~~ГОСТ 5781–82*~~ ГОСТ 34028-2016	ø6 ~~AI~~ A240 L=420	48	116	0.09	14.76
2*	"	ø6 ~~AI~~ A240 L=370	~~173~~ 197		0.08	~~13.84~~ 15,76
3	"	ø18 ~~AIII~~ A400 L=1740		8	3.48	27.84
4*	"	ø6 ~~AI~~ A240 L=1240		18	0.28	5.04
		Материалы				
	ГОСТ 26633-2015	Бетон В25 м³	~~8.2~~ 10.4	8.12		
	ГОСТ 26633-2015	Бетон В3.5 м³	~~2.8~~ 1.8	0.6		Подбетонка
	ГОСТ 15588-2014	~~Железобетонный пояс~~ ППС25-Р-А м³			1,14	
	ГОСТ 26633-2015	Бетон В25 м³		0.48		Железобетонный пояс

Ведомость расхода стали на один элемент (кг).

Марка элемента	Изделия арматурные							Всего	Общий расход кг.
	Арматура класса								
	~~ГОСТ 5781–82*~~ ГОСТ 34028-2016					ГОСТ 6727–80*			
	~~AI~~ A240		A400 ~~AIII~~			BpI			
	ø6	итого	ø12	ø18	итого	ø4	итого		
Приямки под лифты	~~20.08 18.16~~	~~20.08 18.16~~	~~1292.04 941.28~~		~~1292.04 941.28~~			~~1312.12 959.44~~	~~1312.12 959.44~~
Кирпичные стены	51.12	51.12	334.36	27.84	362.2	8.36	8.36	472.8	472.8

Ведомость деталей.

Номер позиции	Эскиз
1	100 220 100
2	100 170 100
4	310 410 210 310

Спецификация расхода материалов на один элемент

Марка элемента	Обозначение	Наименование	Кол.шт. КР1	КР2	С2	Масса ед.,кг.	Примечания
5	~~ГОСТ 34028-2016 ГОСТ 5781–82*~~	ø12 ~~AIII~~ A400 L=2960	2			2.63	5.26
6	ГОСТ 6727–80*	ø4 BpI L=220	16	13		0.02	0.58
7	~~ГОСТ 34028-2016 ГОСТ 5781–82*~~	ø12 ~~AIII~~ A400 L=2360		2		2.10	4.20
8	"	ø6 ~~AI~~ A240 L=1000			3	0.22	0.66
9	ГОСТ 6727–80*	ø4 BpI L=230			5	0.02	0.10
		Масса элемента кг.	5.58	4.46	0.76		

7 – 7

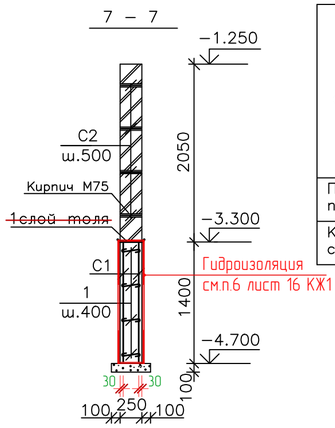

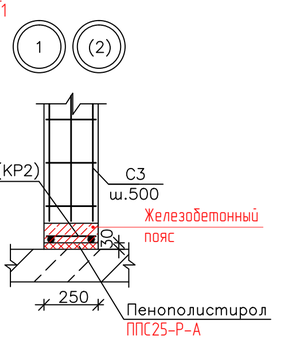

КР1 (КР2)

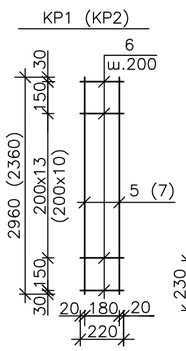

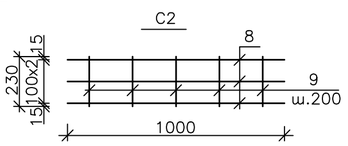

7. Подбетонку выполнить из бетона на шлакопортландцементе, W4.

1. Для кирпичной кладки применяется кирпич ~~обожженный полнотелый марки 75.~~ Кр-р-по 250x120x65/1НФ/75/2,0/25 ГОСТ 530-2012
~~Кладка ведется на смешанных растворах марки 50.~~
Кладку выполнить по слою цементно–песчаного раствора марки 50.
3. Позиции отмеченные звездочкой см. ведомость деталей.
4. Стержни указанные в "Ведомости деталей", должны гнуться с радиусом гиба для арматуры класса ~~AI~~ A240 – 2.5d,
d – диаметр стержня.
5. В спецификации дан общий расход материалов на приямки под лифты.
6. Бетон использовать:
а) на портландцементе с водонепроницаемостью W4 – для приямков под лифты и фундаментов под кирпичные стены;
б) на портландцементе с водонепроницаемостью W4 – для железобетонных поясов.

							ТП РК 250 ППС (IB, IIIA) 2,2–2012–КЖ1
							Поликлиника на 250 посещений в смену для IB, IIIA климатических подрайонов с обычными геологическими условиями.
Изм.	Кол. уч.	Лист	Nдок.	Подп.	Дата		
Привязан 114-2020							Павильон Б
Н.контр.	Сапрыкина Н.А.		11.20.	ГКП		Демеуов	Стадия: РП; Лист: 15; Листов:
Проверил	Соловьева М.И.		11.20.	Разраб.		Канскова	Схема расположения приямков под лифты.
Исполнил	Гиршфельд Д.		11.20.	Проверил		Демеуов	ТОО ПИ Алматыгипрогор–1
инв. N							

Взам. инв. N | Подп. и дата | Инв. N подл.

Қазақ құрылыс және сәулет ғылыми - зерттеу және жобалау институты» АҚ
АО «Казахский научно-исследовательский и проектный институт строительства и архитектуры»
Центр комплектации и выпуска
КОПИЯ ВЕРНА

Формат А2

Схема расположения приямков

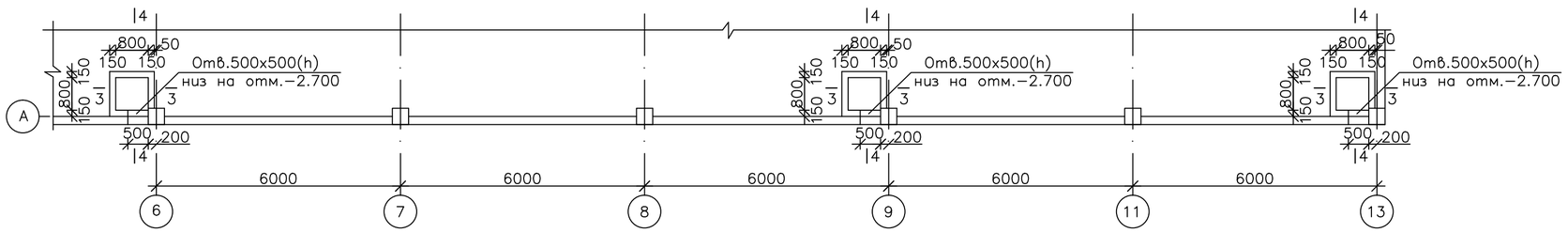

Схема расположения павильонов

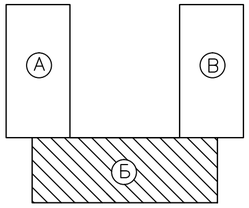

Схема расположения воздухозаборной шахты

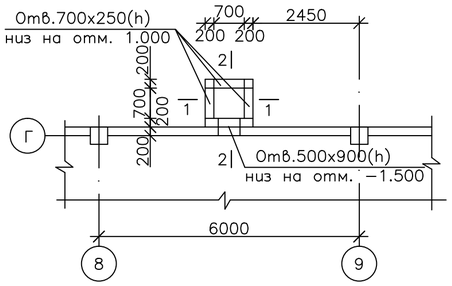

3 – 3

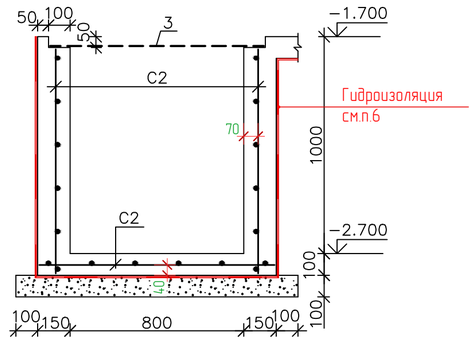

4 – 4

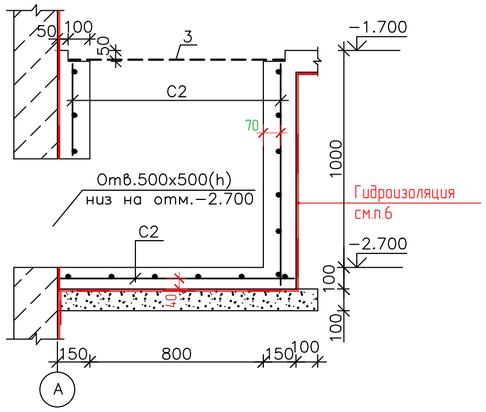

Ведомость деталей.

Номер позиции	Эскиз
1	100 / 170 / 100
2	100 / 70 / 100

Ведомость расхода стали на один элемент (кг).

Марка элемента	Изделия арматурные						Общий расход кг.
	Арматура класса					Всего	
	~~ГОСТ 5781–82*~~ ГОСТ 23279-2012 ~~AI~~ A240		~~ГОСТ 5781–82*~~ ГОСТ 23279-2012 ~~AIII~~ A400				
	ø6	итого	ø8	ø12	итого		
Воздухо–заборная шахта	5.56	5.56	23.70	248.64	272.34	277.90	277.90
Приямки			75.05		75.05	75.05	75.05

Спецификация расхода материалов на армирование пиямков и воздухозаборной шахты

Марка элемента	Обозначение	Наименование	Кол. шт. Воздухо–заборная шахта	Кол. шт. Приямки	Масса ед.,кг.	Примечания
		Сборочные единицы				
C1	~~ГОСТ 8478–81*~~ ГОСТ 23279-2012	2С ø12 ~~AIII~~ 200 A400-200 / ø12 ~~AIII~~ 200 A400-200 м²	28.0		8.88	248.64
C2	"	4С ø8 ~~AIII~~ 200 A400-200 / ø8 ~~AIII~~ 200 A400-200 м²	6.0	19.0	3.95	98.75
		Детали				
1*	~~ГОСТ 5781–82*~~ ГОСТ 23279-2012	ø6 ~~AI~~ A240 L=370	56		0.08	4.48
2*	"	ø6 ~~AI~~ A240 L=270	18		0.06	1.08
3	ГОСТ 8568–88*	Лист ромб К–ПУ–4х900х900		3	27.14	81.42
		Материалы				
	ГОСТ 26633-2015	Бетон В25 м³	2.3	2.2		
	ГОСТ 26633-2015	Бетон В3.5 м³	0.2	0.5		Подбетонка

«Қазақ құрылыс және сәулет ғылыми - зерттеу және жобалау институты» АҚ
АО «Казахский научно-исследовательский и проектный институт строительства и архитектуры»
Центр комплектации и выпуска
КОПИЯ ВЕРНА

5. Бетон использовать:
   а) на портландцементе с водонепроницаемостью W4 – для приямков под лифты, приямков и фундаментов под кирпичные стены;
   б) на портландцементе с водонепроницаемостью W4 – для железобетонных поясов.
   Подбетонку выполнить из бетона на шлакопортландцементе, W4.
6. Гидроизоляцию фундаментов стен выполнить из двух слоев наплавляемого рулонного битумно-полимерного материала на основе из полиэстера типа ЭПП по ГОСТ 30547-97. Гидроизоляцию стен вентиляционной шахты с наружной стороны выполнить до отм. -0,840. Перед устройством изоляции конструкции огрунтовать раствором битума БН 90/10 в керосине в соотношении 1:3. Для исключения повреждений при обратной засыпке гидроизоляцию стен приямков защитить мембраной Planter. Для фиксации мембраны использовать крепеж Технониколь №01 из расчета 4шт./м².
   Площадь поверхности фундаментов кирпичных стен, требующей устройства гидроизоляции – 58,0 м².
   Площадь поверхности фундаментов кирпичных стен, требующей устройства защитной мембраны – 49,0 м².
   Площадь поверхности приямков под лифты, требующей устройства гидроизоляции – 53,0 м².
   Площадь поверхности приямков под лифты, требующей устройства защитной мембраны – 38,0 м².
   Площадь поверхности приямков, требующей устройства гидроизоляции – 16,0 м².
   Площадь поверхности приямков, требующей устройства защитной мембраны – 12,0 м².
   Площадь поверхности вентиляционной шахты, требующей устройства гидроизоляции – 4,2 м².
   Площадь поверхности вентиляционной шахты, требующей устройства защитной мембраны – 2,9 м².
7. Для предотвращения морозного пучения грунта в связи с малой глубиной заложения, в качестве основания под фундаменты вентиляционной шахты проектом предусмотрена песчаная подушка толщиной 1,90 м, до отм.-3.600. Песчаную подушку выполнить из крупного песка, плотностью частиц ρ_s=2.65 г/см³ с послойным трамбованием (при оптимальной влажности песка W=8...14%) слоями по 25см до достижения плотности сухого грунта ρ_d=1.8 г/см³.
   Объем песка – 3,0 м³.

1. Данный лист см. с КЖ1 лист 7.
2. Сетку С1 в местах отверстий не вырезать (см. сечения 1–1, 2–2).
3. Сечения 1–1....2–2 разработаны на КЖ1 лист 7.
4. ~~Все поверхности соприкасающиеся с грунтом обмазать горячим битумом БН–IV по огрунтованной поверхности из битума разжиженного в керосине.~~
4 ~~6~~. В спецификации дан общий расход материалов на приямки (3 штуки).

Изм.	Кол. уч.	Лист	Nдок.	Подп.	Дата

ТП РК 250 ППС (IB, IIIA) 2,2–2012–КЖ1

Поликлиника на 250 посещений в смену для IB, IIIA климатических подрайонов с обычными геологическими условиями.

Привязан 114-2020

Н.контр.	Сапрыкина Н.А.		11.20.	ГКП	Демеуов
Проверил	Соловьева М.И		11.20.	Разраб.	Канскова
Исполнил	Гиршфельд Д.		11.20.	Проверил	Демеуов

инв. N

Павильон Б

Стадия	Лист	Листов
РП	16	

Схема расположения приямков и воздухозаборной шахты.

ТОО ПИ Алматыгипрогор–1

Взам. инв. N | Подп. и дата | Инв. N подл.

Формат А2

Схема расположения элементов с усилиями на фундамент

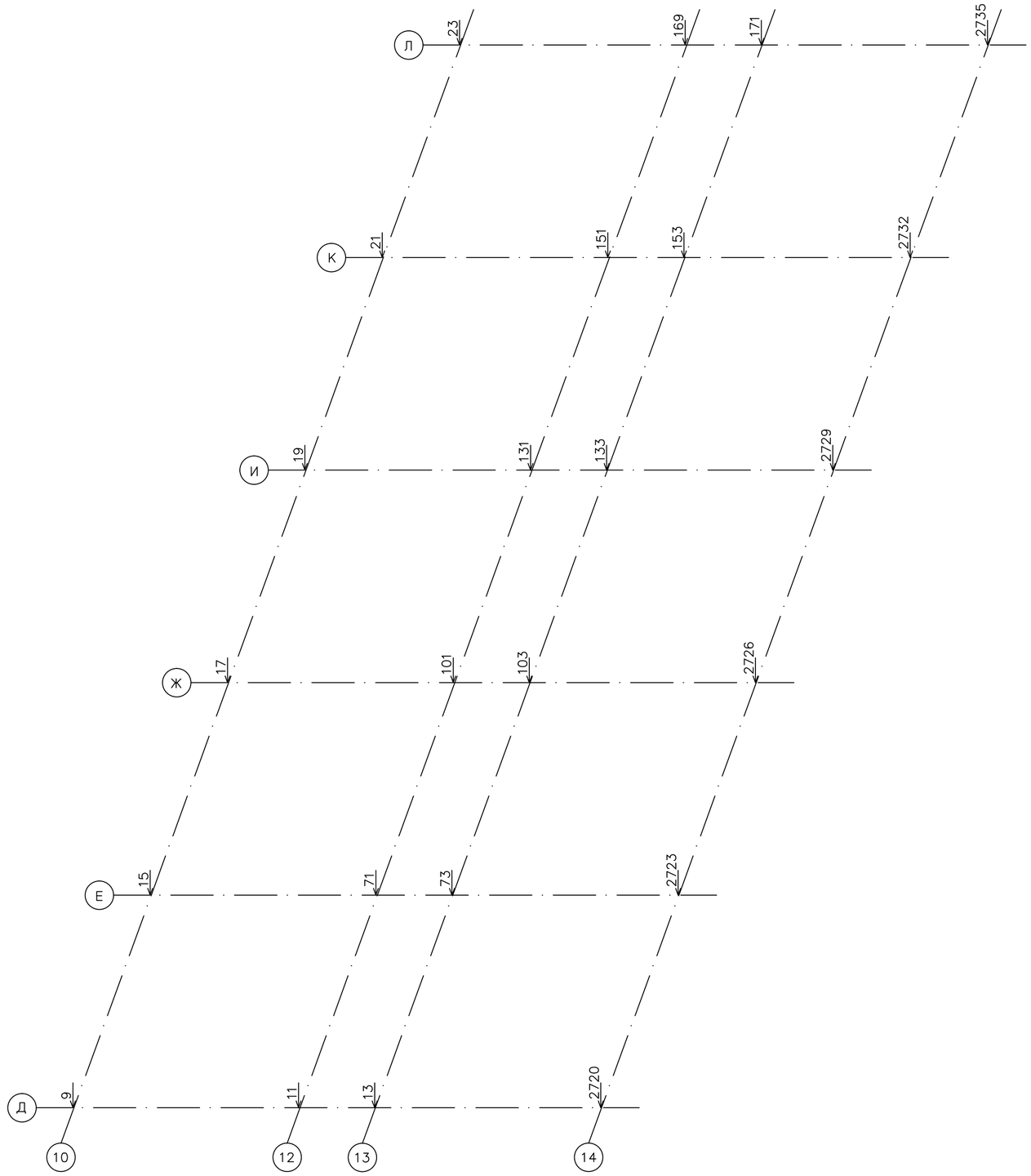

Схема расположения павильонов

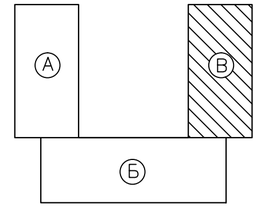

Сечение элемента	Оси	Номер элемента	N тс	M_x тсм	M_y тсм	Q_y	Примечания
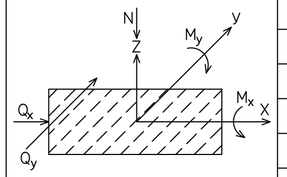	10/Д	9	−18.976	−0.00814	0.24638	0.19585	
	10/Е	15	−31.076	−0.07453	−2.9725	−0.39412	
	10/Ж	17	−31.701	−0.17716	−0.57188	0.39783	
	10/И	19	−32.942	0.05725	−0.42481	−0.75082	
	10/К	21	−35.330	0.08359	−3.6335	0.27424	
	10/Л	23	−19.614	0.00873	0.18204	−0.25728	
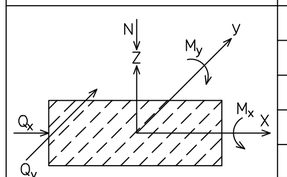	12/Д	11	−36.094	0.02387	−1.7429	−0.35766	
	12/Е	71	−68.034	0.01908	8.1281	3.7086	
	12/Ж	101	−152.56	0.00103	−0.99864	−0.40955	
	12/И	131	−151.54	−0.00140	−0.59797	0.39848	
	12/К	151	−71.835	−0.01006	8.4755	−2.9870	
	12/Л	169	−28.749	−0.03491	−1.5114	0.98118	
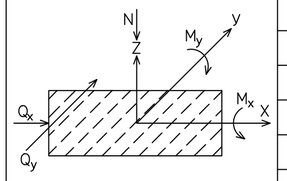	13/Д	13	−29.114	−0.02762	0.83262	−1.4170	
	13/Е	73	−67.902	−0.01183	−8.3318	4.1124	
	13/Ж	103	−153.27	−0.00125	0.53262	−0.42342	
	13/И	133	−152.22	−0.00167	0.50820	0.39798	
	13/К	153	−73.464	−0.00109	−8.5904	−3.1654	
	13/Л	171	−30.467	−0.4309	1.1376	0.84170	
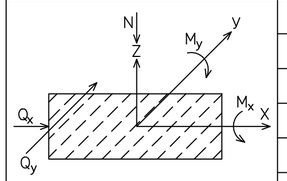	14/Д	2720	−19.632	−0.00248	−0.12640	0.58997	
	14/Е	2723	−31.384	0.08768	2.8848	−0.32113	
	14/Ж	2726	−31.938	0.07977	0.42073	0.25299	
	14/И	2729	−33.093	−0.06516	0.25998	−0.91849	
	14/К	2732	−37.325	−0.05466	3.1299	−0.08051	
	14/Л	2735	−19.194	0.07036	−0.25840	−2.2732	

«Қазақ құрылыс және сәулет ғылыми - зерттеу және жобалау институты» АҚ
АО «Казахский научно-исследовательский и проектный институт строительства и архитектуры»
Центр комплектации и выпуска
КОПИЯ ВЕРНА

Взам. инв. N | Подп. и дата | Инв. N подл.

							ТП РК 250 ППС (IB, IIIA) 2,2−2012−КЖ1
							Поликлиника на 250 посещений в смену для IB, IIIA климатических подрайонов с обычными геологическими условиями.
Изм.	Кол. уч.	Лист	N док.	Подп.	Дата		
Привязан 114-2020							Павильон В
Н.контр. Сапрыкина Н.А.		11.20.	ГКП	Демеуов			Стадия: РП; Лист: 17; Листов:
Проверил Соловьева М.И.		11.20.	Разраб.	Канскова			Схема расположения элементов с усилиями на фундамент.
Исполнил Гиршфельд Д.		11.20.	Проверил	Демеуов			ТОО ПИ Алматыгипрогор−1
инв. N							

Формат А2

Схема расположения основной арматуры
и дополнительной арматуры в верхней зоне фундаментов

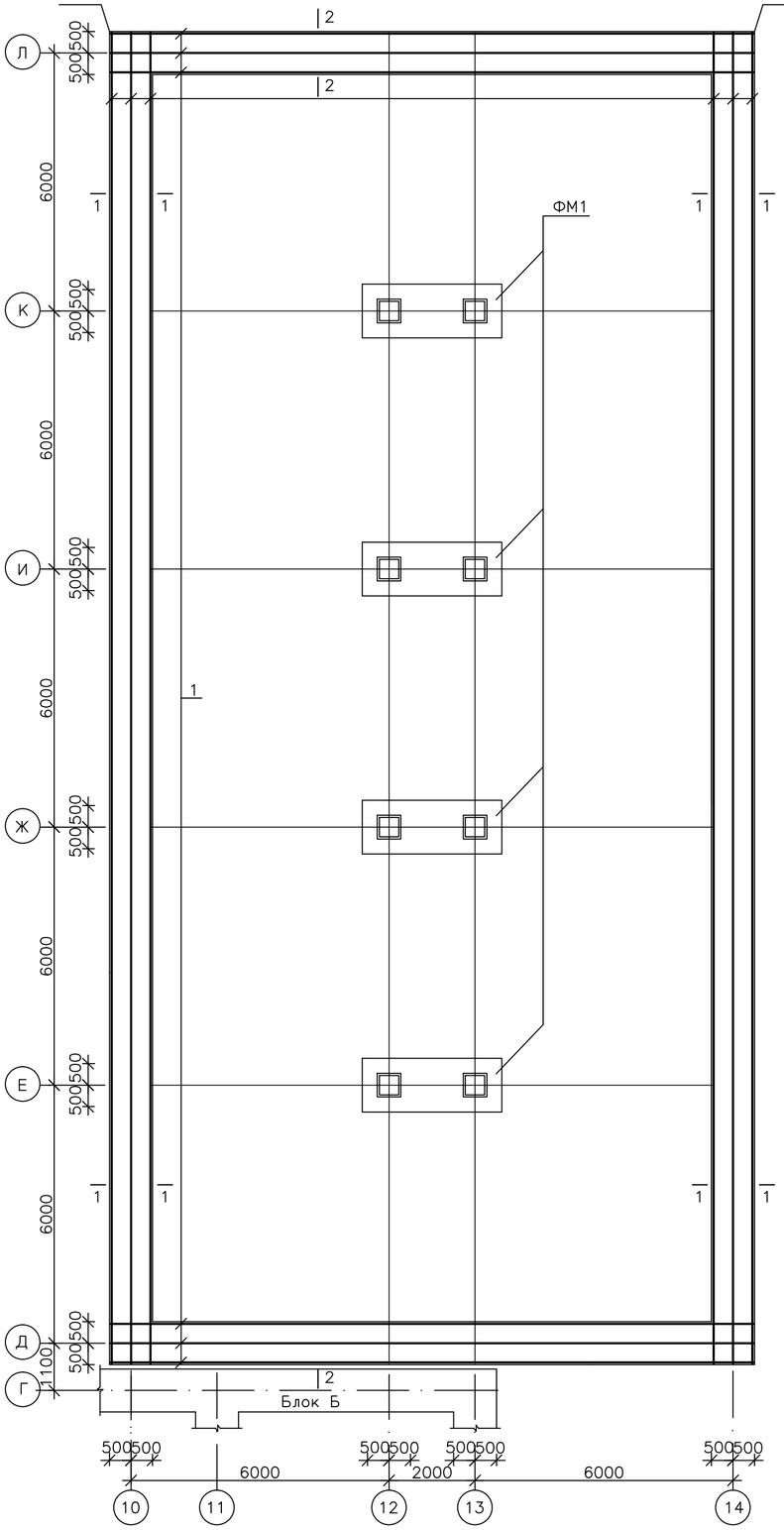

Схема расположения дополнительной арматуры
в нижней зоне фундаментов

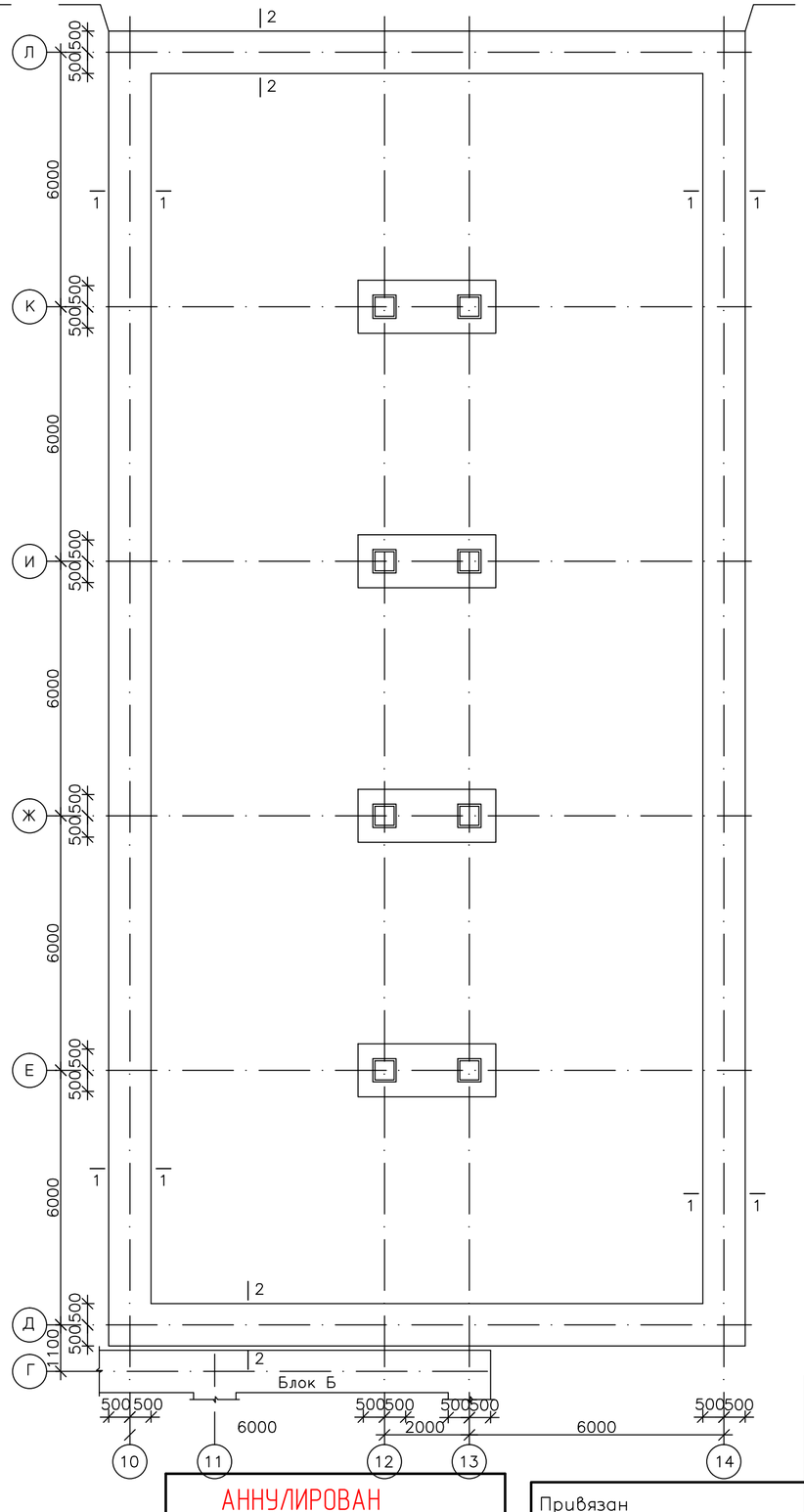

Схема расположения павильонов

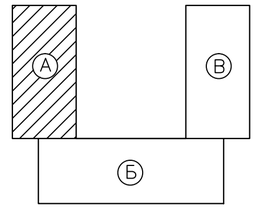

«Қазақ құрылыс және сәулет ғылыми - зерттеу және жобалау институты» АҚ
АО «Казахский научно-исследовательский и проектный институт строительства и архитектуры»
Центр комплектации и выпуска
КОПИЯ ВЕРНА

1. За условную отметку 0.000 принят уровень чистого пола 1–го этажа здания, что соответствует абсолютной отметке ____ по генплану.
2. Согласно СН РК 1.02–01–2009 "Инструкция по типовому проектированию" основанием фундаментов служат непучинистые, непросадочные, мелкие пески со следующими нормативными значениями характеристик:
   – нормативный угол внутреннего трения – $f_н$ =28°;
   – модуль деформации нескальных грунтов – E=18,0 кПа (180кгс/см^2);
   – плотность грунта – ρ=1.80 т/м^3;
   – коэффициент пористости – y=0.75;
   – коэффициент готовности по грунту в расчетах оснований по деформации – y_o =1.0;
   – рельеф местности спокойный
   – грунтовые воды отсутствуют
   – грунты основания не обладают сульфатной агрессией к бетонам на обычных марках цемента
3. При привязке проекта фундаменты должны быть откорректированы в соответствии с конкретными инженерно–геологическими и гидрогеологическими условиями площадки строительства.
4. Все работы производить с соблюдением требований соответствующих глав СНиП РК 1.03–05–2001 по производству работ, техники безопасности и указаний настоящей рабочей документации.
5. После отрывки котлована под фундаменты необходимо выполнить освидетельствование основания инженером–геологом с составлением акта.
6. Под фундаменты выполнить бетонную подготовку из бетона В3.5, толщиной 100мм с заведением за грани фундамента на 100мм.
7. Продольную арматуру ленточных фундаментов стыковать внахлестку без сварки на скрутках из вязальной проволоки не менее 3 шт. на стык. Длина нахлеста для ø16AIII L=480мм, при этом стыки должны располагаться в разбежку, в одном сечении стыковать не более 50% арматуры.
8. Защитный слой принят по наружной грани рабочей арматуры.
9. Бетонные работы выполнять в соответствии со СНиП 3.02.01–87. Материал фундаментов – бетон В25.
10. Все бетонные поверхности соприкасающиеся с грунтом обмазать горячим битумом БН–IV по огрунтованной поверхности из битума разжиженного в керосине (уточнить при привязке).
11. Обратную засыпку грунта за боковые пазухи фундаментов и наружных стен подвала производить с послойным трамбованием, местным неагрессивным грунтом без органических включений и строительного мусора, только после устройства и набора прочности элементов перекрытий над техэтажом (P=1.65т/м^3).
12. Данный лист см. с КЖ1 лист 4, 5.
13. Сечения 1–1....4–4 разработаны на КЖ1 лист 19.
14. Спецификация элементов и ведомость расхода стали см. КЖ1 лист 4.
15. Для водонепроницаемости марка бетона для подрайона IВА–W2, а для подрайона IIIВ– не нормируется.
    Для морозостойкости марка бетона для подрайонов IВА–F100; для IIIВ–F75. при привязки принимать марка бетона водонепроницаемость и морозо–стойкость по условий местности. Лист КЖ1 18 прилагается.
16. При привязке принять фундаменты от характеристики грунта.

АННУЛИРОВАН
ЗАМЕНЕН
РАЗРЕШЕНИЕ № ОТ
Инженер Гиршфельд Д.Ю. 11.20

Привязан

инв. N

Изм.	Кол. уч.	Лист	N док.	Подп.	Дата
ГКП		Демеуов			
Разраб.		Канскова			
Проверил		Демеуов			

ТП РК 250 ППС (IВ, IIIА) 2,2–2012–КЖ1

Поликлиника на 250 посещений в смену для IВ, IIIА климатических подрайонов с обычными геологическими условиями.

Павильон В

Стадия	Лист	Листов
РП	18	

Схема расположения основной арматуры и дополнительной в верхней и нижней зоне фундаментов.

ТОО ПИ Алматыгипрогор–1

Взам. инв. N | Подп. и дата | Инв. N подл.

Формат А2

1 – 1

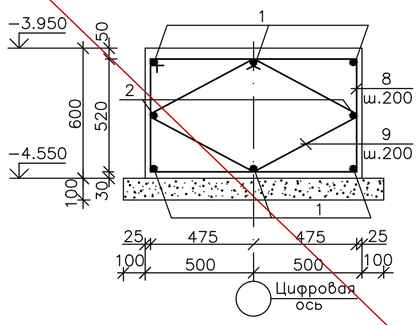

2 – 2

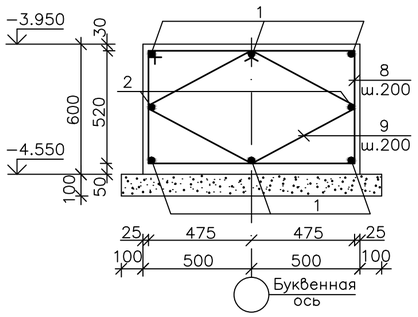

4–4

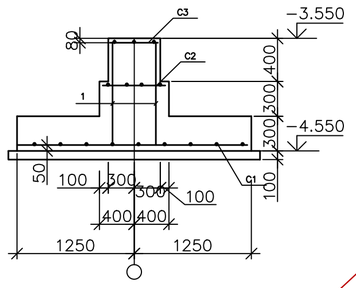

Ведомость деталей.

Номер позиции	Эскиз
8	1050, 620, 950, 520
9	645, 645, 545, 545
10	300, 300, н.г., 130, н.г.
11	300, 300, н.г., 80, н.г.

Спецификация расхода материалов к схеме армирования фундаментов.

Марка элемента	Обозначение	Наименование	Кол. шт.	Масса ед.,кг.	Примечания
		Ленточный фундамент			
		Сборочные единицы			
КП1	КЖ1 лист 6	КП1	16	15.24	243.84
КП2	"	КП2	4	18.76	75.04
КП3		КП3	4	22.44	89.76
КР1	"	КР1	457	1.84	840.88
КР2	"	КР2	~~457~~ 15	~~1.84~~ 138	~~840.88~~ 20,70
КР3	"	КР3	8	~~1.84~~ 172	14.72 13,76
		Детали			
1	ГОСТ 5781–82*	ø16 AIII пог.м.	552.0	1.58	863.20
2	" "	ø12 AIII пог.м.	184.0	0.89	163.40
8*	" "	ø8 AI L=3140	1070	1.26	1348.20
9*	"	ø8 AI L=2380	1070	0.95	1016.50
		Материалы			
		Бетон B25 $м^3$	55.20		
		Бетон B3.5 $м^3$	11.0		
		ФМ1	4		
		Сборочные единицы			
С1	КЖ1 лист 6	Сетка С1	1		
С2	КЖ1 лист 6	Сетка С2	2		
С3	КЖ1 лист 6	Сетка С3	2		
		Детали			
1	ГОСТ 5781–82*	ø10 AIII L=940	8	0.58	4.64
		Бетон B25 $м^3$	5.31		
		Бетон B3.5 $м^3$	1.70		
		С1			
3	ГОСТ 5781–82*	ø12 AIII L=4640	17	4.1	69.70
4	ГОСТ 5781–82*	ø12 AIII L=3240	24	2.87	68.80
		С2			
5	ГОСТ 5781–82*	ø8 AIII L=740	8	0.29	2.32
		С3			
6	ГОСТ 5781–82*	ø8 AIII L=540	6	0.21	1.26

Фундамент ФМ1

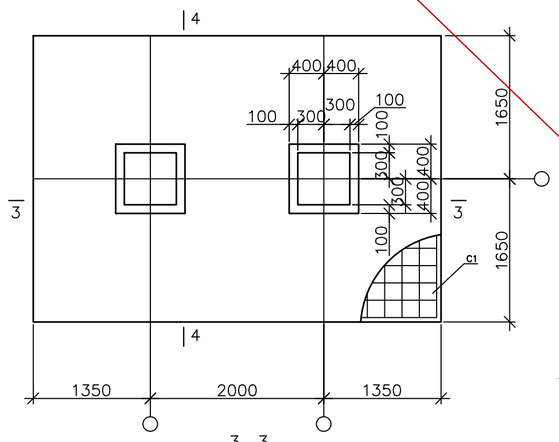

Сетка С1

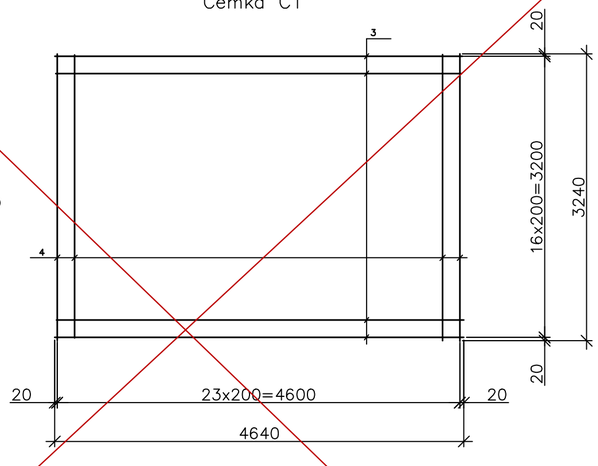

Сетка С3

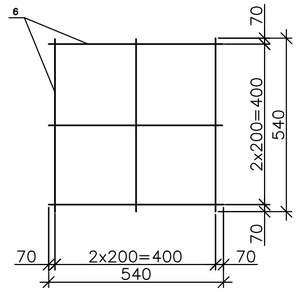

Сетка С2

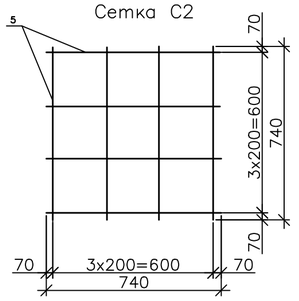

3–3

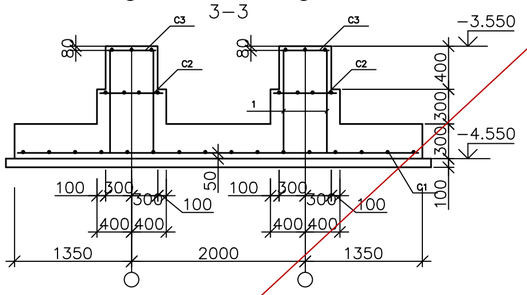

Деталь стыковки арматуры поз.1 (ø16 AIII), поз.2 (ø12 AIII)

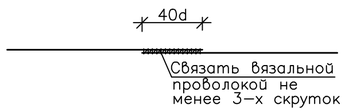

Ведомость расхода стали на один элемент (кг).

Марка элемента	Изделия арматурные											Всего	Прокат марки			Всего	Общий расход кг.
	Арматура класса												ГОСТ 103–2006				
	ГОСТ 5781–82* AI		ГОСТ 5781–82* AIII														
	ø8	итого	ø8	ø12	ø16	ø18	ø20	ø22	ø25	ø28	итого		–12	–14	–16		
Фундамент	2453.98	2453.98	1279.38	427.20	2430.76	482.24	62.08	188.80	615.36	386.40	5872.22	8326.20	25.60	9.92	12.80	48.32	8374.52

Казақ құрылыс және сәулет ғылыми - зерттеу және жобалау институты» АҚ
АО «Казахский научно-исследовательский и проектный институт строительства и архитектуры»
Центр комплектации и выпуска
КОПИЯ ВЕРНА

1. Данный лист читать совместно с КЖ1 лист 18, 20, 69, ~~70÷72~~.
2. ~~Сечения 1–1....4–4 замаркированы на КЖ1 лист 18.~~
3. ~~Позиции отмеченные звездочкой см. Ведомость деталей.~~
4. ~~Стержни указанные в "Ведомости деталей", должны быть согнуты~~
   ~~с радиусом сгиба для арматуры класса AI — 2.5d,~~
   ~~для арматуры класса AIII — ø18 и менее — 6d.~~
   ~~d — диаметр стержня.~~

Взам. инв. N | Подп. и дата | Инв. N подл.

Изм.	Кол. уч.	Лист	N док.	Подп.	Дата

ТП РК 250 ППС (IB, IIIA) 2,2–2012–КЖ1

Поликлиника на 250 посещений в смену для IB, IIIA климатических подрайонов с обычными геологическими условиями.

Привязан 114-2020

Н.контр.	Сапрыкина Н.А.	11.20	ГКП Демеуов
Проверил	Соловьева М.И.	11.20	Разраб. Канскова
Исполнил	Гиршфельд Д.	11.20	Проверил Демеуов

инв. N

Павильон В

Стадия	Лист	Листов
РП	19	

Сечения 1–1.....8–8 по фундаментам.

ТОО ПИ Алматыгипрогор–1

Формат А2

Схема расположения выпусков для колонн и стен подвала

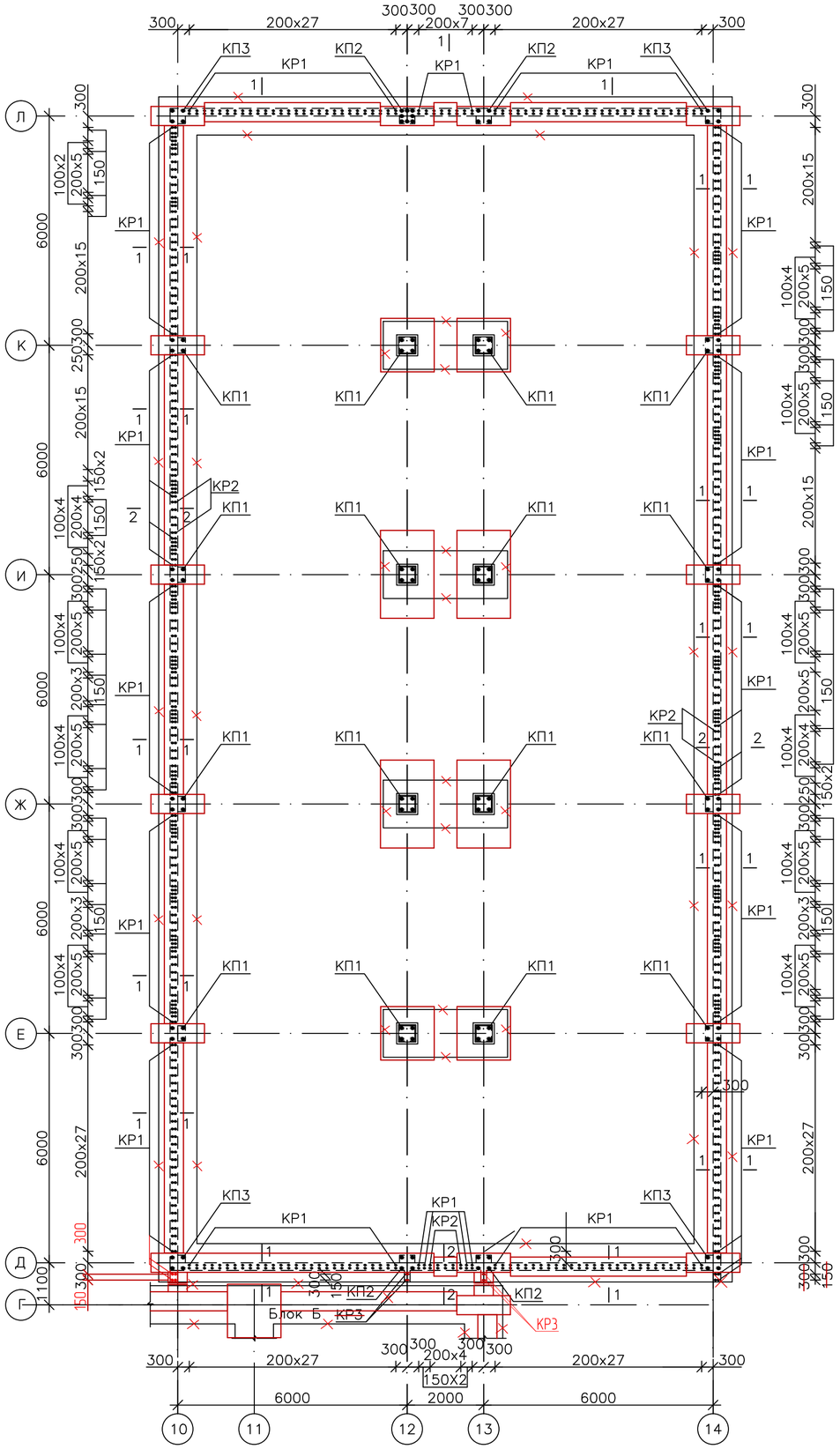

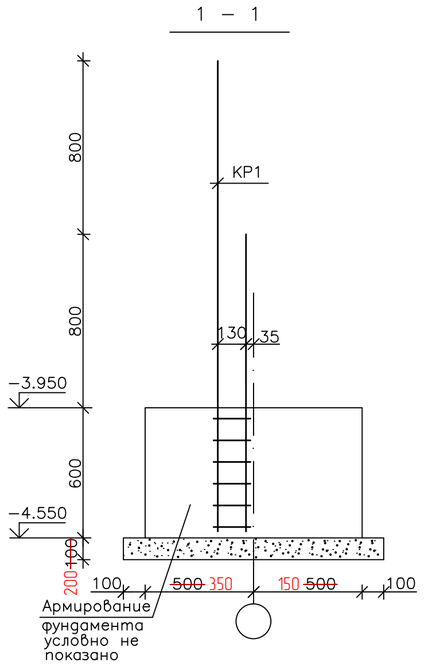

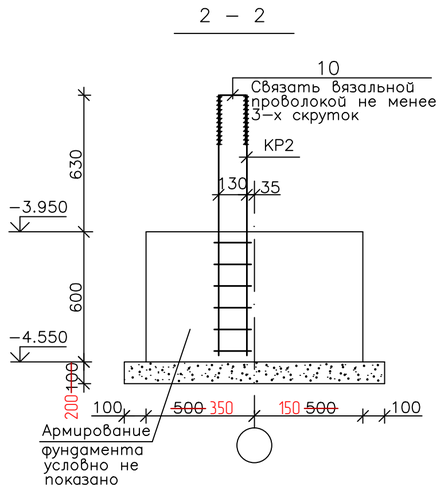

Схема расположения павильонов

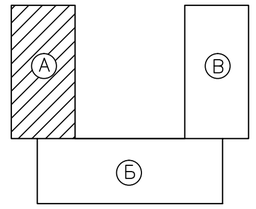

«Қазақ құрылыс және сәулет ғылыми - зерттеу және жобалау институты» АҚ
АО «Казахский научно-исследовательский и проектный институт строительства и архитектуры»
Центр комплектации и выпуска
КОПИЯ ВЕРНА

1. Спецификация элементов и ведомость расхода стали см. КЖ1 лист 19.
2. Каркасы КП1÷КП3, КР1÷КР3 смотреть на листе 6 КЖ1.

								ТП РК 250 ППС (IВ, IIIА) 2,2–2012–КЖ1
								Поликлиника на 250 посещений в смену для IВ, IIIА климатических подрайонов с обычными геологическими условиями.
Изм.	Кол. уч.	Лист	Nдок.	Подп.	Дата			
Привязан 114-2020								Павильон В
Н.контр.	Сапрыкина Н.А.		11.20.	ГКП		Демеуов		Стадия: РП; Лист: 20; Листов:
Проверил	Соловьева М.И.		11.20.	Разраб.		Канскова		Схема расположения выпусков для колонн и стен подвала.
Исполнил	Гиршфельд Д.		11.20.	Проверил		Демеуов		ТОО ПИ Алматыгипрогор–1
инв. N								

Взам. инв. N | Подп. и дата | Инв. N подл.

Формат А2

Схема расположения подпольных каналов, приямков, воздухозаборных шахт и кирпичных стен толщиной 250 мм

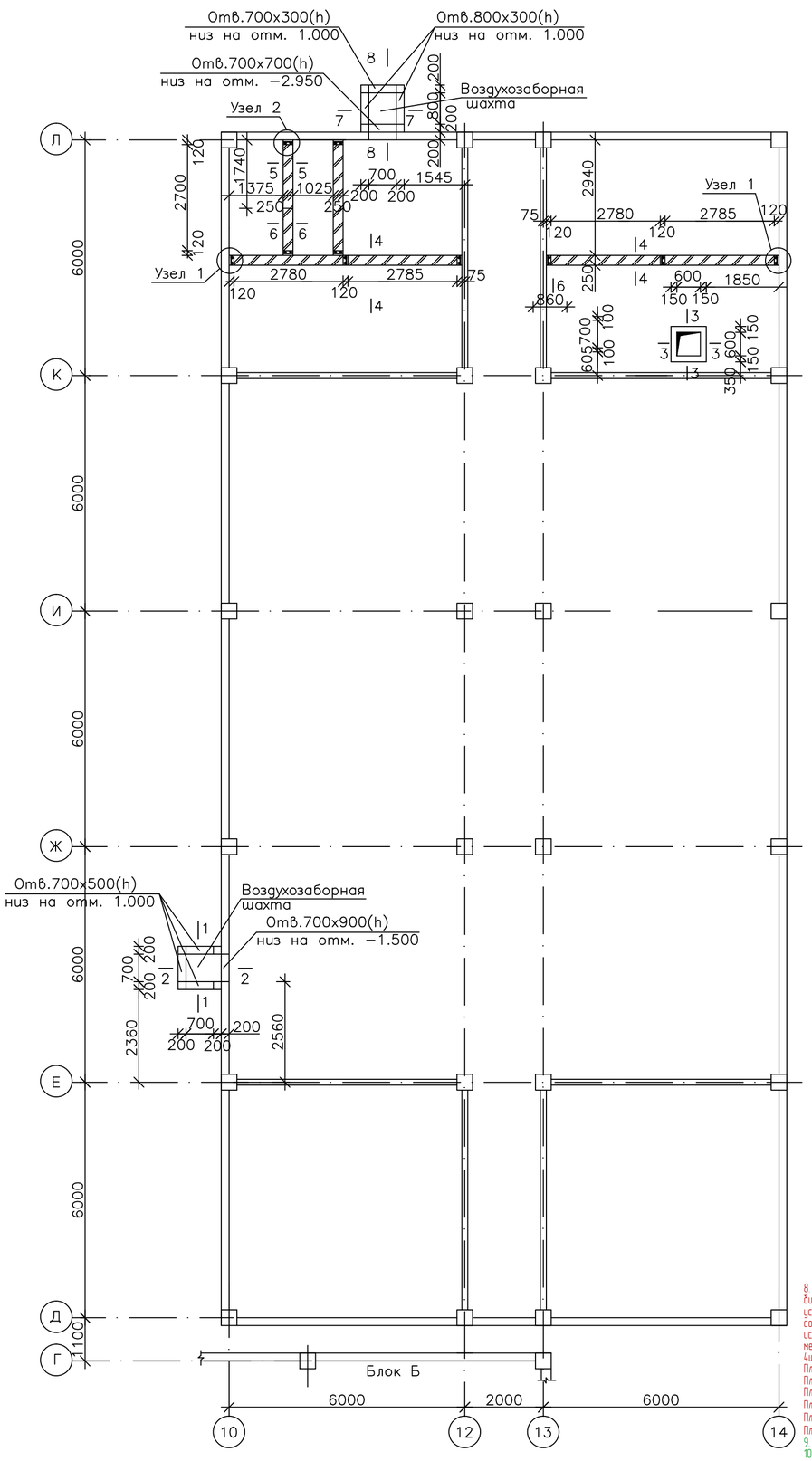

Схема расположения павильонов

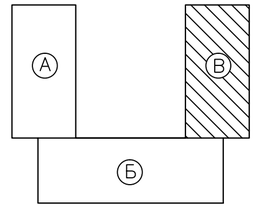

1 – 1 (7 – 7)

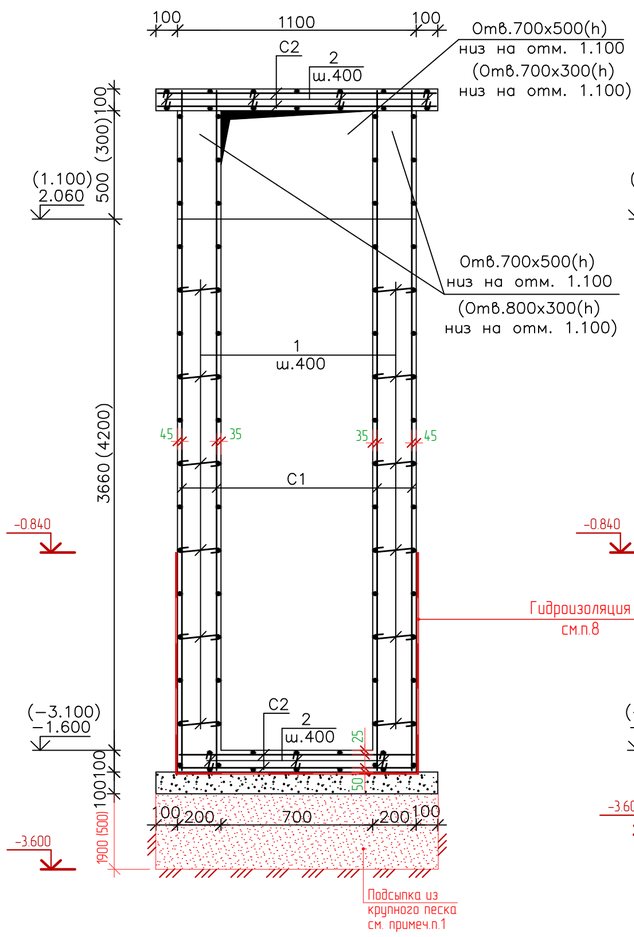

2 – 2 (8 – 8)

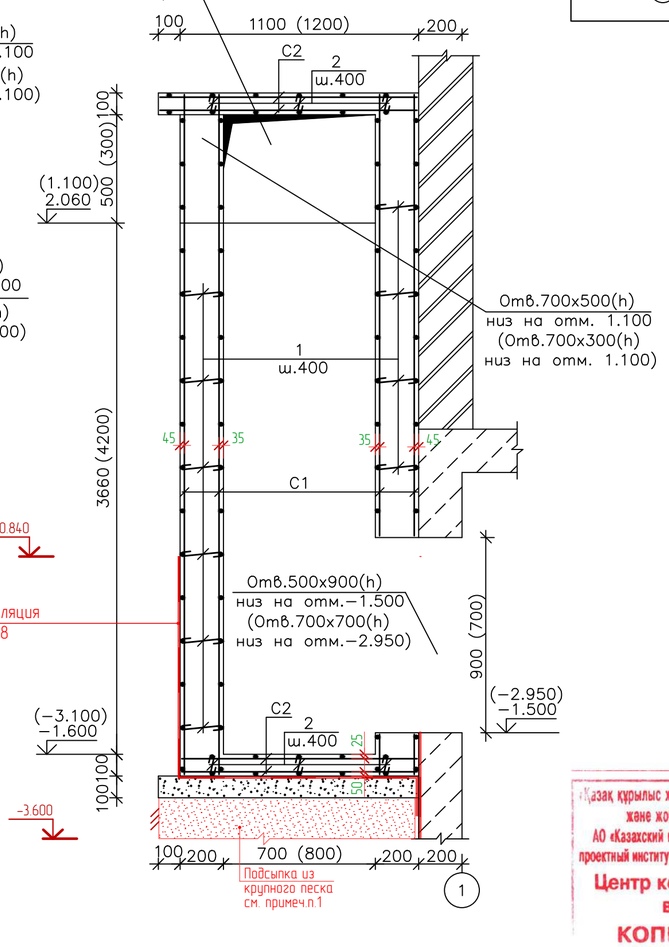

3 – 3

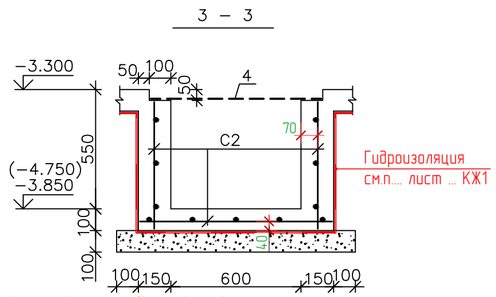

8. Гидроизоляцию приямков и шахт выполнить из двух слоев наплавляемого рулонного битумно-полимерного материала на основе из полиэстера типа ЭПП по ГОСТ 30547-97. Перед устройством изоляции конструкции огрунтовать раствором битума БН 90/10 в керосине в соотношении 1:3. Гидроизоляцию стен с наружной стороны выполнить до отм. -0,840. Для исключения повреждении при обратной засыпке гидроизоляцию стен приямков защитить мембраной Planter. Для фиксации мембраны использовать крепеж Технониколь №01 из расчета 4шт./м².
Площадь поверхности шахты по оси "Л", требующей устройства гидроизоляции – 9,6 м²
Площадь поверхности шахты по оси "Л", требующей устройства защитной мембраны – 8,3 м²
Площадь поверхности шахты по оси "10", требующей устройства гидроизоляции – 4,2 м²
Площадь поверхности шахты по оси "10", требующей устройства защитной мембраны – 2,9 м²
Площадь поверхности приямка, требующей устройства гидроизоляции – 3,2 м²
Площадь поверхности приямка, требующей устройства защитной мембраны – 2,4 м².
9. Железобетонные конструкции выполнить из бетона на портландцементе, W4, F150.
10. Подбетонку выполнить из бетона на шлакопортландцементе, W4, F150.

1. Для предотвращения морозного пучения грунта в связи с малой глубиной заложения, в качестве основания под фундаменты вентиляционных шахт проектом предусмотрена песчаная подушка до отм.-3.600. Песчаную подушку выполнить из крупного песка, плотностью частиц ρ_s=2.65 г/см³ с послойным трамбованием (при оптимальной влажности песка W=8...14%) слоями по 25см до достижения плотности сухого грунта ρ_d=1.8 г/см³.
2. ~~1.~~ Данный лист см. с КЖ1 лист 22.
3. ~~2.~~ Сетку С1 в местах отверстий не вырезать (см. сечения 1–1, 2–2).
4. ~~3.~~ Сечения 4–4.....6–6, узел 1 разработаны на КЖ1 лист 22.
~~4. Все поверхности соприкасающиеся с грунтом обмазать горячим битумом БН-IV по огрунтованной поверхности из битума разжиженного в керосине.~~
5. ~~5.~~ Спецификация элементов и ведомость расхода стали см. КЖ1 лист 22.
6. Морозостойкость бетона принять: а) для воздухозаборных шахт – F150; б) для приямков – не нормируется.

«Қазақ құрылыс және сәулет ғылыми - зерттеу және жобалау институты» АҚ
АО «Казахский научно-исследовательский и проектный институт строительства и архитектуры»
Центр комплектации и выпуска
КОПИЯ ВЕРНА

							ТП РК 250 ППС (IВ, IIIА) 2,2–2012–КЖ1
							Поликлиника на 250 посещений в смену для IВ, IIIА климатических подрайонов с обычными геологическими условиями.
Изм.	Кол. уч.	Лист	N док.	Подп.	Дата		
Привязан 114-2020						Павильон В	Стадия: РП; Лист: 21; Листов:
Н.контр.	Сапрыкина Н.А.		11.20.	ГКП	Демеуов		
Проверил	Соловьева М.И.		11.20.	Разраб.	Канскова		
Исполнил	Гиршфельд Д.		11.20.	Проверил	Демеуов	Схема расположения приямков, подпольных каналов и воздухозаборных шахт.	ТОО ПИ Алматыгипрогор–1
инв. N							

Инв. N подл. | Подп. и дата | Взам. инв. N

Формат А2

4 – 4

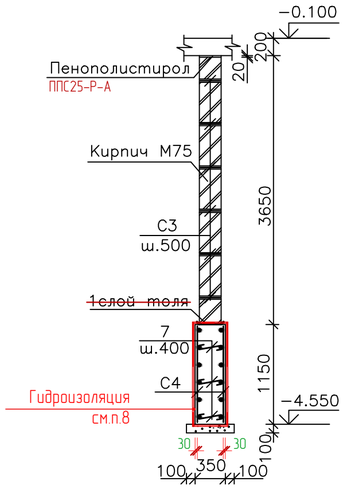

5 – 5

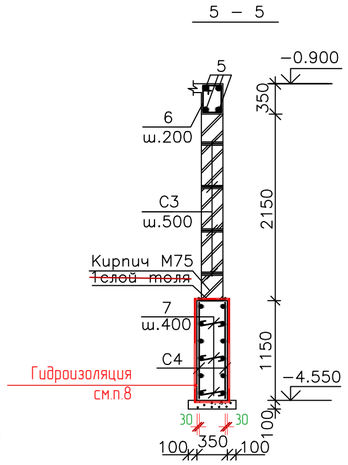

6 – 6

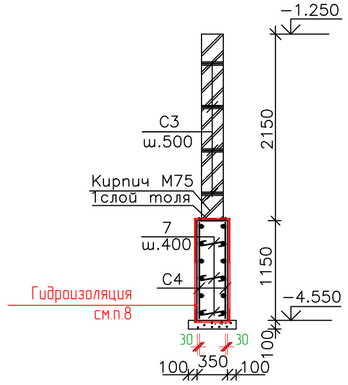

Ведомость деталей.

Номер позиции	Эскиз
1	100, 170, 100
2	100, 70, 100
3	100, 120, 100
6	310, 410, 210, 310
7	100, 320, 100

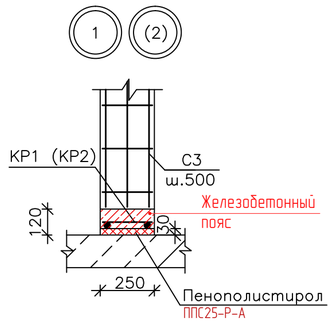

Спецификация расхода материалов на армирование кирпичных стен подвала, приямков, воздухозаборных шахт и подпольных каналов

Марка элемента	Обозначение	Наименование	Кол. шт. Воздухо-заборные шахты	Приямки	Кирпичн. стена подвала		Масса ед.,кг.	Примечания
		Сборочные единицы						
КР1	КЖ1 лист 8	Каркас КР1			6		7.16	42.96
КР2	"	Каркас КР2			2		5.66	11.32
С1	~~ГОСТ 8478–81*~~ ГОСТ 23279-2012	2С ø12 ~~AIII–200~~ A400-200 / ø12 ~~AIII–200~~ A400-200 м²	82.0				8.88	728.16
С2	"	4С ø8 ~~AIII–200~~ A400-200 / ø8 ~~AIII–200~~ A400-200 м²	12.0	6.0			3.95	80.58
С3	КЖ1 лист 8	Сетка С3 пог.м.			114.0		0.76	86.64
С4	~~ГОСТ 8478–81*~~ ГОСТ 34028-2016	4С ø10 ~~AIII–200~~ A400-200 / ø10 ~~AIII–200~~ A400-200 м²			44.0		6.17	271.48
П1	Серия 3.006.1–2.87.2	Плита П5g–8б					100.0	
		Детали						
1*	~~ГОСТ 5781–82*~~ ГОСТ 23279-2012	ø6 ~~AI~~ A240 L=370	168				0.08	13.44
2*	"	ø6 ~~AI~~ A240 L=270	36				0.06	~~12.24~~ 2,16
3*	"	ø6 ~~AI~~ A240 L=320		16			0.07	1.12
4	ГОСТ 8568–88*	Лист ромб К–ПУ–4х800х800		1			21.44	21.44
5	~~ГОСТ 5781–82*~~ ГОСТ 23279-2012	ø18 ~~AIII~~ A400 L=1740			4		3.48	13.92
6*	"	ø6 ~~AI~~ A240 L=1240			9		0.28	2.52
7*	"	ø6 AI L=520			138		0.12	16.56
		Материалы						
	ГОСТ 26633-2015	Бетон В25 м³	5.8	0.9	7.16			
	ГОСТ 26633-2015	Бетон В3.5 м³	0.4	0.3	1.0			Подбетонка
		Железобетонный пояс						
	ГОСТ 26633-2015	Бетон В25 м³			0.24			
	ГОСТ 15588-2014	ППС25-Р-А м³			0,42			

Ведомость расхода стали на один элемент (кг).

Марка элемента	Изделия арматурные											Всего	Общий расход кг.
	Арматура класса												
	~~ГОСТ 5781–82*~~ ГОСТ 34028-2016 ~~AI~~ A240				~~ГОСТ 5781–82*~~ ГОСТ 34028-2016 ~~AIII~~A400					ГОСТ 6727–80* BpI			
	ø6	ø8	ø12	итого	ø8	ø10	ø12	ø18	итого	ø4	итого		
Воздухо–заборные шахты	15.60			15.60	47.40		728.16		775.56			791.16	791.16
Приямки	1,12			1,12	23.70				23.70			~~23.70~~ 24,82	~~23.70~~ 24,82
Кирпичные стены	94.32			94.32		271.48	51.24	13.92	336.64	14.44	14.44	445.40	445.40

1. Данный лист читать совместно с КЖ1 лист 21.
2. Сечения 4–4.....6–6, узлы 1,2 замаркированы на КЖ1 лист 21.
3. Позиции отмеченные звездочкой см. "Ведомость деталей".
4. Стержни указанные в "Ведомости деталей", должны гнуться с радиусом гиба для арматуры класса ~~AI~~ A240 – 2.5d, d – диаметр стержня.
5. Для кирпичной кладки применяется кирпич Кр-р-по 250х120х65/1НФ/75/2,0/25 ГОСТ 530-2012.
6. Кладку вести на цементно-песчаном растворе М50.
7. Бетон использовать:
а) на портландцементе с водонепроницаемостью W4 – для приямков под лифты и фундаментов под кирпичные стены;
б) на портландцементе с водонепроницаемостью W4 – для железобетонных поясов.
Подбетонку выполнить из бетона на шлакопортландцементе, W4.

8. Вертикальную и горизонтальнцю гидроизоляцию фундаментов стен выполнить из двух слоев наплавляемого рулонного битумно-полимерного материала на основе из полиэстера типа ЭПП по ГОСТ 30547-97. Перед устройством изоляции конструкции огрунтовать раствором битума БН 90/10 в керосине в соотношении 1:3. Для исключения повреждений при обратной засыпке гидроизоляцию стен приямков защитить мембраной Planter. Для фиксации мембраны использовать крепеж Технониколь №01 из расчета 4шт./м².
Площадь поверхности требующей устройства гидроизоляции – 54,0 м².
Площадь поверхности требующей устройства защитной мембраны – 41,0 м².

«Қазақ құрылыс және сәулет ғылыми - зерттеу және жобалау институты» АҚ
АО «Казахский научно-исследовательский и проектный институт строительства и архитектуры»
Центр комплектации и выпуска
КОПИЯ ВЕРНА

							ТП РК 250 ППС (IB, IIIA) 2,2–2012–КЖ1
							Поликлиника на 250 посещений в смену для IB, IIIA климатических подрайонов с обычными геологическими условиями.
Изм.	Кол. уч.	Лист	Nдок.	Подп.	Дата		
Привязан 114-2020							Павильон В
Н.контр.	Сапрыкина Н.А.		11.20.	ГКП		Демеуов	
Проверил	Соловьева М.И.		11.20.	Разраб.		Канскова	Спецификация расхода материалов на воздухозаборные шахты, подпольные каналы и приямки.
Исполнил	Гиршфельд Д.		11.20.	Проверил		Демеуов	
инв. N							

Стадия	Лист	Листов
РП	22	

ТОО ПИ Алматыгипрогор–1

Взам. инв. N | Подп. и дата | Инв. N подл.

Формат А2

Схема расположения монолитных стен на отм. −3.300

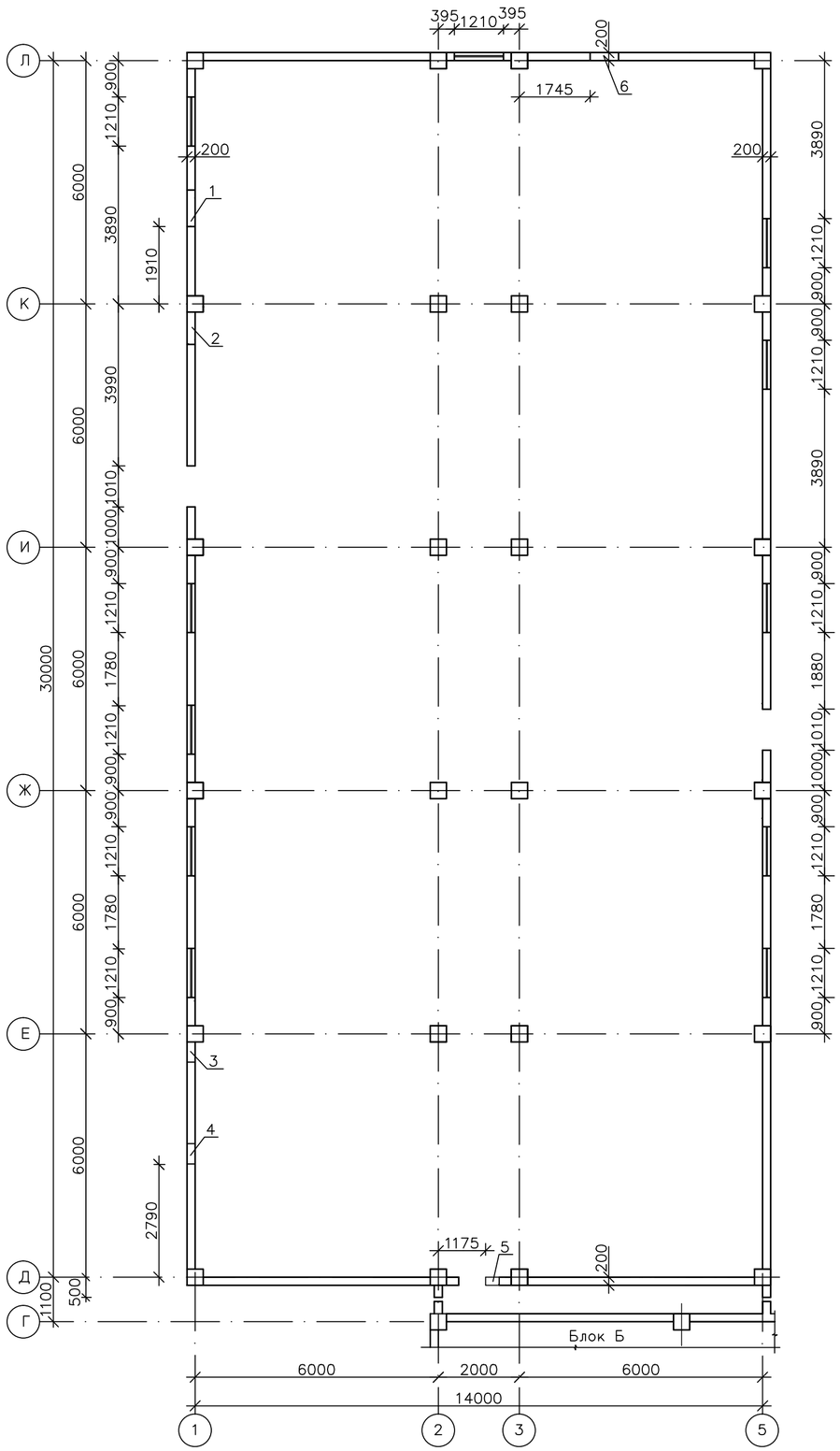

Схема расположения павильонов

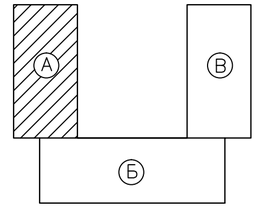

Экспликация отверстий

N отв.	Размеры мм	Отм. низа м.	Назначение
1	900x500(h)	−2.700	ВК
2	800x500(h)	−3.300	ВК
3	500x500(h)	−2.700	ВК
4	500x900(h)	−1.500	ОВ
5	500x300(h)	−1.100	ОВ
6	700x700(h)	−2.950	ОВ

1. Данный лист см. с КЖ1 лист 24.
2. Бетонирование стен и колонн вести одновременно.
3. ~~Все бетонные поверхности соприкасающиеся с грунтом обмазать битумом за 2раза по огрунтовке из битума разжиженного в керосине. (уточнить при привязке).~~
4. Спецификация элементов и ведомость расхода стали см. КЖ1 лист 29.
5. Гидроизоляцию стен и колонн выполнить из двух слоев наплавляемого рулонного битумно-полимерного материала на основе из полиэстера типа ЭПП по ГОСТ 30547-97. Гидроизоляцию стен и колонн с наружной стороны выполнить до отм. -0,840; с внутренней до отм.-3.300. Гидроизоляцию стен и колонн в месте примыкания к павильону Б выполнить до отм.-3.300. Перед устройством изоляции конструкции огрунтовать раствором битума БН 90/10 в керосине в соотношении 1:3. Для исключения повреждений при обратной засыпке гидроизоляцию стен приямков защитить мембраной Planter. Для фиксации мембраны использовать крепеж Технониколь №01 из расчета 4шт./м^2.
   Площадь поверхности стен и колонн, требующей устройства гидроизоляции – 349,0 м^2.
   Площадь поверхности стен и колонн, требующей устройства защитной мембраны – 349,0 м^2.

«Қазақ құрылыс және сәулет ғылыми - зерттеу және жобалау институты» АҚ
АО «Казахский научно-исследовательский и проектный институт строительства и архитектуры»
Центр комплектации и выпуска
КОПИЯ ВЕРНА

Изм.	Кол. уч.	Лист	N док.	Подп.	Дата

ТП РК 250 ППС (IB, IIIA) 2,2−2012−КЖ1

Поликлиника на 250 посещений в смену для IB, IIIA климатических подрайонов с обычными геологическими условиями.

Привязан 114-2020

Н.контр.	Сапрыкина Н.А.	11.20	ГКП Демеуов
Проверил	Соловьева М.И.	11.20	Разраб. Канскова
Исполнил	Гиршфельд Д.	11.20	Проверил Демеуов

инв. N

Павильон А

Стадия	Лист	Листов
РП	23	

Схема расположения монолитных стен на отм. −3.300.

ТОО ПИ Алматыгипрогор−1

Взам. инв. N | Подп. и дата | Инв. N подл.

Формат А2

Схема расположения павильонов

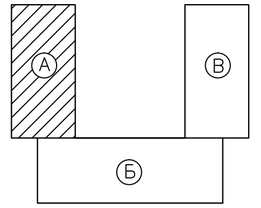

Развертка монолитной стены подвала по оси Л

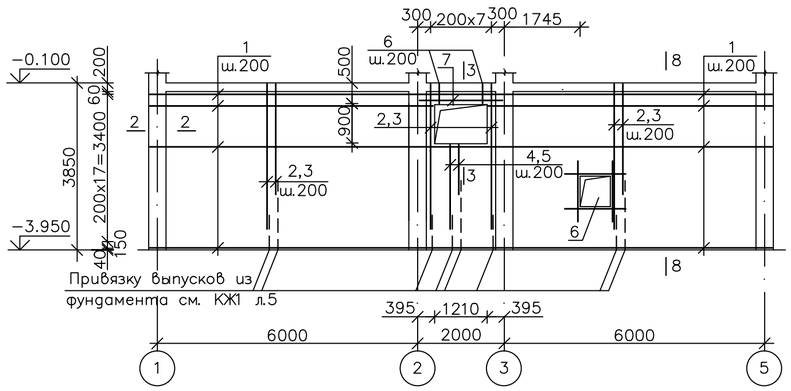

Развертка монолитной стены подвала по оси Д

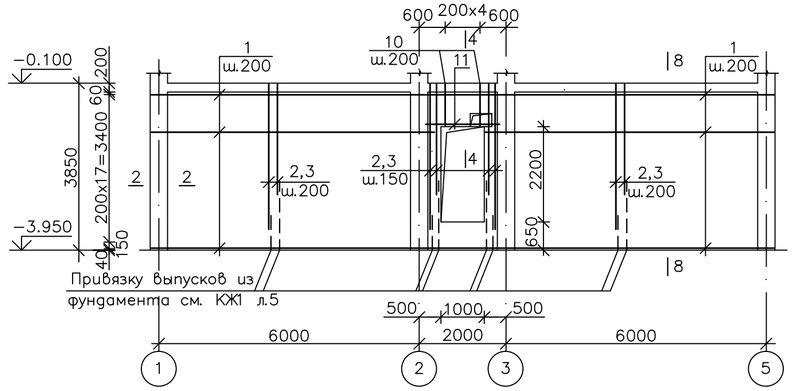

Развертка монолитной стены подвала по оси 1

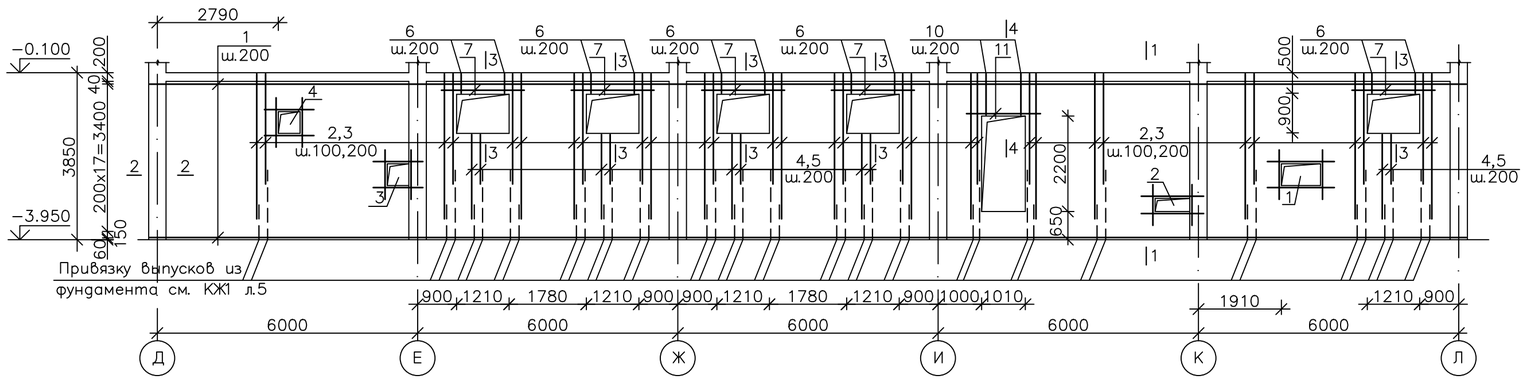

Развертка монолитной стены подвала по оси 5

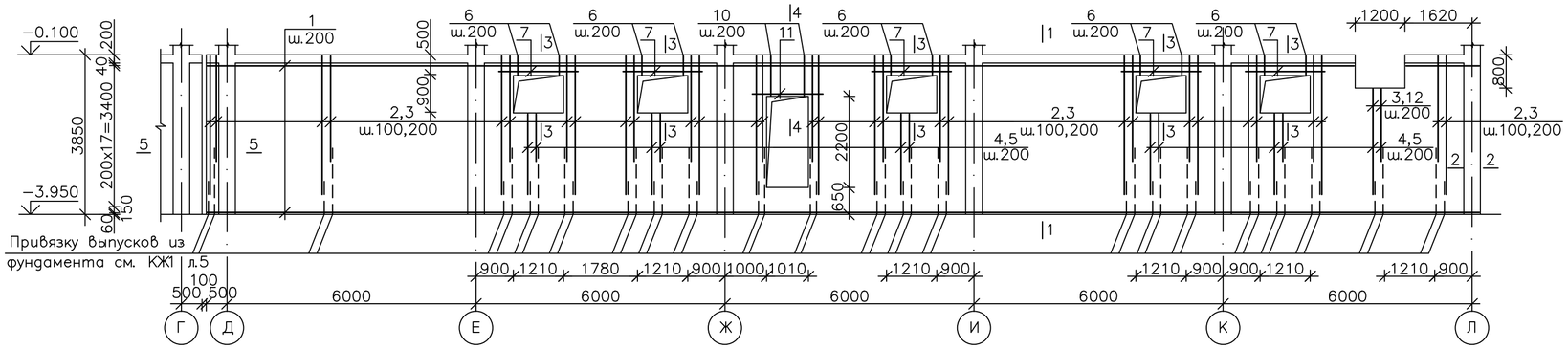

1. Схемы расположения монолитных стен см. лист КЖ1 лист 23.
2. Продольную арматуру стыковать внахлестку без сварки на скрутке из вязальной проволоки не менее 3шт. на стык, при этом стыки должны располагаться вразбежку, в одном сечении стыковать не более 50% арматуры.
3. Бетонирование стен и колонн вести одновременно.
4. ~~Все бетонные поверхности соприкасающиеся с грунтом обмазать битумом БН-IV по огрунтовке из битума разжиженного в керосине (уточнить при привязке).~~
5. Спецификация элементов и ведомость расхода стали см. КЖ1 лист 29.
6. Экспликация отверстий см. КЖ1 лист 23.
7. Сечения, деталь стыковки арматуры. деталь обрамления отверстий см. КЖ1 лист 29.

«Қазақ құрылыс және сәулет ғылыми - зерттеу және жобалау институты» АҚ
АО «Казахский научно-исследовательский и проектный институт строительства и архитектуры»
Центр комплектации и выпуска
КОПИЯ ВЕРНА

							ТП РК 250 ППС (IB, IIIA) 2,2–2012–КЖ1
							Поликлиника на 250 посещений в смену для IB, IIIA климатических подрайонов с обычными геологическими условиями.
Изм.	Кол. уч.	Лист	N док.	Подп.	Дата		
Привязан 114-2020						Павильон А	Стадия: РП; Лист: 24; Листов:
Н.контр.	Сапрыкина Н.А.		11.20	ГКП	Демеуов		
Проверил	Соловьева М.И.		11.20	Разраб.	Канскова	Развертки монолитных стен по осям Л, Д, 1, 5.	ТОО ПИ Алматыгипрогор–1
Исполнил	Гиршфельд Д.		11.20	Проверил	Демеуов		
инв. N							

Взам. инв. N | Подп. и дата | Инв. N подл.

Формат А2

Схема расположения павильонов

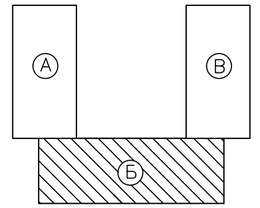

Схема расположения монолитных стен на отм. −3.300

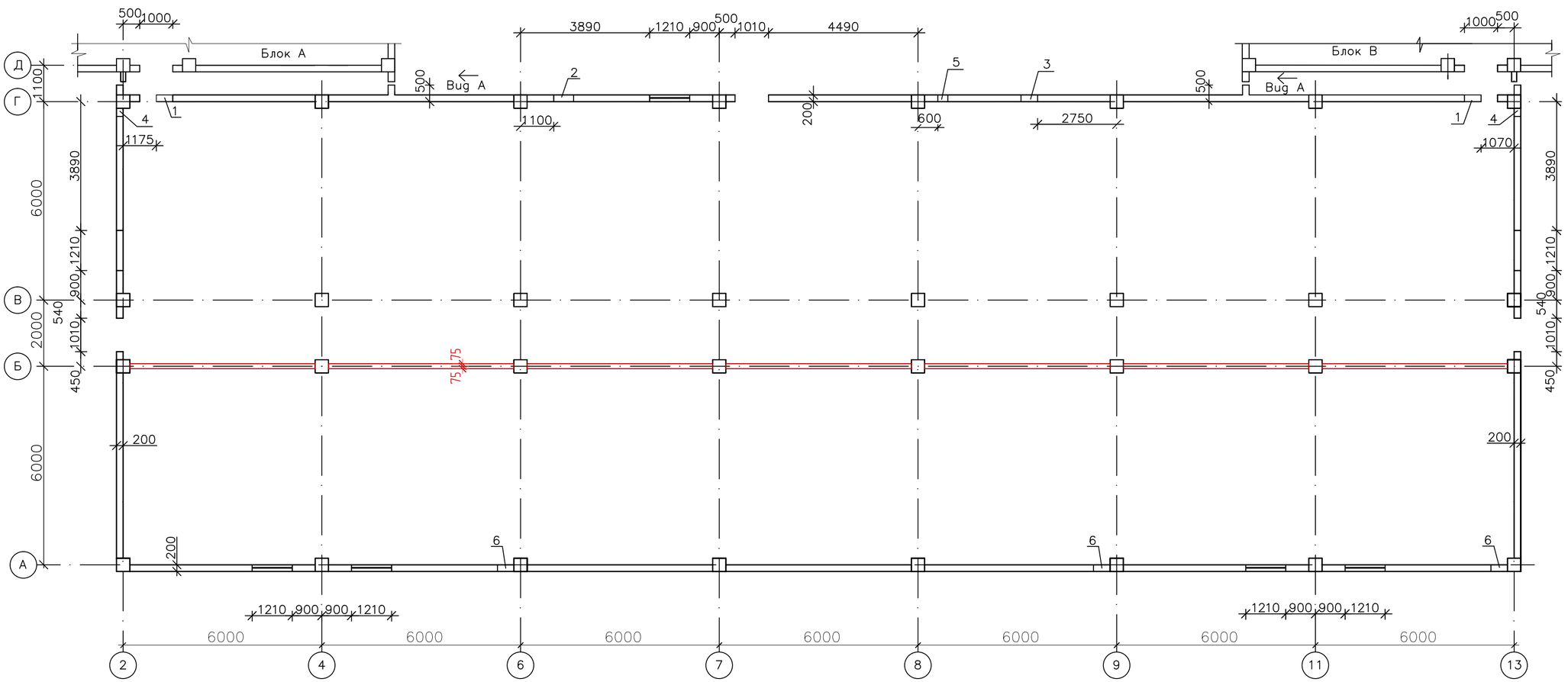

Экспликация отверстий

N отв.	Размеры мм	Отм. низа м.	Назначение
1	500x300(h)	−1.100	ОВ
2	600x400(h)	−2.100	ОВ
3	500x900(h)	−1.500	ОВ
4	250x250(h)	−0.550	СС
5	300x500(h)	−0.800	ЭО
6	500x500(h)	−2.700	ВК

1. Данный лист см. с КЖ1 лист 26.
2. Бетонирование стен и колонн вести одновременно.
3. ~~Все бетонные поверхности соприкасающиеся с грунтом обмазать битумом за 2раза по огрунтовке из битума разжиженного в керосине. (уточнить при привязке).~~
3 4. Спецификация элементов и ведомость расхода стали см. КЖ1 лист 29.

«Қазақ құрылыс және сәулет ғылыми - зерттеу және жобалау институты» АҚ
АО «Казахский научно-исследовательский и проектный институт строительства и архитектуры»
Центр комплектации и выпуска
КОПИЯ ВЕРНА

4. Гидроизоляцию стен и колонн выполнить из двух слоев наплавляемого рулонного битумно-полимерного материала на основе из полиэстера типа ЭПП по ГОСТ 30547-97.
Гидроизоляцию стен и колонн с наружной стороны выполнить до отм. -0,840; с внутренней до отм.-3.300; с внутренней по оси "А" до отм.-1.700.
Гидроизоляцию стен и колонн в месте примыкания к павильонам "А" и "В" выполнить до отм.-3.300.
Гидроизоляцию стены и колонн по оси "Б" выполнить со стороны оси "В" до отм.-3.300; со стороны оси "А" до отм.-1.700.
Перед устройством изоляции конструкции огрунтовать раствором битума БН 90/10 в керосине в соотношении 1:3. Для исключения повреждений при обратной засыпке гидроизоляцию стен приямков защитить мембраной Planter. Для фиксации мембраны использовать крепеж Технониколь №01 из расчета 4шт./м².
Площадь поверхности стен, требующей устройства гидроизоляции – 610,0 м².
Площадь поверхности стен, требующей устройства защитной мембраны – 610,0 м².

							ТП РК 250 ППС (IВ, IIIА) 2,2−2012−КЖ1
							Поликлиника на 250 посещений в смену для IВ, IIIА климатических подрайонов с обычными геологическими условиями.
Изм.	Кол. уч.	Лист	N док.	Подп.	Дата		
Привязан 114-2020						Павильон Б	Стадия: РП; Лист: 25; Листов:
Н.контр.	Сапрыкина Н.А.		11.20.	ГКП	Демеуов		
Проверил	Соловьева М.И.		11.20.	Разраб.	Канскова	Схема расположения монолитных стен на отм. −3.300.	ТОО ПИ Алматыгипрогор−1
Исполнил	Гиршфельд Д.		11.20.	Проверил	Демеуов		
инв. N							

Взам. инв. N | Подп. и дата | Инв. N подл.

Формат А2

Схема расположения павильонов

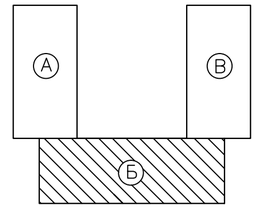

Развертка монолитной стены подвала по оси Г

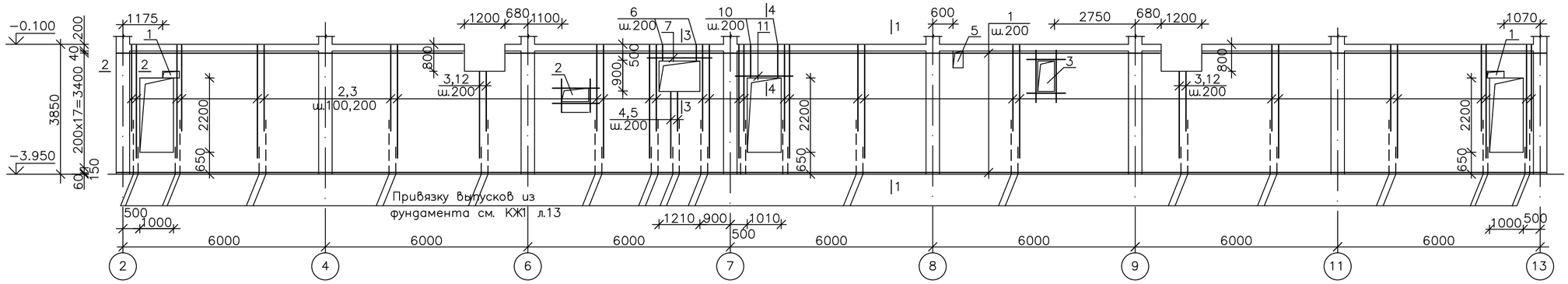

Развертка монолитной стены подвала по оси А

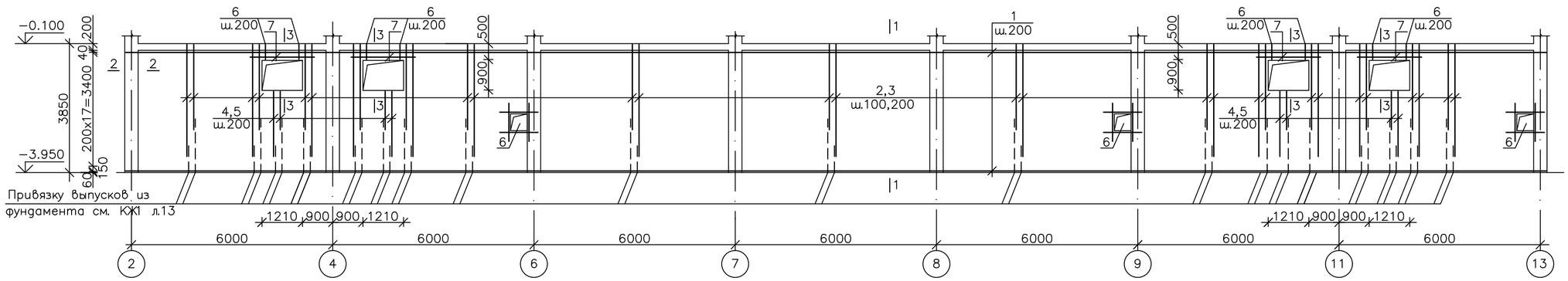

Развертка монолитной стены подвала по оси Б

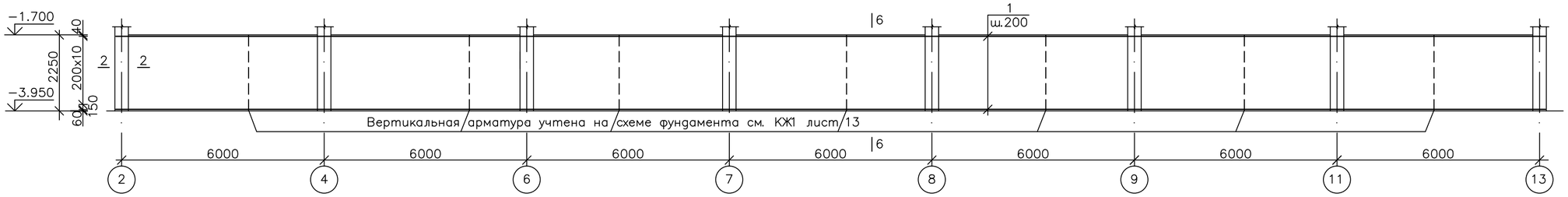

Развертка монолитной стены подвала по оси 2, 13

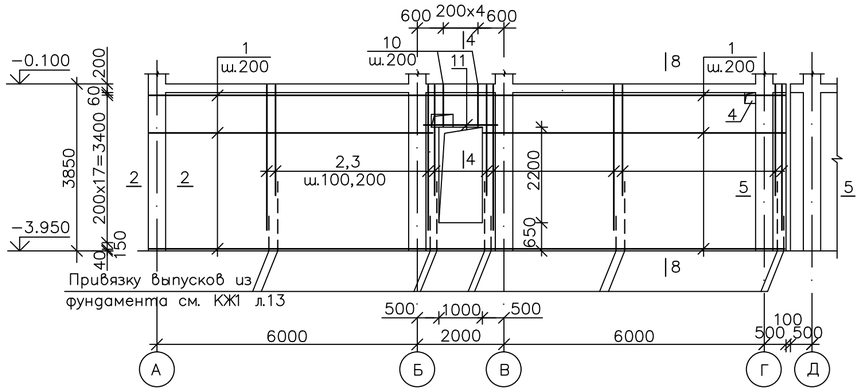

Вид А

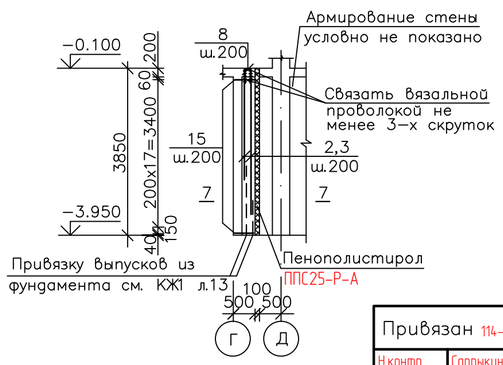

1. Схемы расположения монолитных стен см. лист КЖ1 лист 25.
2. Продольную арматуру стыковать внахлестку без сварки на скрутке из вязальной проволоки не менее 3шт. на стык, при этом стыки должны располагаться вразбежку, в одном сечении стыковать не более 50% арматуры.
3. Бетонирование стен и колонн вести одновременно.
4. ~~Все бетонные поверхности соприкасающиеся с грунтом обмазать битумом БН-IV по огрунтовке из битума разжиженного в керосине (уточнить при привязке).~~
5. Спецификация элементов и ведомость расхода стали см. КЖ1 лист 29.
6. Экспликация отверстий см. КЖ1 лист 25.
7. Сечения, деталь стыковки арматуры. деталь обрамления отверстий см. КЖ1 лист 29.

«Қазақ құрылыс және сәулет ғылыми - зерттеу және жобалау институты» АҚ
АО «Казахский научно-исследовательский и проектный институт строительства и архитектуры»
Центр комплектации и выпуска
КОПИЯ ВЕРНА

Взам. инв. N | Подп. и дата | Инв. N подл.

Привязан 114-2020

Н.контр.	Сапрыкина Н.А.		11.20.	ГКП	Демеуов	
Проверил	Соловьева М.И.		11.20.	Разраб.	Канскова	
Исполнил	Гиршфельд Д.		11.20.	Проверил	Демеуов	
инв. N						

Изм.	Кол. уч.	Лист	N док.	Подп.	Дата

ТП РК 250 ППС (IB, IIIA) 2,2−2012−КЖ1

Поликлиника на 250 посещений в смену для IB, IIIA климатических подрайонов с обычными геологическими условиями.

Павильон Б

Стадия	Лист	Листов
РП	26	

Развертки монолитных стен по осям А, Г, 2, 13.

ТОО ПИ Алматыгипрогор−1

Формат А2

Схема расположения монолитных стен на отм. −3.300

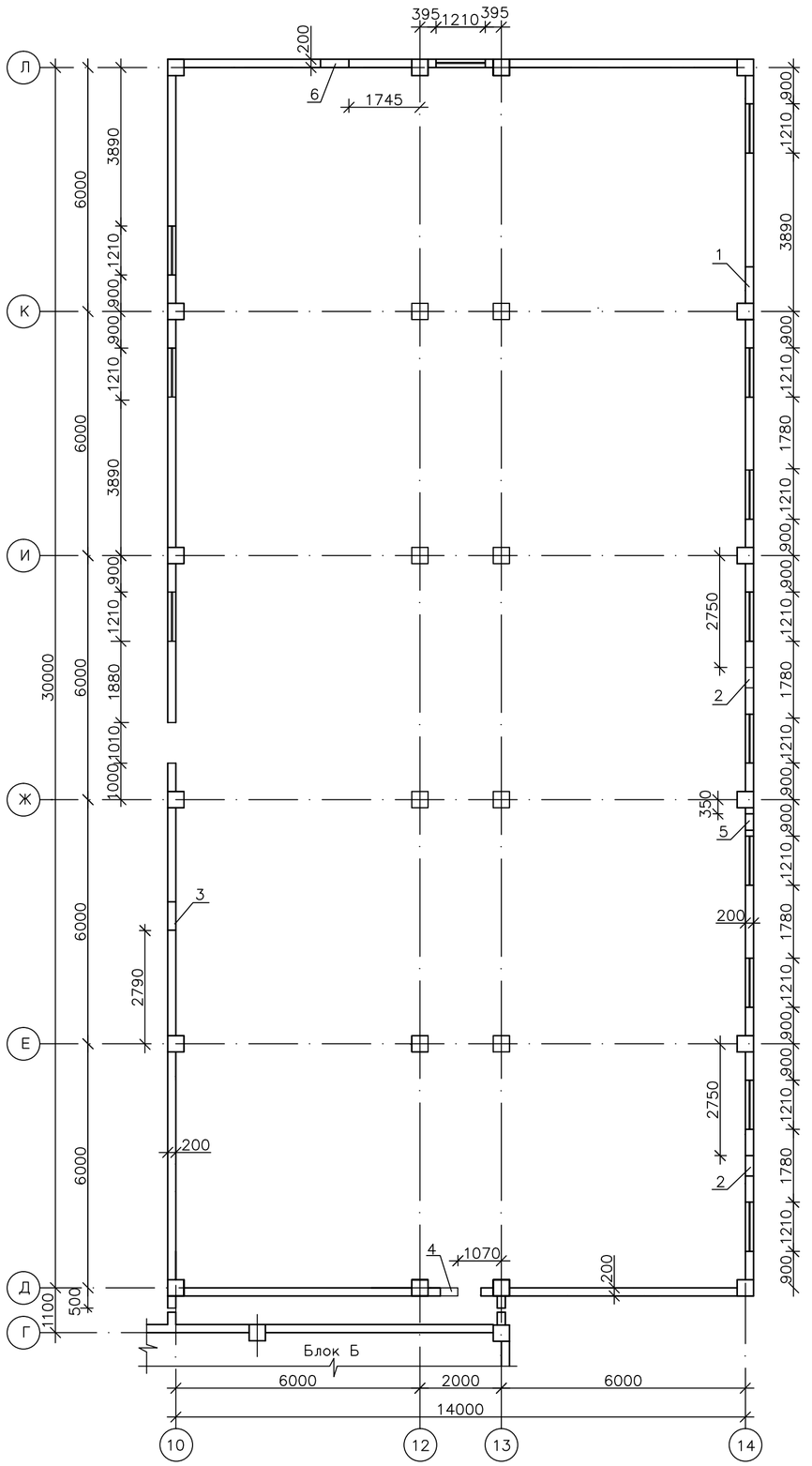

Схема расположения павильонов

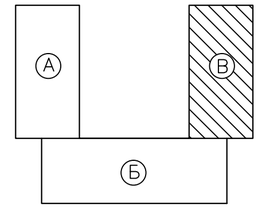

Экспликация отверстий

N отв.	Размеры мм	Отм. низа м.	Назначение
1	900x500(h)	−2.700	ВК
2	500x500(h)	−2.700	ВК
3	700x900(h)	−1.500	ОВ
4	500x300(h)	−1.100	ОВ
5	400x200(h)	−0.800	ОВ
6	700x700(h)	−2.950	ОВ

1. Гидроизоляцию стен и колонн выполнить из двух слоев наплавляемого рулонного битумно-полимерного материала на основе из полиэстера типа ЭПП по ГОСТ 30547-97. Гидроизоляцию стен и колонн с наружной стороны выполнить до отм. -0,840; с внутренней до отм.-3.300. Гидроизоляцию стен и колонн в месте примыкания к павильону "Б" выполнить до отм.-3.300. Перед устройством изоляции конструкции огрунтовать раствором битума БН 90/10 в керосине в соотношении 1:3. Для исключения повреждений при обратной засыпке гидроизоляцию стен приямков защитить мембраной Planter. Для фиксации мембраны использовать крепеж Технониколь №01 из расчета 4шт./м^2.
   Площадь поверхности стен и колонн, требующей устройства гидроизоляции – 349,0 м^2.
   Площадь поверхности стен и колонн, требующей устройства защитной мембраны – 349,0 м^2.
2. ~~1.~~ Данный лист см. с КЖ1 лист 28.
3. ~~2.~~ Бетонирование стен и колонн вести одновременно.
~~3. Все бетонные поверхности соприкасающиеся с грунтом обмазать битумом за 2раза по огрунтовке из битума разжиженного в керосине. (уточнить при привязке).~~
4. Спецификация элементов и ведомость расхода стали см. КЖ1 лист 29.

«Қазақ құрылыс және сәулет ғылыми • зерттеу және жобалау институты» АҚ
АО «Казахский научно-исследовательский и проектный институт строительства и архитектуры»
Центр комплектации и выпуска
КОПИЯ ВЕРНА

Изм.	Кол. уч.	Лист	N док.	Подп.	Дата

ТП РК 250 ППС (IB, IIIA) 2,2−2012−КЖ1

Поликлиника на 250 посещений в смену для IB, IIIA климатических подрайонов с обычными геологическими условиями.

Привязан 114-2020

Н.контр.	Сапрыкина Н.А.		11.20.
Проверил	Соловьева М.И.		11.20.
Исполнил	Гиршфельд Д.		11.20.
инв. N			

ГКП	Демеуов	
Разраб.	Канскова	
Проверил	Демеуов	

Павильон В

Стадия	Лист	Листов
РП	27	

Схема расположения монолитных стен на отм. −3.300.

ТОО ПИ Алматыгипрогор−1

Подп. и дата | Взам. инв. N | Инв. N подл.

Формат А2

Схема расположения павильонов

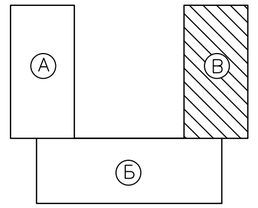

Развертка монолитной стены подвала по оси Л

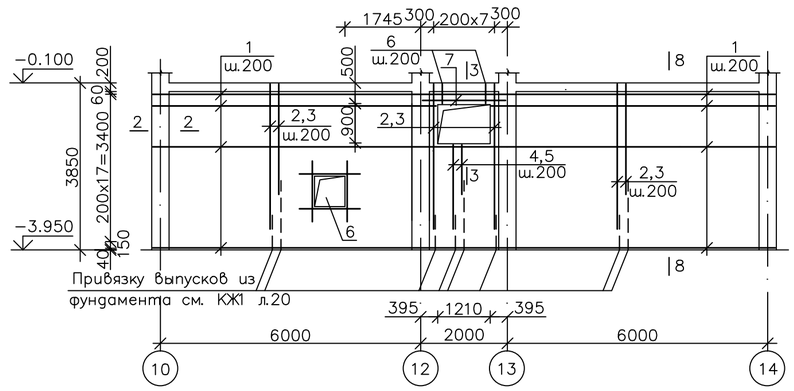

Развертка монолитной стены подвала по оси Д

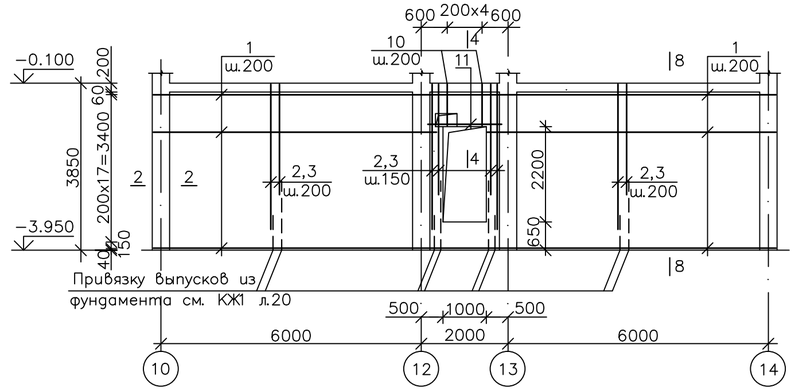

Развертка монолитной стены подвала по оси 10

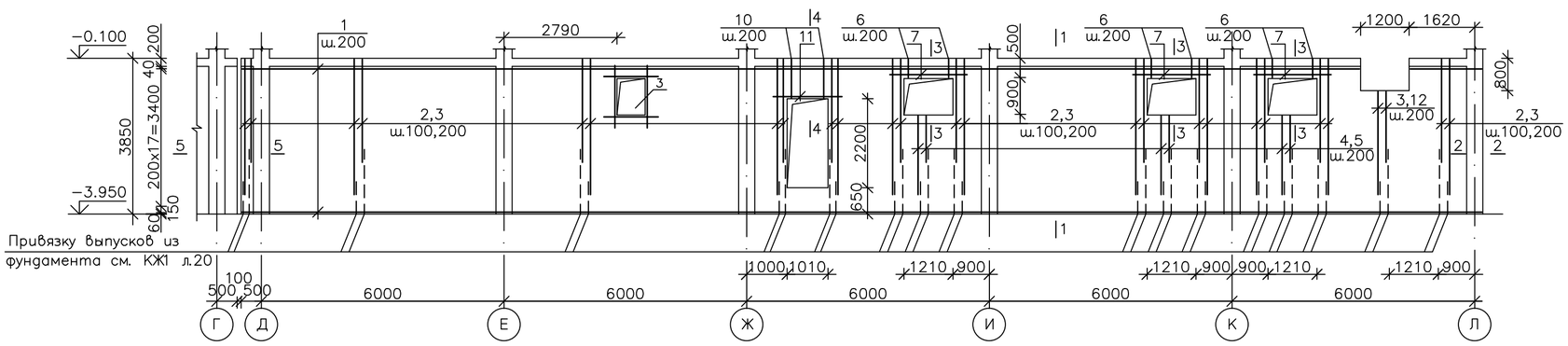

Развертка монолитной стены подвала по оси 14

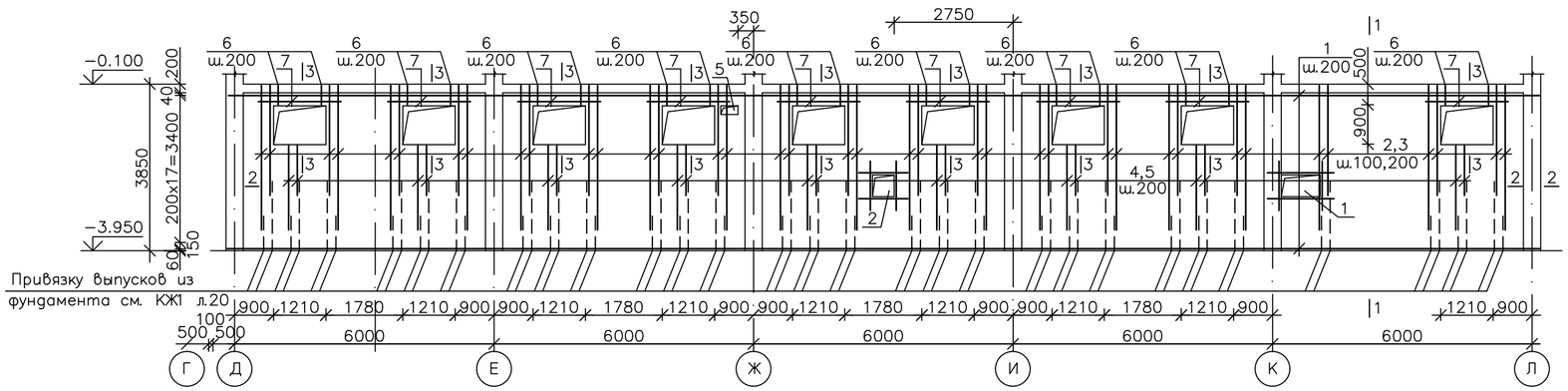

1. Схемы расположения монолитных стен см. лист КЖ1 лист 27.
2. Продольную арматуру стыковать внахлестку без сварки на скрутке из вязальной проволоки не менее 3шт. на стык, при этом стыки должны располагаться вразбежку, в одном сечении стыковать не более 50% арматуры.
3. Бетонирование стен и колонн вести одновременно.
4. ~~Все бетонные поверхности соприкасающиеся с грунтом обмазать битумом БН-IV по огрунтовке из битума разжиженного в керосине (уточнить при привязке).~~
5. Спецификация элементов и ведомость расхода стали см. КЖ1 лист 29.
6. Экспликация отверстий см. КЖ1 лист 27.
7. Сечения, деталь стыковки арматуры. деталь обрамления отверстий см. КЖ1 лист 29.

«Қазақ құрылыс және сәулет ғылыми - зерттеу және жобалау институты» АҚ
АО «Казахский научно-исследовательский и проектный институт строительства и архитектуры»
Центр комплектации и выпуска
КОПИЯ ВЕРНА

Взам. инв. N | Подп. и дата | Инв. N подл.

Изм.	Кол. уч.	Лист	N док.	Подп.	Дата

ТП РК 250 ППС (IB, IIIA) 2,2–2012–КЖ1

Поликлиника на 250 посещений в смену для IB, IIIA климатических подрайонов с обычными геологическими условиями.

Привязан 114-2020

Н.контр.	Сапрыкина Н.А.	11.20.	ГКП	Демеуов	
Проверил	Соловьева М.И.	11.20.	Разраб.	Канскова	
Исполнил	Гиршфельд Д.	11.20.	Проверил	Демеуов	
инв. N					

Павильон В

Стадия	Лист	Листов
РП	28	

Развертки монолитных стен по осям Л, Д, 10, 14.

ТОО ПИ Алматыгипрогор–1

Формат А2

1 – 1

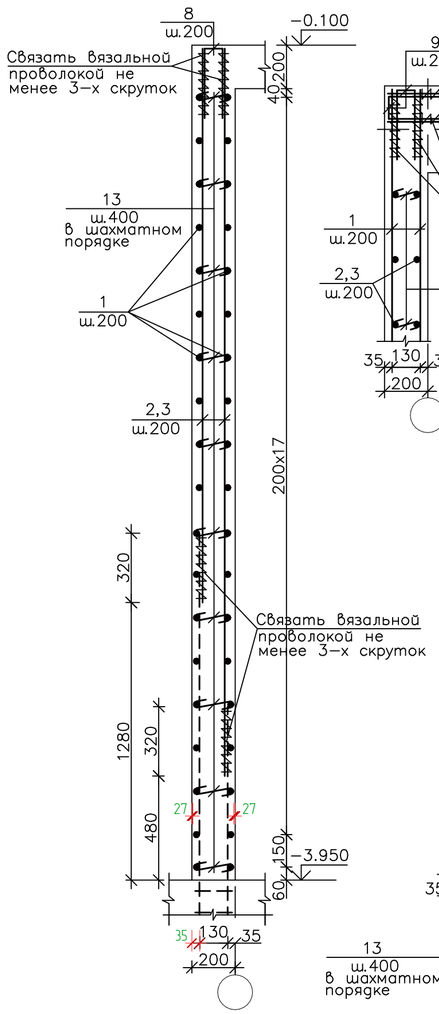

2 – 2

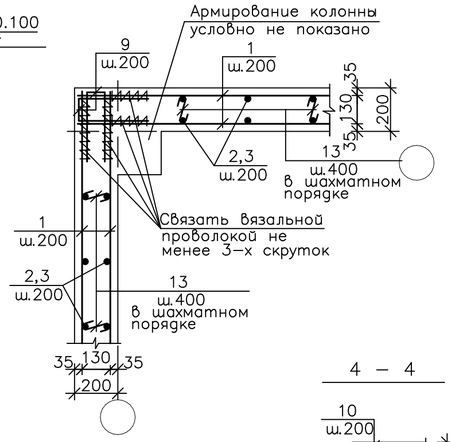

3 – 3

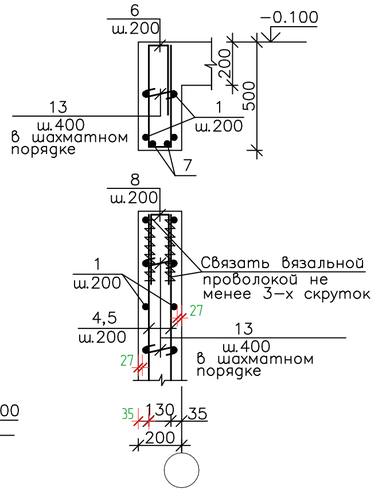

4 – 4

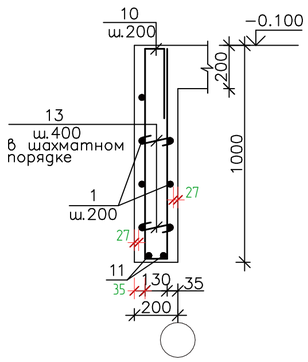

6 – 6

7 – 7

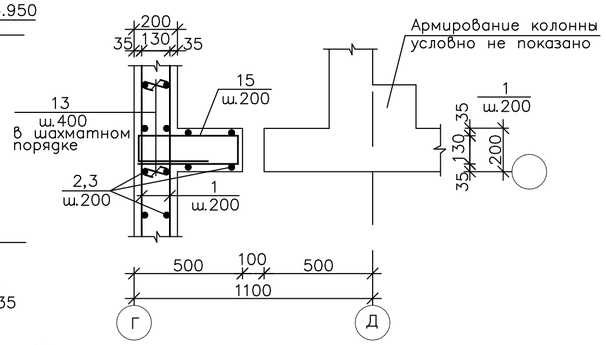

5 – 5

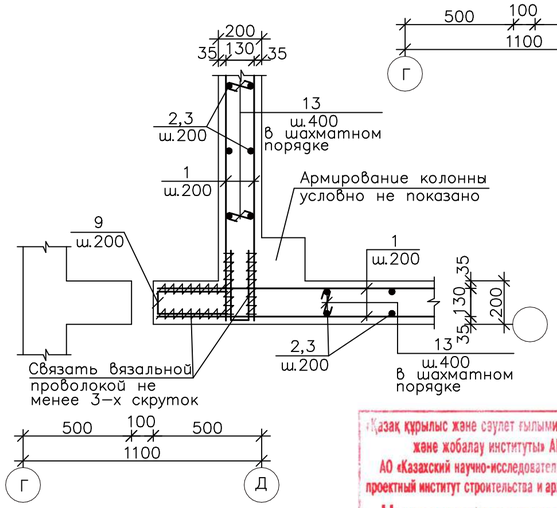

Деталь обрамления отверстий

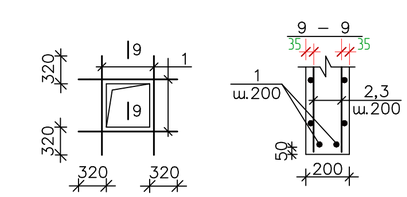

8 – 8

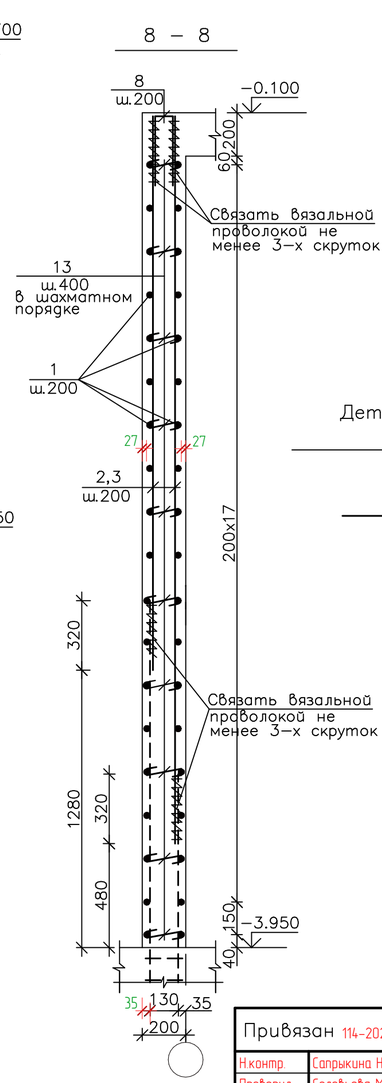

Деталь стыковки арматуры поз.1 (ø8 ~~AIII~~ A400

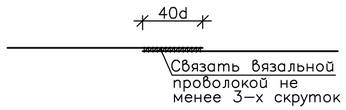

Ведомость деталей.

Номер позиции	Эскиз
6	460, 320, 130, н.г., н.г.
8	320, 130, н.г., н.г.
9	320, 130, в.г., в.г.
10	960, 320, 130, н.г., н.г.
13	100, 160, 100
14	100, 110, 100
15	460, 320, 130, в.г., в.г.

Спецификация расхода материалов на армирование монолитных стен на отм. −3.300.

Марка элемента	Обозначение	Наименование		Кол. на исполнение Блок А	Блок Б	Блок В	Всего	Масса ед.,кг.	Примечания
		Детали							
1	~~ГОСТ 5781–82*~~ ГОСТ 34028-2016	~~ø8 AIII~~ A400	пог.м.	3622.0	5824.0	3624.0	13070.0	0.40	5228.00
2	"	ø8 ~~AIII~~ A400	L=3350	385	507	382	1274	1.34	1707.16
3	"	ø8 ~~AIII~~ A400	L=2550	391	513	388	1292	1.02	1317.84
4	"	ø8 ~~AIII~~ A400	L=1950	66	30	78	174	0.78	135.72
5	"	ø8 ~~AIII~~ A400	L=1150	66	30	78	174	0.46	80.04
6*	"	ø8 ~~AIII~~ A400	L=1500	66	30	78	174	0.60	104.40
7	"	ø8 ~~AIII~~ A400	L=1900	22	10	26	58	0.76	44.08
8*	"	ø8 ~~AIII~~ A400	L=770	457	537	466	1460	0.31	452.60
9*	"	ø8 ~~AIII~~ A400	L=770	314	318	308	940	0.31	291.40
10*	"	ø8 ~~AIII~~ A400	L=2500	15	25	10	50	1.00	50.00
11	"	ø8 ~~AIII~~ A400	L=1700	6	10	4	20	0.68	13.60
12	"	ø8 ~~AIII~~ A400	L=1750	6	12	6	24	0.70	16.80
13*	"	ø6 ~~AI~~ A240	L=360	1402	1820	1416	4638	0.08	371.04
14*	"	ø6 ~~AI~~ A240	L=310		442		442	0.07	30.94
15*	"	ø8 ~~AIII~~ A400	L=1500		38		38	0.60	22.80
		Материалы							
	ГОСТ 26633-2015	Бетон В15	$м^3$	56.0	86.0	56.6	198.6		См. примеч.п.5
	ГОСТ 15588-2014	Пенополистирол ПСС25-Р-А	$м^3$		0.31		0.31		

Ведомость расхода стали на один элемент (кг).

Марка элемента	Изделия арматурные				Всего	Общий расход кг.
	Арматура класса					
	~~ГОСТ 5781–82*~~ ГОСТ 34028-2016					
	~~AI~~ A240		~~AIII~~ A400			
	ø6	итого	ø8	итого		
Монолитные стены	401.98	401.98	9464.44	9464.44	9866.42	9866.42

1. Данный лист читать совместно с КЖ1 лист 23....28.
2. Сечения замаркированы на КЖ1 лист 24, 26, 28.
3. Позиции отмеченные звездочкой см. ведомость деталей.
4. Стержни указанные в "Ведомости деталей", должны гнуться с радиусом гиба для арматуры класса ~~AI~~ A240 – 2.5d, для арматуры класса ~~AIII~~ A400 – ø18 и менее – 6d. d – диаметр стержня.
5. Бетон использовать на портландцементе с водонепроницаемостью W4; F150.

Привязан 114-2020

Н.контр.	Сапрыкина Н.А.		11.20	ГКП	Демеуов
Проверил	Соловьева М.И.		11.20	Разраб.	Канскова
Исполнил	Гиршфельд Д.		11.20	Проверил	Демеуов

инв. N

Изм. Кол. уч. Лист Nдок. Подп. Дата

ТП РК 250 ППС (IB, IIIA) 2,2–2012–КЖ1

Поликлиника на 250 посещений в смену для IB, IIIA климатических подрайонов с обычными геологическими условиями.

Павильон А, Б, В

Стадия	Лист	Листов
РП	29	

Сечения 1–1....9–9. Спецификация расхода материалов армирование монолитных стен.

ТОО ПИ Алматыгипрогор–1

Формат А2

Взам. инв. N | Подп. и дата | Инв. N подл.

«Қазақ құрылыс және сәулет ғылыми - зерттеу және жобалау институты» АҚ
АО «Казахский научно-исследовательский и проектный институт строительства и архитектуры»
Центр комплектации и выпуска
КОПИЯ ВЕРНА

Схема расположения элементов каркаса на отм. −0.100

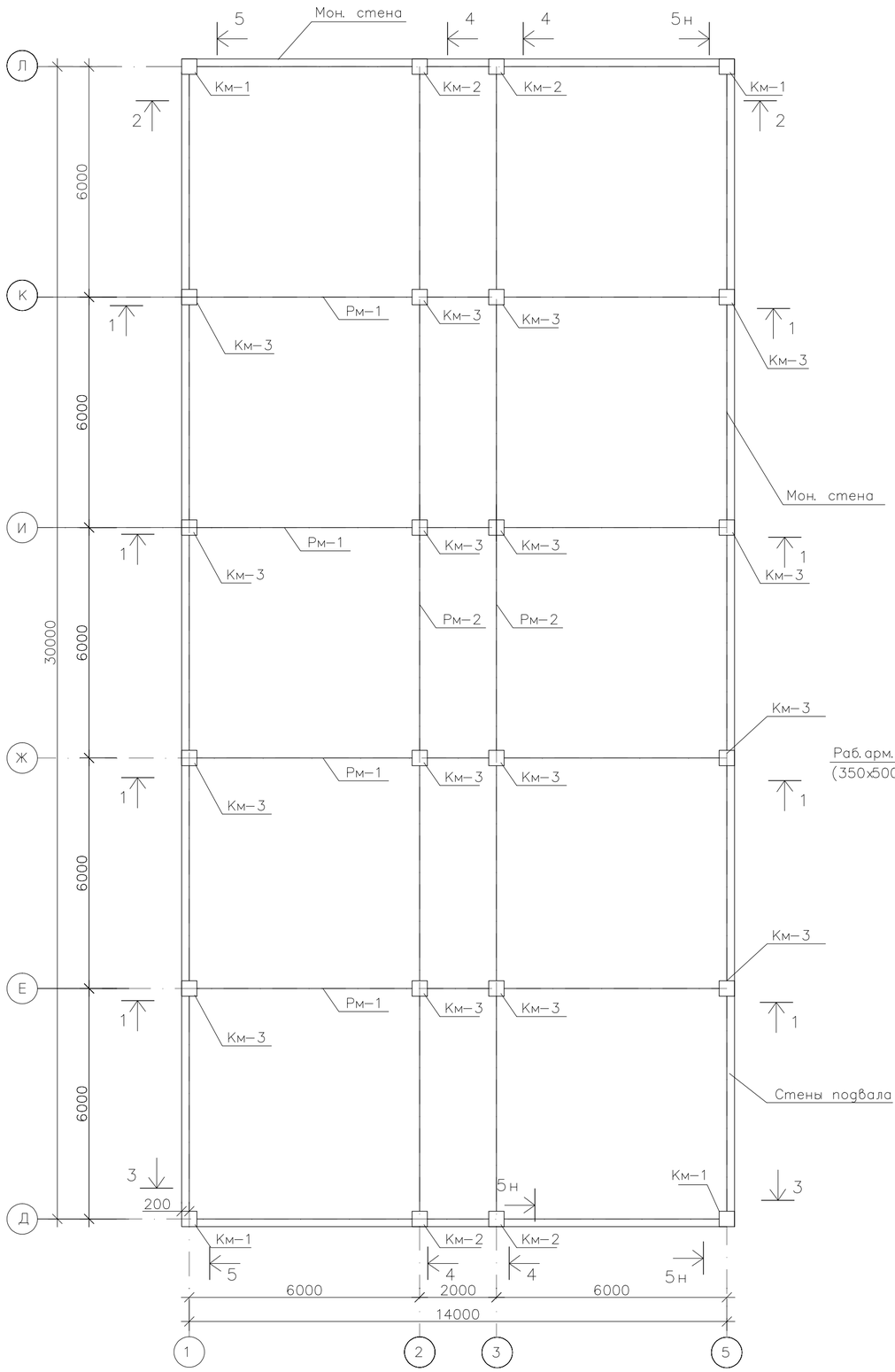

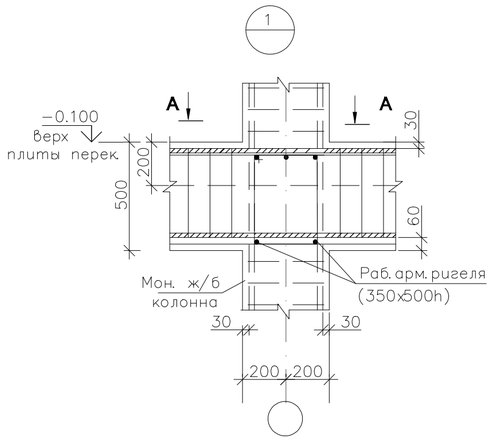

А − А

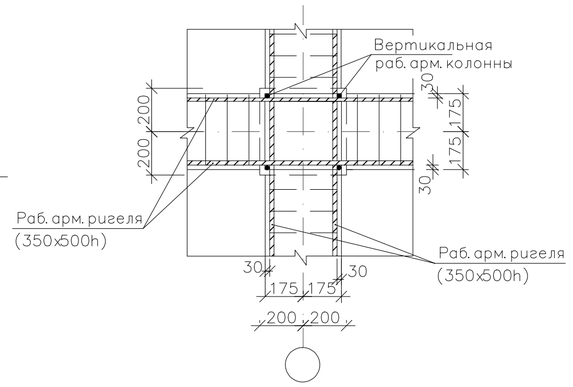

1 − 1

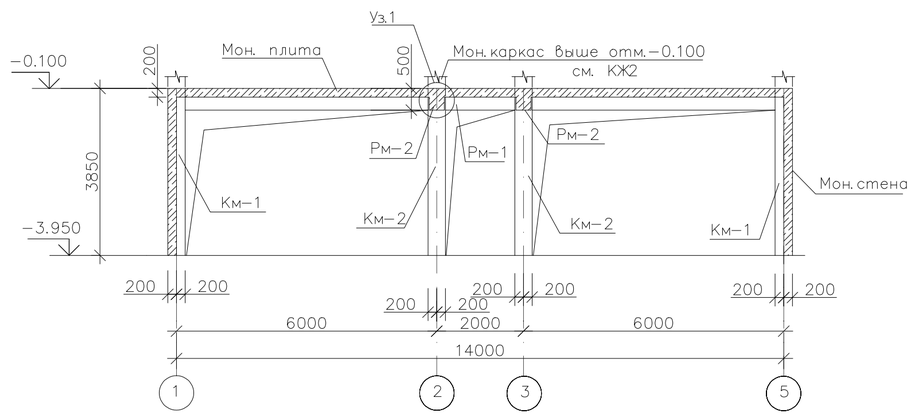

Спецификация к схеме расположения элементов каркаса на отм. −0.100

марка поз.	Обозначение	Наименование	кол. шт.	масса ед.кг.	примеч.
		Монолитные колонны			
Км−1	КЖ1 лист 36	Км−1	4		
Км−2	КЖ1 лист 36	Км−2	4		
Км−3	КЖ1 лист 36	Км−3	16		
		Монолитные ригели			
Рм−1	КЖ1 лист 38	Рм−1	4		
Рм−2	КЖ1 лист 39	Рм−2	2		

«Қазақ құрылыс және сәулет ғылыми - зерттеу және жобалау институты» АҚ
АО «Казахский научно-исследовательский и проектный институт строительства и архитектуры»
Центр комплектации и выпуска
КОПИЯ ВЕРНА

Схема расположения павильонов

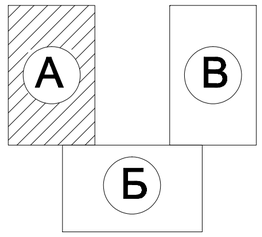

1. Данный лист смотри с КЖ1 - лист31
2. Сечения 2-2 ÷ 5-5 смотри на КЖ1 - лист31

							ТП РК 250 ППС (IВ, IIIА) −2,2−2012−КЖ1
							Поликлиника на 250 посещений в смену для IВ,IIIА климатических подрайонов с обычными геологическими условиями
Изм.	Кол. уч.	Лист	№док.	Подп.	Дата		
Привязан 114-2020				ГКП	Демеуов		Павильон − А
Н.контр.	Сапрыкина Н.А.		11.20.	Разраб.	Боровикова		Стадия: РП; Лист: 30; Листов:
Проверил	Соловьева М.И.		11.20.	Проверил	Демеуов		Схема расположения элементов каркаса на отм.−0.100 Сечения 1−1, узел 1
Исполнил	Гиршфельд Д.		11.20.				ТОО "ПИ Алматыгипрогор−1"
инв. №							

Взам. инв. № | Подп. и дата | инв. № подл.

Формат А2

2 – 2

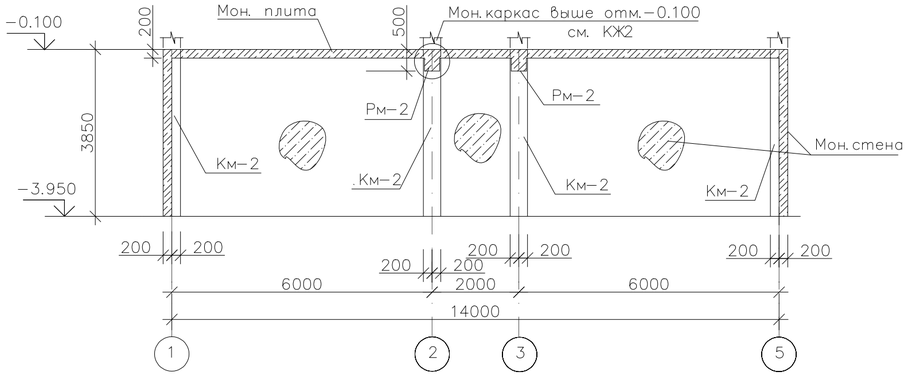

3 – 3

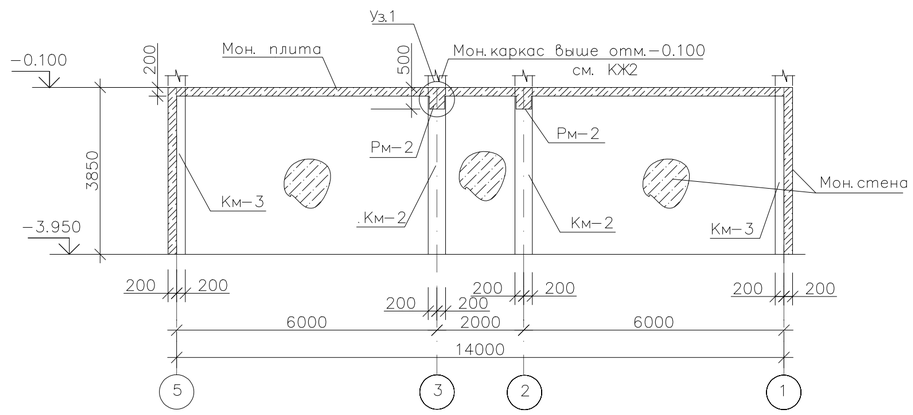

4 – 4

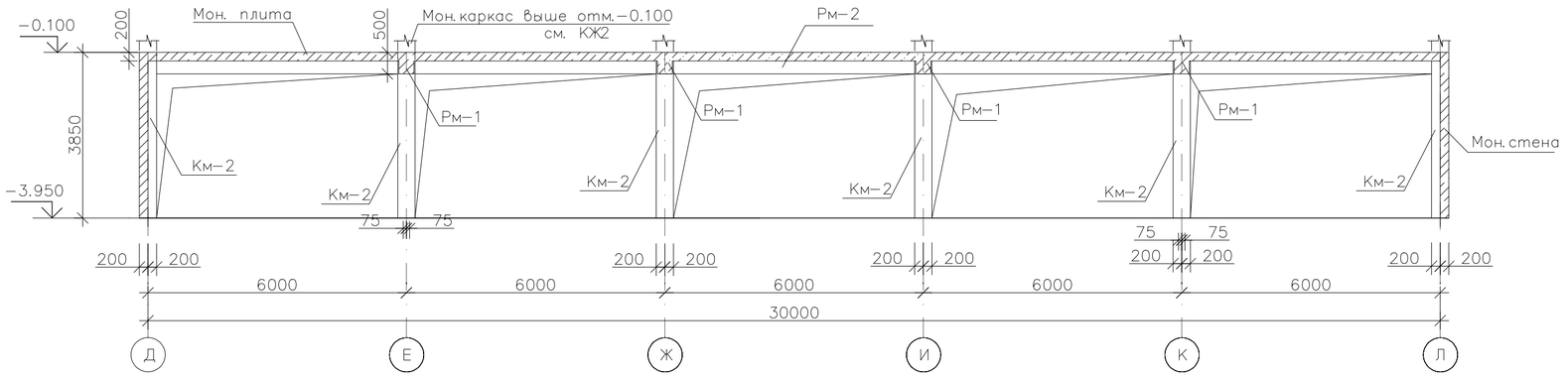

5 – 5
5н – 5н

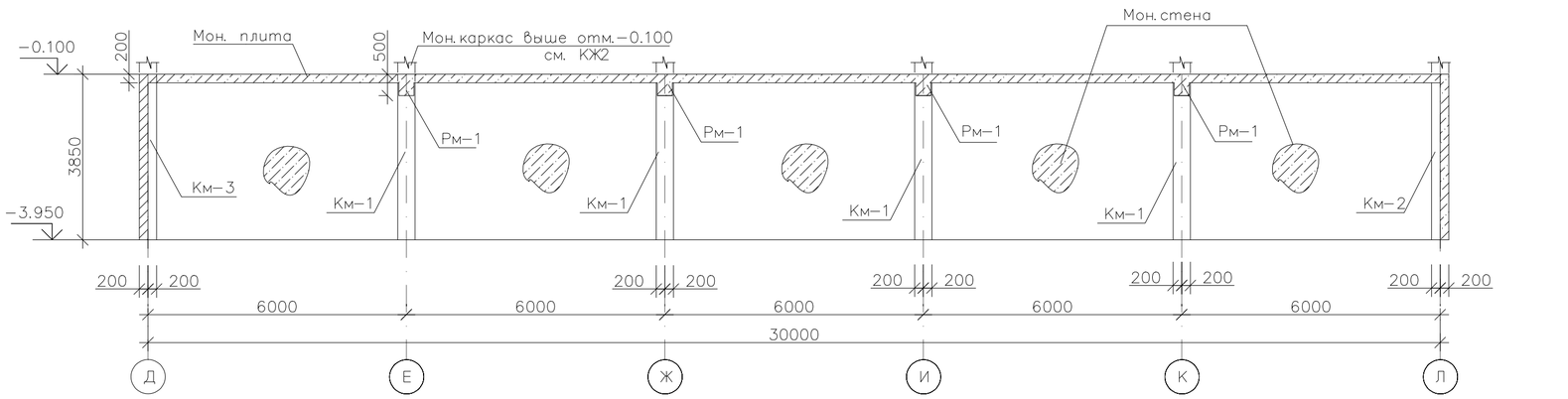

1. Данный лист смотри с КЖ1 - лист30

«Қазақ құрылыс және сәулет ғылыми - зерттеу және жобалау институты» АҚ
АО «Казахский научно-исследовательский и проектный институт строительства и архитектуры»
Центр комплектации и выпуска
КОПИЯ ВЕРНА

							ТП РК 250 ППС (IB, IIIA) −2,2−2012−КЖ1	
							Поликлиника на 250 посещений в смену для IB,IIIA климатических подрайонов с обычными геологическими условиями	
Изм.	Кол. уч.	Лист	№док.	Подп.	Дата			
Привязан 114-2020						ГКП	Демеуов	
Н.контр.	Сапрыкина Н.А.		11.20.			Разраб.	Боровикова	Стадия: РП; Лист: 31; Листов:
Проверил	Соловьева М.И.		11.20.			Проверил	Демеуов	Павильон – А
Исполнил	Гиршфельд Д.		11.20.					Сечения 2−2 ÷ 5−5. к схеме расположения элементов каркаса на отм.−0.100
инв. №								ТОО "ПИ Алматыгипрогор−1"

Взам. инв. № | Подп. и дата | инв. № подл.

Формат А2

Схема расположения элементов каркаса на отм. −0.100

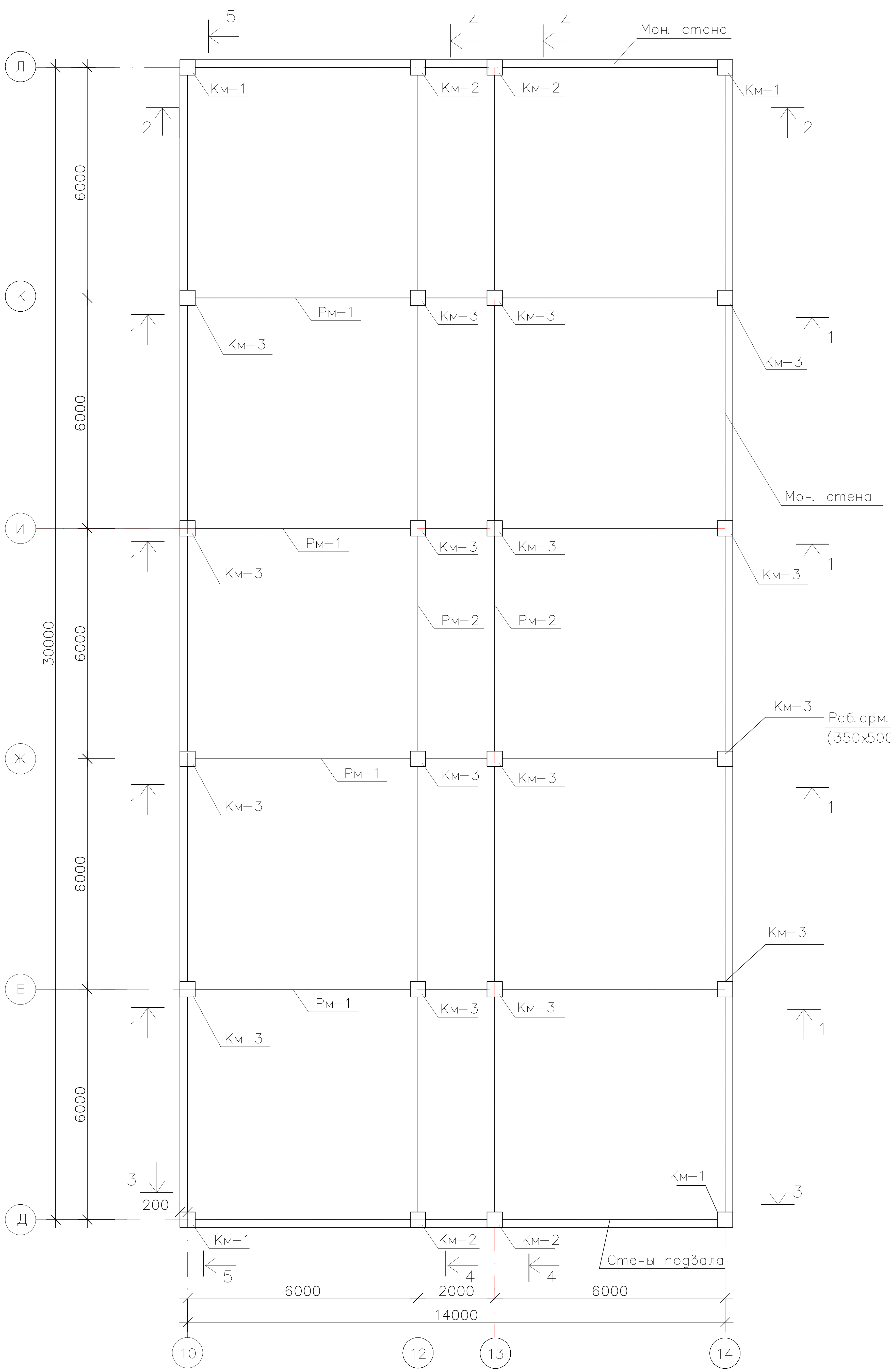

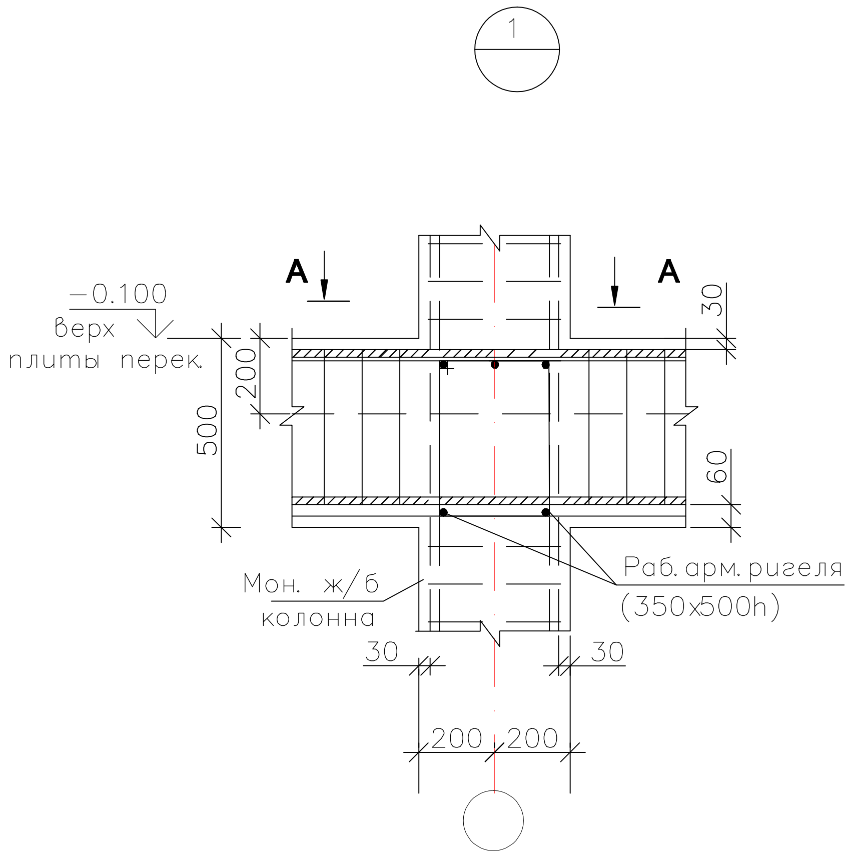

А − А

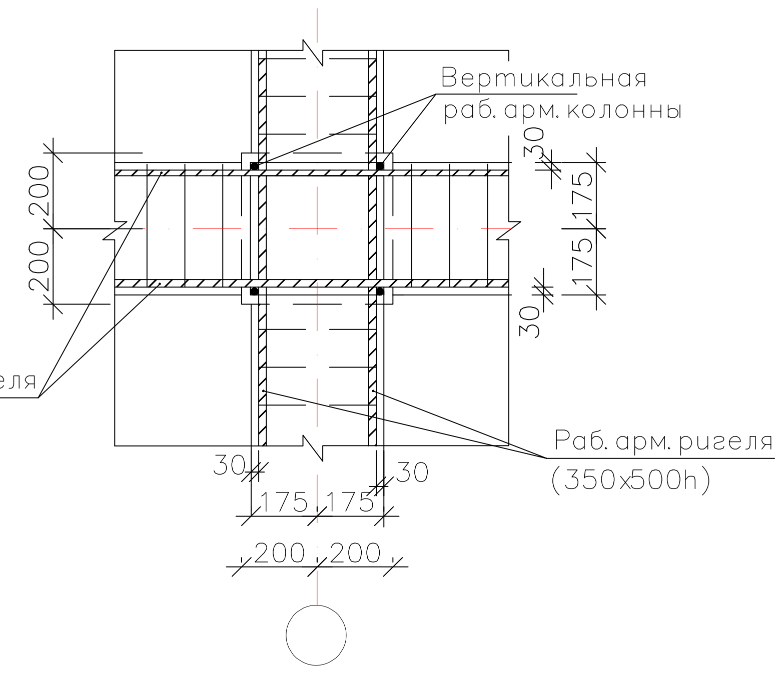

Схема расположения павильонов

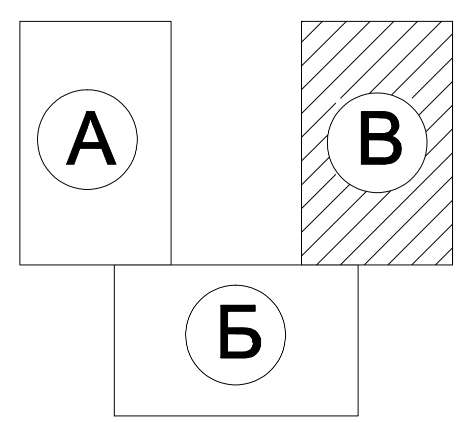

Спецификация к схеме расположения элементов каркаса на отм. −0.100

марка поз.	Обозначение	Наименование	кол. шт.	масса ед.кг.	примеч.
		Монолитные колонны			
Км−1	КЖ1 лист 36	Км−1	4		
Км−2	КЖ1 лист 36	Км−2	4		
Км−3	КЖ1 лист 36	Км−3	16		
		Монолитные ригели			
Рм−1	КЖ1 лист 38	Рм−1	4		
Рм−2	КЖ1 лист 39	Рм−2	2		

«Қазақ құрылыс және сәулет ғылыми - зерттеу және жобалау институты» АҚ
АО «Казахский научно-исследовательский и проектный институт строительства и архитектуры»
Центр комплектации и выпуска
КОПИЯ ВЕРНА

1 − 1

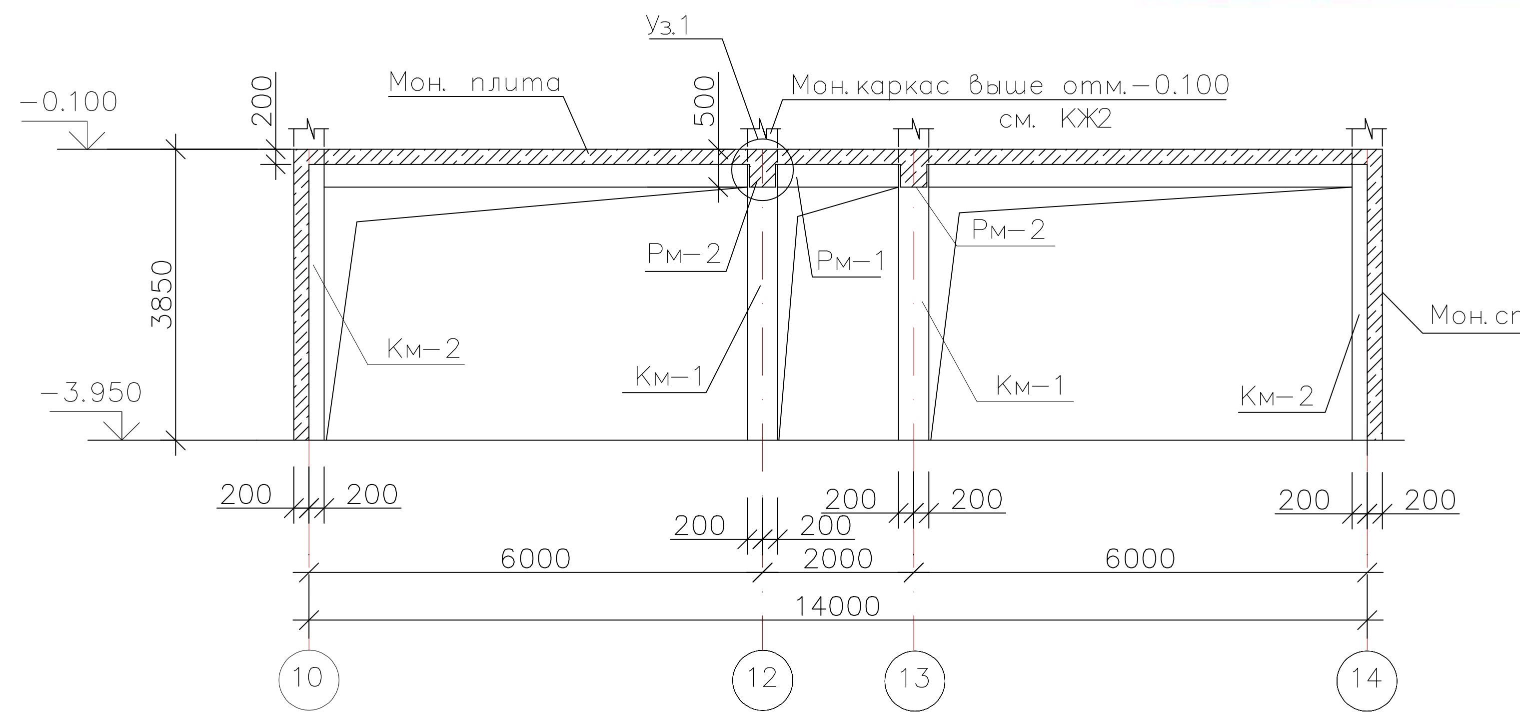

1. Данный лист смотри с КЖ1 - лист33
2. Сечения 2-2 ÷ 5-5 смотри на КЖ1 - лист33

Привязан 114-2020				
Н.контр.	Сапрыкина Н.А.		11.20	
Проверил	Соловьева М.И.		11.20	
Исполнил	Гиршфельд Д.		11.20	
инв. №				

ТП РК 250 ППС (IВ, IIIА) −2,2−2012−КЖ1

Поликлиника на 250 посещений в смену для IВ,IIIА климатических подрайонов с обычными геологическими условиями

Изм.	Кол. уч.	Лист	№док.	Подп.	Дата
ГКП		Демеуов			
Разраб.		Боровикова			
Проверил		Демеуов			

Павильон − В

Стадия	Лист	Листов
РП	32	

Схема расположения элементов каркаса на отм.−0.100 Сечения 1−1, узел 1

ТОО "ПИ Алматыгипрогор−1"

Взам. инв. №

Подп. и дата

Инв. № подл.

Формат А2

2 – 2

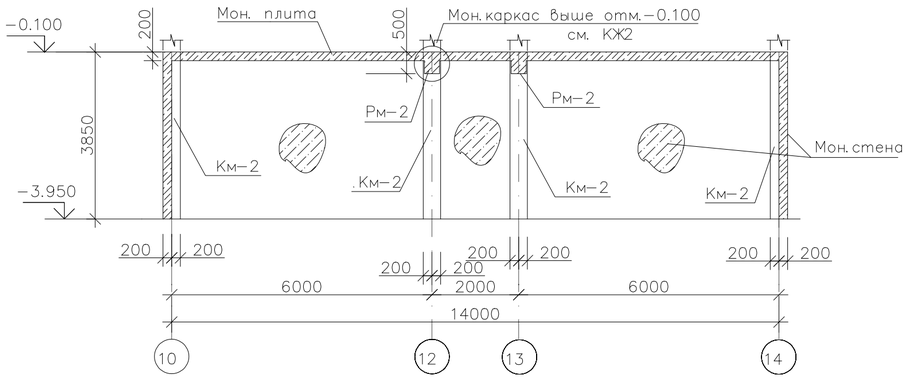

3 – 3

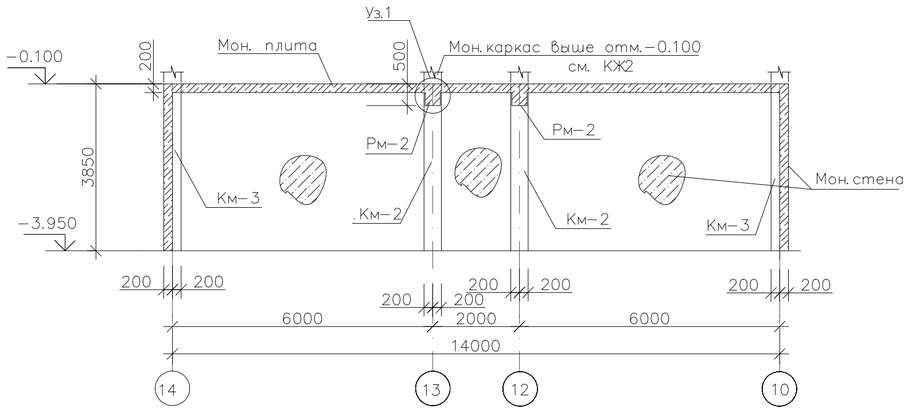

4 – 4

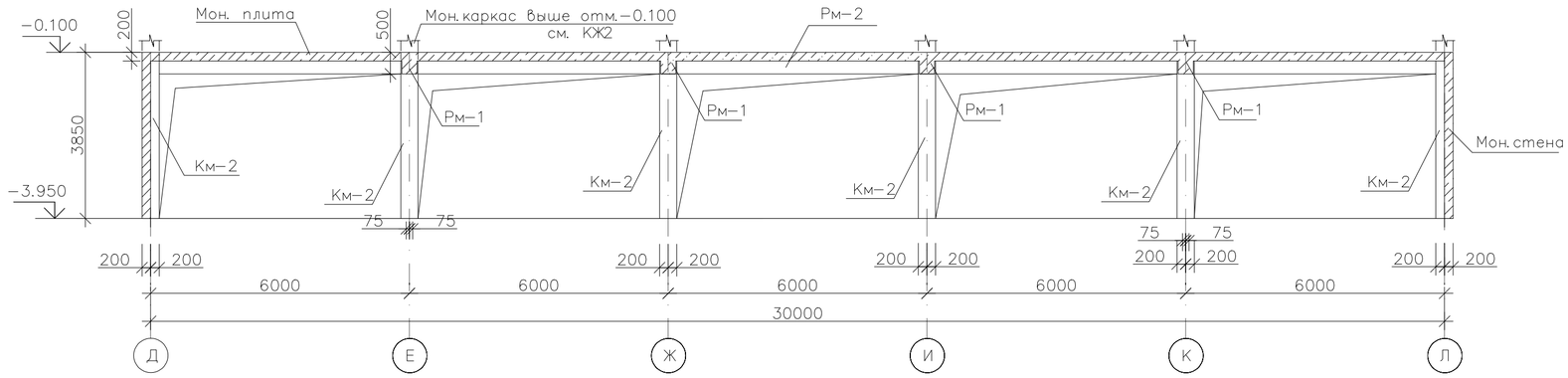

5 – 5

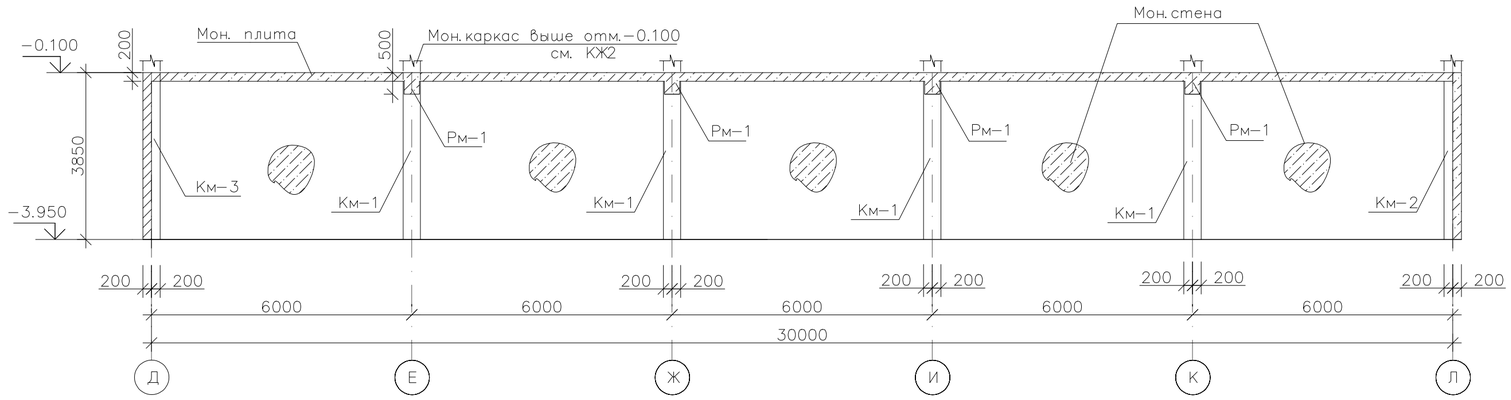

1. Данный лист смотри с ЮК1 - лист32

Қазақ құрылыс және сәулет ғылыми - зерттеу және жобалау институты» АҚ
АО «Казахский научно-исследовательский и проектный институт строительства и архитектуры»
Центр комплектации и выпуска
КОПИЯ ВЕРНА

Взам. инв. №
Подп. и дата
Инв. № подл.

							ТП РК 250 ППС (IB, IIIA) −2,2−2012−КЖ1
							Поликлиника на 250 посещений в смену для IB,IIIA климатических подрайонов с обычными геологическими условиями
Изм.	Кол. уч.	Лист	№док.	Подп.	Дата		
Привязан 114-2020				ГКП	Демеуов		Павильон − В
Н.контр.	Сапрыкина Н.А.		11.20.	Разраб.	Боровикова		
Проверил	Соловьева М.И.		11.20.	Проверил	Демеуов		Сечения 2−2 ÷ 5−5 к схеме расположения элементов каркаса на отм.−0.100
Исполнил	Гиршфельд Д.		11.20.				
инв. №							

Стадия	Лист	Листов
РП	33	

ТОО "ПИ Алматыгипрогор−1"

Формат А2

Схема расположения элементов каркаса на отм. −0.100

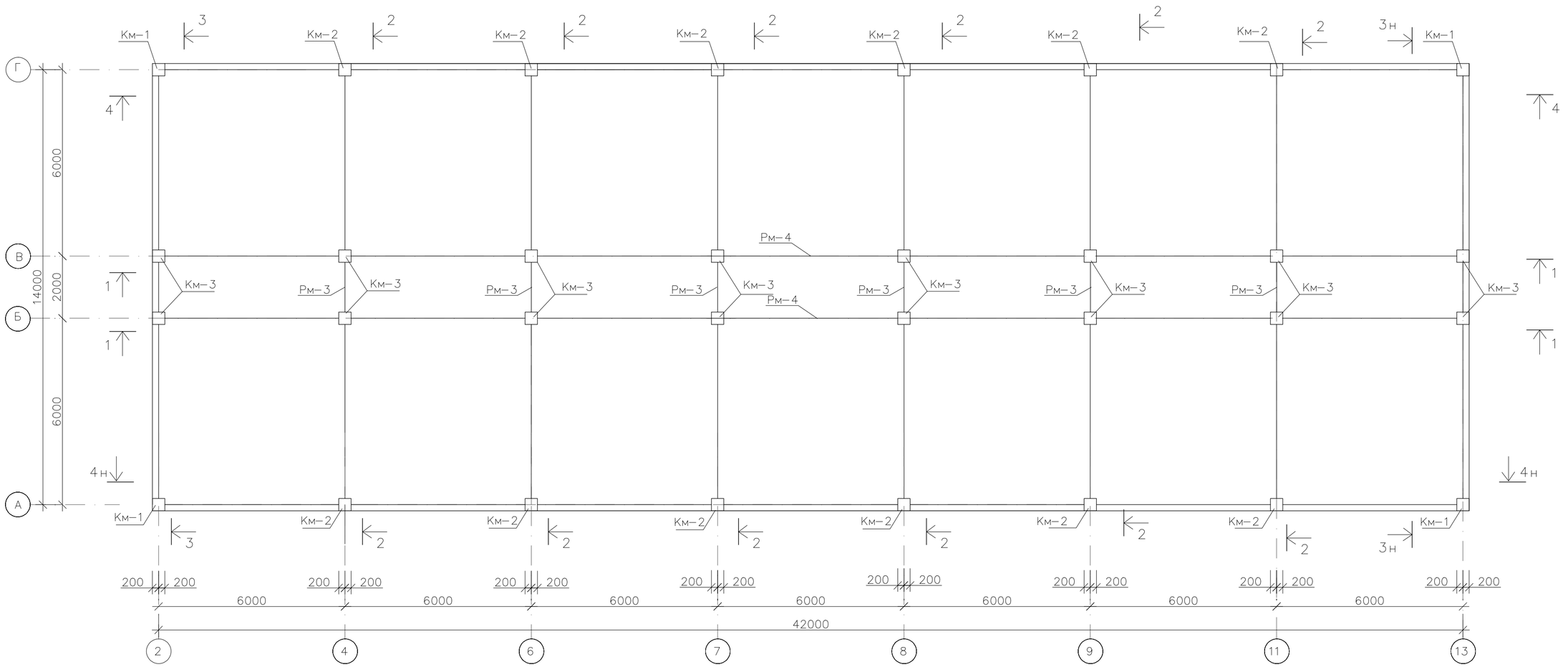

1 − 1

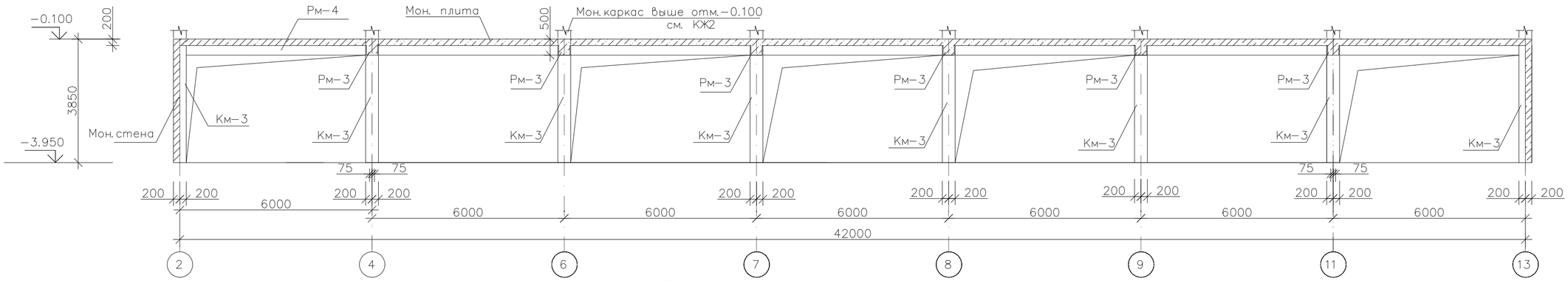

Схема расположения павильонов

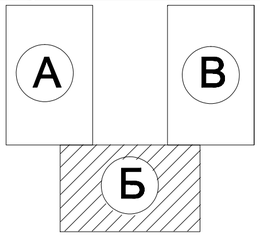

1. Данный лист смотри с КЖ1 - лист35
2. Сечения 2-2 ÷ 4-4 смотри на КЖ1 - лист35

«Қазақ құрылыс және сәулет ғылыми - зерттеу және жобалау институты» АҚ
АО «Казахский научно-исследовательский и проектный институт строительства и архитектуры»
Центр комплектации и выпуска
КОПИЯ ВЕРНА

								ТП РК 250 ППС (IB, IIIA) −2,2−2012−КЖ1
								Поликлиника на 250 посещений в смену для IB,IIIA климатических подрайонов с обычными геологическими условиями
Изм.	Кол. уч.	Лист	№док.	Подп.	Дата			
Привязан 114-2020				ГКП	Демеуов		Павильон − Б	Стадия: РП; Лист: 34; Листов:
Н.контр.	Сапрыкина Н.А.		11.20.	Разраб.	Боровикова			
Проверил	Соловьева М.И.		11.20.	Проверил	Демеуов		Схема расположения элементов каркаса на отм.−0.100 Сечения 1−1,1н−1н	ТОО "ПИ Алматыгипрогор−1"
Исполнил	Гиршфельд Д.		11.20.					
инв. №								

Взам. инв. № | Подп. и дата | инв. № подл.

Формат А2

2 – 2

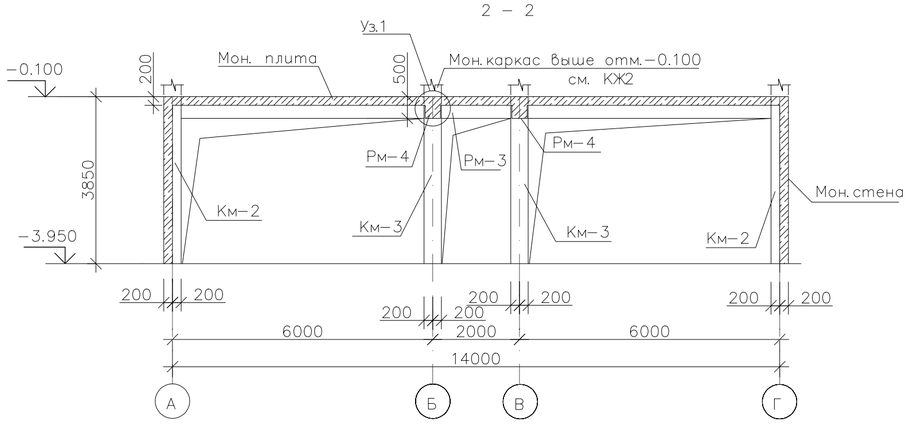

1

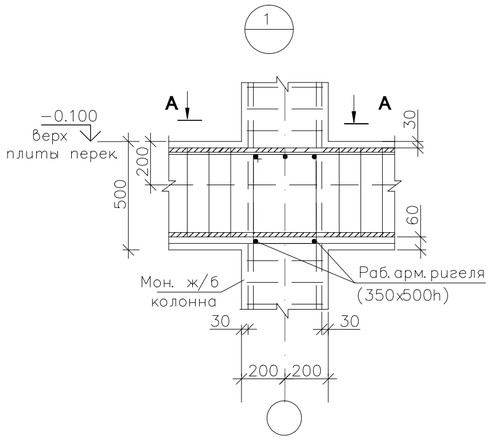

А – А

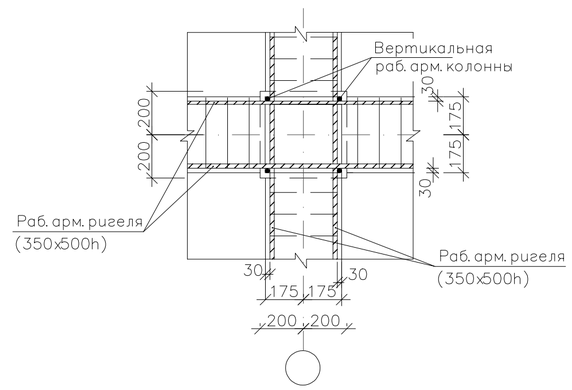

3 – 3
(3н – 3н)

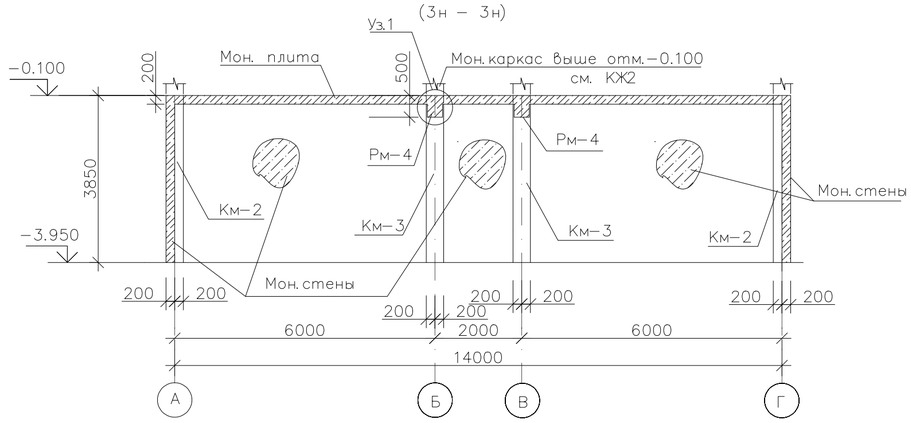

Спецификация к схеме расположения элементов каркаса на отм. –0.100

марка поз.	Обозначение	Наименование	кол. шт.	масса ед.кг.	примеч.
		Монолитные колонны			
Км–1	КЖ1 лист 36	Км–1	4		
Км–2	КЖ1 лист 36	Км–2	12		
Км–3	КЖ1 лист 36	Км–3	16		
		Монолитные ригели			
Рм–3	КЖ1 лист 40	Рм–3	6		
Рм–4	КЖ1 лист 41,42	Рм–4	2		

4 – 4
4н – 4н

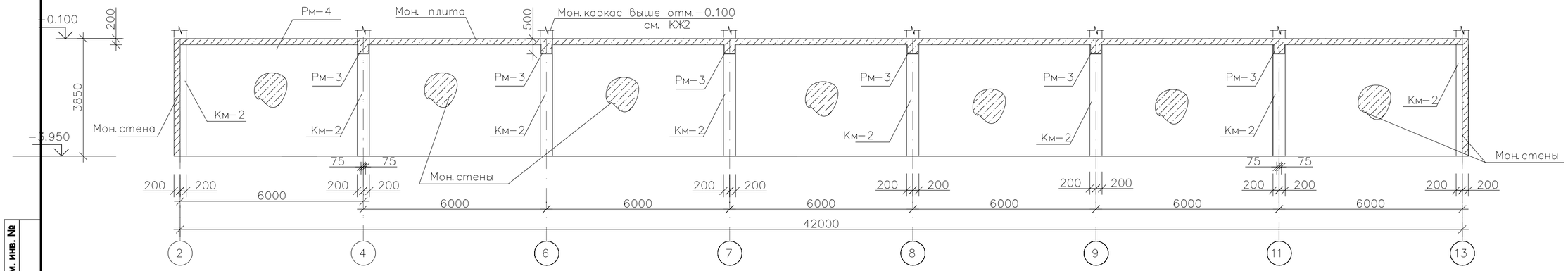

1. Данный лист смотри с КЖ1 - лист34

«Қазақ құрылыс және сәулет ғылыми - зерттеу және жобалау институты» АҚ
АО «Казахский научно-исследовательский и проектный институт строительства и архитектуры»
Центр комплектации и выпуска
КОПИЯ ВЕРНА

Взам. инв. №
Подп. и дата
инв. № подл.

Привязан 114-2020						
Н.контр.	Сапрыкина Н.А.		11.20.			
Проверил	Соловьева М.И.		11.20.			
Исполнил	Гиршфельд Д.		11.20.			
инв. №						

Изм.	Кол. уч.	Лист	№док.	Подп.	Дата
ГКП		Демеуов			
Разраб.		Боровикова			
Проверил		Демеуов			

ТП РК 250 ППС (IB, IIIA) –2,2–2012–КЖ1

Поликлиника на 250 посещений в смену для IB,IIIA климатических подрайонов с обычными геологическими условиями

Павильон – Б

Стадия	Лист	Листов
РП	35	

Сечения 2–2 ÷ 4–4, узел 1 к схеме расположения элементов каркаса на отм.–0.100

ТОО "ПИ Алматыгипрогор–1"

Формат А2

Колонны Км–1 (Км–2)

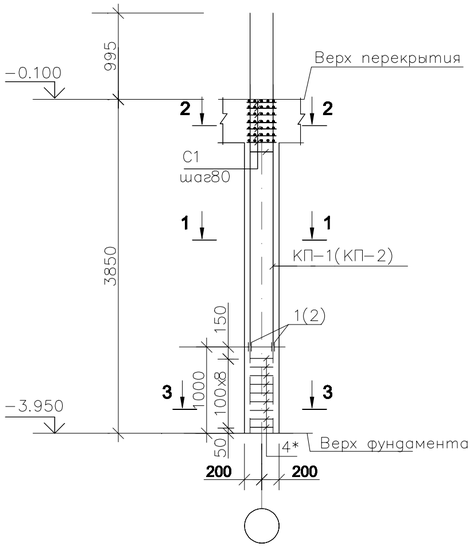

Колонны Км–3

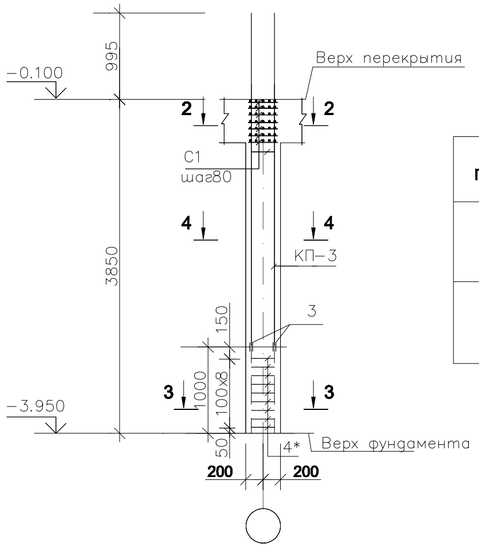

Ведомость деталей.

Поз.	Эскиз
4*	440 / 440 340 340

Спецификация расхода материалов на один элемент.

Марка элемента	Обозначение	Наименование	Количество на исполнение								Масса ед., кг.	Примечания
			Км–1	Км–2	Км–3							
		Сборочные единицы										
КП–1	КЖ1 лист 37	Каркас пространственный КП–1	1								47.22	
КП–2	КЖ1 лист 37	Каркас пространственный КП–2		1							40.02	
КП–3	КЖ1 лист 37	Каркас пространственный КП–3			1						33.58	
		Детали										
1	~~Гост 5781–82*~~ ГОСТ 34028-2016	ø20 ~~AIII~~ A400 L=200	8								0.49	3.92
2	~~Гост 5781–82*~~ ГОСТ 34028-2016	ø18 ~~AIII~~ A400 L=180		8							0.36	2.88
3	~~Гост 5781–82*~~ ГОСТ 34028-2016	ø16 ~~AIII~~ A400 L=160			8						0.25	2.00
4*	~~Гост 5781–82*~~ ГОСТ 34028-2016	ø8 ~~AI~~ A240 L=1560	9	9	9						0.62	~~5.58~~ 16,74
		Сетка										
С–1	КЖ1 лист 37	С–1	14	14	14						0.75	~~10.5~~ 31,50
		Материалы:										
	ГОСТ 26633-2015	БЕТОН КЛ.В25 (м3)	0.616	0.616	0.616							См.примеч.п.2

Позиции обозначенные знаком (*) смотри ведомость деталей

1 – 1

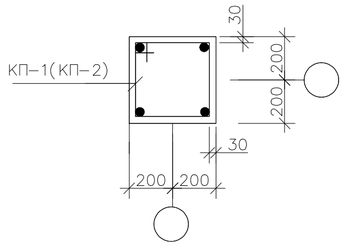

2 – 2

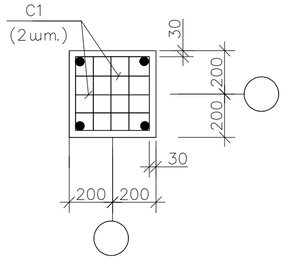

3 – 3

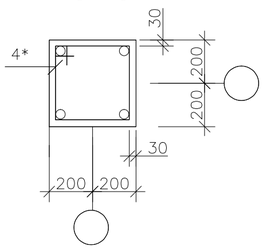

Узел стыковки арматурных стержней накладками

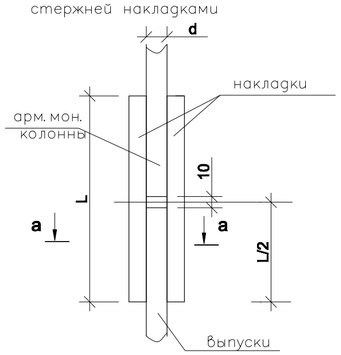

4 – 4

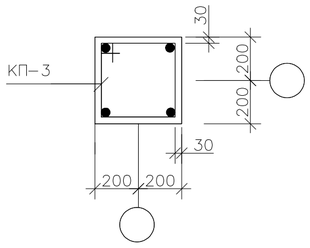

а – а

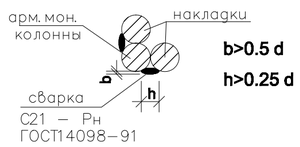

b>0.5 d

h>0.25 d

ВЕДОМОСТЬ РАСХОДА СТАЛИ, КГ.

Марка элемента	Изделия арматурные								
	Арматура класса								Всего
	A240 ~~A I~~		~~A III~~ A400						
	ГОСТ 34028-2016 ~~ГОСТ 5781 – 82*~~								
	ø8	итого	ø8	ø20	ø18	ø16		итого	
Мон. колонна Км–1	14.88	14.88	10.5	41.84				52.34	67.22
Мон. колонна Км–2	14.88	14.88	10.5		33.6			44.1	58.98
Мон. колонна Км–3	14.88	14.88	10.5			26.28		36.78	51.66

1. Данный лист смотри с КЖ1 - лист37

2. Бетон принять на портландцементе с водонепроницаемостью W4.

«Қазақ құрылыс және сәулет ғылыми - зерттеу және жобалау институты» АҚ
АО «Казахский научно-исследовательский и проектный институт строительства и архитектуры»
Центр комплектации и выпуска
КОПИЯ ВЕРНА

Изм.	Кол. уч.	Лист	№ док.	Подп.	Дата	ТП РК 250 ППС (IB, IIIA) –2,2–2012–КЖ1	
						Поликлиника на 250 посещений в смену для IB,IIIA климатических подрайонов с обычными геологическими условиями	
Привязан 114-2020						Павильон – А ,Б,В	Стадия: РП; Лист: 36; Листов:
Н.контр.	Сапрыкина Н.А.		11.20.	ГКП	Демеуов		
Проверил	Соловьева М.И.		11.20.	Разраб.	Боровикова		
Исполнил	Гиршфельд Д.		11.20.	Проверил	Демеуов	Монолитные колонны Км–1, Км–2, Км–3	ТОО "ПИ Алматыгипрогор–1"
инв. №							

Взам. инв. №

Подп. и дата

инв. № под.

Формат А2

КП–1, КП–2, КП–3
для Км–1, Км–2, Км–3

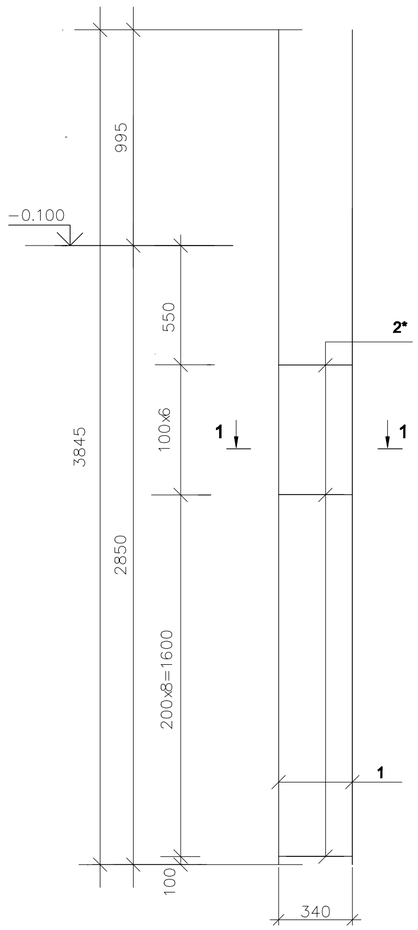

1–1

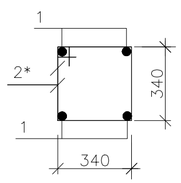

Сетка С1

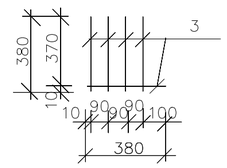

Ведомость деталей.

Поз.	Эскиз
2*	440 / 440 340 340

Спецификация расхода материалов на один элемент.

Марка элемента	Обозначение	Наименование	Количество на исполнение								Масса ед., кг.	Примечания
			КП1	КП2	КП3	С–1						
1	~~Гост 5781–82*~~ ГОСТ 34028-2016	ø20 ~~AIII~~ A400 L=3845	4								9.48	37.92
1	~~Гост 5781–82*~~ ГОСТ 34028-2016	ø18 ~~AIII~~ A400 L=3845		4							7.68	30.72
1	~~Гост 5781–82*~~ ГОСТ 34028-2016	ø16 ~~AIII~~ A400 L=3845			4						6.07	24.28
2*	~~Гост 5781–82*~~ ГОСТ 34028-2016	ø8 ~~AI~~ A240 L=1560	15	15	15						0.62	~~9.3~~ 27,9
3	~~Гост 5781–82*~~ ГОСТ 34028-2016	ø8 ~~AIII~~ A400 L=380				5					0.15	0.75
		Масса , кг.	47.22	40.02	33.58	0.75						

1. Привязка арматуры для пространственных каркасов КП дана по наружной грани стержней.
2. Позиции отмеченные звездочкой см. ведомость деталей.
3. Стержни указанные в "Ведомости деталей", должны гнуться с радиусом гиба для арматуры класса ~~AI~~ A240 - 2.5d, для арматуры класса ~~AIII~~ A400 - Ø18 и менее - 6d.
d - диаметр стержня.

«Қазақ құрылыс және сәулет ғылыми - зерттеу және жобалау институты» АҚ
АО «Казахский научно-исследовательский и проектный институт строительства и архитектуры»
Центр комплектации и выпуска
КОПИЯ ВЕРНА

Изм.	Кол. уч.	Лист	№ док.	Подп.	Дата	ТП РК 250 ППС (IB, IIIA) –2,2–2012–КЖ1			
						Поликлиника на 250 посещений в смену для IB,IIIA климатических подрайонов с обычными геологическими условиями			
Привязан 114-2020						Павильон – А ,Б ,В	Стадия	Лист	Листов
Н.контр.	Сапрыкина Н.А.		11.20.	ГКП	Демеуов		РП	37	
Проверил	Соловьева М.И.		11.20.	Разраб.	Боровикова				
Исполнил	Гиршфельд Д.		11.20.	Проверил	Демеуов	Пространственные каркасы КП–1, КП–2, КП–3 Сетка С1	ТОО "ПИ Алматыгипрогор–1"		
инв. №									

Взам. инв. №
Подп. и дата
инв. № под.

Формат А2

Ригель Рм–1

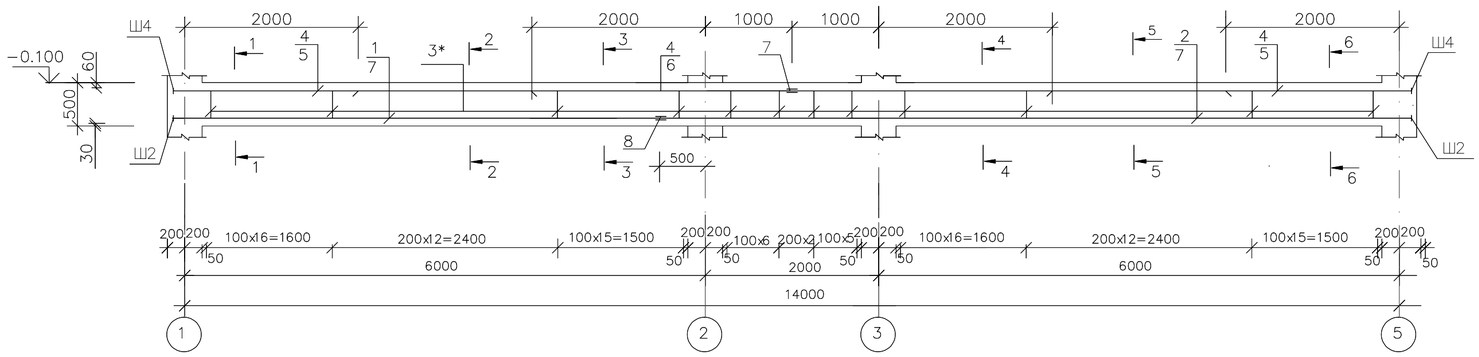

1 – 1
(6 – 6)

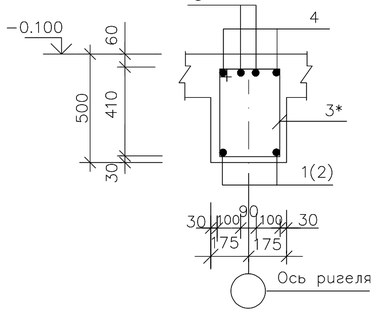

2 – 2
(5 – 5)

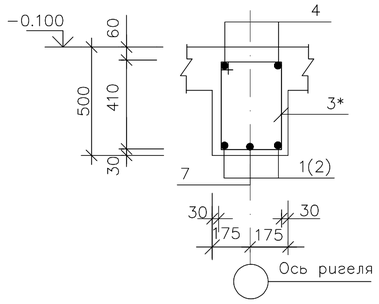

3 – 3
(4 – 4)

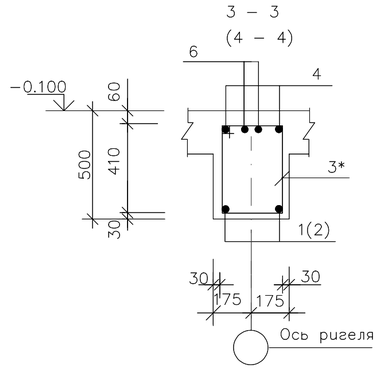

Шайба Ш1
(Шайба Ш4)

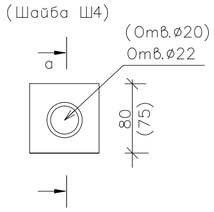

a – a

Деталь приварки шайб

Шайба Ш2
(Шайба Ш3)

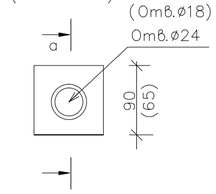

a – a

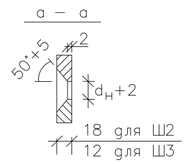

Деталь приварки шайб

Ведомость деталей.

Поз.	Эскиз
3*	390, 510, 290, 410

Спецификация элементов на монолитные ригели

марка поз.	Обозначение	Наименование	кол. шт. Рм–1			масса ед. кг.	примеч.
		Детали					
1	~~Гост 5781–82*~~ ГОСТ 34028-2016	ø22~~AIII~~ A400 L=5650	2			16.86	33.72
2	~~Гост 5781–82*~~ ГОСТ 34028-2016	ø22~~AIII~~ A400 L=8650	2			25.81	51.62
3*	~~Гост 5781–82*~~ ГОСТ 34028-2016	ø8 ~~AI~~ A240 L=1600	102			0.632	64.46
4	~~Гост 5781–82*~~ ГОСТ 34028-2016	ø18 ~~AIII~~ A400 L=7150	4			14.29	57.16
5	~~Гост 5781–82*~~ ГОСТ 34028-2016	ø18~~AIII~~ A400 L=2150	4			4.3	17.2
6	~~Гост 5781–82*~~ ГОСТ 34028-2016	ø18~~AIII~~ A400 L=6000	2			11.99	23.98
7	ГОСТ 34028-2016 ~~Гост 5781–82*~~	ø18~~AIII~~ A400 L=180	4			0.36	1.44
8	~~Гост 5781–82*~~ ГОСТ 34028-2016	ø22~~AIII~~ A400 L=220	4			0.66	2.64
		Шайбы					
Ш2	ГОСТ 103–~~76*~~2006	−16 x 80 L=80	4			1.15	4.6
Ш4	ГОСТ 103–~~76*~~2006	−14 x 75 L=75	8			0.62	4.96
		Материалы:					
	ГОСТ 26633-2015	БЕТОН КЛ. В25 (м3)	2.24				См.примеч.п.6

ВЕДОМОСТЬ РАСХОДА СТАЛИ, КГ.

Марка элемента	Изделия арматурные								Изделия прокатные				Общий расход
	Арматура класса							Всего	Прокат марки				
	~~A I~~ A240			~~A III~~ A400					С245				
	ГОСТ 34028-2016 ~~ГОСТ 5781–82*~~								ГОСТ 103 –2006*				
	ø8	итого	ø25	ø18	ø20	ø22	итого		–16	–18	–14	итого	
Мон. ригель Рм–1	64.46	64.46		99.78		87.98	187.76	252.22	4.6		4.96	9.56	261.78
Мон. ригель Рм–2	139.04	139.04		265.76		191.2	456.96	596.0	4.6		4.96	9.56	605.56

1.Схемы расположения монолитных ригелей см. листы ЮК1 листы 30,32,34.

2.Защитный слой бетона принят по наружной грани рабочей арматуры ригеля.

3.Размеры хомутов даны по внутренней грани арматуры хомута.

4.Бетонирование ригелей вести одновременно с бетонированием плит перекрытия.

5.Сварку вести электродами Э42А по ГОСТ 9467-75*.

6. Бетон принять на портландцементе с водонепроницаемостью W4.

«Қазақ құрылыс және сәулет ғылыми - зерттеу және жобалау институты» АҚ
АО «Казахский научно-исследовательский и проектный институт строительства и архитектуры»
Центр комплектации и выпуска
КОПИЯ ВЕРНА

Взам. инв. № | Подп. и дата | инв. № подл.

							ТП РК 250 ППС (IB, IIIA) –2,2–2012–КЖ1
							Поликлиника на 250 посещений в смену для IB,IIIA климатических подрайонов с обычными геологическими условиями
Изм.	Кол. уч.	Лист	№док.	Подп.	Дата		
Привязан 114-2020			ГКП	Демеуов		Павильон – А,В	Стадия: РП; Лист: 38; Листов:
Н.контр.	Сапрыкина Н.А.		11.20.	Разраб.	Боровикова		
Проверил	Соловьева М.И.		11.20.	Проверил	Демеуов	Монолитный ригель Рм–1	ТОО "ПИ Алматыгипрогор–1"
Исполнил	Гиршфельд Д.		11.20.				
инв. №							

Формат А2

Ригель Рм-2

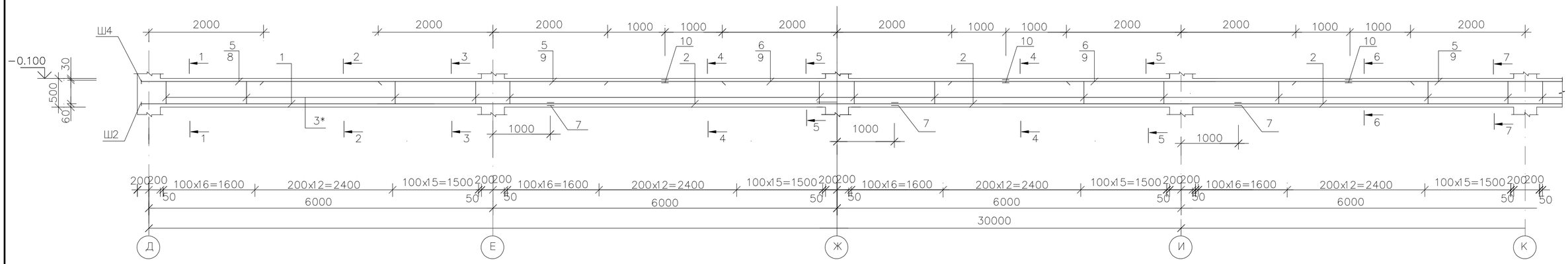

1 – 1
(9 – 9)

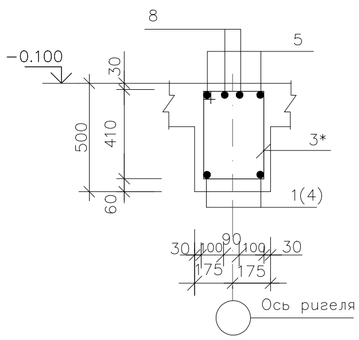

2 – 2
(4 – 4)

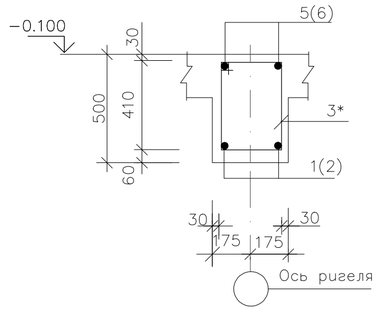

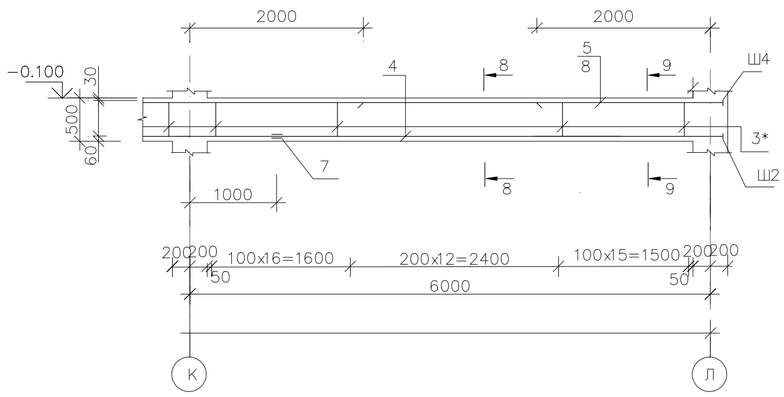

3 – 3
(5 – 5)

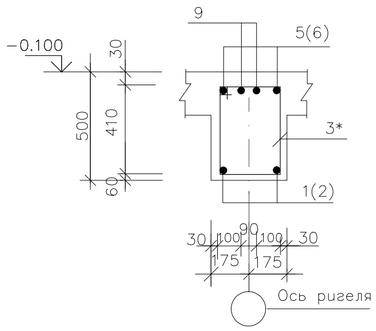

6 – 6
(8 – 8)

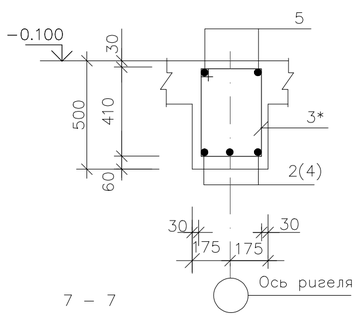

7 – 7

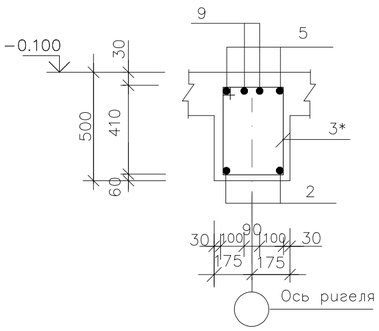

Ведомость деталей.

Поз.	Эскиз
3*	390, 510, 290, 410

«Қазақ құрылыс және сәулет ғылыми - зерттеу және жобалау институты» АҚ
АО «Казахский научно-исследовательский и проектный институт строительства и архитектуры»
Центр комплектации и выпуска
КОПИЯ ВЕРНА

1.Схемы расположения монолитных ригелей см. листы КЖ1 листы 30,32,34.
2.Защитный слой бетона принят по наружной грани рабочей арматуры ригеля.
3.Размеры хомутов даны по внутренней грани арматуры хомута.
4.Бетонирование ригелей вести одновременно с бетонированием плит перекрытия.
5.Сварку вести электродами Э42А по ГОСТ 9467-75*.
6. Ведомость расхода стали на монолитные ригели смотри листы КЖ1 лист 38
7. Бетон принять на портландцементе с водонепроницаемостью W4.

Спецификация элементов на монолитный ригель Рм-4

марка поз.	Обозначение	Наименование		кол. шт. Рм-2		масса ед. кг.	примеч.
		Детали					
1	~~Гост 5781-82*~~ ГОСТ 34028-2016	ø22~~AIII~~ A400	L=7150	2		21.34	42.68
2	~~Гост 5781-82*~~ -//-	ø22~~AIII~~ A400	L=5990	6		17.87	107.22
3*	~~Гост 5781-82*~~ -//-	ø8~~AI~~ A240	L=1600	220		0.632	139.04
4	~~Гост 5781-82*~~ -//-	ø22~~AIII~~ A400	L=5150	2		15.37	30.74
5	~~Гост 5781-82*~~ -//-	ø18~~AIII~~ A400	L=9150	4		18.28	73.12
6	~~Гост 5781-82*~~ -//-	ø18~~AIII~~ A400	L=5990	4		11.97	47.92
7	~~Гост 5781-82*~~ -//-	ø22~~AIII~~ A400	L=220	16		0.66	10.56
8	~~Гост 5781-82*~~ -//-	ø18~~AIII~~ A400	L=2150	4		4.3	17.2
9	~~Гост 5781-82*~~ -//-	ø18~~AIII~~ A400	L=4000	8		15.4	123.2
10	~~Гост 5781-82*~~ -//-	ø18~~AIII~~ A400	L=180	12		0.36	4.32
		Шайбы					
Ш2	КЖ1 лист 38	Ш2		4		1.15	4.6
Ш4	КЖ1 лист 38	Ш4		8		0.62	4.96
		Материалы:					
	ГОСТ 26633-2015	БЕТОН КЛ. В25 (м3)		4.9			См.примеч.п.7

Взам. инв. №
Подп. и дата
инв. № подл.

Привязан 114-2020

Н.контр.	Сапрыкина Н.А.		11.20.
Проверил	Соловьева М.И.		11.20.
Исполнил	Гиршфельд Д.		11.20.
инв. №			

Изм.	Кол. уч.	Лист	№док.	Подп.	Дата
ГКП		Демеуов			
Разраб.		Боровикова			
Проверил		Демеуов			

ТП РК 250 ППС (IB, IIIA) -2,2-2012-КЖ1

Поликлиника на 250 посещений в смену для IB,IIIA климатических подрайонов с обычными геологическими условиями

Павильон – А,В

Монолитный ригель Рм-2

Стадия	Лист	Листов
РП	39	

ТОО "ПИ Алматыгипрогор-1"

Формат А2

Ригель Рм–3

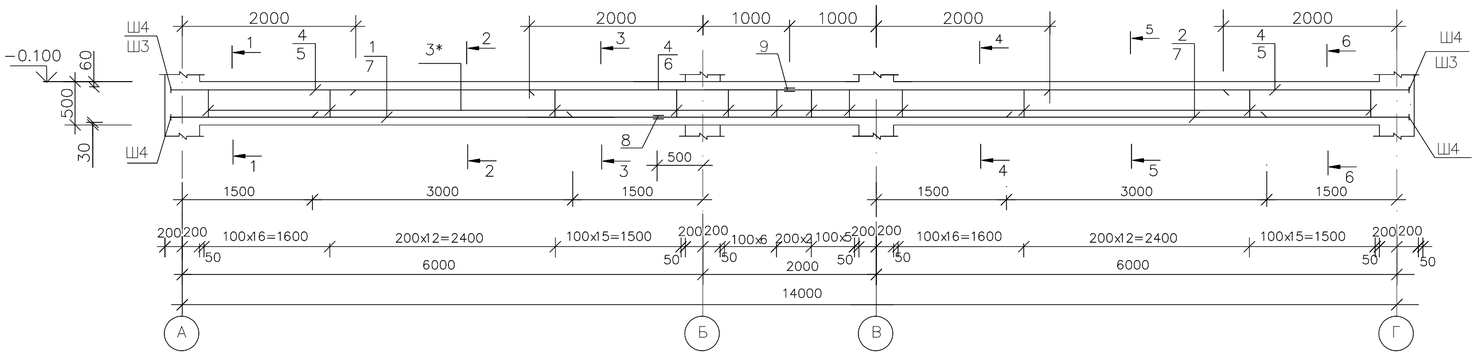

1 – 1
(6 – 6)

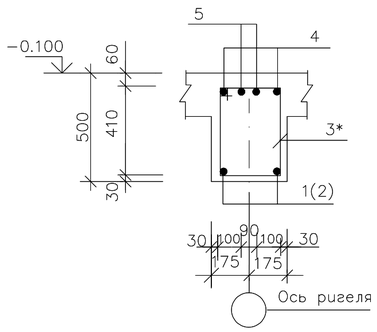

2 – 2
(5 – 5)

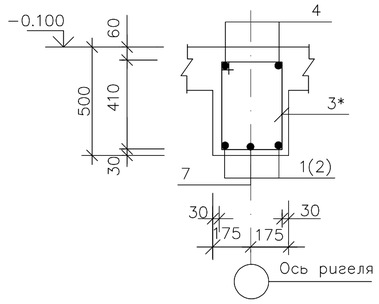

3 – 3
(4 – 4)

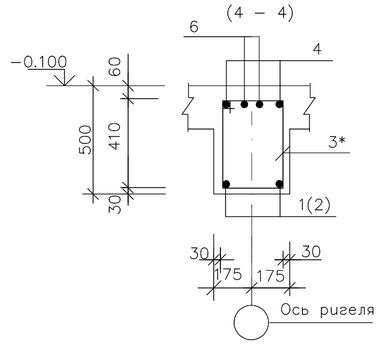

Спецификация элементов на монолитные ригели

марка поз.	Обозначение	Наименование	кол. шт. Рм–3			масса ед. кг.	примеч.
		Детали					
1	~~Гост 5781–82*~~ ГОСТ 34028-2016	ø18 ~~AIII~~ A400 L=5650	2			11.29	22.58
2	~~Гост 5781–82*~~ -//-	ø18 ~~AIII~~ A400 L=8650	2			17.28	34.56
3*	~~Гост 5781–82*~~ -//-	ø8 ~~AI~~ A240 L=1600	102			0.632	64.46
4	~~Гост 5781–82*~~ -//-	ø18 ~~AIII~~ A400 L=7150	4			14.29	57.16
5	~~Гост 5781–82*~~ -//-	ø16~~AIII~~ A400 L=2150	4			3.39	13.56
6	~~Гост 5781–82*~~ -//-	ø18~~AIII~~ A400 L=6000	2			11.99	23.98
7	~~Гост 5781–82*~~ -//-	ø18~~AIII~~ A400 L=3000	2			5.99	11.98
8	~~Гост 5781–82*~~ -//-	ø18~~AIII~~ A400 L=180	8			0.36	2.88
		Шайбы					
Ш3	КЖ1 лист 38	Ш3	4			0.4	1.6
Ш4	КЖ1 лист 38	Ш4	8			0.62	4.96
		Материалы:					
	ГОСТ 26633-2015	БЕТОН КЛ. В25 (м3)	2.24				См.примеч.п.6

Ведомость деталей.

Поз.	Эскиз
3*	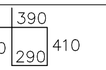

ВЕДОМОСТЬ РАСХОДА СТАЛИ, КГ.

Марка элемента	Изделия арматурные								Изделия прокатные				Общий расход
	Арматура класса							Всего	Прокат марки				
	~~A I~~ A240		~~A III~~ A400						С245				
	ГОСТ 34028-2016 ~~ГОСТ 5781 – 82*~~								ГОСТ 103 –2006*				
	ø8	итого	ø16	ø18	ø20	ø22	итого		–16	–12	–14	итого	
Мон. ригель Рм–3	64.46	64.46	13.56	153.14			166.7	231.16		1.6	4.96	6.56	237.72

«Қазақ құрылыс және сәулет ғылыми - зерттеу және жобалау институты» АҚ
АО «Казахский научно-исследовательский и проектный институт строительства и архитектуры»
Центр комплектации и выпуска
КОПИЯ ВЕРНА

1.Схемы расположения монолитных ригелей см. листы КЖ1 листы 30,32,34.
2.Защитный слой бетона принят по наружной грани рабочей арматуры ригеля.
3.Размеры хомутов даны по внутренней грани арматуры хомута.
4.Бетонирование ригелей вести одновременно с бетонированием плит перекрытия.
5.Сварку вести электродами Э42А по ГОСТ 9467-75*.
6. Бетон принять на портландцементе с водонепроницаемостью W4.

Изм.	Кол. уч.	Лист	№док.	Подп.	Дата	ТП РК 250 ППС (IB, IIIA) –2,2–2012–КЖ1			
						Поликлиника на 250 посещений в смену для IB,IIIA климатических подрайонов с обычными геологическими условиями			
ГКП		Демеуов				Павильон – Б	Стадия	Лист	Листов
Разраб.		Боровикова					РП	40	
Проверил		Демеуов				Монолитный ригель Рм–3	ТОО "ПИ Алматыгипрогор–1"		

Привязан 114-2020
Н.контр. Сапрыкина Н.А. 11.20.
Проверил Соловьева М.И. 11.20.
Исполнил Гиршфельд Д. 11.20.
инв. №

Взам. инв. № | Подп. и дата | инв. № подл.

Формат А2

Ригель Рм–4

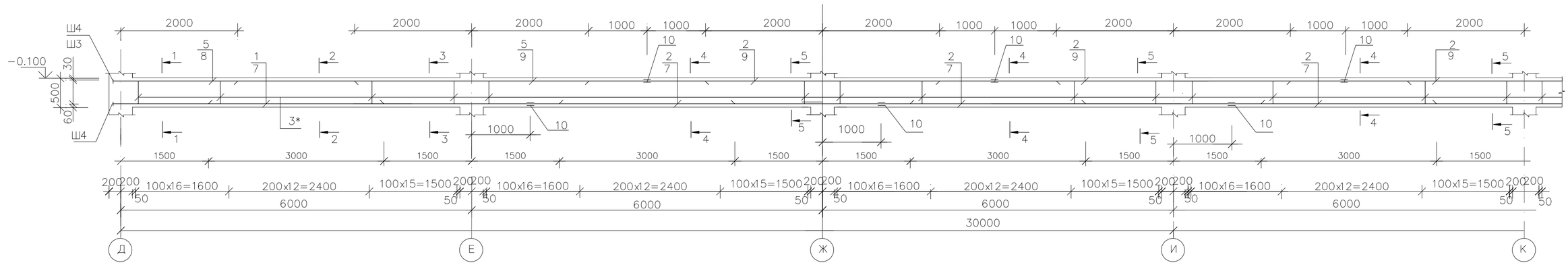

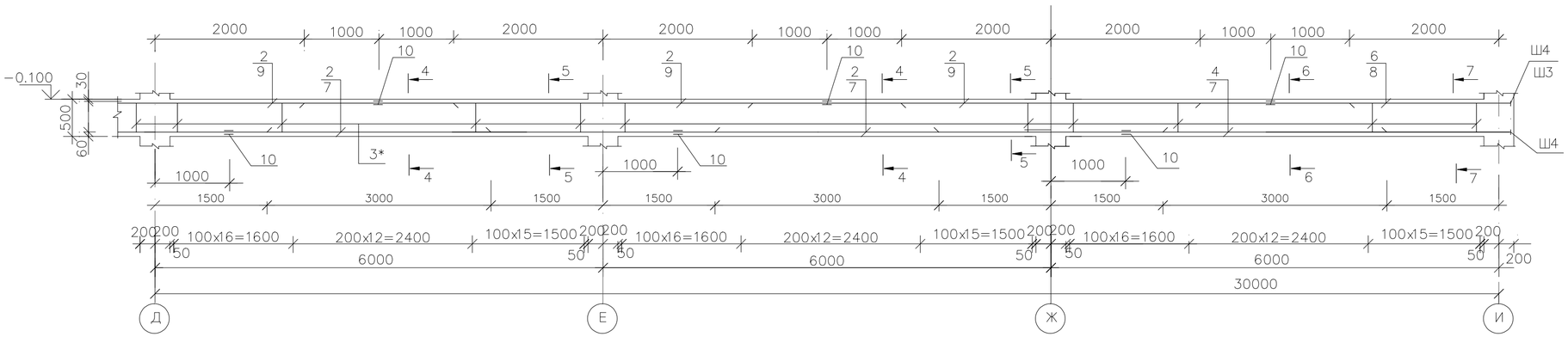

1 – 1

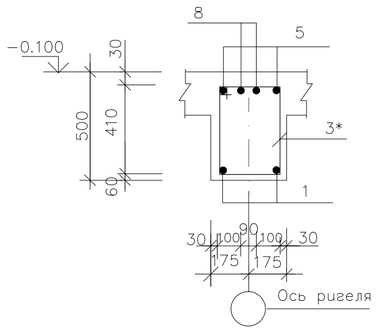

2 – 2

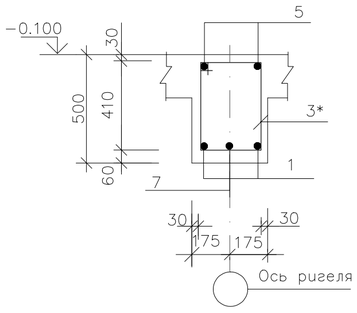

3 – 3

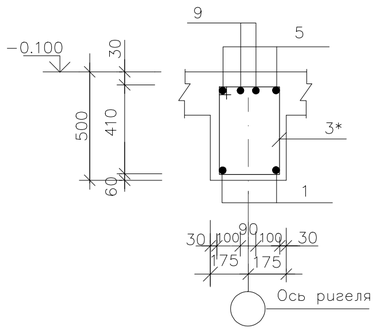

4 – 4

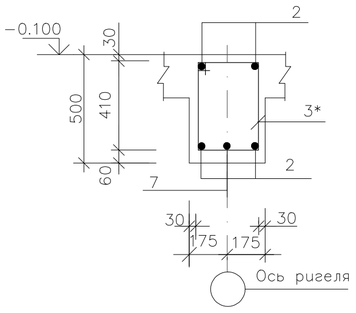

5 – 5

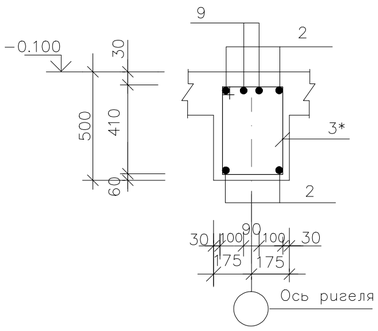

6 – 6

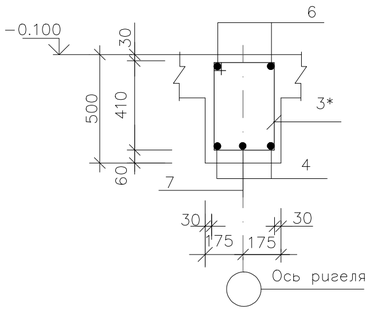

Ведомость деталей.

Поз.	Эскиз
3*	390, 510, 290, 410

1.Схемы расположения монолитных ригелей см. листы КЖ1 листы 30,32,34.
2.Защитный слой бетона принят по наружной грани рабочей арматуры ригеля.
3.Размеры хомутов даны по внутренней грани арматуры хомута.
4.Бетонирование ригелей вести одновременно с бетонированием плит перекрытия.
5.Сварку вести электродами Э42А по ГОСТ 9467-75*.
6. Ведомость расхода стали на монолитные ригели смотри листы КЖ1 лист 42

«Қазақ құрылыс және сәулет ғылыми - зерттеу және жобалау институты» АҚ
АО «Казахский научно-исследовательский и проектный институт строительства и архитектуры»
Центр комплектации и выпуска
КОПИЯ ВЕРНА

Взам. инв. № | Подп. и дата | инв. № подл.

Привязан 114-2020

Н.контр.	Сапрыкина Н.А.		11.20.
Проверил	Соловьева М.И.		11.20.
Исполнил	Гиршфельд Д.		11.20.
инв. №			

Изм.	Кол. уч.	Лист	№ док.	Подп.	Дата
ГКП		Демеуов			
Разраб.		Боровикова			
Проверил		Демеуов			

ТП РК 250 ППС (IB, IIIA) –2,2–2012–КЖ1

Поликлиника на 250 посещений в смену для IB,IIIA климатических подрайонов с обычными геологическими условиями

Павильон – Б

Монолитный ригель Рм–4

Стадия	Лист	Листов
РП	41	

ТОО "ПИ Алматыгипрогор–1"

Формат А2

7 – 7

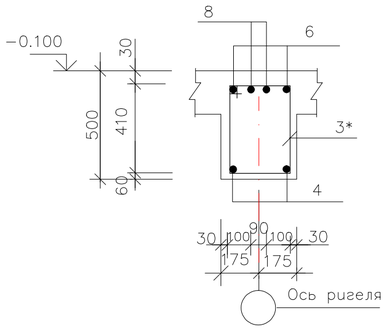

Спецификация элементов на монолитные ригели Рм–4

марка поз.	Обозначение	Наименование		кол. шт. Рм–4		масса ед. кг.	примеч.
		Детали					
1	~~Гост 5781–82*~~ ГОСТ 34028-2016	ø18~~AIII~~ A400	L=7150	2		14.29	28.58
2	~~Гост 5781–82*~~ -//-	ø18~~AIII~~ A400	L=5990	20		11.97	~~29.4~~ 239,4
3*	~~Гост 5781–82*~~ -//-	ø8 ~~AI~~ A240	L=1600	308		0.632	194.66
4	~~Гост 5781–82*~~ -//-	ø18~~AIII~~ A400	L=5150	2		10.29	20.58
5	~~Гост 5781–82*~~ -//-	ø18~~AIII~~ A400	L=9150	2		18.28	36.56
6	~~Гост 5781–82*~~ -//-	ø18~~AIII~~ A400	L=3150	2		6.29	12.6
7	~~Гост 5781–82*~~ -//-	ø18~~AIII~~ A400	L=3000	7		5.99	41.93
8	~~Гост 5781–82*~~ -//-	ø16~~AIII~~ A400	L=2150	4		3.39	13.56
9	~~Гост 5781–82*~~ -//-	ø18~~AIII~~ A400	L=4000	12		7.99	95.88
10	~~Гост 5781–82*~~ -//-	ø18~~AIII~~ A400	L=180	48		0.36	17.28
		Шайбы					
Ш3	КЖ1 лист 38	Ш3		4		0.4	1.6
Ш4	КЖ1 лист 38	Ш4		8		0.62	4.96
		Материалы:					
	ГОСТ 26633-2015	БЕТОН КЛ. В25 (м3)		6.86			См. примеч. п. 6

ВЕДОМОСТЬ РАСХОДА СТАЛИ, КГ.

Марка элемента	Изделия арматурные								Изделия прокатные				Общий расход
	Арматура класса							Всего	Прокат марки				
	A240 ~~A I~~		~~A III~~ A400						C245				
	ГОСТ 34028-2016 ~~ГОСТ 5781 – 82*~~								ГОСТ 103 –2006*				
	ø8	итого	ø18	ø16			итого		–16	–12	–14	итого	
Мон. ригель Рм–4	194.66	194.66	~~282.81~~ 492,81	13.56			~~296.37~~ 506.37	~~491.03~~ 701.03		1.6	4.96	6.56	707,59 ~~497.59~~

1.Схемы расположения монолитных ригелей см. листы КЖ1 листы 30,32,34.
2.Защитный слой бетона принят по наружной грани рабочей арматуры ригеля.
3.Размеры хомутов даны по внутренней грани арматуры хомута.
4.Бетонирование ригелей вести одновременно с бетонированием плит перекрытия.
5.Сварку вести электродами Э42А по ГОСТ 9467-75*.
6. Бетон принять на портландцементе с водонепроницаемостью W4.

«Қазақ құрылыс және сәулет ғылыми - зерттеу және жобалау институты» АҚ
АО «Казахский научно-исследовательский и проектный институт строительства и архитектуры»
Центр комплектации и выпуска
КОПИЯ ВЕРНА

Взам. инв. №
Подп. и дата
инв. № подл.

Изм.	Кол. уч.	Лист	№док.	Подп.	Дата

ТП РК 250 ППС (IB, IIIA) –2,2–2012–КЖ1

Поликлиника на 250 посещений в смену для IB,IIIA климатических подрайонов с обычными геологическими условиями

Привязан 114-2020

ГКП	Демеуов		
Разраб.	Боровикова		
Проверил	Демеуов		
Н.контр.	Сапрыкина Н.А.		11.20.
Проверил	Соловьева М.И.		11.20.
Исполнил	Гиршфельд Д.		11.20.

инв. №

Павильон – Б

Стадия	Лист	Листов
РП	42	

Спецификация на ригель Рм–4. Ведомость расхода стали на Рм–4

ТОО "ПИ Алматыгипрогор–1"

Формат А2

Схема монолитной плиты перекрытия на отм.–0.100
(опалубка)

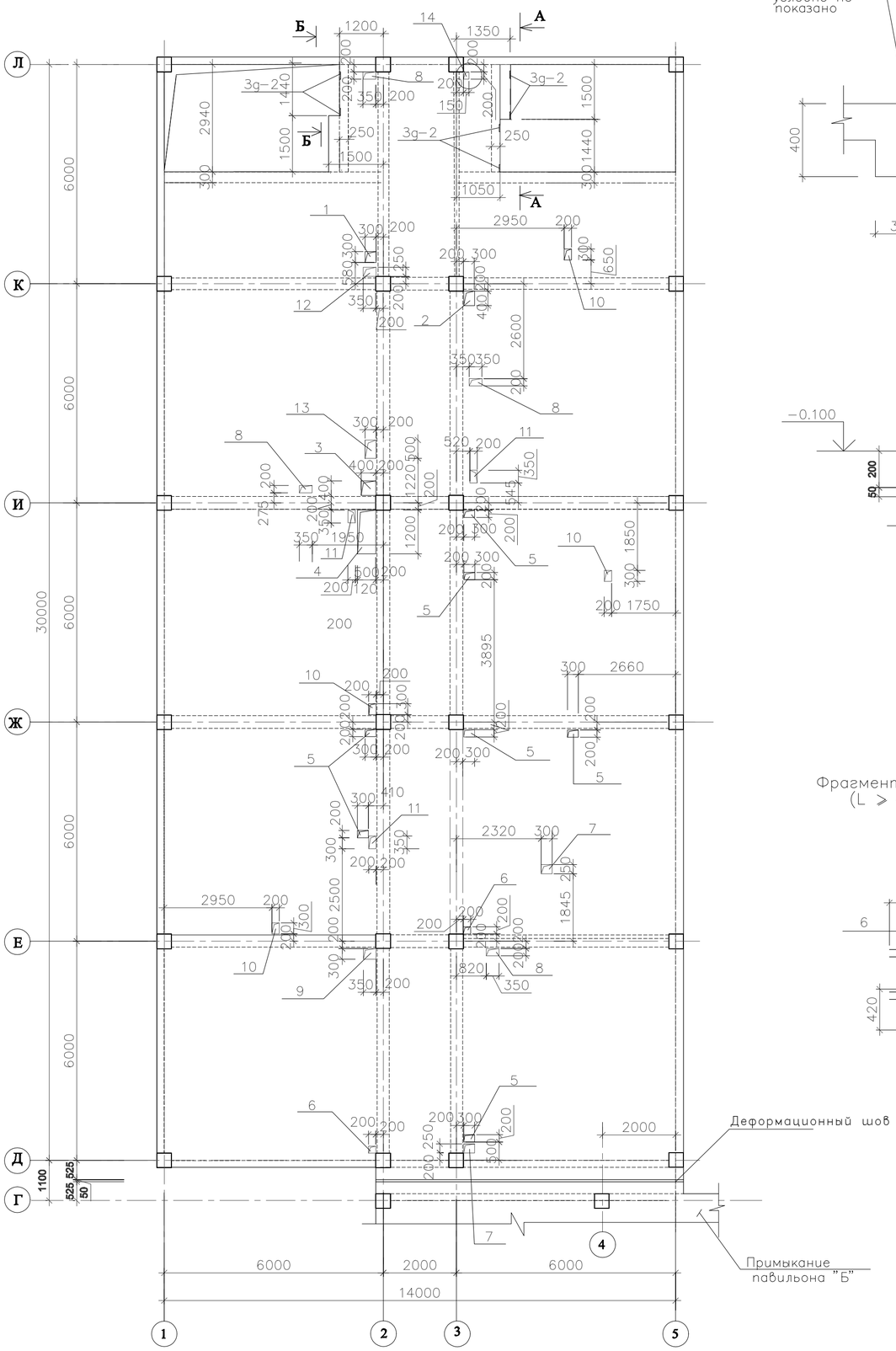

Фрагмент обрамления отверстий
(L ⩾ 400мм. B ⩾ 400мм)

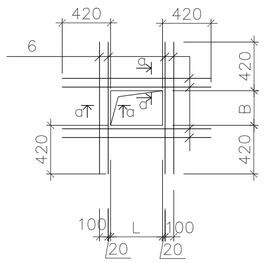

А - А

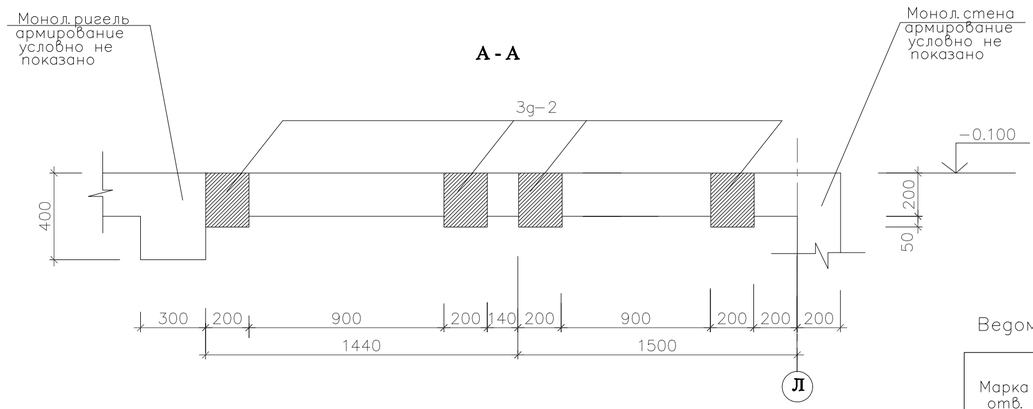

Б - Б

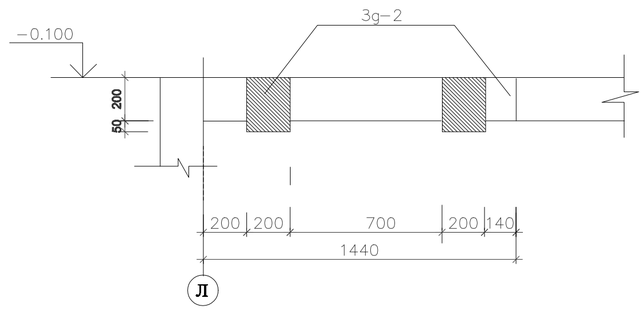

а - а

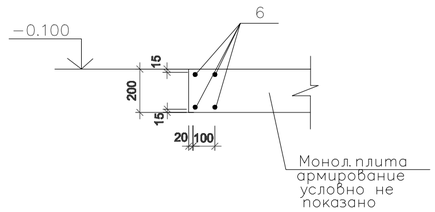

Схема расположения павильонов

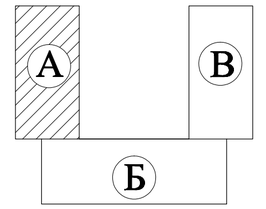

Ведомость отверстий

Марка отв.	Размеры bx h мм	кол–во	Примечание
1	Отв. 300x300	1	ОВ
2	Отв. 300x400	1	ОВ
3	Отв. 400x400	1	ОВ
4	Отв. 500x1200	1	ОВ
5	Отв. 300x200	7	ОВ, ВК
6	Отв. 200x200	2	ОВ, ВК
7	Отв. 300x250	2	ВК
8	Отв. 350x200	5	ВК
9	Отв. 350x300	1	ВК
10	Отв. 200x300	2	ВК
11	Отв. 200x350	3	ВК
12	Отв. 350x250	1	ВК
13	Отв. 300x500	1	ЭО
14	Отв. 150x200	1	ОВ

«Қазақ құрылыс және сәулет ғылыми - зерттеу және жобалау институты» АҚ
АО «Казахский научно-исследовательский и проектный институт строительства и архитектуры»
Центр комплектации и выпуска
КОПИЯ ВЕРНА

1. Данный лист см. совместно с КЖ1 лист 46,47
2. Спецификацию элементов и ведомость расхода стали см. КЖ1 лист 46,47
3. После укладки комуникаций всех разделов отверстия ОВ, ВК, ЭЛ заделать мелко – зернистым раствором , бетон кл. В15–0.1 м^3
4. Бетонирование плиты перекрытия вести одновременно с бетонированием ригелей и балок.

Изм.	Кол. уч.	Лист	№док.	Подп.	Дата

ТП РК 250 ППС (IB,IIIA) –2,2–2012–КЖ1

Поликлиника на 250 посещений в смену для IB,IIIA климатических подрайонов с обычными геологическими условиями

Привязан 114-2020

ГКП	Демеуов		Павильон – А	Стадия: РП; Лист: 43; Листов:
Н.контр.	Сапрыкина Н.А.	11.20	Разраб.	Яровая		
Проверил	Соловьева М.И.	11.20	Проверил	Демеуов	Схема монолитной плиты пере – крытия на отм.–0,100(опалубка)	ТОО "ПИ Алматыгипрогор–1"
Исполнил	Гиршфельд Д.	11.20				

инв. №

Взам. инв.№ | Подп. и дата | Инв. №подл.

Формат А2

Схема монолитной плиты перекрытия на отм.–0.100
(опалубка)

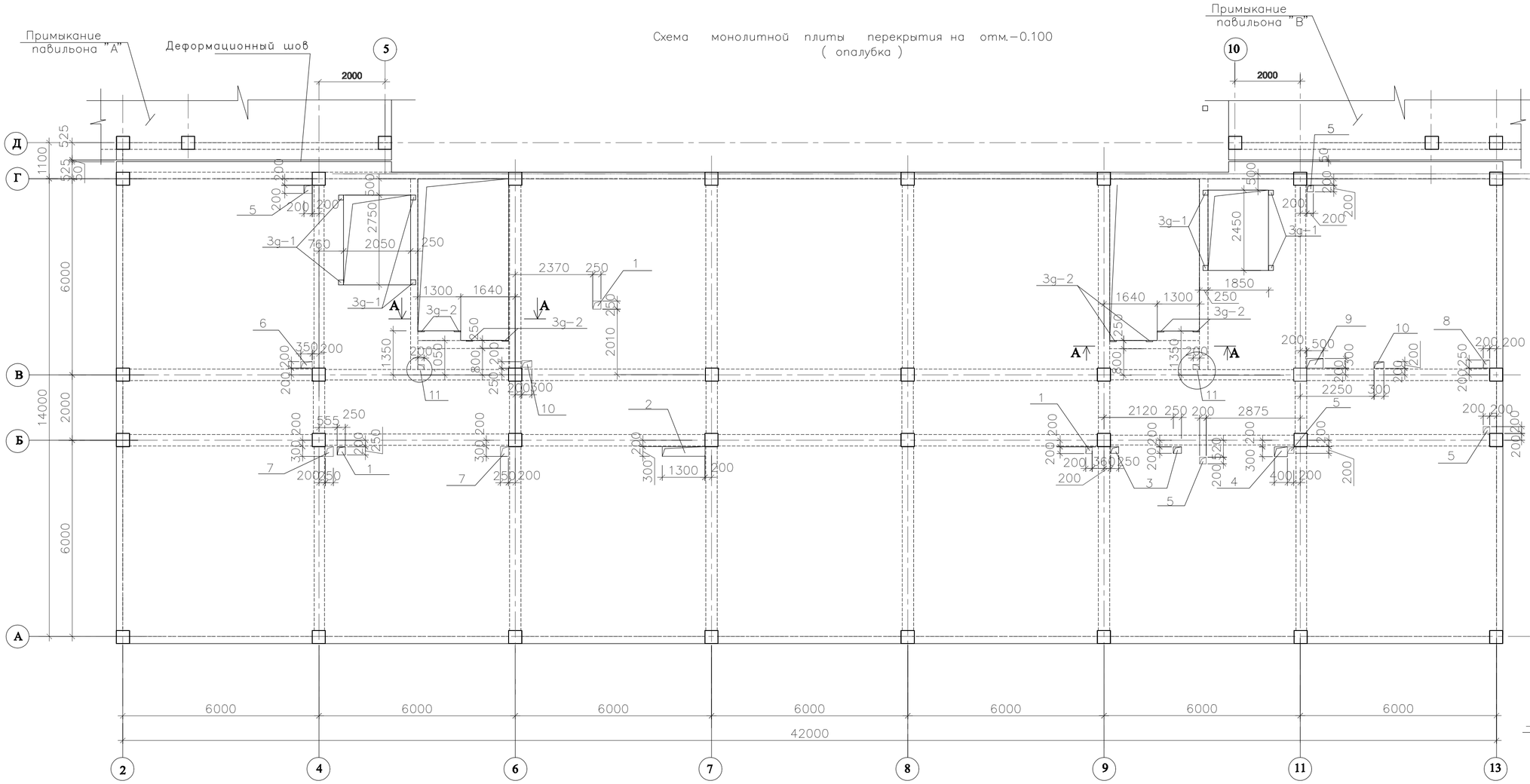

Схема расположения павильонов

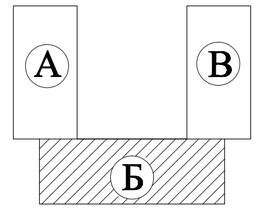

Фрагмент обрамления отверстий
(L > 400мм. B > 400мм)

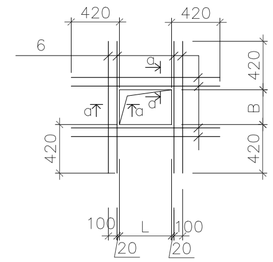

а - а

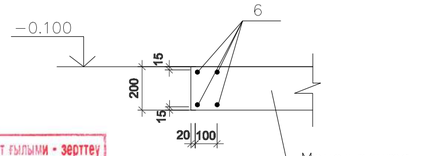

Ведомость отверстий

Марка отв.	Размеры b x h мм	кол–во	Примечание
1	Отв. 250х250	2	ОВ, ВК
2	Отв. 1300х300	1	ОВ
3	Отв. 250х200	2	ОВ
4	Отв. 400х300	1	ОВ
5	Отв. 200х200	4	ОВ, ВК
6	Отв. 350х200	1	ОВ
7	Отв. 250х300	2	ВК
8	Отв. 200х250	1	ВК
9	Отв. 500х300	1	ЭО
10	Отв. 300х200	2	ЭО, ОВ
11	Отв. 200х150	2	ОВ

А - А

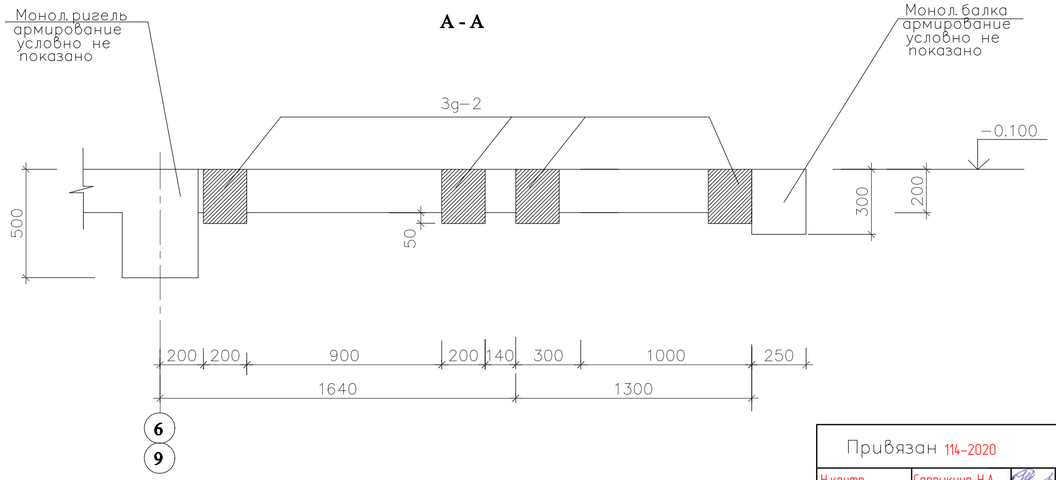

«Қазақ құрылыс және сәулет ғылыми - зерттеу және жобалау институты» АҚ
АО «Казахский научно-исследовательский и проектный институт строительства и архитектуры»
Центр комплектации и выпуска
КОПИЯ ВЕРНА

1. Данный лист см. совместно с КЖ1 лист 48,49,50
2. Спецификацию элементов и ведомость расхода стали см. КЖ1 лист 50
3. После укладки комуникаций всех разделов отверстия ОВ, ВК, ЭЛ заделать мелко – зернистым раствором , бетон кл. В15–0.1 м^3
4. Бетонирование плиты перекрытия вести одновременно с бетонированием ригелей и балок.

Взам. инв.№ | Подп. и дата | Инв. №подл.

Изм.	Кол. уч.	Лист	№док.	Подп.	Дата

ТП РК 250 ППС (IB,IIIA) –2,2–2012–КЖ1

Поликлиника на 250 посещений в смену для IB,IIIA климатических подрайонов с обычными геологическими условиями

Привязан 114–2020

ГКП	Демеуов		
Н.контр.	Сапрыкина Н.А.		11.20
Проверил	Демеуов		
Проверил	Соловьева М.И.		11.20
Разраб.	Яровая		
Исполнил	Гиршфельд Д.		11.20

инв. №

Павильон – Б

Стадия	Лист	Листов
РП	44	

Схема монолитной плиты пере – крытия на отм.–0,100(опалубка)

ТОО "ПИ Алматыгипрогор–1"

Формат А2

Схема монолитной плиты перекрытия на отм.–0.100
(опалубка)

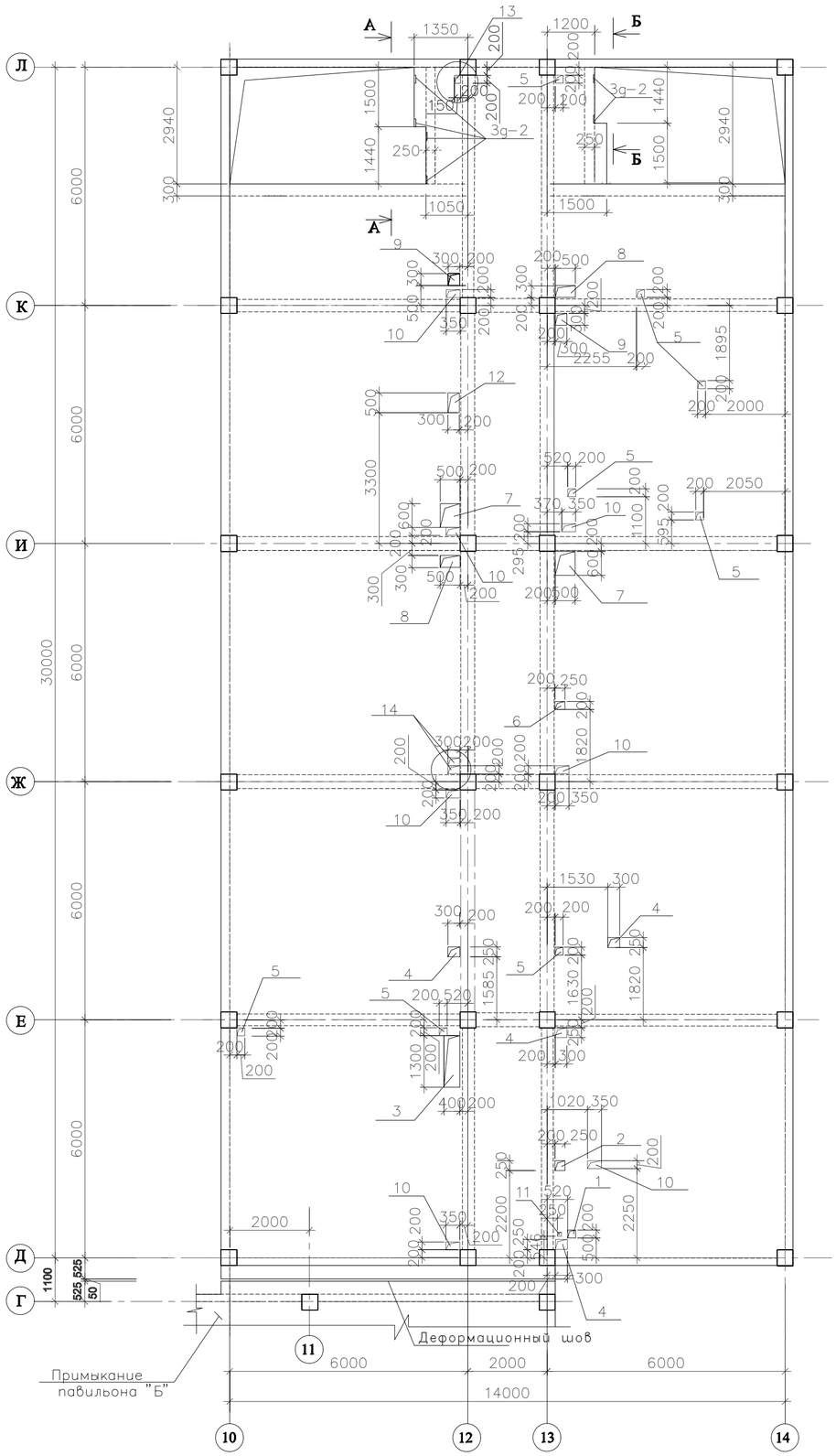

А - А

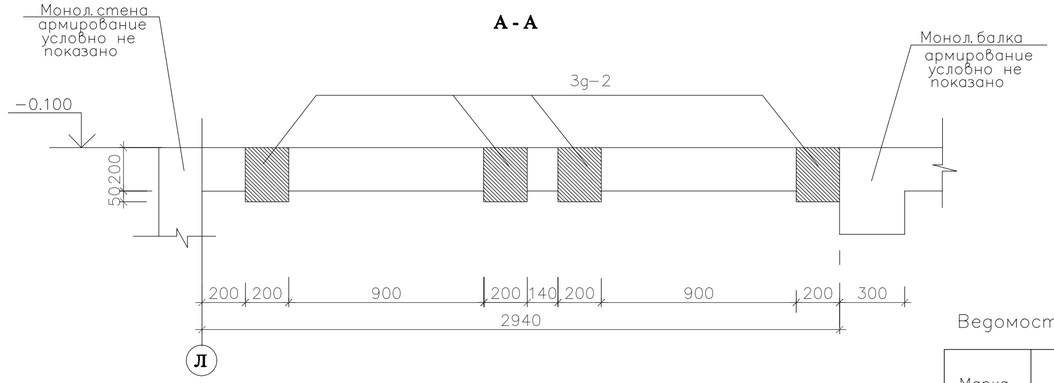

Б - Б

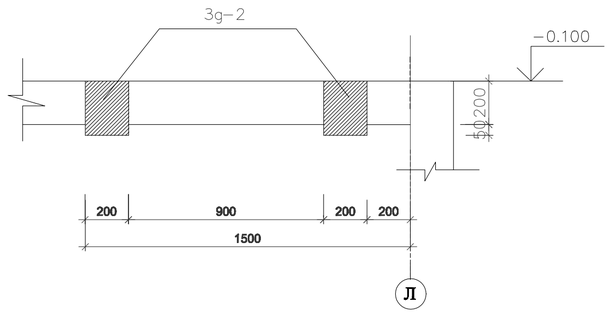

а - а

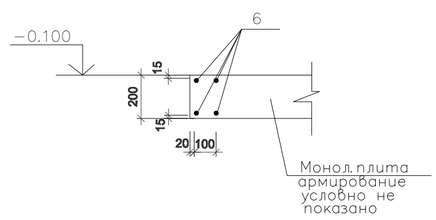

Фрагмент обрамления отверстий
(L > 400мм. B > 400мм)

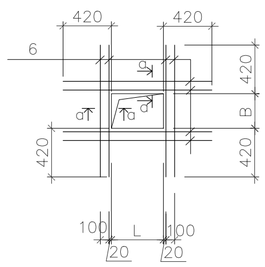

Схема расположения павильонов

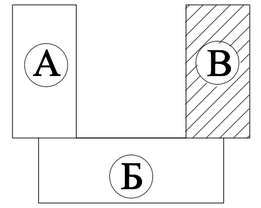

Ведомость отверстий

Марка отв.	Размеры bx h мм	кол–во	Примечание
1	Отв. 200x200	1	ОВ
2	Отв. 250x250	1	ОВ
3	Отв. 400x1300	1	ОВ
4	Отв. 300x250	4	ОВ, ВК
5	Отв. 200x200	7	ОВ, ВК
6	Отв. 250x200	1	ОВ
7	Отв. 500x600	2	ОВ
8	Отв. 500x300	2	ОВ
9	Отв. 300x300	2	ОВ
10	Отв. 350x200	6	ВК
11	Отв. 100x100	1	ВК
12	Отв. 300x500	1	ЭО
13	Отв. 200x300	1	ОВ
14	Отв. 300x200	2	ВК, ОВ

1. Данный лист см. совместно с КЖ1 лист 51,52
2. Спецификацию элементов и ведомость расхода стали см. КЖ1 лист 51,52
3. После укладки комуникаций всех разделов отверстия ОВ, ВК, ЭЛ заделать мелко – зернистым раствором , бетон кл. В15–0.1 м^3
4. Бетонирование плиты перекрытия вести одновременно с бетонированием ригелей и балок.

«Қазақ құрылыс және сәулет ғылыми - зерттеу және жобалау институты» АҚ
АО «Казахский научно-исследовательский и проектный институт строительства и архитектуры»
Центр комплектации и выпуска
КОПИЯ ВЕРНА

							ТП РК 250 ППС (IB,IIIA) –2,2–2012–КЖ1	
							Поликлиника на 250 посещений в смену для IB,IIIA климатических подрайонов с обычными геологическими условиями	
				Изм.	Кол. уч.	Лист №док.	Подп.	Дата
Привязан 114-2020				ГКП		Демеуов		Павильон – В	Стадия	Лист	Листов
Н.контр.	Сапрыкина Н.А.		11.20	Разраб.		Яровая			РП	45	
Проверил	Соловьева М.И.		11.20	Проверил		Демеуов		Схема монолитной плиты пере – крытия на отм.–0,100(опалубка)	ТОО "ПИ Алматыгипрогор–1"		
Исполнил	Гиршфельд Д.		11.20								
инв. №											

Инв. №подл. | Подп. и дата | Взам. инв.

Формат А2

Схема расположения арматуры монолитной плиты перекрытия на отм.–0.100 (нижняя , верхняя зоны)

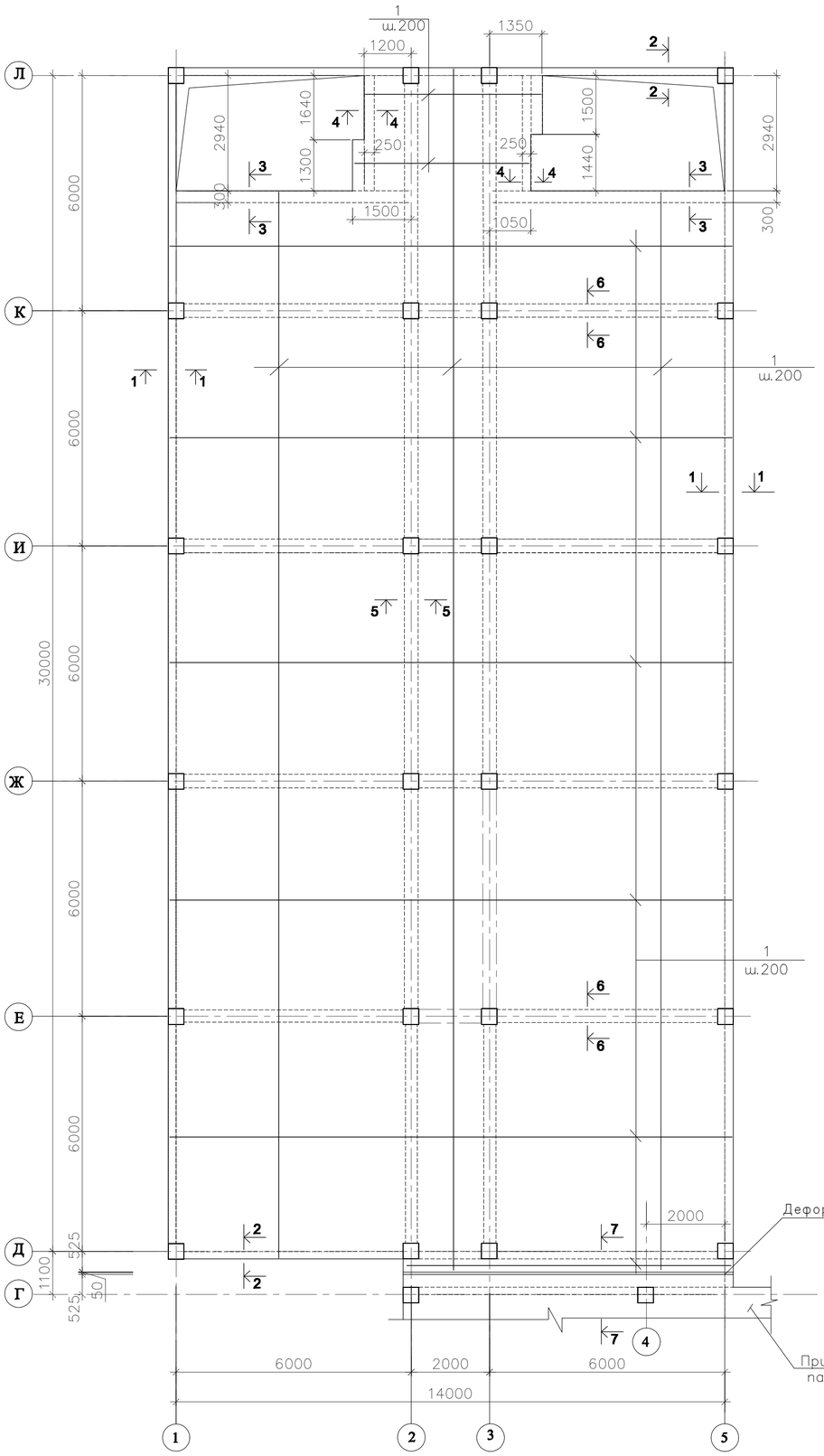

Схема расположения павильонов

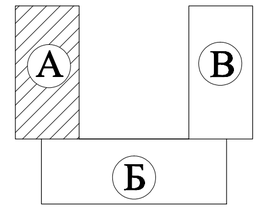

Ведомость деталей

Поз.	Эскиз
2*	
4*	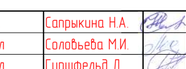
5*	

Спецификация нижней и верхней арматуры на отм. –0.100

Поз.	Обозначение	Наименование	Кол.	Масса ед.кг	Примеч.
		Детали			6506.00
1	~~Гост 5781 – 82*~~ ГОСТ 34028-2016	Ø10 ~~A-III~~ A400, L=м.п	8230.0	0.617	5078.00
2*	~~Гост 5781 – 82*~~ -//-	Ø10 ~~A-I~~ A240, L=1200	1586	0.74	1173.60
3	~~Гост 5781 – 82*~~ -//-	Ø16 ~~A-III~~ A400, L=м.п	114.0	1.58	180.10
4*	~~Гост 5781 – 82*~~ -//-	Ø8 ~~A-I~~ A400, L=1440	82	0.56	45.90
5*	~~Гост 5781 – 82*~~ -//-	Ø8 ~~A-I~~ A400, L=900	42	0.36	15.10
6	~~Гост 5781 – 82*~~ -//-	Ø14 ~~A-III~~ A400, L=м.п	11.00	1.208	13.30
3g–2	КЖ 1 лист 50	3g–2	6	7.27	43.62
		Материалы			
	ГОСТ 26633-2015	Бетон кл.В25		71.84	См.примеч.п.6

Узел стыковки арматурных стержней внахлест

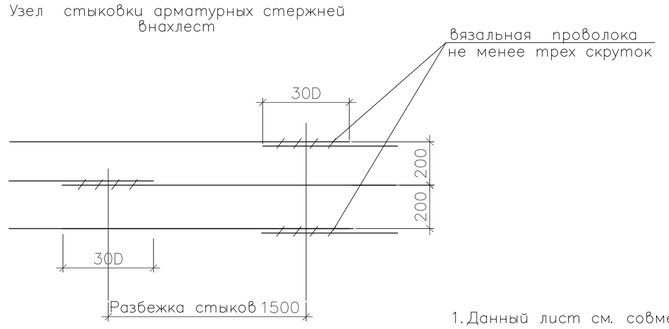

«Қазақ құрылыс және сәулет ғылыми - зерттеу және жобалау институты» АҚ
АО «Казахский научно-исследовательский и проектный институт строительства и архитектуры»
Центр комплектации и выпуска
КОПИЯ ВЕРНА

1. Данный лист см. совместно с КЖ1 лист 47
2. Ведомость расхода стали см. КЖ1 лист 47
3. Опалубочный чертеж плиты перекрытия см. КЖ1 лист 43 .
4. Арматуру стержней плиты перекрытия стыковать внахлест без сварки с помощью вязальной проволоки, при этом стыки должны располагаться вразбежку
5. Стыки нижней арматуры выполнять на опоре, стыки верхней арматуры на расстоянии 1/3, 1/4 пролета пролета от опоры, при этом в одном сечении стыковать не более 50% арматуры.
6. Бетон принять на портландцементе с водонепроницаемостью W4.

							ТП РК 250 ППС (IB,IIIA) –2,2–2012–КЖ1
							Поликлиника на 250 посещений в смену для IB,IIIA климатических подрайонов с обычными геологическими условиями
Изм.	Кол. уч.	Лист	№док.	Подп.	Дата		
Привязан 114-2020			ГКП	Демеуов		Павильон – А	Стадия: РП; Лист: 46; Листов:
Н.контр.	Сапрыкина Н.А.		11.20	Разраб.	Демеуов		
Проверил	Соловьева М.И.		11.20	Проверил	Демеуов	Схема расположения арматуры монолитной плиты перекрытия на отм.–0.100(нижняя, верхняя зоны)	ТОО "ПИ Алматыгипрогор–1"
Исполнил	Гиршфельд Д.		11.20				
инв. №							

Инв. №подл. | Подп. и дата | Взам. инв.№

Формат А2

1 - 1

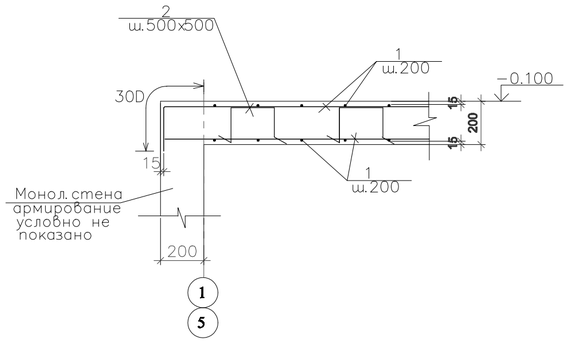

4 - 4

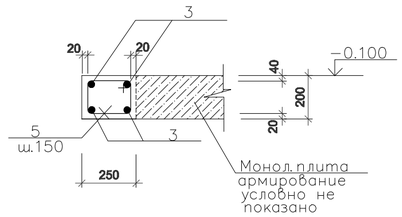

7 - 7

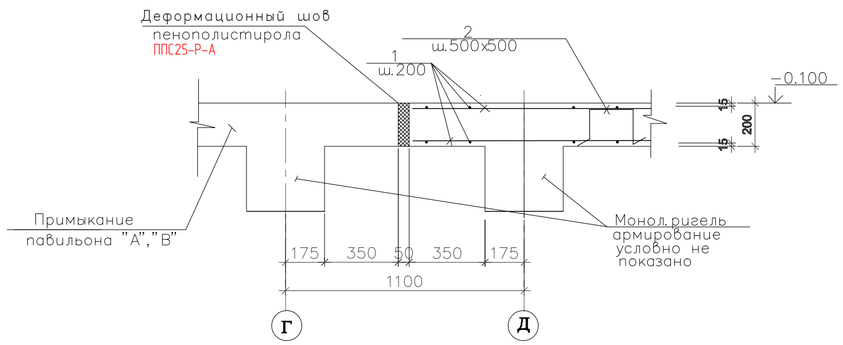

2 - 2

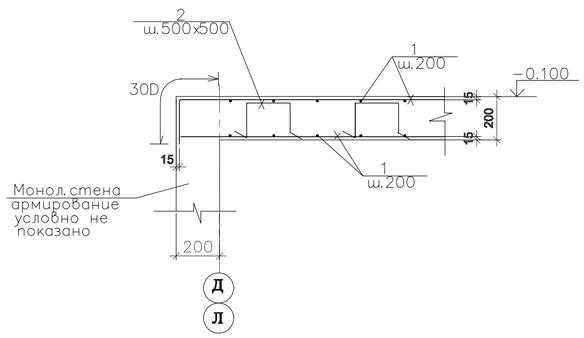

5 - 5

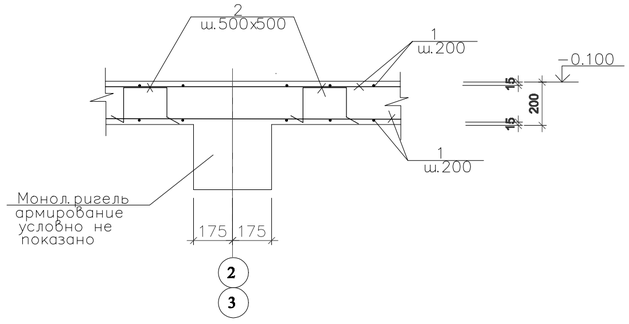

6 - 6

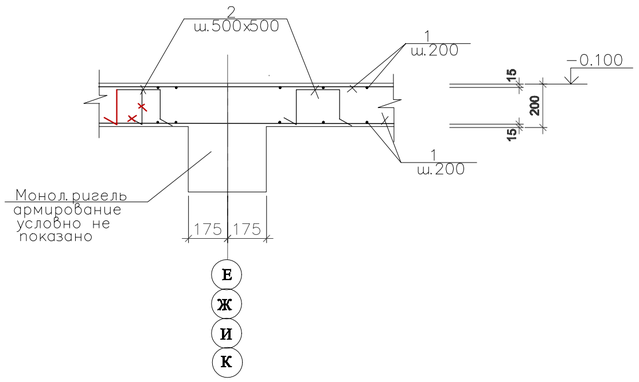

3 - 3

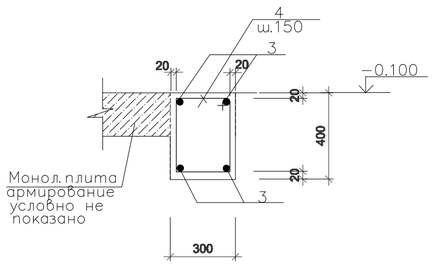

1. Данный лист см. совместно с КЖ1 лист 46
2. Опалубочный чертеж плиты перекрытия см. КЖ1 лист 43 .
3. Защитный слой бетона принят по наружной грани продольных арматур.
4. Сечения 1 – 1 ÷ 7 – 7 замаркированы КЖ1 лист 46

«Қазақ құрылыс және сәулет ғылыми - зерттеу және жобалау институты» АҚ
АО «Казахский научно-исследовательский и проектный институт строительства и архитектуры»
Центр комплектации и выпуска
КОПИЯ ВЕРНА

Ведомость расхода стали на элемент, кг

Марка элемента	Изделия арматурные									Изделия закладные						
	Арматура класса								Всего	Арматура класса			Прокат марки			Всего
	~~А – III~~ А400					~~А – I~~ А240				~~А – III~~ А400			С245			
	~~Гост 5781 – 82~~ ГОСТ 34028-2016					~~Гост 5781 – 82~~ ГОСТ 34028-2016				~~Гост 5781 – 82~~ ГОСТ 34028-2016			Гост 103 – 2006			
	Ø10	Ø14	Ø16		Итого	Ø8	Ø10	Итого			Ø16	Итого	– 12х 200	– 12х 50	Итого	
Плита перекрытия на отм. –0.100	5078.00	13.30	180.10		5271.40	61.00	1173.60	1234.60	6506.00		9.60	9.60	28.26	5.76	34.02	43.62

Взам. инв.№ | Подп. и дата | Инв.№подл.

								ТП РК 250 ППС (IB,IIIA) –2,2–2012–КЖ1
								Поликлиника на 250 посещений в смену для IB,IIIA климатических подрайонов с обычными геологическими условиями
			Изм.	Кол. уч.	Лист	№док.	Подп.	Дата
Привязан 114-2020			ГКП		Демеуов			Павильон – А
Н.контр.	Сапрыкина Н.А.	11.20	Разраб.		Яровая			
Проверил	Соловьева М.И.	11.20	Проверил		Демеуов			Сечения 1–1 ÷ 7–7 к схеме расположения монолитной плиты перекрытия на отм.–0,100
Исполнил	Гиршфельд Д.	11.20						
инв. №								

Стадия	Лист	Листов
РП	47	

ТОО "ПИ Алматыгипрогор–1"

Формат А2

Схема расположения арматуры монолитной плиты перекрытия на отм.–0.100
(нижняя , верхняя зоны)

Примыкание павильона "А"

Деформационный шов

Примыкание павильона "В"

1 ш.200

Схема расположения павильонов

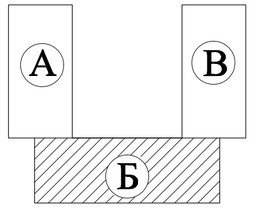

Узел стыковки арматурных стержней внахлест

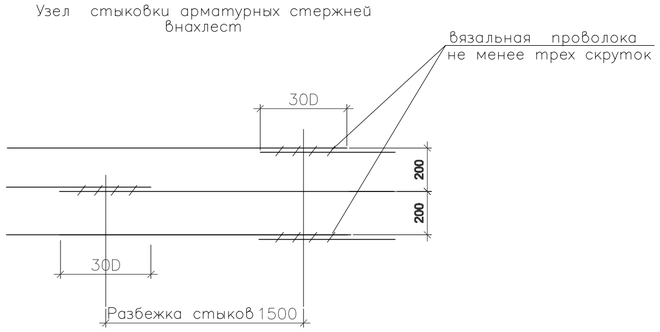

1. Данный лист см. совместно с КЖ1 лист 49,50
2. Ведомость расхода стали см. КЖ1 лист 50
3. Опалубочный чертеж плиты перекрытия см. КЖ1 лист 44 .
4. Арматуру стержней плиты перекрытия стыковать внахлест без сварки с помощью вязальной проволоки, при этом стыки должны располагаться вразбежку
5. Стыки нижней арматуры выполнять на опоре, стыки верхней арматуры на расстоянии 1/3, 1/4 пролета пролета от опоры, при этом в одном сечении стыковать не более 50% арматуры.

«Қазақ құрылыс және сәулет ғылыми - зерттеу және жобалау институты» АҚ
АО «Казахский научно-исследовательский и проектный институт строительства и архитектуры»
Центр комплектации и выпуска
КОПИЯ ВЕРНА

							ТП РК 250 ППС (IB,IIIA) –2,2–2012–КЖ1
							Поликлиника на 250 посещений в смену для IB,IIIA климатических подрайонов с обычными геологическими условиями
Изм.	Кол. уч.	Лист	№док.	Подп.	Дата		
		ГКП	Демеуов			Павильон – Б	Стадия: РП; Лист: 48; Листов:
Н.контр.	Сапрыкина Н.А.		11.20	Разраб.	Яровая		
Проверил	Соловьева М.И.		11.20	Проверил	Демеуов	Схема расположения арматуры монолитной плиты перекрытия на отм.–0,100(нижняя, верхняя зоны)	ТОО "ПИ Алматыгипрогор–1"
Исполнил	Гиршфельд Д.		11.20				

Привязан 114-2020

инв. №

Взам. инв. | Подп. и дата | Инв. №подл.

Формат А2

1 - 1

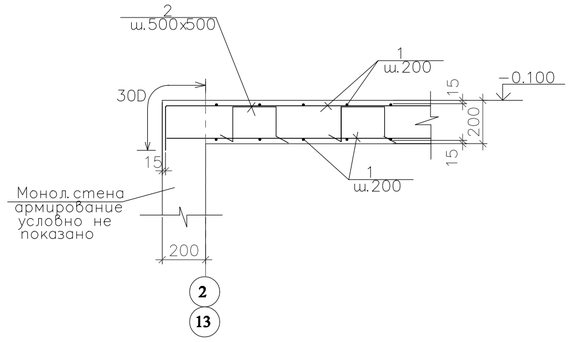

4 - 4

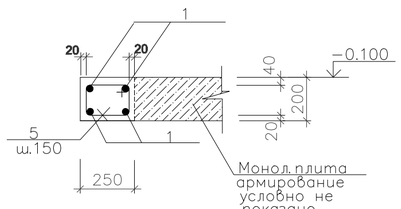

7 - 7

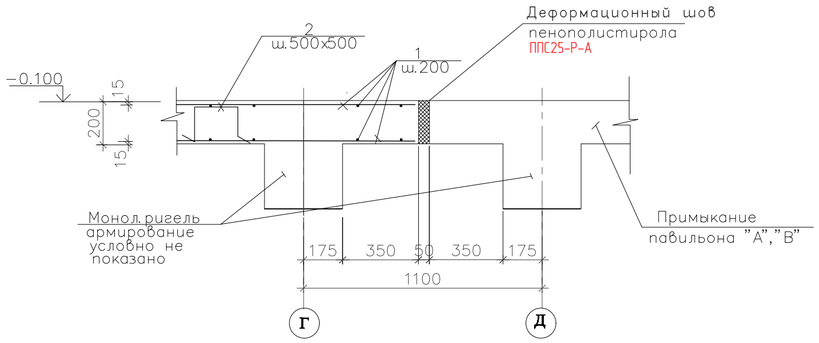

б - б

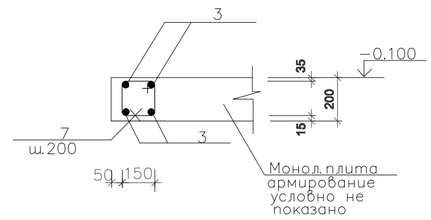

2 - 2

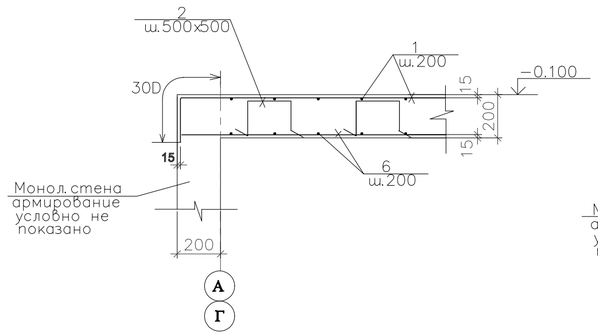

5 - 5

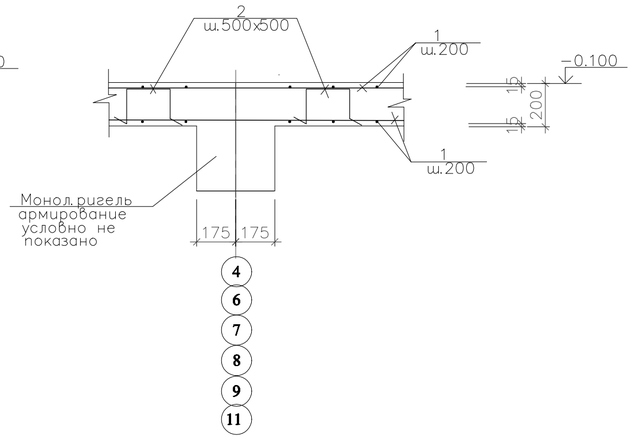

а - а

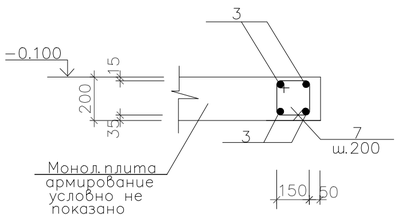

г — г

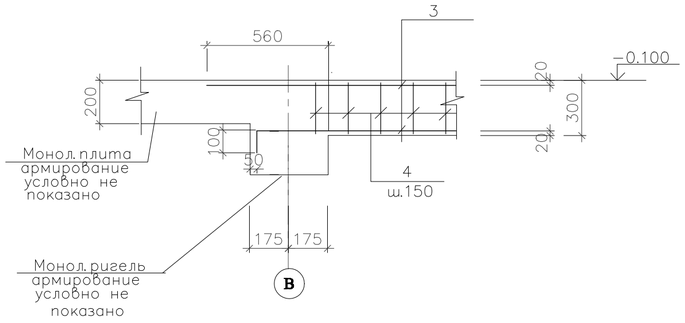

3 - 3

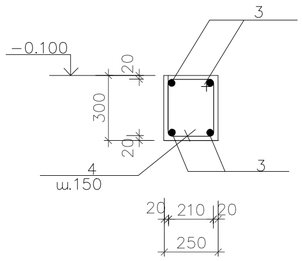

6 - 6

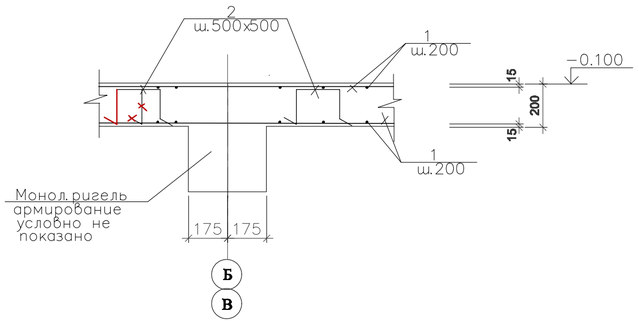

г — г

1. Данный лист см. совместно с КЖ1 лист 48
2. Опалубочный чертеж плиты перекрытия см. КЖ1 лист 44 .
3. Защитный слой бетона принят по наружной грани продольных арматур.
4. Сечения 1 — 1 ÷ 7 — 7, а— а, б— б, в— в замаркированы КЖ1 лист 48

«Қазақ құрылыс және сәулет ғылыми - зерттеу және жобалау институты» АҚ
АО «Казахский научно-исследовательский и проектный институт строительства и архитектуры»
Центр комплектации и выпуска
КОПИЯ ВЕРНА

							ТП РК 250 ППС (IB,IIIA) −2,2−2012−КЖ1	
							Поликлиника на 250 посещений в смену для IB,IIIA климатических подрайонов с обычными геологическими условиями	
			Изм.	Кол. уч.	Лист	№док.	Подп.	Дата
Привязан 114-2020				ГКП		Демеуов		Павильон — Б	Стадия: РП	Лист: 49	Листов:
Н.контр.	Сапрыкина Н.А.	11.20	Разраб.		Яровая					
Проверил	Соловьева М.И.	11.20	Проверил		Демеуов		Сечения 1−1 ÷ 7−7, а− а, б− б, г− г к схеме расположения монолит− ной плиты перекрытия на отм. −0.100.	ТОО "ПИ Алматыгипрогор−1"		
Исполнил	Гиршфельд Д.	11.20								
инв. №										

Инв. №подл. | Подп. и дата | Взам. инв.

Формат А2

Закладная деталь Зд–1

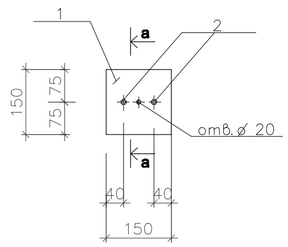

а - а

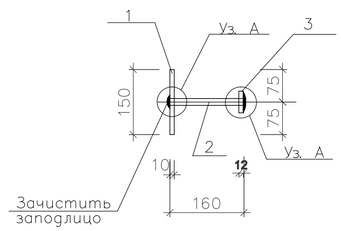

А

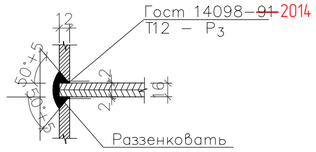

Закладная деталь Зд –2

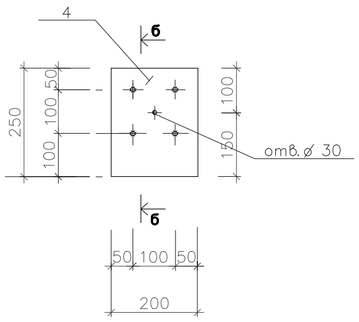

б - б

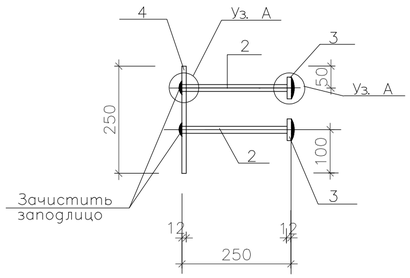

Ведомость деталей

Поз.	Эскиз
2*	200; 180; 180; 320; 320
4*	310; 360; 260; 210
5*	310; 240; 140; 210
7*	250; 250; 150; 150

Спецификация верхней и нижней арматуры на отм. –0.100

Поз.	Обозначение	Наименование	Кол.	Масса ед.кг	Примеч.
		Детали			9176.80
1	~~Гост 5781 – 82*~~ ГОСТ 34028-2016	Ø10 ~~А III~~,А400 L=м.п	11321.0	0.617	6985.10
2*	~~Гост 5781 – 82*~~ -//-	Ø10 ~~А I~~,А240 L=1200	2300	0.74	1702.00
3	~~Гост 5781 – 82*~~ -//-	Ø16 ~~А III~~,А400 L=м.п	167.5	1.58	264.70
4*	~~Гост 5781 – 82*~~ -//-	Ø8 ~~А I~~,А240 L=1140	80	0.45	36.00
5*	~~Гост 5781 – 82*~~ -//-	Ø8 ~~А I~~,А240 L=900	40	0.36	14.40
6	~~Гост 5781 – 82*~~ -//-	Ø14 ~~А III~~,А400 L=м.п	126.0	1.208	152.20
7*	~~Гост 5781 – 82*~~ -//-	Ø8 ~~А I~~,А240 L=800	70	0.32	22.40
Зд–1	КЖ 1 лист 50	Зд–1	8	2.67	21.36
Зд–2	КЖ 1 лист 50	Зд–2	8	7.27	58.16
		Материалы			
	ГОСТ 26633-2015	Бетон кл.В25		108.41	См.примеч.п.6

Спецификация на закладные детали

Поз.	Обозначение	Наименование	Кол.	Масса ед.кг	Примеч.
		Зд–1			2.67
		Детали			
1	Гост 103–2006	– 10х 150 L=150	1	1,77	1.77
2*	ГОСТ 34028-2016 ~~Гост 5781 – 82*~~	Ø16 ~~А III~~,А400 L=160	2	0.25	0.50
3	Гост 103–2006	– 10х 50 L=50	2	0.20	0.40
		Зд–2			7.27
		Детали			
4	Гост 103–2006	– 12х 200 L=250	1	4.70	4.71
2*	~~Гост 5781 – 82*~~ ГОСТ 34028-2016	Ø16 ~~А III~~,А400 L=250	4	0.40	1.60
3	Гост 103–2006	– 12х 50 L=50	4	0.24	0.96

Ведомость расхода стали на элемент, кг

Марка элемента	Изделия арматурные									Изделия закладные								
	Арматура класса								Всего	Арматура класса			Прокат марки					Всего
	~~А – III~~ А400					~~А – I~~ А240				~~А – III~~			С245					
	~~Гост 5781 – 82~~ ГОСТ 34028-2016					~~Гост 5781 – 82~~ ГОСТ 34028-2016				~~Гост 5781 – 82~~ ГОСТ 34028-2016			Гост 103 – 2006					
	Ø10	Ø14	Ø16		Итого	Ø8	Ø10	Итого			Ø16	Итого	–10х 150	–12х 200	–12х 50	–10х 50	Итого	
Плита перекрытия на отм. –0.100	6985.10	152.20	264.70		7402.00	72.80	1702.00	1774.80	9176.80		16.80	16.80	14.16	37.68	7.68	3.20	62.72	79.52

1. Данный лист см. совместно с КЖ1 лист 48,49
2. Изготовление вести в соответствии с требованиями ГОСТ 10922–90 электродами типа Э–42А Гост 9467–75*, в соответствии с требованиями главы СНиП РК 5.04–23–2002.
3. Приварку анкеров к пластинам выполнять дуговой ручной сваркой в раззенкованное отверстие в соответствии ГОСТ 14098–~~91~~ 2014 и СНиП РК 5.03.31–2005.
4. Минимальную толщину шва принимать по таблице 39 главы 12. СНиП РК 5.04–23–2002, k = не менее 5мм.
5. Все закладные детали после изготовления подлежат оцинкованию.
6. Бетон принять на портландцементе с водонепроницаемостью W4.

«Қазақ құрылыс және сәулет ғылыми - зерттеу және жобалау институты» АҚ
АО «Казахский научно-исследовательский и проектный институт строительства и архитектуры»
Центр комплектации и выпуска
КОПИЯ ВЕРНА

Изм.	Кол. уч.	Лист	№ док.	Подп.	Дата

ТП РК 250 ППС (IВ,IIIА) –2,2–2012–КЖ1

Поликлиника на 250 посещений в смену для IВ,IIIА климатических подрайонов с обычными геологическими условиями

Павильон – Б

Стадия	Лист	Листов
РП	50	

Спецификация к схеме расположения монолитной плиты перекрытия на отм.–0,100. Закладные детали Зд–1,Зд–2.

ТОО "ПИ Алматыгипрогор–1"

Привязан 114-2020

Н.контр.	Сапрыкина Н.А.		11.20
Проверил	Соловьева М.И.		11.20
Исполнил	Гиршфельд Д.		11.20

инв. №

ГКП	Демеуов	
Разраб.	Яровая	
Проверил	Демеуов	

Инв. № подл. | Подп. и дата | Взам. инв. №

Формат А2

Схема расположения арматуры монолитной плиты перекрытия на отм.–0.100 (нижняя , верхняя зоны)

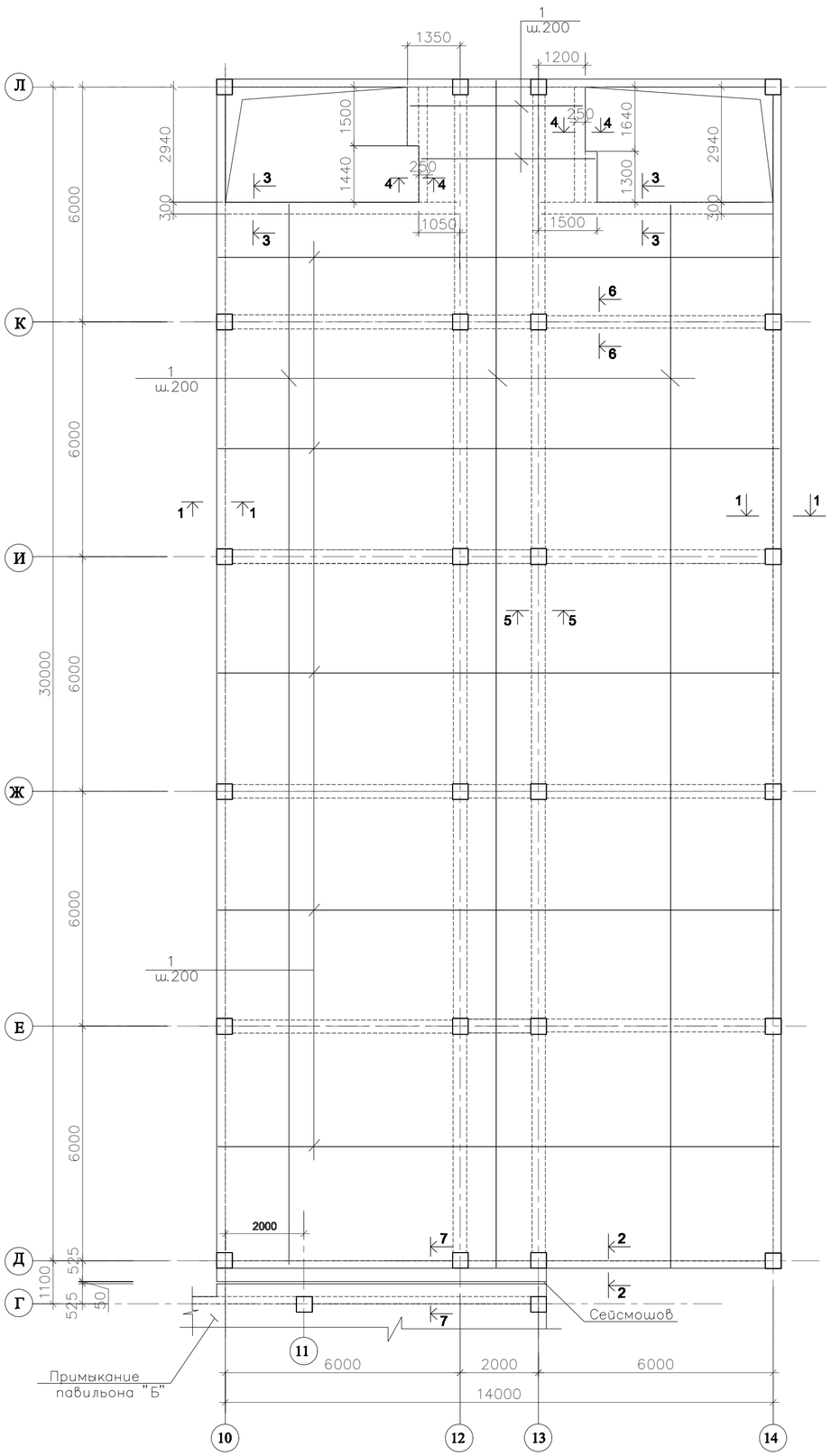

Схема расположения павильонов

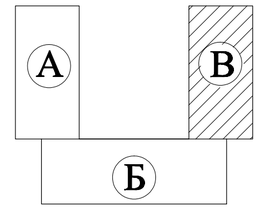

Ведомость деталей

Поз.	Эскиз
2*	200, 180, 180, 320, 320
4*	360, 460, 360, 260
5*	300, 240, 140, 200

Спецификация нижней и верхней арматуры на отм. –0.100

Поз.	Обозначение	Наименование	Кол.	Масса ед. кг	Примеч.
		Детали			6514.40
1	~~Гост 5781 – 82*~~ ГОСТ 34028-2016	Ø10 ~~A III~~ A400 L=м.п	3230.0	0.617	5078.00
2*	~~Гост 5781 – 82*~~ -//-	Ø10 ~~A I~~ A240 L=1200	1586	0.74	1173.60
3	~~Гост 5781 – 82*~~ -//-	Ø16 ~~A III~~ A400 L=м.п	114.0	1.58	180.10
4*	~~Гост 5781 – 82*~~ -//-	Ø8 ~~A I~~ A240 L=1440	82	0.56	45.90
5*	~~Гост 5781 – 82*~~ -//-	Ø8 ~~A I~~ A240 L=900	42	0.36	15.10
6	~~Гост 5781 – 82*~~ -//-	Ø14 ~~A III~~ A400 L=м.п	18.00	1.208	21.70
3g–2	КЖ 1 лист 50	3g–2	6	7.27	43.62
		Материалы			
	ГОСТ 26633-2015	Бетон кл.В25		71,84	См.примеч.п.6

Узел стыковки арматурных стержней внахлест

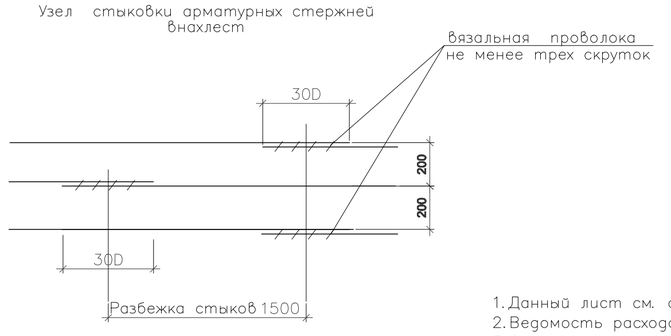

«Қазақ құрылыс және сәулет ғылыми - зерттеу және жобалау институты» АҚ
АО «Казахский научно-исследовательский и проектный институт строительства и архитектуры»
Центр комплектации и выпуска
КОПИЯ ВЕРНА

1. Данный лист см. совместно с КЖ1 лист 52
2. Ведомость расхода стали см. КЖ1 лист 52
3. Опалубочный чертеж плиты перекрытия см. КЖ1 лист 45 .
4. Арматуру стержней плиты перекрытия стыковать внахлест без сварки с помощью вязальной проволоки, при этом стыки должны располагаться вразбежку арматуры.
5. Стыки нижней арматуры выполнять на опоре, стыки верхней арматуры на расстоянии 1/3, 1/4 пролета пролета от опоры, при этом в одном сечении стыковать не более 50%
6. Бетон принять на портландцементе с водонепроницаемостью W4.

Изм.	Кол. уч.	Лист	№док.	Подп.	Дата	ТП РК 250 ППС (IB,IIIA) –2,2–2012–КЖ1			
						Поликлиника на 250 посещений в смену для IB,IIIA климатических подрайонов с обычными геологическими условиями			
						Павильон – В	Стадия	Лист	Листов
							РП	51	
ГКП		Демеуов				Схема расположения арматуры монолитной плиты перекрытия на отм.–0,100(нижняя, верхняя зоны)	ТОО "ПИ Алматыгипрогор–1"		
Разраб.		Яровая							
Проверил		Демеуов							

Привязан 114-2020

Н.контр.	Сапрыкина Н.А.		11.20
Проверил	Соловьева М.И.		11.20
Исполнил	Гиршфельд Д.		11.20

инв. №

Инв. №подл. | Подп. и дата | Взам. инв.№

Формат А2

1 - 1

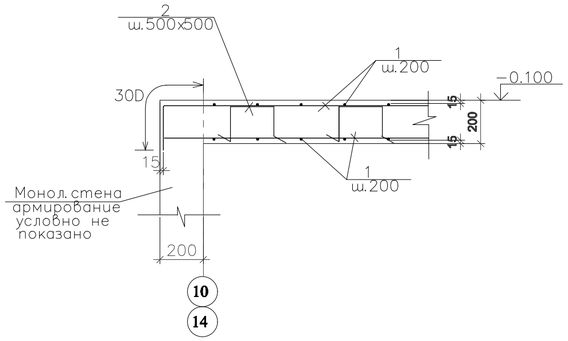

4 - 4

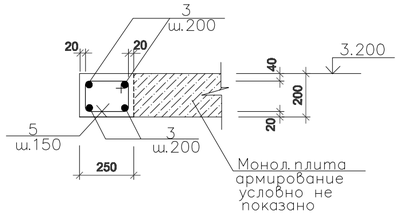

7 - 7

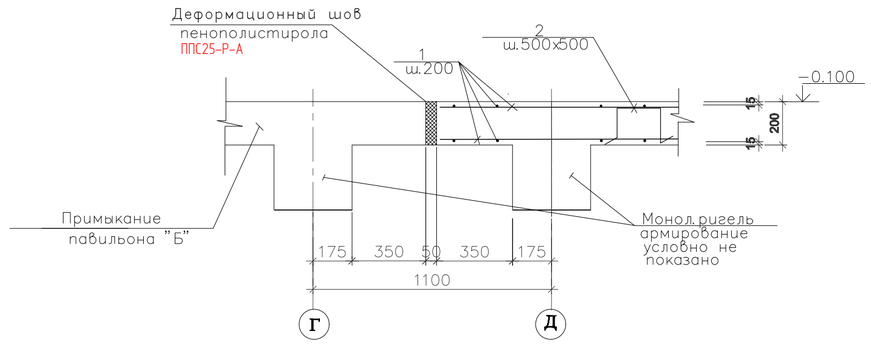

2 - 2

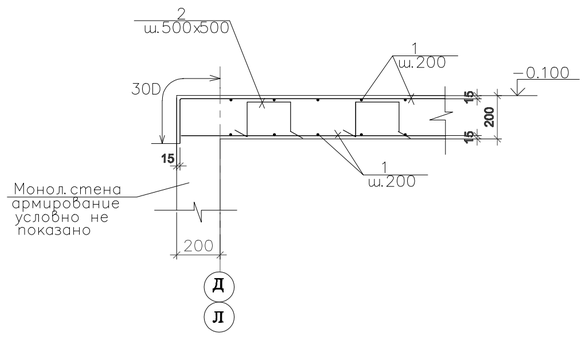

5 - 5

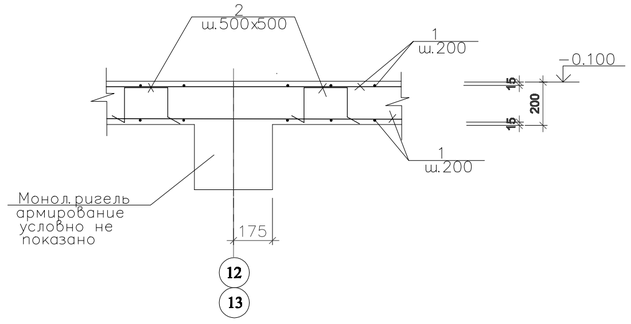

6 - 6

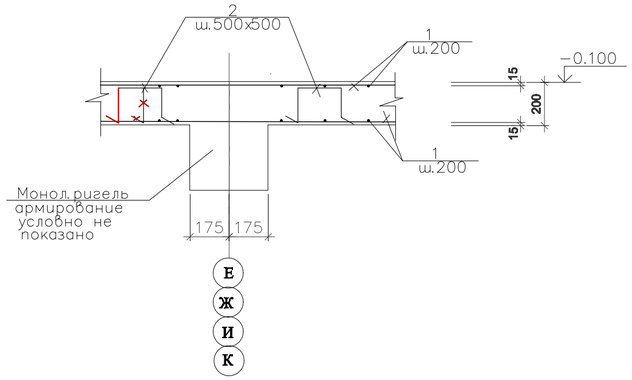

3 - 3

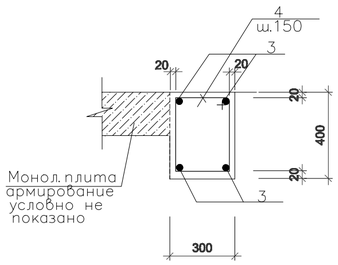

1. Данный лист см. совместно с КЖ1 лист 51
2. Опалубочный чертеж плиты перекрытия см. КЖ1 лист 45 .
3. Защитный слой бетона принят по наружной грани продольных арматур.
4. Сечения 1 — 1 ÷ 7 — 7 замаркированы КЖ1 лист 51

Ведомость расхода стали на элемент, кг

Марка элемента	Изделия арматурные									Изделия закладные						
	Арматура класса								Всего	Арматура класса			Прокат марки			Всего
	~~А-III~~ А400					~~А-I~~ А240				~~А-III~~ А400			С245			
	~~Гост 5781-82~~ ГОСТ 34028-2016					~~Гост 5781-82~~ ГОСТ 34028-2016				~~Гост 5781-82~~ ГОСТ 34028-2016			Гост 103-2006			
	Ø10	Ø14	Ø16		Итого	Ø8	Ø10	Итого			Ø16	Итого	−12х200	−12х50	Итого	
Плита перекрытия на отм. −0.100	5078.00	21.70	180.10		5279.80	61.00	1173.60	1234.60	6514.40		9.60	9.60	28.26	5.76	34.02	43.62

							ТП РК 250 ППС (IB,IIIA) −2,2−2012−КЖ1	
							Поликлиника на 250 посещений в смену для IB,IIIA климатических подрайонов с обычными геологическими условиями	
Изм.	Кол. уч.	Лист	№док.	Подп.	Дата			
						Привязан 114-2020	Павильон − В	Стадия: РП; Лист: 52; Листов:
ГКП		Демеуов						
Н.контр.	Сапрыкина Н.А.		11.20	Разраб.	Яровая		Сечения 1−1 ÷ 7−7 к схеме расположения монолитной плиты перекрытия на отм.−0,100	ТОО "ПИ Алматыгипрогор−1"
Проверил	Соловьева М.И.		11.20	Проверил	Демеуов			
Исполнил	Гиршфельд Д.		11.20					
инв. №								

Қазақ құрылыс және сәулет ғылыми - зерттеу және жобалау институты» АҚ
АО «Казахский научно-исследовательский и проектный институт строительства и архитектуры»
Центр комплектации и выпуска
КОПИЯ ВЕРНА

Взам. инв.№ | Подп. и дата | Инв.№подл.

Формат А2

Лестница Л1

1 – 1

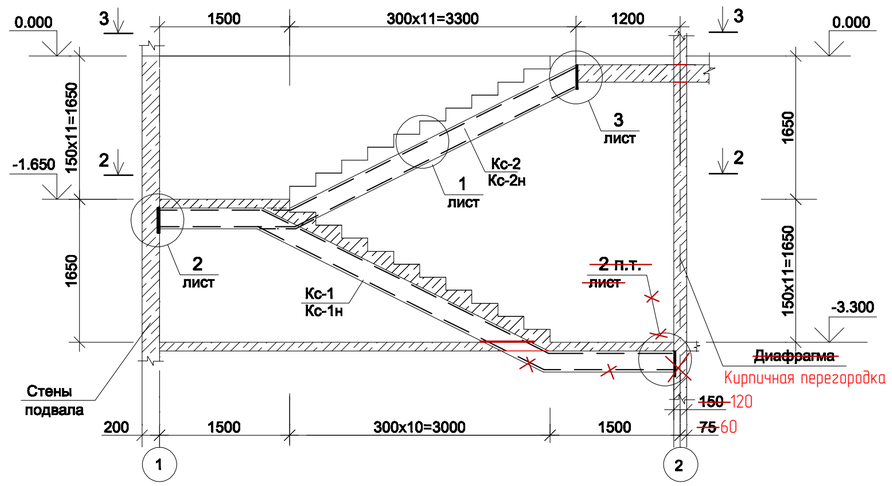

2 – 2

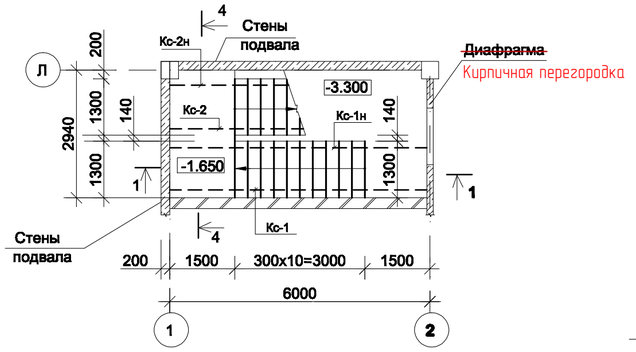

3 – 3

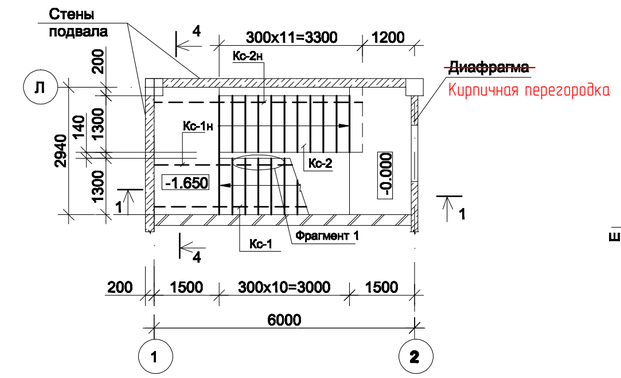

4 – 4

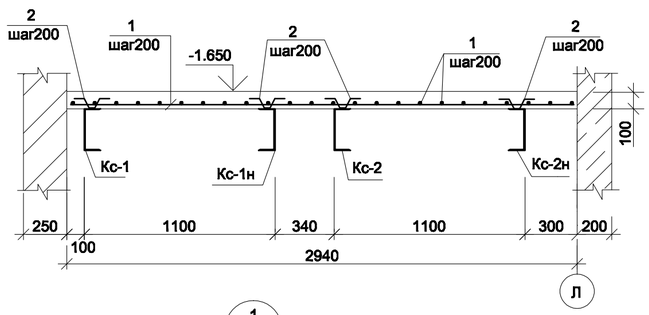

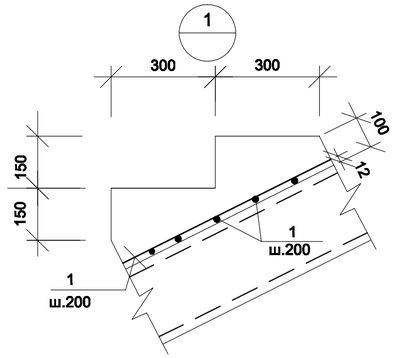

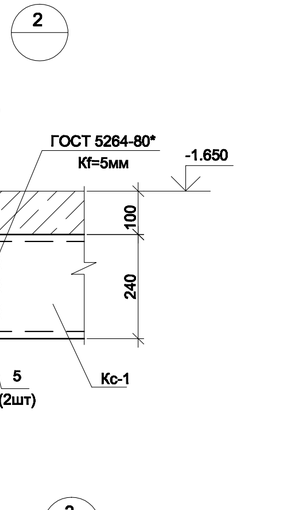

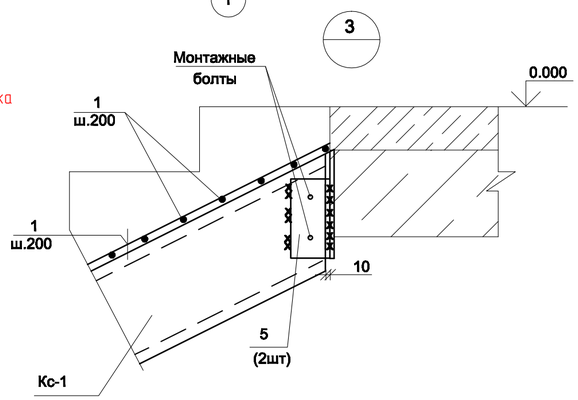

Фрагмент 1

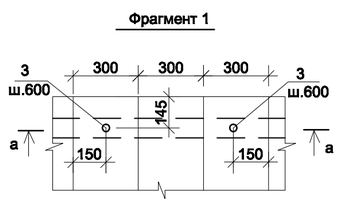

а – а

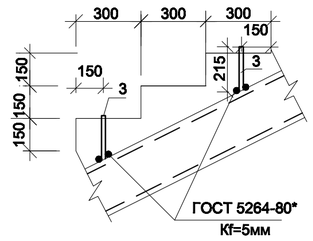

Спецификация элементов лестницы Л1

марка поз.	Обозначение	Наименование		кол. шт.	масса ед.кг.	примеч.
		Сборочные единицы				
Кс-1	ЮК1 лист 54	Косоур Кс-1		1		
Кс-1н	ЮК1 лист 54	Косоур Кс-1н		1		
Кс-2	ЮК1 лист 54	Косоур Кс-2		1		
Кс-2н	ЮК1 лист 54	Косоур Кс-2н		1		
		Детали				
1	~~ГОСТ 5781-82*~~ ГОСТ 34028-2016	~~Ø12AIII~~ A400	L=м.л	160	0.888	142.08
2*	~~ГОСТ 5781-82*~~ ГОСТ 34028-2016	~~Ø8AI~~ A240	~~L=460~~	80	0.18	14.40
3	ГОСТ 10704-91	труба Ø32	L=215	24	0.59	14.16
4	ГОСТ 103-2006*	полоса 10х100	L=65	4	0.50	2.0
5	ГОСТ 8509-93	уголок 8х100	L=200	12	2.44	29.28
		Болты				
	ГОСТ 7798-70*	Болт М20		12		
	ГОСТ 5915-70*	Гайка М20		12		
	ГОСТ 11371-78	Шайба М20		12		
		Материалы:				
	ГОСТ 26633-2015	БЕТОН КЛ.В25 (м3)		2		См.примеч.п.9
	ГОСТ 28013-98	Цементно-песчаный раствор М100		0,50		См.примеч.п.6 $м^3$
	ГОСТ 5336-80	Сетка 1-Р-20-2,0		15,00		См.примеч.п.6 $м^2$

Ведомость деталей.

Поз.	Эскиз
2*	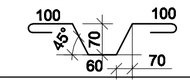

1.Бетонирование лестничных ступеней и площадок производить после приемки опорных элементов, включающей геодезическую проверку соответствия их планового и высотного положения с соответствием геодезической и исполнительной схемы.

2.До изготовления косоуров размнры по длине уточнить по месту.

3.Сварку вести электродами типа Э42а по ГОСТ 9467-75*. Высоту сварных швов кроме оговоренных, принимать по наименьшей толщине свариваемых элементов.

4.После монтажа косоуров лестницы болты затянуть и установить контргайки.

5.Антикоррозионную защиту металлоконструкций выполнить грунтовкой ГФ-021 за 2 раза и покрытием из 2-х слоев эмали ПФ-115.

6. Все косоуры оштукатурить по сетке цементно-песчаным раствором М100 по грунтовке 30мм.

7.Защитный слой бетона принят по наружной грани рабочей арматуры.

8.Ведомость расхода стали на Л1 смотри ЮК1 лист 54

9. Бетон принять на портландцементе с водонепроницаемостью W4.

«Қазақ құрылыс және сәулет ғылыми - зерттеу және жобалау институты» АҚ
АО «Казахский научно-исследовательский и проектный институт строительства и архитектуры»
Центр комплектации и выпуска
КОПИЯ ВЕРНА

Взам. инв. № | Подп. и дата | инв. № подл.

							ТП РК 250 ППС (IB, IIIA) –2,2–2012– КЖ1
							Поликлиника на 250 посещений в смену для IB,IIIA климатических подрайонов с обычными геологическими условиями
Изм.	Кол. уч.	Лист	№док.	Подп.	Дата		
Привязан 114-2020						ГКП	Демеуов
Н.контр.	Сапрыкина Н.А.		11.20.			Разраб.	Боровикова
Проверил	Соловьева М.И.		11.20.			Проверил	Демеуов
Исполнил	Гиршфельд Д.		11.20.				
инв. №							

Павильон – А	Стадия	Лист	Листов
	РП	53	
Лестница Л1	ТОО "ПИ Алматыгипрогор–1"		

Формат А2

Косоур Кс-1(Кс-1н)

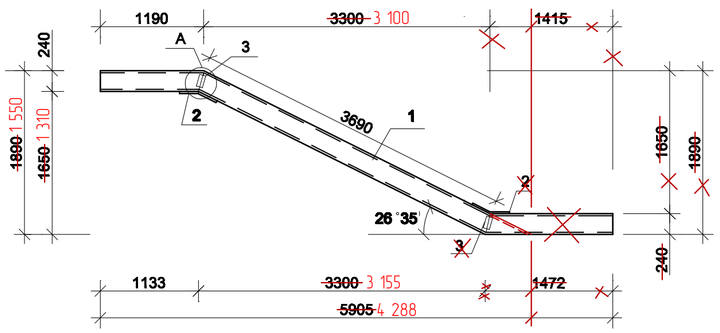

Развертка косоура Кс-1(Кс-1н)

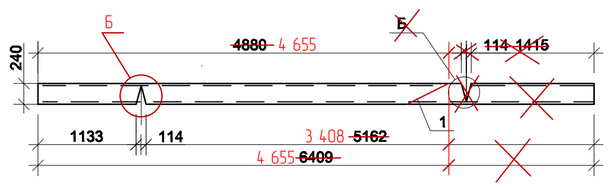

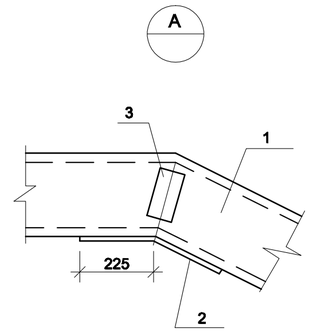

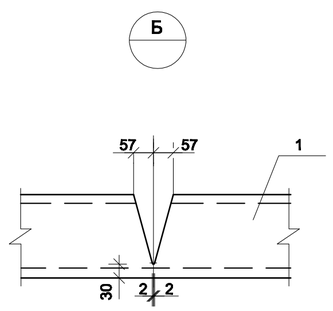

Косоур Кс-2(Кс-2н)

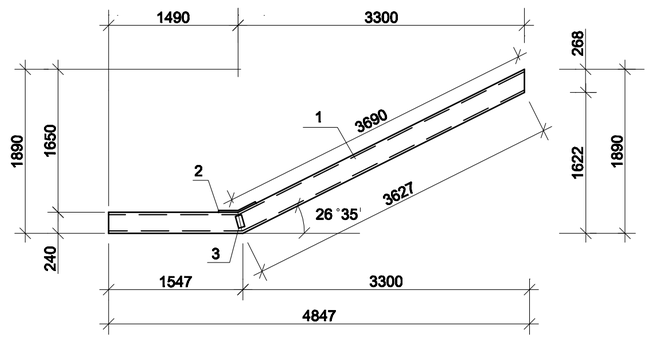

Развертка косоура Кс-2(Кс-2н)

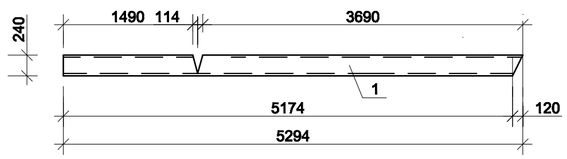

Спецификация металлических изделий

Марка поз.	Обозначение	Наименование	кол. шт.	масса ед.кг.	примеч.
1	2	3	4	5	6
		Косоуры Кс-1,Кс-1н			147.84 114.78
1	ГОСТ 8240- 97	швеллер 24 у L = 5905 4 655	1	141.72 111.72	141.72
2	ГОСТ 103 - 2006	полоса 6х100 L = 450	2 1	2.12	4.24
3	ГОСТ 103 - 2006	полоса 6х100 L = 200	2 1	0.94	1.88
		Косоуры Кс-2,Кс-2н			130.12
1	ГОСТ 8240- 97	швеллер 24 у L = 5294	1	127.06	127.06
2	ГОСТ 103 - 2006	полоса 6х100 L = 450	1	2.12	2.12
3	ГОСТ 103 - 2006	полоса 6х100 L = 200	1	0.94	0.94

ВЕДОМОСТЬ РАСХОДА СТАЛИ, КГ.

Марка элемента	Изделия арматурные						Всего	Изделия прокатные									Всего
	Арматура класса							Прокат марки									
	A240 A I		A400 A III					С245									
	ГОСТ 5781 — 82* ГОСТ 34028-2016							ГОСТ 8240 - 97		ГОСТ 8509 - 93		ГОСТ 103 - 2006			ГОСТ 10704 - 91		
	ø8	итого	ø12	ø16	ø20	итого		[24у	итого	L 8х100	итого	—10х100	—6х100	итого	Тр. ø32	итого	
Лестница Л1	14.40	14.40	142.08			142.08	156.48	555.92 477.56	555.92 477.56	29.28	29.28	2.0	12.24	2.0 14.24	14.16	14.16	601.36 505.96

1. Арматуру поз.2 приварить к косоурам тип сварного соединения Н1-Рш по ГОСТ 14098-91 2014
2. Сварку вести электродами типа Э42а по ГОСТ 9467-75*. Высоту сварных швов кроме оговоренных, принимать по наименьшей толщине свариваемых элементов.
3. Изготовление изделий вести ручной дуговой сваркой в соответствии с требованиями ГОСТ 5264-80*
4. До изготовления косоуров размеры по длине уточнить по месту.

«Қазақ құрылыс және сәулет ғылыми - зерттеу және жобалау институты» АҚ
АО «Казахский научно-исследовательский и проектный институт строительства и архитектуры»
Центр комплектации и выпуска
КОПИЯ ВЕРНА

Взам. инв. № | Подп. и дата | инв. № подл.

Привязан 114-2020

Н.контр.	Сапрыкина Н.А.		11.20
Проверил	Соловьева М.И.		11.20
Исполнил	Гиршфельд Д.		11.20

инв. №

Изм.	Кол. уч.	Лист	№док.	Подп.	Дата
ГКП		Демеуов			
Разраб.		Боровикова			
Проверил		Демеуов			

ТП РК 250 ППС (IB, IIIA) –2,2–2012–КЖ1

Поликлиника на 250 посещений в смену для IB,IIIA климатических подрайонов с обычными геологическими условиями

Павильон – А

Стадия	Лист	Листов
РП	54	

Косоуры Кс-1,Кс-1н, Кс-2,Кс-2н

ТОО "ПИ Алматыгипрогор–1"

Формат А2

Лестница Л2

1 – 1

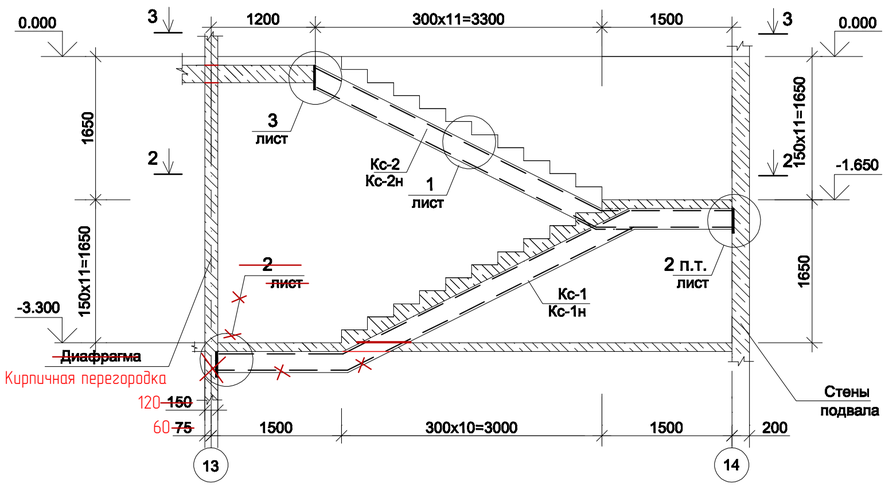

2 – 2

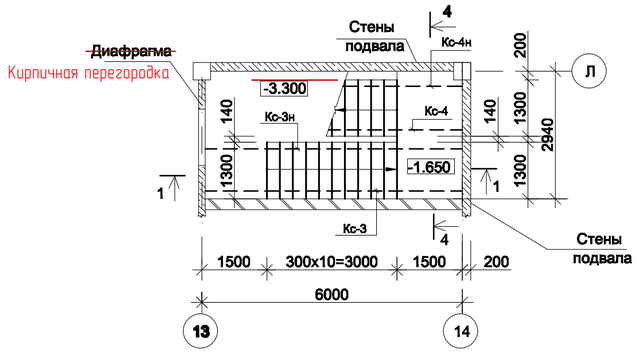

3 – 3

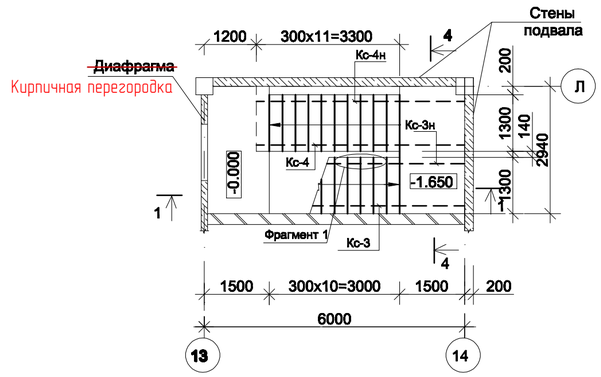

4 – 4

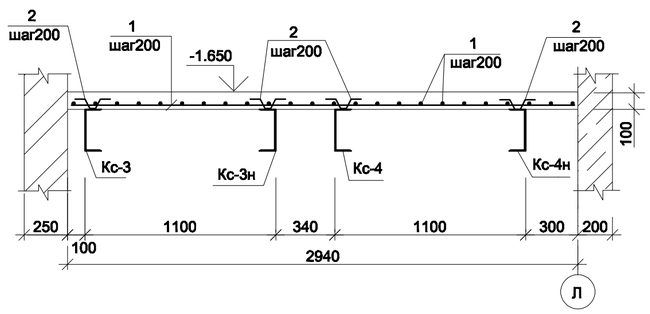

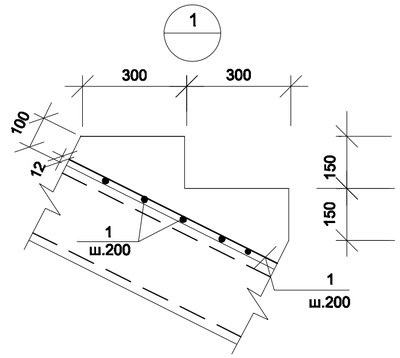

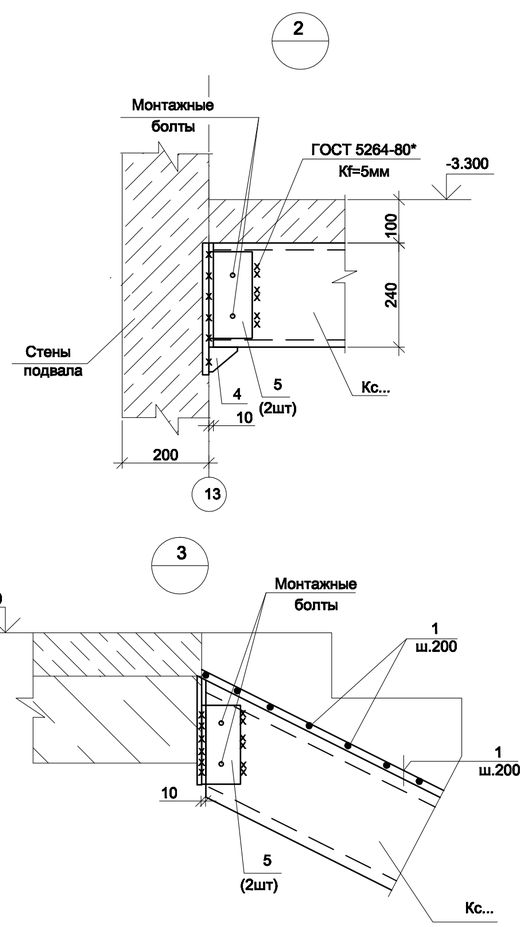

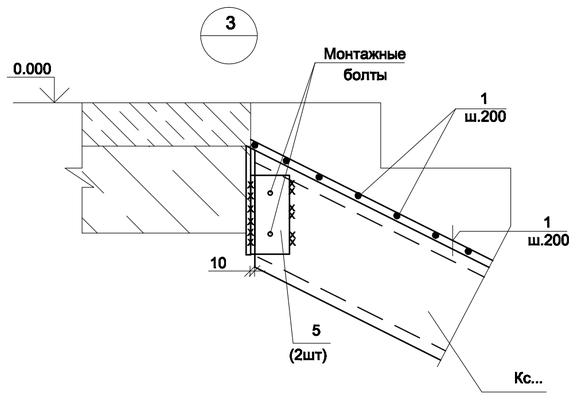

Фрагмент 1

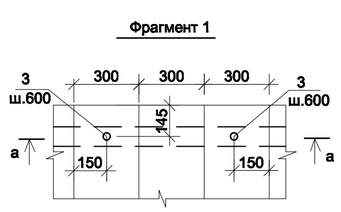

а – а

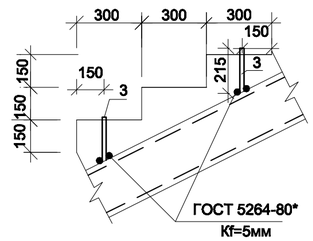

Спецификация элементов лестницы Л2

марка поз.	Обозначение	Наименование		кол. шт.	масса ед.кг.	примеч.
		Сборочные единицы				
Кс-3	ЮК1 лист 56	Косоур Кс-3		1		
Кс-3н	ЮК1 лист 56	Косоур Кс-3н		1		
Кс-4	ЮК1 лист 56	Косоур Кс-4		1		
Кс-4н	ЮК1 лист 56	Косоур Кс-4н		1		
		Детали				
1	~~ГОСТ 5781-82*~~ ГОСТ 34028-2016	~~Ø12AIII~~ A400	L=м.л	160	0.888	142.08
2*	~~ГОСТ 5781-82*~~ ГОСТ 34028-2016	~~Ø8AI~~ A240	~~L=460~~	80	0.18	14.40
3	ГОСТ 10704-91	труба Ø32	L=215	24	0.59	14.16
4	ГОСТ 103-2006*	полоса 10х100	L=65	4	0.50	2.0
5	ГОСТ 8509-93	уголок 8х100	L=200	12	2.44	29.28
		Болты				
	ГОСТ 7798-70*	Болт М20		12		
	ГОСТ 5915-70*	Гайка М20		12		
	ГОСТ 11371-78	Шайба М20		12		
		Материалы:				
	ГОСТ 26633-2015	БЕТОН КЛ.В25 (м3)		2		См.примеч.п.9
	ГОСТ 28013-98	Цементно-песчаный раствор М100		0,50		См.примеч.п.6 $м^3$
	ГОСТ 5336-80	Сетка 1-Р-20-2,0		15,00		См.примеч.п.6 $м^2$

Ведомость деталей.

Поз.	Эскиз
2*	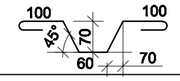

1. Бетонирование лестничных ступеней и площадок производить после приемки опорных элементов, включающей геодезическую проверку соответствия их планового и высотного положения с геодезической и исполнительной схемы.
2. До изготовления косоуров размнры по длине уточнить по месту.
3. Сварку вести электродами типа Э42а по ГОСТ 9467-75*. Высоту сварных швов кроме оговоренных, принимать по наименьшей толщине свариваемых элементов.
4. После монтажа косоуров лестницы болты затянуть и установить контргайки.
5. Антикоррозионную защиту металлоконструкций выполнить грунтовкой ГФ-021 за 2 раза и покрытием из 2-х слоев эмали ПФ-115.
6. Все косоуры оштукатурить по сетке цементно-песчаным раствором М100 по грунтовке 30мм.
7. Защитный слой бетона принят по наружной грани рабочей арматуры.
8. Ведомость расхода стали на Л2 смотри КЖ1 лист 56
9. Бетон принять на портландцементе с водонепроницаемостью W4.

«Қазақ құрылыс және сәулет ғылыми - зерттеу және жобалау институты» АҚ
АО «Казахский научно-исследовательский и проектный институт строительства и архитектуры»
Центр комплектации и выпуска
КОПИЯ ВЕРНА

Взам. инв. № | Подп. и дата | инв. № подл.

Изм.	Кол. уч.	Лист	№док.	Подп.	Дата	ТП РК 250 ППС (IB, IIIA) –2,2–2012–КЖ1		
						Поликлиника на 250 посещений в смену для IB,IIIA климатических подрайонов с обычными геологическими условиями		
Привязан 114-2020			ГКП	Демеуов		Павильон – В	Стадия: РП	Лист: 55	Листов:
Н.контр.	Сапрыкина Н.А.	11.20.	Разраб.	Боровикова					
Проверил	Соловьева М.И.	11.20.	Проверил	Демеуов		Лестница Л2	ТОО "ПИ Алматыгипрогор–1"		
Исполнил	Гиршфельд Д.	11.20.							
инв. №									

Формат А2

Косоур Кс-3(Кс-3н)

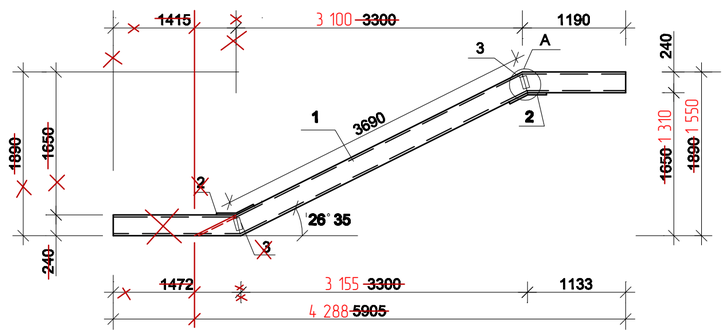

Развертка косоура Кс-3(Кс-3н)

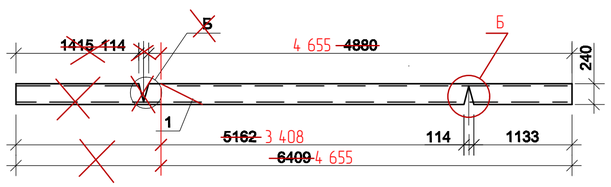

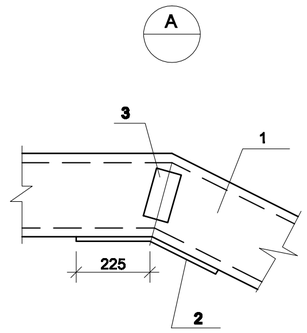

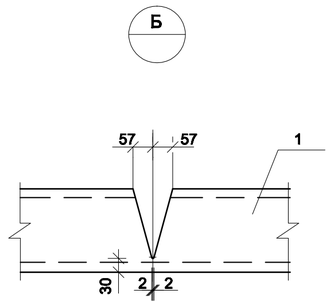

Косоур Кс-4(Кс-4н)

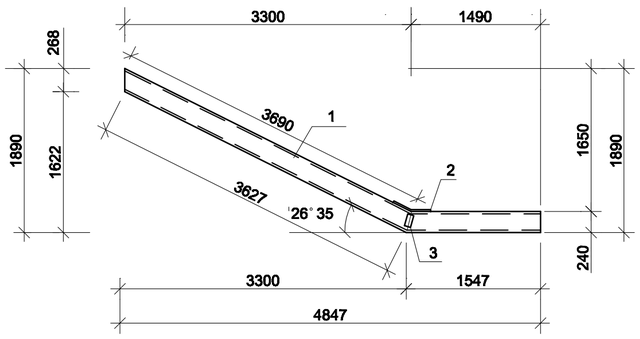

Развертка косоура Кс-4(Кс-4н)

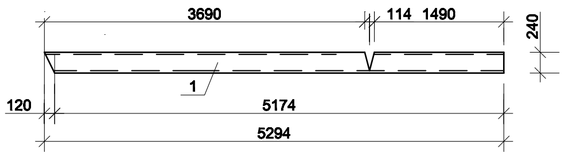

Спецификация металлических изделий

марка поз.	Обозначение	Наименование	кол. шт.	масса ед.кг.	примеч.
1	2	3	4	5	6
		Косоуры Кс-3,Кс-3н			~~147.84~~ 114.78
1	ГОСТ 8240- 97	швеллер 24у L = ~~5905~~ 4 655	1	~~141.72~~ 111.72	~~141.72~~
2	ГОСТ 103 - 2006	полоса 6х100 L = 450	~~2~~ 1	2.12	~~4.24~~
3	ГОСТ 103 - 2006	полоса 6х100 L = 200	~~2~~ 1	0.94	~~1.88~~
		Косоуры Кс-4,Кс-4н			130.12
1	ГОСТ 8240- 97	швеллер 24у L = 5294	1	127.06	127.06
2	ГОСТ 103 - 2006	полоса 6х100 L = 450	1	2.12	2.12
3	ГОСТ 103 - 2006	полоса 6х100 L = 200	1	0.94	0.94

ВЕДОМОСТЬ РАСХОДА СТАЛИ, КГ.

Марка элемента	Изделия арматурные							Изделия прокатные									
	Арматура класса						Всего	Прокат марки									Всего
	A240 ~~A I~~		A400 ~~A III~~					C245									
	~~ГОСТ 5781 – 82*~~ ГОСТ 34028-2016							ГОСТ 8240 - 97		ГОСТ 8509 - 93		ГОСТ 103 - 2006			ГОСТ 10704 - 91		
	ø8	итого	ø12	ø16	ø20	итого		[24у	итого	∟8х100	итого	–10х100	–6х100	итого	Тр. ø32	итого	
Лестница Л2	14.40	14.40	142.08			142.08	156.48	~~555.92~~ 477.56	~~555.92~~ 477.56	29.28	29.28	2.0	12,24	~~2.0~~ 14,24	14.16	14.16	~~601.36~~ 505.96

1.Арматуру поз.2 приварить к косоурам тип сварного соединения Н1-Рш по ГОСТ 14098-91

2.Сварку вести электродами типа Э42а по ГОСТ 9467-75*. Высоту сварных швов кроме оговоренных, принимать по наименьшей толщине свариваемых элементов.

3.Изготовление изделий вести ручной дуговой сваркой в соответствии с требованиями ГОСТ 5264-80*

4.До изготовления косоуров размеры по длине уточнить по месту.

«Қазақ құрылыс және сәулет ғылыми - зерттеу және жобалау институты» АҚ
АО «Казахский научно-исследовательский и проектный институт строительства и архитектуры»
Центр комплектации и выпуска
КОПИЯ ВЕРНА

Изм.	Кол. уч.	Лист	№ док.	Подп.	Дата	ТП РК 250 ППС (IB, IIIA) –2,2–2012–КЖ1	
						Поликлиника на 250 посещений в смену для IB,IIIA климатических подрайонов с обычными	
Привязан 114-2020						Павильон – В	Стадия: РП; Лист: 56; Листов:
Н.контр.	Сапрыкина Н.А.		11.20	ГКП	Демеуов		
Проверил	Соловьева М.И.		11.20	Разраб.	Боровикова		
Исполнил	Гиршфельд Д.		11.20	Проверил	Демеуов	Косоуры Кс-3,Кс-3н,Кс-4,Кс-4н	ТОО "ПИ Алматыгипрогор–1"
инв. №							

Взам. инв. № | Подп. и дата | инв. № под.

Формат А2

Монолитная наружная лестница НЛ-1

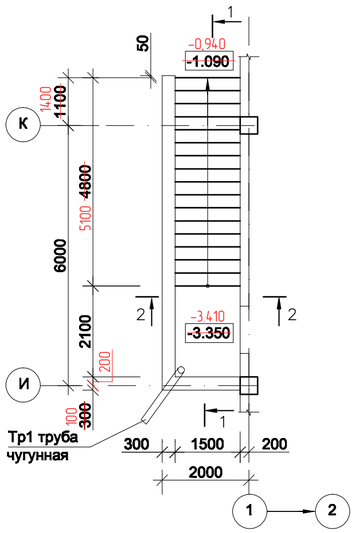

Монолитная наружная лестница НЛ-2

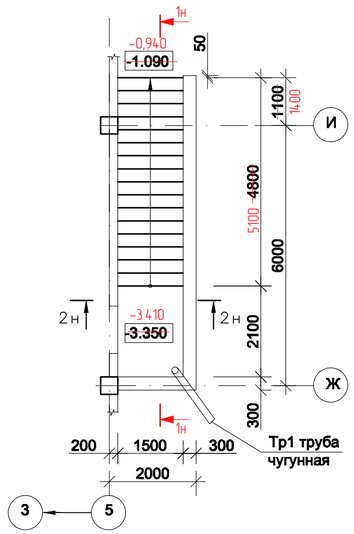

2 - 2
2н - 2н

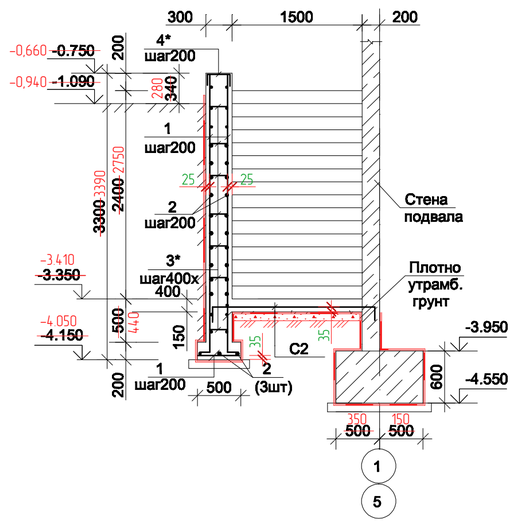

1 – 1

1н – 1н

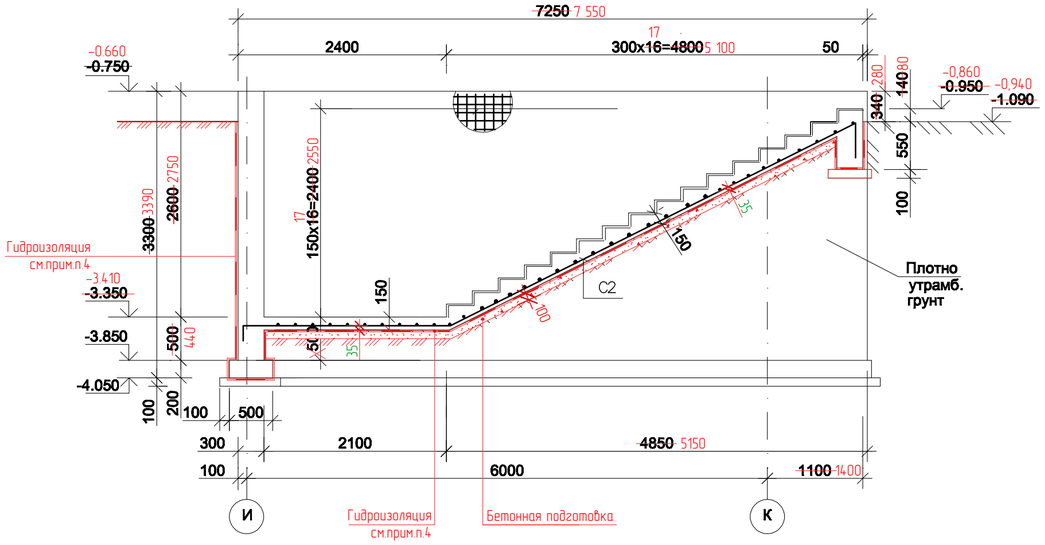

Спецификация на монолитные наружные лестницы НЛ-1, НЛ-2

марка поз.	Обозначение	Наименование		кол. шт. НЛ-1	кол. шт. НЛ-2		масса ед.кг.	примеч.
		Детали						
1	~~Гост 5781-82*~~ ГОСТ 34028-2016	Ø10AIII A400	L=м.п	~~315~~ 324	315		**0.617**	~~194.36~~ 200.53
2	~~Гост 5781-82*~~ -//-	Ø8AIII A400	L=м.п	~~300~~ 310	~~300~~ 310		**0.395**	~~118.5~~ 122.45
3*	~~Гост 5781-82*~~ -//-	Ø6 AI A240	**L=360**	**168**	168		**0.06**	**13.44**
4*	~~Гост 5781-82*~~ -//-	**Ø10AIII** A400	L=460	**44**	44		0.28	12.2
С2	**ГОСТ 8478 - 81**	С Ø 5Bpl-100 Ø 5Bpl-100	L = м2	~~14.0~~ 13.5	~~14.0~~ 13.5		2.88	~~40.32~~ 38.88
Тр1	ГОСТ 5525 - 79	Труба Ø50	L=1200	1	1		6.6	6.6
		Материалы:						
	ГОСТ 26633-2015 ~~Монолитные стены~~	БЕТОН КЛ.В15 (м3)		~~9.7~~ 9.3	~~9.7~~ 9.3			Монолитные стены
	~~Монолитные ступени~~ ГОСТ 26633-2015	**БЕТОН КЛ.В15 (м3)**		~~3.2~~ **3.0**	~~3.2~~ 3.0			Монолитные ступени
	ГОСТ 26633-2015	БЕТОН КЛ.В3.5 (м3)		~~1.7~~ 0.6	~~1.7~~ 0.6			Подбетонка

Ведомость деталей.

Поз.	Эскиз
3*	260; 50 50
4*	260; 100 100

«Қазақ құрылыс және сәулет ғылыми - зерттеу және жобалау институты» АҚ
АО «Казахский научно-исследовательский и проектный институт строительства и архитектуры»
Центр комплектации и выпуска
КОПИЯ ВЕРНА

1.Ведомость расхода стали на НЛ-1, НЛ-2 смотри КЖ1 лист 60

2. Железобетонные конструкции выполнить из бетона на портландцементе, W4, F150.

3. Подбетонку выполнить из бетона на шлакопортландцементе, W4, F150.

4. Гидроизоляцию ступеней, площадок, фундаментов и стен выполнить из двух слоев наплавляемого рулонного битумно-полимерного материала на основе из полиэстера типа ЭПП по ГОСТ 30547-97. Перед устройством изоляции конструкции огрунтовать раствором битума БН 90/10 в керосине в соотношении 1:3. Гидроизоляцию стен с наружной стороны выполнить до отм. -0,840. Для исключения повреждений при обратной засыпке гидроизоляцию стен лестницы защитить защитной мембраной Planter. Для фиксации мембраны использовать крепеж Технониколь №01 из расчета 4шт./м^2.
Площадь поверхности, требующей устройства гидроизоляции – 67,0 м^2.
Площадь поверхности, требующей устройства защитной мембраны – 51,0 м^2.
Расход дан на 1 монолитную лестницу.

							ТП РК 250 ППС (IB, IIIA) –2,2–2012– КЖ1
							Поликлиника на 250 посещений в смену для IB,IIIA климатических подрайонов с обычными геологическими условиями
Привязан 114-2020			Изм.	Кол. уч.	Лист № док.	Подп.	Дата	
			ГКП		Демеуов		
Н.контр.	Сапрыкина Н.А.	11.20.	Разраб.		Боровикова		
Проверил	Соловьева М.И.	11.20.	Проверил		Демеуов		
Исполнил	Гиршфельд Д.	11.20.					
инв. №							

Павильон – А	Стадия	Лист	Листов
	РП	57	
Монолитные наружные лестницы НЛ-1, НЛ-2	ТОО "ПИ Алматыгипрогор–1"		

Взам. инв. № | Подп. и дата | Инв. № подл.

Формат А2

Монолитная наружная лестница НЛ-3

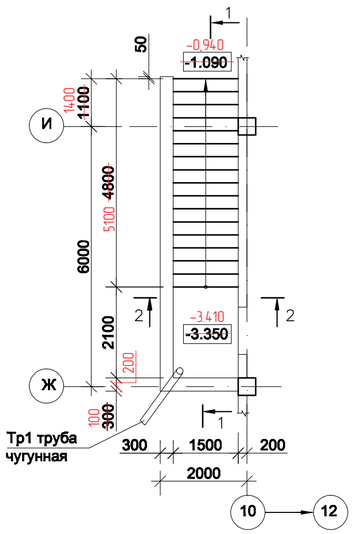

1 – 1

2 - 2

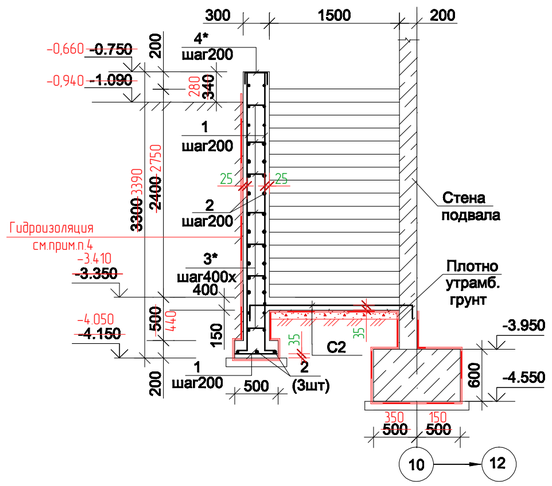

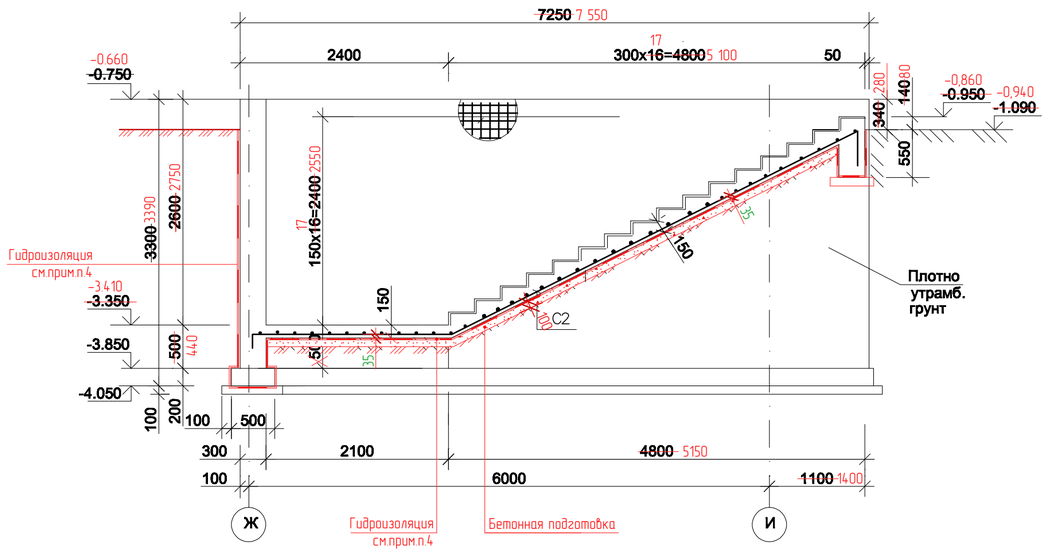

Ведомость деталей.

Поз.	Эскиз
3*	260; 50; 50
4*	260; 100; 100

марка поз.	Обозначение	Наименование	кол. шт. НЛ-3	масса ед. кг.	примеч.
		Детали			
1	~~Гост 5781-82*~~ ГОСТ 34028-2016	Ø10AIII A400 L=м.п	~~325~~ 315	0.617	~~194.36~~ 200.53
2	~~Гост 5781-82*~~ -//-	Ø8AIII A400 L=м.п	~~310~~ 300	0.395	~~118.5~~ 122,45
3*	~~Гост 5781-82*~~ -//-	Ø6 AI A240 L=360	168	0.08	13.44
4*	~~Гост 5781-82*~~ -//-	Ø10AIII A400 L=460	44	0.28	12.2
С2	ГОСТ 8478 - 81	С Ø 5Bpl-100 / Ø 5Bpl-100 L = м2	~~14.0~~ 13.5	2.88	~~38.88~~ 40,32
Тр1	ГОСТ 5525 - 79	Труба Ø50 L=1200	1	6.6	6.6
		Материалы:			
	ГОСТ 26633-2015 ~~Монолитные стены~~	БЕТОН КЛ.В15 (м3)	~~9.7~~ 9.3		Монолитные стены
	~~Монолитные ступени~~ ГОСТ 26633-2015	БЕТОН КЛ.В15 (м3)	~~3.2~~ 3.0		Монолитные ступени
	ГОСТ 26633-2015	БЕТОН КЛ.В3.5 (м3)	~~1.7~~ 0.6		Подбетонка

«Қазақ құрылыс және сәулет ғылыми - зерттеу және жобалау институты» АҚ
АО «Казахский научно-исследовательский и проектный институт строительства и архитектуры»
Центр комплектации и выпуска
КОПИЯ ВЕРНА

1.Ведомость расхода стали на НЛ-3 смотри ЮК1 лист 60

2. Железобетонные конструкции выполнить из бетона на портландцементе, W4, F150.

3. Подбетонку выполнить из бетона на шлакопортландцементе, W4, F150.

4. Гидроизоляцию ступеней, площадок, фундаментов и стен выполнить из двух слоев наплавляемого рулонного битумно-полимерного материала на основе из полиэстера типа ЭПП по ГОСТ 30547-97. Перед устройством изоляции конструкции огрунтовать раствором битума БН 90/10 в керосине в соотношении 1:3. Гидроизоляцию стен с наружной стороны выполнить до отм. -0,840. Для исключения повреждений при обратной засыпке гидроизоляцию стен лестницы защитить защитной мембраной Planter. Для фиксации мембраны использовать крепеж Технониколь №01 из расчета 4шт./м^2.
Площадь поверхности, требующей устройства гидроизоляции – 67,0 м^2.
Площадь поверхности, требующей устройства защитной мембраны – 51,0 м^2.

							ТП РК 250 ППС (IB, IIIA) –2,2–2012–КЖ1
							Поликлиника на 250 посещений в смену для IB,IIIA климатических подрайонов с обычными геологическими условиями
Привязан 114-2020			Изм.	Кол. уч.	Лист № док.	Подп.	Дата	
			ГКП		Демеуов			Павильон – В
Н.контр.	Сапрыкина Н.А.	11.20.	Разраб.		Боровикова			Стадия: РП; Лист: 58; Листов:
Проверил	Соловьева М.И.	11.20.	Проверил		Демеуов			
Исполнил	Гиршфельд Д.	11.20.						Монолитная наружная лестница НЛ-3
инв. №								ТОО "ПИ Алматыгипрогор–1"

Взам. инв. № | Подп. и дата | инв. № подл.

Формат А2

Монолитная наружная лестница НЛ-4

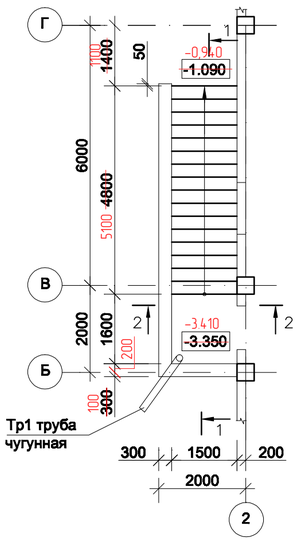

Монолитная наружная лестница НЛ-5

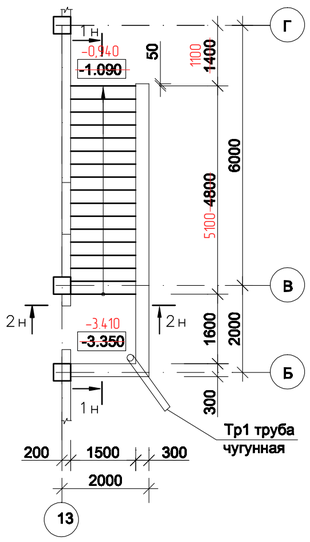

2 - 2
2н - 2н

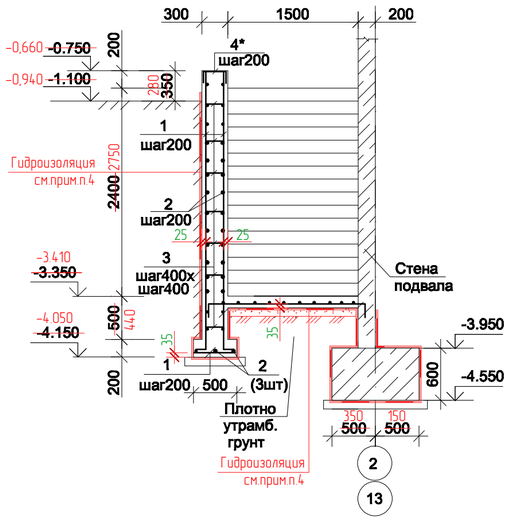

1 — 1
1н — 1н

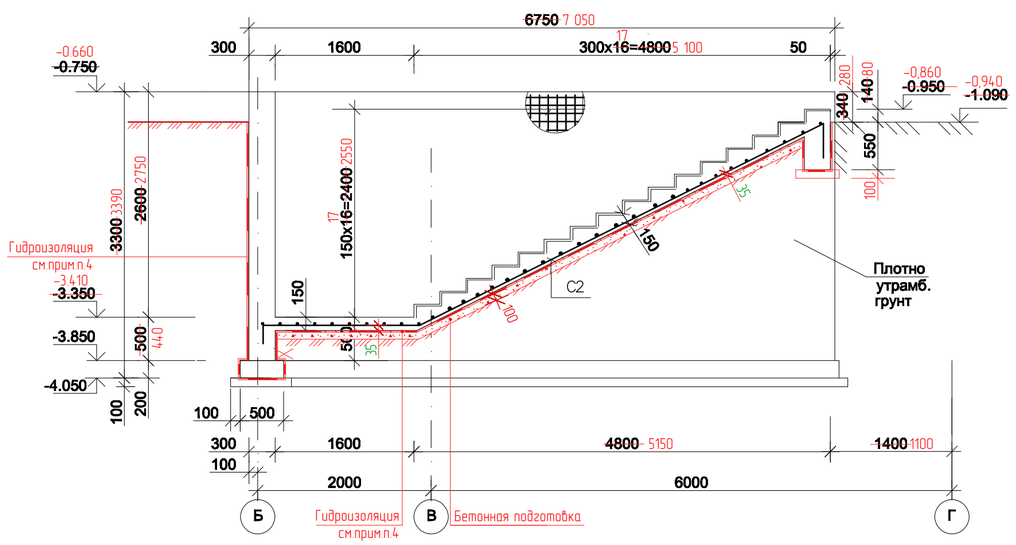

Спецификация на монолитные наружные лестницы НЛ-4, НЛ-5

марка поз.	Обозначение	Наименование		кол. шт. НЛ-4	кол. шт. НЛ-5		масса ед.кг.	примеч.
		Детали						
1	~~Гост 5781-82*~~ ГОСТ 34028-2016	Ø10AIII A400	L=м.п	~~300~~ 310	~~285~~ 310		**0.617**	~~185.1~~ 191.27
2	~~Гост 5781-82*~~ -//-	Ø8AIII A400	L=м.п	~~285~~ 295	~~300~~ 295		**0.395**	~~112.58~~ 116.53
3*	~~Гост 5781-82*~~ -//-	Ø6 AI A240	**L=360**	**138**	138		**0.08**	**11.04**
4*	~~Гост 5781-82*~~ -//-	**Ø10AIII** A400	**L=460**	**35**	35		**0.28**	**9.8**
C2	**ГОСТ 8478 - 81**	С Ø 5Bpl-100 / Ø 5Bpl-100	L = м2	~~13.0~~ **12.5**	~~13.0~~ **12.5**		2.88	~~36.0~~ 37.44
Тр1	ГОСТ 5525 - 79	Труба Ø50	L=1200	1	1		6.6	6.6
		Материалы:						
	~~ГОСТ 26633-2015~~ ~~Монолитные стены~~	БЕТОН КЛ.В15 (м3)		~~9.2~~ **8.8**	~~9.2~~ **8.8**			Монолитные стены
	~~Монолитные ступени~~ ГОСТ 26633-2015	**БЕТОН КЛ.В15 (м3)**		~~3.1~~ **2.9**	~~3.1~~ **2.9**			Монолитные ступени
	ГОСТ 26633-2015	БЕТОН КЛ.В3.5 (м3)		~~1.65~~ **0.55**	~~1.65~~ **0.55**			Подбетонка

Ведомость деталей.

Поз.	Эскиз
3*	260 (50 — 50)
4*	260 (100 — 100)

«Қазақ құрылыс және сәулет ғылыми - зерттеу және жобалау институты» АҚ
АО «Казахский научно-исследовательский и проектный институт строительства и архитектуры»
Центр комплектации и выпуска
КОПИЯ ВЕРНА

1.Ведомость расхода стали на НЛ-4, НЛ-5 смотри КЖ1 лист 60

2. Железобетонные конструкции выполнить из бетона на портландцементе, W4, F150.
3. Подбетонку выполнить из бетона на шлакопортландцементе, W4, F150.

4. Гидроизоляцию ступеней, площадок, фундаментов и стен выполнить из двух слоев наплавляемого рулонного битумно-полимерного материала на основе из полиэстера типа ЭПП по ГОСТ 30547-97. Перед устройством изоляции конструкции огрунтовать раствором битума БН 90/10 в керосине в соотношении 1:3. Гидроизоляцию стен с наружной стороны выполнить до отм. -0,840. Для исключения повреждений при обратной засыпке гидроизоляцию стен лестницы защитить защитной мембраной Planter. Для фиксации мембраны использовать крепеж Технониколь №01 из расчета 4шт./м^2.
Площадь поверхности, требующей устройства гидроизоляции - 64,0 м^2.
Площадь поверхности, требующей устройства защитной мембраны - 49,0 м^2.

								ТП РК 250 ППС (IB, IIIA) -2,2-2012-КЖ1
								Поликлиника на 250 посещений в смену для IB,IIIA климатических подрайонов с обычными геологическими условиями
Привязан 114-2020			Изм.	Кол. уч.	Лист	№док.	Подп.	Дата	Павильон - Б	Стадия: РП	Лист: 59	Листов:
			ГКП		Демеуов							
Н.контр.	Сапрыкина Н.А.	11.20.	Разраб.		Боровикова				Монолитные наружные лестницы НЛ-4, НЛ-5	ТОО "ПИ Алматыгипрогор-1"		
Проверил	Солодьева М.И.	11.20.	Проверил		Демеуов							
Исполнил	Гиршфельд Д.	11.20.										
инв. №												

Взам. инв. № | Подп. и дата | Инв. № подл.

Формат А2

Монолитная наружная лестница НЛ-6

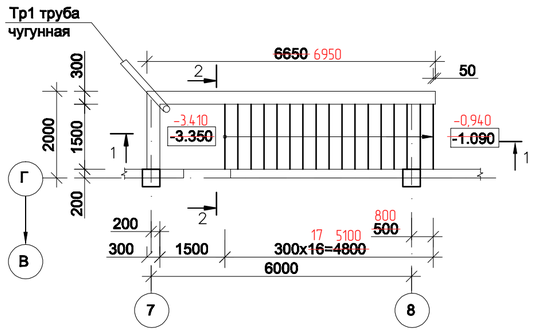

1 – 1

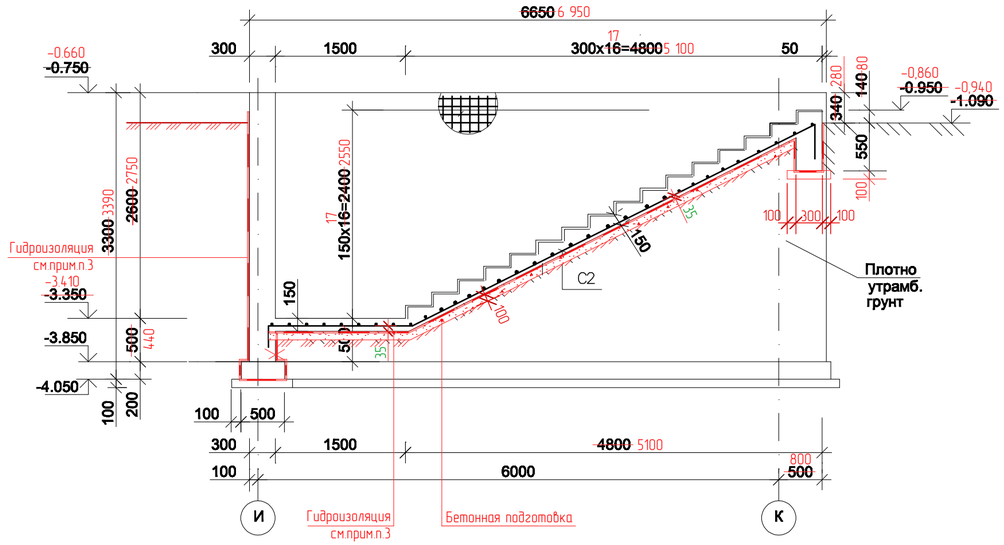

2 - 2
2н - 2н

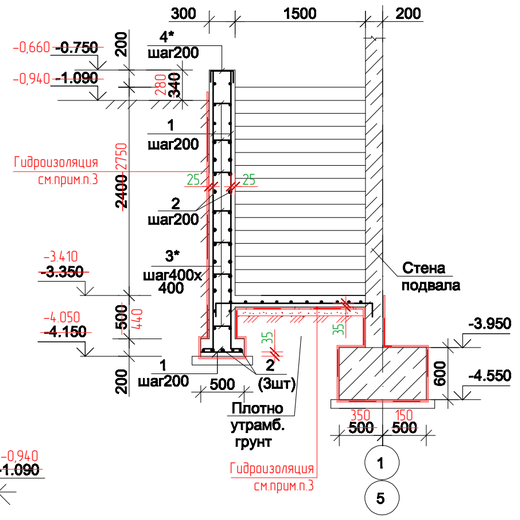

Ведомость деталей.

Поз.	Эскиз
3*	260; 50; 50
4*	260; 100; 100

марка поз.	Обозначение	Наименование	кол. шт. НЛ-6			масса ед. кг.	примеч.
		Детали					
1	Гост 5781-82* ГОСТ 34028-2016	Ø10AIII A400 L=м.п	300 310			0.617	191.27
2	Гост 5781-82* -//-	Ø8AIII A400 L=м.п	285 295			0.395	185.14 116.53
3*	Гост 5781-82* -//-	Ø6 AI A240 L=360	138			0.08	11.04
4*	Гост 5781-82* -//-	Ø10AIII A400 L=460	35			0.28	9.8
C2	ГОСТ 8478 - 81	С Ø 5BpI-100 / Ø 5BpI-100 L = м2	12.5 13.0			2.88	36.0 37.44
Тр1	ГОСТ 5525 - 79	Труба Ø50 L=1200	1			6.6	6.6
		Материалы:					
	ГОСТ 26633-2015 Монолитные стены	БЕТОН КЛ.В15 (м3)	8.8 9.2				Монолитные стены
	Монолитные ступени ГОСТ 26633-2015	БЕТОН КЛ.В15 (м3)	2.9 3.1				Монолитные ступени
	ГОСТ 26633-2015	БЕТОН КЛ.В3.5 (м3)	0.55 1.65				Подбетонка

ВЕДОМОСТЬ РАСХОДА СТАЛИ, КГ.

Марка элемента	Изделия арматурные								Всего
	Арматура класса								
	A240 A I		A III A400				Bp I		
	ГОСТ 5781 – 82* ГОСТ 34028-2016						ГОСТ 8478 - 81		
	ø6	итого	ø8	ø10		итого	ø5	итого	
Мон.наружная лестница НЛ-1	13.44	13.44	122.45 118.5	212.73 206.56		335.18 325.06	40.32 38.88	40.32 38.88	377.38 388.94
Мон.наружная лестница НЛ-2	13.44	13.44	122.45 118.5	212.73 206.56		335.18 325.06	40.32 38.88	40.32 38.88	377.38 388.94
Мон.наружная лестница НЛ-3	13.44	13.44	122.45 118.5	212.73 206.56		335.18 325.06	40.32 38.88	40.32 38.88	377.38 388.94
Мон.наружная лестница НЛ-4	11.04	11.04	116.53 112.58	201.07 194.9		327.60 307.48	37.44 36.0	37.44 36.0	354.52 366.08
Мон.наружная лестница НЛ-5	11.04	11.04	116.53 112.58	201.07 194.9		327.60 307.48	37.44 36.0	37.44 36.0	354.52 366.08
Мон.наружная лестница НЛ-6	11.04	11.04	116.53 112.58	201.07 194.9		327.60 307.48	37.44 36.0	37.44 36.0	354.52 366.08

1. Железобетонные конструкции выполнить из бетона на портландцементе, W4, F150.
2. Подбетонку выполнить из бетона на шлакопортландцементе, W4, F150.
3. Гидроизоляцию ступеней, площадок, фундаментов и стен выполнить из двух слоев наплавляемого рулонного битумно-полимерного материала на основе из полиэстера типа ЭПП по ГОСТ 30547-97. Перед устройством изоляции конструкции огрунтовать раствором битума БН 90/10 в керосине в соотношении 1:3. Гидроизоляцию стен с наружной стороны выполнить до отм. -0,840. Для исключения повреждений при обратной засыпке гидроизоляцию стен лестницы защитить защитной мембраной Planter. Для фиксации мембраны использовать крепеж Технониколь №01 из расчета 4шт./м².
Площадь поверхности, требующей устройства гидроизоляции – 64,0 м².
Площадь поверхности, требующей устройства защитной мембраны – 49,0 м².

«Қазақ құрылыс және сәулет ғылыми - зерттеу және жобалау институты» АҚ
АО «Казахский научно-исследовательский и проектный институт строительства и архитектуры»
Центр комплектации и выпуска
КОПИЯ ВЕРНА

							ТП РК 250 ППС (IB, IIIA) –2,2–2012– КЖ1
							Поликлиника на 250 посещений в смену для IB,IIIA климатических подрайонов с обычными геологическими условиями
Изм.	Кол. уч.	Лист	№док.	Подп.	Дата		
Привязан 114-2020							
ГКП		Демеуов				Павильон – Б	Стадия: РП; Лист: 60; Листов:
Н.контр. Сапрыкина Н.А.			11.20.	Разраб.	Боровикова		
Проверил Соловьева М.И.			11.20.	Проверил	Демеуов		
Исполнил Гиршфельд Д.			11.20.			Монолитная наружная лестница НЛ-6	ТОО "ПИ Алматыгипрогор–1"
инв. №							

Взам. инв. № | Подп. и дата | инв. № подл.

Формат А2

Крыльцо Кр1

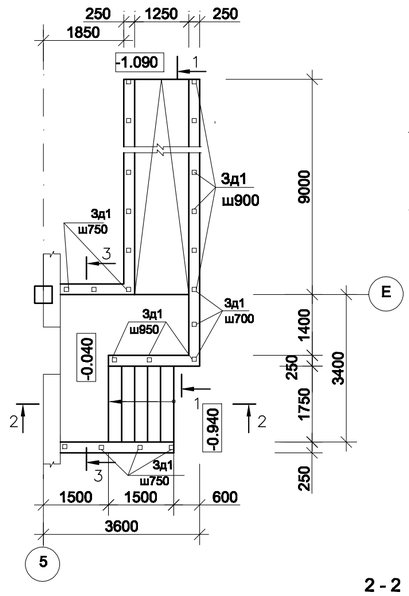

2 - 2

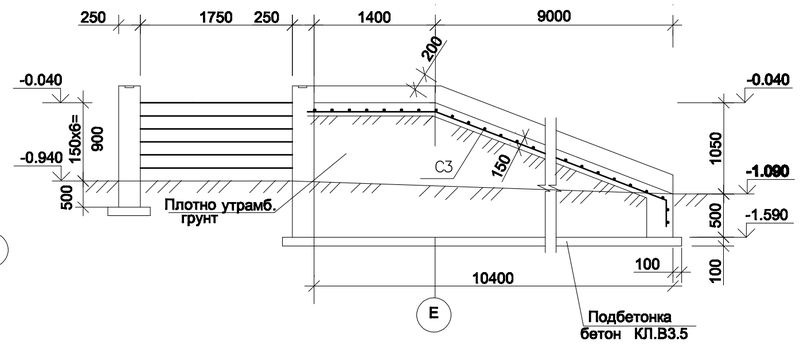

2 - 2

Крыльцо Кр2 ,Кр2н

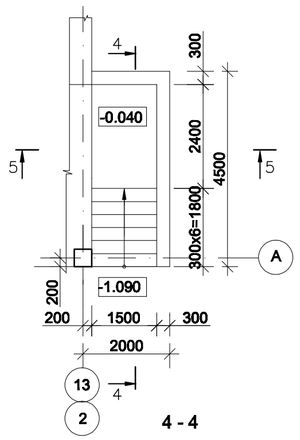

3 - 3

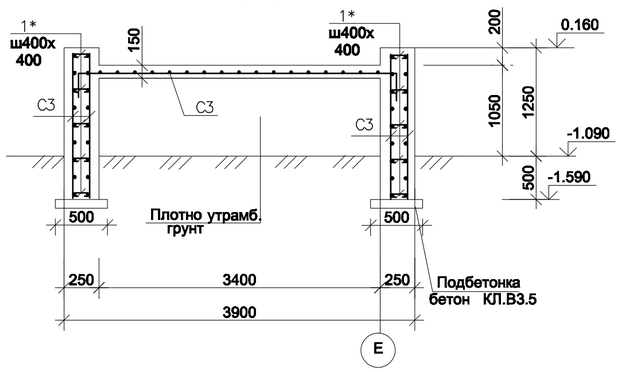

4 - 4

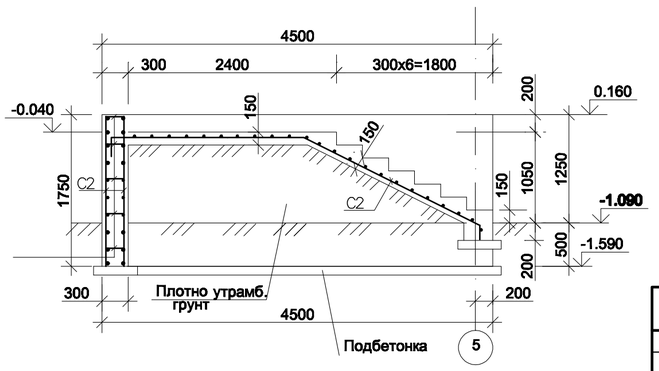

5 - 5

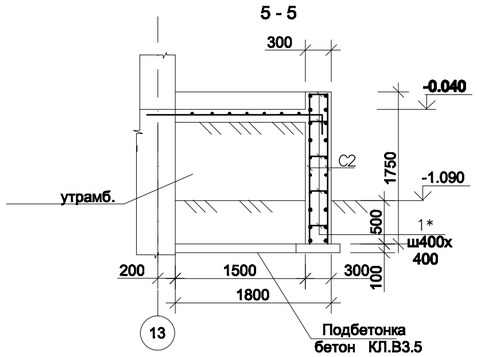

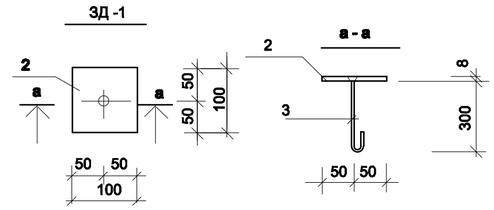

Ведомость деталей.

Поз.	Эскиз
1*	260 (50 50)

Спецификация на монолитные крыльца

марка поз.	Обозначение	Наименование	кол. шт. Кр1	Кр2		масса ед.кг.	примеч.
		Детали					
1*	Гост 5781-82*	Ø6 AI L=360	120	40		0.08	
C2	ГОСТ 8478 - 81	С Ø 5BpI-100 / Ø 5BpI-100 L = м2	3	28		2.88	
C3	ГОСТ 8478 - 81	С Ø 8AIII-200 / Ø 8AIII-200 L = м2	75			3.95	296.25
Зд1		Зд1	32				
		Материалы:					
		БЕТОН КЛ.В15 (м3)	9.2	4.2			
		БЕТОН КЛ.В3.5 (м3)	1.5	0.35			
		Зд1					0.98
2	ГОСТ 103 - 89*	— 100 x 8 L = 100	1			0.628	0.628
3	ГОСТ 5781 - 89*	Ø 12A III L = 400	1			0.355	0.355

ВЕДОМОСТЬ РАСХОДА СТАЛИ, КГ.

Марка элемента	Изделия арматурные								
	Арматура класса								Всего
	A I		A III				Bp I		
	ГОСТ 5781 – 82*						ГОСТ 8478 - 81		
	ø6	итого	ø8			итого	ø5	итого	
Крыльцо Кр1	9.6	9.6	296.25			296.25	8.64	8.64	314.49
Крыльцо Кр2, Кр2н	3.2	3.2					80.64	80.64	83.84

1.Расположение закладных деталей Зд1 смотри листы АР

Қазақ құрылыс және сәулет ғылыми - зерттеу және жобалау институты» АҚ
АО «Казахский научно-исследовательский и проектный институт строительства и архитектуры»
Центр комплектации и выпуска
КОПИЯ ВЕРНА

АННУЛИРОВАН
ЗАМЕНЕН
РАЗРЕШЕНИЕ № ОТ
Инженер Гирифельд Д.Ю. 1120

Привязан

инв. №

Изм.	Кол. уч.	Лист	№док.	Подп.	Дата
ГКП		Демеуов			
Разраб.		Боровикова			
Проверил		Демеуов			

ТП РК 250 ППС (IB, IIIA) –2,2–2012–КЖ1

Поликлиника на 250 посещений в смену для IB,IIIA климатических подрайонов с обычными геологическими условиями

Павильон – А,Б

Стадия	Лист	Листов
РП	61	

Крыльцо Кр1(пав. А)
Крыльцо Кр2, Кр2н (пав. Б)

ТОО "ПИ Алматыгипрогор–1"

Взам. инв. № | Подп. и дата | Инв. № подл.

Формат А2

Монолитный приямок П-1

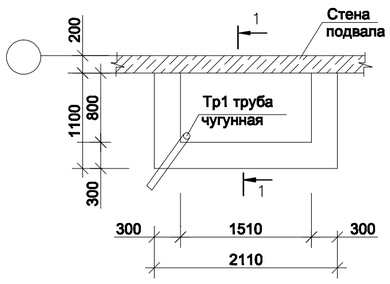

1 - 1

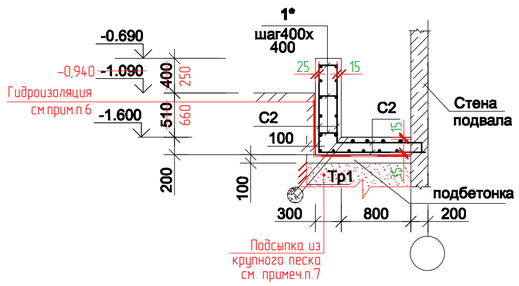

Монолитный приямок П-2

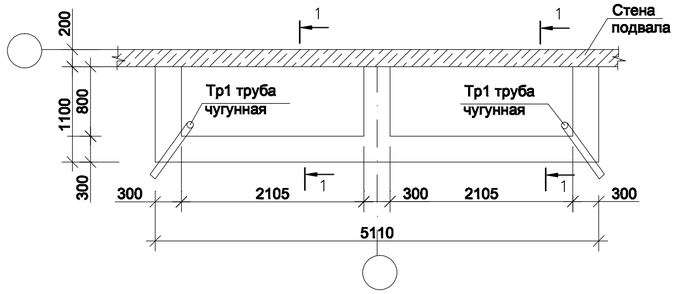

Ведомость деталей.

Поз.	Эскиз
1*	260 (50 50)

Спецификация на приямки

марка поз.	Обозначение	Наименование	кол. шт. П-1	П-2		масса ед. кг.	примеч.
		Детали					
1*	Гост 5781-82* ГОСТ 34028-2016	ø6 AI A240 L=360	30	63		**0.08**	
C2	**ГОСТ 8478 - 81**	С **Ø 5Bpl-100 / Ø 5Bpl-100** **L = м2**	14	30		**2.88**	
Тр1	**ГОСТ 5525 - 79**	Труба ø50 L=1000	1	2		5.5	
		Материалы:					
	ГОСТ 26633-2015	БЕТОН КЛ. В20 (м3)	1.48	3.17			См.примеч.п.4
	ГОСТ 26633-2015	БЕТОН КЛ. В3.5 (м3)	0.28	0.63			См.примеч.п.5

ВЕДОМОСТЬ РАСХОДА СТАЛИ, КГ.

Марка элемента	Изделия арматурные				Всего
	Арматура класса				
	A240-~~A-I~~		Bp I		
	ГОСТ 5781 - 82* ГОСТ 34028-2016		**ГОСТ 8478 - 81**		
	ø6	итого	ø5	итого	
Мон. приямок П-1	2.4	2.4	40.32	40.32	42.72
Мон. приямок П-2	5.04	5.04	86.4	86.4	91.04

1.Схему расположения монолитных приямков смотри листы АР

«Қазақ құрылыс және сәулет ғылыми - зерттеу және жобалау институты» АҚ
АО «Казахский научно-исследовательский и проектный институт строительства и архитектуры»
Центр комплектации и выпуска
КОПИЯ ВЕРНА

2. Спецификация дана на 1 приямок.
3. Всего приямков: П-1 - 25 шт. П-2 - 1 шт.
4. Железобетонные конструкции выполнить из бетона на портландцементе, W4, F150.
5. Подбетонку выполнить из бетона на шлакопортландцементе, W4, F150.
6. Гидроизоляцию приямков выполнить из двух слоев наплавляемого рулонного битумно-полимерного материала на основе из полиэстера типа ЭПП по ГОСТ 30547-97. Перед устройством изоляции конструкции огрунтовать раствором битума БН 90/10 в керосине в соотношении 1:3. Гидроизоляцию стен с наружной стороны выполнить до отм. -0,840. Для исключения повреждений при обратной засыпке гидроизоляцию стен приямков защитить мембраной Planter. Для фиксации мембраны использовать крепеж Технониколь №01 из расчета 4шт./м^2.
Площадь поверхности 1-го приямка П-1, требующей устройства гидроизоляции - 7,2 м^2.
Площадь поверхности 1-го приямка П-1, требующей устройства защитной мембраны - 5,0 м^2.
Площадь поверхности 1-го приямка П-2, требующей устройства гидроизоляции - 13,8 м^2.
Площадь поверхности 1-го приямка П-2, требующей устройства защитной мембраны - 8,5 м^2.

7. Для предотвращения морозного пучения грунта в связи с малой глубиной заложения, в качестве основания под фундаменты проектом предусмотрена песчаная подушка толщиной 1,70 м, до отм.-3.600. Песчаную подушку выполнить из крупного песка, плотностью частиц ρ_s=2.65 г/см^3 с послойным трамбованием (при оптимальной влажности песка W=8...14%) слоями по 25см до достижения плотности сухого грунта ρ_d=1.8 г/см^3.
Расход песка на 1 приямок П-1: V=4,8 м^3.
Расход песка на 1 приямок П-2: V=10,9 м^3.

Изм.	Кол. уч.	Лист	№док.	Подп.	Дата	ТП РК 250 ППС (IB, IIIA) -2,2-2012-КЖ1		
						Поликлиника на 250 посещений в смену для IB,IIIA климатических подрайонов с обычными геологическими условиями		
Привязан 114-2020			ГКП	Демеуов		Павильон - А, Б, В	Стадия	Лист	Листов
Н.контр.	Сапрыкина Н.А.	11.20.	Разраб.	Боровикова			РП	62	
Проверил	Соловьева М.И	11.20.	Проверил	Демеуов		**Монолитные приямки П-1, П-2**	ТОО "ПИ Алматыгипрогор-1"		
Исполнил	Гиршфельд Д.	11.20.							
инв. №									

Взам. инв. № | Подп. и дата | инв. № подл.

Формат А2

Согласовано:

Инв. N подл. | Подпись и дата | Взам. инв. N

Примечания к фундаментам

1. Фундаменты разработаны на основании технического отчета, выполненного ТОО "SKS - KAZПРОЕКТ" для объекта строительства "Строительство поликлиники на 250 посещений в смену в Костанайском районе, Костанайской области".
2. Согласно скважин №1 - №6, основанием фундаментов служит следующее напластование грунтов:
   2.1. Почвенно-растительный слой. Мощность слоя 0,20 - 0,30 м.
   2.2. Суглинок желто - коричневого цвета, от легкого до тяжелого, твердой консистенций, с прослойками песков. Пройденная мощность составляет 3,10 - 3,80 м.
   Расчетные характеристики: C_{II} =0,015 МПа, f_{II} =10°, E_{ecm} =4,3 МПа, $E_э$ =6,10 МПа, g_{II} =18,96 кН/м^3.
   Грунт обладает свойствами просадочности. Начальное просадочное давление составляет 0,022 МПа.
   2.3. Глина - желто - коричневая, тяжелая, твердая, сильнонабухающая непросадочная, с линзами и прослойками песка, мощностью 1,2 см.
   Расчетные характеристики: C_{II} =0,032 МПа, f_{II} =11°, E_{ecm} =9,00 МПа, g_{II} =16,45 кН/м^3.
   Мощность глины составляет 12,70 - 13,20 м. Залегает до глубины 16,60 - 16,90 м
   2.4. Песок желто - коричневый, среднезернистый, водонасыщенный, с прослойками глин малой мощности.
   Расчетные характеристики: C_{II} =1,004 кПа, f_{II} =35°, E_{ecm} =30,00 МПа, g_{II} =13,48 кН/м^3.
   Полная мощность песка скважинами не вскрыта.
3. Максимальные показатели агрессивности грунтов: Cl - 382 мг/кг, SO_4 - 960 мг/кг
4. Грунтовые воды на участке изысканий вскрыты на глубине 3,0 - 5,0 м от поверхности земли. Амплитуда колебаний уровня составляет 1,0 - 1,5 м.
5. Глубина промерзания грунтов 1,85 м
6. За относительную отметку 0,000 принят уровень чистого пола здания, что соответствует абсолютной отметке 158,140 по ген. плану.
7. Ростверки устраивать по щебеночной подготовке, пролитой битумом до полного насыщения толщ. 200 мм (схему расположения ростверков см. листы 65, 67, 69). Объем щебеночной подготовки $V_{общ.}$= 73,48 м^3
8. Все боковые поверхности фундаментов, соприкасающиеся с грунтами основания оклеить 2-мя слоями гидроизола ГИ-Г ГОСТ 7415-86 на горячей битумной мастике МБК-Г-80 ГОСТ 2889-80. Наклеенный гидроизол защитить кирпичной кладкой из керамического кирпича КР-р-по 250х120х65/1НФ/100/2.0/50 ГОСТ 530-2012 на ц.п. растворе М50 толщ. 120 мм. Общая площадь гидроизоляции $S_{общ.}$= 1857,7 м^2
9. По периметру здания устроить асфальтобетонную отмостку шириной 1500 мм (см. Деталь устройства отмостки).
10. Не допускать промерзания грунтов основания под подошвой фундаментов в период строительства.
11. Обратную засыпку пазух котлована производить непросадочным грунтом с тщательным послойным трамбованием (слоями по 20 - 25 см) до $g_{сх}$=1,65 г/см^3.
12. До приложения полной нагрузки на здание, необходимо выполнить планировку вокруг здания, согласно части ГП.
13. В случае обнаружения под подошвой фундаментов грунтов, отличающихся от принятых в проекте, засыпанных ям, существующих коммуникаций, не предусмотренных настоящим проектом - производителю работ надлежит сообщить об этом разработчику проекта и изыскателям для принятия технического решения по устройству фундаментов. Грунты основания, после его устройства, должны быть освидетельствованы с составлением акта его обследования.
14. Сваи забивные железобетонные сечением 300х300 длиной 8,0 и 12,0 м изготавливать из бетона кл. С20/25 W8 F150.
15. Максимальная нагрузка на сваю С120.30-8 - 28,69 т.
16. Расчетная несущая способность сваи С120.30-8 - 33,38 т.
17. Максимальная нагрузка на сваю С80.30-8 - 20,41 т.
18. Расчетная несущая способность сваи С80.30-8 - 20,74 т.
19. Для забивки свай рекомендуется трубчатый дизель-молот С-99+ с массой ударной части 1,8 т.
20. Проектный отказ для сваи составляет 0,36 см.
21. Перед забивкой свай, в местах их расположения (см. листы 64, 66, 68), выполнить лидерные скважины Ф300 мм, глубиной 2,0 м от дна котлована.

Деталь устройства отмостки

Асфальтобетон типа "Д" марки II (на песчаном заполнителе) ГОСТ 9128-97	-30 мм
Бетон С12/15 W5 F100	-100 мм
Уплотненный грунт с втрамбованным на глубину не менее 60 мм щебнем крупностью до 40 мм	

Общий периметр отмостки: P=280 м

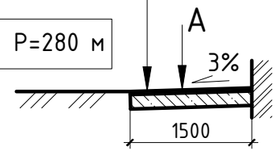

Вид А

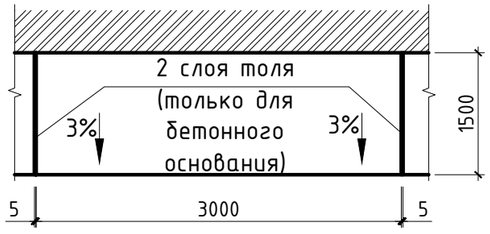

Изм.	Кол.уч.	Лист	№ док	Подп.	Дата	Заказ №: 114-2020-КЖ1			
						Строительство поликлиники на 250 посещений в смену в Костанайском районе Костанайской области. Повторное применение.			
ГАП		Титов В.И.			10.20	Поликлиника	Стадия	Лист	Листов
ГИП		Сапрыкина Н.			10.20		РП	63	
Н.контр.		Сапрыкина Н.			10.20				
Проверил		Соловьева			10.20	Примечания к фундаментам	ТОО "АСКОС+" г.Костанай		
Разработал		Андреев Д.			10.20				

Формат А3

Схема расположения свай

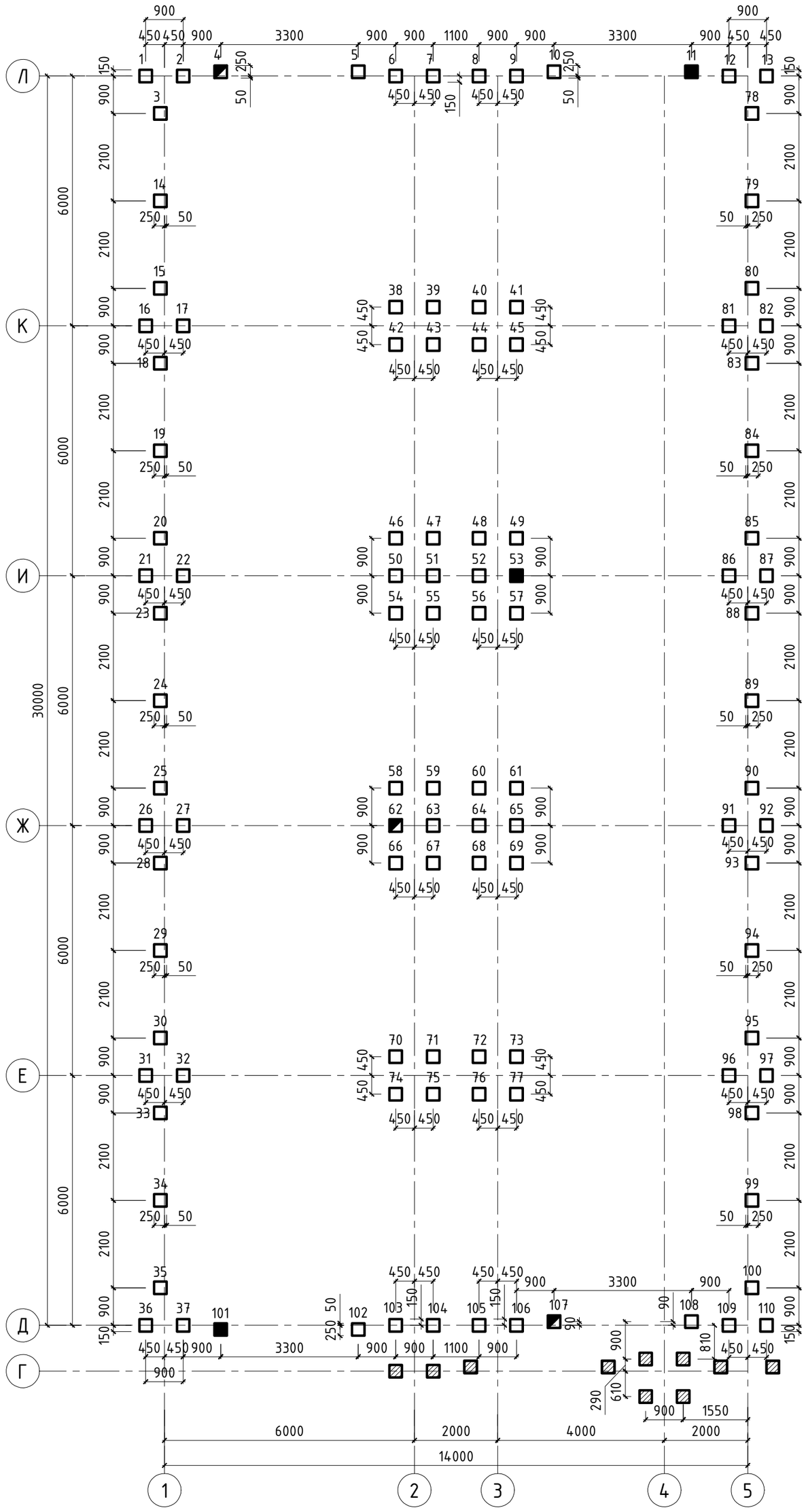

Схема расположения павильонов

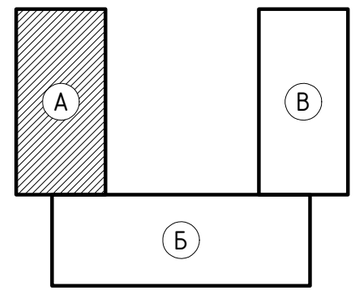

Условные обозначения

- □ – Рядовые сваи
- ■ – Сваи для динамических испытаний
- ◪ – Сваи для статических испытаний
- ▨ – Сваи павильона Б

Спецификация свай

Марка	Обозначение	Наименование	Кол-во, шт.	Масса ед., кг	Приме-чание
1-37, 78-110	Серия 1.011.1-10 вып. 1	Свая С80.30-8	70	1830	
38-77	Серия 1.011.1-10 вып. 1	Свая С120.30-8	40	2730	

1. Марку бетона свай принять С20/25 W8 F150
2. Для динамических испытаний назначены скважины №11, №53, №101
3. Для статических испытаний назначены скважины №4, №62, №107

Согласовано:

Инв. N подл. | Подпись и дата | Взам. инв. N

Изм.	Кол.уч.	Лист	№ док	Подп.	Дата
ГАП		Титов В.И.			10.20
ГИП		Сапрыкина Н.			10.20
Н.контр.		Сапрыкина Н.			10.20
Проверил		Соловьева			10.20
Разработал		Андреев Д.			10.20

Заказ №: 114-2020-КЖ1

Строительство поликлиники на 250 посещений в смену в Костанайском районе Костанайской области. Повторное применение.

Поликлиника

Стадия	Лист	Листов
РП	64	

Павильон А.
Схема расположения свай

ТОО "АСКОС+"
г.Костанай

Формат А2

Схема расположения ростверков

0,000=158,140

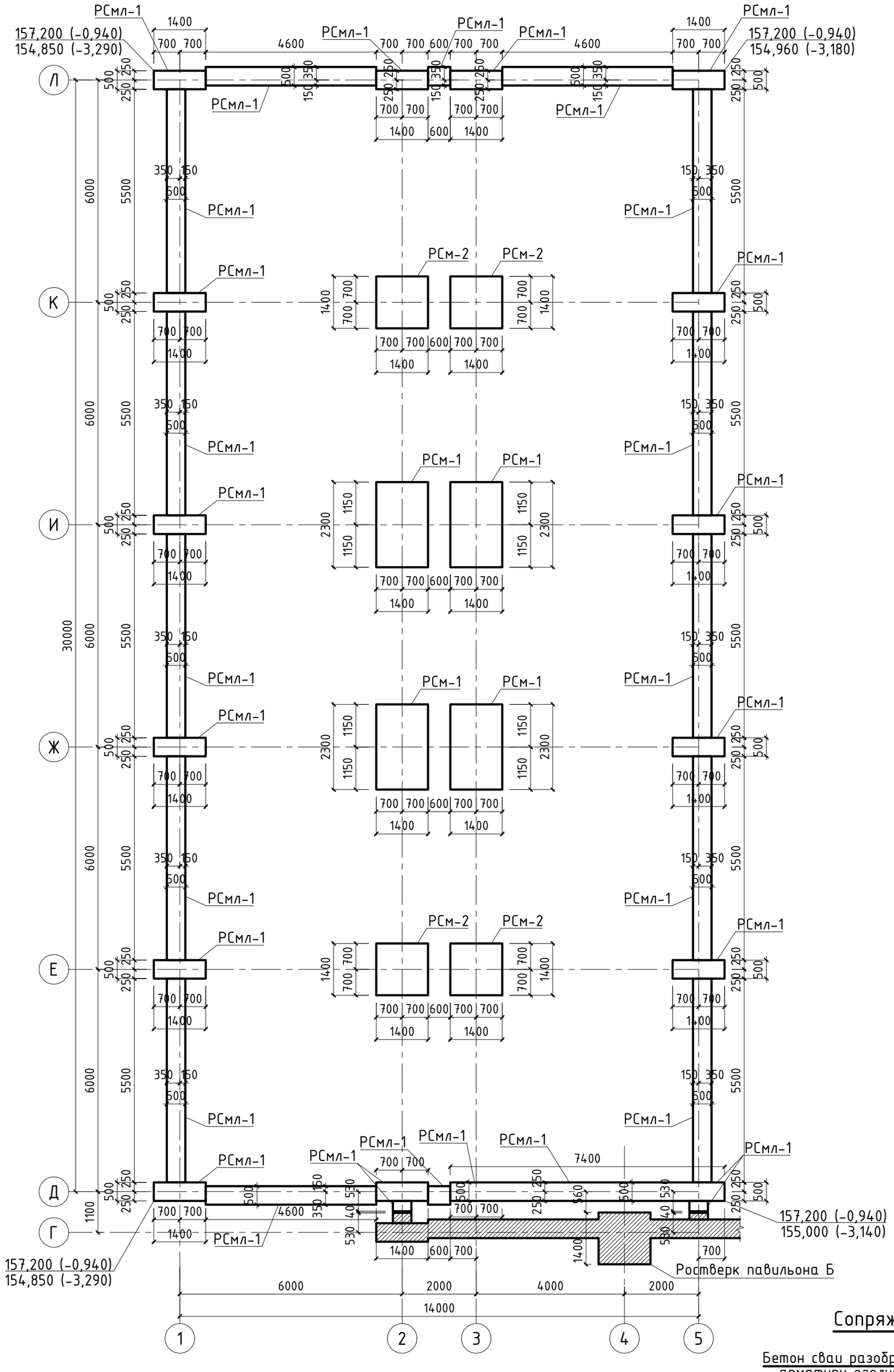

Схема расположения павильонов

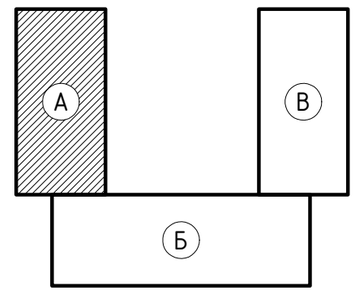

Сопряжение сваи с ростверком

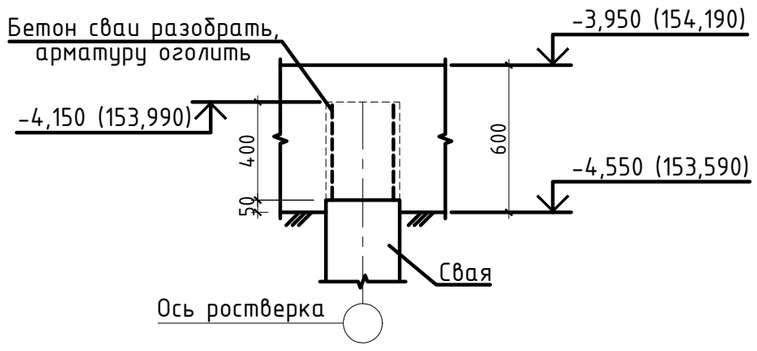

Спецификация материалов и изделий на устройство ростверков

Марка	Обозначение	Наименование	Кол-во, шт.	Масса ед., кг	Приме-чание
РСм-1	Лист 70	Ростверк РСм-1	4		
РСм-2	Лист 71	Ростверк РСм-2	4		
РСмл-1	Лист 72	Ростверк ленточный монолитный шириной 500 мм п.м.	97,0		

1. Отметку низа ростверков принять на отм. -4,550
2. Марку бетона ростверков принять С12/15 W8 F150
3. Армирование ростверков см. листы 70 – 72

Согласовано:

Взам. инв. N

Подпись и дата

Инв. N подл.

Изм.	Кол.уч.	Лист	№ док	Подп.	Дата
ГАП		Титов В.И.			10.20
ГИП		Сапрыкина Н.			10.20
Н.контр.		Сапрыкина Н.			10.20
Проверил		Соловьева			10.20
Разработал		Андреев Д.			10.20

Заказ №: 114-2020-КЖ1

Строительство поликлиники на 250 посещений в смену в Костанайском районе Костанайской области. Повторное применение.

Поликлиника

Стадия	Лист	Листов
РП	65	

Павильон А.
Схема расположения ростверков

ТОО "АСКОС+"
г.Костанай

Формат А2

Схема расположения свай

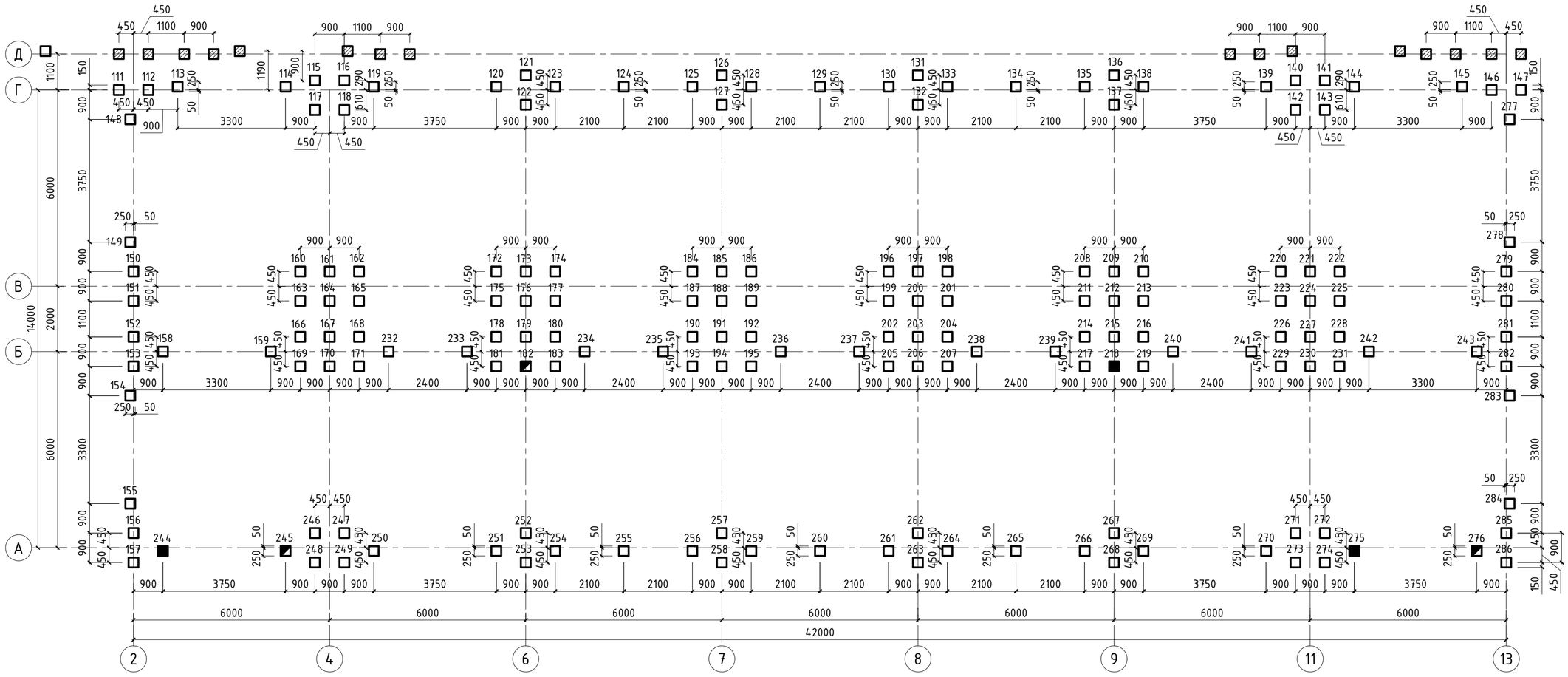

Схема расположения павильонов

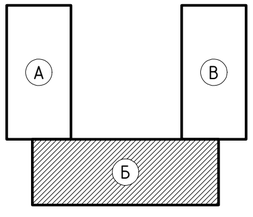

Условные обозначения

- – Рядовые сваи
- – Сваи для динамических испытаний
- – Сваи для статических испытаний
- – Сваи павильонов А и В

1. Марку бетона свай принять С20/25 W8 F150
2. Для динамических испытаний назначены скважины №218, №244, №275
3. Для статических испытаний назначены скважины №182, №245, №276

Спецификация свай

Марка	Обозначение	Наименование	Кол-во, шт.	Масса ед., кг	Приме-чание
111-171, 220-286	Серия 1.011.1-10 вып. 1	Свая С80.30-8	128	1830	
172-219	Серия 1.011.1-10 вып. 1	Свая С120.30-8	48	2730	

Согласовано:

Взам. инв. N

Подпись и дата

Инв. N подл.

Изм.	Кол.уч.	Лист	№ док	Подп.	Дата
ГАП		Титов В.И.			10.20
ГИП		Сапрыкина Н.			10.20
Н.контр.		Сапрыкина Н.			10.20
Проверил		Соловьева			10.20
Разработал		Андреев Д.			10.20

Заказ №: 114-2020-КЖ1

Строительство поликлиники на 250 посещений в смену в Костанайском районе Костанайской области. Повторное применение.

Поликлиника

Стадия	Лист	Листов
РП	66	

Павильон Б.
Схема расположения свай

ТОО "АСКОС+"
г.Костанай

Формат А2

Схема расположения ростверков

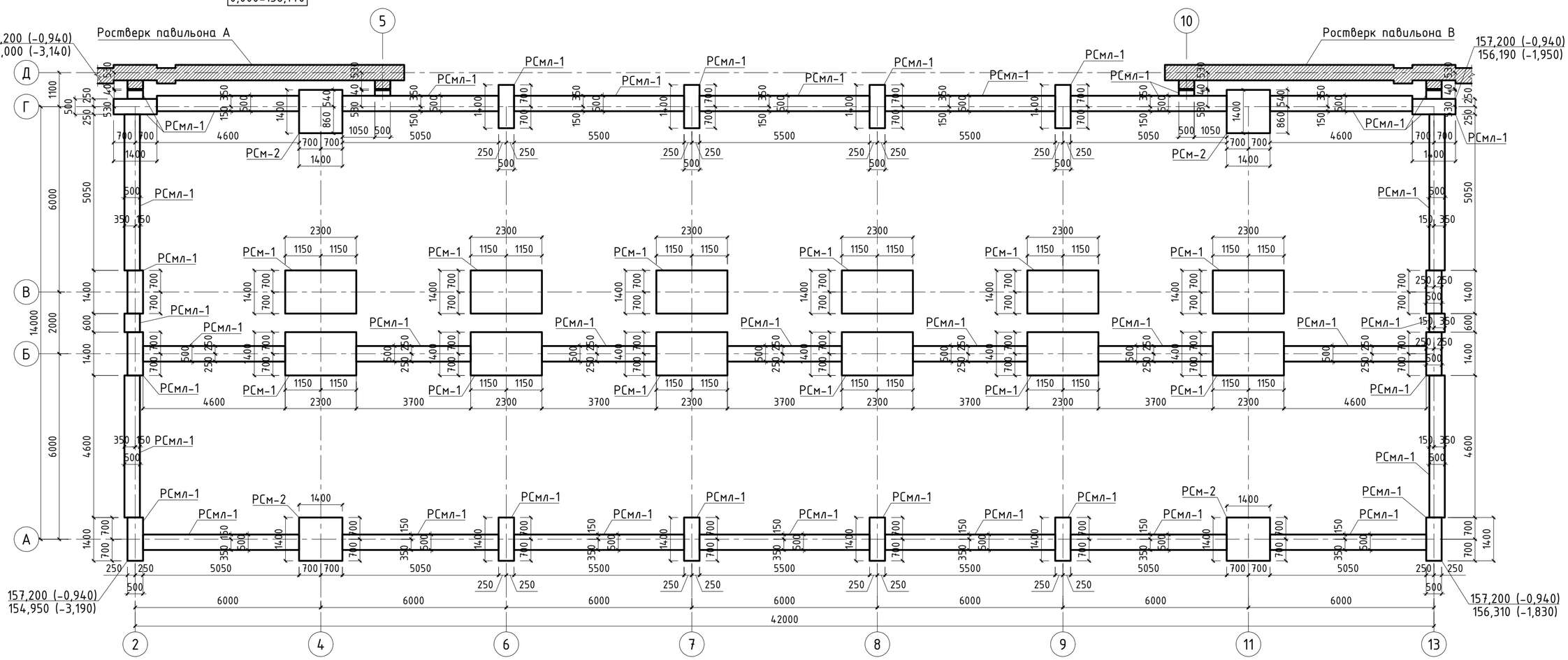

Схема расположения павильонов

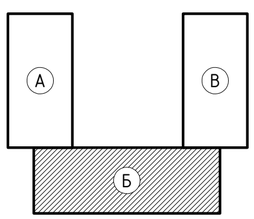

Спецификация материалов и изделий на устройство ростверков

Марка	Обозначение	Наименование	Кол-во, шт.	Масса ед., кг	Приме-чание
РСм-1	Лист 70	Ростверк РСм-1	12		
РСм-2	Лист 71	Ростверк РСм-2	4		
РСмл-1	Лист 72	Ростверк ленточный монолитный шириной 500 мм п.м.	143,1		

1. Отметку низа ростверков принять на отм. -4,550
2. Марку бетона ростверков принять С12/15 W8 F150
3. Армирование ростверков см. листы 70 – 72

Сопряжение сваи с ростверком

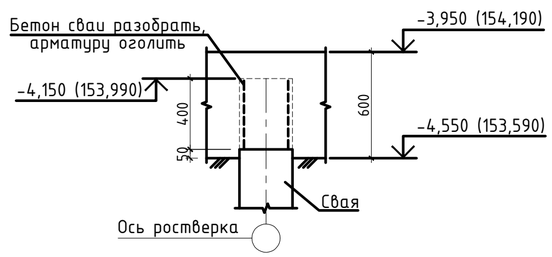

Согласовано:

Взам. инв. N

Подпись и дата

Инв. N подл.

Изм.	Кол.уч.	Лист	№ док	Подп.	Дата	Заказ №: 114-2020-КЖ1		
						Строительство поликлиники на 250 посещений в смену в Костанайском районе Костанайской области. Повторное применение.		
ГАП		Титов В.И.			10.20	Поликлиника	Стадия: РП	Лист: 67	Листов:
ГИП		Сапрыкина Н.			10.20				
Н.контр.		Сапрыкина Н.			10.20				
Проверил		Соловьева			10.20	Павильон Б. Схема расположения ростверков	ТОО "АСКОС+" г.Костанай		
Разработал		Андреев Д.			10.20				

Формат А2

Схема расположения свай

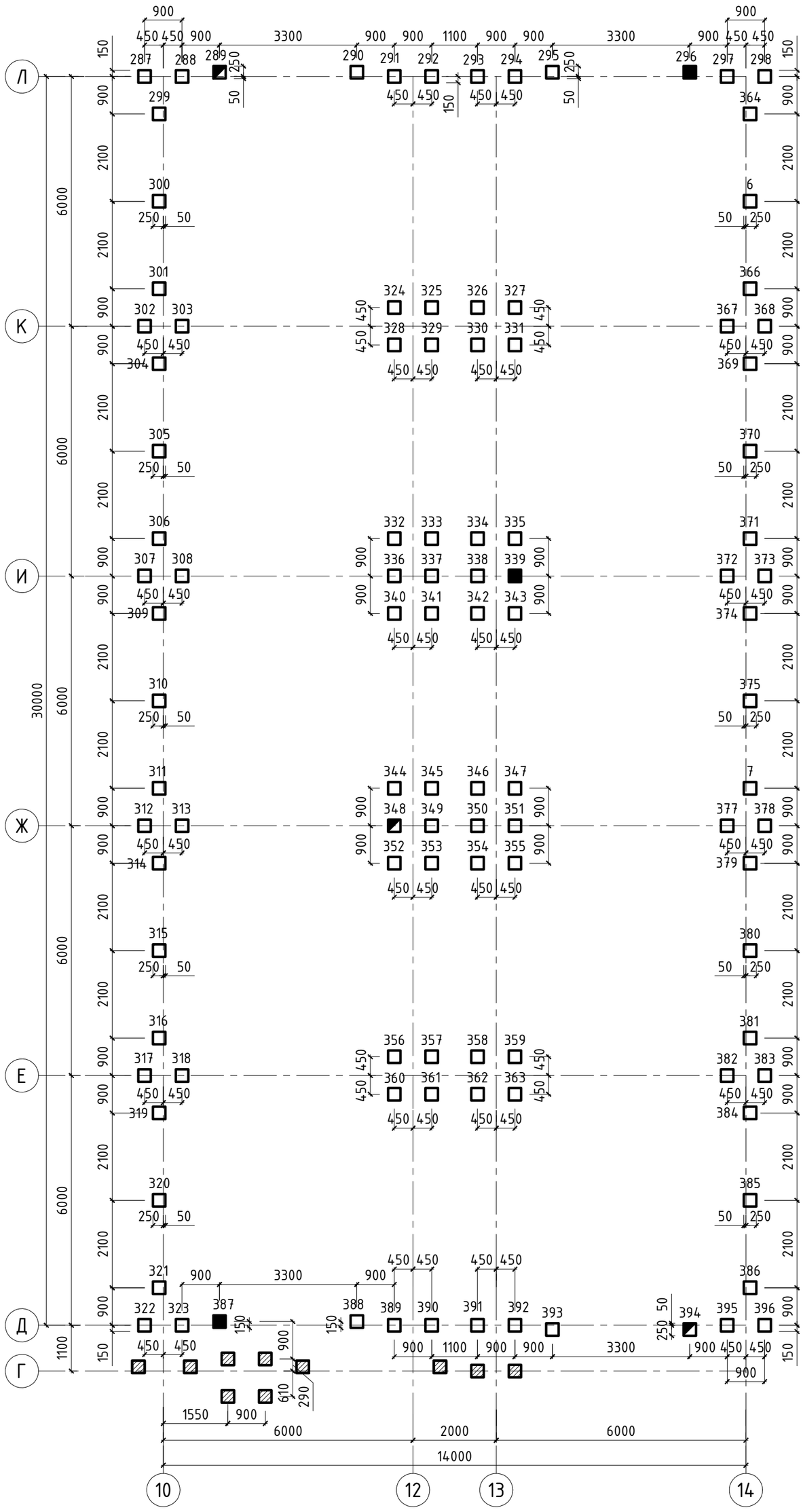

Схема расположения павильонов

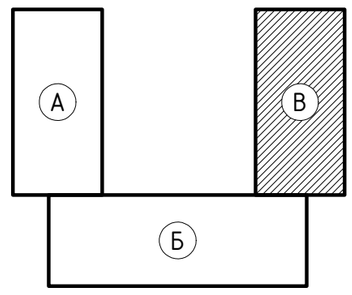

Условные обозначения

- □ – Рядовые сваи
- ■ – Сваи для динамических испытаний
- ◪ – Сваи для статических испытаний
- ▨ – Сваи павильона Б

Спецификация свай

Марка	Обозначение	Наименование	Кол-во, шт.	Масса ед., кг	Приме-чание
287-323, 364-396	Серия 1.011.1-10 вып. 1	Свая С80.30-8	70	1830	
324-363	Серия 1.011.1-10 вып. 1	Свая С120.30-8	40	2730	

1. Марку бетона свай принять С20/25 W8 F150
2. Для динамических испытаний назначены скважины №296, №339, №387
3. Для статических испытаний назначены скважины №289, №348, №394

Согласовано:

Инв. N подл. | Подпись и дата | Взам. инв. N

Изм.	Кол.уч.	Лист	№ док	Подп.	Дата
ГАП		Титов В.И.			10.20
ГИП		Сапрыкина Н.			10.20
Н.контр.		Сапрыкина Н.			10.20
Проверил		Соловьева			10.20
Разработал		Андреев Д.			10.20

Заказ №: 114-2020-КЖ1

Строительство поликлиники на 250 посещений в смену в Костанайском районе Костанайской области. Повторное применение.

Поликлиника	Стадия	Лист	Листов
	РП	68	

Павильон В.
Схема расположения свай

ТОО "АСКОС+"
г.Костанай

Формат А2

Схема расположения ростверков

0,000=158,140

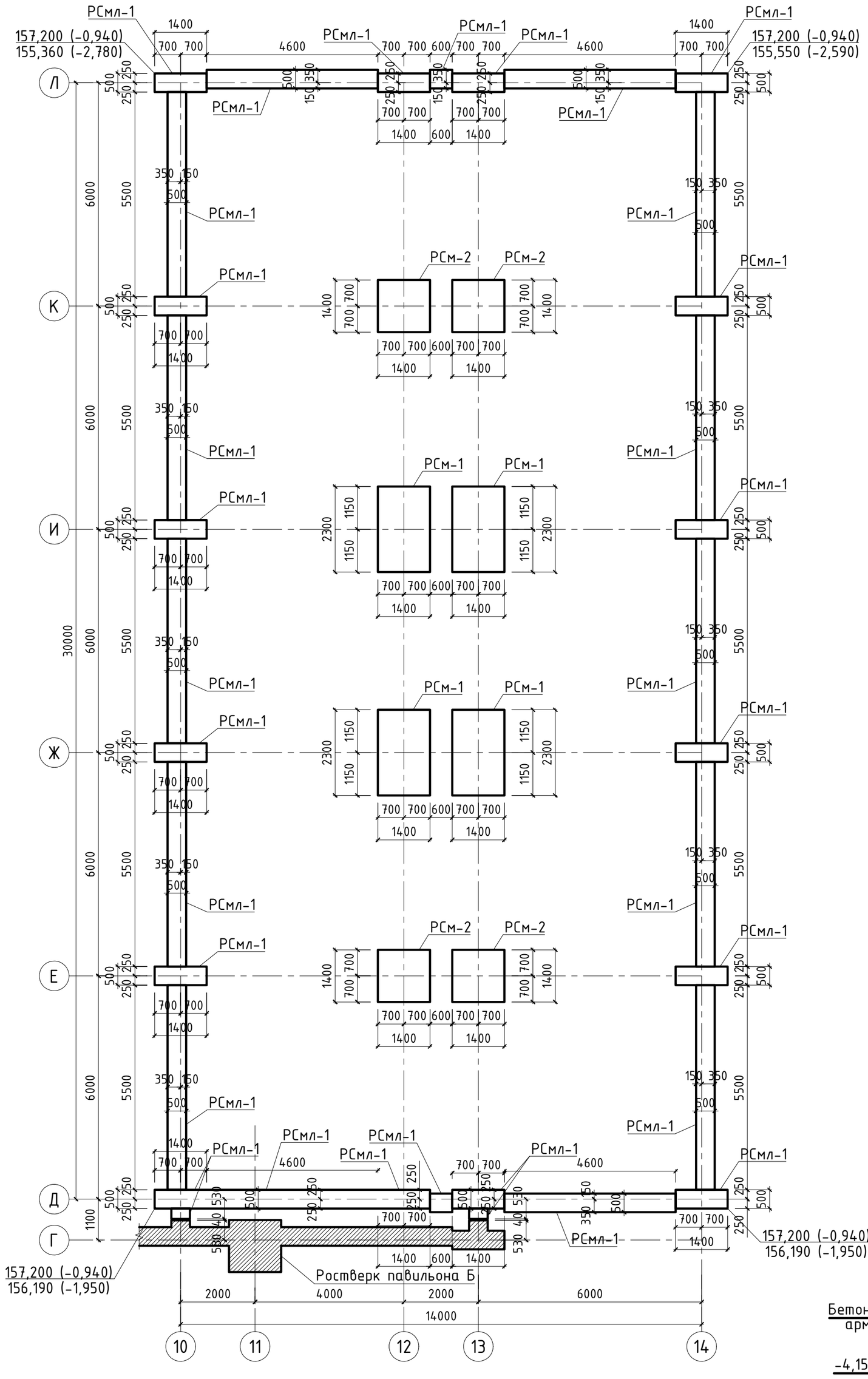

Схема расположения павильонов

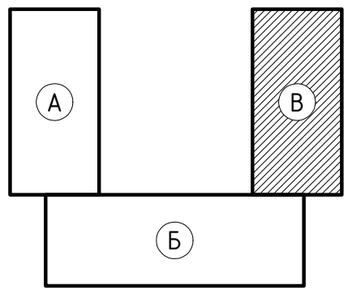

Сопряжение сваи с ростверком

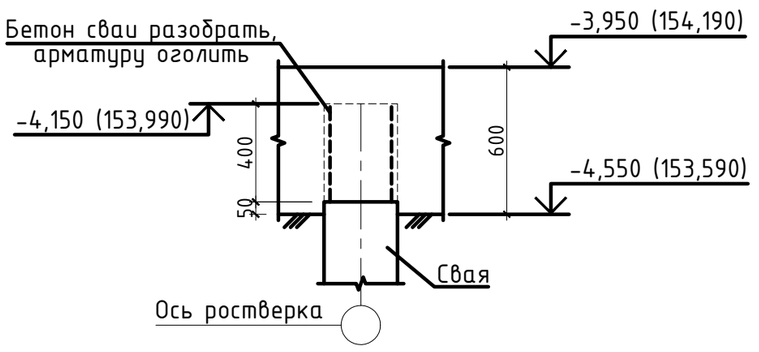

Спецификация материалов и изделий на устройство ростверков

Марка	Обозначение	Наименование	Кол-во, шт.	Масса ед., кг	Приме-чание
РСм-1	Лист 70	Ростверк РСм-1	4		
РСм-2	Лист 71	Ростверк РСм-2	4		
РСмл-1	Лист 72	Ростверк ленточный монолитный шириной 500 мм п.м.	97,0		

1. Отметку низа ростверков принять на отм. -4,550
2. Марку бетона ростверков принять С12/15 W8 F150
3. Армирование ростверков см. листы 70 - 72

Изм.	Кол.уч.	Лист	№ док	Подп.	Дата
ГАП		Титов В.И.			10.20
ГИП		Сапрыкина Н.			10.20
Н.контр.		Сапрыкина Н.			10.20
Проверил		Соловьева			10.20
Разработал		Андреев Д.			10.20

Заказ №: 114-2020-КЖ1

Строительство поликлиники на 250 посещений в смену в Костанайском районе Костанайской области. Повторное применение.

Поликлиника

Стадия	Лист	Листов
РП	69	

Павильон В.
Схема расположения ростверков

ТОО "АСКОС+"
г.Костанай

Согласовано:

Взам. инв. N

Подпись и дата

Инв. N подл.

Формат А2

РСм-1

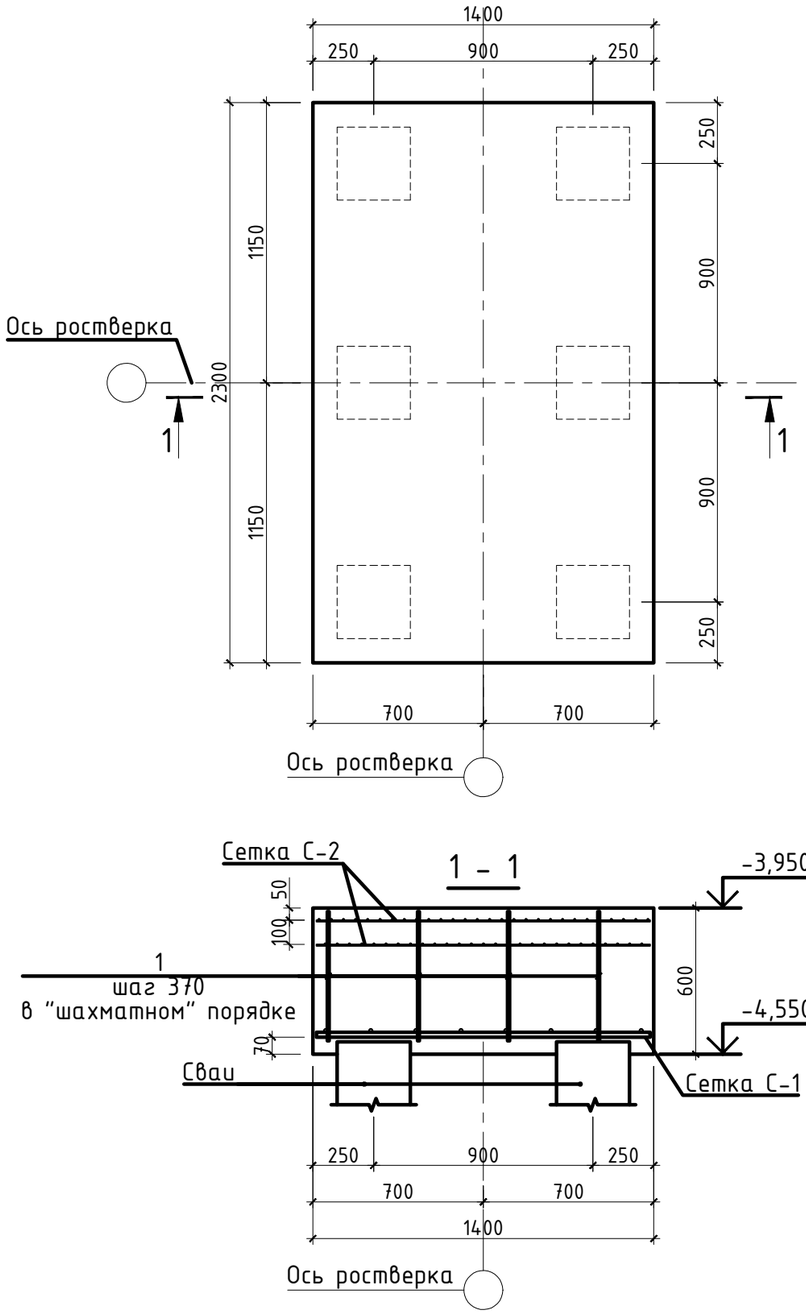

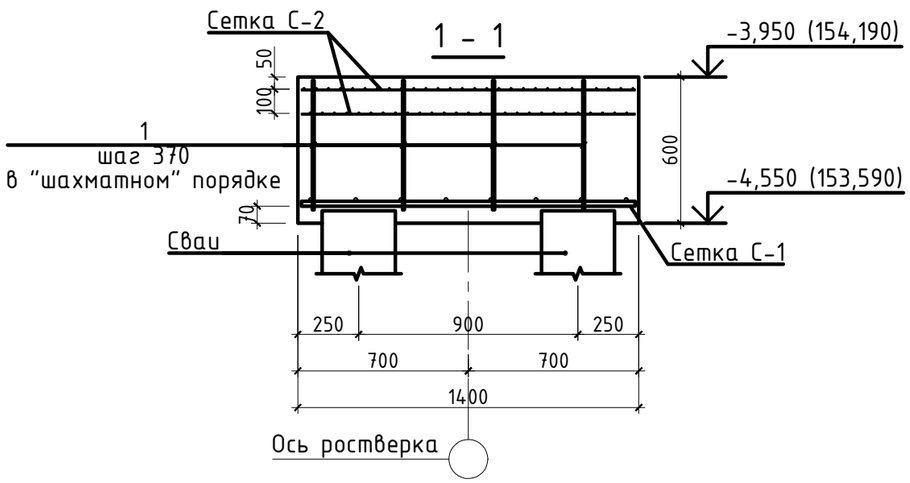

Спецификация материалов и изделий на устройство ростверка РСм-1

Марка	Обозначение	Наименование	Кол-во, шт.	Масса ед., кг	Масса всего, кг	Приме-чание
		Ростверк РСм-1				
С-1	ГОСТ 23279-2012	Сетка $2С\frac{14А400-185}{25А400-185}135х225\frac{15}{27,5}$	1	89,380	89,380	
С-2	ГОСТ 23279-2012	Сетка $4С\frac{6А240I-50}{6А240-50}135х225\frac{25}{25}$	2	26,970	53,940	
1	ГОСТ 34028-2016	Пруток НД-8-А240 l=530 мм	28	0,209	5,862	
		Материалы				
		Бетон С12/15 W8 F150 $м^3$	1,94			

Согласовано:

Взам. инв. N

Подпись и дата

Инв. N подл.

Изм.	Кол.уч.	Лист	№ док	Подп.	Дата
ГАП		Титов В.И.			10.20
ГИП		Сапрыкина Н.			10.20
Н.контр.		Сапрыкина Н.			10.20
Проверил		Соловьева			10.20
Разработал		Андреев Д.			10.20

Заказ №: 114-2020-КЖ1

Строительство поликлиники на 250 посещений в смену в Костанайском районе Костанайской области. Повторное применение.

Поликлиника	Стадия	Лист	Листов
	РП	70	
Ростверк РСм-1	ТОО "АСКОС+" г.Костанай		

Формат А3

РСм-2

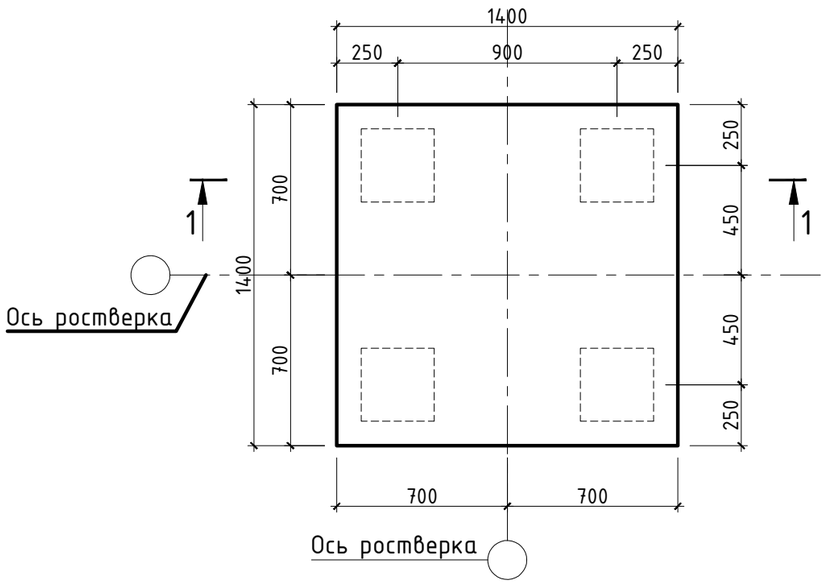

Спецификация материалов и изделий на устройство ростверка РСм-2

Марка	Обозначение	Наименование	Кол-во, шт.	Масса ед., кг	Масса всего, кг	Приме-чание
		Ростверк РСм-2				
С-3	ГОСТ 23279-2012	Сетка $2С\frac{14А400-185}{14А400-185}135х135\frac{27,5}{27,5}$	1	26,100	26,100	
С-4	ГОСТ 23279-2012	Сетка $4С\frac{6А240-50}{6А240-50}135х135\frac{25}{25}$	2	16,180	32,360	
1	ГОСТ 34028-2016	Пруток НД-8-А240 l=530 мм	20	0,209	4,187	
		Материалы				
		Бетон С12/15 W8 F150 $м^3$	1,18			

1 – 1

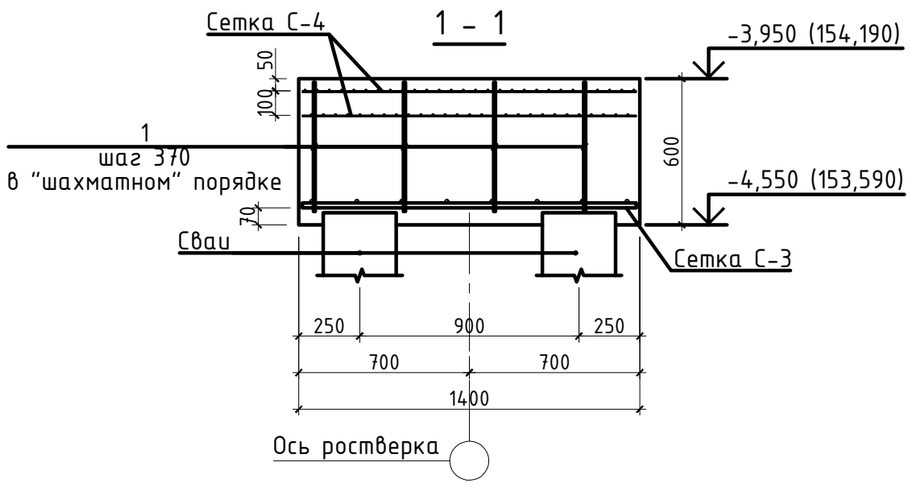

Согласовано:

Взам. инв. N

Подпись и дата

Инв. N подл.

Изм.	Кол.уч.	Лист	№ док	Подп.	Дата
ГАП		Титов В.И.			10.20
ГИП		Сапрыкина Н.			10.20
Н.контр.		Сапрыкина Н.			10.20
Проверил		Соловьева			10.20
Разработал		Андреев Д.			10.20

Заказ №: 114-2020-КЖ1

Строительство поликлиники на 250 посещений в смену в Костанайском районе Костанайской области. Повторное применение.

Поликлиника	Стадия	Лист	Листов
	РП	71	
Ростверк РСм-2	ТОО "АСКОС+" г.Костанай		

Формат А3

Ростверк РСмл-1

(опалубочный чертеж)

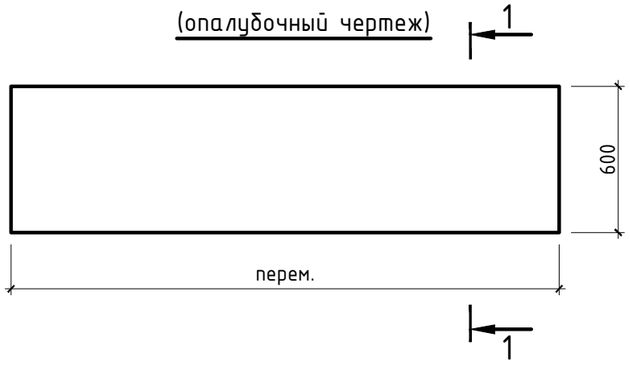

1 - 1

(опалубочный чертеж)

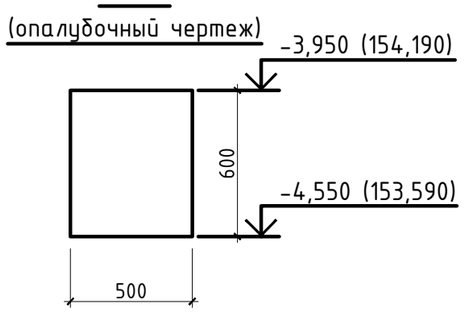

Спецификация материалов и изделий на устройство ленточного ростверка РСмл-1 (на 1 п.м. длины)

Марка	Обозначение	Наименование	Кол-во, шт.	Масса ед., кг	Приме-чание
		Ростверк шириной 500 мм			
1	ГОСТ 34028-2016	Пруток 1Ф-НД-16-ОМ1-ОВ2-А400 l=1000 мм	6	1,578	9,468
2	ГОСТ 34028-2016	Пруток НД-8-А240 l=2010 мм	5	0,794	3,970
		Материалы			
		Бетон С12/15 W8 F50 $м^3$	0,30		

Ростверк РСмл-1

(схема армирования)

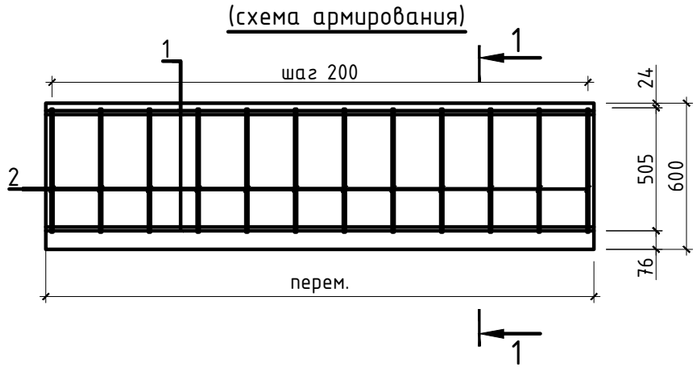

1 - 1

(схема армирования)

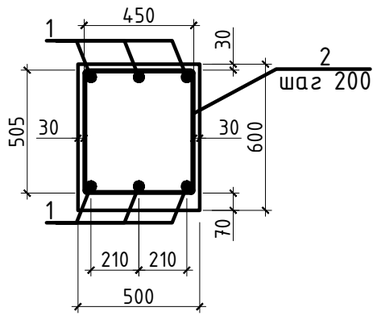

Ведомость деталей

Поз.	Эскиз
2 L=2010 мм	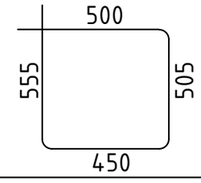

Согласовано:

Взам. инв. N

Подпись и дата

Инв. N подл.

Изм.	Кол.уч.	Лист	№ док	Подп.	Дата
ГАП		Титов В.И.			10.20
ГИП		Сапрыкина Н.			10.20
Н.контр.		Сапрыкина Н.			10.20
Проверил		Соловьева			10.20
Разработал		Андреев Д.			10.20

Заказ №: 114-2020-КЖ1

Строительство поликлиники на 250 посещений в смену в Костанайском районе Костанайской области. Повторное применение.

Поликлиника

Стадия	Лист	Листов
РП	72	

Ростверк РСмл-1

ТОО "АСКОС+" г.Костанай

Формат А3

ВЕДОМОСТЬ ОСНОВНЫХ КОМПЛЕКТОВ РАБОЧИХ ЧЕРТЕЖЕЙ (ОКОНЧАНИЕ)

Обозначение	Наименование	Примечание
114-2020-АС	Конструкции строительные	Альбом 12
114-2020-ГП	Генеральный план	Альбом 13
114-2020-ПОС	Проект организации строительства	Альбом 14
114-2020-ТМ	Тепломеханические решения котельной.	Альбом 15
114-2020-ТМ.АС	Тепломеханические решения котельной. Строительные конструкции.	
114-2020-ЭС	Электроснабжение	Альбом 16
114-2020-ЭО	Электрическое освещение	
114-2020-НВК	Наружные сети водоснабжения и канализации	
114-2020-ТС	Тепловые сети	
114-2020-ГСН1	Наружные газопроводы. Высокое давление	
114-2020-ГСН2	Наружные газопроводы. Низкое давление	
114-2020-НСС	Наружные системы связи	
114-2020-ОВОС	Оценка воздействия на окружающую среду	Альбом 17
114-2020-ПП	Паспорт проекта	Альбом 18

ВЕДОМОСТЬ РАБОЧИХ ЧЕРТЕЖЕЙ ОСНОВНОГО КОМПЛЕКТА (ОКОНЧАНИЕ)

Лист	Наименование	Примечание
63	Примечания к фундаментам	
64	Павильон А. Схема расположения свай.	
65	Павильон А. Схема расположения ростверков.	
66	Павильон Б. Схема расположения свай.	
67	Павильон Б. Схема расположения ростверков.	
68	Павильон В. Схема расположения свай.	
69	Павильон В. Схема расположения ростверков.	
70	Ростверк РСм-1.	
71	Ростверк РСм-2.	
72	Ростверк РСмл-1.	
73	Общие данные (окончание).	

Изм.	Кол.уч.	Лист	№Док.	Подпись	Дата
ГАП		Титов В.И.			10.20
ГИП		Сапрыкина Н.А.			10.20
Н.контр.		Сапрыкина Н.А.			10.20
Проверил		Соловьева М.И.			10.20
Разработал		Гиршфельд Д.Ю.			10.20

Заказ №: 114-2020-КЖ1

Строительство поликлиники на 250 посещений в смену в Костанайском районе Костанайской области. Повторное применение.

Строительство поликлиники на 250 посещений в смену

Стадия	Лист	Листов
РП	73	

Общие данные (окончание).

ТОО "АСКОС+"