ТОО "АСКОС +"
Гос. лицензия КС/№II-1708 от 02.12.2005.г.

Заказ: 114-2020
Заказчик: ГУ "Управление строительства, архитектуры и градостроительства акимата Костанайской области"

Рабочий проект

Строительство поликлиники на 250 посещений в смену в Костанайском районе Костанайской области. Повторное применение.

Архитектурные решения ниже отм. 0,000

114-2020-АР

Альбом 3.1

г.Костанай, 2020 г.

ТОО "АСКОС +"
Гос. лицензия КС/№II-1708 от 02.12.2005.г.

Заказ: 114-2020
Заказчик: ГУ "Управление строительства, архитектуры и градостроительства акимата Костанайской области"

Рабочий проект

Строительство поликлиники на 250 посещений в смену в Костанайском районе Костанайской области. Повторное применение.

Архитектурные решения ниже отм. 0,000

114-2020-АР

Альбом 3.1

Директор:_____ Сапрыкина Н.А.

ГИП: _____ Сапрыкина Н.А.

Нормоконтроль:_____ Гиршфельд Д.Ю.

г.Костанай, 2020 г.

ТОО "АСКОС +"
Гос. лицензия КСЛ№II-1708 от 02.12.2005.г.

Заказ: 114-2020
Заказчик: ГУ "Управление строительства, архитектуры и градостроительства акимата Костанайской области"

Рабочий проект

Строительство поликлиники на 250 посещений в смену в Костанайском районе Костанайской области. Повторное применение.

Состав проекта:
Альбом 1. Пояснительная записка
Альбом 2. Технология производства
Альбом 3. Архитектурные решения
3.1 Архитектурные решения ниже отм.0,000
3.2 Архитектурные решения выше отм.0,000
Альбом 4. Косструкции железобетонные
4.1 Конструкции железобетонные ниже отм. 0,000
4.2 Конструкции железобетонные выше отм. 0,000
Альбом 5. Отопление, вентиляция и кондиционирование воздуха
Альбом 6. Водопровод и канализация
Альбом 7. Электрооборудование
Альбом 8.1 Системы связи.
8.2 Охранно - пожарная сигнализация.
8.3 Автоматическое пожаротушение
Альбом 9. Спецификация оборудования, изделий и материалов
Альбом 10. Сметная документация
Альбом 11. Конструкции металлические
Альбом 12. Конструкции строительные
Альбом 13. Генеральный план
Альбом 14. Проект организации строительства
Альбом 15. Блочно-модульная котельная
15.1. Тепломеханические решения котельной
15.2. Тепломеханические решения котельной.
Строительные конструкции.
Альбом 16. Наружные инженерные сети
16.1. Электроснабжение
16.2. Электрическое освещение
16.3. Наружные сети водоснабжения и канализации
16.4. Тепломеханические решения тепловых сетей
16.4.1. Система оперативного дистанционного контроля
16.4.2. Тепловые сети. Архитектурно-строительная часть
16.5. Газоснабжение. Наружные газопроводы.
16.6. Наружные системы связи
Альбом 17. ОВОС
Альбом 18. Паспорт проекта

г.Костанай, 2020 г.

ВЕДОМОСТЬ РАБОЧИХ ЧЕРТЕЖЕЙ МАРКИ "АР" (начало)

Лист	Наименование	Примечание
1	2	3
АР–1	Общие данные	
АР–2	План подвала на отм. –3.300 /павильон А/	
АР–3	План подвала на отм. –3.300 /павильон Б/	
АР–4	План подвала на отм. –3.300 /павильон В/	
АР–5	Ведомость отделки помещений /павильон А/	
АР–6	Ведомость отделки помещений /павильон Б/	
АР–7	Ведомость отделки помещений /павильон В/	
АР–8	Экспликация полов на отм. –3.300	
АР–9	Спецификация дверных проемов, Спецификация оконных блоков	
АР–10	Лестница в подвал НЛ–1,2,3,4,5,6, сечения, узлы	
АР–11	Лестница ЛМ–1,ЛМ–2, приямки ПР–1,ПР–2, сечения, узлы	

Ведомость ссылочных и прилагаемых документов

Обозначение	Наименование	Примечание
	Ссылочные документы	
Санитарные правила от 11 августа 2020 года № ҚР ДСМ -96/2020	"Санитарно–эпидемиологические требования к объектам здравоохранения"	
~~СНиП РК 3.02–08–2010~~ СП РК 3.02-13-2014* СП РК 3.02-113-2014*	Лечебно–профилактические учреждения	
~~СНиП РК 3.02–02–2009~~ СП РК 3.02-07-2014* СП РК 3.02-107-2014*	Общественные здания и сооружения	
~~СНиП РК 2.02–05–2009~~ СН РК 2.02-01-2019 СП РК 2.02-101-2014	Пожарная безопасность зданий и сооружений	
~~СНиП РК 3.02–04–2009~~ СН РК 3.02-08-2013* СП РК 3.02-108-2013	Административные и бытовые здания	
~~СНиП РК 2.04–01–2001*~~ СП РК 2.04-01-2017*	Строительная климатология	
~~СНиП РК 4.01–41–2006~~ СН РК 4.01-01-2011 СП РК 4.01-101-2012	Внутренний водопровод и канализация зданий	
~~СНиП РК 4.02–42–2006~~ СН РК 4.02-01-2011* СП РК 4.02-101-2012	Отопление, вентиляция и кондиционирование	
СН РК 1.02–01–~~2009~~ 2016	~~Инструкция~~ по типов~~ому~~е проектирован~~ию~~е	
СНиП РК 1.02–28–2004	Типовая проектная документация	
МСН 3.02–05–2003 СН РК 3.06-01-2011 СП РК 3.06-101-2012*.	**Доступность зданий и сооружений для маломобильных групп населения.**	
~~СНиП РК 3.02–06–2009~~ СН РК 3.02-37-2013* СП РК 3.02-137-2013*	Крыши и кровля	
Серия 1.038.1–1 В.1	Перемычки железобетонные для зданий с кирпичными стенами	
ГОСТ 6629–88	Двери деревянные внутренние для жилых и общественных зданий	
ГОСТ 24698–81	Двери деревянные наружные для жилых и общественных зданий	
ГОСТ 8242–88	Детали профильные из древесины и древесных материалов для строительства	
Серия 1.450.3–3.00.0.	Стальные лестницы, площадки, стремянки полов общественных зданий	
Серия 2.244–1	Детали полов общественных зданий	
	Прилагаемые документы	
	Паспорт проекта	
	Энергетический паспорт	

ВЕДОМОСТЬ СПЕЦИФИКАЦИИ

Лист	Наименование	Примечание
АР–5	Ведомость отделки помещений	/павильон А/
АР–6	Ведомость отделки помещений	/павильон Б/
АР–7	Ведомость отделки помещений	/павильон В/
АР–9	Спецификация дверных проемов, Спецификация оконных блоков	
АР–10	Лестница в подвал НЛ–1,2,3,4,5,6, сечения, узлы	
АР–11	Лестница ЛМ–1,ЛМ–2, приямки ПР–1,ПР–2, сечения, узлы	

Ведомость основных комплектов рабочих чертежей

Обозначение	Наименование	Примечание
ТП РК 250 ППС (IВ, ~~IIIА~~) –2,2–2012–ПЗ	Пояснительная записка	Альбом 1
ТП РК 250 ППС (IВ, ~~IIIА~~) –2,2–2012–ТХ	Технология производства	Альбом 2
ТП РК 250 ППС (IВ, ~~IIIА~~) –2,2–2012–АР1	Архитектурные решения ниже отм. 0.000	Альбом 3
ТП РК 250 ППС (IВ, ~~IIIА~~) –2,2–2012–АР2	Архитектурные решения выше отм. 0.000	
ТП РК 250 ППС (IВ, ~~IIIА~~) –2,2–2012–КЖ1	Конструкции железобетонные ниже отм. 0.000	Альбом 4
ТП РК 250 ППС (IВ, ~~IIIА~~) –2,2–2012–КЖ2.~~1~~	Конструкции железобетонные выше отм. 0.000	
~~ТП РК 250 ППС (IВ, IIIА) –2,2–2012–КЖ2.2–~~	~~Конструкции железобетонные выше отм. 0.000~~	
ТП РК 250 ППС (IВ, ~~IIIА~~) –2,2–2012–ОВ	Отопление, вентиляция и кондиционирование воздуха	Альбом 5
ТП РК 250 ППС (IВ, ~~IIIА~~) –2,2–2012–ВК	Водопровод и канализация	Альбом 6
ТП РК 250 ППС (IВ, ~~IIIА~~) –2,2–2012–ЭЛ	Электрооборудование	Альбом 7
ТП РК 250 ППС (IВ, ~~IIIА~~) –2,2–2012–СС	Системы связи	Альбом 8
ТП РК 250 ППС (IВ, ~~IIIА~~) –2,2–2012–ОПС	Охранно–пожарная сигнализация	
ТП РК 250 ППС (IВ, ~~IIIА~~) –2,2–2012–АПТ	Автоматическое пожаротушение	
ТП РК 250 ППС (IВ, ~~IIIА~~) –2,2–2012–С	Спецификации оборудования, изделий и материалов	Альбом 9
~~ТП РК 250 ППС (IВ, IIIА) 2,2–2012–СД~~	~~Сметная документация~~	~~Альбом 10~~
ТП РК 250 ППС (IВ, ~~IIIА~~) –2,2–2012–КМ	Конструкции металлические	Альбом ~~11~~ 10

Деталь утепления наружных стен подвала

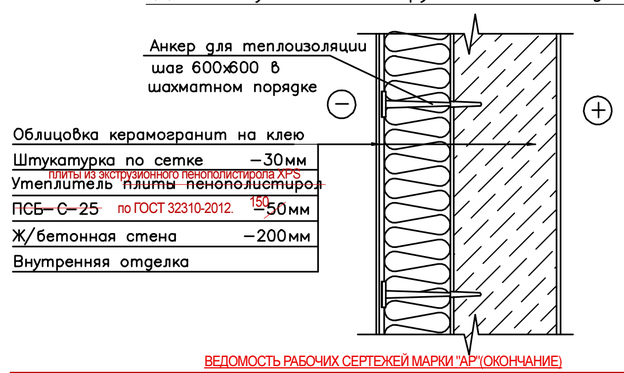

ТЕХНИКО – ЭКОНОМИЧЕСКИЕ ПОКАЗАТЕЛИ

№	НАИМЕНОВАНИЕ	ПОКАЗАТЕЛИ	ПРИМЕЧ.
1	ПЛОЩАДЬ ЗАСТРОЙКИ	~~1972.93~~ 1985.73 м²	
2	СТРОИТЕЛЬНЫЙ ОБЬЕМ	24650.46 м³	
	в том числе ниже отм. ±0.000	5084.14 м³	
3	ОБЩАЯ ПЛОЩАДЬ	~~4709.77~~ 4712.88 м²	
	в том числе ниже отм. ±0.000	1039.5 м²	
4	ПОЛЕЗНАЯ ПЛОЩАДЬ	~~4522.17~~ 4525.28 м²	
	в том числе ниже отм. ±0.000	1016.5 м²	
5	РАСЧЕТНАЯ ПЛОЩАДЬ	2810.92 м²	
	в том числе ниже отм. ±0.000	468.31 м²	

Общие указания

Сформированное объемно–пространственное решение здания "Поликлиника на 250 посещений в смену" представляет собой трехэтажное здание с подвалом, П–образное в плане с небольшими уступами, подчеркивающее слово "поликлиника". Здание состоит из трех павильонов, разделенными деформационными швами. Габаритные размеры в осях 42,0 х 14,0 м и 30,0 х 14,0 м. Высота наземных этажей принята 3,3; подземной части – 3,3 м. Конструктивная схема – рамно–связевая с кирпичным заполнением. Несущие конструкции здания решены в монолитном железобетонном каркасе. Расчет несущих монолитных железобетонных конструкций выполнен с использованием программного комплекса "LIRA".

При разработке рабочего типового проекта "Поликлиника на 250 посещений в смену" для массового строительства в различных регионах Республики Казахстан, для для достижения оптимальных архитектурно–планировочных решений авторами были поставлены цели :

1. Планировочными решениями обеспечить четкую функциональную взаимосвязь всех помещений данного здания.
2 Обеспечить компактность объемно–пространственного решения здания в целом с учетом того, что проекты предназначены для массового строительства в городах, где имеет место недостаток свободных территорий.
3. Обеспечить соответствие принимаемых архитектурно–планировочных решений требованиям действующих норм и техническому заданию.
4. Применить новые строительные технологии, материалы и конструкции.
5. Применить новейшее оборудование для получения и обработки информации, связи и видеонаблюдения.
6. Обеспечить архитектурно–планировочными решениями комфортность для посетителей, а так же для работы персонала.

Типовой проект здания "Поликлиника на 250 посещений в смену" разрабатывается для строительства в :

I В, ~~III А~~ климатических подрайонах с обычными геологическими условиями ;
~~IV А и IVГ климатических подрайонах с обычными геологическими условиями ;~~
~~I В, II В, III В климатических подрайонах с сейсмической активностью 7 баллов ;~~
~~II В, III В климатических подрайонах с сейсмической активностью 8 баллов ;~~
~~I В, III В климатических подрайонах с сейсмической активностью 9 баллов.~~

ВЕДОМОСТЬ РАБОЧИХ СЕРТЕЖЕЙ МАРКИ "АР"(ОКОНЧАНИЕ)

Лист	Наименование	Примечание
АР-12	Общие данные (окончание)	
АР-13	Фрагмент плана взамен перечеркнутого на листе АР-8.	

Типовой проект разработан в соответствии с требованиями Норм и Правил, действующих на территории Республики Казахстан.

Главный архитектор проекта Нурманбетов К. А.

«Қазақ құрылыс және саулет ғылыми - зерттеу және жобалау институты» АҚ
АО «Казахский научно-исследовательский и проектный институт строительства и архитектуры»
Центр комплектации и выпуска
КОПИЯ ВЕРНА

Согласовано: Глав. спец. СС Даниляина; Глав. спец. ТХ Астапова; Глав. спец. ВК Дмитриев

Согласовано: ГИП Нурамбеков; Глав. спец. ОВ Прокопенко; Глав. спец. ЭП Даниляина

Взам. инв. №

Подп. и дата

Инв. № подл.

ГИП	Сапрыкина Н.А.		07.20
Проверил	Сапрыкина Н.А.		07.20
Нарм.контр	Сапрыкина Н.А.		07.20
Исполнил	Сейдахметова В.А.		07.20

Инв.№

Привязан 114-2020

ТОО "АСКОС+"

Строительство поликлиники на 250 посещений в смену в Костанайском районе Костанайской области. Повторное применение.

листов

ТП РК 250 ППС (IВ, IIIА) –2,2–2012–АР1

Поликлиника на 250 посещений в смену для IВ, IIIА климатических подрайонов с обычными геологическими условиями

Изм.	Кол. уч.	Лист	№док.	Подп.	Дата

Привязан 114-2020

Проверил	Сапрыкина Н.А.		07.20
Н.контроль	Сапрыкина Н.А.		07.20
Исполнил	Сейдахметова В.А.		07.20

инв. №

ГАП	Нурманбетов	
Проверил	Нурманбетов	
Разраб.	Мусаев	

Павильон – А, Б, В

Общие данные

Стадия	Лист	Листов
РП	1	11

ТОО "ПИ Алматыгипрогор–1"

Формат А2

План на отм. −3.300

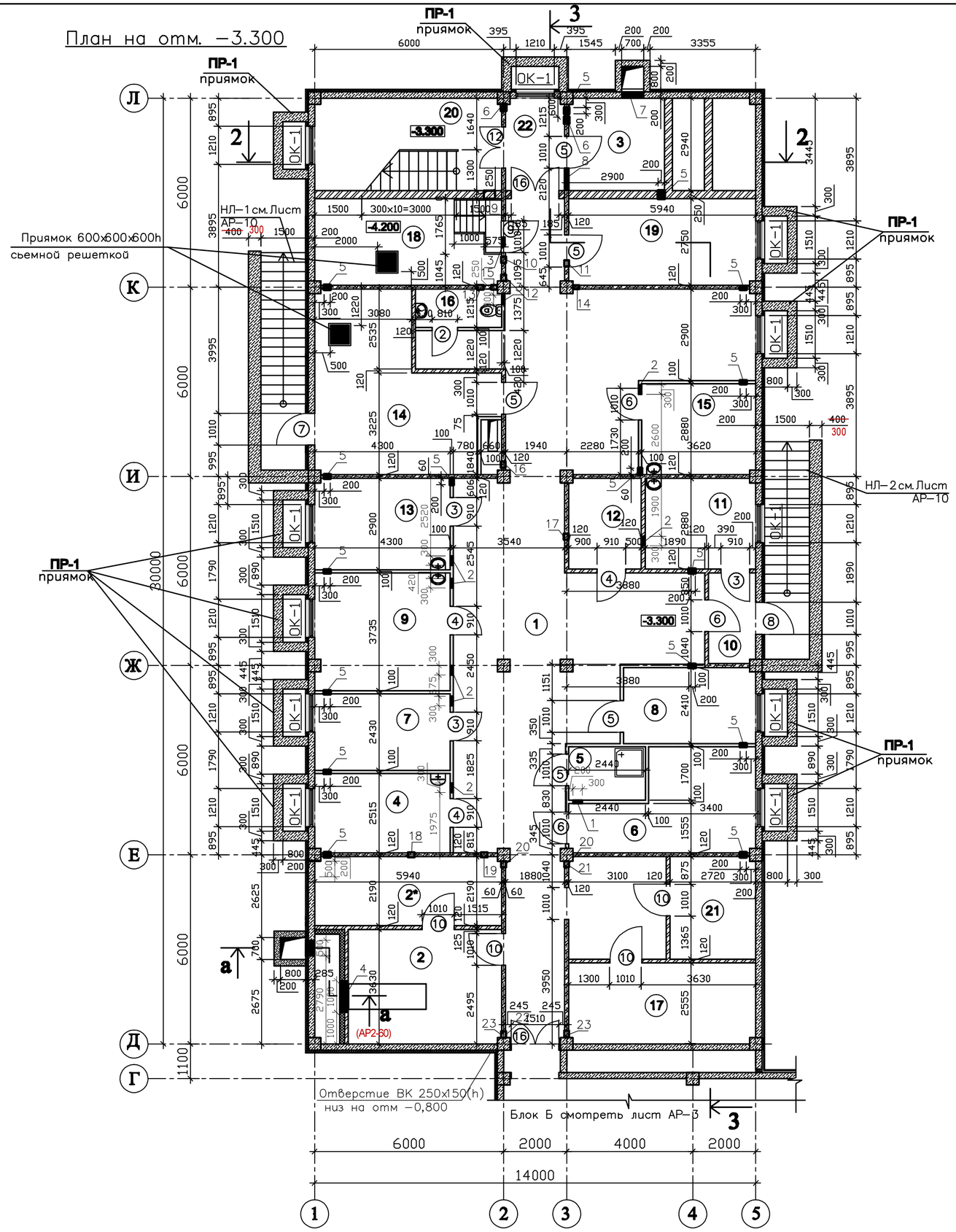

Схема расположения павильонов

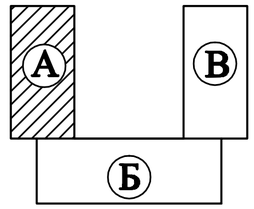

Экспликация отверстий

Тип отв.	Размеры мм		отв. низа м	Название
1	300	250(h)	низ отм. −0.600	ОВ
2	300	300(h)	низ отм. −0.600	ОВ
3	300	300(h)	низ отм. −1.100	ОВ
4	1000	1000(h)	низ отм. −3.400	ОВ
5	200	100(h)	низ отм. −3.400	ОВ
6	200	100(h)	низ отм. −0.800	ОВ
7	700	700(h)	низ отм. −2.950	ОВ
8	700	500(h)	низ отм. −1.100	ОВ
9	350	200(h)	низ отм. −1.110	ВК
10	200	200(h)	низ отм. −1.130	ВК
11	200	300(h)	низ отм. −1.050	ВК
12	200	150(h)	низ отм. −0.750	ВК
13	200	200(h)	низ отм. −3.300	ВК
14	200	150(h)	низ отм. −1.050	ВК
15	200	150(h)	низ отм. −3.300	ВК
16	200	150(h)	низ отм. −0.900	ВК
17	200	150(h)	низ отм. −0.910	ВК
18	200	200(h)	низ отм. −1.210	ВК
19	200	200(h)	низ отм. −1.150	ВК
20	200	200(h)	низ отм. −1.100	ВК
21	200	150(h)	низ отм. −0.800	ВК
22	150	150(h)	низ отм. −0.800	ВК
23	250	150(h)	низ отм. −0.800	ВК

ЭКСПЛИКАЦИЯ ПОМЕЩЕНИЙ

Номер помещ	Наименование	Площадь м2
1	Коридор	114.62
2	Венткамера	17.62
2*	Тех. помещение	12.88
3	Венткамера	8.80
4	Кладовая грязного белья	10.63
5	Кладовая уборочного инвентаря	4.06
6	Инвентарная	15.25
7	Кладовая чистого белья	10.43
8	Комната для водителей автотранспорта	10.09
9	Мастерская слесаря−сантехника	15.98
10	Тамбур	4.29
11	Комната хранения медицинских отходов "Б и Г"	10.11
12	Кладовая ~~Комната хранения медицинских отходов "А"~~	6.64
13	Помещение текущего ремонта аппаратуры	12.44
14	Насосная	27.15
15	Комната для приготовления и хранения дезинфицирующих средств	10.39
16	Санузел	3.19
17	Кладовая санитарно−гигиенической одежды спецобуви и защитных приспособлений	15.19
18	Помещ. канализац. наносная станция	15.95
19	Техническое помещение	15.95
20	Лестничная площадка	11.50
21	Кладовая запасных частей	8.80
22	Тамбур−шлюз	5.38
		367.34

1. Данный лист см. совместно с листом АР−3,4
2. Спецификацию заполнения дверных проемов см. лист АР−9
3. Ведомость дверей см. лист АР−9
4. Схему расположения отверстий в железобетонных и кирпичных стенах см. чертежи марки −КЖ
5. В помещениях насосной предусмотрено подвесной потолок из армстронга с звукоизоляцией б=100мм.
6. Для утепления цокольной части подвала принять плиты из экструзионного пенополистирола XPS по ГОСТ 32310-2012. толщиной 150мм.
7. Для утепления стен подвала, заглубленных в грунт, принять плиты из экструзионного пенополистирола XPS по ГОСТ 32310-2012 толщиной 70мм.

«Қазақ құрылыс және сәулет ғылыми - зерттеу және жобалау институты» АҚ
АО «Казахский научно-исследовательский и проектный институт строительства и архитектуры»
Центр комплектации и выпуска
КОПИЯ ВЕРНА

Привязан 114-2020				Изм.	Кол. уч.	Лист	№док.	Подп.	Дата
				ГАП		Нурманбетов			
Проверил	Сапрыкина Н.А.		07.20	Проверил		Нурманбетов			
Н.контроль	Сапрыкина Н.А.		07.20	Разраб.		Мусаев			
Исполнил	Сейдахметова В.А.		07.20						
инв. №									

ТП РК 250 ППС (IB, IIIA) −2,2−2012−АР1

Поликлиника на 250 посещений в смену для IB, IIIA климатических подрайонов с обычными геологическими условиями

Павильон − А

Стадия	Лист	Листов
РП	2	11

План на отм. −3.300

ТОО "ПИ Алматыгипрогор−1"

Формат А2

Взам. инв.№ | Подп. и дата | Инв. № подл.

План на отм. −3.300

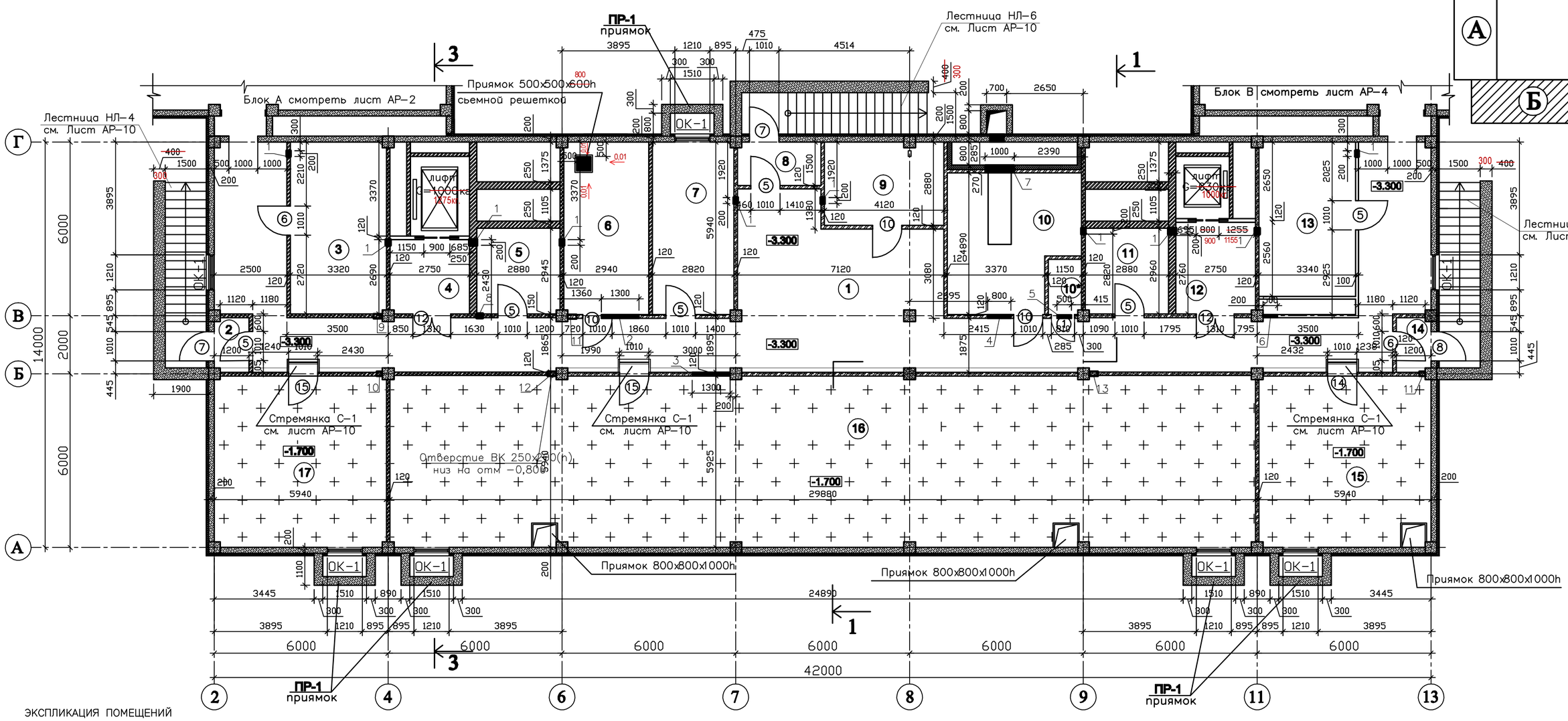

Схема расположения павильонов

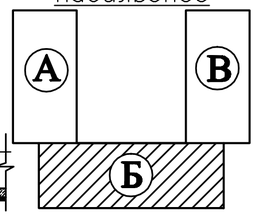

ЭКСПЛИКАЦИЯ ПОМЕЩЕНИЙ

Номер помещ	Наименование	Площадь м2
1	Коридор	145.34
2	Тамбур	2.06
3	Техническое помещение	19.44
4	Тамбур шлюз	7.79
5	Кладовая	8.39
6	Тепловой пункт	17.47
7	Диспетчерская	16.75
8	Тамбур	4.29
9	Электрощитовая	11.79
10	Венткамера	20.11
10*	Венткамера	2.19
11	Кладовая	8.39
12	Тамбур шлюз	10.37
13	Техническое помещение	17.69
14	Тамбур	2.06
		294.13
15	Полупроходное техподполье	34.16
16	Полупроходное техподполье	173.60
17	Полупроходное техподполье	34.16

Экспликация отверстий

Тип отв.	Размеры мм		отв. низа м	Название
1	200	100(h)	низ отм. −3.400	ОВ
2	1300	300(h)	низ отм. −1.100	ОВ
3	1300	400(h)	низ отм. −1.100	ОВ
4	800	300(h)	низ отм. −0.900	ОВ
5	500	300(h)	низ отм. −0.900	ОВ
6	500	300(h)	низ отм. −1.100	ОВ
7	1000	1000(h)	низ отм. −3.400	ОВ
8	200	100(h)	низ отм. −0.800	ОВ
9	200	250(h)	низ отм. −0.850	ВК
10	200	200(h)	низ отм. −0.910	ВК
11	200	200(h)	низ отм. −0.800	ВК
12	250	200(h)	низ отм. −0.800	ВК
13	215	150(h)	низ отм. −0.800	ВК

1. Данный лист см. совместно с листом АР−2,4
2. Спецификацию заполнения дверных проемов см. лист АР−9
3. Ведомость дверей см. лист АР−9
4. Схему расположения отверстий в железобетонных и кирпичных стенах см. чертежи марки −КЖ
5. В помещениях венткамер предусмотрено подвесной потолок из армстронга с звукоизоляцией б=100мм.
6. Для утепления цокольной части подвала принять плиты из экструзионного пенополистирола XPS по ГОСТ 32310-2012. толщиной 150мм.
7. Для утепления стен подвала, заглубленных в грунт, принять плиты из экструзионного пенополистирола XPS по ГОСТ 32310-2012 толщиной 70мм.
8. В проекте запроектированы лифты фирмы "SIGMA" марки GPR-PA17 (1275) -2SO60-04/04 с размером кабины 1400x2000мм и GPR-PA13 (1000) -2SO60-04/04 с размером кабины 1300x1700мм.
9. В тепловом пункте полы выполнить с уклоном 0,01 в сторону водосборного приямка.

«Қазақ құрылыс және сәулет ғылыми - зерттеу және жобалау институты» АҚ
АО «Казахский научно-исследовательский и проектный институт строительства и архитектуры»
Центр комплектации и выпуска
КОПИЯ ВЕРНА

Привязан 114-2020							ТП РК 250 ППС (IВ, IIIА) −2,2−2012−АР1	
							Поликлиника на 250 посещений в смену для IВ, IIIА климатических подрайонов с обычными геологическими условиями	
				Изм.	Кол. уч.	Лист	№док.	Подп.	Дата			
				ГАП		Нурманбетов				Павильон − Б	Стадия	Лист	Листов
Проверил	Сапрыкина Н.А.		07.20	Проверил		Нурманбетов					РП	3	11
Н.контроль	Сапрыкина Н.А.		07.20	Разраб.		Мусаев				План на отм. −3.300	ТОО "ПИ Алматыгипрогор−1"		
Исполнил	Сейдахметова В.А.		07.20										
инв. №													

Взам. инв.№ | Подп. и дата | Инв. № подл.

Формат А3+3

План на отм. −3.300

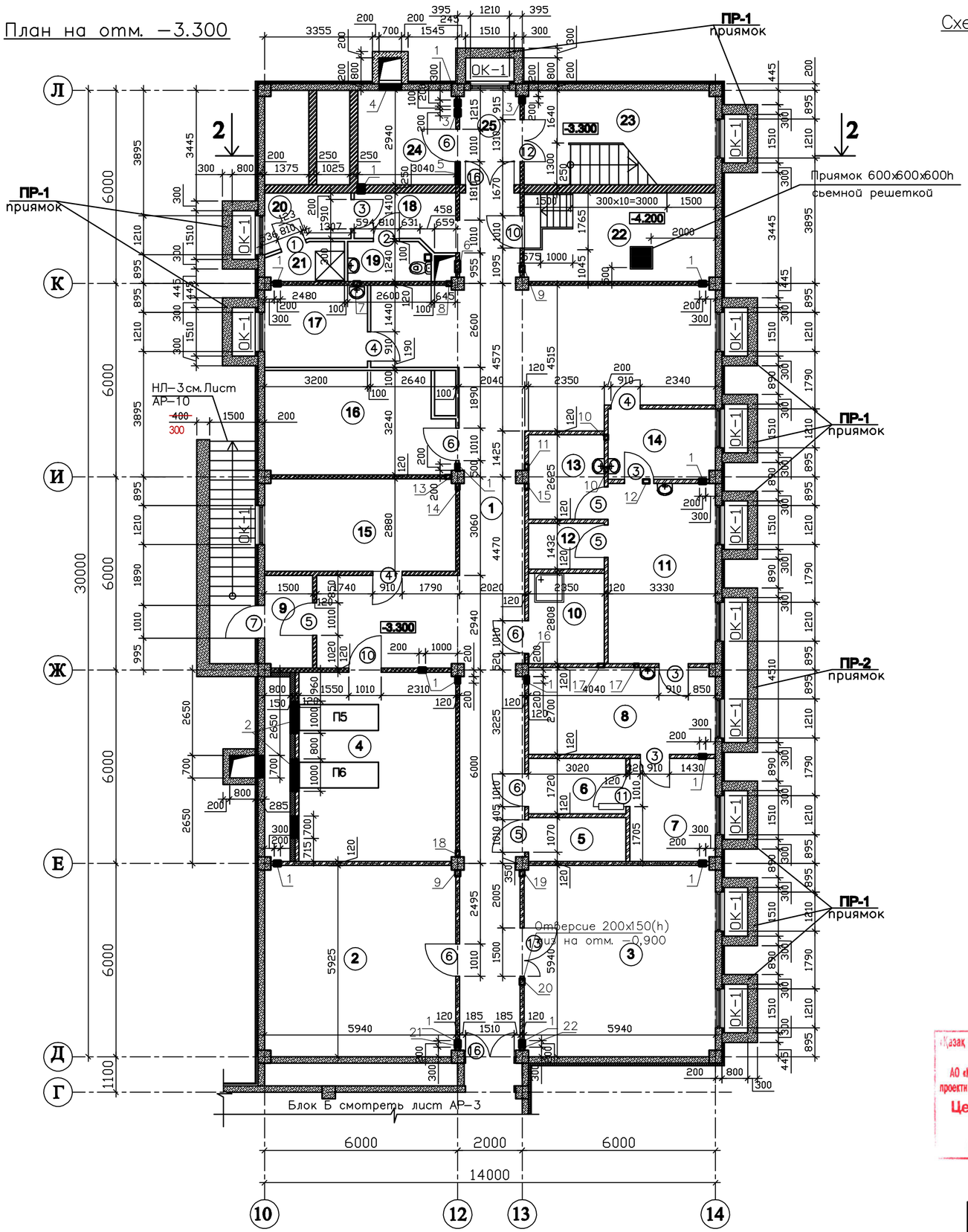

Схема расположения павильонов

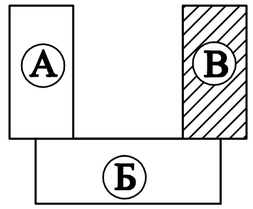

Экспликация отверстий

Тип отв.	Размеры мм		отв. низа м	Название
1	200	100(h)	низ отм. −3.400	ОВ
2	1000	1000(h)	низ отм. −3.400	ОВ
3	200	100(h)	низ отм. −0.800	ОВ
4	700	700(h)	низ отм. −2.950	ОВ
5	700	500(h)	низ отм. −1.100	ОВ
6	350	200(h)	низ отм. −0.830	ВК
7	200	1250(h)	низ отм. −3.300	ВК
8	150	150(h)	низ отм. −2.020	ВК
9	200	200(h)	низ отм. −0.870	ВК
10	150	150(h)	низ отм. −3.300	ВК
11	200	150(h)	низ отм. −0.870	ВК
12	200	200(h)	низ отм. −0.970	ВК
13	350	200(h)	низ отм. −0.800	ВК
14	350	200(h)	низ отм. −0.820	ВК
15	350	200(h)	низ отм. −0.880	ВК
16	300	200(h)	низ отм. −0.900	ВК
17	200	200(h)	низ отм. −3.300	ВК
18	200	150(h)	низ отм. −0.890	ВК
19	200	200(h)	низ отм. −0.910	ВК
20	200	150(h)	низ отм. −0.900	ВК
21	300	200(h)	низ отм. −0.860	ВК
22	200	200(h)	низ отм. −0.900	ВК

ЭКСПЛИКАЦИЯ ПОМЕЩЕНИЙ

Номер помещ	Наименование	Площадь м2
1	Коридор	95.50
2	Техническое помещение	34.71
3	Техническое помещение	34.71
4	Венткамера	33.04
5	Инвентарная	3.98
6	Выдача белья	5.21
7	Цех разборки, починки, упаковки и хр белья.	8.40
8	Сушильно–гладильный цех	15.56
9	Тамбур	4.29
10	Кладовая уборочного инвентаря	6.58
11	Стиральный цех	18.67
12	Кладовая стиральных средств	3.35
13	Приготовление стиральных растворов	6.17
14	Прием, сортировка хранение гр. белья	7.22
15	Кладовая	17.05
16	Техническое помещение	19.19
17	Комната персонала	8.10
18	Прихожая	4.76
19	Санузел	3.19
20	Гардероб	4.13
21	Душевая	2.59
22	Помещ. канализац. наносная станция	15.95
23	Лестничная площадка	11.50
24	Венткамера	8.80
25	Тамбур–шлюз	5.38
		378.03

1. Данный лист см. совместно с листом АР–2,4
2. Спецификацию заполнения дверных проемов см. лист АР–9
3. Ведомость дверей см. лист АР–9
4. Схему расположения отверстий в железобетонных и кирпичных стенах см. чертежи марки – КЖ

6. Для утепления цокольной части подвала принять плиты из экструзионного пенополистирола XPS по ГОСТ 32310-2012. толщиной 170мм.
7. Для утепления стен подвала, заглубленных в грунт, принять плиты из экструзионного пенополистирола XPS по ГОСТ 32310-2012 толщиной 70мм.

«Қазақ құрылыс және сәулет ғылыми - зерттеу және жобалау институты» АҚ
АО «Казахский научно-исследовательский и проектный институт строительства и архитектуры»
Центр комплектации и выпуска
КОПИЯ ВЕРНА

Привязан 114-2020								ТП РК 250 ППС (IВ, IIIА) –2,2–2012–АР1	
								Поликлиника на 250 посещений в смену для IВ, IIIА климатических подрайонов с обычными геологическими условиями	
				Изм.	Кол. уч.	Лист	№док.	Подп.	Дата
				ГАП		Нурманбетов		Павильон – В	Стадия: РП; Лист: 4; Листов: 11
Проверил	Сапрыкина Н.А.		07.20	Проверил		Нурманбетов			
Н.контроль	Сапрыкина Н.А.		07.20	Разраб.		Мусаев		План на отм. −3.300	ТОО "ПИ Алматыгипрогор–1"
Исполнил	Сейдахметова В.А.		07.20						
инв. №									

Формат А2

Взам. инв.№ | Подп. и дата | Инв. № подл.

ВЕДОМОСТЬ ОТДЕЛКИ ПОМЕЩЕНИЙ

Наименование помещений или номер по плану	Потолок: площадь м2	Потолок: вид отделки	Стены и перегородки монолитные: площадь м2	Стены и перегородки монолитные: вид отделки	Перегородки кирпичные и гипсокартонные: площадь м2	Перегородки кирпичные и гипсокартонные: вид отделки	Колонны: площадь м2	Колонны: вид отделки	Примечание
1	2	3	4	5	6	7	8	9	10
на отм. −3.300, павильон – А									
1. Коридор	114.62	Сплошной выравнивание поверхности из сухих растворных смесей–3мм окраска колеров. поливинилацетат. составами.	7.4	Сплошной выравнивание поверхности из сухих растворных смесей–3мм окраска колеров. поливинилацетат. составами.	151.8 79.2	Улученная штукатурка, сплошной выравнивание поверхности из сухих растворных смесей–3мм окраска колеров. поливинилацетат. составами. выраб. раств. окраска колер. поливинилацет. составами.	28.8	Сплошной выравнивание поверхности из сухих растворных смесей–3мм окраска колеров. поливинилацетат. составами.	на всю высоту
2. Венткамера	17.62	Сплошной выравнивание поверхности из сухих растворных смесей–3мм окраска колеров. поливинилацетат. составами.	14.1	керамическая плитка	31.5 11.7 11.7	Улученная штукатурка, керамическая плитка на высоту 1,5м и покраска масляной краской 2 раза (1.5м)	1.5	керамическая плитка	керамическая плитка на высоту 1,5м и покраска масляной краской до потолка
2*. Тех. помещение	12.88	Сплошной выравнивание поверхности из сухих растворных смесей–3мм окраска колеров. поливинилацетат. составами.	6.0	керамическая плитка	38.4	Улученная штукатурка, керамическая плитка	1.5	керамическая плитка	на всю высоту
3. Венткамера	8.80	Сплошной выравнивание поверхности из сухих растворных смесей–3мм окраска колеров. поливинилацетат. составами.	8.7	керамическая плитка	24.0 9.0 9.0	Улученная штукатурка, керамическая плитка на высоту 1,5м и покраска масляной краской 2 раза (1.5м)	0.9	керамическая плитка	керамическая плитка на высоту 1,5м и покраска масляной краской до потолка
4. Кладовая грязного белья	10.63	Сплошной выравнивание поверхности из сухих растворных смесей–3мм окраска колеров. поливинилацетат. составами.	6.2	Сплошной выравнивание поверхности из сухих растворных смесей–3мм окраска колеров. поливинилацетат. составами. керамическая плитка	30.6	Сплошной выравнивание поверхности из сухих растворных смесей–3мм окраска колеров. поливинилацетат. составами. керамическая плитка	0.9	Сплошной выравнивание поверхности из сухих растворных смесей–3мм окраска колеров. поливинилацетат. составами. керамическая плитка	на всю высоту
5. Кладовая уборочного инвентаря	4.06	Сплошной выравнивание поверхности из сухих растворных смесей–3мм окраска колеров. поливинилацетат. составами.			23.1	Сплошной выравнивание поверхности из сухих растворных смесей–3мм окраска колеров. поливинилацетат. составами. керамическая плитка			на всю высоту
6. Инвентарная	15.25	Сплошной выравнивание поверхности из сухих растворных смесей–3мм окраска колеров. поливинилацетат. составами.	9.2	керамическая плитка	42.3	керамическая плитка	1.5	керамическая плитка	на всю высоту
7. Кладовая чистого белья	10.43	Сплошной выравнивание поверхности из сухих растворных смесей–3мм окраска колеров. поливинилацетат. составами.	6.2	Сплошной выравнивание поверхности из сухих растворных смесей–3мм окраска колеров. поливинилацетат. составами.	30.9	Сплошной выравнивание поверхности из сухих растворных смесей–3мм окраска колеров. поливинилацетат. составами.			на всю высоту
8. Комната для водителей автотранспорта	10.09	Сплошной выравнивание поверхности из сухих растворных смесей–3мм окраска колеров. поливинилацетат. составами.	5.6	Сплошной выравнивание поверхности из сухих растворных смесей–3мм окраска колеров. поливинилацетат. составами.	4.2 25.5	Улученная штукатурка, сплошной выравнивание поверхности из сухих растворных смесей–3мм окраска колеров. поливинилацетат. составами. выраб. раств. окраска колер. поливинилацет. составами.	0.9	Сплошной выравнивание поверхности из сухих растворных смесей–3мм окраска колеров. поливинилацетат. составами.	на всю высоту
9. Мастерская слесаря–сантехника	15.98	Сплошной выравнивание поверхности из сухих растворных смесей–3мм окраска колеров. поливинилацетат. составами.	10.1	Сплошной выравнивание поверхности из сухих растворных смесей–3мм окраска колеров. поливинилацетат. составами.	34.8	Сплошной выравнивание поверхности из сухих растворных смесей–3мм окраска колеров. поливинилацетат. составами.	2.4	Сплошной выравнивание поверхности из сухих растворных смесей–3мм окраска колеров. поливинилацетат. составами.	на всю высоту
10. Тамбур	4.29	Сплошной выравнивание поверхности из сухих растворных смесей–3мм окраска колеров. поливинилацетат. составами.	6.0	Сплошной выравнивание поверхности из сухих растворных смесей–3мм окраска колеров. поливинилацетат. составами.	13.2	Улученная штукатурка, сплошной выравнивание поверхности из сухих растворных смесей–3мм окраска колеров. поливинилацетат. составами.	0.9	Сплошной выравнивание поверхности из сухих растворных смесей–3мм окраска колеров. поливинилацетат. составами.	на всю высоту
11. Комната хранения медицинских отходов "Б и Г"	10.11	Сплошной выравнивание поверхности из сухих растворных смесей–3мм окраска колеров. поливинилацетат. составами.	7.1	керамическая плитка	27.0	Улученная штукатурка, керамическая плитка	0.9	керамическая плитка	на всю высоту
12. Комната хранения медицинских отходов "А"	6.64	Сплошной выравнивание поверхности из сухих растворных смесей–3мм окраска колеров. поливинилацетат. составами.			28.9	Улученная штукатурка, керамическая плитка	0.6	керамическая плитка	на всю высоту
13. Помещение текущего ремонта аппаратуры	12.44	Сплошной выравнивание поверхности из сухих растворных смесей–3мм окраска колеров. поливинилацетат. составами.	7.4	Сплошной выравнивание поверхности из сухих растворных смесей–3мм окраска колеров. поливинилацетат. составами.	12.3 19.5	Улученная штукатурка, сплошной выравнивание поверхности из сухих растворных смесей–3мм окраска колеров. поливинилацет. составами. выраб. раств. окраска колер. поливинилацет. составами.	0.9	Сплошной выравнивание поверхности из сухих растворных смесей–3мм окраска колеров. поливинилацетат. составами.	на всю высоту
14. Насосная	27.15	Сплошной выравнивание поверхности из сухих растворных смесей–3мм окраска колеров. поливинилацетат. составами.	14.7	Сплошной выравнивание поверхности из сухих растворных смесей–3мм окраска колеров. поливинилацетат. составами.	50.1 20.7 20.7	Улученная штукатурка, керамическая плитка на высоту 1,5м и покраска масляной краской 2 раза (1.5м)	2.4	Сплошной выравнивание поверхности из сухих растворных смесей–3мм окраска колеров. поливинилацетат. составами.	Подвесной потолок из армстронга на отм. −0,600 и мин.плита Isover б=100мм для звукоизоляция.
15. Комната для приготовления и хранения дезинфицирующих средств	10.39	Сплошной выравнивание поверхности из сухих растворных смесей–3мм окраска колеров. поливинилацетат. составами.	8.1	керамическая плитка	10.2 17.4	Улученная штукатурка, керамическая плитка керамическая плитка	0.9	керамическая плитка	на всю высоту
16. Санузел	2.19	Сплошной выравнивание поверхности из сухих растворных смесей–3мм окраска колеров. поливинилацетат. составами.	7.8	керамическая плитка	3.6 9.6	Улученная штукатурка, керамическая плитка керамическая плитка	0.6	керамическая плитка	на всю высоту
17. Кладовая санитарно–гигиенической одежды спецобуви и защитных приспособлений	15.19	Сплошной выравнивание поверхности из сухих растворных смесей–3мм окраска колеров. поливинилацетат. составами.	24.0	керамическая плитка	22.8	Улученная штукатурка, керамическая плитка	0.9	керамическая плитка	на всю высоту
18. Помещ. канализац. наносная станция	15.95	Сплошной выравнивание поверхности из сухих растворных смесей–3мм окраска колеров. поливинилацетат. составами.	10.1	керамическая плитка	52.8 11.5 11.5	Улученная штукатурка, керамическая плитка на высоту 1,5м и покраска масляной краской 2 раза (1.5м)	1.8	керамическая плитка	керамическая плитка на высоту 1,5м и покраска масляной краской до потолка
19. Техническое помещение	15.95	Сплошной выравнивание поверхности из сухих растворных смесей–3мм окраска колеров. поливинилацетат. составами.	6.8	керамическая плитка	42.3	Улученная штукатурка, керамическая плитка	1.8	керамическая плитка	на всю высоту
20. Лестничная площадка	11.50	Сплошной выравнивание поверхности из сухих растворных смесей–3мм окраска колеров. поливинилацетат. составами.	23.9	Сплошной выравнивание поверхности из сухих растворных смесей–3мм окраска колеров. поливинилацетат. составами.	23.3	Улученная штукатурка, сплошной выравнивание поверхности из сухих растворных смесей–3мм окраска колеров. поливинилацет. составами.	0.7	Сплошной выравнивание поверхности из сухих растворных смесей–3мм окраска колеров. поливинилацетат. составами.	на всю высоту
21. Кладовая запасных частей	8.80	Сплошной выравнивание поверхности из сухих растворных смесей–3мм окраска колеров. поливинилацетат. составами.	9.3	Сплошной выравнивание поверхности из сухих растворных смесей–3мм окраска колеров. поливинилацетат. составами.	25.2	Улученная штукатурка, сплошной выравнивание поверхности из сухих растворных смесей–3мм окраска колеров. поливинилацет. составами.	0.9	Сплошной выравнивание поверхности из сухих растворных смесей–3мм окраска колеров. поливинилацетат. составами.	на всю высоту
22. Тамбур–шлюз	5.38	Сплошной выравнивание поверхности из сухих растворных смесей–3мм окраска колеров. поливинилацетат. составами.	3.8	Сплошной выравнивание поверхности из сухих растворных смесей–3мм окраска колеров. поливинилацетат. составами.	10.5	Улученная штукатурка, сплошной выравнивание поверхности из сухих растворных смесей–3мм окраска колеров. поливинилацет. составами.	0.9	Сплошной выравнивание поверхности из сухих растворных смесей–3мм окраска колеров. поливинилацетат. составами.	

1. Данный лист читать совместно с листами АР –2–4.
2. Перегородки из гипсокартона толщ.–100мм на металлическом каркасе /одинарный каркас, однослойная обшивка см. листы фирмы КНАУФ тип–С111 /.
3. Откосы оконных и дверных проемов оштукатурить и загрунтовать.
4. При облицовке стен глазурованной керамической плиткой откосы оконных и дверных проемов также облицовать.
5. Стены и перегородки санузлов, а также помещения с влажным режимом работы оштукатуривать влагонепроницаемой штукатуркой из цементно–песчаного раствора состава 1:(2,5–3,5) с добавкой азотокислого кальция 0,5–1% от массы цемента.
6. ~~В помещениях венткамер предусмотрено подвесной потолок из армстронга с звукоизоляцией б=100мм.~~

Площадь гипсокартонных перегородок на отм. –3.300 павильон А –S=170м2
Площадь кирпичных перегородок толщ. 120мм на отм. –3.300 павильон А –S=300м2
Площадь кирпичных перегородок толщ. 250мм на отм. –3.300 павильон А –S=60.55м2

«Қазақ құрылыс және сәулет ғылыми - зерттеу және жобалау институты» АҚ
АО «Казахский научно-исследовательский и проектный институт строительства и архитектуры»
Центр комплектации и выпуска
КОПИЯ ВЕРНА

Привязан 114-2020				Изм.	Кол. уч.	Лист	№док.	Подп.	Дата
				ГАП		Нурманбетов			
Проверил	Сапрыкина Н.А.		07.20	Проверил		Нурманбетов			
Н.контроль	Сапрыкина Н.А.		07.20	Разраб.		Мусаев			
Исполнил	Сейдахметова В.А.		07.20						
инв. №									

ТП РК 250 ППС (IВ, IIIА) –2,2–2012–АР1

Поликлиника на 250 посещений в смену для IВ, IIIА климатических подрайонов с обычными геологическими условиями

Павильон – А

Стадия	Лист	Листов
РП	5	11

Ведомость отделки помещений (на отм. –3.300)

ТОО "ПИ Алматыгипрогор–1"

Формат А2

Взам. инв.№ | Подп. и дата | Инв. № подл.

Наименование помещений или номер по плану	Потолок		Стены и перегородки монолитные		Перегородки кирпичные и гипсокартонные		Колонны		Примечание
	площадь м2	вид отделки	площадь м2	вид отделки	площадь м2	вид отделки	площадь м2	вид отделки	
1	2	3	4	5	6	7	8	9	10
на отм. −3.300, павильон − Б									
1. Коридор	145.34	Сплошной выравнивание поверхности из сухих растворных смесей−3мм окраска колеров. поливинилацетат. составами.	53.8	Сплошной выравнивание поверхности из сухих растворных смесей−3мм окраска колеров. поливинилацетат. составами.	260.5	Улученная штукатурка, сплошной выравнивание поверхности из сухих растворных смесей−3мм окраска колеров поливинилацет. составами.	34.2	Сплошной выравнивание поверхности из сухих растворных смесей−3мм окраска колеров. поливинилацетат. составами.	на всю высоту
					26.1	выраб. раств. окраска колер. поливинилацет. составами.			
2. Тамбур	2.06	Сплошной выравнивание поверхности из сухих растворных смесей−3мм окраска колеров. поливинилацетат. составами.	2.7	Сплошной выравнивание поверхности из сухих растворных смесей−3мм окраска колеров. поливинилацетат. составами.	10.0	Улученная штукатурка, сплошной выравнивание поверхности из сухих растворных смесей−3мм окраска колеров поливинилацет. составами.	2.1	Сплошной выравнивание поверхности из сухих растворных смесей−3мм окраска колеров. поливинилацетат. составами.	на всю высоту
3. Техническое помещение	19.44	Сплошной выравнивание поверхности из сухих растворных смесей−3мм окраска колеров. поливинилацетат. составами.	9.6	керамическая плитка	42.0	Улученная штукатурка, керамическая плитка	1.5	керамическая плитка	на всю высоту
4. Тамбур−шлюз	7.79	Сплошной выравнивание поверхности из сухих растворных смесей−3мм окраска колеров. поливинилацетат. составами.	12.5	Сплошной выравнивание поверхности из сухих растворных смесей−3мм окраска колеров. поливинилацетат. составами.	7.5	Улученная штукатурка, сплошной выравнивание поверхности из сухих растворных смесей−3мм окраска колеров поливинилацет. составами.	0.6	Сплошной выравнивание поверхности из сухих растворных смесей−3мм окраска колеров. поливинилацетат. составами.	на всю высоту
					6.4	выраб. раств. окраска колер. поливинилацет. составами.			
5. Кладовая	8.39	Сплошной выравнивание поверхности из сухих растворных смесей−3мм окраска колеров. поливинилацетат. составами.	6.0	керамическая плитка	25.8	Улученная штукатурка, керамическая плитка	0.6	керамическая плитка	на всю высоту
6. Тепловой пункт	17.47	Сплошной выравнивание поверхности из сухих растворных смесей−3мм окраска колеров. поливинилацетат. составами.	8.4	керамическая плитка	39.9	Улученная штукатурка,	1.5	керамическая плитка	керамическая плитка на высоту 1,5м и покраска масляной краской до потолка
					19.95	керамическая плитка на высоту 1,5м			
					19.95	и покраска масляной краской 2 раза (1.5м)			
7. Диспетчерская	16.75	Сплошной выравнивание поверхности из сухих растворных смесей−3мм окраска колеров. поливинилацетат. составами.	7.1	керамическая плитка	23.1	Улученная штукатурка, керамическая плитка	1.8	керамическая плитка	на всю высоту
					16.8	керамическая плитка			
8. Тамбур	4.29	Сплошной выравнивание поверхности из сухих растворных смесей−3мм окраска колеров. поливинилацетат. составами.	6.0	Сплошной выравнивание поверхности из сухих растворных смесей−3мм окраска колеров. поливинилацетат. составами.	15.0	Улученная штукатурка, сплошной выравнивание поверхности из сухих растворных смесей−3мм окраска колеров поливинилацет. составами.	0.9	Сплошной выравнивание поверхности из сухих растворных смесей−3мм окраска колеров. поливинилацетат. составами.	на всю высоту

Наименование помещений или номер по плану	Потолок		Стены и перегородки монолитные		Перегородки кирпичные и гипсокартонные		Колонны		Примечание
	площадь м2	вид отделки	площадь м2	вид отделки	площадь м2	вид отделки	площадь м2	вид отделки	
1	2	3	4	5	6	7	8	9	10
на отм. −3.300, павильон − Б									
8. Тамбур	4.29	Сплошной выравнивание поверхности из сухих растворных смесей−3мм окраска колеров. поливинилацетат. составами.	6.0	Сплошной выравнивание поверхности из сухих растворных смесей−3мм окраска колеров. поливинилацетат. составами.	15.0	Улученная штукатурка, сплошной выравнивание поверхности из сухих растворных смесей−3мм окраска колеров. поливинилацетат. составами.	0.9	Сплошной выравнивание поверхности из сухих растворных смесей−3мм окраска колеров. поливинилацетат. составами.	на всю высоту
9. Электрощитовая	11.79	Сплошной выравнивание поверхности из сухих растворных смесей−3мм окраска колеров. поливинилацетат. составами.	12.3	керамическая плитка	27.6	Улученная штукатурка, керамическая плитка	2.4	керамическая плитка	на всю высоту
10. Венткамера	22.80	Сплошной выравнивание поверхности из сухих растворных смесей−3мм окраска колеров. поливинилацетат. составами.			54.9	Улученная штукатурка,			Подвесной потолок из армстронга на отм. −0,600 и мин.плита Isover б=100мм для звукоизоляции.
					27.45	керамическая плитка на высоту 1,5м			
					27.45	и покраска масляной краской 2 раза (1.5м)			
10*. Венткамера	22.80	Сплошной выравнивание поверхности из сухих растворных смесей−3мм окраска колеров. поливинилацетат. составами.			16.2	Улученная штукатурка,	0.9	керамическая плитка	Подвесной потолок из армстронга на отм. −0,600 и мин.плита Isover б=100мм для звукоизоляции.
					8.1	керамическая плитка на высоту 1,5м			
					8.1	и покраска масляной краской 2 раза (1.5м)			
11. Кладовая	8.39	Сплошной выравнивание поверхности из сухих растворных смесей−3мм окраска колеров. поливинилацетат. составами.	6.0	керамическая плитка	25.8	Улученная штукатурка, керамическая плитка	0.6	керамическая плитка	на всю высоту
12. Тамбур−шлюз	10.37	Сплошной выравнивание поверхности из сухих растворных смесей−3мм окраска колеров. поливинилацетат. составами.	12.5	Сплошной выравнивание поверхности из сухих растворных смесей−3мм окраска колеров. поливинилацетат. составами.	7.5	Улученная штукатурка, сплошной выравнивание поверхности из сухих растворных смесей−3мм окраска колеров поливинилацет. составами.		Сплошной выравнивание поверхности из сухих растворных смесей−3мм окраска колеров. поливинилацетат. составами.	на всю высоту
					6.4	выраб. раств. окраска колер. поливинилацет. составами.			
13. Техническое помещение	19.63	Сплошной выравнивание поверхности из сухих растворных смесей−3мм окраска колеров. поливинилацетат. составами.	7.1	керамическая плитка	23.1	Улученная штукатурка, керамическая плитка	1.8	керамическая плитка	на всю высоту
					16.8	керамическая плитка			
14. Тамбур	2.06	Сплошной выравнивание поверхности из сухих растворных смесей−3мм окраска колеров. поливинилацетат. составами.	6.0	Сплошной выравнивание поверхности из сухих растворных смесей−3мм окраска колеров. поливинилацетат. составами.	15.0	Улученная штукатурка, сплошной выравнивание поверхности из сухих растворных смесей−3мм окраска колеров поливинилацет. составами.	0.9	Сплошной выравнивание поверхности из сухих растворных смесей−3мм окраска колеров. поливинилацетат. составами.	на всю высоту

1. Данный лист читать совместно с листами АР −2−4.
2. Перегородки из гипсокартона толщ.−100мм на металлическом каркасе /одинарный каркас, однослойная обшивка см. листы фирмы КНАУФ тип−С111 /.
3. Откосы оконных и дверных проемов оштукатурить и загрунтовать.
4. При облицовке стен глазурованной керамической плиткой откосы оконных и дверных проемов также облицовать.
5. Стены и перегородки санузлов, а также помещения с влажным режимом работы оштукатуривать влагонепроницаемой штукатуркой из цементно−песчаного раствора состава 1:(2,5−3,5) с добавкой азотокислого кальция 0,5−1% от массы цемента.
6. ~~В помещениях венткамер предусмотрено подвесной потолок из армстронга с звукоизоляцией б=100мм.~~

Площадь гипсокартонных перегородок на отм. −3.300 павильон Б −S=55м2
Площадь кирпичных перегородок толщ. 120мм на отм. −3.300 павильон Б −S=390м2
Площадь кирпичных перегородок толщ. 250мм на отм. −3.300 павильон Б −S=70м2

«Қазақ құрылыс және сәулет ғылыми - зерттеу және жобалау институты» АҚ
АО «Казахский научно-исследовательский и проектный институт строительства и архитектуры»
Центр комплектации и выпуска
КОПИЯ ВЕРНА

Изм.	Кол. уч.	Лист	№док.	Подп.	Дата
ГАП		Нурманбетов			
Проверил		Нурманбетов			
Разраб.		Мусаев			

Привязан 114-2020

Проверил	Сапрыкина Н.А.		07.20
Н.контроль	Сапрыкина Н.А.		07.20
Исполнил	Сейдахметова В.А.		07.20
инв. №			

ТП РК 250 ППС (IB, IIIA) −2,2−2012−АР1

Поликлиника на 250 посещений в смену для IB, IIIA климатических подрайонов с обычными геологическими условиями

Павильон − Б

Стадия	Лист	Листов
РП	6	11

Ведомость отделки помещений (на отм. −3.300)

ТОО "ПИ Алматыгипрогор−1"

Формат А2

Инв. № подл. | Подп. и дата | Взам. инв. №

ВЕДОМОСТЬ ОТДЕЛКИ ПОМЕЩЕНИЙ

Наименование помещения или номер по плану	Потолок		Стены и перегородки монолитные		Перегородки кирпичные и гипсокартонные		Колонны		Примечание
	площадь м2	вид отделки	площадь м2	вид отделки	площадь м2	вид отделки	площадь м2	вид отделки	
1	2	3	4	5	6	7	8	9	10
на отм. −3.300, павильон − В									
1. Коридор	95.50	Сплошной выравнивание поверхности из сухих растворных смесей−3мм окраска колеров. поливинилацетат. составами.	9.8	сплошной выравнивание поверхности из сухих растворных смесей−3мм окраска колеров поливинилацет составами.	170.7	Улученная штукатурка, сплошной выравнивание поверхности из сухих растворных смесей−3мм окраска колеров поливинилацет. составами. 21.3 выраб. раств. окраска колер. поливинилацет. составами.	25.2	сплошной выравнивание поверхности из сухих растворных смесей−3мм окраска колеров поливинилацет составами.	на всю высоту
2. Техническое помещение	34.71	Сплошной выравнивание поверхности из сухих растворных смесей−3мм окраска колеров. поливинилацетат. составами.	34.8	смесей−3мм керамическая плитка	32.7	Улученная штукатурка, керамическая плитка	3.6	керамическая плитка	на всю высоту
3. Техническое помещение	34.71	Сплошной выравнивание поверхности из сухих растворных смесей−3мм окраска колеров. поливинилацетат. составами.	32.8	керамическая плитка	32.7	Улученная штукатурка, керамическая плитка	3.6	керамическая плитка	на всю высоту
4. Венткамера	33.04	Сплошной выравнивание поверхности из сухих растворных смесей−3мм окраска колеров. поливинилацетат. составами.	14.19	керамическая плитка	46.47 23.23 23.23	Улученная штукатурка, керамическая плитка на высоту 1,5м и покраска масляной краской 2 раза (1.5м)	1.5	керамическая плитка	керамическая плитка на высоту 1,5м и покраска масляной краской до потолка
5. Инвентарная	3.98	Сплошной выравнивание поверхности из сухих растворных смесей−3мм окраска колеров. поливинилацетат. составами.	9.0	керамическая плитка	15.0	Улученная штукатурка, керамическая плитка			на всю высоту
6.Выдача белья	5.21	Сплошной выравнивание поверхности из сухих растворных смесей−3мм окраска колеров. поливинилацетат. составами.			25.1	Улученная штукатурка, керамическая плитка			на всю высоту
7.Цех разборки, починки, упаковки и хр белья	8.40	Сплошной выравнивание поверхности из сухих растворных смесей−3мм окраска колеров. поливинилацетат. составами.	8.0	керамическая плитка	21.5	Улученная штукатурка, керамическая плитка	0.9	керамическая плитка	на всю высоту
8. Сушильно−гладильный цех	15.56	Сплошной выравнивание поверхности из сухих растворных смесей−3мм окраска колеров. поливинилацетат. составами.	6.2	керамическая плитка	37.8	Улученная штукатурка, керамическая плитка	0.8	керамическая плитка	на всю высоту
9. Тамбур	4.29	Сплошной выравнивание поверхности из сухих растворных смесей−3мм окраска колеров. поливинилацетат. составами.	6.0	сплошной выравнивание поверхности из сухих растворных смесей−3мм окраска колеров поливинилацет составами.	15.0	Улученная штукатурка, сплошной выравнивание поверхности из сухих растворных смесей−3мм окраска колеров поливинилацет. составами.	0.9	сплошной выравнивание поверхности из сухих растворных смесей−3мм окраска колеров поливинилацет составами.	на всю высоту
10. Кладовая уборочного инвентаря	6.58	Сплошной выравнивание поверхности из сухих растворных смесей−3мм окраска колеров. поливинилацетат. составами.			28.8	Улученная штукатурка, 1.5м сплошной выравнивание поверхности керамическая из сухих растворных плитка смесей−3мм окраска колеров поливинилацет. составами.			на всю высоту

Наименование помещения или номер по плану	Потолок		Стены и перегородки монолитные		Перегородки кирпичные и гипсокартонные		Колонны		Примечание
	площадь м2	вид отделки	площадь м2	вид отделки	площадь м2	вид отделки	площадь м2	вид отделки	
1	2	3	4	5	6	7	8	9	10
на отм. −3.300, павильон − В									
11. Стиральный цех	18.67	Сплошной выравнивание поверхности из сухих растворных смесей−3мм окраска колеров. поливинилацетат. составами.	14.8	керамическая плитка	30.6	Улученная штукатурка, керамическая плитка			на всю высоту
12. Кладовая стиральных средств	3.35	Сплошной выравнивание поверхности из сухих растворных смесей−3мм окраска колеров. поливинилацетат. составами.			20.4	Улученная штукатурка, керамическая плитка			на всю высоту
13.Приготовление стиральных растворов	6.17	Сплошной выравнивание поверхности из сухих растворных смесей−3мм окраска колеров. поливинилацетат. составами.			27.6	Улученная штукатурка, керамическая плитка			на всю высоту
14. Прием, сортировка хранение гр. белья	7.22	Сплошной выравнивание поверхности из сухих растворных смесей−3мм окраска колеров. поливинилацетат. составами.	4.7	керамическая плитка	22.2	Улученная штукатурка, керамическая плитка	1.5	керамическая плитка	на всю высоту
15. Техническое помещение	17.05	Сплошной выравнивание поверхности из сухих растворных смесей−3мм окраска колеров. поливинилацетат. составами.	7.1	керамическая плитка	40.5	Улученная штукатурка, керамическая плитка	1.5	керамическая плитка	на всю высоту
16. Техническое помещение	19.19	Сплошной выравнивание поверхности из сухих растворных смесей−3мм окраска колеров. поливинилацетат. составами.	9.3	керамическая плитка	16.8 24.9	Улученная штукатурка, керамическая плитка керамическая плитка	1.5	керамическая плитка	на всю высоту
17. Комната персонала	8.10	Сплошной выравнивание поверхности из сухих растворных смесей−3мм окраска колеров. поливинилацетат. составами.	6.2	Сплошной выравнивание поверхности из сухих растворных смесей−3мм окраска колеров. поливинилацетат. составами.	24.0	Сплошной выравнивание поверхности из сухих растворных смесей−3мм окраска колеров. поливинилацетат. составами.	0.9	Сплошной выравнивание поверхности из сухих растворных смесей−3мм окраска колеров. поливинилацетат. составами.	на всю высоту
18. Прихожая	4.76	Сплошной выравнивание поверхности из сухих растворных смесей−3мм окраска колеров. поливинилацетат. составами.	3.3	керамическая плитка	9.3 10.3	Улученная штукатурка, керамическая плитка керамическая плитка			на всю высоту
19. Санузел	3.19	Сплошной выравнивание поверхности из сухих растворных смесей−3мм окраска колеров. поливинилацетат. составами.	5.8	керамическая плитка	12.6	керамическая плитка			на всю высоту

Наименование помещения или номер по плану	Потолок		Стены и перегородки монолитные		Перегородки кирпичные и гипсокартонные		Колонны		Примечание
	площадь м2	вид отделки	площадь м2	вид отделки	площадь м2	вид отделки	площадь м2	вид отделки	
1	2	3	4	5	6	7	8	9	10
на отм. −3.300, павильон − В									
20. Гардероб	4.13	Сплошной выравнивание поверхности из сухих растворных смесей−3мм окраска колеров. поливинилацетат. составами.	4.7	Сплошной выравнивание поверхности из сухих растворных смесей−3мм окраска колеров. поливинилацетат. составами.	8.1 8.8	Улученная штукатурка, сплошной выравнивание поверхности из сухих растворных смесей−3мм окраска колеров поливинилацет. составами. выраб. раств. окраска колер. поливинилацет. составами.			на всю высоту
21. Душевая	2.59	Сплошной выравнивание поверхности из сухих растворных смесей−3мм окраска колеров. поливинилацетат. составами.	1.8	керамическая плитка	6.9 9.6	Улученная штукатурка, керамическая плитка	0.9	керамическая плитка	на всю высоту
22. Помещ. канализац. наносная станция	15.95	Сплошной выравнивание поверхности из сухих растворных смесей−3мм окраска колеров. поливинилацетат. составами.	10.1	керамическая плитка	37.5	Улученная штукатурка, керамическая плитка	1.8	керамическая плитка	на всю высоту
23. Лестничная площадка	17.28	Сплошной выравнивание поверхности из сухих растворных смесей−3мм окраска колеров. поливинилацетат. составами.	25.1	Сплошной выравнивание поверхности из сухих растворных смесей−3мм окраска колеров. поливинилацетат. составами.	23.7	Улученная штукатурка, сплошной выравнивание поверхности из сухих растворных смесей−3мм окраска колеров поливинилацет. составами.	0.7	Сплошной выравнивание поверхности из сухих растворных смесей−3мм окраска колеров. поливинилацетат. составами.	на всю высоту
24. Венткамера	8.80	Сплошной выравнивание поверхности из сухих растворных смесей−3мм окраска колеров. поливинилацетат. составами.	8.7	керамическая плитка	24.0 9.0 9.0	Улученная штукатурка, керамическая плитка на высоту 1,5м и покраска масляной краской 2 раза (1.5м)	0.9	керамическая плитка	керамическая плитка на высоту 1,5м и покраска масляной краской до потолка
25.Тамбур−шлюз	8.80	Сплошной выравнивание поверхности из сухих растворных смесей−3мм окраска колеров. поливинилацетат. составами.	3.8	Сплошной выравнивание поверхности из сухих растворных смесей−3мм окраска колеров. поливинилацетат. составами.	10.5	Улученная штукатурка, сплошной выравнивание поверхности из сухих растворных смесей−3мм окраска колеров поливинилацет. составами.	0.9	Сплошной выравнивание поверхности из сухих растворных смесей−3мм окраска колеров. поливинилацетат. составами.	на всю высоту

1. Данный лист читать совместно с листами АР −2−4.
2. Перегородки из гипсокартона толщ.−100мм на металлическом каркасе /одинарный каркас, однослойная обшивка см. листы фирмы КНАУФ тип−С111 /.
3. Откосы оконных и дверных проемов оштукатурить и загрунтовать.
4. При облицовке стен глазурованной керамической плиткой откосы оконных и дверных проемов также облицовать.
5. Стены и перегородки санузлов, а также помещения с влажным режимом работы оштукатуривать влагонепроницаемой штукатуркой из цементно−песчаного раствора состава 1:(2,5−3,5) с добавкой азотокислого кальция 0,5−1% от массы цемента.

Площадь гипсокартонных перегородок на отм. −3.300 павильон В −S=40м2
Площадь кирпичных перегородок толщ. 120мм на отм. −3.300 павильон В −S=385м2
Площадь кирпичных перегородок толщ. 250мм на отм. −3.300 павильон В −S=60.55м2

«Қазақ құрылыс және сәулет ғылыми - зерттеу және жобалау институты» АҚ
АО «Казахский научно-исследовательский и проектный институт строительства и архитектуры»
Центр комплектации и выпуска
КОПИЯ ВЕРНА

Взам. инв.№ | Подп. и дата | Инв. № подл.

Изм.	Кол. уч.	Лист	№док.	Подп.	Дата	ТП РК 250 ППС (IВ, IIIА) −2,2−2012−АР1
						Поликлиника на 250 посещений в смену для IВ, IIIА климатических подрайонов с обычными геологическими условиями
		ГАП	Нурманбетов			Павильон − В
Проверил	Сапрыкина Н.А.		07.20	Проверил	Нурманбетов	Стадия: РП; Лист: 7; Листов: 11
Н.контроль	Сапрыкина Н.А.		07.20	Разраб.	Мусаев	Ведомость отделки помещений (на отм. −3.300)
Исполнил	Сейдахметова В.А.		07.20			ТОО "ПИ Алматыгипрогор−1"
Привязан 114-2020						
инв. №						

Формат А2

Экспликация полов на отм. −3.300

Павильон – А

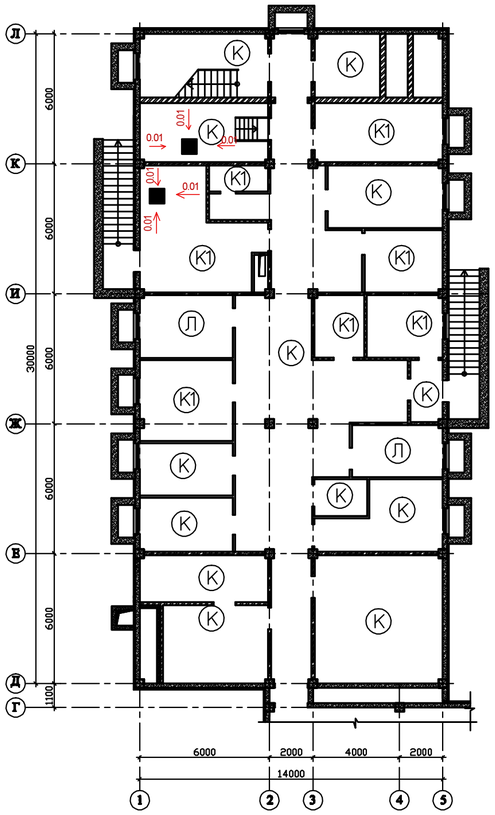

Павильон – В

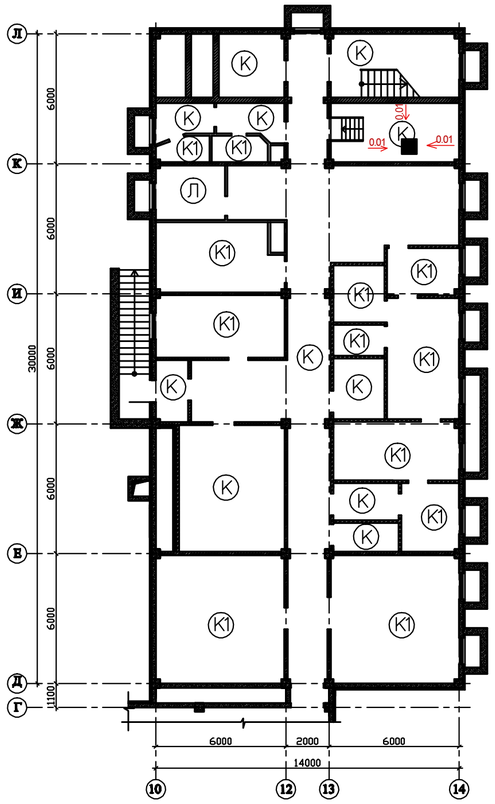

1.1 См. лист АР-13

Павильон – Б

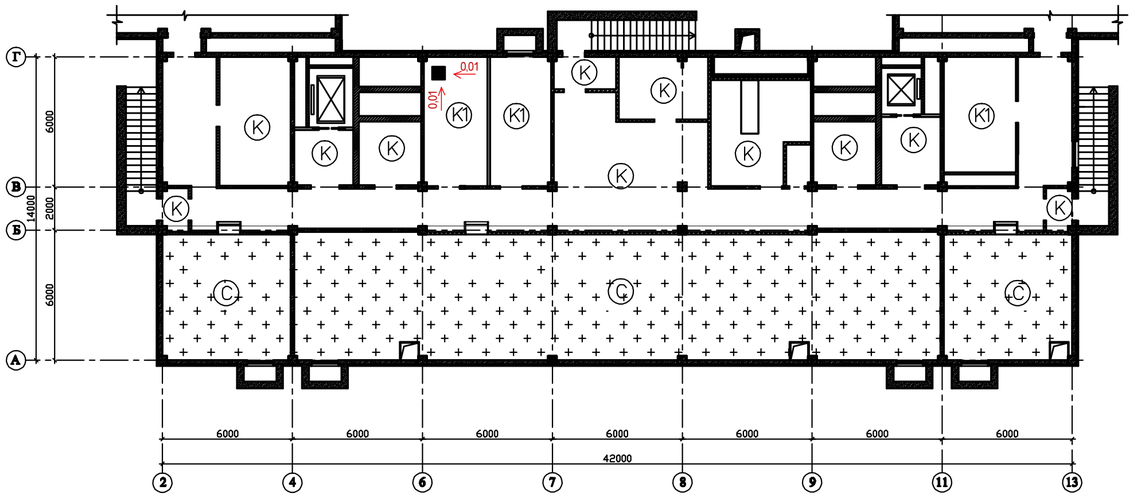

Экспликация полов (ниже 0.000)

Номер помещения по плану	Тип пола по проекту	Схема пола	Элементы пола и их толщина	Площадь пола кв. м.
1	2	3	4	5
Комната для водителей, Помещение аппаратуры, Комната персонала,	Л	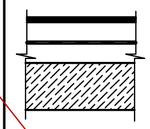	1.Гомогенный линолеум на основе из вспененного ПВХ, армированного нетканным стекловолокном наклеенный на холодной мастике −6мм 2.Прослойка из холодной мастики на водостойких вяжущих −2мм 3. Выравнивающий слой−стяжка цементно−песчанного раствора М−150 −25мм 4. Теплоизоляционный слой /керамзито−бетон γ=1200кг/м3 −37мм 5. Бетонная подготовка М 100 −80мм 6. Щебень, втрамбованный в грунт на глубину −80мм 9. Плинтус пластиковый Н=60мм −42.00п.м	30.63
коридор Тамбур шлюз, Техническое помещение Помещ. канализац. наносная станция Венткамера, Электро−щитовая, Кладов. убор. инв., Сан.узел, Коридоры, Тамбуры, Лестничная площадка	К	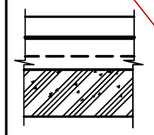	1. Керамогранит на клеящем растворе −15мм 2. Стяжка из цементно−песчанного раствора М 150, армированная сеткой 100/100/5/5 −30мм 3. 1слой рубероида 4. Керамзитовый гравий γ=700кг/м3 −100мм 5. Гидроизоляция−2 слой рубероида на горячей битумной мастике 6. Бетонная подготовка М 100 −80мм 7. Щебень, втрамбованный в грунт на глубину −80мм 8. Плинтус Н=60мм −644.16п.м.	242.86
Сан.узлы, Технические помещение, Комната хранения, Мастерская, Насосная, Комната дезин−щих средств, Тепловой пункт, Цех хр белья, Гладильный цех, Душевая	К1	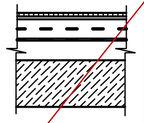	1. Керамическая плитка на клеящем растворе −15мм 2. Стяжка из цементно−песчанного раствора М 150, армированная сеткой 100/100/5/5 −30мм 3. Гидроизоляция−2 слой рубероида на горячей мастике −5мм 4. Теплоизоляционный слой /керамзито−бетон γ=1200кг/м3 −30мм 5. Пароизоляция −2 слой рубероида на горячей мастике −5мм 6. Бетонная подготовка М 100 −80мм 7. Щебень, втрамбованный в грунт на глубину −80мм 8. Плинтус Н=60мм −303.6п.м.	314.32
Полу−проходное техподполье	С	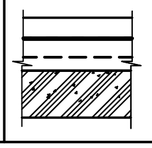	1. Стяжка из цементно−песчанного раствора М 150, −30мм 2. 1слой рубероида 3. Отсыпка гравий по периметру/шир.−1000м/ −80мм /S=101.74м2/ 4. Щебень, втрамбованный в грунт на глубину −80мм	241.92

1. Данный лист читать совместно с листами АР −2−4.
2. Полы запроектированы в соответствии ~~со СНиП РК 3.02−03−2003.~~ СН РК 3.02-36-2012 СП РК 3.02-136-2012
   Детали полов выполнены согласно серии 2.244−1.
3. Полы в санузлах выполнять на 20мм ниже уровня пола оснавных помещений. Гидроизоляцию полов выполнять непрерывно по всей площади помещений, завести на стены на 300мм и вывести за порог смежного помещения на 500мм.
4. Устройство чистых полов пройзводить после прокладки скрытых в полу сантехнических и электротехнических комуникаций.
5. Уклон к трапам выполнить за счет цементно−песчаной стяжкой не менее i=0.01.

6. В помещениях канализацинной насосной станции и тепловом пункте полы выполнить с уклоном 0,01 в сторону водосборного приямка.

«Қазақ құрылыс және сәулет ғылыми - зерттеу және жобалау институты» АҚ
АО «Казахский научно-исследовательский и проектный институт строительства и архитектуры»
Центр комплектации и выпуска
КОПИЯ ВЕРНА

Изм.	Кол. уч.	Лист	№док.	Подп.	Дата

ТП РК 250 ППС (IВ, IIIА) −2,2−2012−АР1

Поликлиника на 250 посещений в смену для IВ, IIIА климатических подрайонов с обычными геологическими условиями

Привязан 114-2020

Проверил	Сапрыкина Н.А.		07.20
Н.контроль	Сапрыкина Н.А.		07.20
Исполнил	Сейдахметова В.А.		07.20
инв. №			

ГАП	Нурманбетов	
Проверил	Нурманбетов	
Разраб.	Мусаев	

Павильон – А, Б, В

Стадия	Лист	Листов
РП	8	11

Экспликация полов на отм. −3.300

ТОО "ПИ Алматыгипрогор−1"

Формат А2

Взам. инв.№	Подп. и дата	Инв. № подл.

Ведомость дверей

Позиция	Марка	Габариты проема	Эскиз	Конструкция, отделка, комплектующие	Кол.	Примечание
1	Д1	810×2100	1040; 1780; 250; 2030; 2100; 700; 770	Дверь однопольная глухая. правая облегченная. из МДФ комплект навесы, ручка с замком	2	
2	Д1 л	810×2100	1780; 250; 1000; 2030; 2100; 700; 770	Дверь однопольная глухая. левая облегченная. из МДФ комплект навесы, ручка с замком	2	
3	Д2	910×2100	1000; 1780; 450; 2030; 2100; 800; 870	Дверь однопольная /металлическая/ глухая. правая облегченная. из МДФ комплект навесы, ручка с замком	7	Противо–пожарные двери "DoorHan" EI60 г.Костанай
4	Д2 л	910×2100	1780; 250; 1000; 2030; 2100; 800; 870	Дверь однопольная /металлическая/ глухая. левая облегченная. из МДФ комплект навесы, ручка с замком	6	Противо–пожарные двери "DoorHan" EI60 г.Костанай
5	Д3	1010×2100	1000; 1780; 450; 2030; 2100; 900; 970	Дверь однопольная /металлическая/ глухая. правая облегченная. из МДФ комплект навесы, ручка с замком	15	Противо–пожарные двери "DoorHan" EI60 г.Костанай
6	Д3 л	1010×2100	1780; 250; 1000; 2030; 2100; 900; 970	Дверь однопольная /металлическая/ глухая. левая облегченная. из МДФ комплект навесы, ручка с замком	10	Противо–пожарные двери "DoorHan" EI60 г.Костанай
7	ДН3	1010×2100	1000; 1780; 450; 2030; 2100; 900; 970	Дверь наружная металическая с порогом глухая. правая комплект навесы, ручка с замком	4	
8	ДН3 л	1010×2100	1780; 250; 1000; 2030; 2100; 900; 970	Дверь наружная металическая с порогом глухая. левая комплект навесы, ручка с замком	2	
9	Д4	1010×2100	1000; 150; 400; 300; 1470; 250; 1720; 2070; 900; 970	Дверь глухая однопольная правая металл. с порогом с заполнением минплитой на базальт. основе комплект навесы, ручка с замком жалюзийные решетки	1	Противо–пожарные двери "DoorHan" EI60 г.Костанай
10	Д4 л	1010×2100	1470; 250; 400; 300; 150; 1000; 1720; 2100; 900; 970	Дверь глухая однопольная левая металл. с порогом с заполнением минплитой на базальт. основе комплект навесы, ручка с замком жалюзийные решетки	9	Противо–пожарные двери "DoorHan" EI60 г.Костанай
11	Д3	1010×2100	300; 250; 1470; 1720; 2100; 1000; 300; 300; 300; 900; 970	Дверь глухая однопольная правая металическая с заполнением минплитой на базальт. основе комплект навесы, ручка с замком жалюзийные решетки	1	
12	Д5	1310×2100	1780; 250; 1000; 2100; 635; 635; 1270	Дверь двупольная /металлическая/ самозакрывающиеся двери противопожарные комплект навесы, ручка с замком	4	Противо–пожарные двери EI60 г.Костанай
13	Д5	1500×2100	1780; 250; 1000; 2100; 990; 470; 1460	Дверь двупольная деревянная, глухая, левая облегченная. из МДФ комплект навесы,	1	
14	Д6	1010×1100	550; 780; 250; 1030; 1100; 900; 970	Дверь однопольная глухая. правая облегченная. из МДФ комплект навесы, ручка с замком	1	
15	Д6 л	1010×1100	780; 250; 550; 1030; 1100; 900; 970	Дверь однопольная глухая. левая облегченная. из МДФ комплект навесы, ручка с замком	2	
16	Д7	1510×2100	1780; 250; 1000; 2100; 730; 730; 1460	Дверь двупольная /металлическая/ самозакрывающиеся двери противопожарные комплект навесы, ручка с замком	4	Противо–пожарные двери EI60 г.Костанай

Схема оконного блока ОК–1

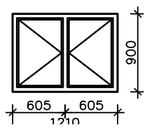

Спецификация заполнения проемов

Марка поз.	Обозначение	Наименование	кол–во шт. –3.300	Примечание
ОК–1	Металлопластик двойным остеклением	900(h)x1210	30	
		Подоконная доска ламинир. 1810x200x30		
	ГОСТ 14918–80*	слив–оцинков. кровель. сталь толщ.=0,8мм300x1210		

1. Чертеж выдается в качестве задания для дальнейшей деталировочной разработки с учетом технологий изготовителя.
2. Перед изготовлением окон произвести точные обмеры по месту.

«Қазақ құрылыс және сәулет ғылыми - зерттеу және жобалау институты» АҚ
АО «Казахский научно-исследовательский и проектный институт строительства и архитектуры»
Центр комплектации и выпуска
КОПИЯ ВЕРНА

Изм.	Кол. уч.	Лист	№док.	Подп.	Дата

ТП РК 250 ППС (IB, IIIA) –2,2–2012–АР1

Поликлиника на 250 посещений в смену для IB, IIIA климатических подрайонов с обычными геологическими условиями

Привязан 114-2020

Проверил	Сапрыкина Н.А.		07.20
Н.контроль	Сапрыкина Н.А.		07.20
Исполнил	Сейдахметова В.А.		07.20
инв. №			

ГАП	Нурманбетов	
Проверил	Нурманбетов	
Разраб.	Мусаев	

Павильон – А, Б, В

Стадия	Лист	Листов
РП	9	11

Спецификация дверных проемов, Спецификация оконных блоков на отм. –3.300

ТОО "ПИ Алматыгипрогор–1"

Формат А2

Взам. инв.№ | Подп. и дата | Инв. № подл.

Фрагмент плана лестницы в подвал НЛ–1

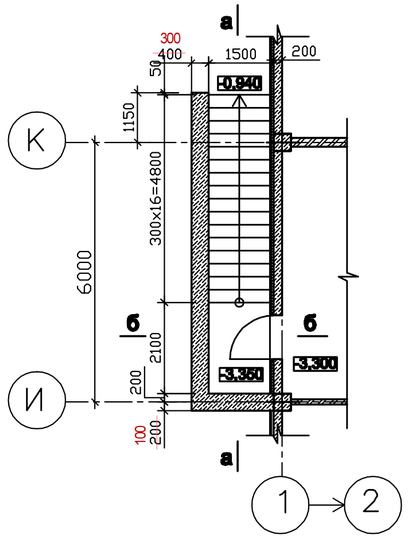

Фрагмент плана лестницы в подвал НЛ–2

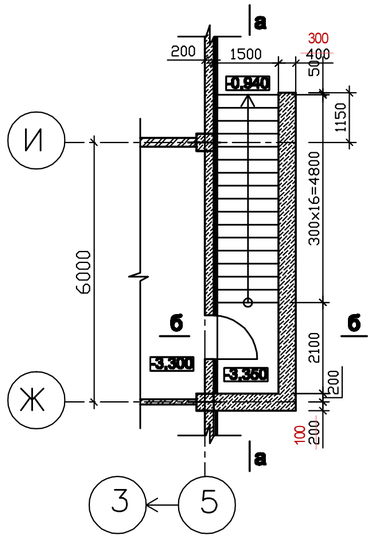

Фрагмент плана лестницы в подвал НЛ–3

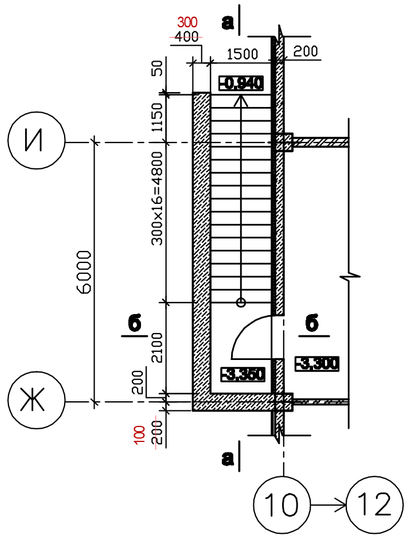

Фрагмент плана лестницы в подвал НЛ–4

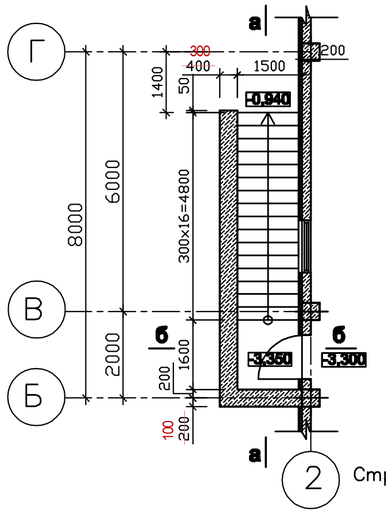

Стремянка С–1 (3 шт)

СПЕЦИФИКАЦИЯ МАТЕРИАЛОВ НА ЛЕСТНИЦУ НЛ–1 ÷ НЛ-6

~~расход дано за одного элемента (6 шт)~~

Поз.	ОБОЗНАЧЕНИЕ	НАИМЕНОВАНИЕ	Кол.	Масса, кг	Примеч.
1		Полигаль м2	81.00 ~~13,0~~		
2	ГОСТ 3262–75*	труба Ø26.8 толщ.2,8мм п.м.	715.80 ~~32,0~~	192.22 ~~1.66~~	~~53,12~~
3	ГОСТ 103–76	Сталь полоса 12 мм п.м.	140.40 ~~22,0~~	53.35 ~~0.38~~	~~8.36~~
4		Керамогранит–12мм м2	~~23,0~~	138,00	
5		Тротуарные плитки м2 Паркет с разм.330х330х30мм	14,0	86,90	несколь–защий
6	ГОСТ 28778–90	Болты самоанкерующие шт.	144 ~~28~~	0,06	8.64 ~~1,68~~
7	ГОСТ 103–76	Закл. деталь–400х400х8мм шт.	36 ~~6 шт.~~	7.54 ~~25.12~~	271.44 ~~60.28 кг.~~
		Стремянка С–1 (3 шт.)			
8	ГОСТ – 8509–93	L –50х5 (L=3700 мм.)		13,9 кг.	
9	ГОСТ – 5781–82*	D=18 мм, AIII (L=550 мм.)	6 шт.	6.6 кг.	

Фрагмент плана лестницы в подвал НЛ–5

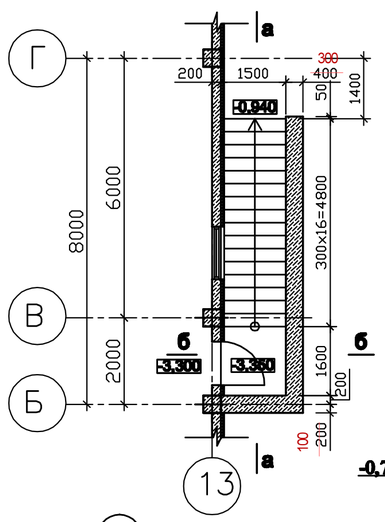

Фрагмент плана лестницы в подвал НЛ–6

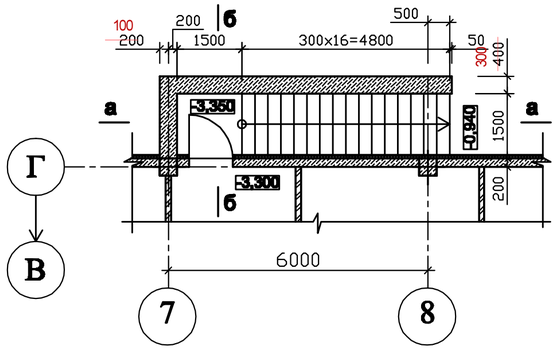

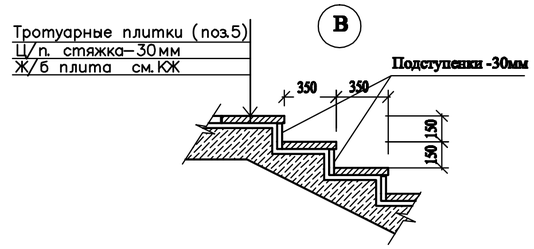

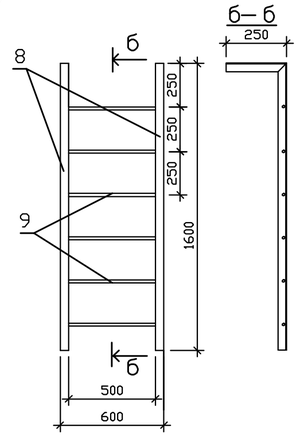

Узел гидроизоляция стен подвала

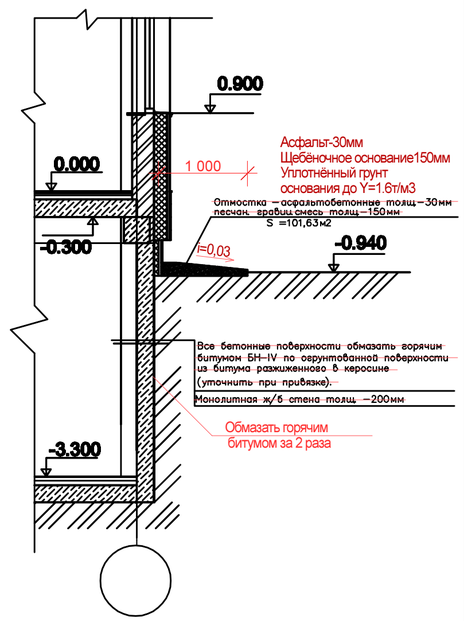

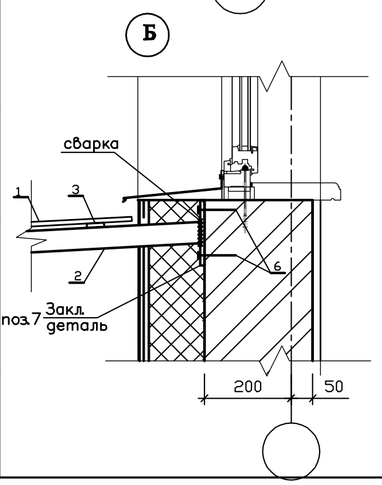

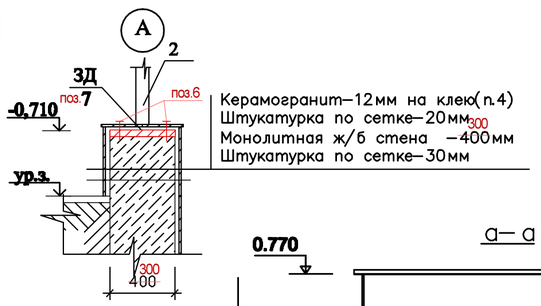

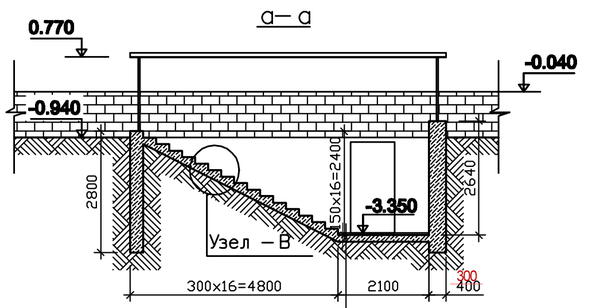

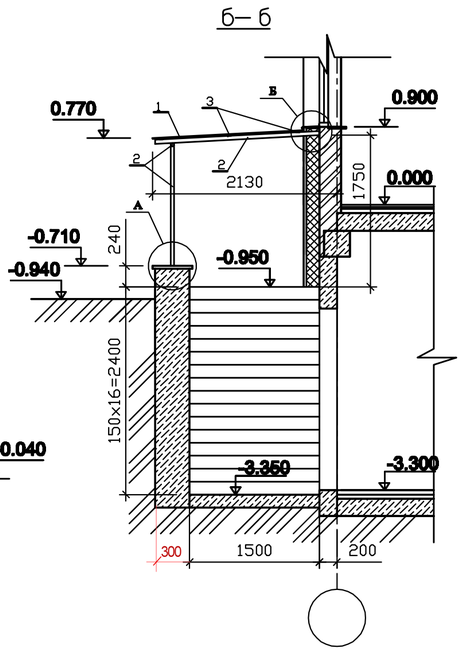

«Қазақ құрылыс және сәулет ғылыми - зерттеу және жобалау институты» АҚ
АО «Казахский научно-исследовательский и проектный институт строительства и архитектуры»
Центр комплектации и выпуска
КОПИЯ ВЕРНА

1. Данный лист читать совместно с листами АР –2–4.
2. Все металлические элементы покрыть эмалью светло–серого цвета за. 2 раза
3. Стальные конструкции и выступающие из бетона части закладных деталей после сварочных работ очистить от пыли, грязи и окрасить эмалью ПФ115 (ГОСТ 6465–76*) в 2 слоя, по огрунтовке ГФ–021 (ГОСТ 25129–82*).

Привязан 114-2020							ТП РК 250 ППС (IВ, IIIА) –2,2–2012–АР1		
							Поликлиника на 250 посещений в смену для IВ, IIIА климатических подрайонов с обычными геологическими условиями		
				Изм.	Кол. уч.	Лист	№док.	Подп.	Дата
				ГАП		Нурманбетов			
Проверил	Сапрыкина Н.А.		07.20	Проверил		Нурманбетов			
Н.контроль	Сапрыкина Н.А.		07.20	Разраб.		Мусаев			
Исполнил	Сейдахметова В.А.		07.20						
инв. №									

Павильон –А, Б, В	Стадия	Лист	Листов
	РП	10	11
Лестница в подвал НЛ–1,2,3, 4,5,6, сечения, узлы, стремянка С–1	ТОО "ПИ Алматыгипрогор–1"		

Формат А2

Взам. инв.№ | Подп. и дата | Инв. № подл.

Фрагмент плана лестницы
в подвал ЛМ–1

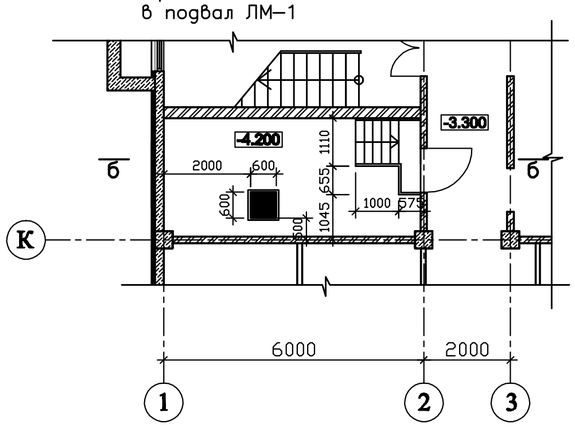

Фрагмент плана лестницы
в подвал ЛМ–2

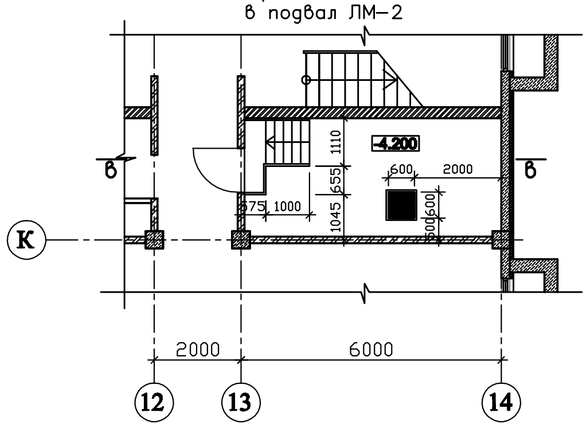

Сечение б–б

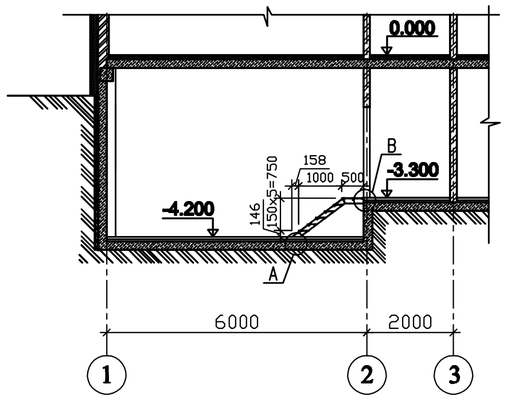

Сечение в–в

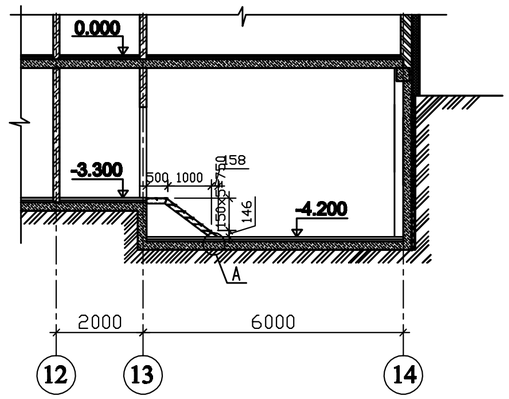

План приямка ПР–1 /25шт/

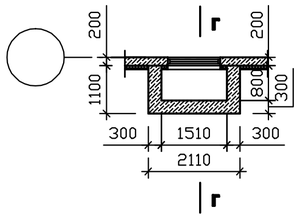

План приямка ПР–2 /1шт/

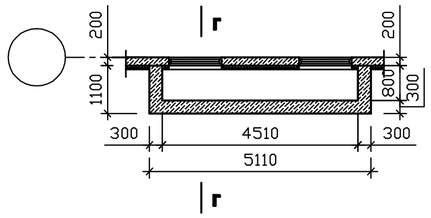

Поз –1

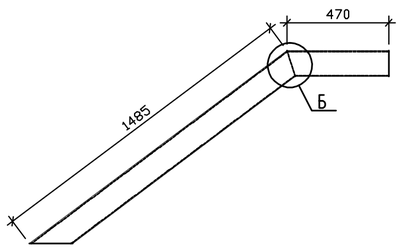

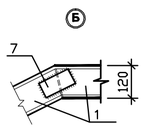

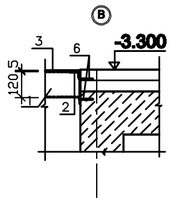

Сечение г–г

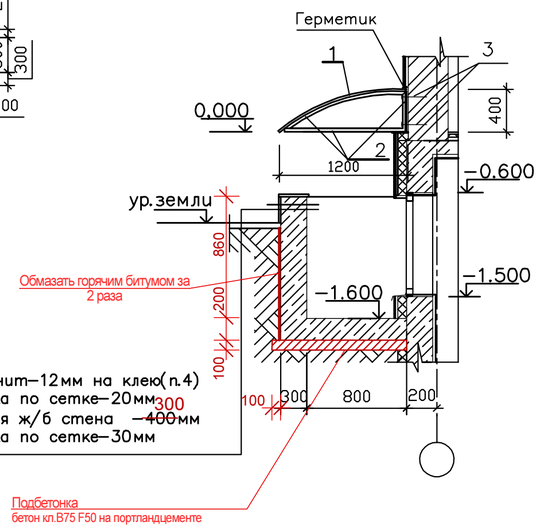

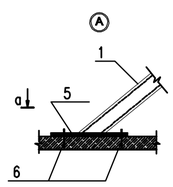

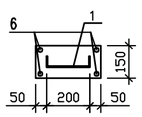

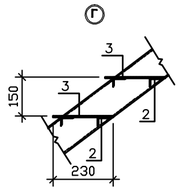

СПЕЦИФИКАЦИЯ РАСХОД МАТЕРИАЛОВ НА ЛЕСТНИЦУ ЛМ–1 и ЛМ–2
расход дано за одного элемента (2шт)

Марка Поз.	Обозначение	Наименование	Кол. шт.	Масса ед.,кг	Приме-чание
1	ГОСТ 8240–~~89~~97	Швеллер –12У L=1955 м.п.	2	10.4	40.66 кг
2	ГОСТ 8509–~~93~~97	Уголок 50х32х4 L=1010 м.п.	13	2.49	32.69 кг
3	ГОСТ 8568–77*	сталь листовая рифленая 500х1110х5мм м2	0.55	42.3	23.47 кг
4	ГОСТ 8568–77*	сталь листовая рифленая 230х1110х5мм шт.	5	42.3	53.99 кг
5	ГОСТ 103–~~76~~*2006	Сталь прокатная полосовая –150х5мм, L=300мм шт.	4	5.89	7.06 кг
6	ГОСТ 5781–82*	Арм. Ф12 А–II,I L=300мм	16	0.888	4.26 кг
7	ГОСТ 103–~~76~~*2006	Сталь прокатная полосовая –90х5мм, L=200мм шт.	4	3.53	2.82 кг

СПЕЦИФИКАЦИЯ РАСХОД МАТЕРИАЛОВ НА ПРИЯМКИ "ПР–1(25шт.) и ПР–2(1шт.)
расход дано за одного элемента

Марка Поз.	Обозначение	Наименование	Кол. шт.	Масса ед.,кг	Приме-чание
		ПРИЯМОК "ПР–1(25шт.)			
1		Полигаль б=3мм м2			2,72 м2
2	ГОСТ 8509–~~86~~93	Уголок L25х4 п.м.	9,0	1,46	13,14 кг
3	ГОСТ 28778–90	Болты самоанкерующие шт.	6	0,06	0,36 кг
		ПРИЯМОК "ПР–2(1шт.)			
1		Полигаль б=3мм м2			6,8 м2
2	ГОСТ 8509–~~86~~93	Уголок L25х4 п.м.	22,5	1,46	32,85 кг
3	ГОСТ 28778–90	Болты самоанкерующие шт.	15	0,06	0,9 кг

1. Данный лист считать совместно с листами АР –2,3,4.
2. Сварку производить электродами типа Э–42А
3. Все сварные соединения решеток тщательно зачистить.

«Қазақ құрылыс және сәулет ғылыми - зерттеу және жобалау институты» АҚ
АО «Казахский научно-исследовательский и проектный институт строительства и архитектуры»
Центр комплектации и выпуска
КОПИЯ ВЕРНА

								ТП РК 250 ППС (IВ, IIIА) –2,2–2012–АР1			
								Поликлиника на 250 посещений в смену для IВ, IIIА климатических подрайонов с обычными геологическими условиями			
				Изм.	Кол. уч.	Лист	№док.	Подп.	Дата		
Привязан 114-2020				ГАП		Нурманбетов				Павильон –А, В	Стадия: РП; Лист: 11; Листов: 11
Проверил	Сапрыкина Н.А.		07.20	Проверил		Нурманбетов					
Н.контроль	Сапрыкина Н.А.		07.20	Разраб.		Мусаев				Лестница ЛМ–1, ЛМ–2 спецификация, узлы. приямок ПР–1,ПР–2	ТОО "ПИ Алматыгипрогор–1"
Исполнил	Сейдахметова В.А.		07.20								
инв. №											

Взам. инв.№ | Подп. и дата | Инв. № подл.

Формат А2

ГОРИЗОНТАЛЬНЫЙ ДЕФОРМАЦИОННЫЙ ШОВ НА ОТМ.-3,340

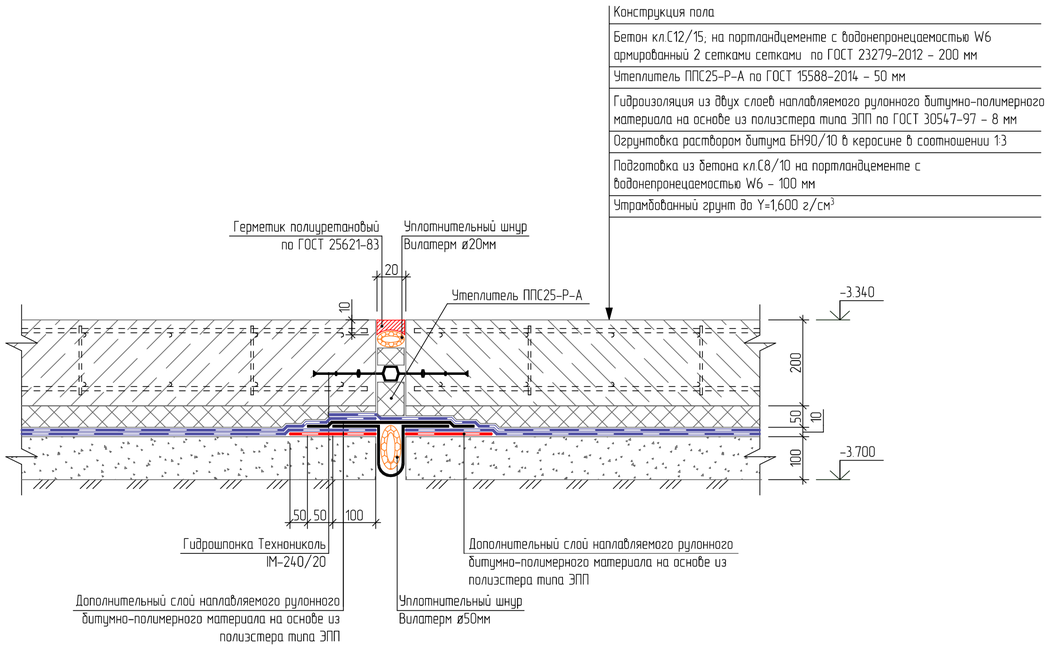

ГИДРОИЗОЛЯЦИЯ ВЕРТИКАЛЬНОГО ДЕФОРМАЦИОННОГО ШВА

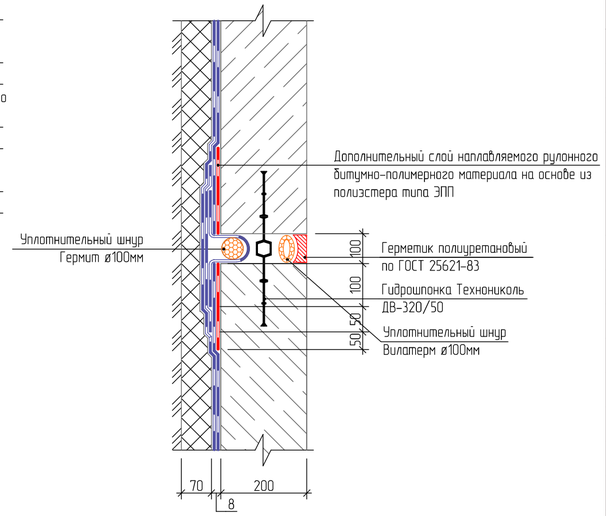

ПРИМЫКАНИЕ КОНСТРУКЦИИ ПОЛА К СТЕНАМ (КОЛОННАМ) ПОДВАЛА

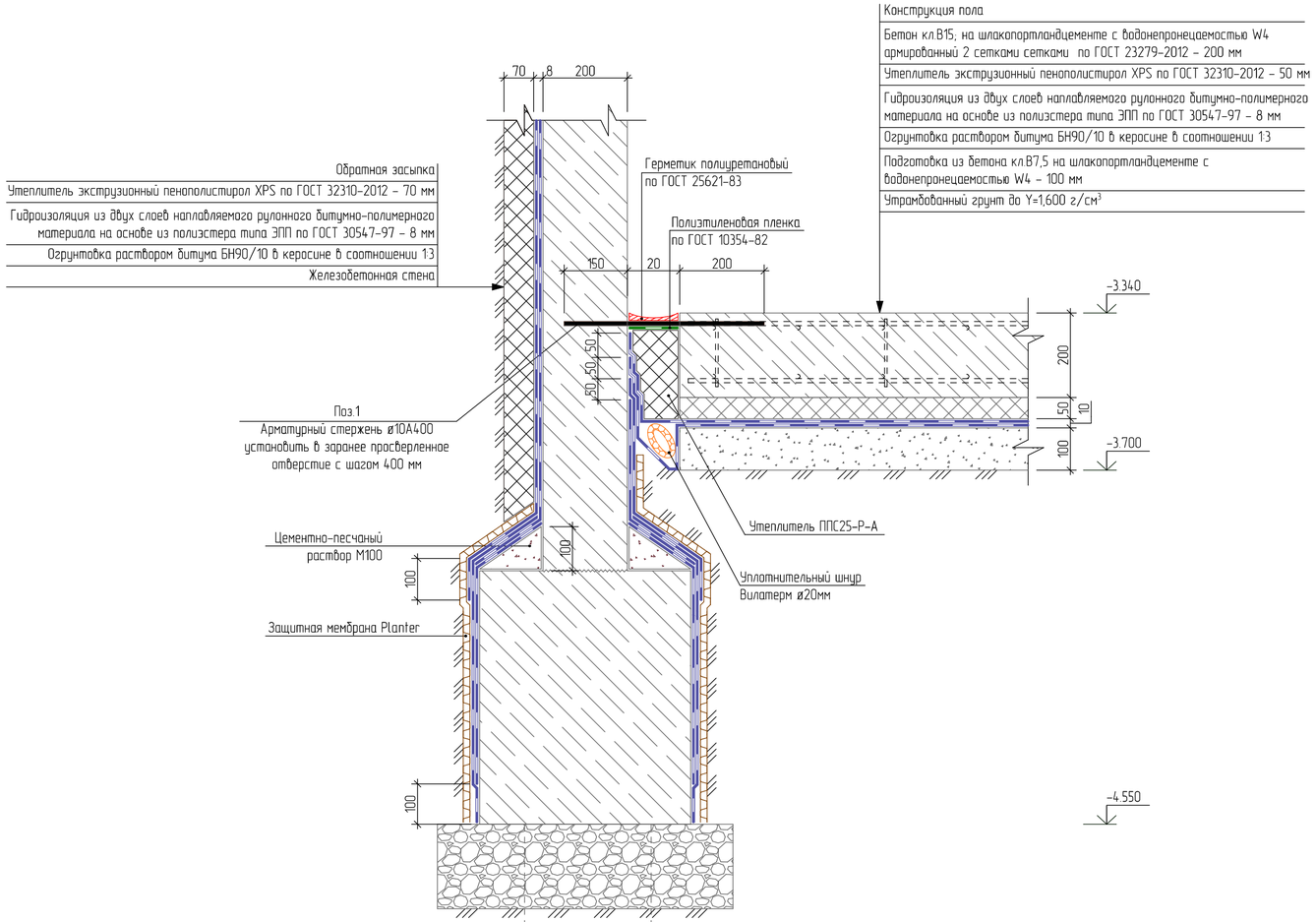

СВОДНАЯ СПЕЦИФИКАЦИЯ

Поз.	Обозначение	Наименование	Кол. шт.	Масса ед.кг	Приме-чание
		Горизонтальный деформационный шов на отм.-3.340	16,00		п.м
		Материалы			
	ТехноНИКОЛЬ	Гидрошпонка ТМ-240/20	1,0		п.м
	ГОСТ 15588-2014	Утеплитель ППС25-Р-А	0,005		$м^3$
	ГОСТ 25621-83	Герметик полиуретановый	0,32		кг
		Уплотнительный шнур "Вилатерм" d20мм	1,0		п.м
		Уплотнительный шнур "Вилатерм" d50мм	1,0		п.м
	ГОСТ 30547-97	Наплавляемый кровельный материал на стекловолокнистой основе ЭПП $м^2$	1,3		Дополнительные слои
		Гидроизоляция вертикального деформационного шва	15,50		п.м
		Материалы			
	ТехноНИКОЛЬ	Гидрошпонка ТМ-240/20	1,0		п.м
	ГОСТ 25621-83	Герметик полиуретановый	1,60		кг
		Уплотнительный шнур "Вилатерм" d100мм	1,0		п.м
		Уплотнительный шнур "Гермит" d100мм	1,0		п.м
	ГОСТ 30547-97	Наплавляемый кровельный материал на стекловолокнистой основе ЭПП $м^2$	1,3		Дополнительные слои
		Примыкание конструкции пола к стенам подвала	420,0		п.м
		Детали			
Поз.1	ГОСТ 34028-2016	ø10А400 L=370 мм	3	0,23	
		Материалы			
	ГОСТ 25621-83	Герметик полиуретановый	0,32		кг
		Уплотнительный шнур "Вилатерм" d20мм	1,0		п.м
	ГОСТ 15588-2014	Утеплитель ППС25-Р-А	0,005		$м^3$
	ГОСТ 30547-97	Наплавляемый кровельный материал на стекловолокнистой основе ЭПП $м^2$	0,50		Дополнительные слои
	ГОСТ 10354-82	Полиэтиленовая пленка	0,02		$м^2$

1. В спецификации расход дан на 1 п.м.

Изм.	Кол.уч.	Лист	№Док.	Подпись	Дата
ГАП		Титов В.И.			10.20
ГИП		Сапрыкина Н.А.			10.20
Н.контр.		Сапрыкина Н.А.			10.20
Проверил		Соловьева М.И.			10.20
Разработал		Гиршфельд Д.Ю.			10.20

Заказ №: 114-2020-АР1

Строительство поликлиники на 250 посещений в смену в Костанайском районе Костанайской области. Повторное применение.

Строительство поликлиники на 250 посещений в смену

Стадия	Лист	Листов
РП	12	

Общие данные (окончание).

ТОО "АСКОС+"

1:1 Фрагмент плана взамен перечеркнутого на листе АР-8.

Номер помещения по плану	Тип пола по проекту	Схема пола	Элементы пола и их толщина	Площадь пола кв.м.
Комната для водителей, помещение аппаратуры, комната персонала	Л		1. Гомогенный линолеум на основе из вспененного ПВХ, армированного нетканным стекловолокном наклеенный на холодной мастике - 6мм. 2. Прослойка на холодной мастике - 2мм. 3. Выравнивающая стяжка из цементно-песчаного раствора М150 - 25мм. 4. Бетон кл.С12/15; на портландцементе с водонепроницаемостью W6 армированный 2 сетками по ГОСТ 23279-2012 - 200мм. 5. Утеплитель ППС25-Р-А по ГОСТ 15588-2014 - 50мм. 6. Гидроизоляция из двух слоев наплавляемого рулонного битумно-полимерного материала на основе из полиэстера типа ЭПП по ГОСТ 30547-97 - 8мм. 7. Огрунтовка раствором битума БН90/10 в керасине в соотношении 1:3 8. Подготовка из бетона кл.С8/10 на портландцементе с водонепроницаемостью W6 - 100мм. 9. Утрамбованный грунт Y=1,600г/см^3 10. Плинтус платиковый Н=60мм - 42,00п.м.	30,63
Коридор, тамбур, шлюз, техническое помещение, помещение канализац. насосной станции, венткамера, электрощитовая, кладов. убор. инв., сан.узел, коридор, тамбуры, лестничная площадка.	К	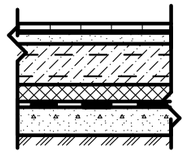	1. Керамогранит на клеящем растворе - 15мм. 2. Выравнивающая стяжка из цементно-песчаного раствора М150 - 30мм. 3. Бетон кл.С12/15; на портландцементе с водонепроницаемостью W6 армированный 2 сетками по ГОСТ 23279-2012 - 200мм. 4. Утеплитель ППС25-Р-А по ГОСТ 15588-2014 - 50мм. 5. Гидроизоляция из двух слоев наплавляемого рулонного битумно-полимерного материала на основе из полиэстера типа ЭПП по ГОСТ 30547-97 - 8мм. 6. Огрунтовка раствором битума БН90/10 в керасине в соотношении 1:3 7. Подготовка из бетона кл.С8/10 на портландцементе с водонепроницаемостью W6 - 100мм. 8. Утрамбованный грунт Y=1,600г/см^3 9. Плинтус Н=60мм - 644,16п.м.	242,86
Коридор, тамбур, шлюз, техническое помещение, помещение канализац. насосной станции, венткамера, электрощитовая, кладов. убор. инв., сан.узел, коридор, тамбуры, лестничная площадка.	К1	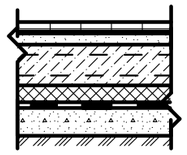	1. Керамическая плитка на клеящем растворе - 15мм. 2. Выравнивающая стяжка из цементно-песчаного раствора М150 - 30мм. 3.Гидроизоляция 2слоя изола И-БА ГОСТ 10296-79 на горячей битумной мастике МБК-Г-55 ГОСТ 2889-80 - 6м. 4. Бетон кл.С12/15; на портландцементе с водонепроницаемостью W6 армированный 2 сетками по ГОСТ 23279-2012 - 200мм. 5. Утеплитель ППС25-Р-А по ГОСТ 15588-2014 - 50мм. 6. Гидроизоляция из двух слоев наплавляемого рулонного битумно-полимерного материала на основе из полиэстера типа ЭПП по ГОСТ 30547-97 - 8мм. 7. Огрунтовка раствором битума БН90/10 в керасине в соотношении 1:3 8. Подготовка из бетона кл.С8/10 на портландцементе с водонепроницаемостью W6 - 100мм. 9. Утрамбованный грунт Y=1,600г/см^3 10. Плинтус Н=60мм - 303,60п.м.	314,32

Номер помещения по плану	Тип пола по проекту	Схема пола	Элементы пола и их толщина	Площадь пола кв.м.
Полупроходное техподполье	С	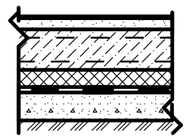	3. Стяжка из цементно-песчаного раствора М150 - 30мм. 4. Бетон кл.С12/15; на портландцементе с водонепроницаемостью W6 армированный 2 сетками по ГОСТ 23279-2012 - 200мм. 5. Утеплитель ППС25-Р-А по ГОСТ 15588-2014 - 50мм. 6. Гидроизоляция из двух слоев наплавляемого рулонного битумно-полимерного материала на основе из полиэстера типа ЭПП по ГОСТ 30547-97 - 8мм. 7. Огрунтовка раствором битума БН90/10 в керасине в соотношении 1:3 8. Подготовка из бетона кл.С8/10 на портландцементе с водонепроницаемостью W6 - 100мм. 9. Утрамбованный грунт Y=1,600г/см^3	241,92

1. Данный лист смотреть совместно с листами АР1-2 - 4; АР1-8.
2. Основные примечания даны на листе АР1-8.

						Заказ №-114-2020-АР1		
						Строительство поликлиники на 250 посещений в смену в Костанайском районе Костанайской области. Корректировка.		
Изм.	Кол.уч.	Лист	№Док.	Подп.	Дата			
ГИП		Сапрыкина Н.А.			07.20	Строительство поликлиники на 250 посещений в смену.	Стадия: РП	Лист: 13 / Листов:
Н. контр.		Сапрыкина Н.А.			07.20	Фрагмент плана взамен перечеркнутого на листе АР-8.	ТОО "АСКОС+" г.Костанай	
Проверил		Сапрыкина Н.А.			07.20			
Исполнил		Сейдахметова В.А			07.20			