ТОО "АСКОС +"
Гос. лицензия КС/ЛN°II-1708 от 02.12.2005.г.

Заказ: 114-2020
Заказчик: ГУ "Управление строительства, архитектуры и градостроительства акимата Костанайской области"

Рабочий проект

Строительство поликлиники на 250 посещений в смену в Костанайском районе Костанайской области. Повторное применение.

Генеральный план

114-2020-ГП

Альбом 13

г.Костанай, 2020 г.

ТОО "АСКОС +"
Гос. лицензия КС/ЛN°II-1708 от 02.12.2005.г.

Заказ: 114-2020
Заказчик: ГУ "Управление строительства, архитектуры и градостроительства акимата Костанайской области"

Рабочий проект

Строительство поликлиники на 250 посещений в смену в Костанайском районе Костанайской области. Повторное применение.

Генеральный план

114-2020-ГП

Альбом 13

Директор:_____ Сапрыкина Н.А.

ГИП: _____ Сапрыкина Н.А.

Нормоконтроль:_____ Гиршфельд Д.Ю.

г.Костанай, 2020 г.

ТОО "АСКОС +"
Гос. лицензия КСЛ№11-1708 от 02.12.2005.г.

Заказ: 114-2020
Заказчик: ГУ "Управление строительства, архитектуры и градостроительства акимата Костанайской области"

Рабочий проект

Строительство поликлиники на 250 посещений в смену в Костанайском районе Костанайской области. Повторное применение.

Состав проекта:
Альбом 1. Пояснительная записка
Альбом 2. Технология производства
Альбом 3. Архитектурные решения
3.1 Архитектурные решения ниже отм.0,000
3.2 Архитектурные решения выше отм.0,000
Альбом 4. Конструкции железобетонные
4.1 Конструкции железобетонные ниже отм. 0,000
4.2 Конструкции железобетонные выше отм. 0,000
Альбом 5. Отопление, вентиляция и кондиционирование воздуха
Альбом 6. Водопровод и канализация
Альбом 7. Электрооборудование
Альбом 8.1 Системы связи.
8.2 Охранно - пожарная сигнализация.
8.3 Автоматическое пожаротушение
Альбом 9. Спецификация оборудования, изделий и материалов
Альбом 10. Сметная документация
Альбом 11. Конструкции металлические
Альбом 12. Конструкции строительные
Альбом 13. Генеральный план
Альбом 14. Проект организации строительства
Альбом 15. Блочно-модульная котельная
15.1. Тепломеханические решения котельной
15.2. Тепломеханические решения котельной.
Строительные конструкции.
Альбом 16. Наружные инженерные сети
16.1. Электроснабжение
16.2. Электрическое освещение
16.3. Наружные сети водоснабжения и канализации
16.4. Тепломеханические решения тепловых сетей
16.4.1. Система оперативного дистанционного контроля
16.4.2. Тепловые сети. Архитектурно-строительная часть
16.5. Газоснабжение. Наружные газопроводы.
16.6. Наружные системы связи
Альбом 17. ОВОС
Альбом 18. Паспорт проекта

г.Костанай, 2020 г.

Ситуационная схема

Планировочные показатели по генеральному плану

Наименование	Ед.изм.	Кол-во	%
Площадь земельного участка	га	10,00	--
Площадь проектирования	м^2	23 406,1	100,0
Площадь застройки	м^2	2 090,0	8,9
Площадь отмостки	м^2	282,3	1,2
Площадь озеленения	м^2	7 995,3	34,2
Площадь покрытий	м^2	6 325,0	27,0
Прочая площадь	м^2	6 713,5	28,7

Технические решения, принятые в рабочих чертежах соответствуют требованиям экологических, санитарно-гигиенических, противопожарных и других норм, действующих на территории Республики Казахстан и обеспечивают безопасную для жизни и здоровья людей эксплуатацию объекта при соблюдении предусмотренных рабочими чертежами мероприятий.

Главный архитектор проекта _____ /Сапрыкина Н.А./

Ведомость рабочих чертежей марки ГП

Лист	Наименование	Прим
ГП-1	Общие данные. Ситуационная схема.	
ГП-2	Разбивочный план.	
ГП-3	План организации рельефа	
ГП-4	План благоустройства территории	
ГП-5	Детали покрытия (начало)	
ГП-6	Детали покрытия (окончание)	
ГП-7	Ведомости генплана	
ГП-8	План земельных масс	
ГП-9	Сводный план инженерных сетей	

Ведомость ссылочных и прилагаемых документов

Обозначение	Наименование	Примечание
СП РК 3.01-101-2013	Градостроительство. Планировка и застройка городских и сельских поселений.	
СП РК 3.03-101-2013	Автомобильные дороги	
ГОСТ 21.508-93	Правила выполнения рабочих чертежей генеральных планов предприятий, сооружений и жилищно-гражданских объектов	

1. Раздел ГП рабочего проекта "Строительство поликлиники на 250 посещений в смену в Костанайском районе Костанайской области. Повторное применение." разработан на основании:

- Топосъемки, выполненной ТОО "SKS-KAZПРОЕКТ" 05.08.2020г.
- Задания на проектирование, выданное заказчиком.

2. Климат района резко континентальный. Преобладающее направление ветров - юго-западное.

3. Участок проектируемого строительства находится в восточной части посёлка Заречный.

4. Горизонтальная привязка дана в привязке к забору соседнего участка. Вертикальная привяка в балтийской системе к репперу по топосъёмке.

6. Система координат - местная.

7. Система высот - балтийская.

8. Все размеры на чертеже даны в метрах.

9. Технико-экономические показатели даны в пределах границ проектируемого участка.

Изм.	Колуч.	Лист	№Док.	Подп.	Дата	Заказ №: 114-2020	ГП
						Строительство поликлиники на 250 посещений в смену в Костанайском районе Костанайской области. Повторное применение.	
ГАП		Титов В.И.			11.20	Строительство поликлиники на 250 посещений в смену	Стадия: РП; Лист: ГП-.1; Листов:
ГИП		Сапрыкина Н.А.			11.20		
Разработал		Мамедов Д.М.			11.20	Общие данные. Ситуационная схема	ТОО "АСКОС+" г.Костанай
Проверил		Соловьева М.И.			11.20		
Н. Контр.		Гиршфельд Д.Ю			11.20		

Согласовано

Взам. инв. №

Подп. и дата

Инв. № подл.

Формат А3

Разбивочный чертеж
М 1:500

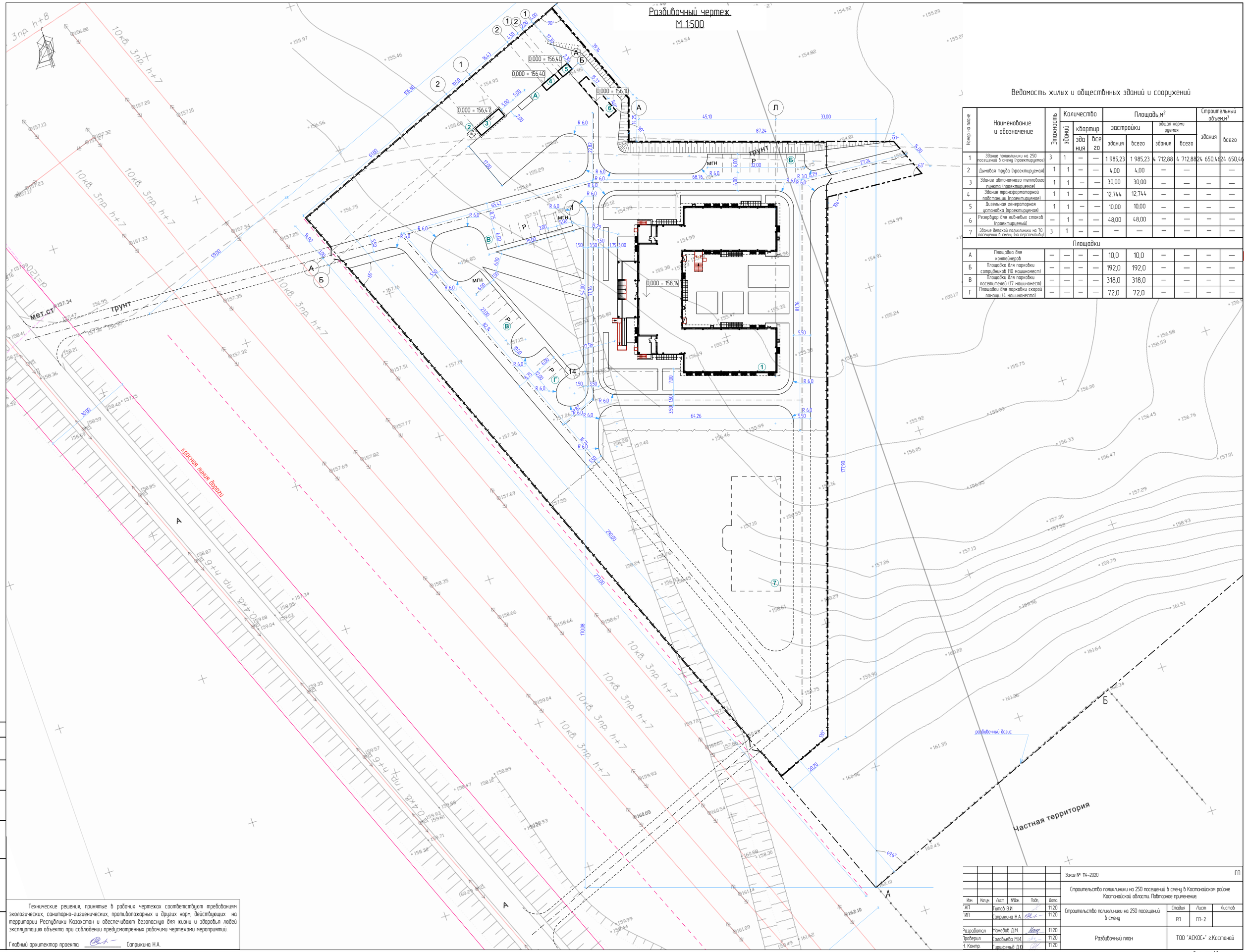

Ведомость жилых и общественных зданий и сооружений

Номер на плане	Наименование и обозначение	Этажность	Количество зданий	Количество квартир: здания	Количество квартир: все го	Площадь, м² застройки: здания	Площадь, м² застройки: всего	Площадь, м² общая норма руемая: здания	Площадь, м² общая норма руемая: всего	Строительный объем, м³: здания	Строительный объем, м³: всего
1	Здание поликлиники на 250 посещений в смену (проектируемое)	3	1	—	—	1 985,23	1 985,23	4 712,88	4 712,88	24 650,46	24 650,46
2	Дымовая труба (проектируемая)	1	1	—	—	4,00	4,00	—	—		—
3	Здание автономного теплового пункта (проектируемое)	1	1	—	—	30,00	30,00	—	—	—	—
4	Здание трансформаторной подстанции (проектируемое)	1	1	—	—	12,744	12,744	—	—	—	—
5	Дизельная генераторная установка (проектируемая)	1	1	—	—	10,00	10,00	—	—	—	—
6	Резервуар для ливневых стоков (проектируемый)	—	1	—	—	48,00	48,00	—	—	—	—
7	Здание детской поликлиники на 70 посещений в смену (на перспективу)	3	1	—	—	—	—	—	—	—	—
	Площадки										
А	Площадка для контейнеров	—	—	—	—	10,0	10,0	—	—	—	—
Б	Площадка для парковки сотрудников (10 машиномест)	—	—	—	—	192,0	192,0	—	—	—	—
В	Площадки для парковки посетителей (17 машиномест)	—	—	—	—	318,0	318,0	—	—	—	—
Г	Площадки для парковки скорой помощи (4 машиноместа)	—	—	—	—	72,0	72,0	—	—	—	—

Технические решения, принятые в рабочих чертежах соответствуют требованиям экологических, санитарно-гигиенических, противопожарных и других норм, действующих на территории Республики Казахстан и обеспечивают безопасную для жизни и здоровья людей эксплуатацию объекта при соблюдении предусмотренных рабочими чертежами мероприятий.

Главный архитектор проекта _____ Сапрыкина Н.А.

Изм.	Кол.уч.	Лист	№док.	Подп.	Дата
АП		Титов В.И.			11.20
ИП		Сапрыкина Н.А.			11.20
Разработал		Мамедов Д.М.			11.20
Проверил		Соловьева М.И.			11.20
Н. Контр.		Гиршфельд Д.В.			11.20

Заказ № 114–2020 ГП

Строительство поликлиники на 250 посещений в смену в Костанайском районе Костанайской области. Повторное применение.

Строительство поликлиники на 250 посещений в смену

Стадия	Лист	Листов
РП	ГП-2	

Разбивочный план

ТОО "АСКОС+" г.Костанай

Формат А1

Согласовано

Взам. инв. №

Подп. и дата

Инв. № подл.

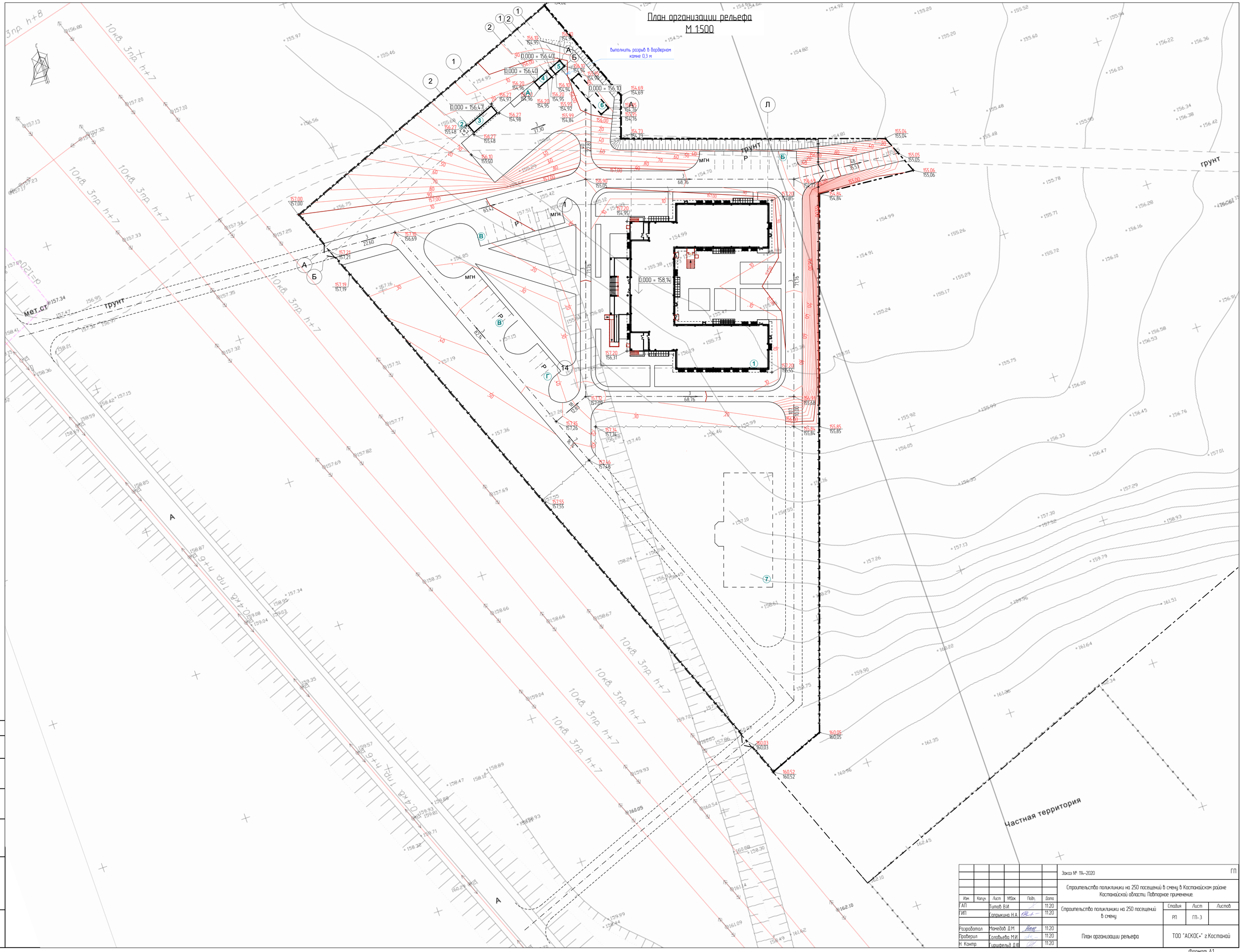

						Заказ № 114-2020			ГП
						Строительство поликлиники на 250 посещений в смену в Костанайском районе Костанайской области. Повторное применение.			
Изм.	Кол.уч.	Лист	№Док.	Подп.	Дата				
ГАП		Титов В.И.			11.20	Строительство поликлиники на 250 посещений в смену	Стадия	Лист	Листов
ГИП		Сапрыкина Н.А.			11.20		РП	ГП-3	
Разработал		Мамедов Д.М.			11.20	План организации рельефа	ТОО "АСКОС+" г.Костанай		
Проверил		Соловьева М.И.			11.20				
Н. Контр.		Гиршфельд Д.Ю.			11.20				

Формат А1

Согласовано

Взам. инв. №

Подп. и дата

Инв. № подл.

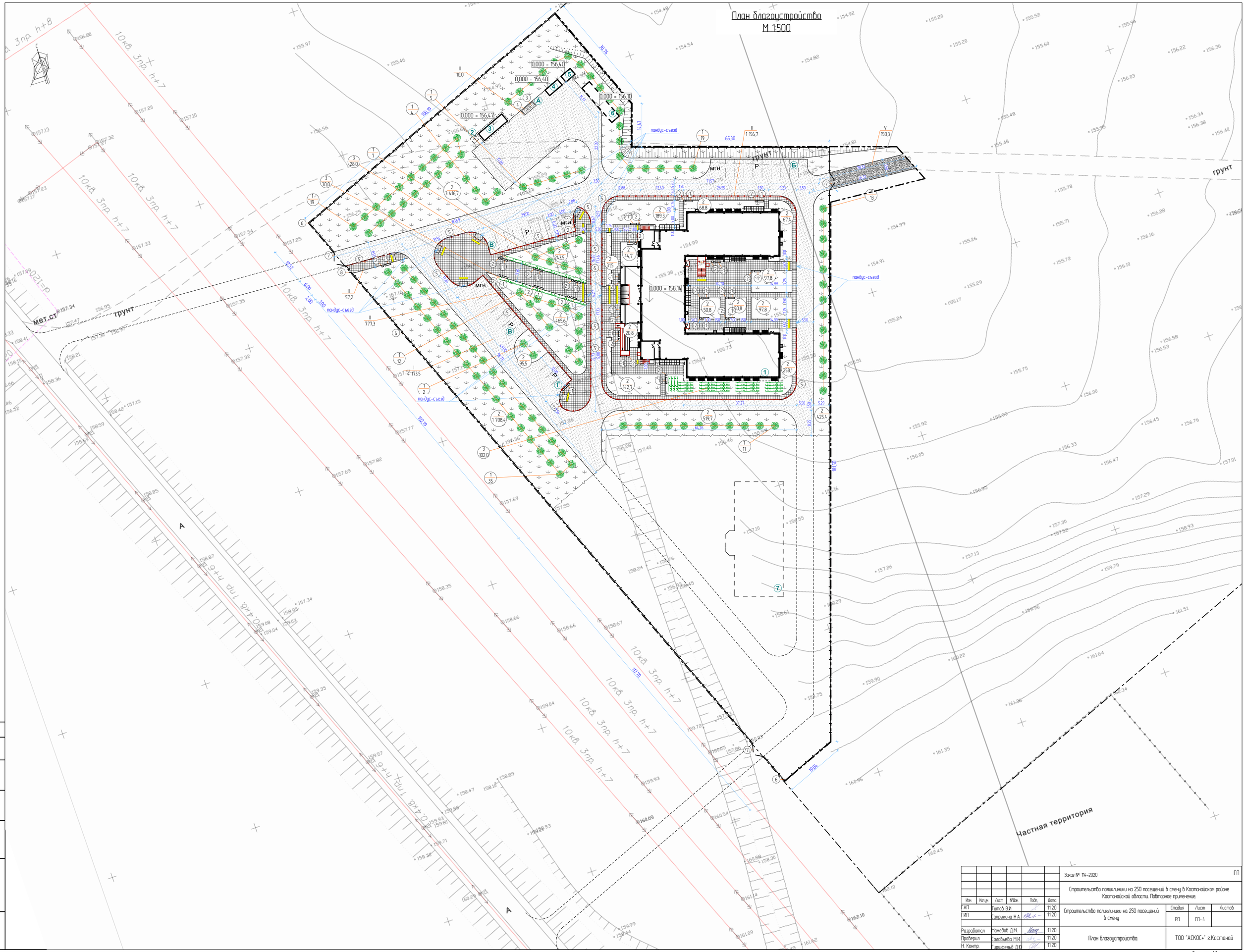

						Заказ № 114-2020			ГП
						Строительство поликлиники на 250 посещений в смену в Костанайском районе Костанайской области. Повторное применение.			
Изм.	Кол.уч.	Лист	№док.	Подп.	Дата				
ГАП		Титов В.И.			11.20	Строительство поликлиники на 250 посещений в смену	Стадия	Лист	Листов
ГИП		Сапрыкина Н.А.			11.20		РП	ГП-4	
Разработал		Мамедов Д.М.			11.20	План благоустройства	ТОО "АСКОС+" г.Костанай		
Проверил		Соловьева М.И.			11.20				
Н. Контр.		Гиршфельд Д.Ю.			11.20				

Формат А1

Согласовано

Взам. инв. №

Подп. и дата

Инв. № подл.

Деталь 1
Асфальтобетонное покрытие проездов, площадок
(в примыкании к покрытию с газоном)

Тип покрытия I

Покрытие из м/зернистого горячего плотного а/б типа А марки I I на битуме (1,0 кг на 1м^2) , по ГОСТ 9128-97, Е=2400 МПа	h=0,04 м
Покрытие из к/зернистого горячего пористого а/б типа Б марки I на битуме (1,5 кг на 1м^2), по ГОСТ 9128-97, Е=1680 МПа	h=0,06 м
Основние из фракционного щебня ГОСТ 25607-94 фракции 40-70, М800 F25 Е=350 МПа	h=0,15 м
Песок ГОСТ 8736-93	h=0,15 м
Уплотненный грунт	

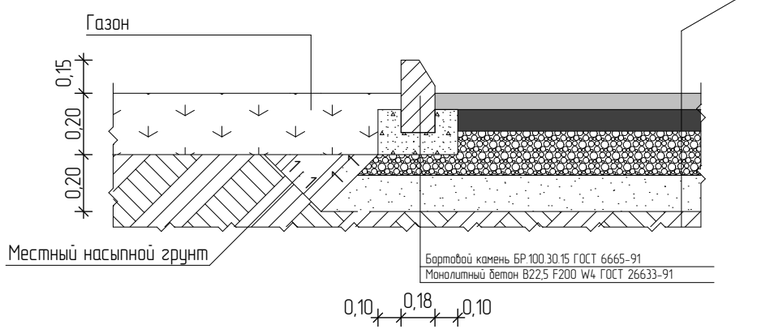

Деталь 2
Покрытие дорожек, площадок из бетонной тротуарной плитки

Тип покрытия II

Бортовой камень БР 100.20.8 ГОСТ 6665-91	Бетонная тротуарная плитка ГОСТ 17608-91 h=0,06 м
Монолитный бетон В22,5 F200 W4 ГОСТ 26633-91	Песок мелкозернистый ГОСТ 8736-93 h=0,05 м
	Основние из фракц.щебня ГОСТ 25607-94 h=0,12 м
	Уплотненный грунт

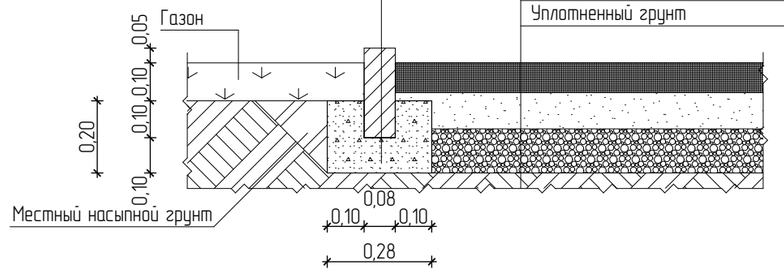

Деталь 3
Асфальтобетонное покрытие проездов, площадок
(в примыкании к покрытию с тротуарной плиткой)

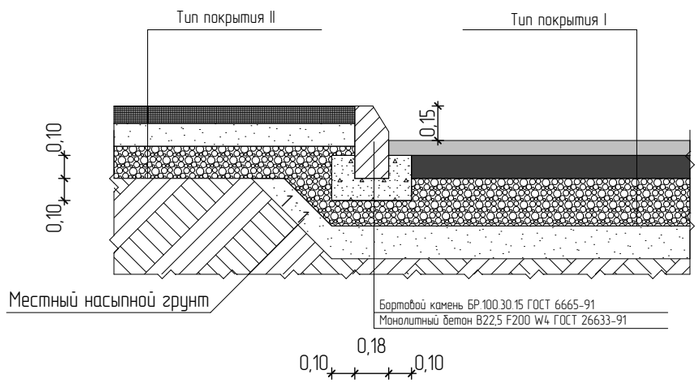

Деталь 6
Бетонное покрытие площадки под мусороконтейнеры

Тип покрытия III Покрытие под мусорные контейнеры

Бетонное покрытие кл В15	h=0,10 м
Основние из фракционного щебня ГОСТ 25607-94 фракции 5-10, М800	h=0,10 м
Уплотненный грунт	

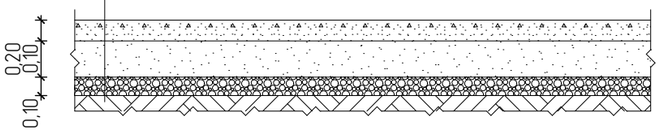

Согласовано

Взам. инв. №

Подп. и дата

Инв. № подл.

Изм.	Колуч.	Лист	№Док.	Подп.	Дата
ГАП		Титов В.И.			11.20
ГИП		Сапрыкина Н.А.			11.20
Разработал		Мамедов Д.М.			11.20
Проверил		Соловьева М.И.			11.20
Н. Контр.		Гиршфельд Д.Ю.			11.20

Заказ №: 114-2020 ГП

Строительство поликлиники на 250 посещений в смену в Костанайском районе Костанайской области. Повторное применение.

Строительство поликлиники на 250 посещений в смену

Стадия	Лист	Листов
РП	ГП-5	

Детали покрытия (начало)

ТОО "АСКОС+" г.Костанай

Формат А3

Покрытие пандуса-съезда П1
(в примыкании к асфальтобетонному покрытию)

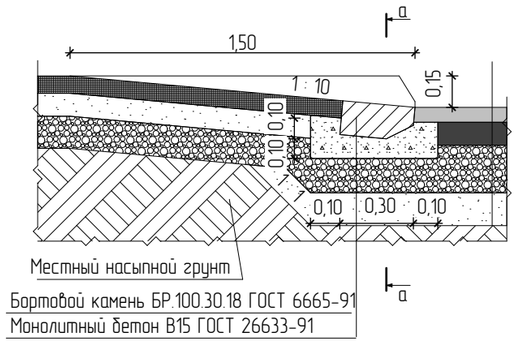

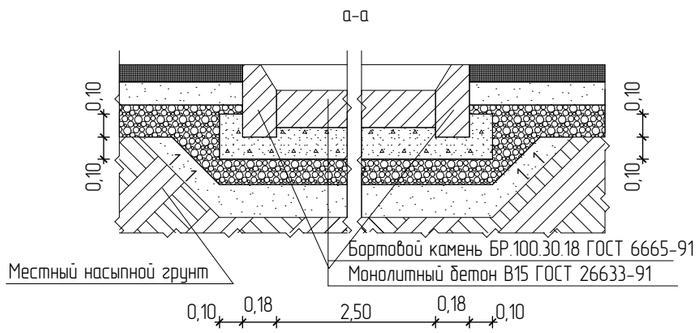

Деталь 5
Щебенчатое покрытие проездов
(в примыкании к покрытию с насыпным грунтом)

Тип покрытия V

Основание из фракционного щебня ГОСТ 25607-94 фракции 40-70, М800 F25 Е=350 МПа	h=0,15 м
Песок ГОСТ 8736-93	h=0,15 м
Уплотненный грунт	

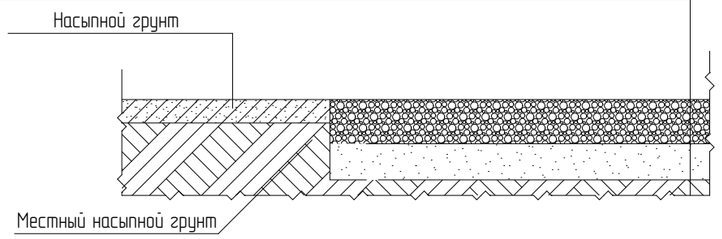

Деталь 7
Бетонное покрытие отмостки

Тип покрытия IV

Бетонное покрытие кл В15	h=0,10 м
Песчано-гравийная смесь (фракция гравия 5-10)	h=0,10 м
Уплотненный грунт	

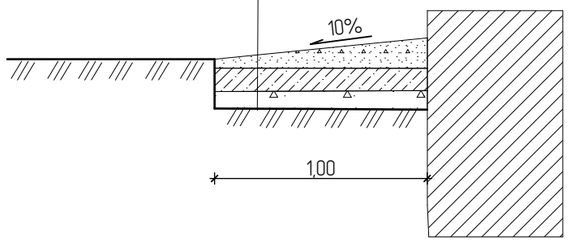

Детали замаркированы на листе ГП4

						Заказ №: 114-2020		ГП
						Строительство поликлиники на 250 посещений в смену в Костанайском районе Костанайской области. Повторное применение.		
Изм.	Колуч.	Лист	№Док.	Подп.	Дата			
ГАП		Титов В.И.			11.20	Строительство поликлиники на 250 посещений в смену	Стадия: РП	Лист: ГП-6 / Листов:
ГИП		Сапрыкина Н.А.			11.20			
Разработал		Мамедов Д.М.			11.20	Детали покрытия (окончание)	ТОО "АСКОС+" г.Костанай	
Проверил		Соловьева М.И.			11.20			
Н. Контр.		Гиршфельд Д.Ю.			11.20			

Согласовано

Взам. инв. №

Подп. и дата

Инв. № подл.

Формат А3

Ведомость проездов, тротуаров, дорожек, площадок.

Поз.	Наименование	Тип	Площадь покрытий, м²	Примечание
I	Асфальтобетонное покрытие проездов и площадок	I	4 173,5	БР.100.30.15 - 1 430,0 п.м.
II	Плиточное покрытие дорожек	II	1 958,8	БР.100.20.8 - 711,0 п.м.
III	Покрытие под мусорные контейнеры	III	10,0	
IV	Покрытие отмостки	IV	282,3	
V	Щебенчатое покрытие проездов и площадок	V	150,3	
	Тактильная плитка (с продольными рифами, шириной 0,6м)		32,4	ГОСТ 17608-2017

Ведомость элементов озеленения

Поз.	Наименование пород или видов насаждений	Возраст лет	Кол-во	Примечание
1	Клен (без кома)	5	127	Растительная земля - 32,0 м³
2	Газон (овсянница красная 70%, мятлик луговой 25%, полевица белая 5%)	много-летний	7 995,3 м²	Норма высева семян - 20 г на 1 м² с добавлением растительного грунта h=0,15 м (1 199 м³)
3	Кустарник однорядный (смородина золотистая)	2	160,0 п.м.	Растительная земля - 5,0 м³

Ведомость малых форм архитектуры и переносных изделий

Поз	Обозначение	Наименование	Кол. шт.	Примечание
1	8601-0302-0304 УСН РК 8.02-03-2019	скамья-пешка	24	
2	8601-0303-0201 УСН РК 8.02-03-2019	урна на треноге	24	0,50 х 0,34 х 0,51
3	Код: МФ-1.12.04.01	контейнер для мусора пластиковый с крышкой	3	ТОО "Импортёр-KZ", г. Павлодар
4	8601-0307-0102 УСН РК 8.02-03-2019	навес для м.контейнеров	1	
5	8601-0602-0504 УСН РК 8.02-03-2019	удерживающее ограждение тротуара h=0,83м	506,0 п.м.	
6	8601-0602-0302 УСН РК 8.02-03-2019	Ограждение из сетчатых панелей тип 1ПМ - 30.16	670,0 п.м.	
7	8601-0605-0204 УСН РК 8.02-03-2019	Ворота распашные, из панелей с прутками размером проема 6,0 м х 1,8 м	3	
8	8601-0605-0401 УСН РК 8.02-03-2019	Калитка распашная из сетчатых панелей размером проема 1,0 м х 1,6 м,	1	

Согласовано

Взам. инв. №

Подп. и дата

Инв. № подл.

Изм.	Колуч.	Лист	№Док.	Подп.	Дата
ГАП		Титов В.И.			11.20
ГИП		Сапрыкина Н.А.			11.20
Разработал		Мамедов Д.М.			11.20
Проверил		Соловьева М.И.			11.20
Н. Контр.		Гиршфельд Д.Ю			11.20

Заказ №: 114-2020 ГП

Строительство поликлиники на 250 посещений в смену в Костанайском районе Костанайской области. Повторное применение.

Строительство поликлиники на 250 посещений в смену

Стадия	Лист	Листов
РП	ГП-.7	

Ведомости генплана

ТОО "АСКОС+" г.Костанай

Формат А3

План земельных масс
М 1:500
повернуто

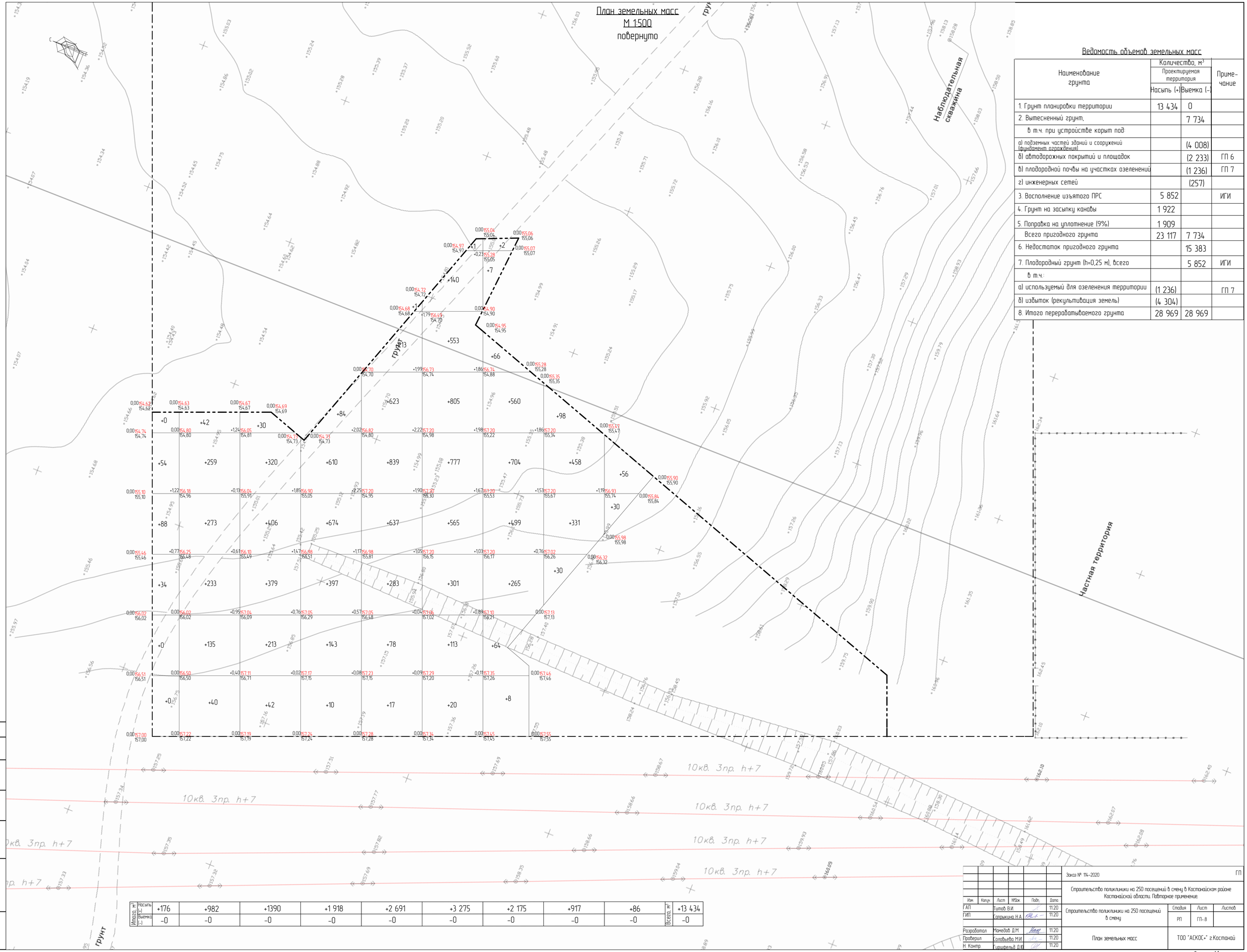

Ведомость объемов земельных масс

Наименование грунта	Количество, м³		Приме-чание
	Проектируемая территория		
	Насыпь (+)	Выемка (-)	
1. Грунт планировки территории	13 434	0	
2. Вытесненный грунт,		7 734	
в т.ч. при устройстве корыт под:			
а) подземных частей зданий и сооружений (фундамент ограждения)		(4 008)	
б) автодорожных покрытий и площадок		(2 233)	ГП 6
в) плодородной почвы на участках озеленений		(1 236)	ГП 7
г) инженерных сетей		(257)	
3. Восполнение изъятого ПРС	5 852		ИГИ
4. Грунт на засыпку канавы	1 922		
5. Поправка на уплотнение (9%)	1 909		
Всего пригодного грунта	23 117	7 734	
6. Недостаток пригодного грунта		15 383	
7. Плодородный грунт (h=0,25 м), всего		5 852	ИГИ
в т.ч.:			
а) используемый для озеленения территории	(1 236)		ГП 7
б) избыток (рекультивация земель)	(4 304)		
8. Итого перерабатываемого грунта	28 969	28 969	

Итого, м³	Насыпь (+)	+176	+982	+1390	+1 918	+2 691	+3 275	+2 175	+917	+86
	Выемка (-)	-0	-0	-0	-0	-0	-0	-0	-0	-0

Всего, м³	+13 434
	-0

Согласовано

Взам. инв. №

Подп. и дата

Инв. № подл.

Изм.	Кол.уч.	Лист	№док.	Подп.	Дата
ГАП		Титов В.И.			11.20
ГИП		Сапрыкина Н.А.			11.20
Разработал		Мамедов Д.М.			11.20
Проверил		Соловьева М.И.			11.20
Н. Контр.		Гиршфельд Д.В.			11.20

Заказ № 114-2020

ГП

Строительство поликлиники на 250 посещений в смену в Костанайском районе Костанайской области. Повторное применение.

Строительство поликлиники на 250 посещений в смену

Стадия	Лист	Листов
РП	ГП-.8	

План земельных масс

ТОО "АСКОС+" г.Костанай

Формат А1

Сводный план инженерных сетей
М 1:500

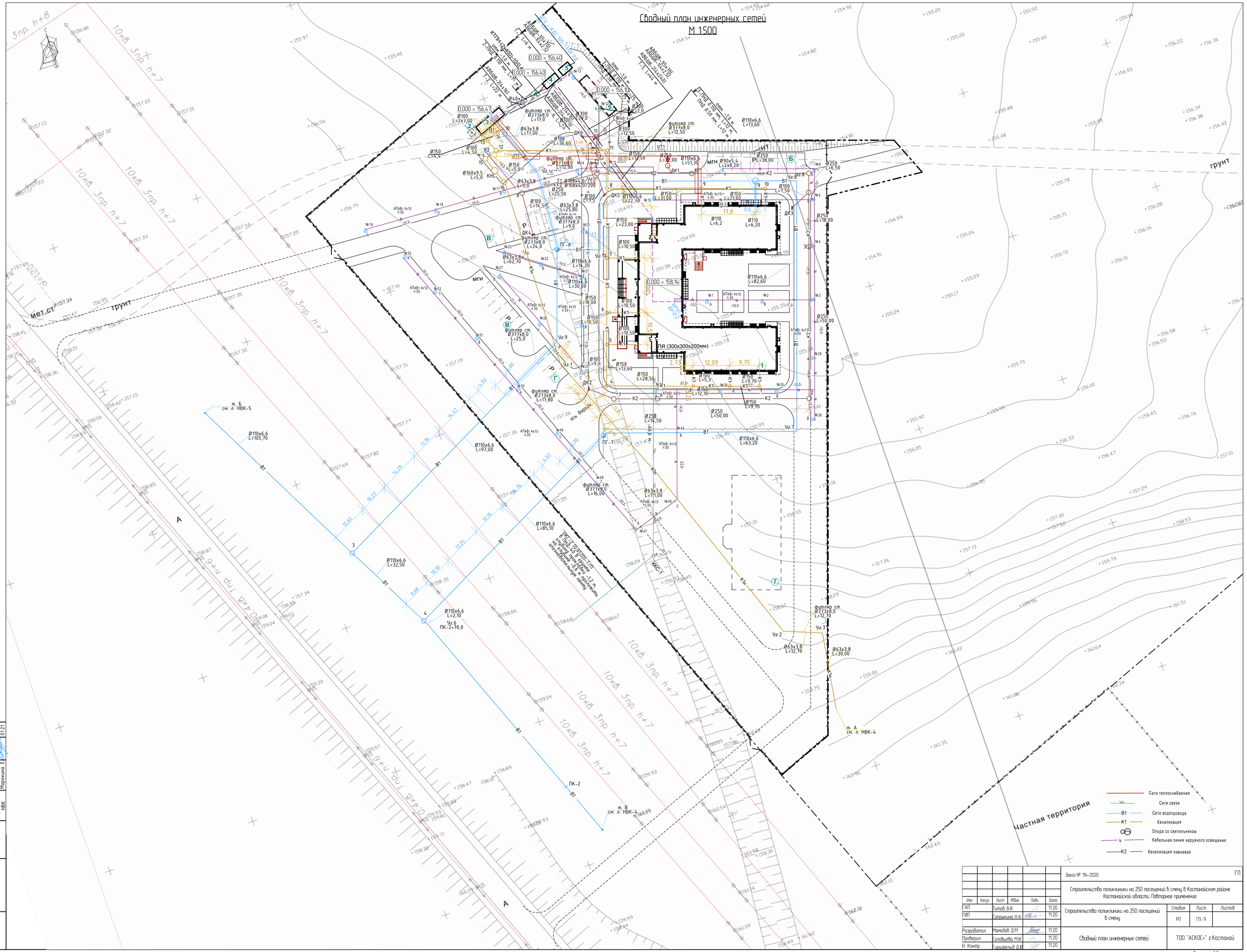

Согласовано	ЭС	Пархоменко	01.21
	ТС	Ченко Г.	01.21
	НВК	Морякина Е.	01.21

Заказ № 114–2020						ГП
Строительство поликлиники на 250 посещений в смену в Костанайском районе Костанайской области. Повторное применение.						
Изм.	Кол.уч.	Лист	№док.	Подп.	Дата	
ГАП		Титов В.И.			11.20	Строительство поликлиники на 250 посещений в смену
ГИП		Сапрыкина Н.А.			11.20	Стадия: РП; Лист: ГП.-9; Листов:
Разработал		Мамедов Д.М.			11.20	Сводный план инженерных сетей
Проверил		Солодьева М.И.			11.20	ТОО "АСКОС+" г.Костанай
Н. Контр.		Гирифельд Д.В.			11.20	

Инв. № подл. | Подп. и дата | Взам. инв. №

Формат А1