«"Ақтөбе, Жамбыл және Оңтүстік Қазақстан облыстарының су шаруашылығы және гидромелиоративтік жүйелерін реконструкциялау. Жамбыл облысының Жуалы ауданындағы суару каналдарын, дренаждық жүйелер мен құрылыстарды реконструкциялау. Көксай МК" Түзету (сметалық құжаттамасыз) ЖЖ**»**
жұмыс жобасы бойынша

28.04.2022 ж. № 19-0133/22
(оң)

ҚОРЫТЫНДЫ

ТАПСЫРЫС БЕРУШІ:
Қазақстан Республикасы Экология,геология және табиғи ресурстар министрлігі Су ресурстары комитетінің «Қазсушар» шаруашылық жүргізу құқығындағы РМК

БАС ЖОБАЛАУШЫ:
«Казюжгипроводстройпроект» ЖШС

Шымкент қаласы

АЛҒЫ СӨЗ

«Ақтөбе, Жамбыл және Оңтүстік Қазақстан облыстарының су шаруашылығы және гидромелиоративтік жүйелерін реконструкциялау. Жамбыл облысының Жуалы ауданындағы суару каналдарын, дренаждық жүйелер мен құрылыстарды реконструкциялау. Көксай МҚ" Түзету (сметалық құжаттамасыз) жұмыс жобасына осы сараптама қорытындысы «Мемсараптама» республикалық мемлекеттік кәсіпорнының Оңтүстік өңірі бойынша филиалымен берілді.

«Мемсараптама» республикалық мемлекеттік кәсіпорнының Оңтүстік өңірі бойынша филиалының рұқсатынсыз осы сараптама қорытындысын толық немесе ішінара қайта шығаруға, көбейтуге және таратуға жол берілмейді.

ЗАКЛЮЧЕНИЕ

№ 19-0133/22 от 28.04.2022 г.
(положительное)
по рабочему проекту
«РП "Реконструкция водохозяйственных и гидромелиоративных систем Актюбинской, Жамбылской и Южно-Казахстанской областей. Реконструкция оросительных каналов, дренажных систем и сооружений в Жамбылской области Жуалынский район. МК Коксай". Корректировка (без сметной документации)**»**

ЗАКАЗЧИК:
РГП на праве хозяйственного ведения «Казводхоз» Комитета по водным ресурсам Министерства экологии, геологии и природных ресурсов Республики Казахстан

ГЕНПРОЕКТИРОВЩИК:
ТОО «Казюжгипроводстройпроект»

город Шымкент

ПРЕДИСЛОВИЕ

Данное экспертное заключение на рабочий проект **Реконструкция водохозяйственных и гидромелиоративных систем Актюбинской, Жамбылской и Южно-Казахстанской областей. Реконструкция оросительных каналов, дренажных систем и сооружений в Жамбылской области Жуалынский район. МК Коксай". Корректировка (без сметной документации)** выдано филиалом республиканского государственного предприятия «Госэкспертиза» по Южному региону.

Данное экспертное заключение не может быть полностью или частично воспроизведено, тиражировано и распространено без разрешения филиала республиканского государственного предприятия «Госэкспертиза» по Южному региону.

1. НАИМЕНОВАНИЕ: рабочий проект **«Реконструкция водохозяйственных и гидромелиоративных систем Актюбинской, Жамбылской и Южно-Казахстанской областей. Реконструкция оросительных каналов, дренажных систем и сооружений в Жамбылской области Жуалынский район. МК Коксай». Корректировка (без сметной документации)»** разработан в 2021 году.

Настоящее заключение выполнено согласно трехстороннему договору № 01-0486 от 24.03.2022 года, заключенному с РГП на ПХВ «Казводхоз» КВР МЭГиПР РК и ТОО «Казюжгипроводстройпроект» (письмо РГП на ПХВ «Казводхоз» КВР МЭГиПР РК №18-17-05/3769 от 28.12.2021 г., заявление № 01-03/02537 от 04.03.2022 г., письмо ТОО «Казюжгипроводстройпроект» №01 от 10.01.2022 г.).

Раннее Филиалом РГП «Госэкспертиза» по Южному региону по рабочему проекту «Реконструкция водохозяйственных и гидромелиоративных систем Актюбинской, Жамбылской и Южно-Казахстанской областей. Реконструкция оросительных каналов, дренажных систем и сооружений в Жамбылской области Жуалынский район. МК Коксай» было выдано экспертное заключение № 19-0104/19 от 22.04.2019 года.

2. ЗАКАЗЧИК: Республиканское государственное предприятие на праве хозяйственного ведения «Казводхоз» Комитета по водным ресурсам Министерства экологии, геологии и природных ресурсов Республики Казахстан.

3. ГЕНПРОЕКТИРОВЩИК: ТОО «Казюжгипроводстройпроект», государственная лицензия № 14003747 от 11.03.2014 г. (I категория), приложение к государственной лицензии № 001 от 11.03.2014 г., выданные Комитетом по делам строительства и жилищно-коммунального хозяйства Министерства регионального развития Республики Казахстан.

4. ИСТОЧНИК ФИНАНСИРОВАНИЯ: государственные инвестиции.

5. ОСНОВНЫЕ ИСХОДНЫЕ ДАННЫЕ

5.1 Основание для разработки:

задание на корректировку рабочего проекта, утвержденное генеральным директором РГП на ПХВ «Казводхоз» КВР МЭГиПР РК от 01.11.2021 г.;

письмо РГП на ПХВ «Казводхоз» КВР МЭГиПР РК №18-17-05/1183 от 12.04.2022 г. о том, что корректировка рабочего проекта осуществляется в пределах утвержденной сметной стоимости строительства, указанной в заключении Государственной экспертизы № 19-0104/19 от 22.04.2019 г., корректировка проекта предоставляется без сметной документации;

приказ РГП на ПХВ «Казводхоз» КВР МСХ РК №294-Ѳ от 14.05.2019 г. об утверждении рабочего проекта «Реконструкция водохозяйственных и гидромелиоративных систем Актюбинской, Жамбылской и Южно-Казахстанской областей. Реконструкция оросительных каналов, дренажных систем и сооружений в Жамбылской области Жуалынский район. МК Коксай»;

заем ЕБРР №48089. Контракт №QCBS-02 на предоставление услуг по разработке проектно-сметной документации для реконструкции оросительных каналов, дренажных систем и сооружений в Жамбылской и Южно-Казахстанской областях Р.К. между РГП на ПХВ «Казводхоз» Комитета по водным ресурсам Министерства сельского хозяйства РК и ТОО «Казюжгипроводстройпроект» от 09 апреля 2018 года. Приложение А-Техническое задание;

протокол научно-технического совета РГП на ПХВ «Казводхоз» № 17 от 04.10.2021 г. о рассмотрении проблемных вопросов по проектам «Реконструкция водохозяйственных

систем Актюбинской, Жамбылской и Южно-Казахстанских областей» (Жамбылская область), возникших в ходе реализации;

акт комиссионного визуального обследования каналов по проекту «Реконструкция оросительных каналов, дренажных систем и сооружений в Жамбылской области Жуалынский район. МК Коксай», составленный и подписанный комиссионно, согласованный с ТОО «СЕСТ Инжиниринг», утвержденный директором Жамбылского филиала РГП на ПХВ «Казводхоз» КВР МЭГиПР РК от 29.01.2021 г.;

акт №1 от 25.01.2021 г. приемки выполненных работ за январь 2021 г.;

технический паспорт объекта недвижимости: кадастровый номер 06:089:098:013:001:000 Коксайский канал с ПК0-ПК119+31, месторасположение: Нурлыкентский сельский округ, составленный РГКП «Центр по недвижимости» по Жамбылской области Комитета регистрационной службы и оказания правовой помощи Министерства юстиции РК от 31.05.2013 г.;

технический паспорт объекта недвижимости: кадастровый номер 06:089:098:014:001:000 Коксайский канал с ПК0-ПК74+20, месторасположение: Жуалынский район, составленный РГКП «Центр по недвижимости» по Жамбылской области Комитета регистрационной службы и оказания правовой помощи Министерства юстиции РК от 31.05.2013 г.;

акт на право постоянного землепользования № 961479 на земельный участок: кадастровый номер – 06-089-098-013, площадь земельного участка – 16,06 га, целевое назначение – для обслуживания Коксайского канала, местоположение участка: Жамбылская область Жуалынский район Нурлыкентский сельский округ, участок №2, составленный ДГП ЖамбылНПЦзем от 11.05.2012 г.;

акт на право постоянного землепользования № 961480 на земельный участок: кадастровый номер – 06-089-098-014, площадь земельного участка – 6,88 га, целевое назначение – для обслуживания Коксайского канала, местоположение участка: Жамбылская область Жуалынский район, участок №3, составленный ДГП ЖамбылНПЦзем от 11.05.2012 г.;

технический отчет об инженерно-геологических изысканиях по объекту «Реконструкция оросительных каналов, дренажных систем и сооружений в Жамбылской области. Жуалынский район. МК «Коксай»», составленный ТОО «Мекен-жай Тараз» в 2018 г., государственная лицензия ГСЛ № 000097 от 16.09.2005 года, приложение к государственной лицензии от 21.02.2014 г., выданные Комитетом по делам строительства и жилищно-коммунального хозяйства Министерства регионального развития Республики Казахстан;

технический отчет об инженерно-геодезических изысканиях по объекту «Реконструкция оросительных каналов, дренажных систем и сооружений в Жамбылской области. Жуалынский район. МК «Коксай»», составленный ТОО «Мекен-жай Тараз» в 2018 г., государственная лицензия ГСЛ № 000097 от 16.09.2005 года, приложение к государственной лицензии от 21.02.2014 г., выданные Комитетом по делам строительства и жилищно-коммунального хозяйства Министерства регионального развития Республики Казахстан.

5.2 Согласования заинтересованных организаций:

письмо РГП на ПХВ «Казводхоз» КВР МСХ РК от 12.04.2022 г. № 18-17-05/1184 о согласовании рабочего проекта корректировки.

5.3 Перечень документации, представленной на экспертизу:

Том 1. Паспорт проекта (корректировка).

Том 2. Пояснительная записка. Приложения. (корректировка).
Том 3. Чертежи (корректировка).

5.4 Цель корректировки

Цель корректировки – восстановление и улучшение технического состояния и эксплуатации оросительных каналов и сооружений на них с внедрением водосберегающих и почвоохранных конструкций, технологии и организационных мер, направленных на улучшение мелиоративного состояния подвешенных к системе МК Коксай, что позволит увеличить производство сельхоз продукции и обеспечит улучшение социально-экономических условий жизни сельских жителей Жуалынского района Жамбылской области. Капитальный ремонт и восстановление МК также увеличит его коэффициент полезного действия.

Настоящей корректировкой проекта предусмотрены следующие технические мероприятия:

С ПК0+00 по ПК45+00 канал в Г-20.30-1, ширина канала Вк=2,2 м.

С ПК45+00 по ПК47+00 канал в Г-12.30-1, ширина канала Вк=2,2 м.

С ПК47 по ПК116+46 канал в земляном русле, с заложением откосов m=1,5, В=2,2 м, Н=1,2 м (мехочистка канала с формированием берм и соблюдением проектных уклонов далее укладка качественной насыпи послойно с трамбовкой через 30см, 20 см каждые слои. После укладки качественной насыпи вырезка проектного сечения канала исключается).

6. ОСНОВНЫЕ ДАННЫЕ ОБЪЕКТА И ПРИНЯТЫЕ ПРОЕКТНЫЕ РЕШЕНИЯ

6.1 Место размещения объекта и характеристика участка строительства

Общие сведения

Магистральный канал «Коксай» расположен в южной части Жуалынского района Жамбылской области и берет свое начало от головного водозаборного сооружения Коксайского гидроузла, расположенного в 4 км 235 м к востоку от села Алатау Жуалынского района и заканчивается в 7 км 434 м к северу и северо-западу от села Алатау, с левой стороны от автомобильной дороги Кызылдихан-Карабастау.

6.2 Проектные решения

6.2.1 Гидротехнический раздел

Проектные решения

Намечаемые технические мероприятия по корректировке

Корректировкой проекта рассматриваются реконструкция канала Коксай.

По магистральному каналу Коксай предусмотрены следующие технические мероприятия по корректировке:

С ПК0+00 по ПК45+00 канал в Г-20.30-1, ширина канала Вк=2,2 м.

С ПК45+00 по ПК47+00 канал в Г-12.30-1, ширина канала Вк=2,2 м.

С ПК47 по ПК116+46 канал в земляном русле, с заложением откосов m=1,5, В=2,2 м, Н=1,2м (мехочистка канала с формированием берм и соблюдением проектных уклонов далее укладка качественной насыпи послойно с трамбовкой через 30см, 20 см каждые слои. После укладки качественной насыпи вырезка проектного сечения канала исключается).

Сооружения на канале по корректировке:

Сопряжения Г-блоков существующим сооружением на ПК0+00;

Водомерный пост 1 шт. на ПК2+00;

Водовыпуск с трубчатым переездом 12 шт. на ПК5+00, ПК6+34, ПК9+65, ПК11+46, ПК14+94, ПК16+65, ПК21+92, ПК23+17, ПК27+36, ПК29+86, ПК31+68, ПК35+64;

Водовыпуск с трубчатым переездом 2 шт. на ПК37+69, ПК40+80;

Пешеходный мост через канал Коксай 2 шт. на ПК39+09, ПК40+71;

Мостовой переезд 2 шт на ПК20+00, ПК37+46;

Мостовой переезд 1 шт. на ПК42+87;

Ливнеспуск 1 шт. на ПК45+85;

Труба над каналом 2 шт. на ПК39+15, ПК40+76;

Гидропост 1 шт. на ПК47+00;

Водовыпуск в канал 6 шт. на ПК47+22, ПК52+51, ПК59+89, ПК73+95, ПК85+50, ПК93+10;

Водовыпуск с трубчатым переездом 2 шт. на ПК71+75, ПК81+92;

Трубчатый переезд с водовыпуском 1 шт. на ПК67+81;

Распределительный узел 1 шт. на ПК114+32.

При проектировании применялись следующие типовые сечения каналов:

Каналы в Г-блоках (Г-20.30-1) по серии 3.820.1-73 «Г-образные конструкции для водохозяйственного строительства»

Канал в земляном русле.

Типовые сечения канала из Г-блоков приведены на рис.1 и рис.2.

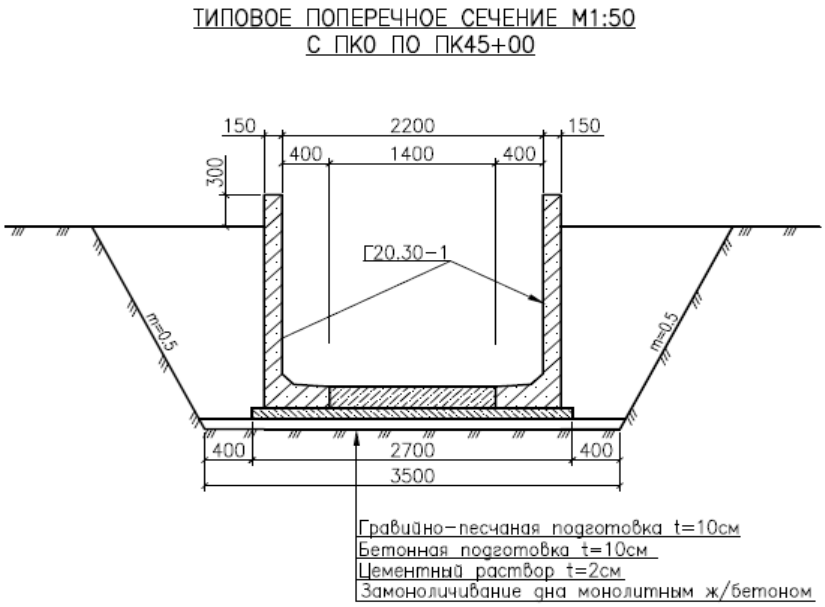

Рисунок 1.

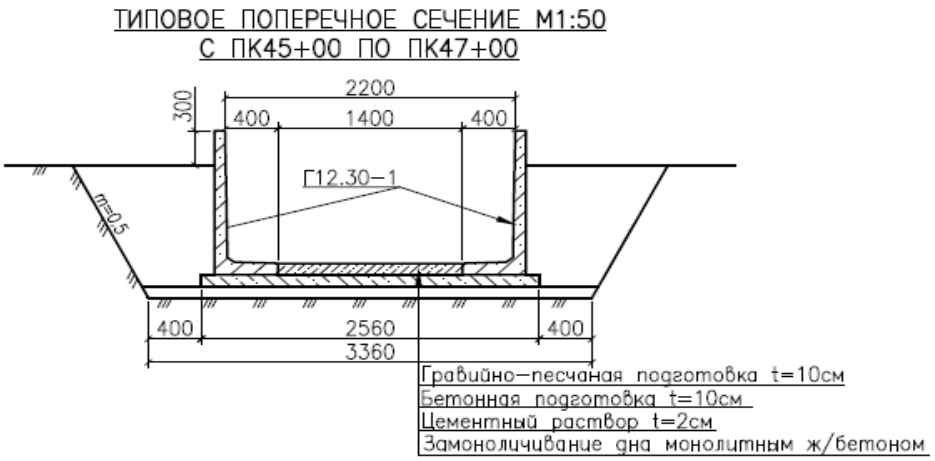

Рисунок 2.

Типовое сечение канала в земляном русле приведено на рис.3.

Рисунок 3.

Пересечения

Пересечения канала Коксай:

Пересечение канала Коксай с газопроводом на ПК39+18, ПК42+83, ПК43+16.

Пересечение канала Коксай с линией ВЛЭП на ПК110+20.

В пределах сооружений и коммуникаций работы проводятся вручную по 5 метров с обеих сторон сооружения и технических условий заинтересованных организаций.

Оросительная сеть

Магистральный канал Коксай

Магистральный канал Коксай относится к Кызыларыкскому сельскому округу, подвешенная площадь которого составляет 1684га.

В таблице 6.1 представлены сведения по каналам, обеспечивающих полив на орошаемые земли.

Сведения по каналу Коксай Кызыларыкского сельского округа
(по данным ЖФ РГП «Казводхоз»)

Таблица 6.1

№ п/п	Наименование каналов	Протяженность каналов, км	Подвешенные площади, га	Сечение канала сущ.	Максим. пропуск. способн. $м^3/с$	КПД канала
1.	Канал Коксай	34,6 км:	1684	Г-блоки,	3,5	0,50

		из них-20,6км в облицовке, 14 км- в земляном русле		Земляное русло		

Магистральный канал Коксай

Забор воды в магистральный канал Коксай происходит из Коксайского гидроузла.

К магистральному каналу Коксай подвешено орошаемых площадей по данным Жамбылского филиала РГП «Казводхоз» 1684 га. Максимальный расход канала - 3,5 м^3/с. Проектная протяженность канала – 11,646 км.

Параметры сечения канала приняты согласно гидравлического расчета, согласно СН РК 3.04-11-2013 (см. таблицу 4.2.2-4.2.3).

С ПК0+00 по ПК45+00 канал в Г-20.30-1, ширина канала Вк=2,2 м.

С ПК45+00 по ПК47+00 канал в Г-12.30-1, ширина канала Вк=2,2 м.

С ПК47 по ПК116+46 канал в земляном русле, с заложением откосов m=1,5, B=2,0 м, H=1,0 м.

КПД после реконструкции составит 0,9.

Грунты: галечниковый грунт. Разработка грунта вторая.

С корректировкой проекта предусмотрена мехочистка канала с формированием бермы канала с соблюдением проектного уклона с ПК47 по ПК116+46.

Укладка качественной насыпи послойно с трамбовкой через 30-20 см каждые слои. После укладки качественной насыпи вырезка проектного сечения канала с корректировки проекта исключается.

Бетон по водонепроницаемости W4 принимаем для заглубленных бетонных конструкций на портландцементе по ГОСТ 10178-85 с примесями и шлакопортландцементе.

Параметры реконструируемого канала приняты исходя из минимальных потерь воды на фильтрацию, сохранности прилегающих земель, комплексной механизации строительных работ, минимальных эксплуатационных затрат.

Канал в Г-блоках укладываются под цементный раствор t=2,0 см, далее бетонная подготовка t=10,0 см на гравийно-песчаную подготовку t=10,0 см. Предусмотрены строительные и деформационные швы. Строительные швы укладываются на каждый стык, деформационные швы укладываются через 12 м (на каждый 4-ый стык). Конструкция строительного и деформационного шва: оклейка мешковиной, пропитанной битумом, заделка шва битумной мастикой, заделка шва расширяющимся цементным раствором ЦРМ-200. Между Г-блоками предусмотрено замоноличивание дна монолитным железобетоном: бетоном В20 F150 W4, армированный сеткой из арматуры диаметрами 6AI и 10АШ по ГОСТ 5781-82*

Основные технические показатели

Таблица 6.2

№ п/п	Наименование показателей	Един. измер.	Показатели
1	Общая длина канала	км	11,646
2	Назначение канала		Ирригационные
3	Подвешенная площадь	га	1684
4	Максимальный расход канала	м^3/сек	3,5
5	КПД каналов до реконструкции		0,55

6	КПД каналов после реконструкции		0,9
7	Класс сооружений		IV
8	Уровень ответственности		II (нормальный)

6.3 Сметная документация

На основании письма РГП на ПХВ «Казводхоз» КВР МЭГиПР РК №18-17-05/1183 от 12.04.2022 г., сметная документация не рассматривалась.

7. РЕЗУЛЬТАТЫ ЭКСПЕРТИЗЫ

7.1 Дополнения и изменения, внесенные в рабочий проект в процессе экспертизы:

В процессе рассмотрения по замечаниям Департамента по Жамбылской области филиала по Южному региону РГП «Госэкспертиза» в рабочий проект **«Реконструкция водохозяйственных и гидромелиоративных систем Актюбинской, Жамбылской и Южно-Казахстанской областей. Реконструкция оросительных каналов, дренажных систем и сооружений в Жамбылской области Жуалынский район. МК Коксай». Корректировка (без сметной документации)»** внесены следующие изменения и дополнения:

Гидротехнический раздел

1) пояснение в задании на проектирование вписаны работы по корректировке рабочего проекта, на участках, которых есть изменения. Основные объемы работ с ПК0 по ПК45 остаются без изменений, за счет сэкономленных средств продлевается облицовка канала с ПК45 по ПК47 (на 200 м);

2) планы топосъемки каналов Коксай откорректированы добавлены в чертежи Том-3;

3) дано пояснение в связи с тем, что на казахстанском рынке отсутствует профильная резина Тип 2 и что деформационные швы с профильной резиной и «тумбами» по высоте шва и дну канала принимаются в основном на быстротечных участках канала. На участке канала с ПК0 по ПК45 уклон дна канала равный 0,0005 обеспечивает скорость воды в пределах допустимых значений, корректировкой РП приняты швы аналогично строительным швам, только через каждые 12 м по дну каналу заполнение шва по дну канала следующее: мешковина, пропитанная битумом, заливка шва горячей битумной мастикой заделка шва расширяющимся цементным раствором;

4) дано пояснение в связи с отсутствием карьера грунта Заказчиком было принято решение по участку канала с ПК45 по ПК116+16 выполнить только мехочистку участка канала с формированием берм канала с соблюдением проектных уклонов с исключением качественной насыпи с вырезкой сечения;

5) в пояснительной записке приведены технико-экономические показатели после корректировки;

6) пояснение на оросительных системах" при установке Г-блоков принято под блоки бетонная подготовка В7,5 10см. Гравийно-песчаная и бетонная подготовка создает гидроизоляционный слой и перераспределяет давление, оказываемое почвой тем самым защищая бетон канала от грунтовых вод;

7) в деформационно-температурных швах металлические пластинки привариваются в Г блоках, с одной стороны;

8) дано пояснение ширина берм и горизонтальных площадок у сооружений учтена в зависимости от общей компоновки сооружений и размер берм составляет с левой стороны канала 4 м и служит во время эксплуатации как эксплуатационная дорога;

9) боковики продольных и поперечных профилей каналов откорректировано и

добавлено в альбом чертежей;

10) на продольных профилях приведены Гидравлические элементы земляного канала и строительная высота;

11) количество накладных пластинок откорректировано;

12) на продольных профилях показано сечения старшего канала с отметками дна и ГВ;

13) добавлены объемы оклеечная гидроизоляция на сооружениях см. чертежи Том-3;

14) на чертежах гидротехнических сооружениях приведены таблицы Гидравлические элементы;

15) класс гидротехнических сооружений согласно СН РК 3.04-11-2019 по п.5.2.1.5 принят - IV (четвертый);

16) Таблицы «Гидравлические элементы» приведены по всем гидротехническим сооружениям см. чертежи альбом Том-3;

17) на мостовых сооружениях чертежи доработаны плиты приняты ребристые по Серии 3.820-13 вып-2;

18) дано пояснение перехода Г-блока на ПК47 к трапецеидальному сечению канала имеет продолжение гидропостом облицованный монолитным железобетоном см. чертеж Том-3 лист-43;

19) водовыпуски с трубчатыми переездами разработаны в соответствии с СТ РК 1380-2017 «Мостовые сооружения и водопропускные трубы на автомобильных дорогах. Нагрузки и воздействия» п. 6.1 подпункт, а) временно – подвижная нагрузка принята под нагрузку А-11 в виде колесной нагрузки НК-80. Сводная ведомость объемов работ приведены.

7.2 Оценка проектных решений

В соответствии с Правилами определения общего порядка отнесения зданий и сооружений к технически и (или) технологически сложным объектам, утвержденным приказом Министерства национальной экономики Республики Казахстан от 28.02.2015 года №165 (с изменениями), разработчиком проекта установлен II (нормальный) уровень ответственности, технически сложный.

В целом проект разработан в необходимом объеме, в соответствии с заданием на проектирование, иными исходными данными, техническими условиями и требованиями.

Проектные решения выполнены согласно: СН РК 3.04-11-2019 «Мелиоративные системы и сооружения»; СП РК 3.04-101-2013 «Гидротехнические сооружения».

Основные технические показатели рабочего проекта

Таблица 7.1

№ п/п	Наименование показателей	Един. измер.	Показатели
1	Общая длина канала	км	11,646
2	Назначение канала		Ирригационные
3	Подвешенная площадь	га	1684
4	Максимальный расход канала	$м^3$/сек	3,5
5	КПД каналов до реконструкции		0,55
6	КПД каналов после реконструкции		0,9
7	Класс сооружений		IV

8. ВЫВОДЫ

8.1 С учетом внесенных по замечаниям и предложениям экспертизы изменений и дополнений, рабочий проект **«Реконструкция водохозяйственных и гидромелиоративных систем Актюбинской, Жамбылской и Южно-Казахстанской областей. Реконструкция оросительных каналов, дренажных систем и сооружений в Жамбылской области Жуалынский район. МК Коксай». Корректировка (без сметной документации)»** соответствует требованиям законодательных актов и государственных нормативов, действующих в Республике Казахстан, и рекомендуется к утверждению в установленном порядке со следующими техническими показателями, указанными в таблице 7.1.

8.2 Настоящее экспертное заключение выполнено с учетом исходных материалов (данных), утвержденных заказчиком для проектирования, достоверность которых гарантирована РГП на ПХВ «Казводхоз» КВР МЭГиПР РК в соответствии с условиями договора № 01-0486 от 24.03.2022 года.

8.3 При представлении на утверждение и выдаче на производство работ рабочий проект подлежит проверке на соответствие его с настоящим заключением экспертизы.

8.4 Заказчику при строительстве максимально использовать оборудование, материалы и конструкции отечественных производителей.

8.5. Настоящее заключение по корректировке рабочего проекта в связи с изменениями технических решений (в пределах раннее утвержденной сметной стоимости сторительства) действует совместно с раннее выданным заключением Филиала РГП «Госэкспертиза» по Южному региону № 19-0104/19 от 22.04.2019 года по рабочему проекту «Реконструкция водохозяйственных и гидромелиоративных систем Актюбинской, Жамбылской и Южно-Казахстанской областей. Реконструкция оросительных каналов, дренажных систем и сооружений в Жамбылской области Жуалынский район. МК Коксай».

8.6 Заказчику до начала СМР получить экологические разрешительные документы, по экологической оценке, рабочего проекта «Реконструкция водохозяйственных и гидромелиоративных систем Актюбинской, Жамбылской и Южно-Казахстанской областей. Реконструкция оросительных каналов, дренажных систем и сооружений в Жамбылской области Жуалынский район. МК Коксай». Корректировка (без сметной документации)». О получении указанных документов официально уведомить филиал РГП «Госэкспертиза» по Южному региону.

8. ТҰЖЫРЫМДАР

8.1 Енгізілген өзгерістер мен толықтыруларды ескере отырып, **«Ақтөбе, Жамбыл және Оңтүстік Қазақстан облыстарының су шаруашылығы және гидромелиоративтік жүйелерін реконструкциялау. Жамбыл облысының Жуалы ауданындағы суару каналдарын, дренаждық жүйелер мен құрылыстарды реконструкциялау. Көксай МК» Түзету (сметалық құжаттамасыз)»** жұмыс жобасы Қазақстан Республикасында қолданыстағы заңнамалық актілер мен мемлекеттік нормативтердің талаптарына сәйкес келеді және 7.1-кестеде көрсетілген мынадай техникалық көрсеткіштермен белгіленген тәртіппен бекітуге ұсынылады.

8.2 Осы сараптама қорытындысы жобалау үшін тапсырыс беруші бекіткен бастапқы материалдарды (мәліметтерді) есепке алумен орындалды, олардың дұрыстығына 24.03.2022 жылдағы № 01-0486 шарттың талаптарына сәйкес, растығы Қазақстан Республикасы Экология, геология және табиғи ресурстар министрлігі Су ресурстары комитетінің "Қазсушар" шаруашылық жүргізу құқығындағыреспубликалық мемлекеттік кәсіпорны кепілдік етеді.

8.3 Жұмыс жобасы бекітуге және жұмыс өндірісіне рұқсат берген кезінде

сараптаманың осы қорытындысына сәйкес екердігі тексерілуі тиіс.

8.4 Тапсырыс беруші құрылыс жүргізу барысында отандық өндірушілердің құрал-жабдықтарын, материалдарын және конструкцияларын барынша көп қолдануы қажет.

8.5 Техникалық шешімдердің өзгеруіне байланысты (бұрын бекітілген құрылыстың сметалық құны шегінде) жұмыс жобасын түзету бойынша осы қорытынды "Мемсараптама" РМК Оңтүстік өңірі бойынша филиалының 22.04.2019 жылғы № 19-0104/19 «Ақтөбе, Жамбыл және Оңтүстік Қазақстан облыстарының су шаруашылығы және гидромелиоративтік жүйелерін реконструкциялау. Жамбыл облысының Жуалы ауданындағы суару каналдарын, дренаждық жүйелер мен құрылыстарды реконструкциялау. Көксай МК» бұрын берілген қорытындымен бірге әрекет етеді.

8.6 Тапсырыс беруші құрылыс-монтаждау жұмыстары басталғанға дейін , «Ақтөбе, Жамбыл және Оңтүстік Қазақстан облыстарының су шаруашылығы және гидромелиоративтік жүйелерін реконструкциялау. Жамбыл облысының Жуалы ауданындағы суару каналдарын, дренаждық жүйелер мен құрылыстарды реконструкциялау. Көксай МК» Түзету (сметалық құжаттамасыз)» жұмыс жобасын экологиялық бағалау бойынша экологиялық рұқсат беру құжаттарын алу керек. Аталған құжаттарды алғаны туралы «Мемсараптама» РМК-нің Оңтүстік өңірі бойынша филиалына ресми түрде хабарлау қажет.

Ссылка на окончательную редакцию документации

Мыктыбаев Ж.С.

Директор

Филиал РГП «Госэкспертиза» по Южному региону

Курбанбаев Е.А.

Директор департамента

Филиал РГП «Госэкспертиза» по Южному региону

Сыдык Ж.К.

Начальник отдела

Филиал РГП «Госэкспертиза» по Южному региону

Исраилов Я.И.

Эксперт

Филиал РГП «Госэкспертиза» по Южному региону

Абдуллина Г.А.

Ведущий специалист (оформление экспертных заключений)

Филиал РГП «Госэкспертиза» по Южному региону

Ефремова В.А.

Эксперт

Филиал РГП «Госэкспертиза» по Южному региону