ТОО Казахстанский Проектно-Инжиниринговый Центр
«ЛИТЕРА 3»

Государственная лицензия № 15001739 от 30.01.15 г.

Л-0246-0-ГП

Заказчик – ГУ"Отдел архитектуры, градостроительства и строительства Уржарского района, ВКО"

«Строительство водопроводных сетей и водозаборных сооружений в с.Малак Урджарского района ВКО»

Генеральный план

Том 2
Альбом I
Книга 1

Исполнительный директор ТОО "КПИЦ"ЛИТЕРА 3" Лунева Т.А.

ГИП ТОО "КПИЦ"ЛИТЕРА 3" Югай А.А.

г. Усть-Каменогорск
2021 г.

Ситуационный план

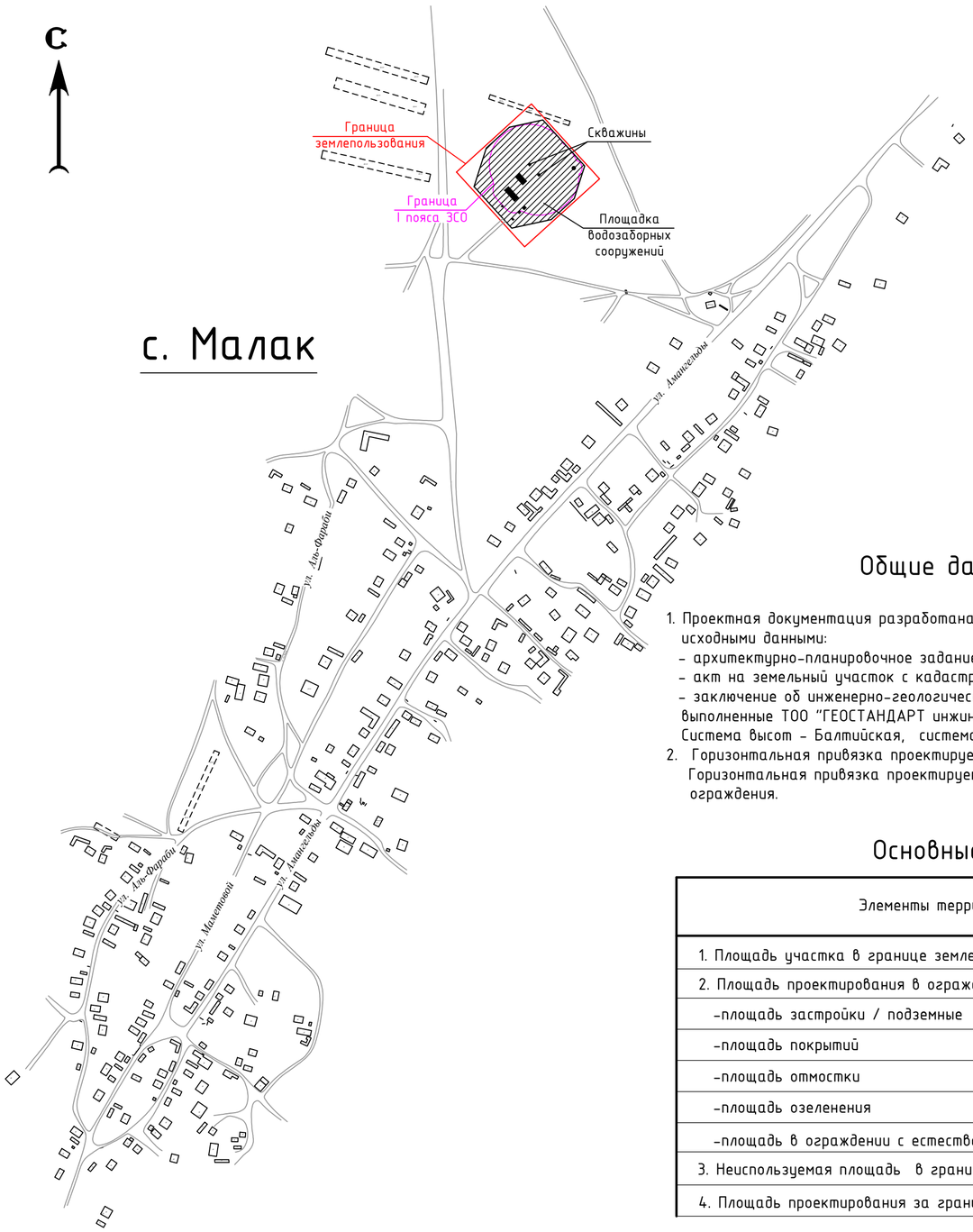

Общие данные:

1. Проектная документация разработана в соответствии со следующими исходными данными:
   - архитектурно-планировочное задание;
   - акт на земельный участок с кадастровым номером 05-248-029-1155, от 25.08.2021 года;
   - заключение об инженерно-геологических условиях строительства, выполненные ТОО "ГЕОСТАНДАРТ инжиниринг", в 2021 году;

   Система высот - Балтийская, система координат - WGS-84.
2. Горизонтальная привязка проектируемого ограждения дана в условных координатах. Горизонтальная привязка проектируемых зданий и сооружений дана от проектируемого ограждения.

Основные показатели ГП

Элементы территории	Площадь	
	м.кв	%
1. Площадь участка в границе землепользования	22 500	---
2. Площадь проектирования в ограждении	13 255	100
-площадь застройки / подземные	176,89 / 84,86	1
-площадь покрытий	2873	22
-площадь отмостки	54	1
-площадь озеленения	1322	10
-площадь в ограждении с естественным покровом	8829,11	66
3. Неиспользуемая площадь в границе землепользования	9245	---
4. Площадь проектирования за границей землепользования	525	---

Ведомость рабочих чертежей марки ГП

Лист	Наименование	Примечание
1	Общие данные. Ситуационная схема. М 1:10 000	
2	Разбивочный план. М 1:500	
3	План организации рельефа. М 1:500	
4	План земляных масс. М 1:500	
5	Сводный план инженерных сетей. М 1:500	
6	План благоустройства территории. М 1:500	
7	Ограждение территории	
8	Металлическая лестница Л1	
9	Конструкции покрытий. Ведомость объемов работ	

Ведомость основных комплектов рабочих чертежей

Обозначение	Наименование	Примечание
Л-0246-0-ГП	Генеральный план	
Л-0246-0-НВ	Наружные поселковые сети водоснабжения	
Л-0246-0-НВ1	Внутриплощадочные сети водоснабжения.	
Л-0246-0-ЭС	Наружные сети электроснабжения	
Л-0246-0-ОС	Охранная сигнализация	
Л-0246-0-СВН	Система видеонаблюдения	
Л-0246-1,(2)-ТХ	Технологическая часть	Насосная станция I-го подъема
Л-0246-1,(2)-АС	Архитектурно-строительная часть	
Л-02461,(2)-ЭМ	Электротехническая часть	
Л-0246-3,(4)	Резервуар чистой воды V=100 м^3	ТП РК 100 РВ 7С-2013
Л-0246-5-ТХ	Технологическая часть	Насосная станция II-го подъема
Л-0246-5-АС	Архитектурно-строительная часть	
Л-0246-5-ОВ	Отопление и вентиляция	
Л-0246-5-ЭМ	Электротехническая часть	
Л-0246-5-ОС	Охранная сигнализация	
Л-0246-5-ВК	Внутренний водопровод и канализация	
Л-0246-6-АС	Архитектурно-строительная часть	Станция водоподготовки
Л-0246-6-ТХ	Технологическая часть	
Л-0246-7-АС	Архитектурно-строительная часть	Резервуар промывных вод V-56,0м^3
Л-0246-8-АС	Архитектурно-строительная часть	ДЭС
Л-0246-9-АС	Архитектурно-строительная часть	ТП
Л-0246-10-АС	Архитектурно-строительная часть	Надворная уборная
Л-0246-11-АС	Архитектурно-строительная часть	Выгреб 6 м^3
Л-0246-12-АС	Архитектурно-строительная часть	Водонапорная башня

Рабочий проект разработан в соответствии с действующими на территории Республики Казахстан нормами и правилами и предусматривает мероприятия, обеспечивающие взрывопожарную и пожарную безопасность при эксплуатации зданий.

Главный инженер проекта /...../ Югай А.

Согласовано:

Взаим.инв.№

Подпись и дата

Инв. № подл.

Изм.	Кол.уч	Лист	№док.	Подп.	Дата
ГИП		Югай А.			
Разраб.		Бычихина			
Проверил		Югай А.			
Н.контроль		Аккерман Д.			

Л-0246-0-ГП

Строительство водопроводных сетей и водозаборных сооружений в селе Малак Урджарского района, ВКО

Площадка водозаборных сооружений

Стадия	Лист	Листов
РП	1	9

Общие данные
Ситуационный план

ТОО «КПИЦ «ЛИТЕРА 3»
ГСЛ № 15001739

Формат А2

Экспликация зданий и сооружений

номер на плане	Наименование	Площадь застройки, м² назем/подземн
1	Насосная на скважине	7,32 / -
2	Насосная на скважине	7,32 / -
3	Резервуар чистой воды V-100 м3	- / 43,56
4	Резервуар чистой воды V-100 м3	- / 43,56
5	Насосная станция 2-го подъема	128,96 / -
6	Дизельная электростанция (ДЭС)	9,52 / -
7	Трансформаторная подстанция	5,76 / -
8	Надворный санитарный блок	4,16 / -
9	Площадка под контейнер ТБО	--
10	Выгреб	- /4,71
11	Водонапорная башня	13,85/3,03

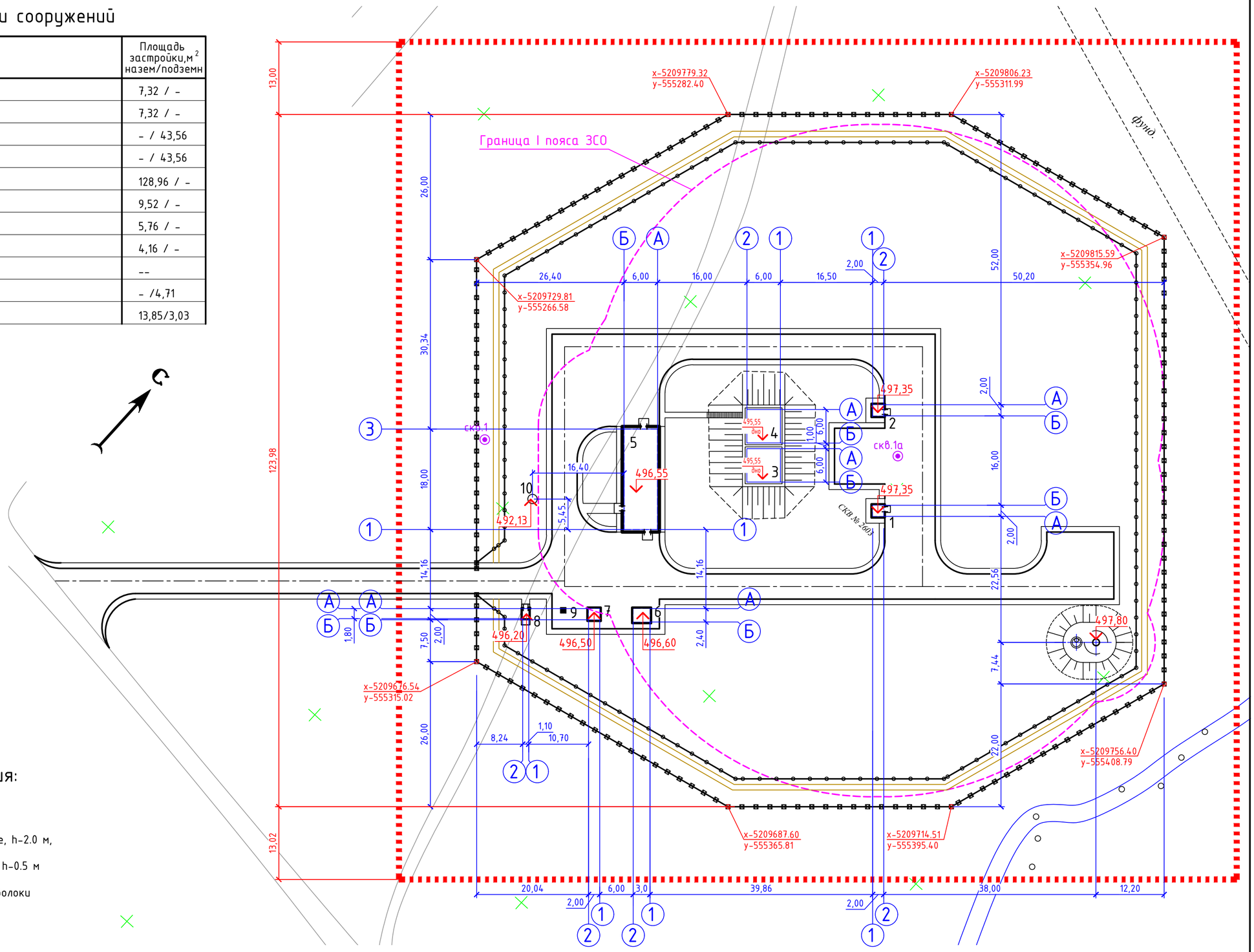

Условные обозначения:

- граница землепользования
- металлическое глухое ограждение, h-2.0 м, с насадкой из колючей проволоки h-0.5 м
- ограда из колючей стальной проволоки
- здания
- подземные сооружения
- обочина, тип 1
- покрытие проезда из ПГС обработанной цементом, тип 1
- покрытие тропы наряда из щебня, тип 2
- С-1 геологическая скважина

Согласовано:

Взаим.инв.№

Подпись и дата

инв. № подл.

Изм.	Кол.уч	Лист	№док.	Подп.	Дата
ГИП		Югай А.			
Разраб.		Бычихина			
Проверил		Югай А.			
Н.контроль		Аккерман Д.			

Л-0246-0-ГП

Строительство водопроводных сетей и водозаборных сооружений в селе Малак Урджарского района, ВКО

Площадка водозаборных сооружений

Стадия	Лист	Листов
РП	2	

Разбивочный план
М 1:500

ТОО «КПИЦ «ЛИТЕРА 3»
ГСЛ № 15001739

Формат А2

Экспликация зданий и сооружений

номер на плане	Наименование	Площадь застройки,м^2 назем/подземн
1	Насосная на скважине	7,32 / -
2	Насосная на скважине	7,32 / -
3	Резервуар чистой воды V-100 м3	- / 43,56
4	Резервуар чистой воды V-100 м3	- / 43,56
5	Насосная станция 2-го подъема	128,96 / -
6	Дизельная электростанция (ДЭС)	9,52 / -
7	Трансформаторная подстанция	5,76 / -
8	Надворный санитарный блок	4,16 / -
9	Площадка под контейнер ТБО	--
10	Выгреб	- /4,71
11	Водонапорная башня	13,85/3,03

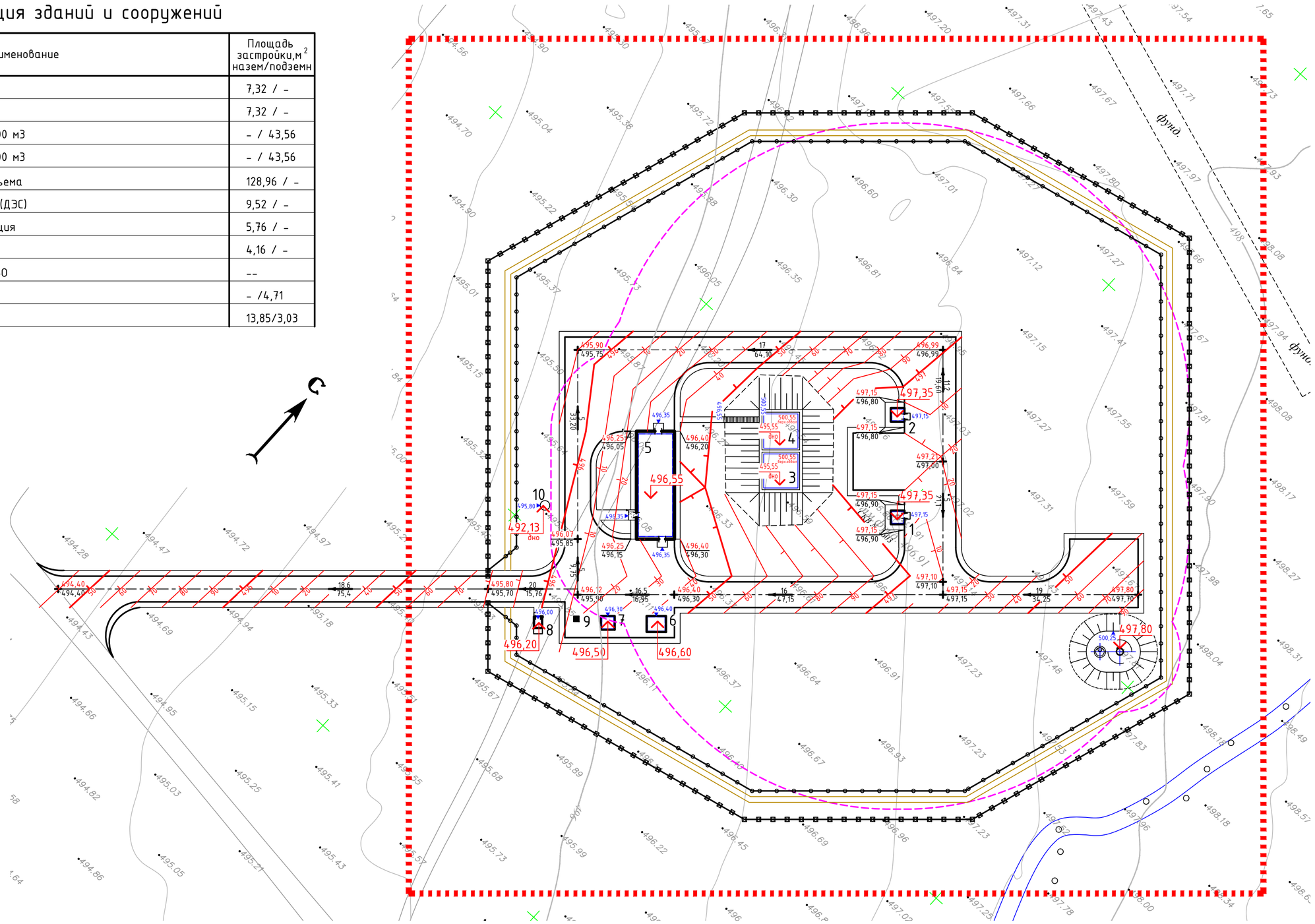

Условные обозначения:

496,40 / 496,30 – проектная отметка / – существующая отметка

5 / 33,0 – величина уклона в промилле / – длина участка в метрах — уклоноуказатель

10 / 20 – проектные горизонтали

Изм.	Кол.уч	Лист	№док.	Подп.	Дата
ГИП		Югай А.			
Разраб.		Бычихина			
Проверил		Югай А.			
Н.контроль		Аккерман Д.			

Л-0246-0-ГП

Строительство водопроводных сетей и водозаборных сооружений в селе Малак Урджарского района, ВКО

Площадка водозаборных сооружений

Стадия	Лист	Листов
РП	3	

План организации рельефа М 1:500

ТОО «КПИЦ «ЛИТЕРА 3» ГСЛ № 15001739

Согласовано:

Взаим.инв.№

Подпись и дата

Инв. № подл.

Формат А2

Ведомость объемов земляных масс

Наименование грунта	Количество, м³	
	насыпь(+)	выемка(-)
1. Грунт планировки территории	2800	---
2. Вытесненный грунт, в том числе при устройстве:	---	---
- конструкций покрытий	---	712
- газона	---	265
- подземных частей зданий	1872	2460
- обвалование	451	---
3. Поправка на уплотнение (10%)	512	---
Всего пригодного грунта	5635	3437
4. Недостаток пригодного грунта	---	2198
5. Плодородный грунт, всего	---	2558
- используемый для озеленения	265	---
- избыток плодородного грунта	2293	---
6. Всего перерабатываемого грунта	8193	8193

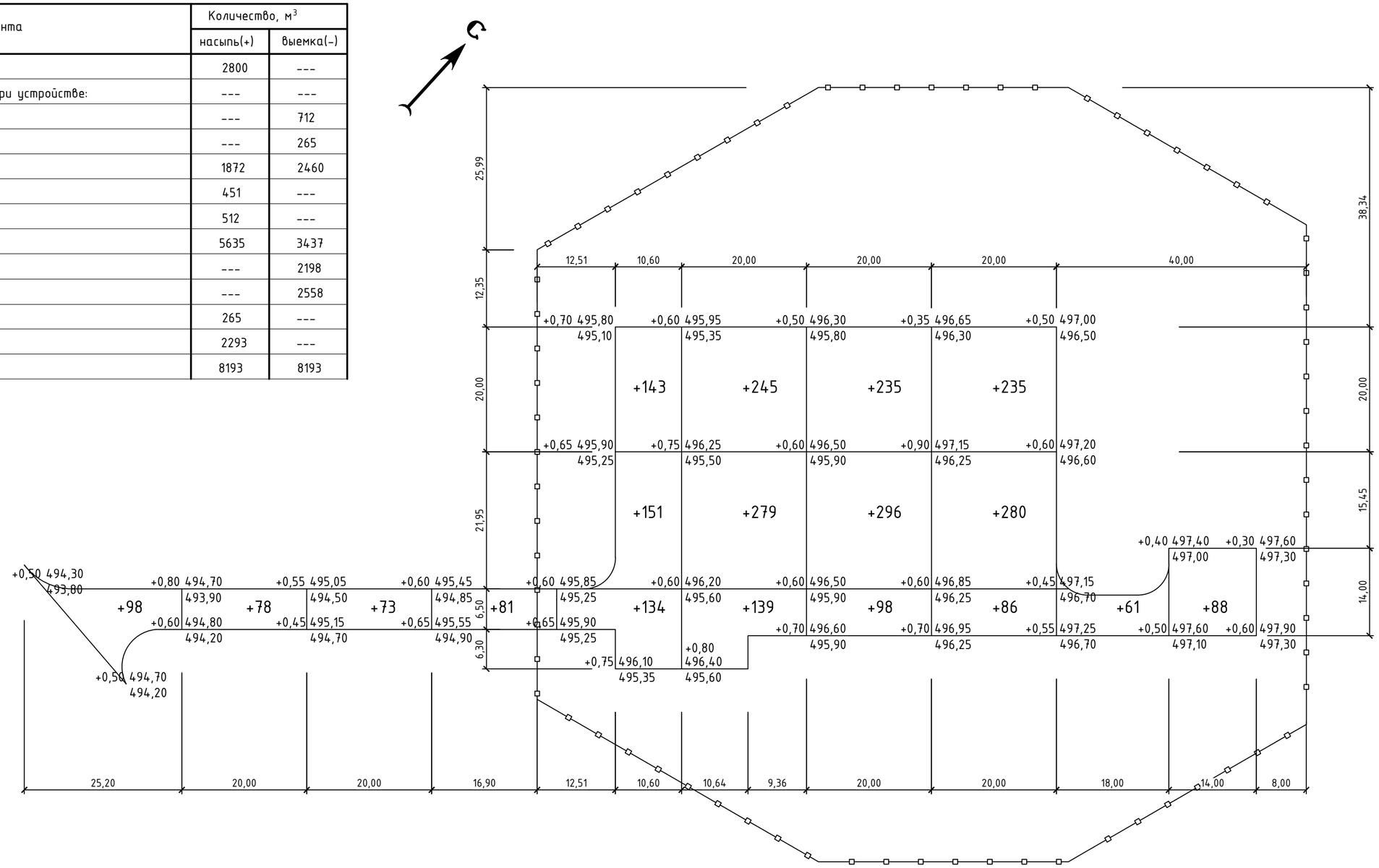

Итого, м³												Всего, м³	
	Насыпь (+)	+98	+78	+73	+81	+428	+663	+629	+601	+61	+88		+2800
	Выемка (-)	---	---	---	---	---	---	---	---	---	---		---

Указания:

1. План земляных масс выполнен на основании плана организации рельефа.
2. Отметки существующего рельефа даны с учетом снятия растительнoг грунта.
3. Согласно инженерно-геологических изыскания толщина растительного слоя - 0,50 м.
4. Площадь снятия растительного слоя - 5116 м2, объем - 2558 м3.

Условные обозначения

- рабочая отметка
+0,50 | 497,60 - проектная отметка
497,10 - отметка существующего рельефа после снятия растительного слоя
+139 - объем насыпи, м³

Изм.	Кол.уч	Лист	№док.	Подп.	Дата
ГИП		Югай А.			
Разраб.		Бычихина			
Проверил		Югай А.			
Н.контроль		Аккерман Д.			

Л-0246-0-ГП

Строительство водопроводных сетей и водозаборных сооружений в селе Малак Урджарского района, ВКО

Площадка водозаборных сооружений

Стадия	Лист	Листов
РП	4	

План земляных масс
М 1:500

ТОО «КПИЦ «ЛИТЕРА 3»
ГСЛ № 15001739

Согласовано:

Взаим.инв.№

Подпись и дата

Инв. № подл.

Формат А2

Экспликация зданий и сооружений

номер на плане	Наименование	Площадь застройки, м² назем/подземн
1	Насосная на скважине	7,32 / -
2	Насосная на скважине	7,32 / -
3	Резервуар чистой воды V-100 м3	- / 43,56
4	Резервуар чистой воды V-100 м3	- / 43,56
5	Насосная станция 2-го подъема	128,96 / -
6	Дизельная электростанция (ДЭС)	9,52 / -
7	Трансформаторная подстанция	5,76 / -
8	Надворный санитарный блок	4,16 / -
9	Площадка под контейнер ТБО	--
10	Выгреб	- /4,71
11	Водонапорная башня	13,85/3,03

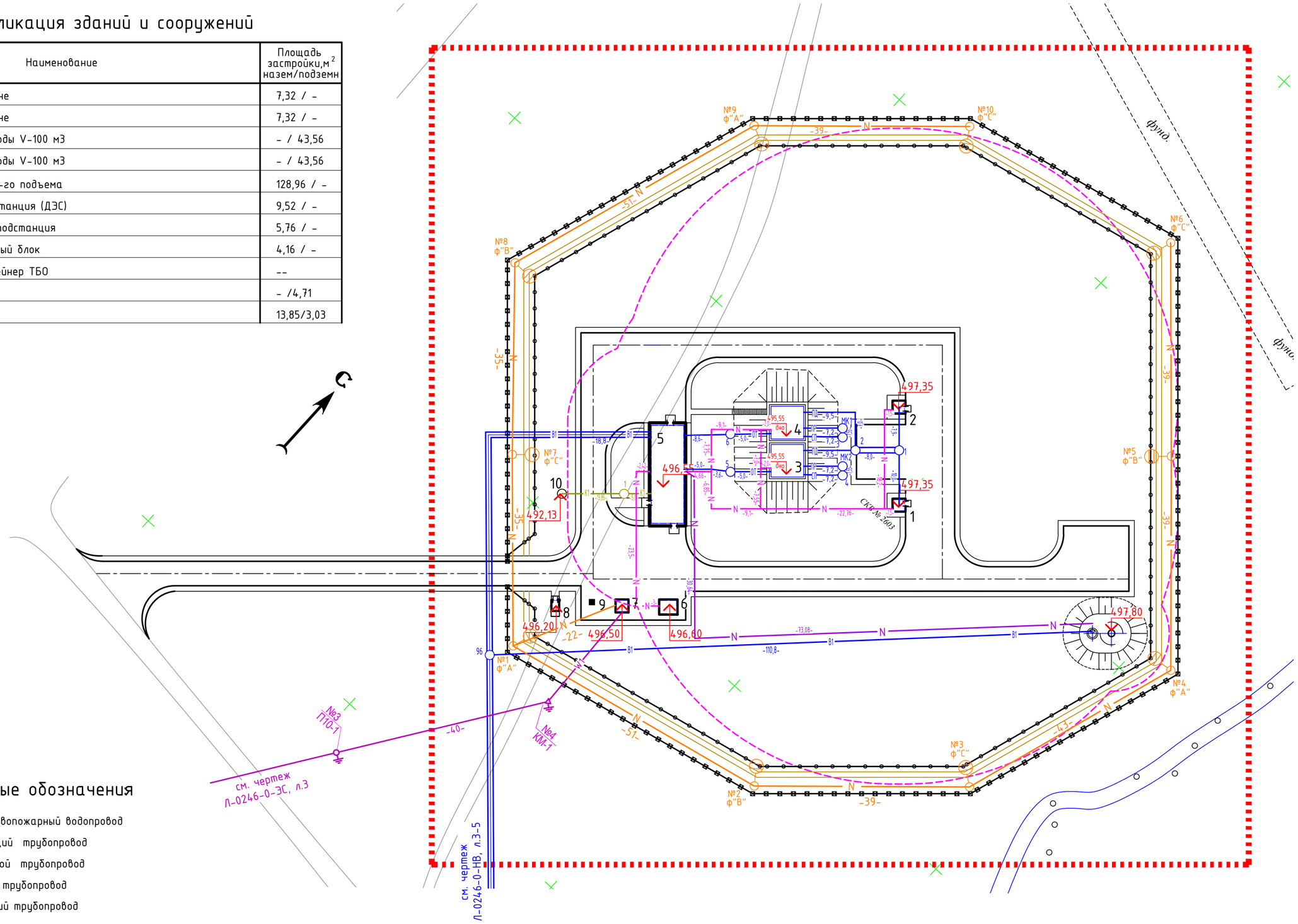

Условные обозначения

- В1 — хозпротивопожарный водопровод
- ПД — подводящий трубопровод
- ПР — переливной трубопровод
- СП — сливной трубопровод
- ОТ — отводящий трубопровод
- К1 — канализация
- N — кабельная линия 0,4кВ
- W1 — ВЛ-10кВ проектируемая
- опора ВЛ-10кВ анкерного типа
- опора металлическая со светильником

Согласовано:

Взаим.инв.№

Подпись и дата

инв. № подл.

Изм.	Кол.уч	Лист	№док.	Подп.	Дата
ГИП		Югай А.			
Разраб.		Бычихина			
Проверил		Югай А.			
Н.контроль		Аккерман Д.			

Л-0246-0-ГП

Строительство водопроводных сетей и водозаборных сооружений в селе Малак Урджарского района, ВКО

Площадка водозаборных сооружений

Стадия	Лист	Листов
РП	5	

Сводный план инженерных сетей М 1:500

ТОО «КПИЦ «ЛИТЕРА 3» ГСЛ № 15001739

Формат А2

Экспликация зданий и сооружений

номер на плане	Наименование	Площадь застройки, м² назем/подземн
1	Насосная на скважине	7,32 / -
2	Насосная на скважине	7,32 / -
3	Резервуар чистой воды V-100 м3	- / 43,56
4	Резервуар чистой воды V-100 м3	- / 43,56
5	Насосная станция 2-го подъема	128,96 / -
6	Дизельная электростанция (ДЭС)	9,52 / -
7	Трансформаторная подстанция	5,76 / -
8	Надворный санитарный блок	4,16 / -
9	Площадка под контейнер ТБО	--
10	Выгреб	- /4,71
11	Водонапорная башня	13,85/3,03

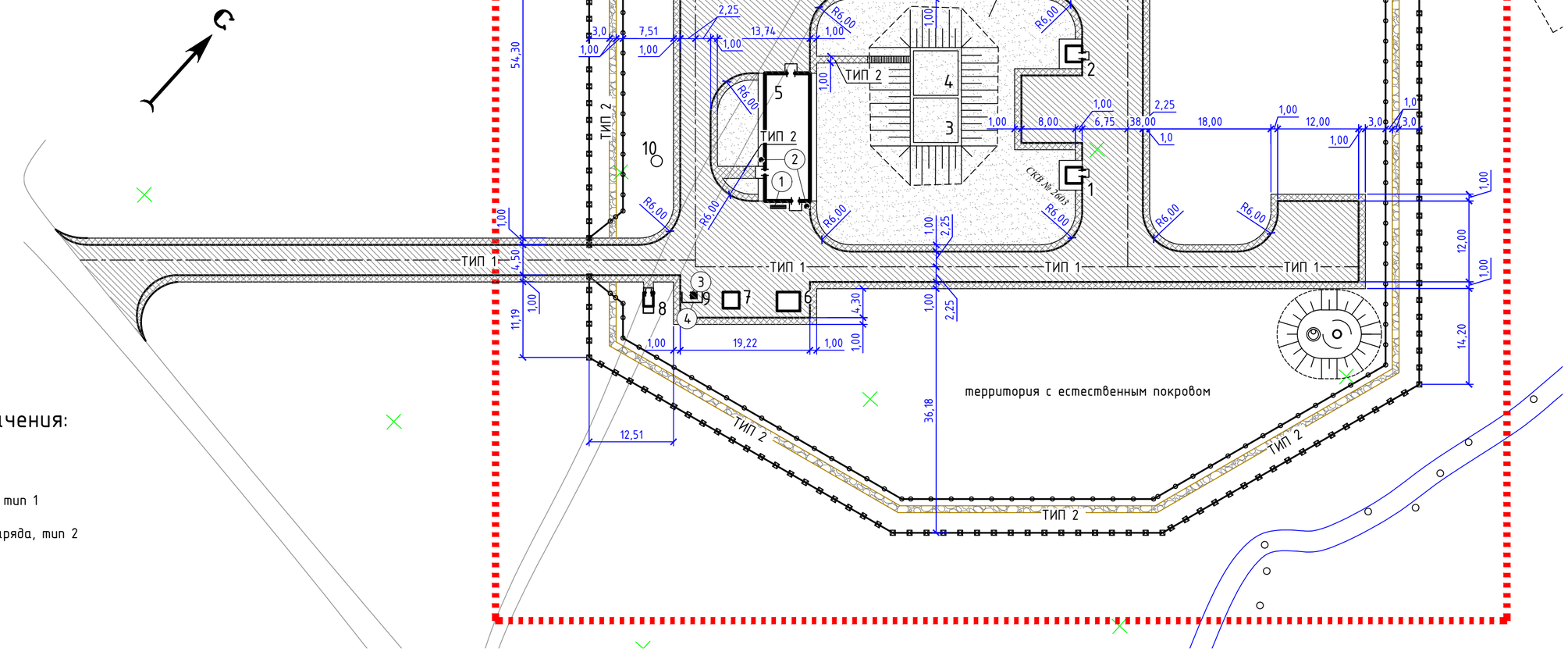

Условные обозначения:

- обочина, тип 1
- покрытие проезда, тип 1
- покрытие тропы наряда, тип 2

Ведомость тротуаров дорожек и площадок

Поз.	Наименование	Тип	Площадь покрытия, м²	Примечание
1	Проезд / обочина (в границе землепользования)	1	1958 / 521	проектир.
2	Проезд / обочина (за границей землепользования)	1	375 / 150	проектир.
3	Тропа наряда	2	394	проектир.
4	Отмостка	-	54	учтена в разделе АС

Ведомость малых архитектурных форм

№	Условное изображение	Наименование	Кол-во, шт	УСН РК 8.02-03-2020
1	▬	Скамья без спинки	1	8601-0302-0307
2	•	Урна "Сатурн"	2	8601-0303-0204
3	■	Мусорный контейнер 750 л с крышкой с колесами	1	--
4	⊔	Навес для мусорных контейнеров из профнастила	1	8601-0307-0107

Изм.	Кол.уч	Лист	№док.	Подп.	Дата
ГИП		Югай А.			
Разраб.		Бычихина			
Проверил		Югай А.			
Н.контроль		Аккерман Д.			

Л-0246-0-ГП

Строительство водопроводных сетей и водозаборных сооружений в селе Малак Урджарского района, ВКО

Площадка водозаборных сооружений

Стадия	Лист	Листов
РП	6	

План благоустройства территории М 1:500

ТОО «КПИЦ «ЛИТЕРА 3» ГСЛ № 15001739

Согласовано:

Взам.инв.№

Подпись и дата

Инв. № подл.

Формат А2

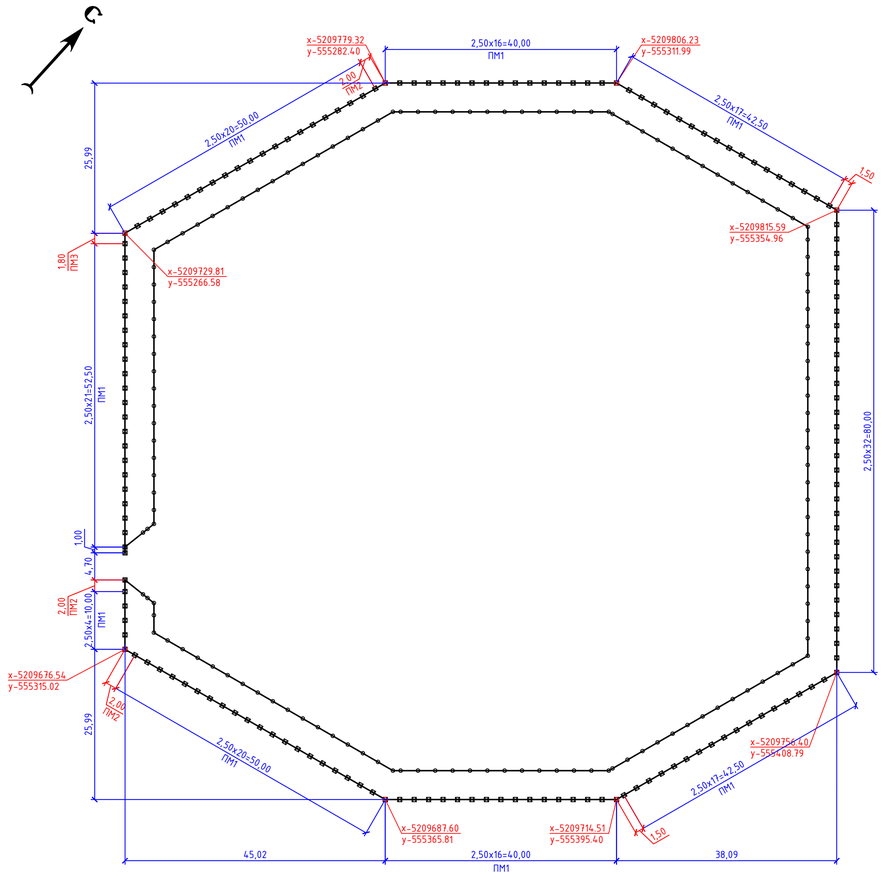

Элемент насадки ягозы (вид А-А)
М 1:10

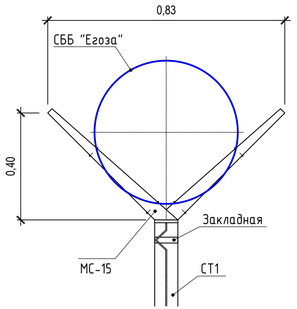

Спецификация элементов на ограждение из колючей проволоки

Марка, поз.	Обозначение	Наименование	Кол.	Масса ед.,кг	Примеч.
1	--	Профильная труба 60х60, L-2600	133		
2	--	Накладка 60х60	133		
МС-12	ГОСТ 285-69	Проволока колючая	4802	п.м	
МС-13	Серия 3.017-1, в.7	Закладная деталь	1330	шт	
КД1Б	Серия 3.017-1, в.7	Калитка	1		
ФМ		Материалы:			
		Бетон кл.В15	133	0,12 м3/шт	
	ГОСТ 530-2007	Прокладка из кирпича	133	1 кирп/шт	

Спецификация элементов на ограждение из полимерного профлиста

Марка, поз.	Обозначение	Наименование	Кол.	Масса ед.,кг	Примеч.
		Столб СТ	**171**		
1	ГОСТ 10704-91	Труба Ø89х5, L=2900	1		
2	ГОСТ 19903-74	S=4, Ø89	1		
		Панель ПМ1	**163**		
3	ГОСТ 24045-94	Полимерный профлист 1,90х2,50	1		
4	ГОСТ 8645-68	Профильная труба 20х40, L-2,50	2		
5		Саморез 4,8х28	4		
		Панель ПМ2	**3**		
3	ГОСТ 24045-94	Полимерный профлист 1,90х2,00	1		
4	ГОСТ 8645-68	Профильная труба 20х40, L-2,00	2		
5		Саморез 4,8х28	4		
		Панель ПМ3	**1**		
3	ГОСТ 24045-94	Полимерный профлист 1,90х1,80	1		
4	ГОСТ 8645-68	Профильная труба 20х40, L-1,80	2		
5		Саморез 4,8х28	4		
		Панель ПМ4	**2**		
3	ГОСТ 24045-94	Полимерный профлист 1,80х1,50	1		
4	ГОСТ 8645-68	Профильная труба 20х40, L-1,50	2		
5		Саморез 4,8х28	4		
ПМ4В	Серия 3.017-1, вып.5	**Полотно распашных ворот**	2		
КМ4В	Серия 3.017-1, вып.5	**Калитка**	1		
		Насадка	**172**		
		СББ "Егоза", 600/15/5/3	24,3		
	ГОСТ 3282-74	Проволока 2,0-ц	5		
МС-15		Насадка V-образная	2		
ФМ		**Фундамент ФМ**	**171**		
		Материалы:			
		Бетон кл.В15	0,26	м3/шт	
	ГОСТ 530-2007	Прокладка из кирпича	1	1 кирп/шт	

Схема ограждения из профлиста

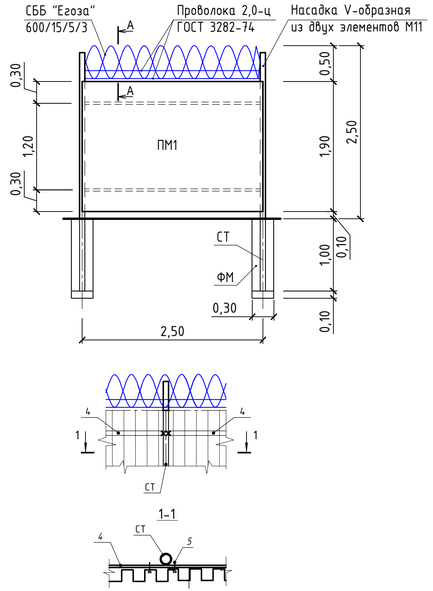

Схема ограждения из колючей проволоки

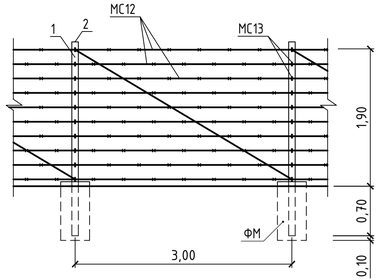

Изм.	Кол.уч	Лист	№док.	Подп.	Дата	Л-0246-0-ГП			
						Строительство водопроводных сетей и водозаборных сооружений в селе Малак Урджарского района, ВКО			
ГИП		Югай А.				Площадка водозаборных сооружений	Стадия	Лист	Листов
Разраб.		Бычихина					РП	7	
Проверил		Югай А.				Ограждение территории М 1:500	ТОО «КПИЦ «ЛИТЕРА 3» ГСЛ № 15001739		
Н.контроль		Аккерман Д.							

Согласовано:

Взам.инв.№

Подпись и дата

Инв. № подл.

Формат А3х3

Металлическая лестница Л1

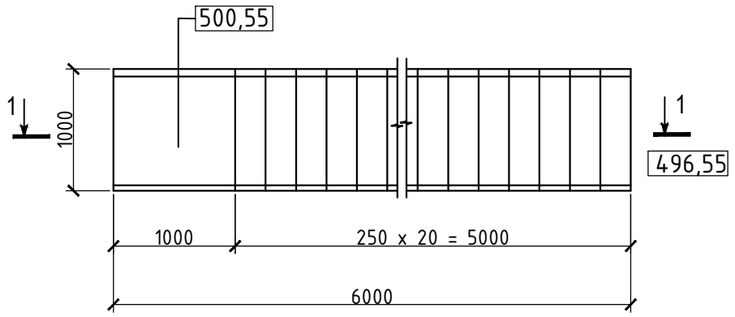

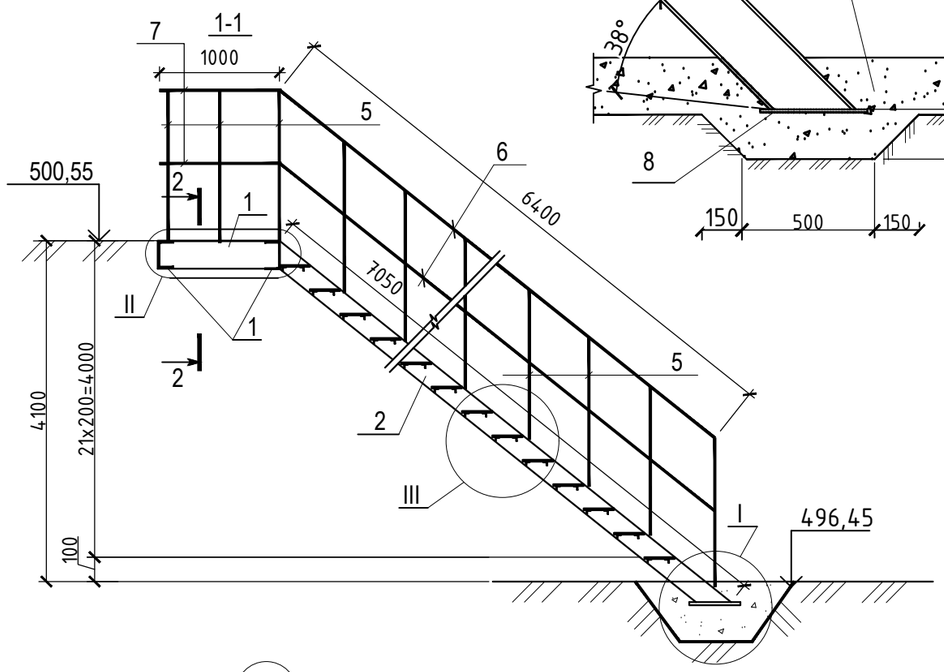

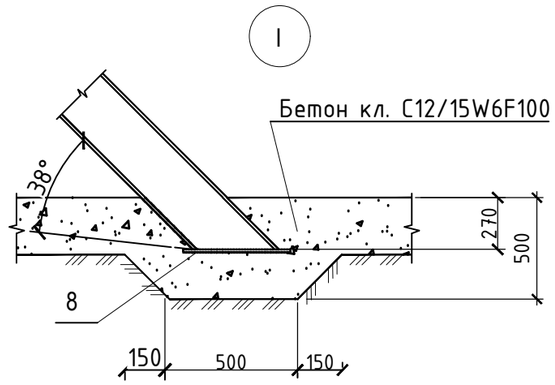

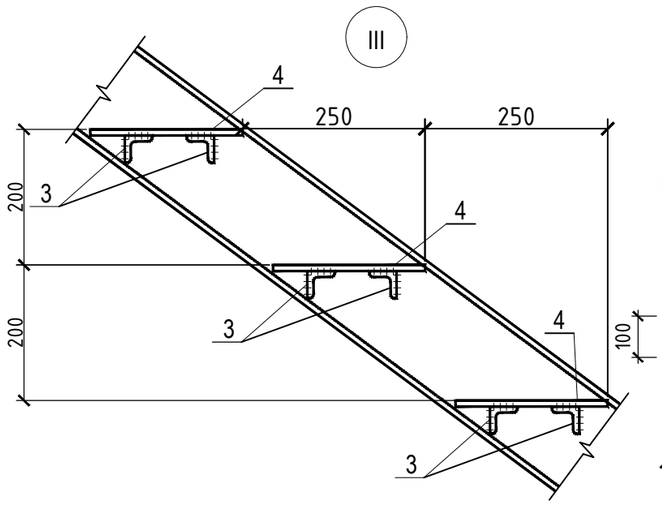

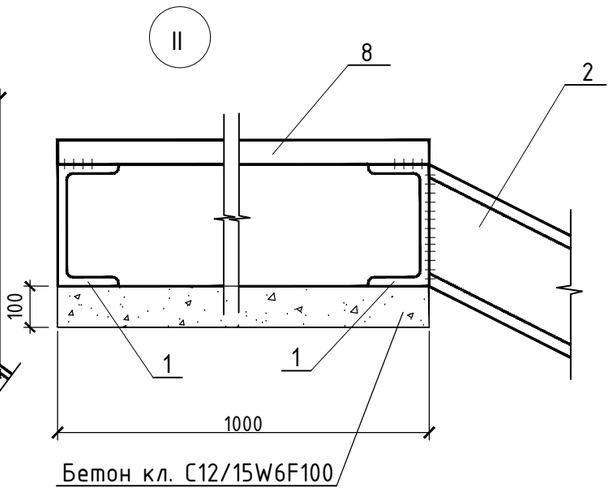

Спецификация элементов лестницы Л1

Марка	Обозначение	Наименование	Кол. шт.	Масса ед.кг	Примеч.
		Лестница Л-1		749,32	
		Сборочные единицы			
1	ГОСТ 8240-97	[N18 L=1,0п.м.	4	16,3	65,2 кг
2	ГОСТ 8240-97	[N18 L=7050	2	114,9	229,8 кг
3	ГОСТ 8509-93	L45x5 L=1000	40	3,24	129,6
4	ГОСТ 8706-78*	Сталь листовая t4 В90 250x1000	20	7,85	157,0 кг
5	ГОСТ 10704-91	Труба ∅32x2,8 l=1200	26	2,43	63,18 кг
6	ГОСТ 10704-91	Труба ∅32x2,8 l=6400	4	12,93	51,72 кг
7	ГОСТ 10704-91	Труба ∅32x2,8 l=1000	4	2,02	8,08 кг
8	ГОСТ 19903-2015	-δ=10 300x150	2	3,53	7,06 кг
9	ГОСТ 8706-78*	Сталь листовая t4 В90 1000x1200	1	37,68	37,68 кг
		Материалы:			
	Обетонирование	Бетон кл. С12/15W6F100			0,5 м³

Согласовано:

Взаим.инв.№

Подпись и дата

инв. № подл.

Изм.	Кол.уч	Лист	№док.	Подп.	Дата
ГИП		Югай А.			
Разраб.		Бычихина			
Проверил		Югай А.			
Н.контроль		Аккерман Д.			

Л-0246-0-ГП

Строительство водопроводных сетей и водозаборных сооружений в селе Малак Урджарского района, ВКО

Площадка водозаборных сооружений

Стадия	Лист	Листов
РП	8	

Металлическая лестница Л1

ТОО «КПИЦ «ЛИТЕРА 3»
ГСЛ № 15001739

Формат А3

Конструкция покрытия проезда Тип1.

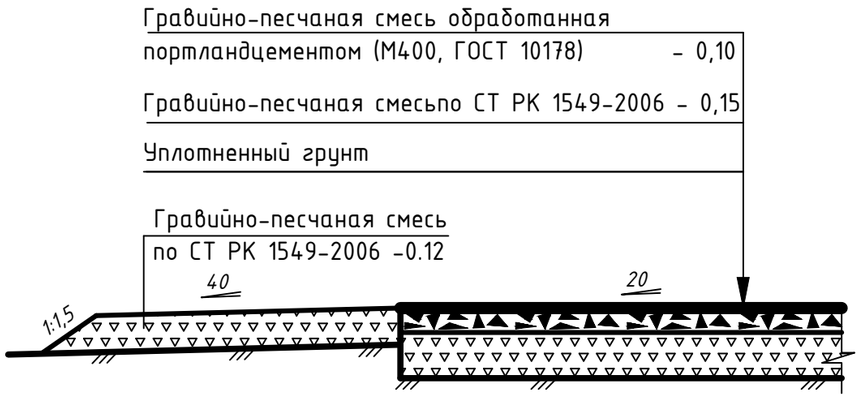

Конструкция тропы наряда Тип2.

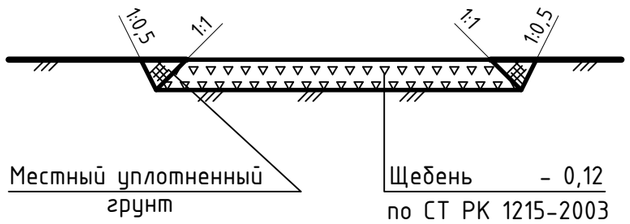

Ведомость объемов работ

№ п.п.	Наименование работ	ед. изм.	колич-во	примеч.
	I. Подготовительные работы			
1	Снятие ПСП с дальнейшим использованием	$м^3$	265	
2	Снятие ПСП с вывозом в отвал (на расстоянии 2,5 км)	$м^3$	2293	
	II. Земляные работы			
3	Устройство выемки с перемещением в насыпь	$м^3$	3437	
4	Устройство насыпи из привозного грунта	$м^3$	2198	
5	Внесение растительного слоя в газон, h-0,20 м	$м^3$	1322	
	III. Благоустройство			
6	Устройство покрытия проезда, тип 1	$м^2$	2333	
7	Устройство обочины из щебня, тип 1	$м^2$	671	
8	Устройство покрытия тропы наряда и тротуара, тип 2	$м^2$	394	
9	Устройство глухого ограждения из профлиста с насадкой из стальной колючей проволоки	см.спецификацию, лист 7		
10	Устройство металических ворот и калитки			
11	Устройство ограждения из колючей проволоки			
12	Устройство деревяной калитки			
13	Устройство малых архитектурных форм	--	---	см.ведом лист 6
14	Устройство лестницы	--	---	см.ведом лист 8
15	Устройство газона	$м^2$	1322	

Согласовано:

Взаим.инв.№

Подпись и дата

инв. № подл.

Изм.	Кол.уч	Лист	№док.	Подп.	Дата
ГИП		Югай А.			
Разраб.		Бычихина			
Проверил		Югай А.			
Н.контроль		Аккерман Д.			

Л-0246-0-ГП

Строительство водопроводных сетей и водозаборных сооружений в селе Малак Урджарского района, ВКО

Площадка водозаборных сооружений

Стадия	Лист	Листов
РП	9	

Конструкции покрытий
Ведомость объемов работ

ТОО «КПИЦ «ЛИТЕРА 3»
ГСЛ № 15001739

Формат А3