ТОО Казахстанский Проектно-Инжиниринговый Центр
«ЛИТЕРА 3»

Государственная лицензия № 15001739 от 30.01.15 г.

Л -0246-5-ПС

Заказчик – ГУ"Отдел архитектуры, градостроительства и строительства Уржарского района, ВКО"

«Строительство водопроводных сетей и водозаборных сооружений в с.Малак Урджарского района ВКО»

Пожарная сигнализация

Том 2
Альбом III
Книга 5

Исполнительный директор ТОО "КПИЦ"ЛИТЕРА 3" Лунева Т.А.

ГИП ТОО "КПИЦ"ЛИТЕРА 3" Югай А.А.

г. Усть-Каменогорск
2021 г.

Ведомость рабочих чертежей основного комплекта

Лист	Наименование	Примечание
1	Общие данные	
2	План пожарной сигнализации	

Ведомость ссылочных и прилагаемых документов

Обозначение	Наименование	Примечание
	I. Ссылочные документы	
СП РК 2.02-104-2014	Оборудование зданий, помещений и сооружений	
	системами автоматической пожарной сигнализации,	
	автоматическими установками пожаротушения	
	и оповещения людей о пожаре	
СН РК 2.02-02-2012	Пожарная автоматика зданий и сооружений	
	II. Прилагаемые документы	
Л-0246-5-ПС.СО	Спецификация оборудования, изделий и материалов	1 лист

Общие указания

Для пожарной сигнализации и оповещения людей о пожаре приняты следующие проектные решения:

Для своевременного обнаружения пожара, проектом предусмотрена установка в помещениях извещателей ИП 212-63. Пожарные извещатели устанавливаются в защищаемом помещении с соблюдением норм и с учетом расположения светильников.

Сигналы от извещателя ИП 212-63 выводится на приемно-контрольный прибор ППКОП "Гранит-2" для своевременного предупреждения людей о пожаре, принятия мер по эвакуации людей и ликвидации очага возгорания. Проектом предусмотрена система оповещения людей о пожаре 1-го типа.

Прокладку сети оповещения выполнить кабелем КСВВ-2х0,5мм2.

При срабатывании пожарных извещателей на приборе "Гранит-2" замыкаются контакты реле, через которые подается питание на оповещатели пожарные звуковые и световые.

В качестве оповещателя предполагается использовать свето-звуковой оповещатель "Бия-С", который устанавливается с наружной стороны здания у входа.

Для шлейфов пожарной сигнализации и сети оповещения людей о пожаре используются кабели: КСВВ-2х0,5мм2.

Провода и кабели прокладываются внутри помещений скрыто по стенам и потолкам в кабель канале ПВХ.

Проект разработан в соответствии с действующими нормами и правилами.
Технические решения, принятые в рабочем проекте, соответствуют требованиям экологических, санитарно-гигиенических, противопожарных и других норм, действующих на территории Республики Казахстан, и обеспечивают безопасную для жизни и здоровья людей эксплуатацию помещений при соблюдении предусмотренных проектом мероприятий.

Главный инженер проекта _____ / Югай А. /

взамен инв. N | подпись и дата | инв. N подл.

Изм.	Кол.уч.	Лист	№ док.	Подпись	Дата	Л-0246-5-ПС		
						Строительство водопроводных сетей и водозаборных сооружений в селе Малак Урджарского района ВКО		
ГИП		Югай				Насосная станция 2-го подъема. Сооружение 5.	Стадия	Лист	Листов
Проверил		Югай					РП	1	2
Разработал						Общие данные	ТОО «КПИЦ «ЛИТЕРА 3» ГСЛ № 15001739	
Н.Контроль		Аккерман						

План пожарной сигнализации

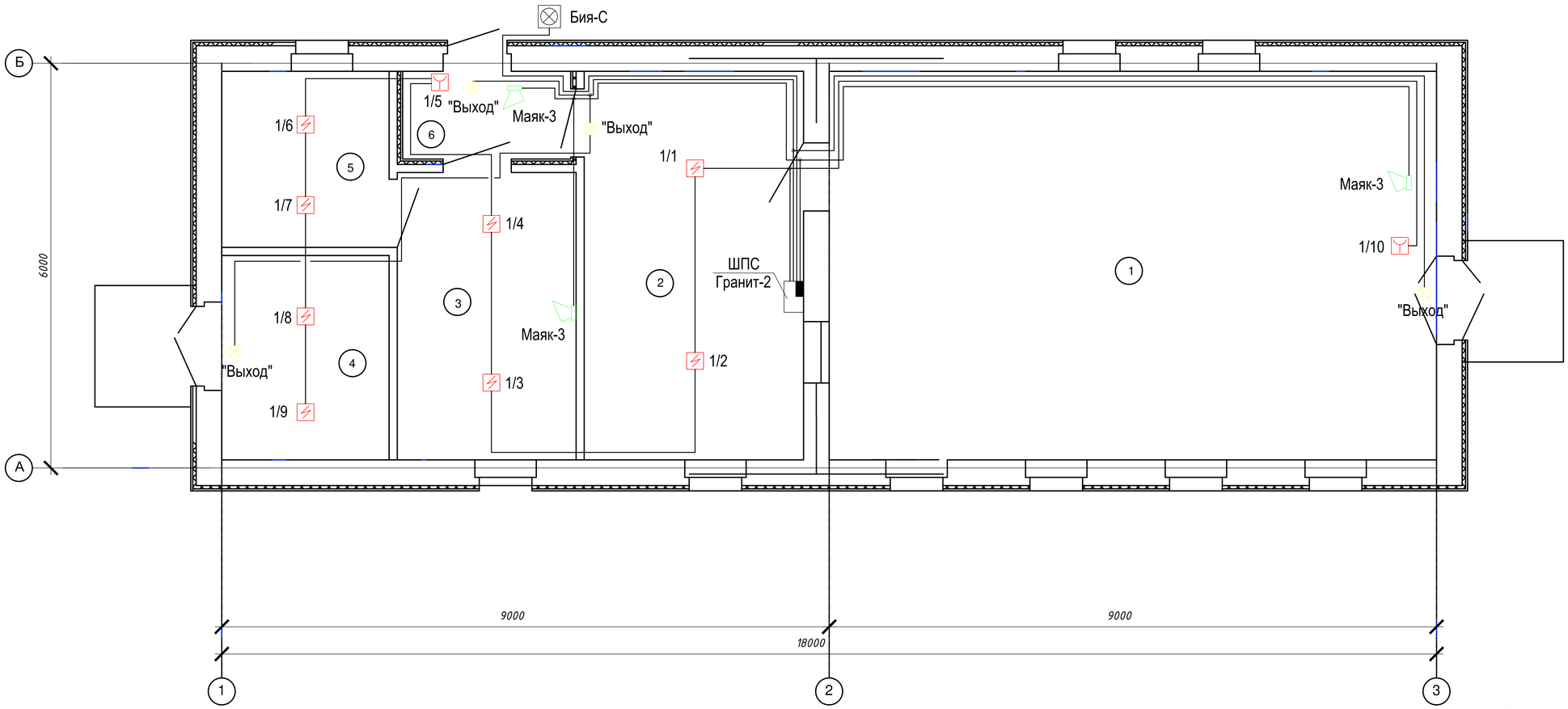

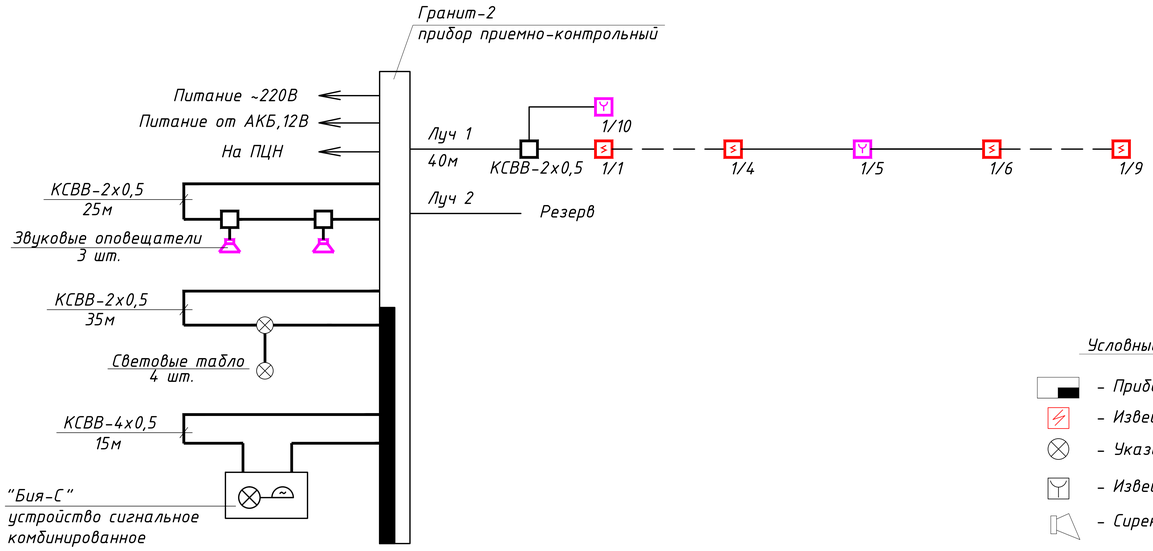

ЭКСПЛИКАЦИЯ ПОМЕЩЕНИЙ

№ поме-щения	Наименование	Площадь м²	Кат поме щения
1	Машинный зал	54,0	Д
2	Помещение обслуживающего персонала	19.50	Д
3	Слесарная мастерская	15.9	Д
4	Склад	6.76	Д
5	Подсобное помещение	6.76	Д
6	Тамбур		Д

Условные обозначения

- Прибор приемно-контрольный
- Извещатель дымовой
- Указатель "Выход"
- Извещатель ручной
- Сирена

Изм.	Кол.уч.	Лист	№ док.	Подпись	Дата
Проверил		Югай			
Разработал					
Н.Контроль		Аккерман			

Л-0246-5-ПС

Строительство водопроводных сетей и водозаборных сооружений в селе Малак Урджарского района ВКО

Насосная станция 2-го подъема. Сооружение 5.

Стадия	Лист	Листов
РП	2	

План пожарной сигнализации

ТОО «КПИЦ «ЛИТЕРА 3» ГСЛ № 15001739

взамен инв. N | подпись и дата | инв. N подл.

Поз.	Наименование и техническая характеристика	Тип, марка, обозначение документа, опросного листа.	Код продукции	Поставщик	Еди--ница изме--рения.	Коли--чество	Масса единицы	Примечания
1	2	3	4	5	6	7	8	9
	Спецификация оборудования, изделий и материалов							
	Шкаф пожарной сигнализации 600х400х240 мм, IP40	ШПС-12		ПожЦентрВосток	шт.	1	25,4	
	Прибор приемно-контрольный охранно-пожарный с АКБ 2,2А/ч	"Гранит-2"		ПожЦентрВосток	шт.	1		
	Извещатель пожарный дымовой оптико-электронный	ИП212-63 ДАНКО		ПожЦентрВосток	шт.	9		в т.ч. 1 шт. резерв
	Извещатель пожарный ручной	ИПР-3СУ		ПожЦентрВосток	шт.	3		в т.ч. 1 шт. резерв
	Коробка соединительная	КК-8		ПожЦентрВосток	шт.	8		
	Свето-звуковой оповещатель	Бия-С, мод.1		ПожЦентрВосток	шт.	1		
	Кабельный канал белый пластмассовый	15х10		ПожЦентрВосток	м.	75		
	Кабель медный монтажный	КСВВ - 2х0,5 мм	ТУ 3581-01-39793330--2000	Казэнергокабель	м.	100		
	Кабель медный монтажный	КСВВ - 4х0,5 мм	ТУ 3581-01-39793330--2000	Казэнергокабель	м.	15		
	Информационное табло "Выход", 12В, 25мА	НБО-12-01		ПожЦентрВосток	шт.	4		
	Оповещатель звуковой, 12В, 80мА, 95Дб	Маяк-3		ПожЦентрВосток	шт.	3		

взамен инв. N

подпись и дата

инв. N подл.

Изм.	Кол.уч.	Лист	№ док.	Подпись	Дата
Проверил		Югай			
Разработал					
Н.Контроль		Аккерман			

Л-0246-5-ПС.СО

Строительство водопроводных сетей и водозаборных сооружений в селе Малак Урджарского района ВКО

Насосная станция 2-го подъема. Сооружение 5.

Стадия	Лист	Листов
РП		1

Спецификация оборудования, изделий и материалов

ТОО «КПИЦ «ЛИТЕРА 3»
ГСЛ № 15001739