ТОО Казахстанский Проектно-Инжиниринговый Центр
«ЛИТЕРА 3»

Государственная лицензия № 15001739 от 30.01.15 г.

Л -0246-5-ВК

Заказчик – ГУ"Отдел архитектуры, градостроительства и строительства Уржарского района, ВКО"

«Строительство водопроводных сетей и водозаборных сооружений в с.Малак Урджарского района ВКО»

Внутренний водопровод и канализация

Том 2
Альбом III
Книга 6

Исполнительный директор ТОО "КПИЦ"ЛИТЕРА 3" Лунева Т.А.

ГИП ТОО "КПИЦ"ЛИТЕРА 3" Югай А.А.

г. Усть-Каменогорск
2021 г.

План на отм. 0,000

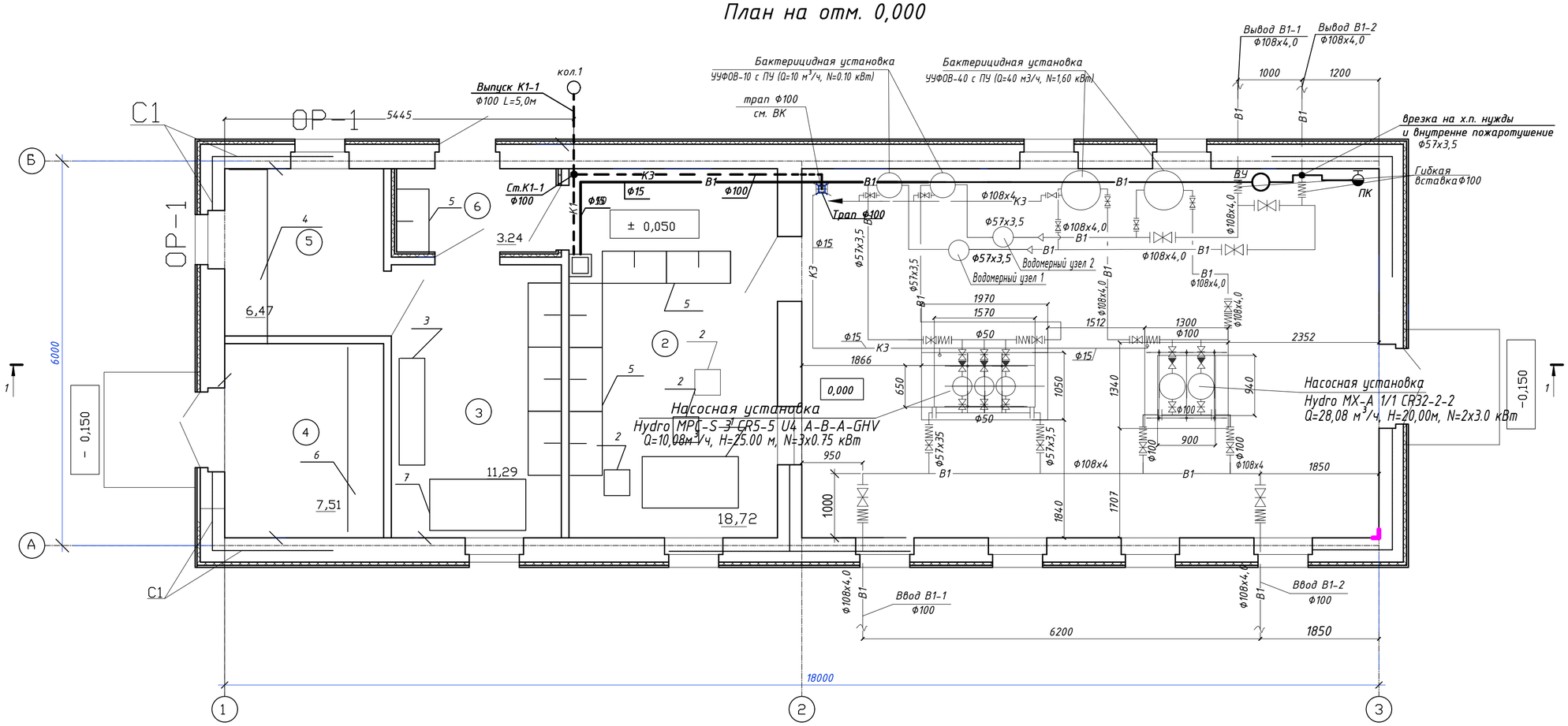

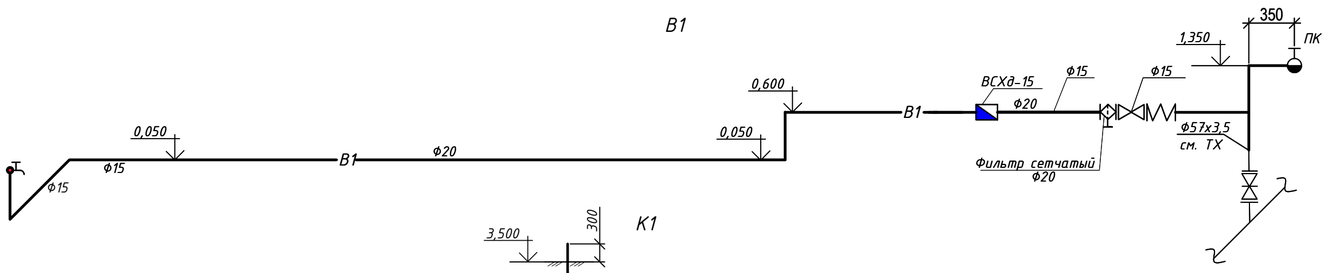

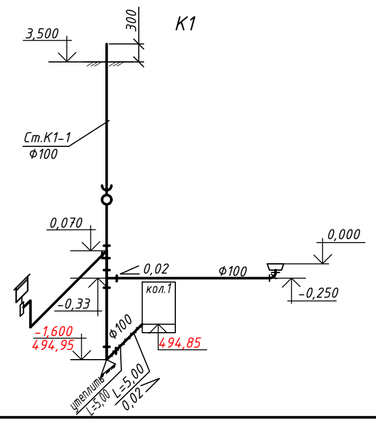

ЭКСПЛИКАЦИЯ ПОМЕЩЕНИЙ

№ помещения	Наименование	Площадь м²	Кат помещения
1	Машинный зал	54,0	Д
2	Помещение обслуживающего персонала	19.50	Д
3	Слесарная мастерская	15.9	Д
4	Склад	6.76	Д
5	Помещение охраны	6.76	Д

ПРИМЕЧАНИЕ:

1. Отметки на схеме даны по низу труб.
2. За относительную отметку 0.000 принята отметка чистого пола, соответствующая абсолютной отметке 496,55

Изм.	Кол.уч	Лист	№док	Подпись	Дата
Разработал	Гордеев				
Проверил	Югай А.				

Л-0246-5-ВК

Строительство водопроводных сетей и водозаборных сооружений в с.Малак Урджарского района ВКО

Насосная станция 2-го подъема. (сооружение 5)

Стадия	Лист	Листов
РП	2	

План на отметке 0.000 с сетями В1 и К1.

ТОО «КПИЦ «ЛИТЕРА 3» ГСЛ № 15001739

Взамен инв. N | подпись и дата | инв. N подл.

Позиция	Наименование и техническая характеристика	Тип, марка, обозначение документа, опросного листа	Код оборудования изделия, материала	Завод-изготовитель	Единица измерения	Количество	Масса единицы	Примечание
1	2	3	4	5	6	7	8	9
	Система В1							
1	Трубы стальные водогазопроводные оцинкованные Ф15	ГОСТ 3262-75*			м	14,00	1,28	
2	Трубопровод из стальных электросварных труб Ф57х3,5	ГОСТ 10704-91			м	1,50	4,62	
3	Гибкая подводка для приборов М 10*18 В1/2 40см			Казахстан	шт.	1		
4	Водомерный узел с водомером ВСХд-15 без обводной линией			Казахстан	комплект	1		
–	Водомер крыльчатый ВСХд-15	ВСХд-15			шт.	1		
–	Сетчатый фильтр Ø15				шт.	1		
–	Кран шаровый муфтовый Ø15			Казахстан	шт.	1		
–	Гибкая вставка резиновая муфтовая Ø15			Казахстан	шт.	1	0,68	
6	Пожарный шкаф на 1 пожарный кран :				компл	1		
	а) вентиль запорный пожарный с муфтой и цапкой для воды Ру-16 Ø 50	1Б1Р			шт	1	2,80	
	б) головка соединительная рукавная ГР Ø 50	ГОСТ 28352-89			шт	2	0,38	
	в) головка соединительная муфтовая ГМ Ø 50	ГОСТ 28352-89			шт	1	0,22	
	г) ствол пожарный ручной тип РС-70	ГОСТ 9923-80*Е			шт	1	0,30	на 1 комплект
	д) рукав пожарный напорный льняной L=20м Ø 50	ГОСТ Р 51049-2008			шт	1		
	ж) шкаф пожарный НЗК 540х1300(h)х230 (на 1 ПК и 1 огнетушитель)	ГОСТ Р 51844-2009			шт	1		
	е) огнетушитель порошковый ОП-10	ТУ 22-4780-80			шт	2	14,5	
7	Кран водоразборный Ø15	КВ-15			шт	1		

Взамен инв. N

подпись и дата

инв. N подл.

Изм.	Кол.уч	Лист	Nдок.	Подп.	Дата
Разработал		Гордеев			
Проверил		Югай А.			

Л-0246-5-ВК.С

Спецификация оборудования, изделий и материалов.

Стадия	Лист	Листов
РП	1	2

ТОО «КПИЦ «ЛИТЕРА 3»
ГСЛ № 15001739

Позиция	Наименование и техническая характеристика	Тип. марка. обозначение документа. опросного листа	Код оборудования. изделия. материала.	Завод-изготовитель	Единица измерения	Количество	Масса единицы	Примечание
1	2	3	4	5	6	7	8	9
	Система К1							
1	Трубы полиэтиленовые канализационные Ф50	ГОСТ 22689-89			м.	2,50		
2	Трубы полиэтиленовые канализационные Ф100	ГОСТ 22689-89			м.	6,00		
3	Умывальник керамический УмПк3сп, с бутылочным сифоном, выпуском				компл.	1		
4	Ревизия Ф100				шт.	1	10.0	
5	Труба гофрированная двухслойная из полипропилена, кольцевой жесткостью SN8 Ф100 (Выпуск К1) hзал-1,70м	ГОСТ Р 54475-2011			м.	5,00		
6	Упор бетонный В4				$м^3$	0,01		
7	Утеплитель вспененный каучук Ф100 b=5см	K-flex			м.	5,00		
	Система К3							
1	Трубы полиэтиленовые канализационные Ф100	ГОСТ 22689-89			м.	8,20		
2	Трап полиэтиленовый Ф100	ГОСТ 22689-89			шт	1		

Таблица колодцев

N колодца по плану	Марка колодца по грунтовым условиям	Диаметры трубопроводов, мм		N схемы узла	Диаметр колодца Дк, мм	Полная глубина колодца по профилю. Н,м.	Высотра рабочей части части, Нр, мм	Высота горловины hг, мм	Объем бетона на упоры, м3	Расход материалов																								Гидроизоляция	Объем основных конструкций, м	Объем конструкций горловины, м	кг	кг	кг	кг	кг	кг	кг	кг
										Днище			Рабочая часть						Плита перекрытия								Горловина				Кирпичная кладка, ряды	Тип люка	Стремянка				1,94	1,98	2,01	2,05	1,56	1,60	1,63	1,67
										Сборочные железобетонные элементы. Серия 3.900-1-14 Выпуск 1																																					
		Ду	dy							ПН10	ПН15	ПН20	КС10.6	КС10.9	КС15.6	КС15.9	КС20.6	КС20.9	ПП10	ПП13	1ПП15-1	1ПП15-2	2ПП15-1	2ПП15-2	1ПП20-1	1ПП20-2	КО6	КС7.3	КС7.9	КС10.3							МС-1	МС-2	МС-3	МС-4	МС-5	МС-6	МС-7	МС-8
1	2	3	4	5	6	7	8	9	10	11	12	13	14	15	16	17	18	19	20	21	22	23	24	25	26	27	28	29	30	31	32	33	34	35	36	37	38	39	40	41	42	43	44	45
ПГ-1	В-3	100	100		2000	3700	3000	700				1					2	2							1		2	1				С	С-2 С-2		3,06	0,09	12	0	0	12	4	0	0	4
2	В-3	100	100		1500	2950	2100	850			1				2	1					1						4	1				С	С-6		1,58	0,13	20	0	8	0	4	0	4	0
3	В-3	100	100		1500	3070	2400	670			1				1	2					1						1	1				С	С-5		1,715	0,07	8	0	12	0	4	0	4	0
ПГ-4	В-3	100	100		1500	2950	2100	850			1				2	1							1				4	1				С	С-6		1,52	0,13	20	0	8	0	4	0	4	0
5	В-3	100	100		1500	2950	2100	850			1				2	1					1						4	1				С	С-6		1,58	0,13	20	0	8	0	4	0	4	0
6	В-3	100	100		1500	2980	2100	880			1				2	1					1						4	1				С	С-6		1,58	0,13	20	0	8	0	4	0	4	0
7	В-3	100	100		1500	2950	2100	850			1				2	1					1						4	1				С	С-6		1,58	0,13	20	0	8	0	4	0	4	0
ПГ-8	В-3	100	100		2000	2910	2100	810				1					2	1								1	3	1				Т	С-6		2,47	0,11	16	0	0	8	4	0	0	4
9	В-3	100	100		1500	2800	2100	700			1				2	1						1					2	1				Т	С-6		1,58	0,09	12	0	8	0	4	0	4	0
10	В-3	100	100		1500	3170	2400	770			1				1	2					1						3	1				С	С-5		1,715	0,11	16	0	12	0	4	0	4	0
11	В-3	100	100		1500	2950	2100	850			1				2	1					1						4	1				С	С-6		1,58	0,13	20	0	8	0	4	0	4	0
12	В-3	100	100		1500	2770	2100	670			1				2	1						1					1	1				Т	С-6		1,58	0,07	8	0	8	0	4	0	4	0
ПГ-13	В-3	100	100		2000	2830	2100	730				1					2	1								1	2	1				Т	С-6		2,47	0,09	12	0	0	8	4	0	0	4
14	В-3	100	100		1500	2950	2100	850			1				2	1					1						4	1				С	С-6		1,58	0,13	20	0	8	0	4	0	4	0
15	В-3	100	100		1500	2950	2100	850			1				2	1					1						4	1				С	С-6		1,58	0,13	20	0	8	0	4	0	4	0
ПГ-16	В-3	100	100		2000	2980	2100	880				1					2	1							1		4	1				С	С-6		2,47	0,13	20	0	0	8	4	0	0	4
17	В-3	100	100		1500	2950	2100	850			1				2	1					1						4	1				С	С-6		1,58	0,13	20	0	8	0	4	0	4	0
18	В-3	100	100		1500	3050	2100	950			1				2	1					1						1	2				С	С-6		1,58	0,12	12	0	8	0	4	0	4	0
19	В-3	100	100		1500	2950	2100	850			1				2	1					1						4	1				С	С-6		1,58	0,13	20	0	8	0	4	0	4	0
ПГ-20	В-3	100	100		2000	2750	2100	650				1					2	1								1	1	1				Т	С-6		2,47	0,07	8	0	0	8	4	0	0	4
21	В-3	100	100		1500	2950	2100	850			1				2	1					1						4	1				С	С-6		1,58	0,13	20	0	8	0	4	0	4	0
22	В-3	100	100		1500	2750	2100	650			1				2	1						1					1	1				Т	С-6		1,58	0,07	8	0	8	0	4	0	4	0
ПГ-23	В-3	100	100		1500	3000	2100	900			1				2	1								1			5	1				Т	С-6		1,52	0,15	24	0	8	0	4	0	4	0
24	В-3	100	100		1500	2950	2100	850			1				2	1					1						4	1				С	С-6		1,58	0,13	20	0	8	0	4	0	4	0
25	В-3	100	100		2000	2750	2100	650				1					2	1								1	1	1				Т	С-6		2,47	0,07	8	0	0	8	4	0	0	4
26	В-3	100	100		1500	2790	2100	690			1				2	1						1					2	1				Т	С-6		1,58	0,09	12	0	8	0	4	0	4	0
27	В-3	100	100		2000	2750	2100	650				1					2	1								1	1	1				Т	С-6		2,47	0,07	8	0	0	8	4	0	0	4
28	В-3	100	100		1500	2950	2100	850			1				2	1					1						4	1				С	С-6		1,58	0,13	20	0	8	0	4	0	4	0
ПГ-29	В-3	100	100		1500	2950	2100	850			1				2	1							1				4	1				С	С-6		1,52	0,13	20	0	8	0	4	0	4	0

Таблица колодцев

N колодца по плану	Марка колодца по грунтовым условиям	Диаметры трубопроводов, мм		N схемы узла	Диаметр колодца Дк, мм	Полная глубина колодца по профилю. Н,м.	Высотра рабочей части части, Нр, мм	Высота горловины hг, мм	Объем бетона на упоры, м3	Расход материалов																							Гидроизоляция	Объем основных конструкций, м	Объем конструкций горловины, м	кг	кг	кг	кг	кг	кг	кг	кг
										Днище			Рабочая часть						Плита перекрытия								Горловина				Кирпичная кладка, ряды	Тип люка	Стремянка				1,94	1,98	2,01	2,05	1,56	1,60	1,63	1,67
										Сборочные железобетонные элементы. Серия 3.900-1-14 Выпуск 1																																				
		Ду	dy							ПН10	ПН15	ПН20	КС10.6	КС10.9	КС15.6	КС15.9	КС20.6	КС20.9	ПП10	ПП13	1ПП15-1	1ПП15-2	2ПП15-1	2ПП15-2	1ПП20-1	1ПП20-2	КО6	КС7.3	КС7.9	КС10.3							МС-1	МС-2	МС-3	МС-4	МС-5	МС-6	МС-7	МС-8
1	2	3	4	5	6	7	8	9	10	11	12	13	14	15	16	17	18	19	20	21	22	23	24	25	26	27	28	29	30	31	32	33	34	35	36	37	38	39	40	41	42	43	44	45
30	В-3		50		1500	3950	3000	950			1				2	2					1						1	2				С	С-2 С-2		1,98	0,12	12	0	12	0	4	0	4	0
31	В-3	100	100		1500	2950	2100	850			1				2	1					1						4	1				С	С-6		1,58	0,13	20	0	8	0	4	0	4	0
32	В-3	100	100		1500	2950	2100	850			1				2	1					1						4	1				С	С-6		1,58	0,13	20	0	8	0	4	0	4	0
33	В-3	100	100		1500	2860	2100	760			1				2	1						1					3	1				Т	С-6		1,58	0,11	16	0	8	0	4	0	4	0
34	В-3	100	100		1500	3130	2400	730			1				1	2					1						2	1				С	С-5		1,715	0,09	12	0	12	0	4	0	4	0
35	В-3	100	100		1500	3040	2100	940			1				2	1					1						1	2				С	С-6		1,58	0,12	12	0	8	0	4	0	4	0
36	В-3	100	100		1500	2750	2100	650			1				2	1						1					1	1				Т	С-6		1,58	0,07	8	0	8	0	4	0	4	0
ПГ-37	В-3	100	100		2000	3130	2400	730				1					1	2								1	2	1				Т	С-5		2,67	0,09	12	0	0	12	4	0	0	4
38	В-3	100	100		1500	2850	2100	750			1				2	1						1					3	1				Т	С-6		1,58	0,11	16	0	8	0	4	0	4	0
39	В-3	100	100		1500	2860	2100	760			1				2	1						1					3	1				Т	С-6		1,58	0,11	16	0	8	0	4	0	4	0
40	В-3	100	100		1500	2960	2100	860			1				2	1					1						4	1				С	С-6		1,58	0,13	20	0	8	0	4	0	4	0
ПГ-41	В-3	100	100		2000	2970	2400	570				1					1	2							1		4					С	С-5		2,67	0,08	12	0	0	12	4	0	0	4
42	В-3	100	100		1500	3030	2100	930			1				2	1					1						1	2				С	С-6		1,58	0,12	12	0	8	0	4	0	4	0
43	В-3	100	100		1500	2940	2100	840			1				2	1						1					4	1				Т	С-6		1,58	0,13	20	0	8	0	4	0	4	0
44	В-3	100	100		1500	3300	2400	900			1				1	2					1						5	1				С	С-5		1,715	0,15	24	0	12	0	4	0	4	0
ПГ-45	В-3	100	100		2000	3740	3000	740				1					2	2							1		2	1				С	С-2 С-2		3,06	0,09	12	0	0	12	4	0	0	4
46	В-3	100	100		1500	2950	2100	850			1				2	1					1						4	1				С	С-6		1,58	0,13	20	0	8	0	4	0	4	0
ПГ-47	В-3	100	100		1500	3000	2100	900			1				2	1							1				5	1				С	С-6		1,52	0,15	24	0	8	0	4	0	4	0
48	В-3	100	100		1500	2950	2100	850			1				2	1					1						4	1				С	С-6		1,58	0,13	20	0	8	0	4	0	4	0
ПГ-49	В-3	100	100		2000	2750	2100	650				1					2	1								1	1	1				Т	С-6		2,47	0,07	8	0	0	8	4	0	0	4
50	В-3	100	100		1500	2860	2100	760			1				2	1						1					3	1				Т	С-6		1,58	0,11	16	0	8	0	4	0	4	0
ПГ-51	В-3	100	100		2000	2950	2100	850				1					2	1							1		4	1				С	С-6		2,47	0,13	20	0	0	8	4	0	0	4
52	В-3	100	100		1500	3110	2400	710			1				1	2					1						2	1				С	С-5		1,715	0,09	12	0	12	0	4	0	4	0
53	В-3	100	100		1500	2750	2100	650			1				2	1						1					1	1				Т	С-6		1,58	0,07	8	0	8	0	4	0	4	0
ПГ-54	В-3	100	100		2000	4090	3300	790				1					1	3							1		3	1				С	С-2 С-3		3,26	0,11	16	0	0	8	8	0	0	8
55	В-3	100	100		1500	2950	2100	850			1				2	1					1						4	1				С	С-6		1,58	0,13	20	0	8	0	4	0	4	0
ПГ-56	В-3	100	100		2000	2950	2100	850				1					2	1							1		4	1				С	С-6		2,47	0,13	20	0	0	8	4	0	0	4
57	В-3	100	100		1500	2970	2100	870			1				2	1					1						4	1				С	С-6		1,58	0,13	20	0	8	0	4	0	4	0
58	В-3	100	100		1500	2750	2100	650			1				2	1						1					1	1				Т	С-6		1,58	0,07	8	0	8	0	4	0	4	0
ПГ-59	В-3	100	100		2000	3500	2700	800				1						3								1	3	1				Т	С-7		2,87	0,11	16	0	0	12	4	0	0	4
60	В-3	100	100		1500	2750	2100	650			1				2	1						1					1	1				Т	С-6		1,58	0,07	8	0	8	0	4	0	4	0
61	В-3	100	100		1500	2950	2100	850			1				2	1					1						4	1				С	С-6		1,58	0,13	20	0	8	0	4	0	4	0
ПГ-62	В-3	100	100		2000	2950	2100	850				1					2	1							1		4	1				С	С-6		2,47	0,13	20	0	0	8	4	0	0	4
63	В-3	100	100		1500	2950	2100	850			1				2	1					1						4	1				С	С-6		1,58	0,13	20	0	8	0	4	0	4	0
64	В-3	100	50		1500	2750	2100	650			1				2	1						1					1	1				Т	С-6		1,58	0,07	8	0	8	0	4	0	4	0

Таблица колодцев

N колодца по плану	Марка колодца по грунтовым условиям	Диаметры трубопроводов, мм		N схемы узла	Диаметр колодца Дк, мм	Полная глубина колодца по профилю. Н,м.	Высотра рабочей части части, Нр, мм	Высота горловины hг, мм	Объем бетона на упоры, м3	Расход материалов																																		
										Днище			Рабочая часть						Плита перекрытия								Горловина				Кирпичная кладка, ряды	Тип люка	Стремянка	Гидроизоляция	Объем основных конструкций, м	Объем конструкций горловины, м	кг	кг	кг	кг	кг	кг	кг	кг
										Сборочные железобетонные элементы. Серия 3.900-1-14 Выпуск 1																												1,94	1,98	2,01	2,05	1,56	1,60	1,63	1,67
		Ду	dy							ПН10	ПН15	ПН20	КС10.6	КС10.9	КС15.6	КС15.9	КС20.6	КС20.9	ПП10	ПП13	1ПП15-1	1ПП15-2	2ПП15-1	2ПП15-2	1ПП20-1	1ПП20-2	КО6	КС7.3	КС7.9	КС10.3							МС-1	МС-2	МС-3	МС-4	МС-5	МС-6	МС-7	МС-8
1	2	3	4	5	6	7	8	9	10	11	12	13	14	15	16	17	18	19	20	21	22	23	24	25	26	27	28	29	30	31	32	33	34	35	36	37	38	39	40	41	42	43	44	45
ПГ-65	В-3	100	100		2000	2950	2100	850				1					2	1							1		4	1				С	С-6		2,47	0,13	20	0	0	8	4	0	0	4
66	В-3	100	100		1500	2950	2100	850			1				2	1					1						4	1				С	С-6		1,58	0,13	20	0	8	0	4	0	4	0
ПГ-67	В-3	100	100		2000	3050	2100	950				1					2	1							1		1	2				С	С-6		2,47	0,12	12	0	0	8	4	0	0	4
68	В-3	100	100		1500	2830	2100	730			1				2	1						1					2	1				Т	С-6		1,58	0,09	12	0	8	0	4	0	4	0
69	В-3	100	100		1500	3110	2400	710			1				1	2					1						2	1				С	С-5		1,715	0,09	12	0	12	0	4	0	4	0
70	В-3	100	100		1500	2970	2100	870			1				2	1					1						4	1				С	С-6		1,58	0,13	20	0	8	0	4	0	4	0
ПГ-71	В-3	100	100		1500	2750	2100	650			1				2	1								1			1	1				Т	С-6		1,52	0,07	8	0	8	0	4	0	4	0
72	В-3	100	100		1500	3700	3000	700			1				2	2					1						2	1				С	С-2 С-2		1,98	0,09	12	0	12	0	4	0	4	0
ПГ-73	В-3	100	100		1500	2950	2100	850			1				2	1							1				4	1				С	С-6		1,52	0,13	20	0	8	0	4	0	4	0
74	В-3	100	100		1500	3700	2700	1000			1					3					1						2	2				С	С-7		1,85	0,14	16	0	12	0	4	0	4	0
75	В-3	100	100		1500	3520	2700	820			1					3						1					4	1				Т	С-7		1,85	0,13	20	0	12	0	4	0	4	0
76	В-3		50		1500	2750	2100	650			1				2	1						1					1	1				Т	С-6		1,58	0,07	8	0	8	0	4	0	4	0
77	В-3	50	50		1500	2750	2100	650			1				2	1						1					1	1				Т	С-6		1,58	0,07	8	0	8	0	4	0	4	0
78	В-3		50		1500	3700	2700	1000			1					3					1						2	2				С	С-7		1,85	0,14	16	0	12	0	4	0	4	0
79	В-3	100	100		1500	2900	2100	800			1				2	1						1					3	1				Т	С-6		1,58	0,11	16	0	8	0	4	0	4	0
80	В-3		50		1500	3500	2700	800			1					3						1					3	1				Т	С-7		1,85	0,11	16	0	12	0	4	0	4	0
81	В-3	100	100		1500	3700	2700	1000			1					3					1						2	2				С	С-7		1,85	0,14	16	0	12	0	4	0	4	0
82	В-3	100	100		1500	2950	2100	850			1				2	1					1						4	1				С	С-6		1,58	0,13	20	0	8	0	4	0	4	0
83	В-3	100	50		1500	2950	2100	850			1				2	1					1						4	1				С	С-6		1,58	0,13	20	0	8	0	4	0	4	0
84	В-3	100	100		1500	3500	2700	800			1					3						1					3	1				Т	С-7		1,85	0,11	16	0	12	0	4	0	4	0
85	В-3	100	100		1500	2830	2100	730			1				2	1						1					2	1				Т	С-6		1,58	0,09	12	0	8	0	4	0	4	0
86	В-3	100	100		1500	2950	2100	850			1				2	1					1						4	1				С	С-6		1,58	0,13	20	0	8	0	4	0	4	0
87	В-3	50			1500	3700	3000	700			1				2	2					1						2	1				С	С-2 С-2		1,98	0,09	12	0	12	0	4	0	4	0
88	В-3	50			1500	2950	2100	850			1				2	1					1						4	1				С	С-6		1,58	0,13	20	0	8	0	4	0	4	0
89	В-3	50			1500	2950	2100	850			1				2	1					1						4	1				С	С-6		1,58	0,13	20	0	8	0	4	0	4	0
90	В-3	50			1500	2950	2100	850			1				2	1					1						4	1				С	С-6		1,58	0,13	20	0	8	0	4	0	4	0
91	В-3	50			1500	2950	2100	850			1				2	1					1						4	1				С	С-6		1,58	0,13	20	0	8	0	4	0	4	0
92	В-3	100	100		2000	2950	2100	850				1					2	1							1		4	1				С	С-6		2,47	0,13	20	0	0	8	4	0	0	4
93	В-3	100	100		2000	3700	2700	1000				1						3							1		2	2				С	С-7		2,87	0,14	16	0	0	12	4	0	0	4
94	В-3	100	100		1500	2950	2100	850			1				2	1					1						4	1				С	С-6		1,58	0,13	20	0	8	0	4	0	4	0
95	В-3	100	100		1500	3500	2700	800			1					3						1					3	1				Т	С-7		1,85	0,11	16	0	12	0	4	0	4	0
96	В-3	100	100		2000	2950	2100	850				1					2	1							1		4	1				С	С-6		2,47	0,13	20	0	0	8	4	0	0	4
Итого											75	21			130	98	35	31			46	23	4	2	13	8	281	104									1536	0	664	192	388	0	300	88

Таблица колодцев

N колодца по плану	Марка колодца по грунтовым условиям	Диаметры трубопроводов, мм		N схемы узла	Диаметр колодца Дк, мм	Полная глубина колодца по профилю. Н,м.	Высотра рабочей части части, Нр, мм	Высота горловины hг, мм	Объем бетона на упоры, м3	Расход материалов																								Гидроизоляция	Объем основных конструкций, м	Объем конструкций горловины, м	кг	кг	кг	кг	кг	кг	кг	кг
										Днище			Рабочая часть						Плита перекрытия								Горловина				Кирпичная кладка, ряды	Тип люка	Стремянка				1,94	1,98	2,01	2,05	1,56	1,60	1,63	1,67
										Сборочные железобетонные элементы. Серия 3.900-1-14 Выпуск 1																																					
		Ду	dy							ПН10	ПН15	ПН20	КС10.6	КС10.9	КС15.6	КС15.9	КС20.6	КС20.9	ПП10	ПП13	1ПП15-1	1ПП15-2	2ПП15-1	2ПП15-2	1ПП20-1	1ПП20-2	КО6	КС7.3	КС7.9	КС10.3							МС-1	МС-2	МС-3	МС-4	МС-5	МС-6	МС-7	МС-8
1	2	3	4	5	6	7	8	9	10	11	12	13	14	15	16	17	18	19	20	21	22	23	24	25	26	27	28	29	30	31	32	33	34	35	36	37	38	39	40	41	42	43	44	45
ПГ-1	В-3	100	100		2000	3700	3000	700				1					2	2							1		2	1				С	С-2 С-2		3,06	0,09	12	0	0	12	4	0	0	4
2	В-3	100	100		1500	2950	2100	850			1				2	1					1						4	1				С	С-6		1,58	0,13	20	0	8	0	4	0	4	0
3	В-3	100	100		1500	3070	2400	670			1				1	2					1						1	1				С	С-5		1,715	0,07	8	0	12	0	4	0	4	0
ПГ-4	В-3	100	100		1500	2950	2100	850			1				2	1							1				4	1				С	С-6		1,52	0,13	20	0	8	0	4	0	4	0
5	В-3	100	100		1500	2950	2100	850			1				2	1					1						4	1				С	С-6		1,58	0,13	20	0	8	0	4	0	4	0
6	В-3	100	100		1500	2980	2100	880			1				2	1					1						4	1				С	С-6		1,58	0,13	20	0	8	0	4	0	4	0
7	В-3	100	100		1500	2950	2100	850			1				2	1					1						4	1				С	С-6		1,58	0,13	20	0	8	0	4	0	4	0
ПГ-8	В-3	100	100		2000	2910	2100	810				1					2	1								1	3	1				Т	С-6		2,47	0,11	16	0	0	8	4	0	0	4
9	В-3	100	100		1500	2800	2100	700			1				2	1						1					2	1				Т	С-6		1,58	0,09	12	0	8	0	4	0	4	0
10	В-3	100	100		1500	3170	2400	770			1				1	2					1						3	1				С	С-5		1,715	0,11	16	0	12	0	4	0	4	0
11	В-3	100	100		1500	2950	2100	850			1				2	1					1						4	1				С	С-6		1,58	0,13	20	0	8	0	4	0	4	0
12	В-3	100	100		1500	2770	2100	670			1				2	1						1					1	1				Т	С-6		1,58	0,07	8	0	8	0	4	0	4	0
ПГ-13	В-3	100	100		2000	2830	2100	730				1					2	1								1	2	1				Т	С-6		2,47	0,09	12	0	0	8	4	0	0	4
14	В-3	100	100		1500	2950	2100	850			1				2	1					1						4	1				С	С-6		1,58	0,13	20	0	8	0	4	0	4	0
15	В-3	100	100		1500	2950	2100	850			1				2	1					1						4	1				С	С-6		1,58	0,13	20	0	8	0	4	0	4	0
ПГ-16	В-3	100	100		2000	2980	2100	880				1					2	1							1		4	1				С	С-6		2,47	0,13	20	0	0	8	4	0	0	4
17	В-3	100	100		1500	2950	2100	850			1				2	1					1						4	1				С	С-6		1,58	0,13	20	0	8	0	4	0	4	0
18	В-3	100	100		1500	3050	2100	950			1				2	1					1						1	2				С	С-6		1,58	0,12	12	0	8	0	4	0	4	0
19	В-3	100	100		1500	2950	2100	850			1				2	1					1						4	1				С	С-6		1,58	0,13	20	0	8	0	4	0	4	0
ПГ-20	В-3	100	100		2000	2750	2100	650				1					2	1								1	1	1				Т	С-6		2,47	0,07	8	0	0	8	4	0	0	4
21	В-3	100	100		1500	2950	2100	850			1				2	1					1						4	1				С	С-6		1,58	0,13	20	0	8	0	4	0	4	0
22	В-3	100	100		1500	2750	2100	650			1				2	1						1					1	1				Т	С-6		1,58	0,07	8	0	8	0	4	0	4	0
ПГ-23	В-3	100	100		1500	3000	2100	900			1				2	1								1			5	1				Т	С-6		1,52	0,15	24	0	8	0	4	0	4	0
24	В-3	100	100		1500	2950	2100	850			1				2	1					1						4	1				С	С-6		1,58	0,13	20	0	8	0	4	0	4	0
25	В-3	100	100		2000	2750	2100	650				1					2	1								1	1	1				Т	С-6		2,47	0,07	8	0	0	8	4	0	0	4
26	В-3	100	100		1500	2790	2100	690			1				2	1						1					2	1				Т	С-6		1,58	0,09	12	0	8	0	4	0	4	0
27	В-3	100	100		2000	2750	2100	650				1					2	1								1	1	1				Т	С-6		2,47	0,07	8	0	0	8	4	0	0	4
28	В-3	100	100		1500	2950	2100	850			1				2	1					1						4	1				С	С-6		1,58	0,13	20	0	8	0	4	0	4	0
ПГ-29	В-3	100	100		1500	2950	2100	850			1				2	1							1				4	1				С	С-6		1,52	0,13	20	0	8	0	4	0	4	0

Таблица колодцев

N колодца по плану	Марка колодца по грунтовым условиям	Диаметры трубопроводов, мм		N схемы узла	Диаметр колодца Дк, мм	Полная глубина колодца по профилю. Н,м.	Высотра рабочей части части, Нр, мм	Высота горловины hг, мм	Объем бетона на упоры, м3	Расход материалов																							Гидроизоляция	Объем основных конструкций, м	Объем конструкций горловины, м	кг	кг	кг	кг	кг	кг	кг	кг
										Днище			Рабочая часть						Плита перекрытия								Горловина				Кирпичная кладка, ряды	Тип люка	Стремянка				1,94	1,98	2,01	2,05	1,56	1,60	1,63	1,67
										Сборочные железобетонные элементы. Серия 3.900-1-14 Выпуск 1																																				
		Ду	dy							ПН10	ПН15	ПН20	КС10.6	КС10.9	КС15.6	КС15.9	КС20.6	КС20.9	ПП10	ПП13	1ПП15-1	1ПП15-2	2ПП15-1	2ПП15-2	1ПП20-1	1ПП20-2	КО6	КС7.3	КС7.9	КС10.3							МС-1	МС-2	МС-3	МС-4	МС-5	МС-6	МС-7	МС-8
1	2	3	4	5	6	7	8	9	10	11	12	13	14	15	16	17	18	19	20	21	22	23	24	25	26	27	28	29	30	31	32	33	34	35	36	37	38	39	40	41	42	43	44	45
30	В-3		50		1500	3950	3000	950			1				2	2					1						1	2				С	С-2 С-2		1,98	0,12	12	0	12	0	4	0	4	0
31	В-3	100	100		1500	2950	2100	850			1				2	1					1						4	1				С	С-6		1,58	0,13	20	0	8	0	4	0	4	0
32	В-3	100	100		1500	2950	2100	850			1				2	1					1						4	1				С	С-6		1,58	0,13	20	0	8	0	4	0	4	0
33	В-3	100	100		1500	2860	2100	760			1				2	1						1					3	1				Т	С-6		1,58	0,11	16	0	8	0	4	0	4	0
34	В-3	100	100		1500	3130	2400	730			1				1	2					1						2	1				С	С-5		1,715	0,09	12	0	12	0	4	0	4	0
35	В-3	100	100		1500	3040	2100	940			1				2	1					1						1	2				С	С-6		1,58	0,12	12	0	8	0	4	0	4	0
36	В-3	100	100		1500	2750	2100	650			1				2	1						1					1	1				Т	С-6		1,58	0,07	8	0	8	0	4	0	4	0
ПГ-37	В-3	100	100		2000	3130	2400	730				1					1	2								1	2	1				Т	С-5		2,67	0,09	12	0	0	12	4	0	0	4
38	В-3	100	100		1500	2850	2100	750			1				2	1						1					3	1				Т	С-6		1,58	0,11	16	0	8	0	4	0	4	0
39	В-3	100	100		1500	2860	2100	760			1				2	1						1					3	1				Т	С-6		1,58	0,11	16	0	8	0	4	0	4	0
40	В-3	100	100		1500	2960	2100	860			1				2	1					1						4	1				С	С-6		1,58	0,13	20	0	8	0	4	0	4	0
ПГ-41	В-3	100	100		2000	2970	2400	570				1					1	2							1		4					С	С-5		2,67	0,08	12	0	0	12	4	0	0	4
42	В-3	100	100		1500	3030	2100	930			1				2	1					1						1	2				С	С-6		1,58	0,12	12	0	8	0	4	0	4	0
43	В-3	100	100		1500	2940	2100	840			1				2	1						1					4	1				Т	С-6		1,58	0,13	20	0	8	0	4	0	4	0
44	В-3	100	100		1500	3300	2400	900			1				1	2					1						5	1				С	С-5		1,715	0,15	24	0	12	0	4	0	4	0
ПГ-45	В-3	100	100		2000	3740	3000	740				1					2	2							1		2	1				С	С-2 С-2		3,06	0,09	12	0	0	12	4	0	0	4
46	В-3	100	100		1500	2950	2100	850			1				2	1					1						4	1				С	С-6		1,58	0,13	20	0	8	0	4	0	4	0
ПГ-47	В-3	100	100		1500	3000	2100	900			1				2	1							1				5	1				С	С-6		1,52	0,15	24	0	8	0	4	0	4	0
48	В-3	100	100		1500	2950	2100	850			1				2	1					1						4	1				С	С-6		1,58	0,13	20	0	8	0	4	0	4	0
ПГ-49	В-3	100	100		2000	2750	2100	650				1					2	1								1	1	1				Т	С-6		2,47	0,07	8	0	0	8	4	0	0	4
50	В-3	100	100		1500	2860	2100	760			1				2	1						1					3	1				Т	С-6		1,58	0,11	16	0	8	0	4	0	4	0
ПГ-51	В-3	100	100		2000	2950	2100	850				1					2	1							1		4	1				С	С-6		2,47	0,13	20	0	0	8	4	0	0	4
52	В-3	100	100		1500	3110	2400	710			1				1	2					1						2	1				С	С-5		1,715	0,09	12	0	12	0	4	0	4	0
53	В-3	100	100		1500	2750	2100	650			1				2	1						1					1	1				Т	С-6		1,58	0,07	8	0	8	0	4	0	4	0
ПГ-54	В-3	100	100		2000	4090	3300	790				1					1	3							1		3	1				С	С-2 С-3		3,26	0,11	16	0	0	8	8	0	0	8
55	В-3	100	100		1500	2950	2100	850			1				2	1					1						4	1				С	С-6		1,58	0,13	20	0	8	0	4	0	4	0
ПГ-56	В-3	100	100		2000	2950	2100	850				1					2	1							1		4	1				С	С-6		2,47	0,13	20	0	0	8	4	0	0	4
57	В-3	100	100		1500	2970	2100	870			1				2	1					1						4	1				С	С-6		1,58	0,13	20	0	8	0	4	0	4	0
58	В-3	100	100		1500	2750	2100	650			1				2	1						1					1	1				Т	С-6		1,58	0,07	8	0	8	0	4	0	4	0
ПГ-59	В-3	100	100		2000	3500	2700	800				1						3								1	3	1				Т	С-7		2,87	0,11	16	0	0	12	4	0	0	4
60	В-3	100	100		1500	2750	2100	650			1				2	1						1					1	1				Т	С-6		1,58	0,07	8	0	8	0	4	0	4	0
61	В-3	100	100		1500	2950	2100	850			1				2	1					1						4	1				С	С-6		1,58	0,13	20	0	8	0	4	0	4	0
ПГ-62	В-3	100	100		2000	2950	2100	850				1					2	1							1		4	1				С	С-6		2,47	0,13	20	0	0	8	4	0	0	4
63	В-3	100	100		1500	2950	2100	850			1				2	1					1						4	1				С	С-6		1,58	0,13	20	0	8	0	4	0	4	0
64	В-3	100	50		1500	2750	2100	650			1				2	1						1					1	1				Т	С-6		1,58	0,07	8	0	8	0	4	0	4	0

Таблица колодцев

N колодца по плану	Марка колодца по грунтовым условиям	Диаметры трубопроводов, мм		N схемы узла	Диаметр колодца Дк, мм	Полная глубина колодца по профилю. Н,м.	Высотра рабочей части части, Нр, мм	Высота горловины hг, мм	Объем бетона на упоры, м3	Расход материалов																																		
										Днище			Рабочая часть						Плита перекрытия								Горловина				Кирпичная кладка, ряды	Тип люка	Стремянка	Гидроизоляция	Объем основных конструкций, м	Объем конструкций горловины, м	кг	кг	кг	кг	кг	кг	кг	кг
										Сборочные железобетонные элементы. Серия 3.900-1-14 Выпуск 1																												1,94	1,98	2,01	2,05	1,56	1,60	1,63	1,67
		Ду	dy							ПН10	ПН15	ПН20	КС10.6	КС10.9	КС15.6	КС15.9	КС20.6	КС20.9	ПП10	ПП13	1ПП15-1	1ПП15-2	2ПП15-1	2ПП15-2	1ПП20-1	1ПП20-2	КО6	КС7.3	КС7.9	КС10.3							МС-1	МС-2	МС-3	МС-4	МС-5	МС-6	МС-7	МС-8
1	2	3	4	5	6	7	8	9	10	11	12	13	14	15	16	17	18	19	20	21	22	23	24	25	26	27	28	29	30	31	32	33	34	35	36	37	38	39	40	41	42	43	44	45
ПГ-65	В-3	100	100		2000	2950	2100	850				1					2	1							1		4	1				С	С-6		2,47	0,13	20	0	0	8	4	0	0	4
66	В-3	100	100		1500	2950	2100	850			1				2	1					1						4	1				С	С-6		1,58	0,13	20	0	8	0	4	0	4	0
ПГ-67	В-3	100	100		2000	3050	2100	950				1					2	1							1		1	2				С	С-6		2,47	0,12	12	0	0	8	4	0	0	4
68	В-3	100	100		1500	2830	2100	730			1				2	1						1					2	1				Т	С-6		1,58	0,09	12	0	8	0	4	0	4	0
69	В-3	100	100		1500	3110	2400	710			1				1	2					1						2	1				С	С-5		1,715	0,09	12	0	12	0	4	0	4	0
70	В-3	100	100		1500	2970	2100	870			1				2	1					1						4	1				С	С-6		1,58	0,13	20	0	8	0	4	0	4	0
ПГ-71	В-3	100	100		1500	2750	2100	650			1				2	1								1			1	1				Т	С-6		1,52	0,07	8	0	8	0	4	0	4	0
72	В-3	100	100		1500	3700	3000	700			1				2	2					1						2	1				С	С-2 С-2		1,98	0,09	12	0	12	0	4	0	4	0
ПГ-73	В-3	100	100		1500	2950	2100	850			1				2	1							1				4	1				С	С-6		1,52	0,13	20	0	8	0	4	0	4	0
74	В-3	100	100		1500	3700	2700	1000			1					3					1						2	2				С	С-7		1,85	0,14	16	0	12	0	4	0	4	0
75	В-3	100	100		1500	3520	2700	820			1					3						1					4	1				Т	С-7		1,85	0,13	20	0	12	0	4	0	4	0
76	В-3		50		1500	2750	2100	650			1				2	1						1					1	1				Т	С-6		1,58	0,07	8	0	8	0	4	0	4	0
77	В-3	50	50		1500	2750	2100	650			1				2	1						1					1	1				Т	С-6		1,58	0,07	8	0	8	0	4	0	4	0
78	В-3		50		1500	3700	2700	1000			1					3					1						2	2				С	С-7		1,85	0,14	16	0	12	0	4	0	4	0
79	В-3	100	100		1500	2900	2100	800			1				2	1						1					3	1				Т	С-6		1,58	0,11	16	0	8	0	4	0	4	0
80	В-3		50		1500	3500	2700	800			1					3						1					3	1				Т	С-7		1,85	0,11	16	0	12	0	4	0	4	0
81	В-3	100	100		1500	3700	2700	1000			1					3					1						2	2				С	С-7		1,85	0,14	16	0	12	0	4	0	4	0
82	В-3	100	100		1500	2950	2100	850			1				2	1					1						4	1				С	С-6		1,58	0,13	20	0	8	0	4	0	4	0
83	В-3	100	50		1500	2950	2100	850			1				2	1					1						4	1				С	С-6		1,58	0,13	20	0	8	0	4	0	4	0
84	В-3	100	100		1500	3500	2700	800			1					3						1					3	1				Т	С-7		1,85	0,11	16	0	12	0	4	0	4	0
85	В-3	100	100		1500	2830	2100	730			1				2	1						1					2	1				Т	С-6		1,58	0,09	12	0	8	0	4	0	4	0
86	В-3	100	100		1500	2950	2100	850			1				2	1					1						4	1				С	С-6		1,58	0,13	20	0	8	0	4	0	4	0
87	В-3	50			1500	3700	3000	700			1				2	2					1						2	1				С	С-2 С-2		1,98	0,09	12	0	12	0	4	0	4	0
88	В-3	50			1500	2950	2100	850			1				2	1					1						4	1				С	С-6		1,58	0,13	20	0	8	0	4	0	4	0
89	В-3	50			1500	2950	2100	850			1				2	1					1						4	1				С	С-6		1,58	0,13	20	0	8	0	4	0	4	0
90	В-3	50			1500	2950	2100	850			1				2	1					1						4	1				С	С-6		1,58	0,13	20	0	8	0	4	0	4	0
91	В-3	50			1500	2950	2100	850			1				2	1					1						4	1				С	С-6		1,58	0,13	20	0	8	0	4	0	4	0
92	В-3	100	100		2000	2950	2100	850				1					2	1							1		4	1				С	С-6		2,47	0,13	20	0	0	8	4	0	0	4
93	В-3	100	100		2000	3700	2700	1000				1						3							1		2	2				С	С-7		2,87	0,14	16	0	0	12	4	0	0	4
94	В-3	100	100		1500	2950	2100	850			1				2	1					1						4	1				С	С-6		1,58	0,13	20	0	8	0	4	0	4	0
95	В-3	100	100		1500	3500	2700	800			1					3						1					3	1				Т	С-7		1,85	0,11	16	0	12	0	4	0	4	0
96	В-3	100	100		2000	2950	2100	850				1					2	1							1		4	1				С	С-6		2,47	0,13	20	0	0	8	4	0	0	4
Итого											75	21			130	98	35	31			46	23	4	2	13	8	281	104									1536	0	664	192	388	0	300	88