Утвержден приказом
Министра по инвестициям и развитию
Республики Казахстан
от 24 апреля 2017 года № 234
форма

Акт приемки объекта в эксплуатацию

"30" июнь 2022 года

Заказчик
КГУ "Управление строительства города Алматы" Руководитель Шаханов Бейбут Маратханович, БИН 011240001633, город Алматы, Площадь Республики, 4, 2716623
фамилия, имя, отчество (при его наличии) ИИН, телефон – для физических лиц, наименование организации - для юридических лиц, БИН, телефон, почтовый индекс, область, город, район, населенный пункт, наименование улицы, номер дома/здания (стационарного помещения)

на основании:

Декларации о соответствии (прилагается) ***от «28» июнь 2022 года, ТОО «Энергохолдинг LTD» Заместитель директора Шакенов Насибулла Гизатович, Алматинская обляасть, Кербулакский район, село Сарыозек, Сарыозекский сельский округ, ул. Жибек Жолы №71, БИН000440000132, тел. 87273776810***
дата подписания декларации, наименование подрядной (генподрядной) организации, фамилия, имя, отчество (при его наличии) руководителя, юридический адрес, БИН, телефон

Заключения о качестве строительно-монтажных работ (прилагается) от «28» июнь ***2022г. ТОО "Аймереке" Тыханов Руслан Бахытжанович; аттестат эксперта KZ71VJE00046934; от 27.05.2019.***
дата подписания заключения, наименование организации, фамилия, имя, отчество (при его наличии) экспертов технического надзора, № и дата получения аттестатов, БИН, телефон

Заключения о соответствии выполненных работ проекту (прилагается***) от «28» июнь 2022 г ТОО «НИИ «Алматыгенплан» Нахметова Гульнара Майдановна***
дата подписания заключения, наименование организации, фамилия, имя, отчество (при его наличии) экспертов авторского надзора, № и дата получения аттестатов, БИН, телефон

произведя осмотр готовности предъявленного подрядчиком (генеральным подрядчиком) к приемке в эксплуатацию объекта:
"Разработка проекта развития физкультурно – оздоровительных центров. г. Алматы, Жетысуский район, улица Казыбаева». Генплан. Наружные инженерные сети (ТС, НВК, НСС, НЭС) новое строительство, уровень ответственности II нормальный, технически не сложный
наименование объекта, вид строительства (новое, расширение, реконструкция, техническое перевооружение, модернизация, капитальный ремонт), уровень ответственности, техническая и технологическая сложность объекта по адресу
г.Алматы, Жетысуский, мкр. Кулагер, ул.Казыбаева
(область, район, населенный пункт, микрорайон, квартал, улица, номер дома (корпуса)

проверив комплектность исполнительной технической документации, в том числе посредством электронного модуля исполнительной технической документации "__"_____20__ года, дата ознакомления подтверждает что:

1. Строительство объекта осуществлено на основании:

1) правоустанавливающего документа на земельный участок: ***«Выписка из постановления акимата г. Алматы №3/226-550»; «Договор о временном безвозмездном землепользовании от "21" 09 2020 года №2392»; «Акт на право временного безвозмездного землепользования №0050071 кадастровый № 20-314-001-256»;***
документ, подтверждающий наступление юридических фактов (юридических составов), на основании которых возникают, изменяются или прекращаются права на земельный участок, в том числе договоры, решения судов, правовые акты исполнительных органов, свидетельство о праве на наследство, передаточный акт или разделительный баланс при реорганизации негосударственных юридических лиц, владеющих земельным участком на праве собственности или выкупивших право временного возмездного землепользования (аренды).

либо решения о реконструкции (перепланировке, переоборудовании) помещений (отдельных частей) существующих зданий от "___"_____20___года

№_____;

наименование органа вынесшего решение

2) талона о приеме уведомления о начале строительно-монтажных работ ***КГУ "Управление строительства города Алматы" KZ79REA00249319 от 22.10.2021.***

наименование органа принявшего уведомление, дата и № принятия талона

3) проекта (проектно-сметной документации) ***ТОО «НИИ «Алматыгенплан» №06/2020 (ГП, НВК, ЭС, ЭН, ТС, НСС)***

наименование проектной организации, номер проекта

утвержденного(й)

КГУ "Управление комфортной городской среды города Алматы" от 25.06.2021

дата и номер проекта, наименование организации утвердившей (переутвердившей) проект и дата утверждения

2. Строительно-монтажные работы осуществлены в сроки:

начало работ ***октябрь 2021года***;

окончание работ ***май 2022 года***;

при продолжительности строительства, месяц:

по норме или по проекту организации строительства,

месяц: ***2 (два);***

фактически, месяц: ***8 (восемь);***

3. Объект (комплекс) имеет следующие основные технико-экономические показатели (мощность, производительность, производственная площадь, протяженность, вместимость, объем, пропускная способность, провозная способность, число рабочих мест и тому подобное, заполняется по всем объектам (кроме жилых домов) в единицах измерения соответственно целевой продукции или основным видам услуг):

Мощность, производительность и так далее	Единица измерения	По проекту		Фактически	
		общая (с учетом ранее принятых)	в том числе пускового комплекса или очереди	общая (с учетом ранее принятых)	в том числе пуско-вого ком-плекса или очереди
Протяженность трассы тепловых сетей	м	605	605	1 038,6	1 038,6
Протяженность сетей водоснабжения	м	394	394	410,2	410,2
Протяженность сетей водоотведения	м	197,5	197,5	187,42	187,42
Протяженность КЛ-6 кВ	м	2716	2716	2915,8	2915,8
Протяженность КЛ-0,4 кВ	м	569	569	251,2	251,2
Протяженность КЛ-10 кВ	м	646	646	646	646
Протяженность ЭО АВБбШв	м	545	545	545	545
Протяженность оптического кабеля ОК-4	м	1626	1626	1626	1626

Выпуск продукции (оказания услуг), предусмотренной проектом в объеме, соответствующем нормам освоения проектных мощностей в начальный период _____;

факт начала выпуска продукции с указанием объема

4. Технологические и архитектурно-строительные решения по объекту характеризуются следующими данными: ***Генеральный план выполнен в М 1:500 с шагом сплошных горизонталей 0,5м система высот г. Алматы. Площадка проектируемого строительства представляет собой полого-наклонную предгорную равнину, приуроченную***

строительства представляет собой полого-наклонную предгорную равнину, приуроченную к конусу выноса.

Водоснабжение. Наружное пожаротушение предусмотрено из проектируемых пожарных гидрантов. Для физкультурно-оздоровительного центра, расход воды на наружное пожаротушение принят 2х25л/с. (согласно тех. регламента от 17.08.2017г.), на внутреннее 2х3,3л/с.. Объем здания - 49629м3, этажность- 2этажа. С учетом сейсмики 9-баллов наружные сеть водопровода закольцована вокруг проектируемого Физкультурно-оздоровительного центра и подключена к двум водоводам. Проектом предусмотрено два подключения физкультурно-оздоровительного центра на нужды хозяйственно-питьевого противопожарного водоснабжения. На проектируемой водопроводной сети предусмотрены установка пожарных гидрантов, вантузы и запорно-регулирующей арматуры. В колодце №3 предусмотрены краны для опорожнения системы. В углах поворотов предусмотрены бетонные упоры V=0.35м3. На сети предусмотрено устройство водопроводных колодцев из железобетонных элементов Ø1500 мм.; Ø2000 мм. согласно ТПР901-09-11.84 ал. II, ал.6.88г. и Серия 3-900.1-14 выпуск 1, с учётом дополнительных мероприятий для сейсмических районов. Бетонные поверхности колодцев, соприкасающиеся с грунтом, защищаются горячим битумом за 2 раза по огрунтовке. Вокруг люков колодцев, расположенных на застроенной территории без дорожных покрытии (в зеленых зонах) предусмотрена отмостка шириной 0,5м., с уклоном 0,03 от крышки люка. Соединительные элементы и стремянки в колодцах защищаются от коррозии окраской за 2 раза лаком ХС-76 по огрунтовке ХС-010.

Канализация. Проектом предусмотрено подключение сети канализации в существующий колодец №23, установленный на коллекторе Д=600мм, проложенного западнее объекта. Проектом приняты следующие решения: -Трубы хризотил цементные БНТ 150 ГОСТ 31416-2009, БНТ 200 ГОСТ 31416- 2009. От кафе отвод сточных вод предусмотрен по самостоятельным выпускам с установкой на сети жироуловителя. Жироуловитель предусмотрен из сборных железобетонных элементов Серия 3-900.1-14 выпуск 1. см. лист 6. Выпуски из канализационных чугунных труб учтены в разделе ВК. Канализационные колодцы запроектированы из сборных железобетонных элементов Ø1500мм по ТПР 902-09-22.84 а.2, а.7, с учётом дополнительных мероприятий для сейсмических районов.

Тепловые сети. железобетонных элементов по типовой серии 3.006.1-2.87. Общая протяженность запроектированных тепловых сетей составляет – 25,0 м. Точка подключения в процессе проектирования увязана с разделом внутренней инженерной системы. Приготовление горячей воды для хозяйственно-бытовых нужд предусматривается в тепловом пункте объекта. Рабочим проектом предусмотрен 100% контроль качества сварных швов неразрушающими методами контроля. Соединение труб между собой и приварка к ним деталей и элементов трубопроводов осуществляется электросваркой с применением электродов марки Э-42. Резка труб производится газорезкой, при этом теплоизоляция снимается ручныминструментом, а торцы теплоизоляции в ходе резки стальных труб закрываются защитными экранами. При производстве сварочных работ необходимо установить защиту пенополиуретана и полиэтиленовой оболочки, а также концов проводов, выходящих из изоляций, от попадания на них искр (защитные экраны).

НАРУЖНЫЕ СЕТИ СВЯЗИ. Технические решения проектной документации разработаны в соответствии с действующими на территории РК строительными, технологическими и санитарными нормами и правилами (НТД, СНиП, СанПИН). В ходе разработки Проекта использованы строительные нормы и правила Республики Казахстан, а также аналогичные проекты, реализованные в РК, в ближнем и дальнем зарубежье, и предусматривают мероприятия, обеспечивающие конструктивную надежность, пожарную безопасность объекта, защиту населения и устойчивую работу объекта в чрезвычайных ситуациях, защиту окружающей природной среды при его эксплуатации и

вечают требованиям Градостроительного кодекса РК и Перечня национальных андартов и сводов правил. К строительству кабельной канализации следует ивлекать специализированные организации, лицензированные для выполнения данного да работ, имеющие в своем штате рабочих соответствующей квалификации и снащенные необходимыми средствами механизации, приборами и оборудованием для ыполнения работ. Контроль качества строительно- монтажных работ должен существляться на всех стадиях их выполнения. Ответственность за соблюдение требований по технике безопасности и производственной санитарии при производстве строительно-монтажных работ возлагается на инженерно-технических работников строительной организации.

краткие технические характеристики по особенностям его размещения, по основным материалам и конструкциям, инженерному и технологическому оборудованию

5. На объекте установлено предусмотренное проектом оборудование в количестве согласно актам о его приемке после индивидуального испытания и комплексного опробования;

6. Наружные инженерные коммуникации (холодное и горячее водоснабжение, канализация, теплоснабжение, газоснабжение, электроснабжение и связь) обеспечивают нормальную эксплуатацию объекта (здания, сооружения, помещения) и приняты городскими эксплуатационными организациями;

7. Сметная стоимость по утвержденному проекту (проектной-сметной документации):

Всего 336 623,41 тысяч тенге, в том числе строительно-монтажных работ 291 378,49 тысяч тенге, оборудования, инструмента и инвентаря 26 102,81 тысяч тенге;

8. Сметная стоимость основных фондов, принимаемых в эксплуатацию 298 032,40 тысяч тенге, в том числе: стоимость строительно-монтажных работ 256 715,85 тысяч тенге; стоимость оборудования, инструмента и инвентаря 29 017,33 тысяч тенге;

9. Доля местного содержания предусмотрена в проектно-сметной документации 98,21 % и фактически применено 90% (на объектах, финансируемых за счет государственных инвестиций и средств квазигосударственного сектора);

10. Класс энергоэффективности здания _____;

11. Объект построен в соответствии с внесенными изменениями в проекте

(проектно-сметной документацией) и требованиями государственных нормативных документов в области архитектуры, градостроительства и строительства.

РЕШИЛ ***«Разработка проекта развития физкультурно – оздоровительных центров. г. Алматы, Жетысуский район, улица Казыбаева». Генплан. Наружные инженерные сети (ТС, НВК, НСС, НЭС)*** принять в эксплуатацию.

наименование объекта (комплекса)

Заказчик ***КГУ "Управление строительства города Алматы" Руководитель Шизанов Бейбут Маратханович***

фамилия, имя, отчество (при его наличии), подпись руководителя

Место печати (при наличии)

Технический надзор:

1) аттестованный (-ые) эксперт (-ы) ***ТОО "Аймереке" Тыханов Руслан Бахытжанович; аттестат эксперта KZ71VJE00046934; от 27.05.2019***

(фамилия, имя, отчество (при его наличии) эксперта, специализация аттестата, подпись, дата

Место печати (при наличии)

Авторский надзор:

рганизация ***«НИИ «Алматыгенплан» И.О. директора Сарбаева А.Т.***
менование организации) имеющей в своем составе аттестованного (-ых) эксперта (-ов), фамилия, имя, отчество (при его наличии)
оводителя, подпись, дата

Место печати (при наличии)

аттестованный (-ые) эксперт (-ы) ***Нахметова Гульнара Майдановна***
амилия, имя, отчество (при его наличии) эксперта, специализация аттестата), подпись, дата

Место печати (при наличии)

Подрядчик (генеральный подрядчик) ***ТОО «Энергохолдинг LTD» Заместитель директора Шакенов Насибулла Гизатович***
фамилия, имя, отчество (при его наличии), подпись руководителя

Место печати (при наличии)

Приложение 3 к акту приемки
объекта в эксплуатацию
форма

Технические характеристики объекта (линии электропередач)

№ п/п	Наименование	Единица измерения	Количество
1	2	3	4
1	Воздушные ЛЭП низкого напряжения …	киломерт (далее – км)	
2	Воздушные ЛЭП Высокого напряжения 10 кВ	км	
3	Кабельные ЛЭП низкого напряжения …	км	
4	Кабельные ЛЭП высокого напряжения…	км	
5	Площадь опор	м 2	
6	Опоры:		
	1) металлические	штук (далее – шт)	20
	2) деревянные с деревянными приставками	шт	
	3) деревянные с железобетонными приставками	шт	
	4) железобетонные	шт	
	5) тросовые подвесы	шт	
7	Провода:		
	1) медные	км	0,200
	2) алюминиевые	км	3,167
	3) сталеалюминиевые	км	
8	Кронштейны для светильников:		
	1) железобетонные	шт	
	2) металлические	шт	20
9	Арматура уличного освещения:		
	1) светильники с лампами накаливания	шт	
	2) светильники с ртутными лампами	шт	
	3) светильники с люминесцетными лампами	шт	20
10	Кабели:		
	1) марки АВБбШВ напряжением 0,4 и 6кВ	км	2,046
	2) марки ВВГ напряжением 0,4кВ	км	0,200
11	Муфты соединительные...	шт	
12	Муфты концевые	шт	
13	Контуры заземления	шт	20
14	Устройства грозозащиты	шт	
15	Дорожные покрытия кабельных сетей:		
	1) асфальтобетонные	м 2	
	2) булыжные	м 2	
	3) тротуары	м 2	

Заказчик _____

фамилия, имя, отчество (при его наличии), подпись, должность

Место печати (при наличии)

6

Приложение 12 к акту приемки
объекта в эксплуатацию
форма

Технические характеристики объекта (зеленые насаждения)

№ п.п.	Наименование	Единица измерение	Количество	Примечание
1	2	3	4	5
1	Длина улицы	м		
2	В том числе озелененная часть	м2		
3	Средняя ширина проезда	м		
4	Общая площадь объекта (проезд, сквер, парк, бульвар)	м2		
5	Под зелеными насаждениями, из них			
	под деревьями	м2		
	под кустарниками	м2		
	под цветниками	м2		
	под газонами	м2		
	в т.ч. - обыкновенные	м2		
	- партерные	м2		
	- луговые	м2		
6	Под замощением, из них			
	асфальтовое покрытие	м2		
	щебеночное покрытие	м2		
	плитами	м2		
	грунтовые улучшенные	м2		
	грунтовые	м2		
7	Под строениями	м2		
8	Под сооружениями	м2		
9	Под водоемами	м2		
10	Прочие	м2		
11	деревья	шт	9	
12	кусты	шт		
13	кустарники	шт	15	
14	цветники			
15	газоны	м2	2390,63	
16	порода деревьев			
17	возраст			

Заказчик _____

фамилия, имя, отчество (при его наличии), подпись руководителя

Место печати (при наличии)

Авторский надзор _____

фамилия, имя, отчество (при его наличии), подпись эксперта

Место печати (при наличии)

Место печати (при наличии)

Приложение 13 к акту приемки
объекта в эксплуатацию
форма

ехнические характеристики объекта (сети, водоводы, коллекторы и тому подобное)

№ п/п	Наименование	Единицы измерения	Количество, протяженность	Примечание
1	2	3	4	5
Водопровод				
1	Водоводы (общая протяженность)	м	410,2	
	1) из стальных труб	м	115	
	2) из чугунных труб	м		
	3) из асбестоцементных труб	м		
	4) из железобетонных труб	м		
	5) из ПЭ трубы	м	295,2	
2	Распределительная сеть (общая протяженность)	м		
	1) из стальных труб	м		
	2) из чугунных труб	м		
	3) из асбестоцементных труб	м		
	4) из полиэтиленовых труб	м		
	5)	м		
3	Прочие устройства			
	Смотровой колодец	шт	7	
	Задвижка d- 50	шт	1	
	" d- 200	шт	2	
	" d- 100	шт	4	
	Вентили d-	шт		
	" d-	шт		
	" d-	шт		
	Кран d-	шт		
	" d-	шт		
	" d-	шт		
	Гидрант	шт	4	
	Водопроводный ввод	шт	2	
	Водоразборная колонка	шт		
	Стальной футляр	шт		
	Питьевой фонтанчик	шт		
Канализация				
1	Коллекторы (общая протяженность)	м		
	1) из керамических труб	м		
	2) из чугунных труб	м		
	3) из бетонных труб	м		
	4) из асбестоцементных труб	м		

	5) из железобетонных труб	м		
	6)	м		
	7)	м		
	Канализационная сеть (общая протяженность)	м	187,42	
	1) из керамических труб	м		
	2) из чугунных труб	м	5,58	
	3) из бетонных труб	м		
	4) из асбестоцементных труб	м		
	5) из железобетонных труб	м		
	6) из ПЭ труб	м	181,84	
	7) из стальных труб (футляр)	м		
3	Прочие устройства			
	Смотровой колодец	шт	10	
	Выпуск	шт		

Горизонтальный разрез колодца	Вертикальный разрез колодца
Масштаб _____	Масштаб _____

Колодец-жироуловитель

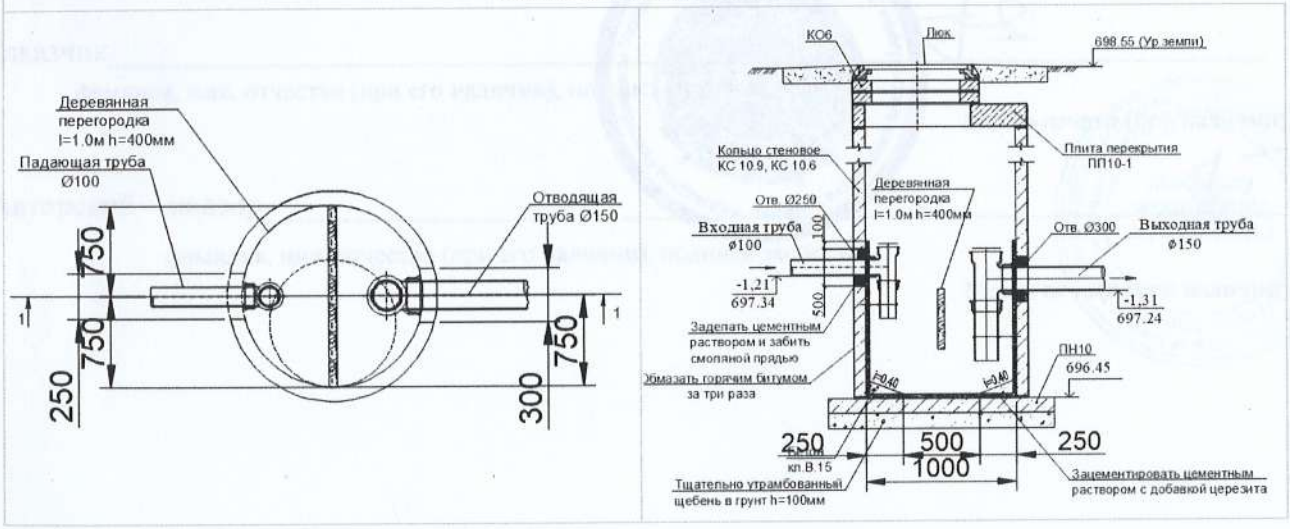

Спецификация

№ п/п	Наименование	Марка	Материал	Диаметр (мм) (размеры)	Количество	Примечание
1	Днище	ПН15		1500	4	
2	Днище	ПН10		1000	1	
3	Днище	ПН20		2000	2	
4	Кольца	КС15,6		1500		
5	Кольца	КС15,9		1500	8	
6	Кольца	КС20,6		2000		
7	Кольца	КС20,9		2000	4	
8	Кольца	КС7,3		700	7	
9	Кольца	КС10,9		1000	2	
10	Плита перекрытия	1ПП15-1		1500	3	

	Плита перекрытия	ПП10-1		1000	1	
	Горловина	КО6			7	
	Люк	тип «Т»			7	
5	Люк	тип «Л»				

Схема привязки колодца к постоянным точкам-ориентирам

Заказчик _____

фамилия, имя, отчество (при его наличии), подпись руководителя

Место печати (при наличии)

Авторский надзор _____

фамилия, имя, отчество (при его наличии), подпись эксперта

Место печати (при наличии)

Приложение 14 к акту приемки
объекта в эксплуатацию
форма

Технические характеристики объекта (тепловая трасса)

№ п/п	Наименование	Единицы измерения	Количество, протяженность	Примечание
1	Протяженность тепловой трассы	м	1 038,6	
	Протяженность воздушной прокладки:	м	160	
	1) на эстакадах	м		
	2) на опорах	м	160	
	Количество опор	шт		
	Протяженность подземной прокладки:	м	878,6	
	1) в проходных каналах	м	878,6	
	2) в полупроходных каналах	м		
	3) бесканальная прокладка	м		
2	Количество колодцев (камер)	шт	2	
3	Количество компенсаторов	шт	8	
4	Количество вводов	шт		
5	Количество задвижек	шт		

Горизонтальный разрез колодца (камеры)	Вертикальный разрез колодца (камеры)
Масштаб _____	Масштаб _____

Спецификация

Схема привязки колодца (камеры) к постоянным точкам-ориентирам

Заказчик _____

фамилия, имя, отчество (при его наличии), подпись руководителя

Место печати (при наличии)

Авторский надзор _____

фамилия, имя, отчество (при его наличии), подпись эксперта

Место печати (при наличии)

Приложение 16 к акту приемки
объекта в эксплуатацию
форма

хнические характеристики объекта (линии связи)

№ п/п	Наименование	Единицы измерения	Количество, протяженность
1	2	3	4
1	Воздушные линии связи, в том числе:	км	
	1) марка	км	
	2) марка	км	
	3) марка	км	
2	Кабельные линии связи, в том числе:	км	1626
	1) марка	км	
	2) марка	км	
	3) марка	км	
3	Опоры, в том числе:	шт	
	1) металлические	шт	
	2) деревянные	шт	
	3) анкерные	шт	
	4) железобетонные	шт	
	5) тросовые подвесы	шт	
4	Колодцы сетевые, в том числе:	шт	2
	1) ККС 1	шт	
	2) ККС 2	шт	2
	3) ККС 3	шт	
	4) ККС 4	шт	
	5) ККС 5	шт	
5	Муфты соединительные	шт	
6	Коллекторы коммуникационные, в том числе:		
	1) керамические	км	
	2) бетонные	км	
	3) асбесто-цементные	км	
	4) пластмассовые	км	
7	НУП (необслуживаемые усилительные пункты)	шт	
8	Прочие устройства		

Горизонтальный разрез колодца	Вертикальный разрез колодца
Масштаб _____	Масштаб _____

13

Спецификация

№ п/п	Наименование	Марка	Материал	Диаметр (мм) (размеры)	Количество	Примечание

Горизонтальный разрез НУП	Вертикальный разрез НУП
Масштаб _____	Масштаб _____

Спецификация

№ п/п	Наименование	Марка	Единицы измерения	Материал	Количество (размеры)	Примечание

Схема привязки колодцев кабельной линии связи и НУП к постоянным точкам-ориентирам

Заказчик _____

фамилия, имя, отчество (при его наличии), подпись руководителя

Место печати (при наличии)

Авторский надзор _____

фамилия, имя, отчество (при его наличии), подпись эксперта

Место печати (при наличии)