РЕСПУБЛИКА КАЗАХСТАН
ТОО "Архдизстрой"
Гослицензия ГСЛ №008592 от 16.04.2002 г.

РАБОЧИЙ ПРОЕКТ

"Привязка проектно-сметной документации на строительство спортивного комплекса в селе Жаскайрат, Кызылкогинского района".

Том 2. Альбом

Генеральный план (ГП)

ШЫМКЕНТ - 2020г.

РЕСПУБЛИКА КАЗАХСТАН
ТОО "Архдизстрой"
Гослицензия ГСЛ №008592 от 16.04.2002 г.

Заказчик: ГУ "Кызылкогинский районный отдел строительства"
Заказ: 07-2020

РАБОЧИЙ ПРОЕКТ

"Привязка проектно-сметной документации на строительство спортивного комплекса в селе Жаскайрат, Кызылкогинского района".

Том 2. Альбом

Генеральный план (ГП)

Директор **Бухарбаев Т.**
Гл. инженер проекта **Избасаров Е.**

ШЫМКЕНТ - 2020г.

Ведомость чертежей марки ГП

Лист	Наименование	Примечание
1	Общие данные.	
2	Ситуационная схема	
3	План застройки	
4	Разбивочный план	
5	План организации рельефа	
6	План земляных масс	
7	План благоустройства территории	
8	План ограждения территории	
9	Сводный план инженерных сетей	

ВЕДОМОСТЬ ССЫЛОЧНЫХ ДОКУМЕНТОВ

Обозначение	Наименование	Примечание
СП РК 3.01-101-2013	"Градостроительство. Планировка и застройка городских и сельских населенных пунктов"	
СП РК 3.03-104-2014	"Проектирование дорожных одежд нежесткого типа"	
СП РК 3.02-107-2014	Общественные здания и сооружения	

Рабочий проект разработан в соответствии с действующими на территории Республики Казахстан нормами и правилами и предусматривает мероприятия, обеспечивающие взрыво-пожаро-безопасность, исключающие вредные воздействия на окружающую средуи воздушный бассейн, а так же предупреждающие чрезвычайные ситуации природного и техногенного характера.

Главный инженер проекта *Избасаров Е.*

Общие данные.

Генеральный план разработан на основании:

- задание на проектирование утвержденный заказчиком;
- правоустанавливающий документ N356 от 14.05.2020г.
- архитектурно-планировочного задания N KZ27VUA00263627 от 21.08.2020г.
- топосъемка выполненная ТОО "Assyl-Holding" в 2020г. М1:500;
- Вид строительства - новое строительство.

Объект расположен по адресу: Атырауская область, Кызылкогинский район, село Жаскайрат, ул. Сауирбай Калекенов уч. N 13А.

Генеральный план:

Генеральный план разработан в соответствии с градостроительной ситуацией. Существующая площадь территорий имеет форму четырехугольника. Общая площадь участка в отведенных границах составляет 1.0000 га.

Пешеходный подход и подъезд к участку предусматривается со стороны улиц Сауирбая Калекенова.

Территория участка благоустроена: Для пожарных машин имеются проезды, проходы и площадки. (см. конструкции покрытий лист ГП-5).

Горизонтальная привязка зданий производится от границ участка, вынесенных на местность городским отделом архитектуры.

Условная отметка 0,000 принято уровень чистого пола, что соответствует абсолютным отметкам N-135.55 на местности.

При размещении зданий и сооружений на участке учтены санитарные и противопожарные требования, а также требования к организации людских и транспортных потоков. К зданий обеспечен беспрепятственный подъезд пожарных машин. Подъезд пожарных автомобилей со всех сторон к зданию предусмотрен по проекту главного входа.

Вертикальная планировка.

Рельеф участка спокойный ранее частично спланирован. Перепад высотных отметок не значительный. Вертикальная планировка решена с учетом сложившегося рельефа местности. Отвод сточных и ливневых вод решен от зданий и сооружений по асфальтобенному покрытию за пределы границ участка, дальше по рельефу.

Высотную привязку производить от существующего столба ЛЭП с абсолютной отметкой 132.38м.

Рельеф площадки относительно ровный, в высотном отношении отметки колеблются от 134.10 до 135.36м.

Благоустройство территории.

По благоустройству территории предусмотрена: Вокруг сооружений предусмотрено установка малых форм архитектуры (скамеек и урна), максимально сохраняется озеленение территории свободной от застройки. По периметру территорий спроектирован кованное ограждение 382 м.п. и два ворота с калитками.

Мероприятия по доступности маломобильных групп населения

Мероприятия для доступности здания маломобильными группами населения разработаны в соответствии с требованиями СП РК 3.06-101-2012 «Проектирование зданий и сооружений с учетом доступности для маломобильных групп населений», СН РК 3.06-01-2011 «Доступность зданий и сооружений для маломобильных групп».

Для доступности маломобильных групп населения на входах в здание предусмотрены пандусы с навесом. Ширина путей движения инвалидов на креслах-колясках к входам в здание составляет 1,1 м.

. На всех входах в здание имеются поручни на ограждениях.

Акты освидетельствования скрытых работ.

При производстве строительных работ, согласно СНиП РК 1.03.06-2002* " Строительное производство. Организация строительства предприятий, зданий и сооружений" должны быть составлены акты освидетельствования следующих видов скрытых работ:

- на соответствие характеристики конструкция асфальтобетонного покрытия проездов:
  Коэффициент плотности грунта не менее 0,95.
  Гравийно-песчаная смесь h=0.25;
- на соответствие характеристики конструкция бетонного покрытия тротуаров и площадок:
  Коэффициент плотности грунта не менее 0,95.
  Щебень h=0.10.
  Песок из отсевов дробления h=0.05;

Запрещается выполнение последующих работ при отсутствии актов на предшествующие виды скрытых работ.

Технико - экономические показатели

№	Наименование	Ед. изм.	Количество	%к общей площ.	Примечание
1	Общая площадь участка	га.	1.0000	100	по гост АКТу
2	Площадь застройки	м2	1023.4	10.2	в т.ч. площади Хоз. зоны
3	Площадь твердого покрытия в т.ч.	м2	3431	34.3	
	Асфальтобетонных покрытий проездов, тип	м2	1971	19.7	
	Брусчатых покрытий тротуаров, тип II	м2	521	5.2	
	Асфальтобетонных покрытий отмостки	м2	129	1.3	
	Спортивные площадки	м2	810	8.1	
4	Площадь озеленения	м2	2357	23.6	
5	Прочая площадь	м2	3188.6	31.9	

Согласовано

Раздел СС	Орынбасар Д.	
Раздел ТС	Умешова А.	
Раздел НВК	Ахимов Г.	
Раздел ГСН	Тогизов М.	
Раздел ЭСН	Орынбасар Д.	

Взам. инв. №

Подп. и дата

Инв. № подл.

Изм.	Кол.уч.	Лист	№ док.	Подпись	Дата
ГИП		Избасаров			
Проверил		Кудайбергенов			
Разработал		Касымбеков			

07-2020-ГП

Привязка проектно-сметной документации на строительство спортивного комплекса в селе Жаскайрат, Кызылкогинского района.

Генеральный план

Стадия	Лист	Листов
РП	1	9

Общие данные

ТОО "Архдизстрой" г. Шымкент 2020г.

Формат А3

Ситуационная схема

Взам. инв. №	
Подп. и дата	
Инв. № подл.	

Изм.	Кол.уч.	Лист	№ док.	Подпись	Дата	07-2020-ГП		
						Привязка проектно-сметной документации на строительство спортивного комплекса в селе Жаскайрат, Кызылкогинского района.		
ГИП		Избасаров				Генеральный план	Стадия	Лист	Листов
Проверил		Кудайбергенов					РП	2	9
Разработал		Касымбеков				Ситуационная схема	ТОО "Архдизстрой" г. Шымкент 2020г.		

Формат А3

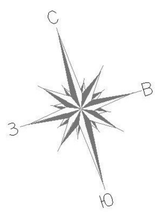

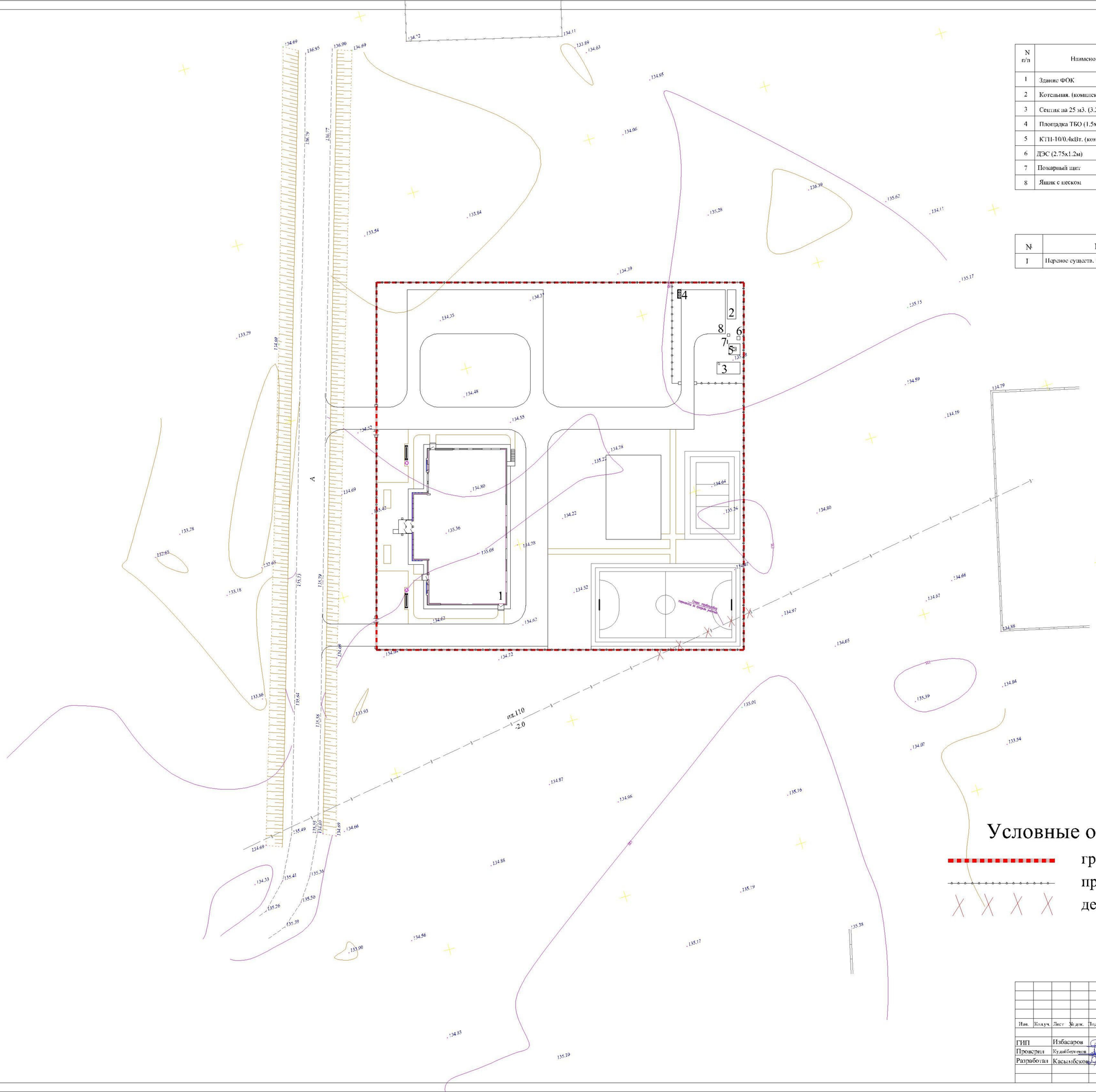

Ведомость зданий и сооружений

N п/п	Наименование	N типового проекта	Кол	Этаж-ность	Площадь застр. м2	Строит. объем
1	Здание ФОК	Индив. разр.	1	1	1023.4	10117.3
2	Котельная. (комплектной поставки)	Индив. разр.	1	1	19.2	62.4
3	Септик на 25 м3. (3.26х6.26м)	Индив. разр.	1	1	20.4	-
4	Площадка ТБО (1.5х4.0м)	Индив. разр.	1	1	6.0	-
5	КТП-10/0.4кВт. (комплектной поставки)	Индив. разр.	1	1	3.45	-
6	ДЭС (2.75х1.2м)	Индив. разр.	1	1	2.73	-
7	Пожарный щит	Индив. разр.	1	-	-	-
8	Ящик с песком	Индив. разр.	-	-	-	-

Ведомость объёмов работ

№	Наименование	Ед. изм	Кол	Примечание
1	Перенос существ. трубопровода	пм	30	см. лист ГП-3

Условные обозначения

- граница отвода
- проект. ограждение
- демонтируемые здания и сооружения

Изм.	Кол.уч.	Лист	№док.	Подпись	Дата	07-2020-ГП
						Привязка проектно-сметной документации на строительство спортивного комплекса в селе Жаскайрат, Кызылкогинского района.
ГИП		Избасаров				Генеральный план
Проверил		Кудайбергенов				
Разработал		Касымбеков				План застройки М 1 : 500

Стадия	Лист	Листов
РП	3	9

ТОО "Аркдизстрой" г. Шымкент 2020г.

Форман А3

Взам. инв. №

Подп. и дата

Инв. № подл.

Ведомость зданий и сооружений

N п/п	Наименование	N° типового проекта	Кол	Этаж-ность	Площадь застр. м2	Строит. объем
1	Здание ФОК	Индив. разр.	1	1	1023.4	10117.3
2	Котельная. (комплектной поставки)	Индив. разр.	1	1	19.2	62.4
3	Септик на 25 м3. (3.26x6.26м)	Индив. разр.	1	1	20.4	-
4	Площадка ТБО (1.5x4.0м)	Индив. разр.	1	1	6.0	-
5	КТП-10/0.4кВт. (комплектной поставки)	Индив. разр.	1	1	3.45	-
6	ДЭС (2.75x1.2м)	Индив. разр.	1	1	2.73	-
7	Пожарный щит	Индив. разр.	1	-	-	-
8	Ящик с песком	Индив. разр.	-	-	-	-

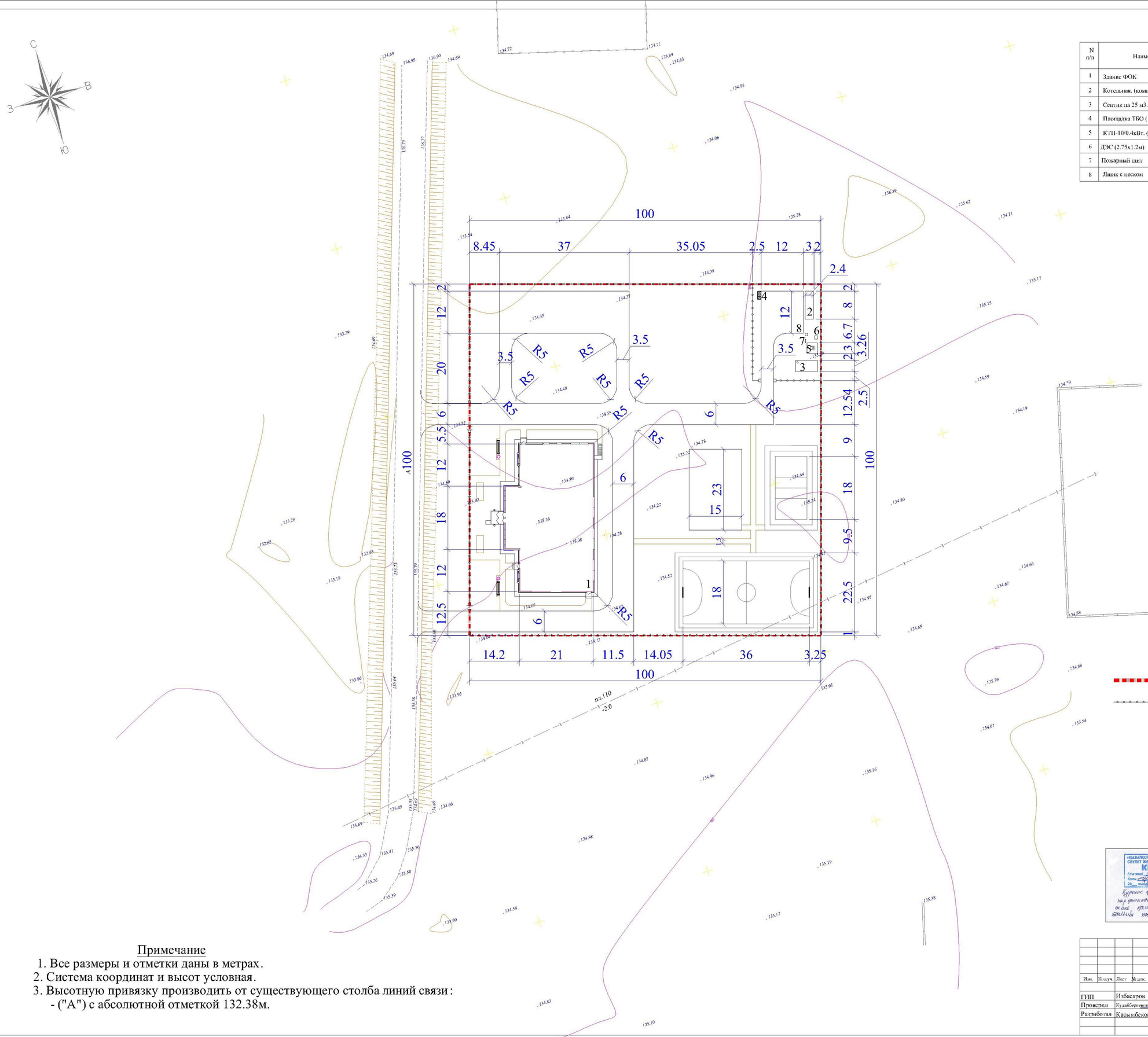

Условные обозначения

граница отвода

проект. ограждение

«ҚЫЗЫЛКОГА АУДАНЫ... ЖӘНЕ ҚАТЫНАСТАРЫ, СЫРТЫНАН ЖӘНЕ ІШІНАН ЖАРЫЛЫСЫ БОЙЫНША» КЕЛІСІЛГЕН

Примечание

1. Все размеры и отметки даны в метрах.
2. Система координат и высот условная.
3. Высотную привязку производить от существующего столба линий связи:
   - ("А") с абсолютной отметкой 132.38м.

Изм.	Кол.уч.	Лист	№док.	Подпись	Дата	07-2020-ГП		
						Привязка проектно-сметной документации на строительство спортивного комплекса в селе Жаскайрат, Кызылкогинского района.		
ГИП		Избасаров				Генеральный план	Стадия	Лист	Листов
Проверил		Кудайбергенов					РП	4	9
Разработал		Касымбеков				Разбивочный план М 1 : 500	ТОО "Арқдизстрой" г. Шымкент 2020г.		

Взам. инв. № | Подп. и дата | Инв. № подл.

Формат А3

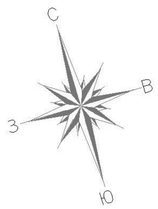

Ведомость зданий и сооружений

N п/п	Наименование	N° типового проекта	Кол	Этаж-ность	Площадь застр. м2	Строит. объем
1	Здание ФОК	Индив. разр.	1	1	1023.4	10117.3
2	Котельная. (комплектной поставки)	Индив. разр.	1	1	19.2	62.4
3	Септик на 25 м3. (3.26x6.26м)	Индив. разр.	1	1	20.4	-
4	Площадка ТБО (1.5x4.0м)	Индив. разр.	1	1	6.0	-
5	КТП-10/0.4кВт. (комплектной поставки)	Индив. разр.	1	1	3.45	-
6	ДЭС (2.75x1.2м)	Индив. разр.	1	1	2.73	-
7	Пожарный щит	Индив. разр.	1	-	-	-
8	Ящик с песком	Индив. разр.	-	-	-	-

Условные обозначения

- граница отвода
- проект. ограждение
- 51.60 / 51.60 — красная проектная отметка / фактическа отметка сущ. рельефа
- 4 / 8.19 — уклон в промилях, напрвление уклона / расстояние в метрах

Изм.	Кол.уч.	Лист	№док.	Подпись	Дата	07-2020-ГП
						Привязка проектно-сметной документации на строительство спортивного комплекса в селе Жаскайрат, Кызылкогинского района.
ГИП		Избасаров				Генеральный план
Проверил		Кудайбергенов				
Разработал		Касымбеков				План организации рельефа М 1 : 500

Стадия	Лист	Листов
РП	5	9

ТОО "Аркдизстрой" г. Шымкент 2020г.

Форман А3

Взам. инв. №

Подп. и дата

Инв. № подл.

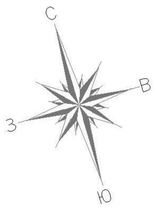

ВЕДОМОСТЬ ОБЪЕМОВ ЗЕМЛЯНЫХ МАСС

Наименование грунта	Количество, м³				Примечание
	Заводская территория		Предзаводская территория		
	Насыпь (+)	Выемка (-)	Насыпь (+)	Выемка (-)	
Грунт планировки территории	2046	86			
2. Вытесненный грунт,		2893.5			
в т.ч. при устройстве:					
а) подземных частей зданий (сооружений)					объемы уч-тены в кар тежах АС
б) автодорожных покрытий		1133.5			
в) плодородной почвы в участках насыпи		(1760)			
г) водоотводных сооружений					
3. Поправка на уплотнение, k –0.10/0.10	204.6				см. инж.-геол.изыск.
Всего пригодного грунта	2250.6	2979.5			
4. Избыток пригодного грунта	728.9				
5. Плодородный грунт, всего		2000			
а) используемый для озеленения территории	471.4				
б) избыток плодородного грунта	1528.6				
ИТОГО перерабатываемого грунта	4979.5	4979.5			

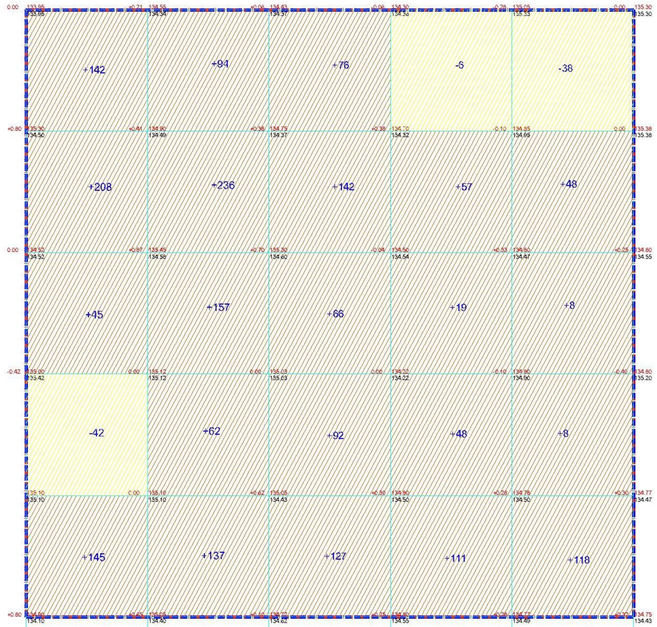

Итого: м3	Насыпь(+)	+440	+686	+503	+235	+182	Всего: м3 +2046
	Выемка (-)	-42	0	0	-6	-38	-86

КОНСТРУКЦИЯ АСФАЛЬТОБЕТОННОГО ПОКРЫТИЯ ПРОЕЗДОВ

тип 1

КОНСТРУКЦИЯ БЕТОННОГО ПОКРЫТИЯ ТРОТУАРОВ И ПЛОЩАДОК

тип 2

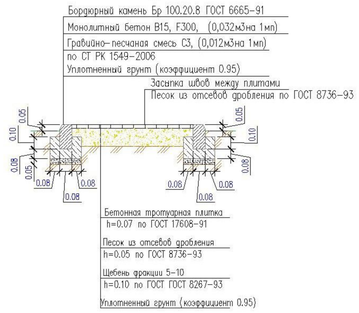

Условные обозначения

+30 объем грунта

граница участка по гос.акту.

линия нулевых работ

насыпь

выемка

Примечание

1. Все размеры и отметки даны в метрах.
2. Срезка плодордного слой в местах устройства зданий и сооружений, а также покрытий h=0.2м.

Общие указания.

1. Территория разбита на квадраты размером 20,0м х 20,0м.
2. Привязка дана от границ участка.
3. Размеры даны в метрах.

						07-2020-ГП		
Изм.	Кол.уч.	Лист	№док.	Подпись	Дата	Привязка проектно-сметной документации на строительство спортивного комплекса в селе Жаскайрат, Кызылкогинского района.		
ГИП		Избасаров				Генеральный план	Стадия	Лист	Листов
Проверил		Кудайбергенов					РП	6	9
Разработал		Касымбеков				План земляных масс М 1 : 500	ТОО "Аркдизстрой" г. Шымкент 2020г.		

Формат А3

Взам. инв. № | Подп. и дата | Инв. № подл.

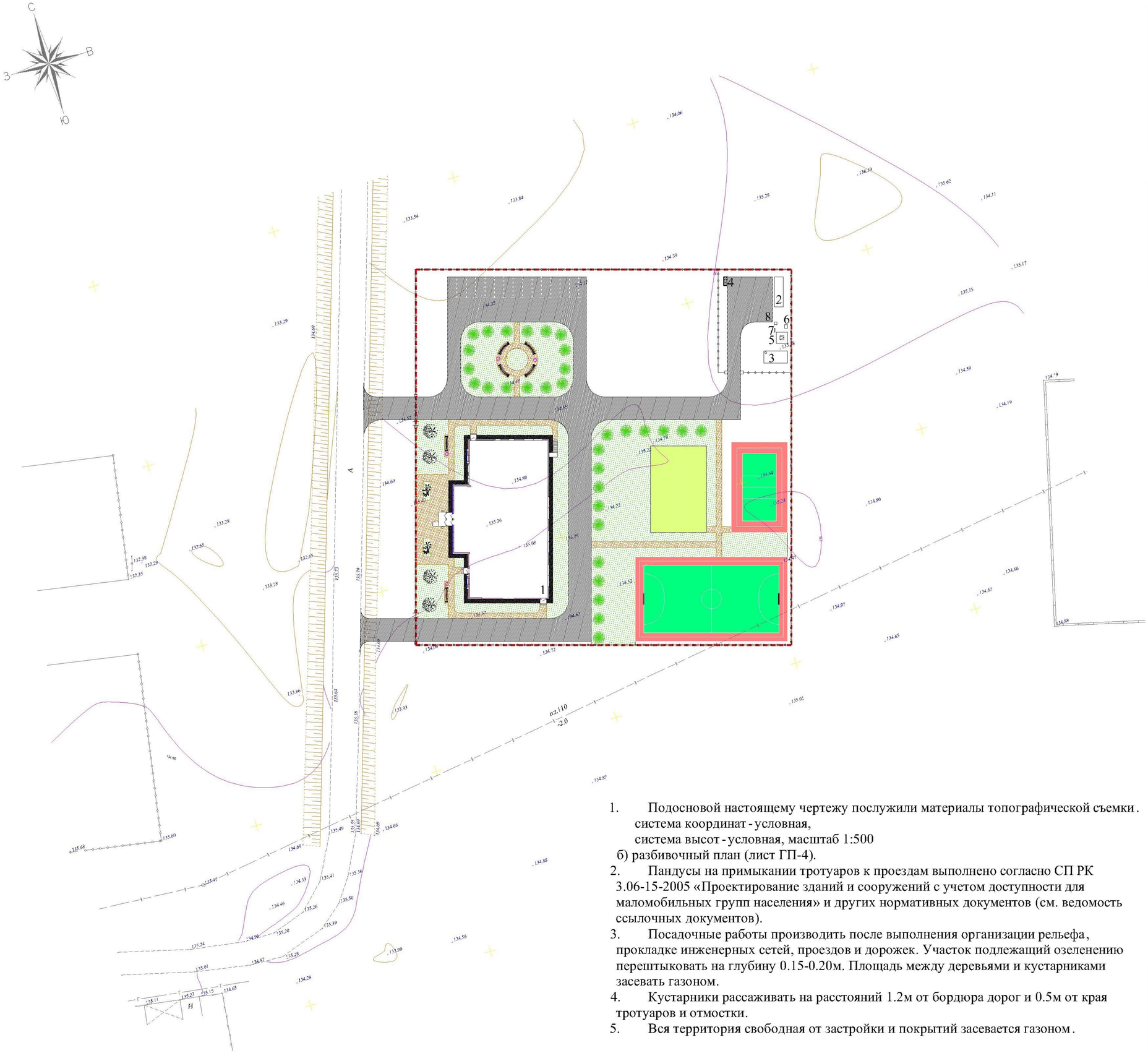

Ведомость зданий и сооружений

N п/п	Наименование	N типового проекта	Кол	Этаж-ность	Площадь застр. м2	Строит. объем
1	Здание ФОК	Индив. разр.	1	1	1023.4	10117.3
2	Котельная. (комплектной поставки)	Индив. разр.	1	1	19.2	62.4
3	Септик на 25 м3. (3.26х6.26м)	Индив. разр.	1	1	20.4	-
4	Площадка ТБО (1.5х4.0м)	Индив. разр.	1	1	6.0	-
5	КТП-10/0.4кВт. (комплектной поставки)	Индив. разр.	1	1	3.45	-
6	ДЭС (2.75х1.2м)	Индив. разр.	1	1	2.73	-
7	Пожарный щит	Индив. разр.	1	-	-	-
8	Ящик с песком	Индив. разр.	-	-	-	-

ВЕДОМОСТЬ ДОРОГ И ПЛОЩАДОК

Тип	Обозначение	Наименование	Ед. изм	Кол	БР100 30.15 пм	БР100 20.08 пм
1		Плиточное покрытие	м2	521		318
2		Асфальтобетонное покрытие	м2	1971	594	
		Асфальтобетонная отмостка,дет.89 серия 2.110-3 п. Выпуск 1	м2	129		
3		Асфальтобетонное покрытие, за пределами участка	м2	180	50	

ВЕДОМОСТЬ МАЛЫХ АРХИТЕКТУРНЫХ ФОРМ .

N п/п	Услов. обозн.	Наименование	Ед. изм.	Кол-во	Примечание
I		Урна 2 стойкак	шт.	4	У86-010303-0202
II		Скамья со спинкой	шт.	4	У86-010302-0303
III		Футбольные ворота	шт.	2	У86-010805-0102
IV		Навес для 3-мусорных контейнеров	шт.	1	У86-010307-0102

ВЕДОМОСТЬ ЭЛЕМЕНТОВ ОЗЕЛЕНЕНИЯ

п/п	Обозначение	Наименование	воз раст	Ед. изм	Кол	Примечание
1		Клен остролистный	3-5	шт	4	без кома с добавки раст. земли 25%
2		Ель	3-5	шт	32	без кома с добавки раст. земли 25%
3		Газон		м2	2357	с добавки раст. земли 15 см
4		Сирень	1-3	шт	2	без кома с добавки раст. земли 25%

ВЕДОМОСТЬ ПЛОЩАДОК

N п/п	Наименование	Ед. изм.	Кол-во	Примечание
а	Футбольное поле 18х36м	м2	648	У86-010703-0102
б	Волейбольное поле 18х9м	м2	162	У86-010703-0102
в	Тренажерная площака	м2	345	У86-010703-0104
г	Беговая дорожка	м2		У86-010703-0104

1. Подосновой настоящему чертежу послужили материалы топографической съемки.
   система координат - условная,
   система высот - условная, масштаб 1:500
   б) разбивочный план (лист ГП-4).
2. Пандусы на примыкании тротуаров к проездам выполнено согласно СП РК 3.06-15-2005 «Проектирование зданий и сооружений с учетом доступности для маломобильных групп населения» и других нормативных документов (см. ведомость ссылочных документов).
3. Посадочные работы производить после выполнения организации рельефа, прокладке инженерных сетей, проездов и дорожек. Участок подлежащий озеленению перештыковать на глубину 0.15-0.20м. Площадь между деревьями и кустарниками засевать газоном.
4. Кустарники рассаживать на расстояний 1.2м от бордюра дорог и 0.5м от края тротуаров и отмостки.
5. Вся территория свободная от застройки и покрытий засевается газоном.

Изм.	Кол.уч.	Лист	№ док.	Подпись	Дата	07-2020-ГП
						Привязка проектно-сметной документации на строительство спортивного комплекса в селе Жаскайрат, Кызылкогинского района.
ГИП		Избасаров				Генеральный план — Стадия: РП; Лист: 7; Листов: 9
Проверил		Кудайбергенов				
Разработал		Касымбеков				План благоустройства территорий М 1 : 500 — ТОО "Арсдизстрой" г. Шымкент 2020г.

Взам. инв. № | Подп. и дата | Инв. № подл.

Формат А3

Ведомость зданий и сооружений

N п/п	Наименование	№ типового проекта	Кол.	Этажн-ость	Площадь застр. м2	Строит. объем
1.	Здание ФОК	Индив. разр.	1	1	1023.4	10117.3
2.	Котельная, (мощностной поселения)	Индив. разр.	1	1	19.2	62.4
3.	Сетевая на 25 м3. (3.36х8.36м)	Индив. разр.	1	1	20.4	-
4.	Площадка ТБО (3.5х10.0м)	Индив. разр.	1	1	6.0	-
5.	КТП-10/0.4кВт. (контейнерной поставки)	Индив. разр.	1	1	3.45	-
6.	ДОС (2.75х1.2м)	Индив. разр.	1	1	2.73	-
7.	Пожарный пост	Типов. разр.	1	-	-	-
8.	Ящик с песком	Индив. разр.	-	-	-	-

Условные обозначения

- водопровод хозяйственно-питьевой
- канализация бытовая
- воздушная линия электро передач 10 кВ
- внутриплощадочное освещение 0,4кВ
- внутриплощадочные тепловые сети.
- проектируемый газопровод среднего давления Р=0,2МПа
- проектируемый газопровод низкого давления Р=0,003МПа

						07-2020-ПП		
					Правила проектов. смотной документации на строительство спортивного комплекса в селе Жиналиев , Кызылординского района.			
Изм.	Кол.уч.	Лист	N док.	Подпись	Дата			
ГИП		И.Абасаров				Генеральный план	Стадия	Лист	Листов
Проверил		Кулибаев					РП	8	9
Разработал		Кадыбеков				Сводный план инженерных сетей М 1 : 500	ТОО "Арулинторф " г. Шымкент 2020 г.		

Формат А3

Инв. N подл. | Подп. и дата | Взам. инв. N

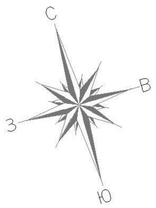

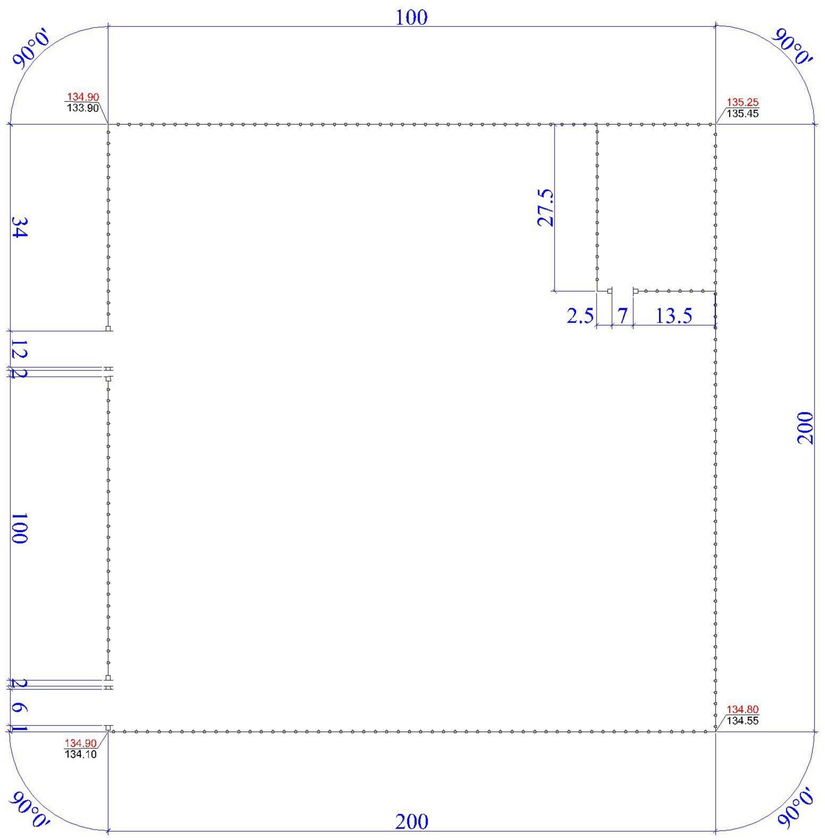

Ведомость зданий и сооружений

N п/п	Наименование	N° типового проекта	Кол	Этаж-ность	Площадь застр. м2	Строит. объем
1	Здание ФОК	Индив. разр.	1	1	1023.4	10117.3
2	Котельная. (комплектной поставки)	Индив. разр.	1	1	19.2	62.4
3	Септик на 25 м3. (3.26х6.26м)	Индив. разр.	1	1	20.4	-
4	Площадка ТБО (1.5х4.0м)	Индив. разр.	1	1	6.0	-
5	КТП-10/0.4кВт. (комплектной поставки)	Индив. разр.	1	1	3.45	-
6	ДЭС (2.75х1.2м)	Индив. разр.	1	1	2.73	-
7	Пожарный щит	Индив. разр.	1	-	-	-
8	Ящик с песком	Индив. разр.	-	-	-	-

Спецификация и объёмы работ на ограждение

Поз.	Калитка тип КМ1Б Обозначение	Наименование		Кол.	Масса ед. кг.	Примеч.
	Ограждение территории детсада					
18	Ограждение из профильных труб	8601-0602-0404	пм	382		
17	Ворота распашные	8601-0605-0301	шт	2		
	Калитка из профильных труб	8601-0605-0601	шт	2		
	Ограждение территории КТП					
18	Ограждение из профильных труб	8601-0602-0404	пм	41		
17	Ворота распашные	8601-0605-0301	шт	1		

Взам. инв. №

Подп. и дата

Инв. № подл.

Изм.	Кол.уч.	Лист	№ док.	Подпись	Дата	07-2020-ГПП		
						Привязка проектно-сметной документации на строительство спортивного комплекса в селе Жаскайрат, Кызылкогинского района.		
ГИП		Избасаров				Генеральный план	Стадия	Лист	Листов
Проверил		Кудайбергенов					РП	9	9
Разработал		Касымбеков				План ограждения М 1 : 500	ТОО "Арсдизстрой" г. Шымкент 2020г.	

Формат А3