Ф-01.04-01

РЕСПУБЛИКА КАЗАХСТАН

ТОО КАЗАХСТАНСКИЙ ПРОЕКТНО-ИССЛЕДОВАТЕЛЬСКИЙ ИНСТИТУТ «КАЗАХСТАНПРОЕКТ»

Лицензия ГСЛ № 14003241

Экз.2

Реконструкция водопроводных сетей в с. Новосельское, Атбасарского района, Акмолинской области

Комплекс водопроводных сооружений

Общеплощадочные чертежи

Генеральный план и транспорт
Наружные сети водопровода и канализации
Электроснабжение
Наружное электроосвещение. КТП. Фундаменты
Рабочий проект

030-20-ГПиТ 002
030-20-НВК 001
030-20-ЭС 002
030-20-ЭН 002
030-20-ЭС.АС 002
Альбом 6

2020

Ф-01.04-02

РЕСПУБЛИКА КАЗАХСТАН

ТОО КАЗАХСТАНСКИЙ ПРОЕКТНО-ИССЛЕДОВАТЕЛЬСКИЙ ИНСТИТУТ «КАЗАХСТАНПРОЕКТ»

Лицензия ГСЛ № 14003241

Реконструкция водопроводных сетей в с. Новосельское, Атбасарского района, Акмолинской области

Комплекс водопроводных сооружений

Общеплощадочные чертежи

Генеральный план и транспорт
Наружные сети водопровода и канализации
Электроснабжение
Наружное электроосвещение. КТП. Фундаменты
Рабочий проект

Заказчик: ГУ "Отдел строительства Атбасарского района"

030-20-ГПиТ 002
030-20-НВК 001
030-20-ЭС 002
030-20-ЭН 002
030-20-ЭС.АС 002
Альбом 6

Технический директор: **М.И. Альжанов**

2020

Ведомость основных комплектов рабочих чертежей

Обозначение	Наименование	Примечание
030-20-ГПиТ002	Генеральный план и транспорт	
030-20-НВК 001	Наружные сети водопровода и канализации	
030-20-ЭС 002	Электроснабжение	
030-20-ЭН 002	Наружное электроосвещение	
030-20-ЭС.АС 002	КТП. Фундаменты	

Ведомость рабочих чертежей основного комплекта

Лист	Наименование	Примечание
1	Общие данные	
2	Фундамент под КТП. План фундамента. Разрез 1-1. Узел А	
3	Фундамент под дизельную эл. станцию. План фундамента. Разрез 1-1. Узел А	

Общие указания

1. Проект разработан для строительства в I климатическом районе IВ подрайоне.

Средняя температура воздуха наиболее холодной пятидневки (обеспеченностью 0,92)	минус 34,6°С
Давление ветра	0,77кПа
Снеговая нагрузка	1,8 кПа
Степень огнестойкости	II
Уровень ответственности	II
Класс функциональной пожарной опасности	Ф5.1

2. Согласно технического отчета на инженерно-геологические изыскания по объекту: "Реконструкция водопроводных сетей в с. Новосельское Атбасарского района Акмолинской области выполненного ТОО КазПИИ "КАЗАХСТАНПРОЕКТ" в августе 2020 года, основанием под фундаменты служит глина твердая-мягкопластичная со следующими характеристиками: γ=1,98г/см^3; ϕ=9°; Е=36кгс/см^2; с=0,71кгс/см^2(скв. №1001) .

Уровень грунтовых вод не вскрыт.

Грунтовые воды обладают от неагрессивных до слабоагрессивных свойств к бетонам марки W4 на портландцементе.

Грунты до глубины 4,0м обладают от слабоагрессивных до сильноагрессивных свойств на бетоны марок по водонепроницаемости W4 на портландцементе по ГОСТ 10178.

Конструктивное решение.

1. Фундаменты под КТП и дизельную эл. станцию выполнить из сборных бетонных блоков по ГОСТ 13579-2018 на сульфатостойком цементе, толщиной 400мм.
2. Бетонные и железобетонные конструкции следует выполнять в соответствии с требованиями СП РК EN 1990:2002+A1:2005/2011 и СП РК EN 1992-1-1:2004/2011.
3. Сварные соединения арматуры и закладных деталей производить в соответствии с требованиями СП РК EN 1990:2002+A1:2005/2011 и СП РК EN 1992-1-1:2004/2011 и ГОСТ 10922-2012.
4. Электроды для сварных соединений марки Э42 по ГОСТ 9467-75.
5. Катеты сварных швов не менее толщины свариваемых элементов.
6. Боковые поверхности фундаментов, соприкасающиеся с грунтом, обмазать горячим битумом в 2 слоя.
7. Поверхности закладных деталей покрыть грунтовкой ХС-010 ГОСТ 9355-81 в один слой с последующей окраской эмалью ХВ-785 ГОСТ 7313-75 в два слоя.
8. При производстве строительно-монтажных и прочих работ руководствоваться указаниями СНиП на данные виды работ и СН РК 1.03-05-2011, СП РК 1.03-106-2012 "Охрана труда и техника безопасности в строительстве".
9. Акты освидетельствования работ по СН РК 1.03-00-2011.

Защита металлических конструкций от коррозии.

Антикоррозийную защиту конструкций выполнить в соответствии со СН РК 2.01-01-2013 и СП РК 2.01-101-2013 "Защита строительных конструкций от коррозии".
Все металлические конструкции и изделия покрыть грунтовкой ХС-010 в один слой с последующей окраской эмалью ХВ-785 ГОСТ 7313-75 в два слоя.

Технические решения, принятые в рабочих чертежах, соответствуют требованием экологических, санитарных, гигиенических, противопожарных и других норм, действующих на территории Республики Казахстан и обеспечивают безопасную для жизни и здоровья людей эксплуатацию объекта при соблюдении мероприятий, предусмотренных рабочими чертежами.

Главный инженер проекта Т.С. Евстигнеева

Согласовано: ЭС Линдюк 06.20

Взам.инв.№ | Подпись и дата | Инв.№.подл.

Изм.	Кол.	Лист	№док	Подп.	Дата
ГИП		Евстигнеева			12.20
Проверил		Таран			12.20
Разработал		Крюкова			12.20

030-20-ЭС.АС 002

Реконструкция водопроводных сетей в с.Новосельское, Атбасарского района, Акмолинской области

Комплекс водопроводных сооружений
Общеплощадочные чертежи.
КТП. Фундаменты

Стадия	Лист	Листов
РП	1	3

Общие данные

ТОО КазПИИ "КАЗАХСТАНПРОЕКТ"

Формат А3

План фундамента КТП

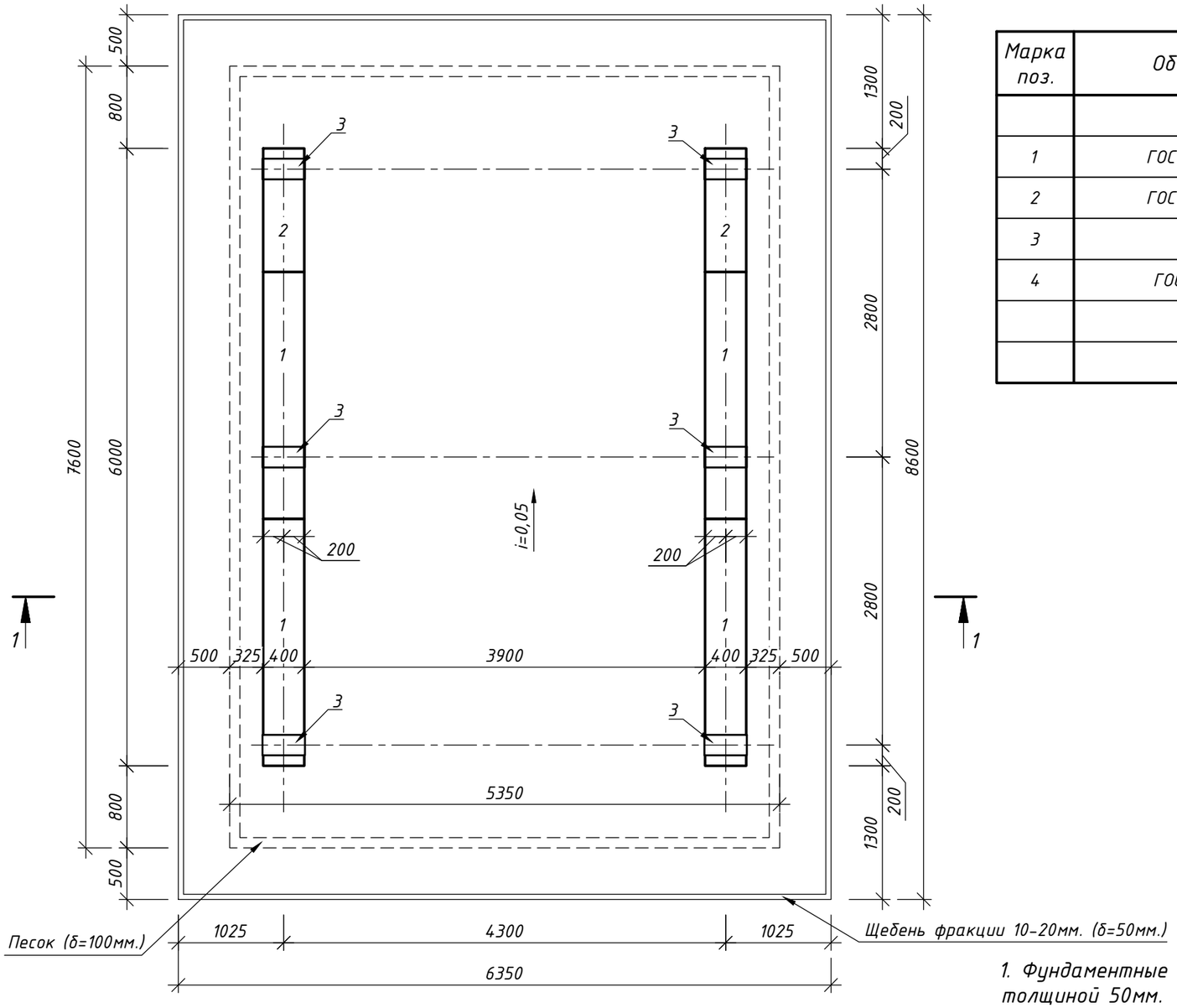

Спецификация

Марка поз.	Обозначение	Наименование	Кол.	Масса ед.,кг.	Примечание
		Фундаментные блоки			
1	ГОСТ 13579-2018	ФБС 24.4.6-Т	4	1300	Сульфатостойкость
2	ГОСТ 13579-2018	ФБС 12.4.6-Т	2	640	Сульфатостойкость
3		Лист $\frac{6х200х600\ ГОСТ\ 103-2006}{С245\ ГОСТ\ 27772-2015}$	6	5,70	
4	ГОСТ 28778-90	Болт БСР 16х150	12	0,2	
		Щебень фракции 10-20, $м^3$	2,50		
		Песок, $м^3$	3,60		

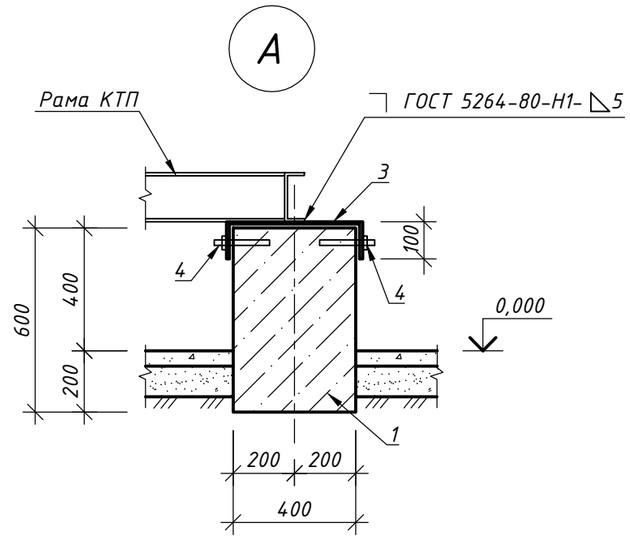

Примечания:

1. Фундаментные блоки укладывать на предварительно уплотненную песчаную подготовку толщиной 50мм.
2. Обратную засыпку пазух фундаментов производить сухим непучинистым грунтом, мощность слоя уплотнения 25 см.

1 - 1

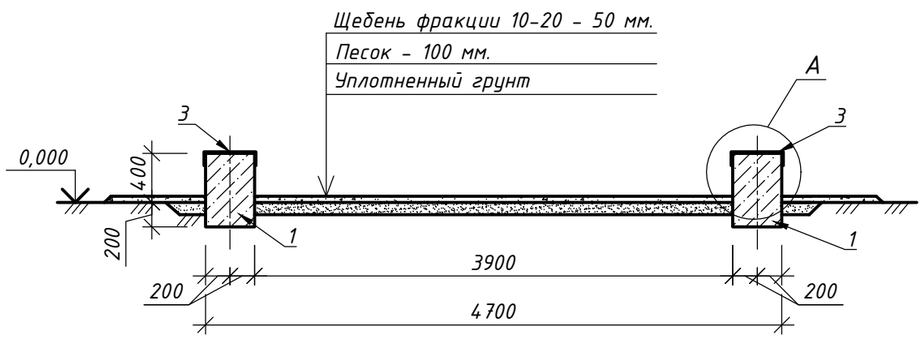

Изм.	Кол.	Лист	№док	Подп.	Дата
Проверил		Таран			12.20
Разработал		Крюкова			12.20

030-20-ЭС.АС 002

Реконструкция водопроводных сетей в с.Новосельское, Атбасарского района, Акмолинской области

Комплекс водопроводных сооружений
Общеплощадочные чертежи.
КТП. Фундаменты

Стадия	Лист	Листов
РП	2	

Фундамент под КТП.
План фундамента. Разрез 1-1. Узел А

ТОО КазПИИ "КАЗАХСТАНПРОЕКТ"

Взам.инв.№ | Подпись и дата | Инв.№подл.

Формат А3

План фундамента дизельной эл. станции

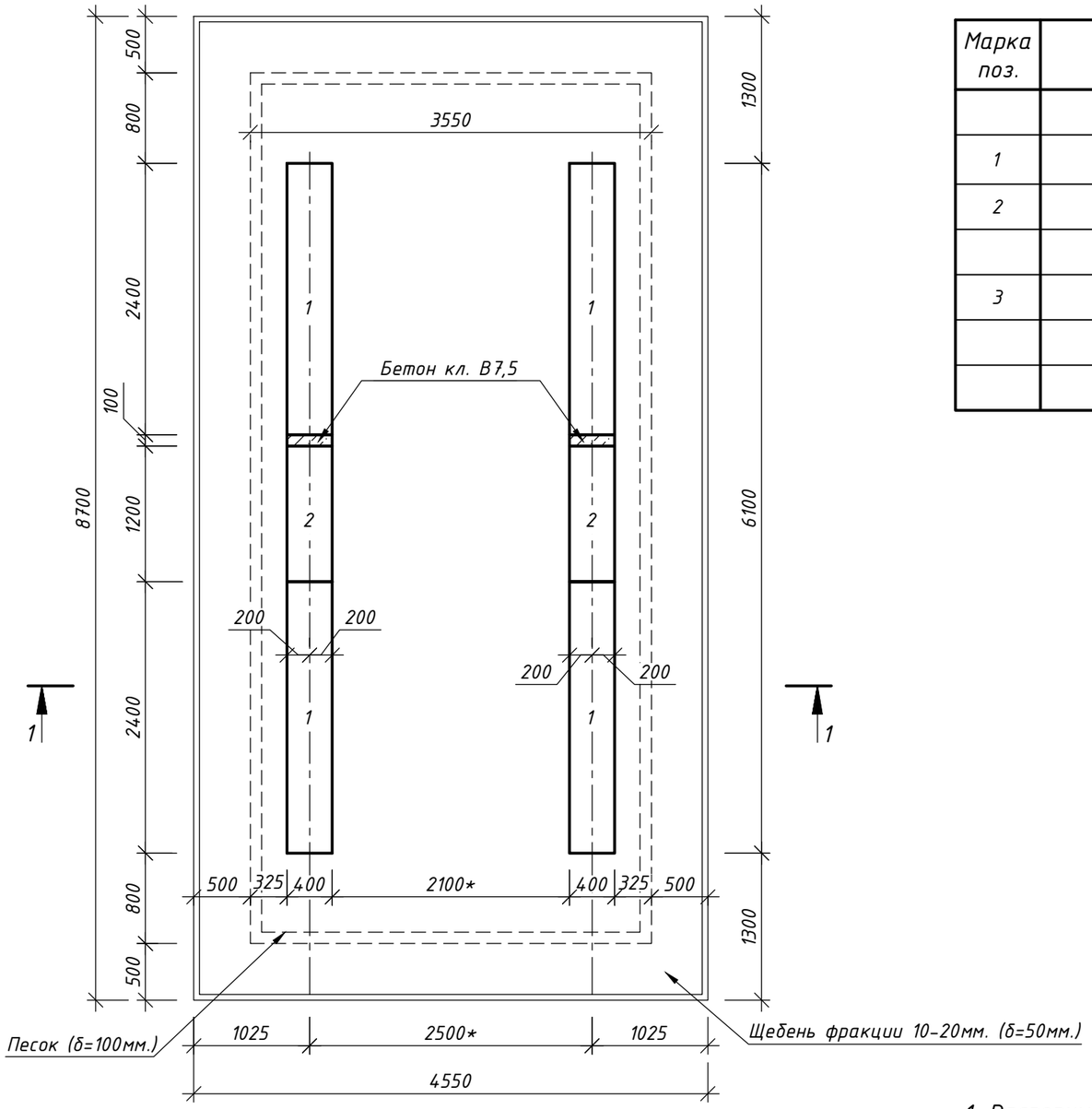

1 – 1

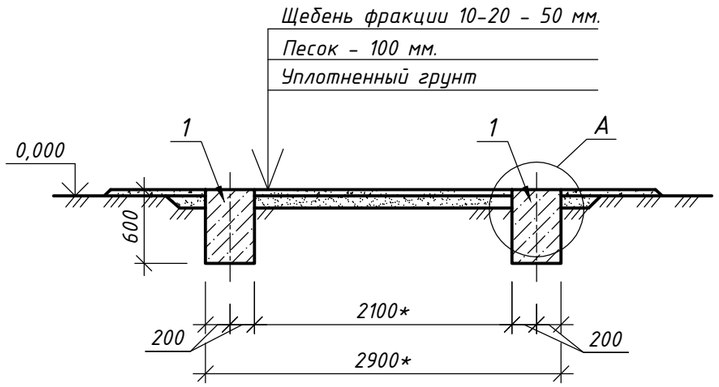

Спецификация

Марка поз.	Обозначение	Наименование	Кол.	Масса ед.,кг.	Примечание
		Фундаментные блоки			
1	ГОСТ 13579-2018	ФБС 24.4.6-Т	4	1300	Сульфатостойкость
2	ГОСТ 13579-2018	ФБС 12.4.6-Т	2	640	Сульфатостойкость
		Бетон кл. В7,5, $м^3$	0,05		Сульфатостойкость
3	ГОСТ 28778-90	Болт БСР 16х150	6	0,2	
		Щебень фракции 10-20, $м^3$	1,74		
		Песок, $м^3$	2,63		

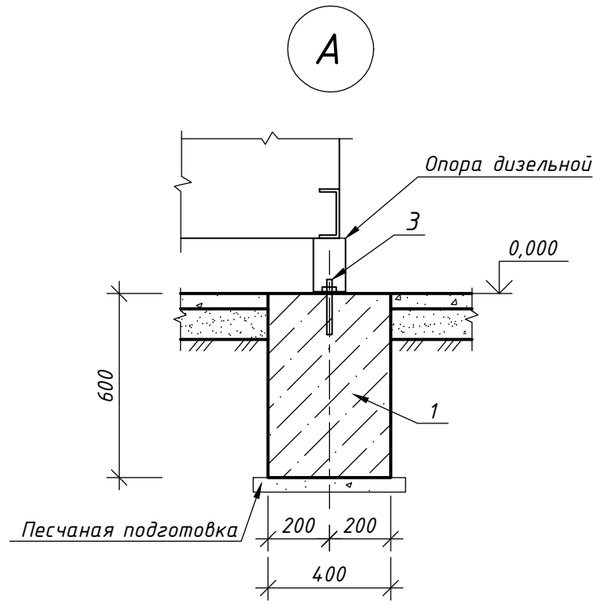

Примечания:

1. Распорные болты установить по месту при монтаже дизельной электростанции.
2. Размер со * уточнить при получении оборудования.
3. Фундаментные блоки укладывать на предварительно уплотненную песчаную подготовку толщиной 50мм.

Изм.	Кол.	Лист	№док	Подп.	Дата
Проверил		Таран			12.20
Разработал		Крюкова			12.20

030-20-ЭС.АС 002

Реконструкция водопроводных сетей в с.Новосельское, Атбасарского района, Акмолинской области

Комплекс водопроводных сооружений. Общеплощадочные чертежи. КТП. Фундаменты

Стадия	Лист	Листов
РП	3	

Фундамент под дизельную эл. станцию. План фундамента. Разрез 1-1. Узел А

ТОО КазПИИ "КАЗАХСТАНПРОЕКТ"

Согласовано

ЭС	Линдюк	06.20

Взам.инв.№

Подпись и дата

Инв.№.подл.

Формат А3