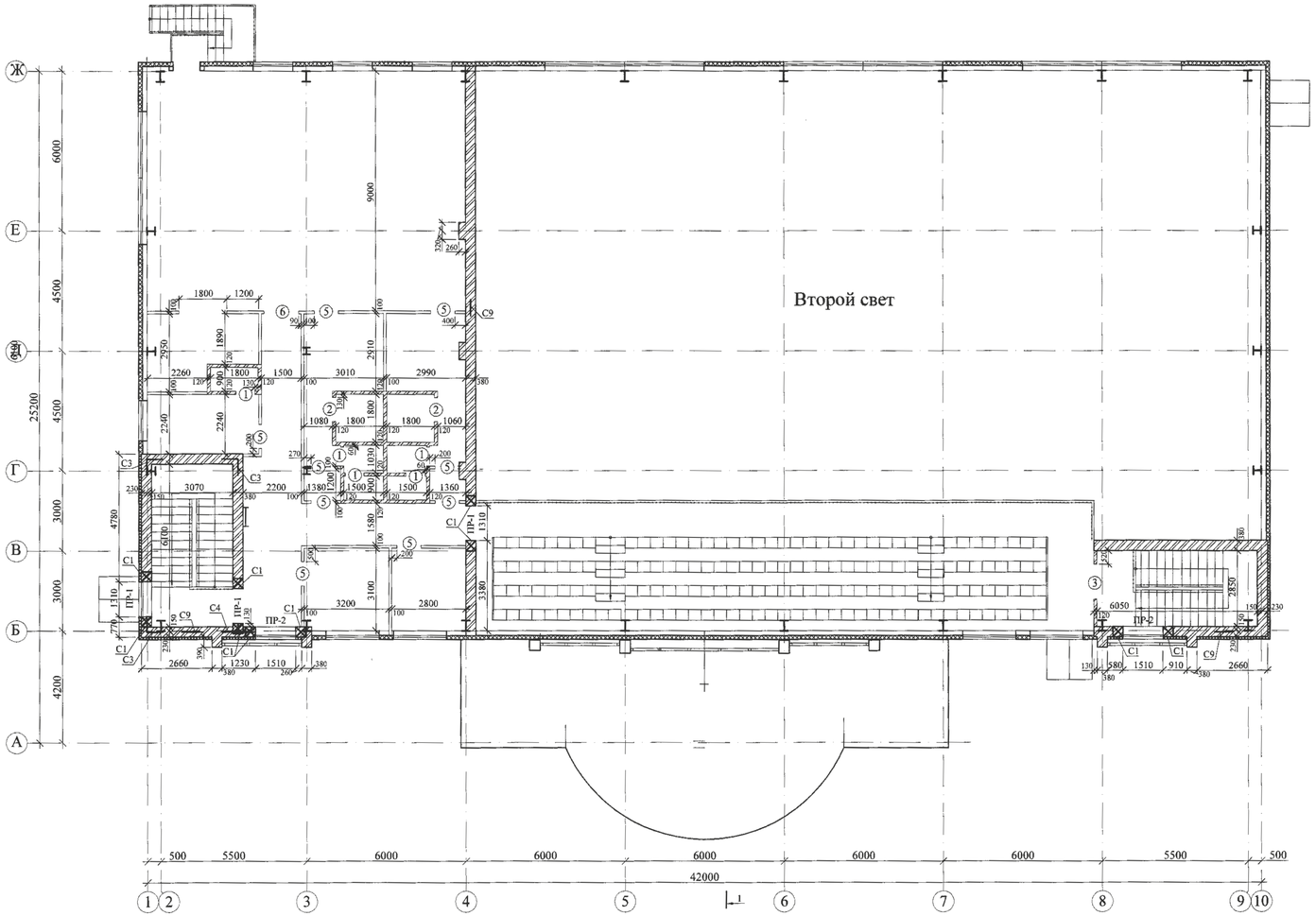

Спецификация элементов венткамеры.

Поз.	Обозначение	Наименование	Кол-во шт.	Масса ед.кг.	Примечание.
Р1	АСИ- Р1	Обрамление Р1	1	24,81	
Р2	АСИ- Р1	Обрамление Р2	1	23,69	
Р3	АСИ- Р1	Обрамление Р3	1	21,96	

Ведомость перемычек

Марка	Схема сечения
ПР-1 2 эт.- 3 шт. Венткам.-1 шт.	8.370 6.010 5.370
ПР-2 2 эт.- 2 шт.	6.010
ПР-6 Венткам. - 1 шт.	8.500

Ведомость проёмов (под кирпичные перегородки).

Марка	Размеры проёма, мм.
	Двери
1	710 x 2070 (5 шт.)
2	910 x 2070 (2 шт.)
3	1310 x 2070 (1 шт.)

Ведомость проёмов (под гипсокартонные перегородки).

Марка	Размеры проёма, мм.
	Двери
4	
5	910 x 2070 (9 шт.)
6	1310 x 2070 (1 шт.)

Фрагмент кладочного плана на отм. 6.600

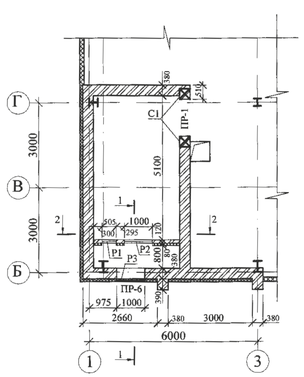

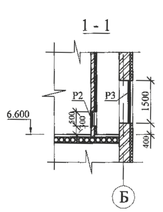

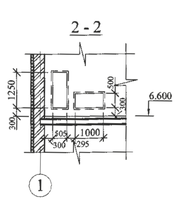

КОНСТРУКТИВНЫЕ УКАЗАНИЯ ПО КИРПИЧНОЙ КЛАДКЕ.

1. Наружные стены - кирпичная кладка толщиной 380 мм. с утеплителем снаружи ПТЭ 125 (D=125 кг/м3) толщиной 100 мм и обшивкой металлосайдингом.
   Наружные стены выполнить из обыкновенного глиняного кирпича марки КОП По 1НФ/100/2,0 ГОСТ 530-2007 на цементно песчаном растворе марки 75.
2. Внутренние стены выполнить из обыкновенного глиняного кирпича марки КОП По НФ/100/2,0 на цементно песчаном растворе марки 75.
3. Кирпичные перегородки толщиной 120 мм выполнить из обыкновенного глиняного кирпича КОП По 1НФ/75/2,0 ГОСТ 530-2007 на цементно песчаном растворе марки 50.
4. Армирование кладки стен вести в соответствии с проектом.
   Стены в осях 1-3 и 9-10 армировать сетками С9 через четыре ряда кладки.
   Перегородки армировать сетками через пять рядов кладки.
5. В уровне низа перекрытия в углах и в местах пересечений продольных и поперечных стен, установить дополнительные сетки согласно схем армирования.
6. Для возможности контроля установки сеток выполнить выпуски стержней за внутреннюю плоскость стены на 5 - 10 мм.
7. Под концами перемычек в кладке уложить дополнительные сетки согласно схем армирования с шагом 70 мм по высоте, по четыре штуки под каждой опорной частью перемычки.
8. Крепление кирпичных перегородок, примыкающих к стенам выполнить с перевязкой
9. Дверные коробки в перегородках толщиной 120 мм крепить по узлу 60.
10. Перегородки не доводить до железобетонных конструкций прекрытий на 30 мм.
    Зазоры между перегородками и плитой прекрытия проконопатить минеральной ватой и зачеканить с двух сторон цементным раствором.
11. При кладке стен в откосах дверных прёмов заложить антисептированные деревянные пробки размером 250x120x60(h) на высоте 300 мм от низа проёма и выше через 600 мм, но не менее двух с каждой стороны для крепления коробок.
12. В местах установоки оконных блоков и наружных дверей в качестве уплотнения применять монтажную пену для заделки стыка между стеной и оконным (дверным) блоком.
13. Металлические балки окрасить эмалью ПФ-115 ГОСТ 6465-76 за два раза по грунту.
14. Закладные элементы, оговорённые в пректе, покрасить эмалью ПФ 115 ГОСТ 6465-76 по грунту ГФ-021
15. Отверстия в стенах после монтажа труб, электропроводки и других коммуникаций тщательно зачеканить цементным раствором марки 200.
16. Проек разработан для летних условий стпроительства.

УКАЗАНИЯ ПО ЗАЩИТЕ КОНСТРУКЦИЙ ОТ КОРОЗИИ.

1. Выступающие из бетона части закладных изделий, доступные для возобновления защитных покрытий, покрасить эмалью ПФ115(два слоя) толщиной 55 мкм по грунту ГФ-021 (один слой).
2. Антикоррозионная защита стальных изделий разработана в соответствии с требованиями СНиП РК 2.01-19-2004 "Защита строительных конструкций от коррозии"

Привязан 07 2020 г. РС
Привязал Отеген
Инв.N°

						1114-1-АС			
						Физкультурно-оздоровительный комплекс на 140 зрительских мест в с. Жымпиты Сырымского района ЗКО			
Изм.	Кол. уч.	Лист	№ док.	Подп.	Дата				
						Физкультурно-оздоровительный комплекс на 140 зрительских мест.	Стадия	Лист	Листов
							Р. П.	13	
ГИП		Храмов А. А.			02.14.				
Проверил		Кульдяев Г.Ф.			02.14.	Кладочный план на отм. 3.000 Фрагмент кладочного плана на отм. 6.600	Т.О.О. „Кульман" г. Уральск.		
Разработал		Уразалиев З.Т.			02.14.				
Н. контр.		Храмов А. А.			02.14.				

Взам. инв. №
Подпись и дата
Инв. № подл.

Монолитное перекрытие на отм +3,100

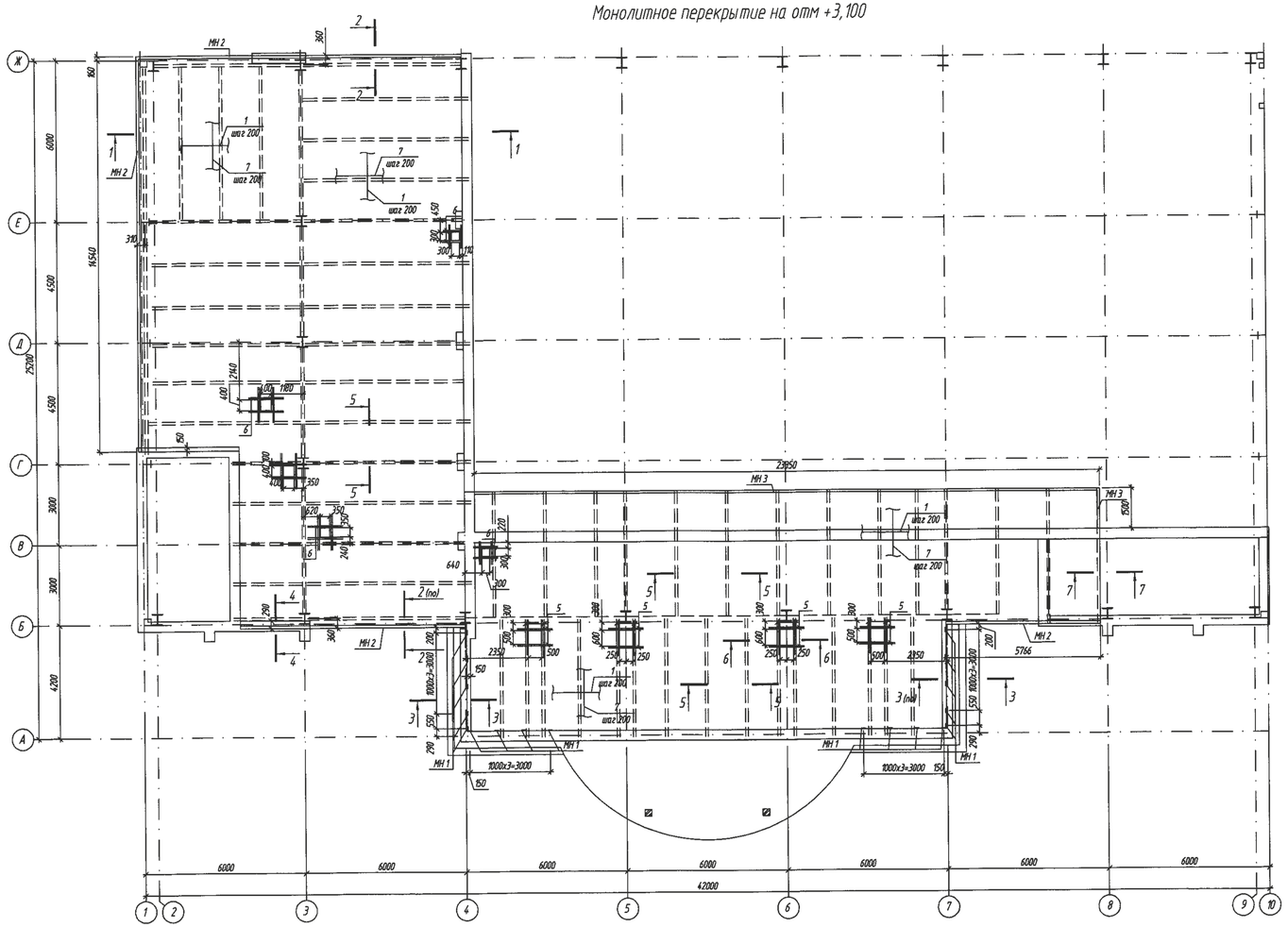

Спецификация элементов

Поз.	Обозначение	Наименование	Кол.	Масса ед., кг	Приме-чание
		Армирование плиты козырька			
1	ГОСТ 5781-82*	ø12 AIII, L=п.м	4428,3	0,888	3932,3
2	ГОСТ 5781-82*	ø8 AI, L=680	380	0,27	102,60
3	ГОСТ 5781-82*	ø8 AI, L=535	6	0,21	1,30
4	ГОСТ 5781-82*	ø8 AI, L=460	1172	0,18	211,00
5	ГОСТ 5781-82*	ø12 AIII, L=1440	32	1,28	41,00
6	ГОСТ 5781-82*	ø12 AIII, L=1240	40	1,10	44,00
7	ГОСТ 5781-82*	ø8 AI, L=п.м	4428,3	0,395	1749,20
МН 1	АСИ-МН-1	Закладная деталь МН-1	18	1,31	23,58
МН 2	с. 1.400-15, вып 0	МН 127-6 п.м	40,89	6,0	245,34
МН 3	с. 1.400-15, вып 0	МН 54-0 п.м	24,85	8,5	211,23
		Материалы			
		Бетон кл. В15, F50	50,61		м³

Ведомость деталей

Поз.	Эскиз
2	100, 50°, 50, 100, 50, 40, 100, 50
3	150, 50°, 50, 75, 50, 70
4	100, 80, 100, 100

Ведомость расхода стали на элемент, кг

Марка элемента	Изделия арматурные					Всего	Изделия закладные							Всего
	Арматура класса						Арматура класса		Прокат марки		Прокат марки			
	А-I			А-III			А-III		С 245		С 245			
	ГОСТ 5781-82*						ГОСТ 5781-82*		ГОСТ 8510-86*		ГОСТ 19903-74*			
	ø8	-	Итого	ø12	Итого		ø8	Итого	L 100х63х6	Итого	б=8	б=6	Итого	
Монолитное перекрытие на отм +3,100	2064,1	-	2064,1	4017,3	4017,3	6081,4	40,36	40,36	206,72	206,72	40,89	192,18	233,07	480,15

1-1 (Армирование)

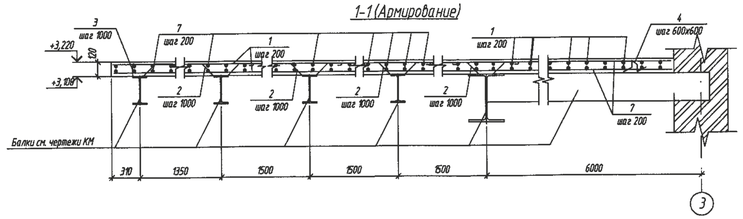

6-6

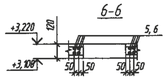

2-2

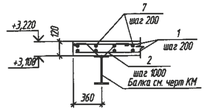

3-3, 4-4

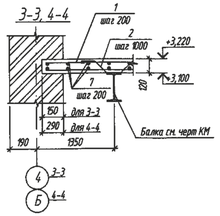

5-5

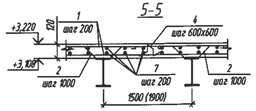

7-7

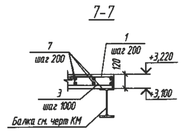

1. Арматуру поз. 2,3 приварить к полкам металлических балок.
2. Сварку производить электродами Э42 ГОСТ 9467-75*.
3. Защитный слой армирования 20мм.

Привязан 07.2020 РС
Привязал Отегенов
Инв.N°

Изм.	Кол.уч.	Лист	N док.	Подп.	Дата

ГИП	Храмов А. А.	02.14.
Проверил	Кульдяев Г.Ф.	02.14.
Разработал	Уразалин З.Т.	02.14.
Н. контрол	Храмов А. А.	02.14.

1114-1-АС

Физкультурно-оздоровительный комплекс на 14.0 зрительских мест в с. Жымпиты Сырымского района ЗКО

Физкультурно-оздоровительный комплекс на 14.0 зрительских мест

Стадия	Лист	Листов
РП	14	

Монолитное перекрытие на отм +3,100

ТОО "Кульман" г. Уральск

Инв. N° подл. | Подп. и дата | Взам. инв. N

Перекрытие на отм +6,300

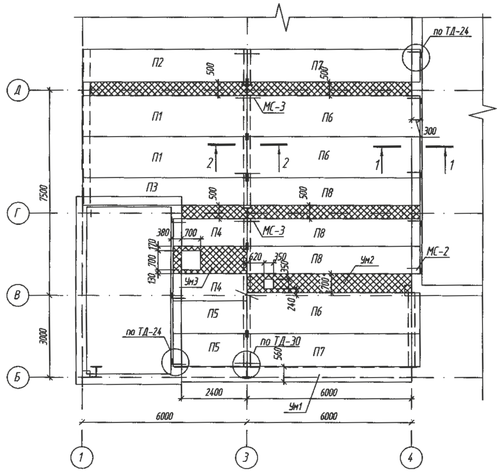

Ум1

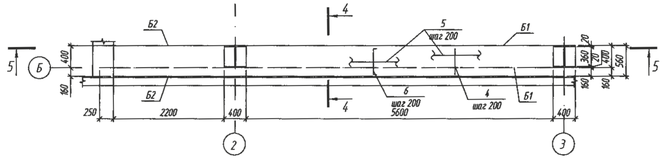

4-4

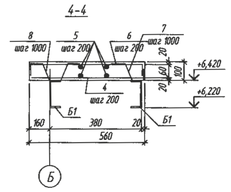

5-5

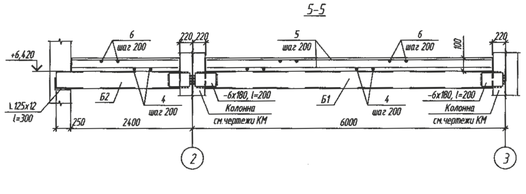

Ум2

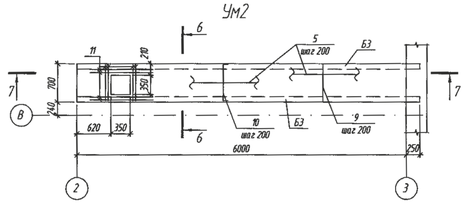

6-6

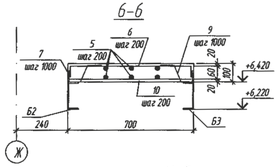

1-1

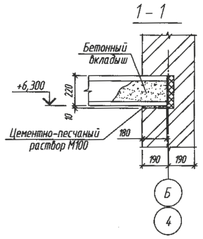

2-2

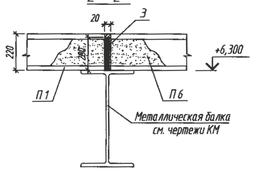

7-7

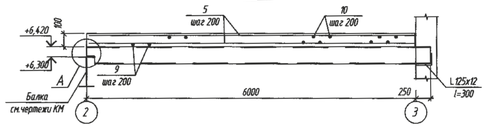

Ум3

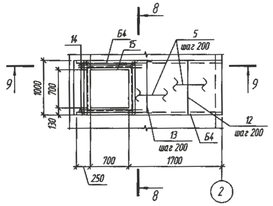

3-3

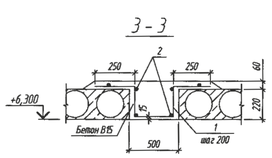

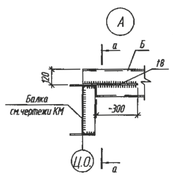

8-8

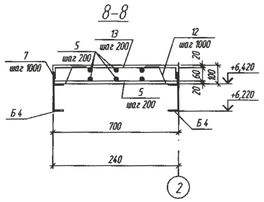

9-9

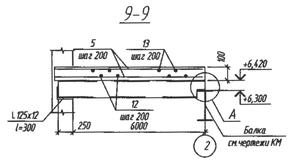

А-А

Спецификация элементов

Поз.	Обозначение	Наименование	Кол.	Масса ед., кг	Приме-чание
		Участок монолитный Ум2			
Б3	ГОСТ 8240-97	С 20П, l=5600	2	103,04	206,08
	ГОСТ 19903-74*	-8х200, l=400	2	5,00	10,0
	ГОСТ 8509-93	L 125х12, l=300	2	6,81	13,60
9	ГОСТ 5781-82*	⌀10 А-III, l=650	31	0,40	12,40
5	ГОСТ 5781-82*	⌀6 А-I, l=1 п.м	47,60	0,222	10,60
10	ГОСТ 5781-82*	⌀10 А-III, l=790	31	0,49	15,20
7	ГОСТ 5781-82*	⌀6 А-I, l=525	14	0,12	1,70
11	ГОСТ 5781-82*	⌀8 А-I, l=910	4	0,36	1,40
		Материалы:			
		Бетон кл.В15	0,42		$м^3$
		Участок монолитный Ум3			
Б4	ГОСТ 8240-97	С 20П, l=2650	2	48,76	97,50
	ГОСТ 19903-74*	-8х200, l=400	2	5,00	10,0
	ГОСТ 8509-93	L 125х12, l=300	2	6,81	13,60
12	ГОСТ 5781-82*	⌀10 А-III, l=950	10	0,59	5,90
5	ГОСТ 5781-82*	⌀6 А-I, l=1 п.м	18,5	0,222	4,10
13	ГОСТ 5781-82*	⌀10 А-III, l=1090	10	0,67	6,70
7	ГОСТ 5781-82*	⌀6 А-I, l=525	6	0,12	0,70
14	ГОСТ 5781-82*	⌀10 А-III, l=1090	8	0,67	5,40
15	ГОСТ 8510-86*	L 100х63х6, l=п.м	3,05	7,53	23,00
		Материалы:			
		Бетон кл.В15	0,22		$м^3$

Спецификация элементов

Поз.	Обозначение	Наименование	Кол.	Масса ед., кг	Приме-чание
П1	с. 1.141-1 Вып. 63	Плита ПК60-15-8А IVТа	2	2800	
П2	с. 1.141-1 Вып. 63	Плита ПК60-12-8А IVТа	1	2100	
П3	с. 1.141-1 Вып. 63	Плита ПК60-10-8А IVТа	1	1725	
П4	с. 1.141-1 Вып. 11	Плита ПТ27-10	2	795	
П5	с. 1.141-1 Вып. 12	Плита П 27-12	2	970	
П6	с. 1.141-1 Вып. 63	Плита ПК63-15-8А IVТа	3	2950	
П7	с. 1.141-1 Вып. 63	Плита ПК63-12-8А IVТа	2	2200	
П8	с. 1.141-1 Вып. 63	Плита ПК63-10-8А IVТа	3	1825	
1	ГОСТ 5781-82*	⌀ 8 А-III, L=1390мм	106	0,55	58,30
2	ГОСТ 5781-82*	⌀ 6 А-III, L=п.м	118,5	0,222	26,30
3	ГОСТ 19903-74	-10х200 L=200мм	5	3,14	15,70
		Изделия соединительные			
МС-2	с. 2.240-1 Вып. 6	МС-2	8	0.76	
МС-3	с. 2.240-1 Вып. 6	МС-3	6	0.55	
	с. 2.240-1 Вып. 6	⌀ 12 А-III , L=300мм	8	0.27	
		Материал			
		Бетон В15, $м^3$	4,98		
		Участок монолитный Ум1			
Б1	ГОСТ 8240-97	С 20П, l=5600	2	103,04	206,10
Б2	ГОСТ 8240-97	С 20П, l=2450	2	45,08	90,20
	ГОСТ 19903-74*	-6х180, l=200	4	1,70	6,80
	ГОСТ 8509-93	L 125х12, l=300	2	6,81	13,60
4	ГОСТ 5781-82*	⌀10 А-III, l=510	42	0,31	13,00
5	ГОСТ 5781-82*	⌀6 А-I, l=1 п.м	47,4	0,222	10,50
6	ГОСТ 5781-82*	⌀10 А-III, l=650	42	0,40	16,80
7	ГОСТ 5781-82*	⌀6 А-I, l=525	9	0,12	1,10
8	ГОСТ 5781-82*	⌀6 А-I, l=555	9	0,12	1,10
		Материалы:			
		Бетон кл.В15	0,44		$м^3$

1. Арматуру поз. 7, 8 приварить к полкам балок 1,2,3.
2. Сварку производить электродами Э42 ГОСТ 9467-75*.

Привязан П-00-15-417
Привязан 07.2020 АС
Привязал Отегенов
Инв.N°

Ведомость деталей

Поз.	Эскиз
6	510; 70; 70
7	150; 65; 50; 50; 75; 80
8	80; 50; 15; 100; 50; 80
10	650; 70; 70
13	950; 70; 70

Ведомость расхода стали, кг

Марка элемента	Арматурные изделия						Всего	Прокат					Всего
	Арматура класса												
	AI			AIII									
	ГОСТ 5781-82*			ГОСТ 5781-82*				ГОСТ 8240-97	ГОСТ 8509-93	ГОСТ 8510-86*	ГОСТ 19903-74*	ГОСТ 8509-93	
	⌀6	⌀8	Итого	⌀10	⌀	Итого		С 20	L 125х12	L 100х63х6	δ=8	δ=6	
Ум1	12,70	-	12,70	29,80		29,80	42,50	296,30	13,60	-	-	6,80	316,70
Ум2	12,30	1,40	13,70	27,60		27,60	41,30	206,8	13,60	-	10,00	-	230,4
Ум3	4,80	-	4,80	18,00		18,00	22,80	97,50	13,60	23,00	10,00	-	144,1

Изм.	Кол.уч.	Лист	N док.	Подп.	Дата
ГИП		Храмов А.А.			02.14.
Проверил		Кульляев Г.Ф.			02.14.
Разработал		Уразалин З.Т.			02.14.
Н. контр.		Храмов А.А.			02.14.

1114-1-АС

Физкультурно-оздоровительный комплекс 140 зрительских мест в с. Жымпиты Сырымского района ЗКО

Физкультурно-оздоровительный комплекс на 140 зрительских мест

Стадия	Лист	Листов
РП	15	

Перекрытие на отм +6,300

ТОО "Кульман" г. Уральск

Схема расположения лестницы №1

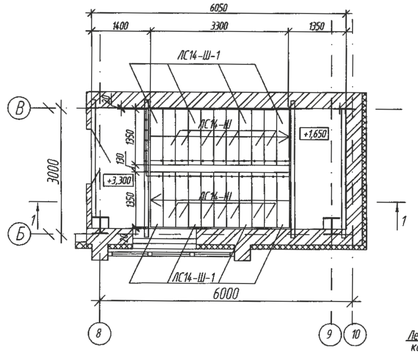

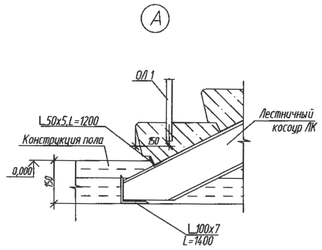

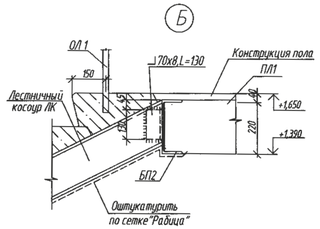

1 – 1

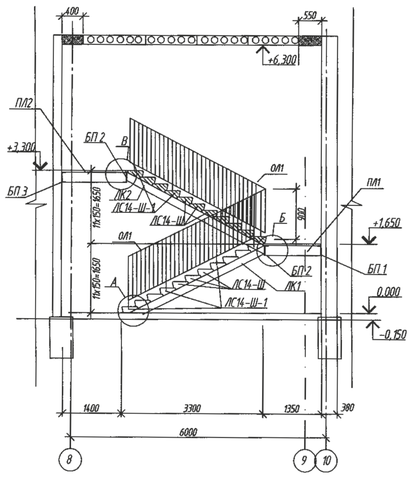

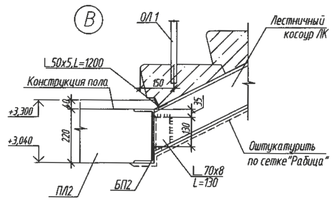

Деталь сопряжения косоура с балкой

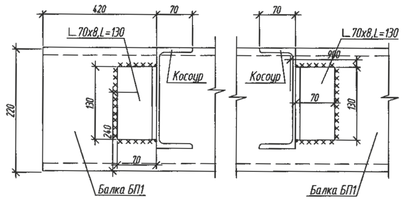

ПЛ1

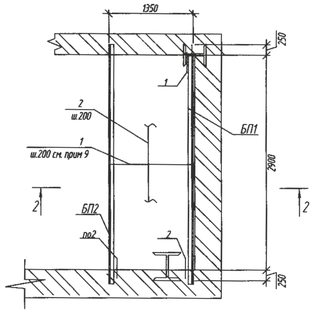

ПЛ2

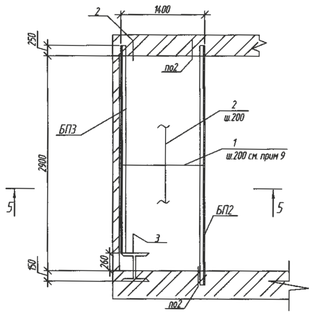

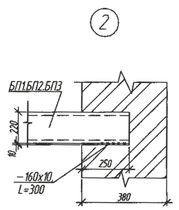

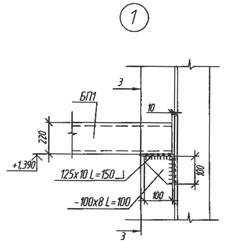

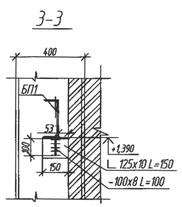

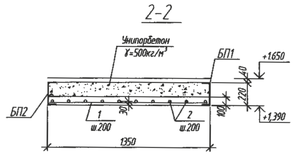

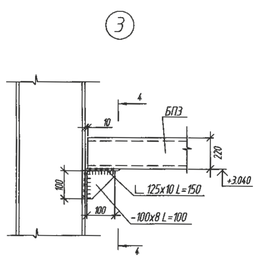

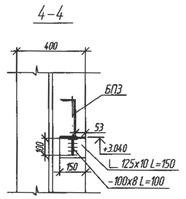

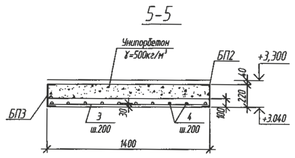

1. Сварку вести электродами типа Э-42 по ГОСТ 9467-75 в соответствии с требованиями ГОСТ 10922-90. Все сварные швы h=6мм. Катет сварных швов 6 мм, длина сварных швов по периметру свариваемых элементов в зоне контакта.
2. Раскладку плит перекрытия на отметках +6.300 следует смотреть на листе АС-18
3. Укладку плиты ПК 36.12-8Т а на стены производить по выравненному слою цементного раствора марки 100, толщиной 10мм.
4. Пустоты по торцам плиты заделать бетонными вкладышами на глубину 250мм.
5. Все стальные конструкции окрасить эмалью ПФ-115 (два слоя) толщиной 55 мкм ГОСТ 6465-75 по грунтовке ГФ021 (один слой) ГОСТ 25129-82.
6. Металлические косоуры очистить от ржавчины, обезжирить, оштукатурить раствором М100, толщиной 30мм по сетке "Рабица".
7. Расстояние между перилами лестничных маршей и стеной должно быть не менее 1350мм.
8. Арматуру поз. 1 приварить к полкам балок БП1,БП2,БП3
9. В месте примыкания арматуры к колонне, арматуру приварить к телу колонны

Спецификация элементов лестницы

Поз.	Обозначение	Наименование	Кол.	Масса ед., кг	Приме-чание
		Лестница №1	1		
		Металлические косоуры			
ЛК1т	1114-1-АС- АСИ-ЛК1т	Лестничный косоур ЛК1т	1	61.25	
ЛК1н	1114-1-АС- АСИ-ЛК1н	Лестничный косоур ЛК1н	1	76.35	
ЛК2т	1114-1-АС- АСИ-ЛК2т ,ЛК2н	Лестничный косоур ЛК2т	1	64.14	
ЛК2н	1114-1-АС- АСИ-ЛК2т ,ЛК2н	Лестничный косоур ЛК2н	1	64.14	
		Площадка ПЛ1			
БП 1	ГОСТ 8240-89	⊏ 22, L=3120мм	1	65,52	65,52
	ГОСТ 19903-90	— 160х10, L=300мм	1	3.77	3.77
	ГОСТ 8509-93	∟ 125х10 L=150мм	1	2.87	2.87
	ГОСТ 19903-90	— 100х8, L=100мм	1	0.63	0.63
БП 2	ГОСТ 8240-89	⊏ 22, L=3370мм	1	70,77	70,77
	ГОСТ 19903-90	— 160х10, L=300мм	2	3.77	7.54
1	ГОСТ 5781-82*	⌀12А-III L=1330мм	16	1.18	18.88
2	ГОСТ 5781-82*	⌀8А-I L=1 п.м	20.3	0.395	8.02
		Материалы			
		Бетон кл. В15	0.39	м³	
		Унипорбетон γ=500кг/м³	0.47	м³	
		Площадка ПЛ2			
БП 2	ГОСТ 8240-89	⊏ 22, L=3370мм	1	70,77	70,77
		— 160х10, L=300мм	2	3.77	7.54
БП 3	ГОСТ 8240-89	⊏ 22, L=2890мм	1	60.69	60.69
	ГОСТ 19903-90	— 160х10, L=300мм	1	3.77	3.77
	ГОСТ 8509-93	∟ 125х10 L=150мм	1	2.87	2.87
	ГОСТ 19903-90	— 100х8, L=100мм	1	0.63	0.63
1	ГОСТ 5781-82*	⌀12А-III L=1380мм	16	1.23	19.68
2	ГОСТ 5781-82*	⌀8А-I L=1 п.м	21.06	0.395	8.32
		Материалы			
		Бетон кл. В15	0.4	м³	
		Унипорбетон γ=500кг/м³	0.49	м³	
ЛС 14-Ш	ГОСТ 8717.1-84-03.0.00	Ступень ЛС 14-Ш	14	14.4	
ЛС14-Ш-1	- АСИ-ЛС 14-Ш-1	Ступень ЛС 14-Ш-1	8	14.4	
ОЛ 1	- АСИ-ОЛ 1	Ограждение лестницы ОЛ 1	2	32,5	65
ОЛ 2	- АСИ-ОЛ 2	Ограждение лестницы ОЛ 2	1	18,10	18,10

Привязан 07-2020-АС
Привязал Отеген
Инв.N°

Изм.	Кол.уч.	Лист	N док.	Подп.	Дата
ГИП		Храмов А. А.			02.14.
Проверил		Кульджев Г.Ф.			02.14.
Разработал		Уразалин З.Т.			02.14.
Н. Контрол.		Храмов А. А.			02.14.

1114-1-АС

Физкультурно-оздоровительный комплекс на 14.0 зрительских мест в с. Жымпиты Сырымского района ЗКО

Физкультурно-оздоровительный комплекс на 14.0 зрительских мест

Стадия	Лист	Листов
РП	16	

Схема расположения лестницы №1

ТОО "Кульман" г. Уральск

Инв.N подл. | Подп. и дата | Взам. инв. N°

Схема расположения лестницы №2

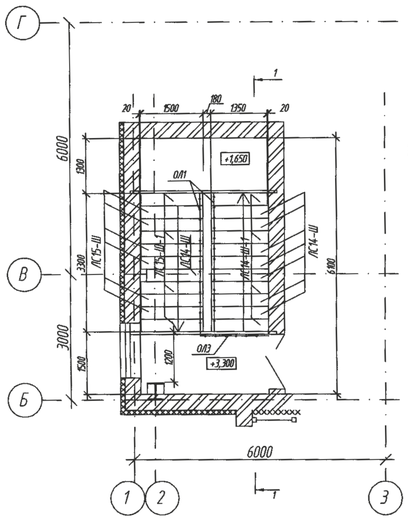

Деталь сопряжения косоура с балкой

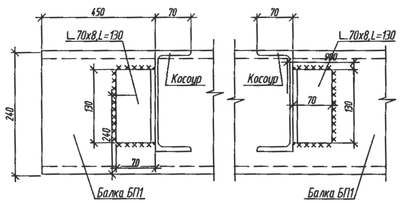

Ведомость деталей

Поз.	Эскиз
1	250 250 220 220 270

Спецификация элементов лестницы

Поз.	Обозначение	Наименование	Кол.	Масса ед., кг	Приме-чание
		Лестница №2	1		
		Металлические косоуры			
ЛК1т	1114-1-АС-АСИ-ЛК1т	Лестничный косоур ЛК1т	1	61.25	
ЛК1н	1114-1-АС-АСИ-ЛК1н	Лестничный косоур ЛК1н	1	76.35	
ЛК2т	1114-1-АС-АСИ-ЛК2т ,ЛК2н	Лестничный косоур ЛК2т	1	64.14	
ЛК2н	1114-1-АС-АСИ-ЛК2т ,ЛК2н	Лестничный косоур ЛК2н	1	64.14	
	с. 1.141-1	Плита ПК33.12-8 Та	2	1080	
		Площадочные балки			
БП 1	ГОСТ 8240-89	[24, L=3100мм	2	74,4	148,8
	ГОСТ 19903-90	— 160x10, L=300мм	4	3.77	15,1
С3	ГОСТ 23279-85	Сетка 3С $\frac{8\,AI-200}{12\,AIII-200}$ 121x255	1	14,98	14,98
		Материалы			
		Бетон кл. В15	0.33	м³	
	ГОСТ 8509-93	L 50x5, L=1350	2	5.09	10.18
ЛС 14-Ш	ГОСТ 8717.1-84-03.0.00	Ступень ЛС 14-Ш	8	144	
ЛС14-Ш-1	- АСИ-ЛС 14-Ш-1	Ступень ЛС 14-Ш-1	4	144	
ЛС 15-Ш	ГОСТ 8717.1-84-03.0.00	Ступень ЛС 15-Ш	6	160	
ЛС15-Ш-1	- АСИ-ЛС 15-Ш-1	Ступень ЛС 15-Ш-1	4	160	
ОЛ 1	- АСИ-ОЛ 1	Ограждение лестницы ОЛ 1	2	32,5	65
ОЛ 3	- АСИ-ОЛ 3	Ограждение лестницы ОЛ 3	1	18,10	18,10

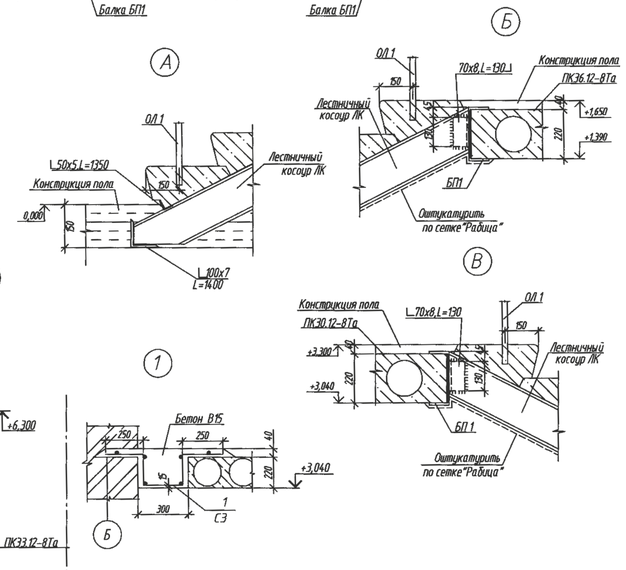

1 – 1

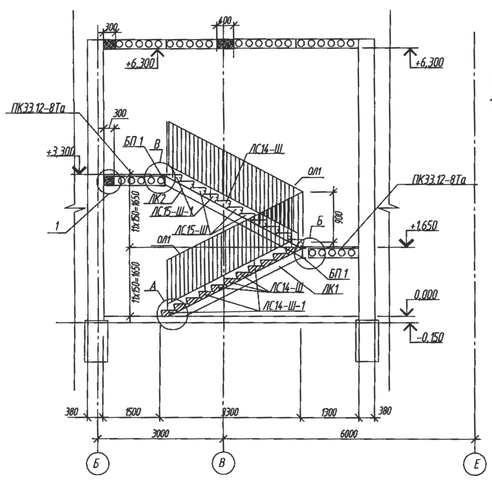

1. Сварку вести электродами типа Э-42 по ГОСТ 9467-75 в соответствии с требованиями ГОСТ 10922-90. Все сварные швы h=6мм. Катет сварных швов 6 мм, длина сварных швов по периметру свариваемых элементов в зоне контакта.
2. Раскладку плит перекрытия на отметках +6.300 следует смотреть на листе АС-18
3. Укладку плиты ПК 36.12-8Та на стены производить по выравненному слою цементного раствора марки 100, толщиной 10мм.
4. Пустоты по торцам плиты заделать бетонными вкладышами на глубину 250мм.
5. Все стальные конструкции окрасить эмалью ПФ-115 (два слоя) толщиной 55 мкм ГОСТ 6465-75 по грунтовке ГФ021 (один слой) ГОСТ 25129-82.
6. Металлические косоуры очистить от ржавчины, обезжирить, оштукатурить раствором М100, толщиной 30мм по сетке "Рабица".
7. Расстояние между перилами лестничных маршей и стеной должно быть не менее 1350мм.
8. В месте примыкания арматуры к колонне, арматуру приварить к телу колонны

Привязан П-00-15-47
Привязан 07.2020 г. АС
Привязал Отеген
Инв.N°

Изм.	Кол.уч.	Лист	N° док.	Подп.	Дата
ГИП		Храмов А. А.			02. 14.
Проверил		Кульдяев Г.Ф.			02. 14.
Разработал		Уразалин З.			02. 14.
Н. контрол.		ХрамовВ А. А.			02. 14.

1114-1-АС

Физкультурно-оздоровительный комплекс на 140 зрительских мест в с. Жымпиты Сырымского района ЗКО

Физкультурно-оздоровительный комплекс на 140 зрительских мест	Стадия	Лист	Листов
	РП	17	

Схема расположения лестницы №2

ТОО "Кульман" г. Уральск

Взам. инв. N° | Подп. и дата | Инв. N° подл.

Раскладка плит перекрытия на отм +6,300

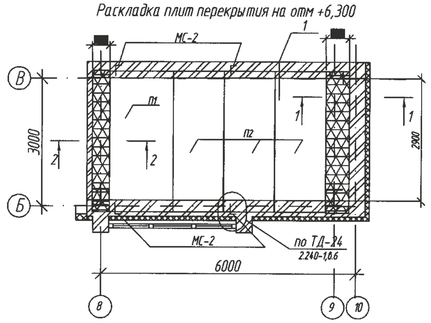

1-1

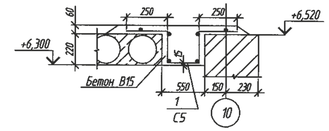

2-2

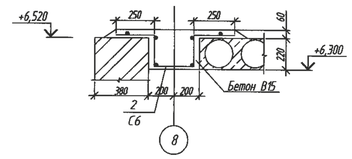

3-3

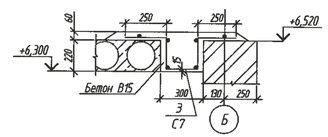

4-4

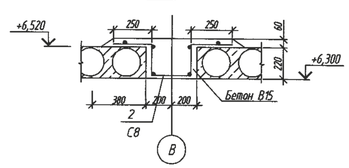

Ведомость деталей

Поз.	Эскиз
1	250, 250, 220, 220, 470
2	250, 250, 220, 220, 370
3	250, 250, 220, 220, 270

Спецификация элементов перекрытия на отм.+6,300

Поз.	Обозначение	Наименование	Кол.	Масса ед, кг	Приме-чание
П1	с. 1.141-1	Плита ПК33-15-8Та	3		
П2	с. 1.141-1	Плита ПК33-12-8Та	5		
С5	ГОСТ 23279-85	Сетка 3С $\frac{8\,AI-200}{12\,AIII-200}$ 141х284	1	27,71	27,71
С6	ГОСТ 23279-85	Сетка 3С $\frac{8\,AI-200}{12\,AIII-200}$ 131х284	1	26,36	26,36
С7	ГОСТ 23279-85	Сетка 3С $\frac{8\,AI-200}{12\,AIII-200}$ 121х301	3	25,45	25,45
С8	ГОСТ 23279-85	Сетка 3С $\frac{8\,AI-200}{12\,AIII-200}$ 131х301	1	28,08	28,08
		Изделия соединительные			
МС-2	с. 2.240-1 Вып. 6	МС-2	8	0.76	
		Материал			
		Бетон В15	1.31	$м^3$	

1

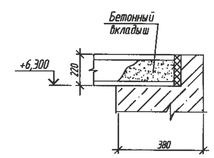

1. Монтаж плит перекрытия производить в соответствии с проектом производства работ, руководствуясь СНиП РК 5.03-37-2005 "Несущие и ограждающие конструкции" и СНиП РК 1.03-05-2001 "Охрана труда и техника безопасности в строительстве".
2. Укладку плит на стены производить по выровненному слою цементного раствора марки 100, толщиной 10 мм.
3. Швы между плитами заполнить бетоном кл. В15 на мелком заполнителе.
4. Анкерные связи сваривать при плотном зацеплении за монтажные петли (L=100 мм, h=6 мм) с последующей заделкой всех металлических элементов цементным раствором марки 100 слоем 30 мм.
5. Сварку анкеров производить электродами Э-42 ГОСТ 9467-75.
6. По периметру наружных стен между кладкой и плитами перекрытия проложить пакеты из минплиты h=50мм, обернутые пергамином.
7. Пустоты по торцам плит перекрытия заделать бетонными вкладышами на глубину 250мм.
8. Узлы, замаркированные на данном листе, выполнить по серии 2.240-1вып.6.

Привязан 07 2020 г. АС
Привязал Отеген
Инв.N°

Изм.	Кол.уч.	Лист	N° док.	Подп.	Дата
ГИП		Храмов А. А.			02. 14.
Проверил		Кульдяев Г.Ф.			02. 14.
Разработал		Уразалин З. Т.			02. 14.
Н. контрол.		ХрамоВ А. А.			02. 14.

1114-1-АС

Физкультурно-оздоровительный комплекс на 140 зрительских мест в с. Жымпиты Сырымского района ЗКО

Физкультурно-оздоровительный комплекс на 140 зрительских мест

Стадия	Лист	Листов
РП	18	

Раскладка плит перекрытия на отм +6,300

ТОО "Кульман" г. Уральск

Взам. инв. N° | Подп. и дата | Инв. N° подл.

Козырек входа №1

Схема расположения балок

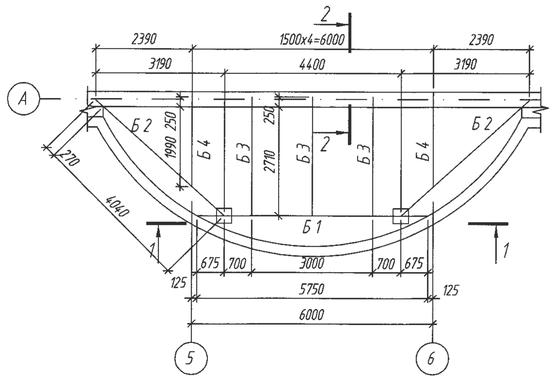

Плита козырька входа №1(армирование)

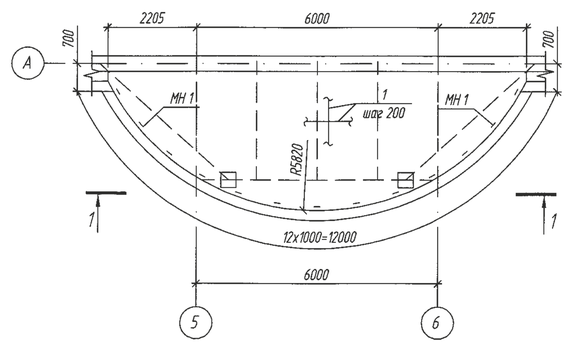

1-1

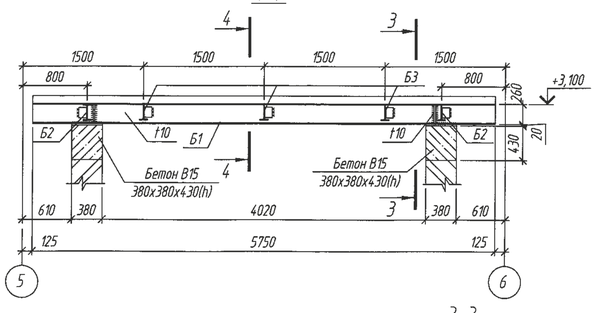

1-1 (армирование)

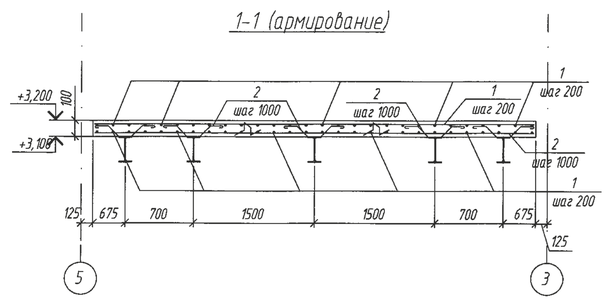

2-2

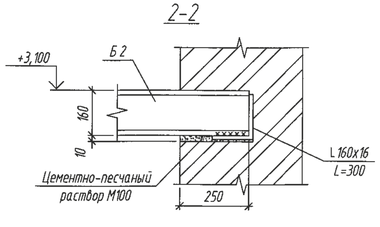

3-3

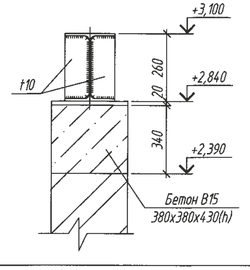

4-4

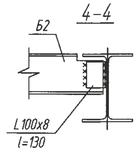

Ведомость деталей

Поз.	Эскиз
2	100, 45°, 50, 220, 100, 100, 120, 50
3	100, 50, 100, 100

Спецификация элементов

Поз.	Обозначение	Наименование	Кол.	Масса ед., кг	Приме-чание
		Козырек входа №1			
Б1	ГОСТ 26020-83	I26Б1, l=5750	1	161,0	161,0
Б2	ГОСТ 26020-83	I26Б1, l=4310	2	120,70	241,4
Б3	ГОСТ 26020-83	I16Б1, l=2960	3	37,60	112,8
Б4	ГОСТ 26020-83	I16Б1, l=2240	2	28,45	56,9
	ГОСТ 8509-93	L100x8, l=130	7	1,59	11,13
	ГОСТ 8509-93	L160x16, l=300	7	11,55	80,85
	ГОСТ19903-74*	-20x380, l=380	2	22,67	45,34
	ГОСТ19903-74*	-10x60, l=250	4	1,18	4,72
		Материалы			
		Бетон кл. В15, F50	0,12		м³
		Плита козырька входа №1			
	АСИ-МН-1	Закладная деталь МН-1	13	1,31	
1	ГОСТ 5781-82*	ø12 AIII, L=п.м	441,82	0,888	392,34
2	ГОСТ 5781-82*	ø6 AI, L=640	16	0,14	2,24
3	ГОСТ 5781-82*	ø6 AI, L=400	74	0,09	6,66
		Материалы			
		Бетон кл. В15, F50	2,66		м³

Привязан 07 2020г. АС
Привязал Отеген
Инв.N°

1. Данный лист см. совместно с л. АС-20
2. Балки козырька окрасить эмалью ПФ-115 за два раза по грунтовке ГФ-021.
3. Сварку производить электродами Э-42 ГОСТ 9467-75 в соответствии с ГОСТ 14098-91.
4. Козырек входа №1 обшить металлосайдингом. Расход металлосайдинга - 29,93 м².

Ведомость расхода стали на элемент, кг

Марка элемента	Изделия арматурные						Изделия закладные					Всего
	Арматура класса					Всего	Арматура класса		Прокат марки		Всего	
	А-I			А-III			А-III		С 245			
	ГОСТ 5781-82*						ГОСТ 5781-82*		ГОСТ 8510-86*			
	ø6	-	Итого	ø12	Итого		ø8	Итого	L 100x63x6	Итого		
Плита козырька входа №1	8,90	-	8,90	392,34	392,34	401,24	2,34	2,34	14,69	14,69	17,03	418,27

Изм.	Кол. уч.	Лист	N° док.	Подп.	Дата
ГИП		Храмов А. А.			02.14.
Проверил		Кульдяев Г.Ф.			02.14.
Разработал		Уразалин З.Т.			02.14.
Н. контр.		Храмов А. А.			02.14.

1114-1-АС

Физкультурно-оздоровительный комплекс на 14.0 зрительских мест в с. Жымпиты Сырымского района ЗКО

Физкультурно-оздоровительный комплекс на 14.0 зрительских мест

Стадия	Лист	Листов
РП	19	

Козырек входа №1

ТОО "Кульман" г. Уральск

Взам. инв. N° | Подп. и дата | Инв. N° подл.