Схема расположения декоративных элементов парапета козырька входа № 1

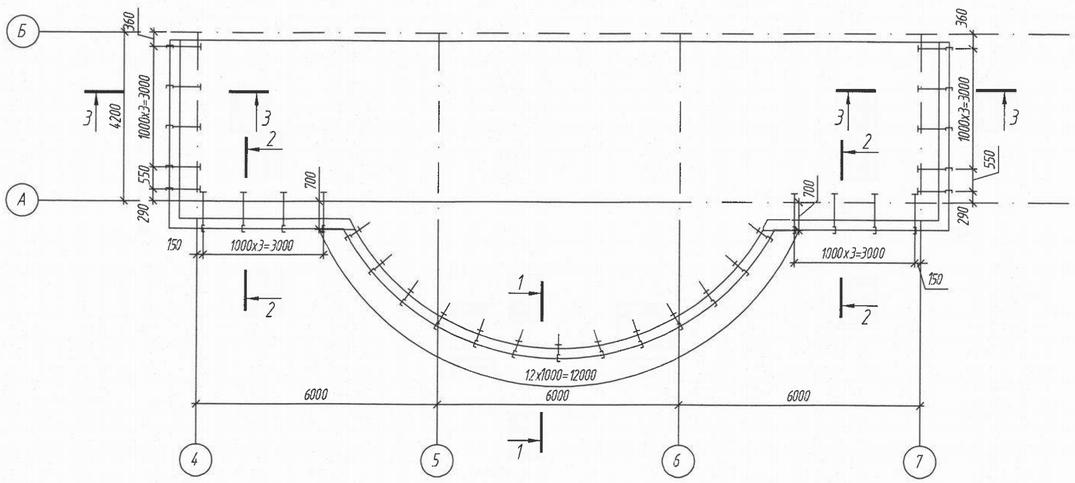

Спецификация элементов

Поз.	Обозначение	Наименование		Кол.	Масса ед., кг	Примечание
		Парапет козырька				
1	ГОСТ 8240-89	⊏10,	L=400мм	13	3,4	44,2
2	ГОСТ 8240-89	⊏16,	L=1500мм	13	21,3	276,9
3	ГОСТ 8509-86	∟75х5,	L=1500мм	13	8,7	113,1
4	ГОСТ 8240-97	⊏6,5П,	L=1 пм	90,72	5,9	535,2
5	ГОСТ 103-76*	-150х6,	L=150мм	13	0,01	0,13
6	ГОСТ 8240-89	⊏10,	L=1030мм	8	8,85	70,8
7	ГОСТ 8240-89	⊏16,	L=1000мм	18	14,2	255,6
8	ГОСТ 8509-86	∟75х5,	L=1000мм	18	5,80	104,4
9	ГОСТ 8240-89	⊏10,	L=880мм	10	7,56	75,6
		Металлосайдинг		36,7		м²

1-1

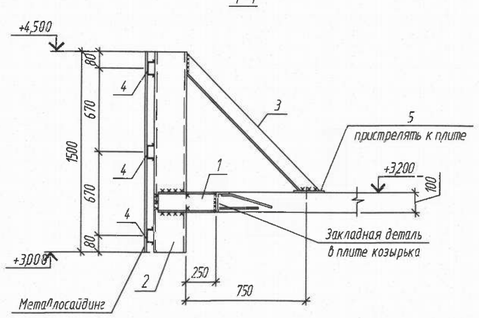

2-2, 3-3

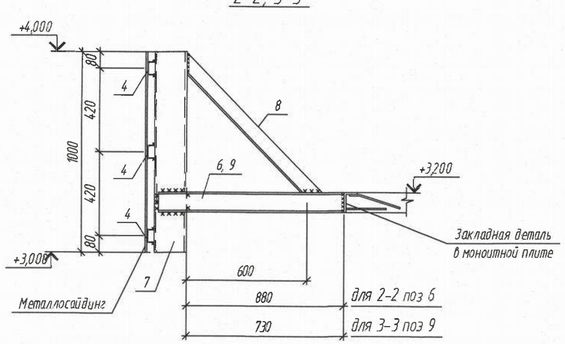

1. Данный лист см. совместно с АС-19.
2. Все металлические элементы окрасить эмалью ПФ 115 ГОСТ 6465-76 за два раза по грунту ГФ-021
3. Сварку производить электродами типа Э42А по ГОСТ 9467-75.

Привязан от 2010 г. АС
Привязал
Инв.№

Изм.	Кол.уч.	Лист	№док.	Подп.	Дата
ГИП		Храмов А. А.			02.14.
Проверил		Кульдяев Г.Ф.			02.14.
Разработал		Уразалин З.Т.			02.14.
Н. контр.		Храмов А. А.			02.14.

1114-1-АС

Физкультурно-оздоровительный комплекс на 140 зрительских мест в с. Жымпиты Сырымского района ЗКО

Физкультурно-оздоровительный комплекс на 140 зрительских мест

Стадия	Лист	Листов
РП	20	

Схема расположения декоративных элементов парапета козырька входа №1

ТОО "Кульман" г. Уральск

Взам. инв. №
Подп. и дата
Инв. № подл.

Схема расположения балок козырьков

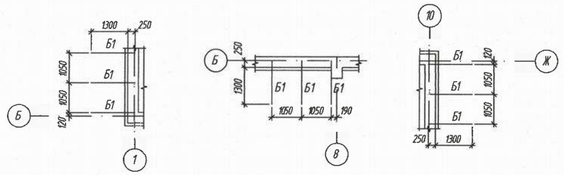

Спецификация элементов

Поз.	Обозначение	Наименование	Кол.	Масса ед, кг	Приме-чание
Б1	ГОСТ 10704-91	Тр#102х3, L=1550мм	9	11,35	102,15
		Профлист НС44-1000-0,8 $м^2$	8,19	9,40	76,98

Схема конструкции козырьков

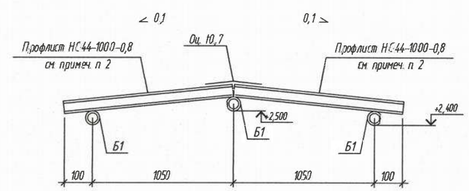

Примыкание козырьков к стенам

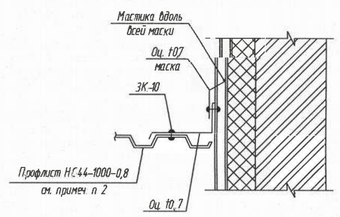

1. Резку и подгонку профлиста выполнять механической пилой. Резка абразивными материалами не допускается!
2. Профлист выполнить окрашенным в заводских условиях по аналогии с окраской кровельных панелей RAL 5005.
3. Указания по установке и креплению нащельников:
3.1 Узловые нащельники выполнить из оцинкованной стали 10,7. Размеры нащельников назначаются заводом-изготовителем по схемам и узлам данного проекта.
3.2 Установку наружных нащельников выполнять с нахлестом150...200 мм, внутренних с нахлестом 50...100мм
3.3 Крепление нащельников к обшив кам панелей и между собой выполнять заклепками типа ЗК-10; к элементам фахверка, оконным и дверным блокам винтами #5,5мм; к кирпичной стене шурупами 1-6х45 по ГОСТ 1144-80 с уплотнительными шайбами в пластмассовые дюбеля. Шаг креплений 250...400 мм

Привязан	СТ 2020 г. АС		
Привязал	Отегенов		
Инв.N°			

Взам. инв. N | Подп. и дата | Инв. N подл.

Изм.	Кол. уч.	Лист	N док.	Подп.	Дата
ГИП		Храмов А.А.			02.14.
Проверил		Кул.дев Г.Ф.			02.14.
Разработал		Уразалин Э.Т.			02.14.
Н. контрол.		Храмов А.А.			02.14.

1114-1-АС

Физкультурно-оздоровительный комплекс на 160 зрительских мест в с. Жымпиты Сырымского района ЗКО

Физкультурно-оздоровительный комплекс на зрительских мест	Стадия	Лист	Листов
	РП	21	
Схема расположения балок козырьков	ТОО "Кульман" г. Уральск		

Схема цоколя

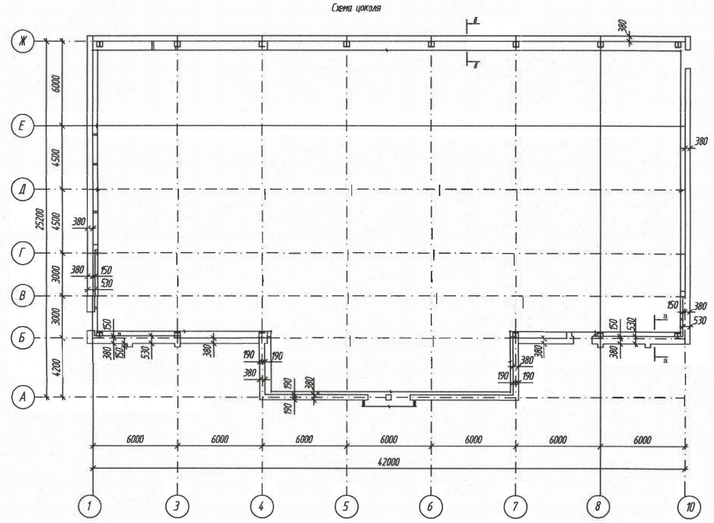

а - а

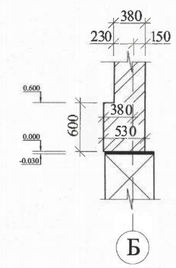

б - б

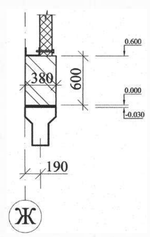

Привязан	07.2020г. АС		
Привязал	07.2020г.		
Инв.№			

1. Высота цоколя – 600мм.
2. Цоколь выполнить из обыкновенного глиняного кирпича КОР По 1НФ/75/2,0 ГОСТ 530-2007 на цементно-песчаном растворе марки 50.

Изм.	Кол. уч.	Лист	№ док.	Подп.	Дата
ГИП		Храмов А.А.			02.14.
Проверил		Кульдяев Г.Ф.			02.14.
Разработал		Уразалин З.Т.			02.14.
Н. контрол.		Храмов А.А.			02.14.

1114-1-АС

Физкультурно-оздоровительный комплекс на 140 зрительских мест в с. Жымпиты Сырымского района ЗКО

Физкультурно-оздоровительный комплекс на 140 зрительских мест	Стадия	Лист	Листов
	РП	22	

Схема цоколя

ТОО "Кульман" г. Уральск

Взам. инв. №

Подп. и дата

Инв. № подл.

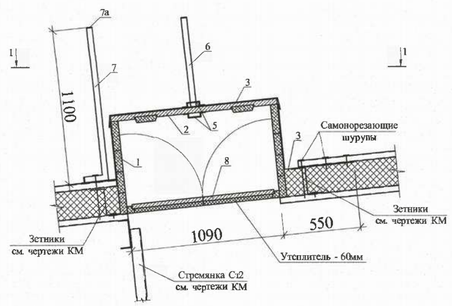

Спецификация элементов.

№ поз.	Обозначение	Наименование	Кол-во шт.	Масса ед. кг	Приме-чание
		Люк выхода на кровлю			
1	ГОСТ 24454 - 80*Е	Доски т=50 м3	0,13		
2	тоже	Доски т=40 м3	0,06		
3	ГОСТ 30246 - 94	Тонколистовая сталь с защитно-декорат. лакокрасочным покрытием т=0,7 мм м2	6,2		
4	ГОСТ 5088 - 94	Петли ПВ1 - 100	2		
5	ГОСТ 5087-94	Ручки дверные РС-100	2		
6	ГОСТ 103 -76*	-4х40 L=2000	1	2,5	
7	ГОСТ 8639 - 82*	Труба 40х40х3 L=1400	1	4,9	
7а	ГОСТ 103 - 76*	-4х40 L=40	2	0,05	
8	ГОСТ 24698 - 81	ДП10 - 10а*	1		985х1085

Привязан 07-2630 АС
Привязал Отеген
Инв№

1 - 1

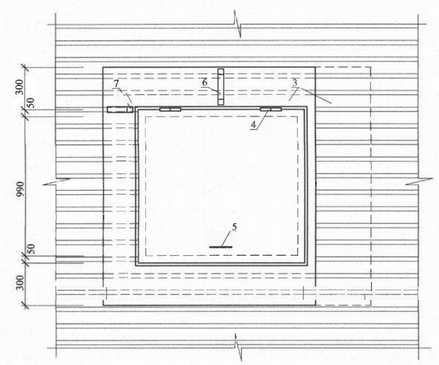

Примечания:
1. Данный лист см. совместно с листами АС
2. Сварку металлических изделий производить электродами Э-42, высота шва не менее 4мм. Длина сварных швов по длине стыковки свариваемых элементов.
3. Свариваемые элементы должны быть очищены от грязи и ржавчины.
4. Все металлические элементы, после изготовления, покрыть грунтовкой ГФ-021 толщиной 0,15мм (по ГОСТ 25129-82*) с последующей покраской эмалью ПФ133 за 2 раза (по ГОСТ 926-82*).

Взам. инв. №
Подпись и дата
Инв. № подл.

Изм.	Кол. уч.	Лист	№ док.	Подп.	Дата
ГИП		Храмов А. А.			02.14.
Проверил		Кувандев Г.Ф.			02.14.
Разработал		Уразаева З.Т.			02.14.
Н. контр.		Храмов А. А.			02.14.

1114-1-АС

Физкультурно-оздоровительный комплекс на зрительских мест в с. Жымиты Сырымского района ЗКО

Физкультурно-оздоровительный комплекс на 160 зрительских мест.

Стадия	Лист	Листов
Р. П.	25	

Люк выхода на кровлю.

Т.О.О. „Кульман" г. Уральск.

План котлована

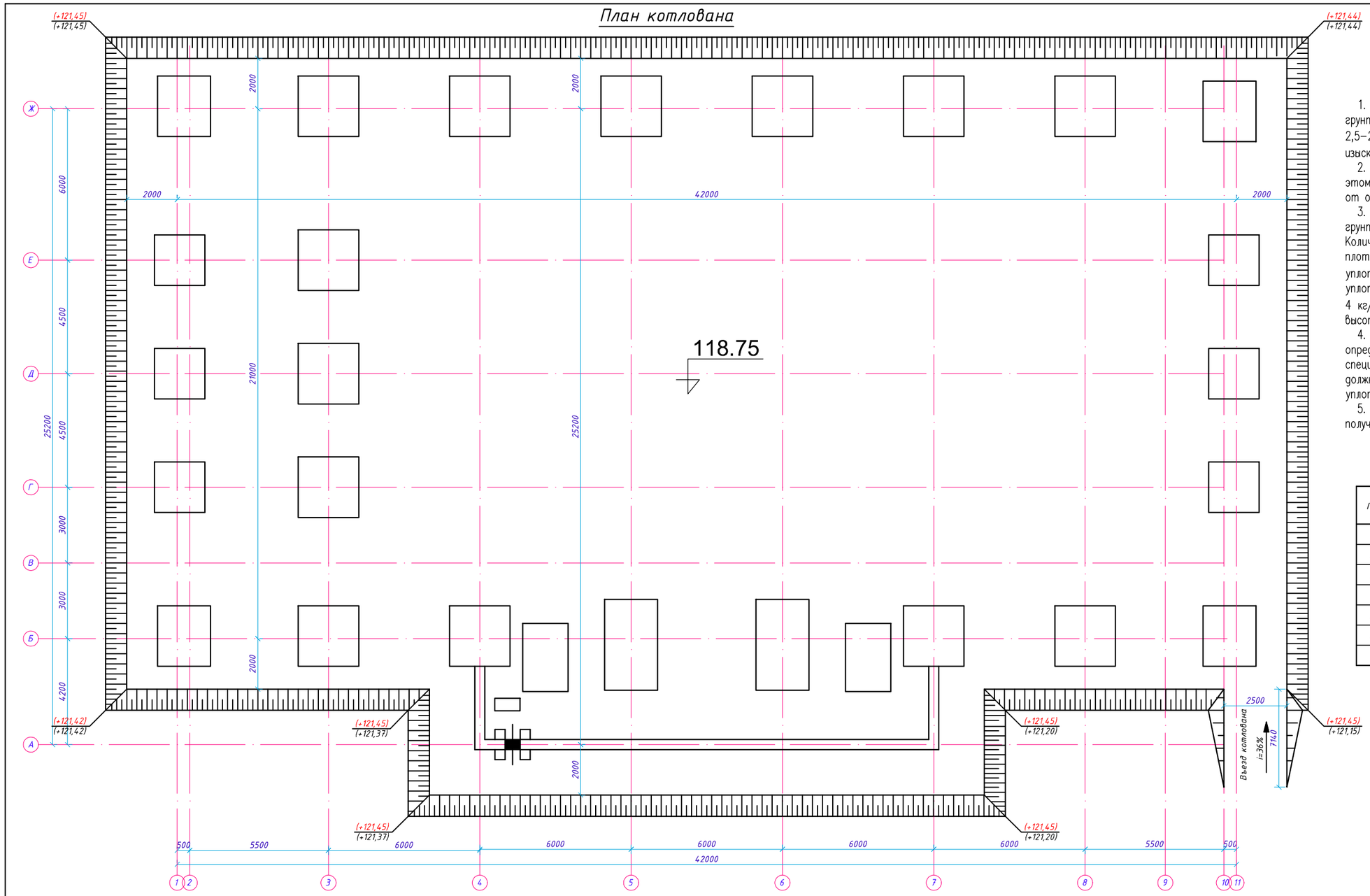

Подготовка основания фундаментов производится в следующей последовательности:

1. С поверхности земли на площадке распространен насыпной грунт из суглинка с включением гальки и гравия, мощностью 2,5–2,6 м. (Согласно заключения инженерно–геологическим изысканий).
2. Отрывается котлован до абсолютной отметки 121.45. При этом ширина котлована по низу должна быть увеличена на 2,0м от осей.
3. Устраивается послойно уплотненная тяжелыми катками грунтовая подушка, высотой слоя по 25см общей высотой 300см. Количество проходок тяжелых катков не менее 3–х. Требуемая плотность грунта 17,0 кН. Условное расчетное сопротивление уплотненного грунта подушки R=2,0 кг/см². Характеристики уплотненного суглинка определяются штампами давлением более 4 кг/см². Количество штампов не менее 3–х на каждые 0,7 м по высоте.
4. Характеристики уплотненных грунтов тяжелыми катками определяются путем лабораторных испытаний специализированными изыскательными организациями. При этом должны быть составлены акты на скрытые работы на каждый уплотняемый слой.
5. После выполненных работ по устройству грунтовой подушки получить заключение соответственной лабораторией.

Ведомость объемов земляных работ

Поз.	Наименование	Объем, м3
1	Разработка грунта в котловане, включая откосы	3375,99
2	Площадь котлована по низу (по низу)	1088,85
3	Площадь котлована по верху	1371,65
4	Устройство подушки из местного суглинка	1804,79
5	Обратная засыпка из местного грунта фундамента	346,63
6	Обратная засыпка из местного грунта под пол	1198,47
7	Устройство въезда	16,2

Разрез 1-1

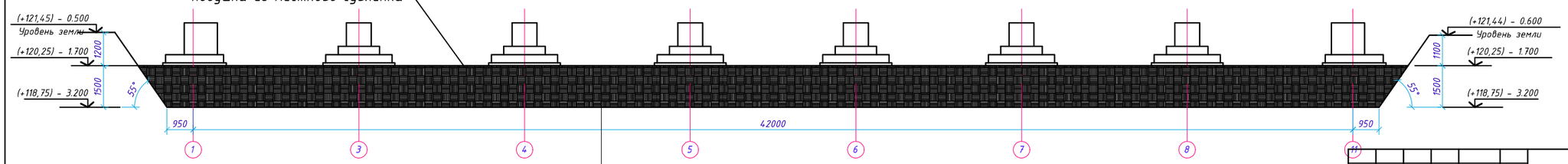

Послойное уплотнение тяжелыми катками из местного суглинка
толщиной слоя по 25 см h=150см до отм. 120.25
Естественный грунт основания (см. геологию)

Изм.	Кол.уч.	Лист	№док.	Подпись	Дата	07-2020-АС		
						Привязка проектно-сметной документации на строительство спортивного комплекса в селе Жаскайрат, Кызылкогинского района		
ГИП		Храмов А.А.				Физкультурно-оздоровительный комплекс на 140 зрительских мест	Стадия	Лист	Листов
Проверил		Кульдяев Г.Ф.					РП		
Разработал		Уразалин З.Т.							
Н.контроль		Храмов А.А.				План котлована	ТОО "Архдизстрой" г.Шымкент 2020		

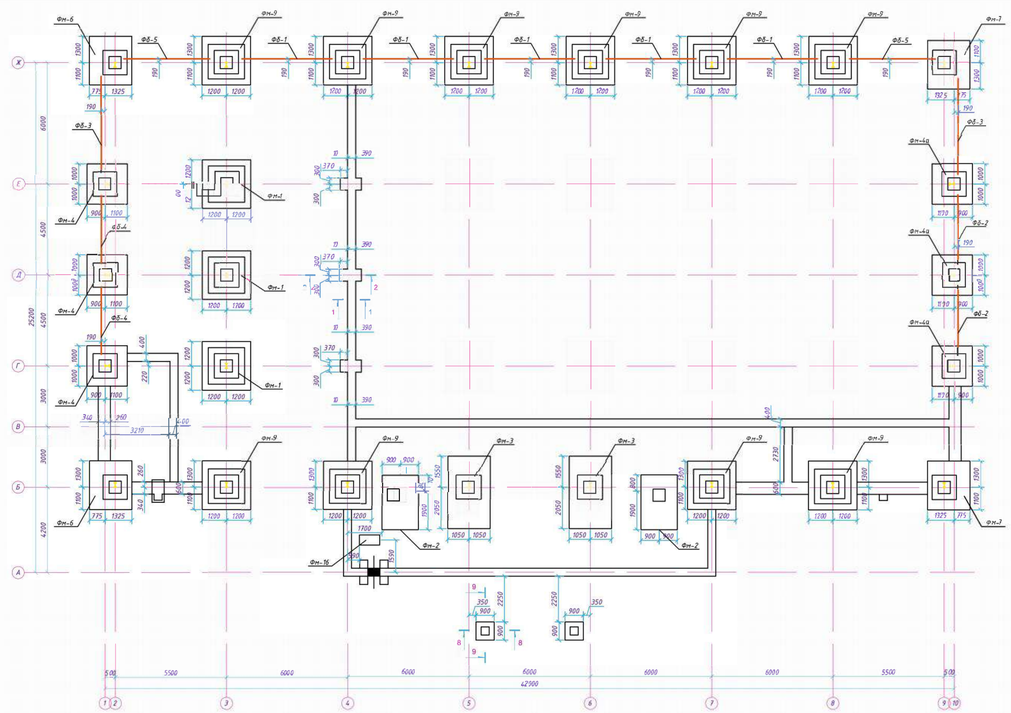

Спецификация материалов

Поз.	Обозначение	Наименование	Кол	Масса ед.кг.	Примечание
		Фундаменты			
ФН-1	ст. АС-27	Фундамент монолитный ФН-1	3		
ФН-2	ст. АС-28	Фундамент монолитный ФН-2	2		
ФН-3	ст. АС-29	Фундамент монолитный ФН-3	2		
ФН-4	ст. АС-30	Фундамент монолитный ФН-4	6		
ФН-6	ст. АС-31	Фундамент монолитный ФН-6	4		
ФН-7	ст. АС-32	Фундамент монолитный ФН-7	2		
ФН-9	ст. АС-33	Фундамент монолитный ФН-9	10		
		Фундаментные балки			
ФБ-1	Серия 1.415-1 вып.1	ФБ8-24 L=4450	5		
ФБ-2	Серия 1.415-1 вып.1	ФБ8-15 L=3650	2		
ФБ-3	Серия 1.415-1 вып.1	ФБ8-13 L=4750	2		
ФБ-4	Серия 1.415-1 вып.1	ФБ8-15 L=3350	2		
ФБ-5	Серия 1.415-1 вып.1	ФБ8-15 L=4250	2		

07-2020-АС

Изм. Кол.уч. Лист №док. Подпись Дата

ГИП	Хранов А.А.	
Проверил	Кулдаев Г.Ф.	
Разработал	Абдахин З.Т.	
Нконтроль	Хранов А.А.	

Физкультурно-оздоровительный комплекс на 140 зрительских мест

Фундамент монолитный ФН-1
Ведомость деталей
Спецификация материалов

Стадия	Лист	Листов
РП	27	

ТОО "Архдизстрой"
г.Шымкент 2020

Правка проектно-сметной документации на строительство спортивного комплекса в селе Жаскайрат, Казыгуртского района

Монолитный фундамент Фм-1

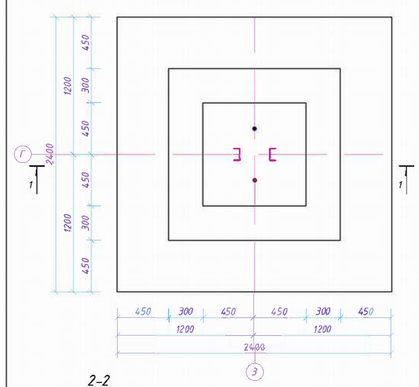

МН-1

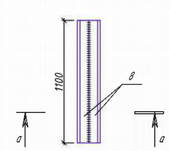

А-А

С-1

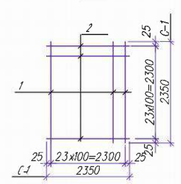

2-2

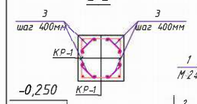

Сечение 1-1

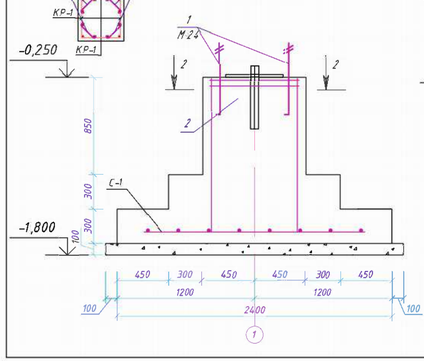

КР-1

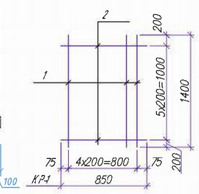

Спецификация материалов

Поз.	Обозначение	Наименование	Кол.	Масса ед.кг.	Приме-чание
		Монолитный фундамент Фм-1	3		
1	ГОСТ 24379.1-80	Болт 11М24х1250	2	6.29	
2		Изделие закладное МН-2	2	11.84	
3		Ф8А-I L=710мм	20	0.28	
		Каркас Кр-1	4		
1		Ф12А-III L=1400мм	5	1.243	6.22
2		Ф8А-I L=850мм	6	0.22	1.32
		Сетка С-1	1	69.6	
1		Ф10А-I L=2350мм	24	1.45	34.8
2		Ф10А-I L=2350мм	24	1.45	34.8
МН-1		L80х80х6 L=1100мм	2	8.10	16.20
		Материалы :			
		Бетон кл. В15 $м^3$	3.1		
		Бетон кл. В7.5 $м^3$	0.68		Подбетонка

Ведомость деталей

Поз.	Эскиз
3	560

1 Схему расположения фундаментов см.АС-3.
2 Все фундаменты изготовить из бетона кл.В15 маркой по водонепроницаемости W4, маркой по морозостойкости F50.
3 Боковые поверхности всех фундаментов соприкасающихся с грунтом обмазать горячим битумом за 2 раза по холодной битумной огрунтовке. Под фундаменты выполнить бетонную подготовку толщиной 100мм из бетона кл.В.7.5, маркой по водонепроницаемости W4, маркой по морозостойкости F50.

							07-2020-АС
Изм.	Кол.уч.	Лист	№док.	Подпись	Дата		Привязка проектно-сметной документации на строительство спортивного комплекса в селе Жаскайрат, Кызылкогинского района
ГИП		Храпов А.А.				Физкультурно-оздоровительный комплекс на 140 зрительских мест	Стадия: РП; Лист: 28; Листов:
Проверил		Кульдеев Г.Ф.					
Разработал		Ералдин З.Т.				Фундамент монолитный ФМ-1 Ведомость деталей Спецификация материалов	ТОО "Архдизстрой" г.Шымкент 2020
Н.контроль		Храпов А.А.					

Монолитный фундамент Фм-2

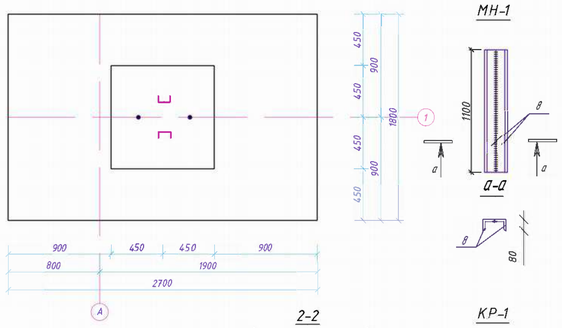

МН-1

А-А

2-2

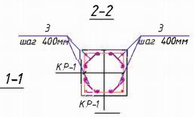

КР-1

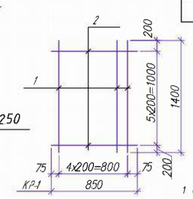

Сечение 1-1

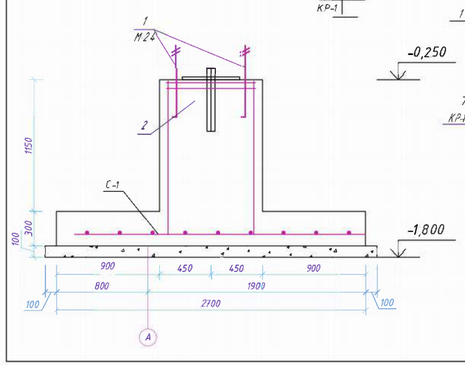

Спецификация материалов

Поз.	Обозначение	Наименование	Кол.	Масса ед.кг.	Приме-чание
		Монолитный фундамент Фм-4	2		
1	ГОСТ 24379.1-80	Болт 11М24х1250	2	6.29	
2		Изделие закладное МН-2	2	11.84	
3		Ф8А-I L=710мм	20	0.28	
		Каркас Кр-1	4		
1		Ф12А-III L=1400мм	5	1.243	6.22
2		Ф8А-I L=850мм	6	0.22	1.32
		Сетка С-1	1	138.75	
1		Ф10А-I L=3550мм	21	2.19	46.0
2		Ф10А-I L=2050мм	35	2.65	92.75
МН-1		L80х80х6 L=1100мм	2	8.10	16.20
		Материалы :			
		Бетон кл. В15 $м^3$	3.63		
		Бетон кл. В7.5 $м^3$	0.874		Подбетонка

Ведомость деталей

Поз.	Эскиз
3	560

С-1

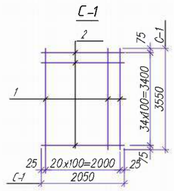

1 Схему расположения фундаментов см.АС-3
2 Все фундаменты изготовить из бетона кл.В15 маркой по водонепроницаемости W4, маркой по морозостойкости F50.
3 Боковые поверхности всех фундаментов соприкасающихся с грунтом обмазать горячим битумом за 2 раза по холодной битумной огрунтовке. Под фундаменты выполнить бетонную подготовку толщиной 100мм из бетона кл.В.7.5, маркой по водонепроницаемости W4, маркой по морозостойкости F50.

Изм.	Кол.уч.	Лист	№док.	Подпись	Дата
ГИП		Храмов А.А.			
Проверил		Кульдяев Г.Ф.			
Разработал		Ерназалин З.Т.			
Н.контроль		Храмов А.А.			

07-2020-АС

Привязка проектно-сметной документации на строительство спортивного комплекса в селе Жаскайрат, Кызылкогинского района

Физкультурно-оздоровительный комплекс на 1-40 зрительских мест

Стадия	Лист	Листов
РП	29	

Фундамент монолитный ФМ-3
Ведомость деталей
Спецификация материалов

ТОО "Архдизстрой" г.Шымкент 2020

Монолитный фундамент Фм-3

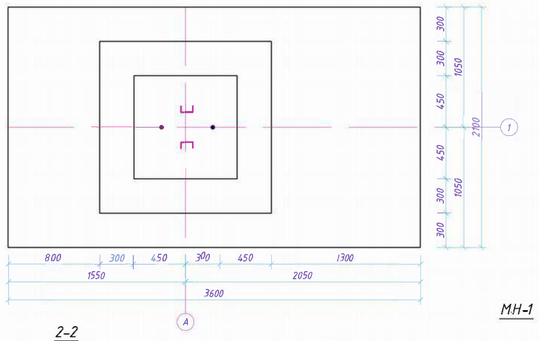

Спецификация материалов

Поз.	Обозначение	Наименование	Кол.	Масса ед.,кг.	Приме-чание
		Монолитный фундамент Фм-4	2		
1	ГОСТ 24379.1-80	Болт 11М24х1250	2	6.29	
2		Изделие закладное МН-2	2	11.84	
3		Ф8А-I L=710мм	20	0.28	
		Каркас Кр-1	4		
1		Ф12А-III L=1400мм	5	1.243	6.22
2		Ф8А-I L=850мм	6	0.22	1.32
		Сетка С-1	1	138,75	
1		Ф10А-I L=3550мм	21	2.19	46.0
2		Ф10А-I L=2050мм	35	2.65	92.75
МН-1		L80х80х6 L=1100мм	2	8.10	16.20
		Материалы :			
		Бетон кл. В15 $м^3$	3.63		
		Бетон кл. В7.5 $м^3$	0.874		Подбетонка

2-2

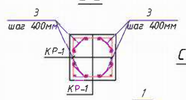

Сечение 1-1

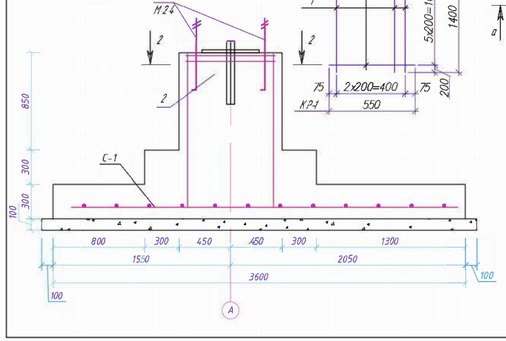

КР-1

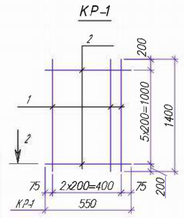

МН-1

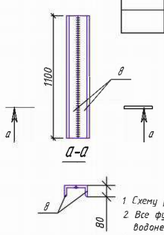

А-А

Ведомость деталей

Поз.	Эскиз
3	560

С-1

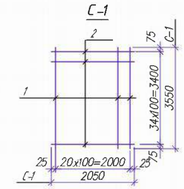

1 Схему расположения фундаментов см.АС-3

2 Все фундаменты изготовить из бетона кл.В15 маркой по водонепроницаемости W4, маркой по морозостойкости F50.

3 Боковые поверхности всех фундаментов соприкасающихся с грунтом обмазать горячим битумом за 2 раза по холодной битумной огрунтовке. Под фундаменты выполнить бетонную подготовку толщиной 100мм из бетона кл.В7.5, маркой по водонепроницаемости W4, маркой по морозостойкости F50.

Изм.	Кол.уч.	Лист	№док.	Подпись	Дата
ГИП		Храмов А.А.			
Проверил		Кульдяев Г.Ф.			
Разработал		Уразалин З.Т.			
Н.контроль		Храмов А.А.			

07-2020-АС

Привязка проектно-сметной документации на строительство спортивного комплекса в селе Жаскайрат, Кызылкогинского района

Физкультурно-оздоровительный комплекс на 140 зрительских мест

Стадия	Лист	Листов
РП	30	

Фундамент монолитный ФМ-3
Ведомость деталей
Спецификация материалов

ТОО "Архдизстрой" г.Шымкент 2020

Монолитный фундамент Фм-4

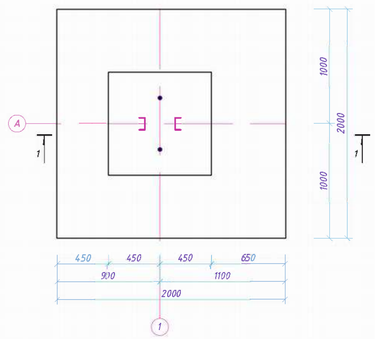

Сечение 1-1

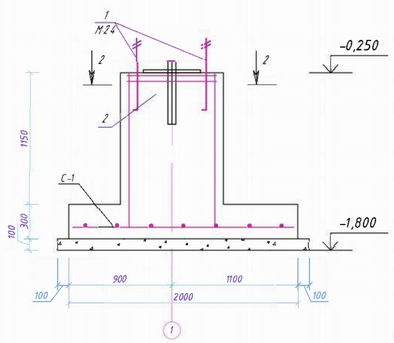

МН-1

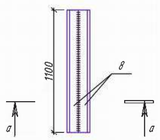

А-А

С-1

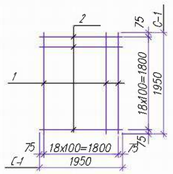

КР-1

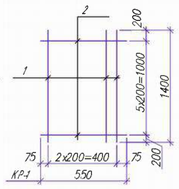

Спецификация материалов

Поз.	Обозначение	Наименование	Кол.	Масса ед.кг.	Приме-чание
		Монолитный фундамент Фм-4	6		
1	ГОСТ 24379.1-80	Болт 1.1М24х1250	2	6.29	
2		Изделие закладное МН-2	2	11.84	
3		Ф8А-I L=710мм	20	0.28	
		Каркас Кр-1	4		
1		Ф12А-III L=1400мм	5	1.243	6.22
2		Ф8А-1 L=850мм	6	0.22	1.32
		Сетка С-1	1	45.72	
1		Ф10А-I L=1950мм	19	1.203	22.86
2		Ф10А-1 L=1950мм	19	1.203	22.86
МН-1		L80х80х6 L=1100мм	2	8.10	16.20
		Материалы :			
		Бетон кл. В15 $м^3$	21.3		
		Бетон кл. В7.5 $м^3$	0.48		Подбетонка

Ведомость деталей

Поз.	Эскиз
3	560

2-2

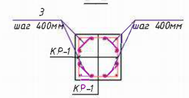

1 Схему расположения фундаментов см.АС-3
2 Все фундаменты изготовить из бетона кл.В15 маркой по водонепроницаемости W4, маркой по морозостойкости F50.
3 Боковые поверхности всех фундаментов соприкасающихся с грунтом обмазать горячим битумом за 2 раза по холодной битумной огрунтовке. Под фундаменты выполнить бетонную подготовку толщиной 100мм из бетона кл.В.7.5, маркой по водонепроницаемости W4, маркой по морозостойкости F50.

Изм.	Кол.уч.	Лист	№док.	Подпись	Дата	07-2020-АС		
						Привязка проектно-сметной документации на строительство спортивного комплекса в селе Жаскайрат, Кызылкогинского района		
ГИП		Храмов А.А.				Физкультурно-оздоровительный комплекс на 140 зрительских мест	Стадия	Лист	Листов
Проверил		Кульдяев Г.Ф.					РП	31	
Разработал		Ерназалин З.Т.							
Н.контроль		Храмов А.А.				Фундамент монолитный ФМ-4 Ведоность деталей Спецификация материалов	ТОО "Архдизстрой" г.Шымкент 2020		

Монолитный фундамент Фм-6

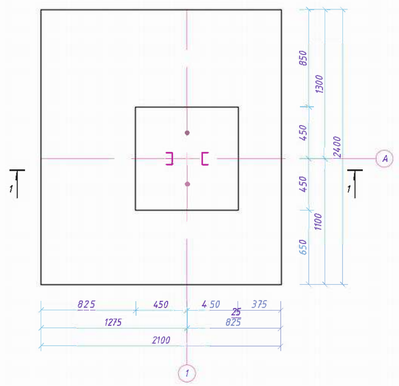

МН-1

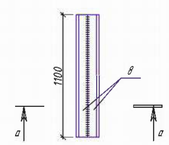

А-А

Спецификация материалов

Поз.	Обозначение	Наименование	Кол.	Масса ед.кг.	Приме-чание
		Монолитный фундамент Фм-6	2		
1	ГОСТ 24379.1-80	Болт 11М24х1250	2	6.29	
2		Изделие закладное МН-2	2	11.84	
3		Ф8А-I L=710мм	20	0.28	
		Каркас Кр-1	4		
1		Ф12А-III L=1400мм	5	1.243	6.22
2		Ф8А-I L=850мм	6	0.22	1.32
		Сетка С-1	1		
1		Ф10А-I L=2350мм	21	1.45	30.45
2		Ф10А-I L=2050мм	23	1.265	29.1
МН-1		L80х80х6 L=1100мм	2	8.10	16.20
		Материалы :			
		Бетон кл. В15 $м^3$	2.44		
		Бетон кл. В7.5 $м^3$	0.5		Подбетонка

Сечение 1-1

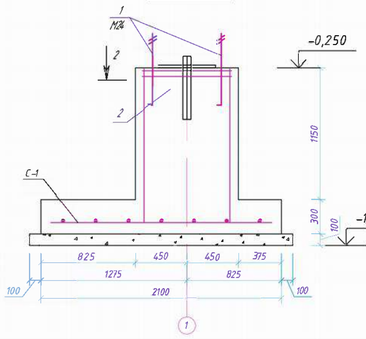

С-1

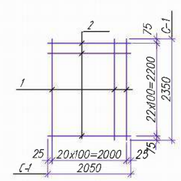

КР-1

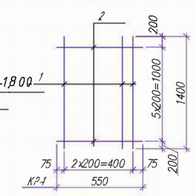

Ведомость деталей

Поз.	Эскиз
3	560

2-2

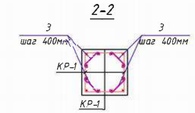

1 Схему расположения фундаментов см.АС-3
2 Все фундаменты изготовить из бетона кл.В15 маркой по водонепроницаемости W4, маркой по морозостойкости F50.
3 Боковые поверхности всех фундаментов соприкасающихся с грунтом обмазать горячим битумом за 2 раза по холодной битумной огрунтовке. Под фундаменты выполнить бетонную подготовку толщиной 100мм из бетона кл.В.7.5, маркой по водонепроницаемости W4, маркой ~~по морозостойкости F50.~~

Изм.	Кол.уч.	Лист	№док.	Подпись	Дата
ГИП		Храпов А.А.			
Проверил		Кульдяев Г.Ф.			
Разработал		Ураазалин З.Т.			
Н.контроль		Храпов А.А.			

01-2020-АС

Привязка проектно-сметной документации на строительство спортивного комплекса в селе Жаскайрат, Кызылкогинского района

Физкультурно-оздоровительный комплекс на 1-40 зрительских мест

Стадия	Лист	Листов
РП	32	

Фундамент монолитный ФМ-6
Ведомость деталей
Спецификация материалов

ТОО "Архдизстрой" г.Шымкент 2020

Монолитный фундамент Фм-7

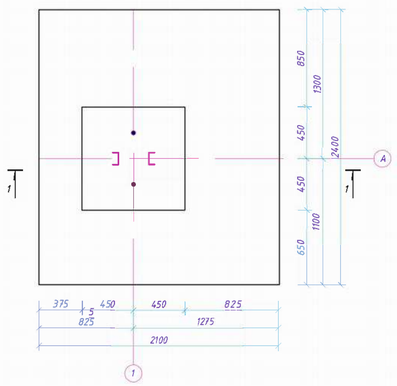

МН-1

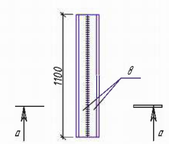

А-А

С-1

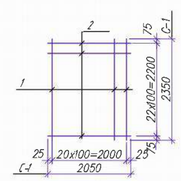

Сечение 1-1

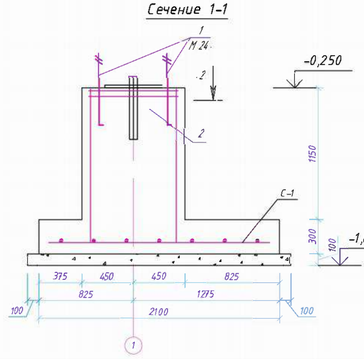

КР-1

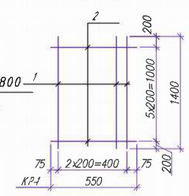

Спецификация материалов

Поз.	Обозначение	Наименование	Кол.	Масса ед.кг.	Приме-чание
		Монолитный фундамент Фм-6	2		
1	ГОСТ 24379.1-80	Болт 11М24х1250	2	6.29	
2		Изделие закладное МН-2	2	11.84	
3		Ф8А-I L=710мм	20	0.28	
		Каркас Кр-1	4		
1		Ф12А-III L=1400мм	5	1.243	6.22
2		Ф8А-I L=850мм	6	0.22	1.32
		Сетка С-1	1		
1		Ф10А-I L=2350мм	21	1.45	30.45
2		Ф10А-I L=2050мм	23	1.265	29.1
МН-1		L80х80х6 L=1100мм	2	8.10	16.20
		Материалы :			
		Бетон кл. В15 $м^3$	2.44		
		Бетон кл. В7.5 $м^3$	0.5		Подбетонка

Ведомость деталей

Поз.	Эскиз
3	560

2-2

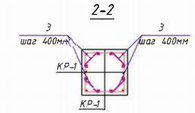

1 Схему расположения фундаментов см.АС-3
2 Все фундаменты изготовить из бетона кл.В15 маркой по водонепроницаемости W4, маркой по морозостойкости F50.
3 Боковые поверхности всех фундаментов соприкасающихся с грунтом обмазать горячим битумом за 2 раза по холодной битумной огрунтовке. Под фундаменты выполнить бетонную подготовку толщиной 100мм из бетона кл.В.7.5, маркой по водонепроницаемости W4, маркой по морозостойкости F50.

Изм.	Кол.уч.	Лист	№док.	Подпись	Дата
ГИП		Храпов А.А.			
Проверил		Кульдяев Г.Ф.			
Разработал		Эрназалин З.Т.			
Н.контроль		Храпов А.А.			

01-2020-АС

Привязка проектно-сметной документации на строительство спортивного комплекса в селе Жаскайрат, Кызылкогинского района

Физкультурно-оздоровительный комплекс на 1-40 зрительских мест

Стадия	Лист	Листов
РП		

Фундамент монолитный ФМ-7
Ведомость деталей
Спецификация материалов

ТОО "Архдизстрой" г.Шымкент 2020

Монолитный фундамент Фм-9

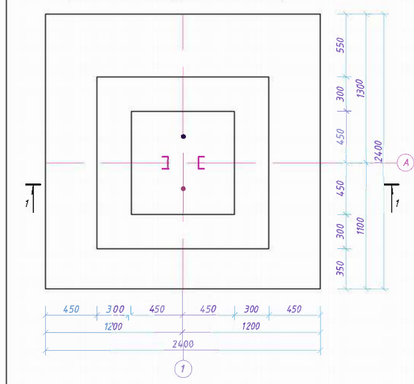

МН-1

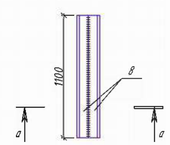

а-а

С-1

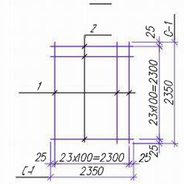

Сечение 1-1

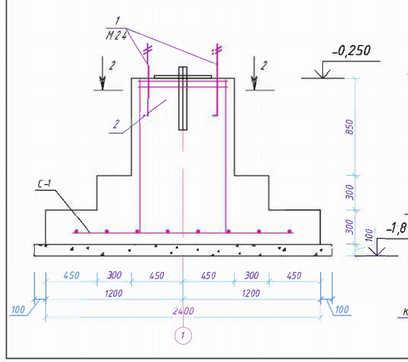

К.Р-1

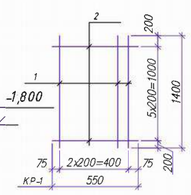

Спецификация материалов

Поз.	Обозначение	Наименование	Кол.	Масса ед.кг.	Приме-чание
		Монолитный фундамент Фм-9	1)		
1	ГОСТ 24379.1-80	Болт 11М24х1250	2	6.29	
2		Изделие закладное МН-2	2	11.84	
3		Ф8А-I L=710мм	20	0.28	
		Каркас Кр-1	4		
1		Ф12А-III L=1400мм	5	1.243	6.22
2		Ф8А-I L=850мм	6	0.22	1.32
		Сетка С-1	1	69.6	
1		Ф10А-I L=2350мм	24	1.45	34.8
2		Ф10А-I L=2350мм	24	1.45	34.8
МН-1		L80х80х6 L=1100мм	2	8.10	16.20
		Материалы:			
		Бетон кл. В15 $м^3$	3.1		
		Бетон кл. В7.5 $м^3$	0.68		Подбетонка

Ведомость деталей

Поз.	Эскиз
3	560

2-2

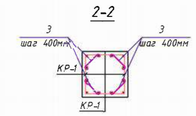

1 Схему расположения фундаментов см.АС-3
2 Все фундаменты изготовить из бетона клВ.15 маркой по водонепроницаемости W4, маркой по морозостойкости F50.
3 Боковые поверхности всех фундаментов соприкасающихся с грунтом обмазать горячим битумом за 2 раза по холодной битумной огрунтовке. Под фундаменты выполнить бетонную подготовку толщиной 100мм из бетона клВ.7.5, маркой по водонепроницаемости W4, маркой по морозостойкости F50.

Изм.	Кол.уч.	Лист	№док.	Подпись	Дата	07-2020-АС
ГИП		Храмов А.А.				Привязка проектно-сметной документации на строительство спортивного комплекса в селе Жаскайрат, Кызылкогинского района
Проверил		Кульдяев Г.Ф.				Физкультурно-оздоровительный комплекс на 140 зрительских мест — Стадия: РП; Лист: 34; Листов:
Разработал		Эрахалин З.Т.				
Н.контроль		Храмов А.А.				Фундамент монолитный ФМ-9 Ведомость деталей Спецификация материалов — ТОО "Архдизстрой" г.Шымкент 2020

Ленточный фундамент 1-1

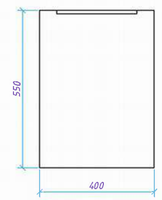

Ленточный фундамент 2-2

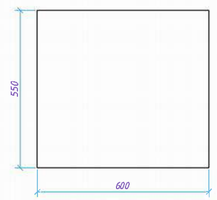

Спецификация материалов

Поз.	Обозначение	Наименование	Кол.	Масса ед.кг.	Приме-чание
		Ленточный фундамент 1-1	8237		
1		Бетон кл. В15 $м^3$			0.22
		Ленточный фундамент 2-2	14.07		
1		Бетон кл. В15 $м^3$			0.33
		Ленточный фундамент 3-3	3		
1		Бетон кл. В15 $м^3$			0.343
		Ленточный фундамент 4-4	1		
1		Бетон кл. В15 $м^3$			0.2
		Монолитный фундамент Фм-16	1		
1		Бетон кл. В15 $м^3$			0.275

Ленточный фундамент 3-3

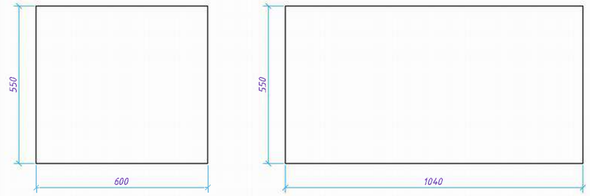

Монолитный фундамент Фм-16

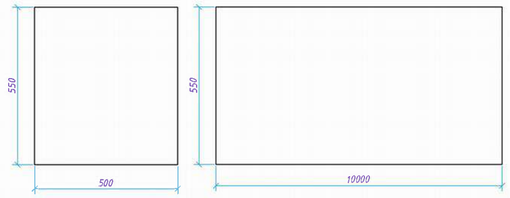

Ленточный фундамент 4-4

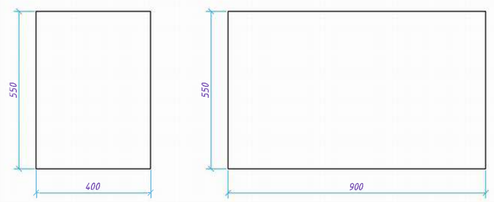

Изм.	Кол.уч.	Лист	№док.	Подпись	Дата
ГИП		Храмов А.А.			
Проверил		Кульдяев Г.Ф.			
Разработал		Уразалин З.Т.			
Н.контроль		Храмов А.А.			

07-2020-АС

Привязка проектно-сметной документации на строительство спортивного комплекса в селе Жаскайрат, Кызылкогинского района

Физкультурно-оздоровительный комплекс на 140 зрительских мест	Стадия	Лист	Листов
	РП	35	
Ленточный фундамент 1-1, 2-2, 3-3, 4-4	ТОО "Архдизстрой" г.Шымкент 2020		

ФМ4

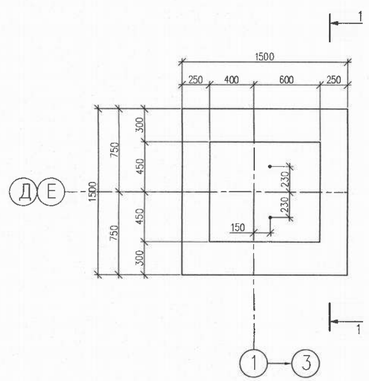

ВЕДОМОСТЬ ДЕТАЛЕЙ

ПОЗ.	ЭСКИЗ
3	1350; 200
4	910; 920; 1830
5	270
6	800
7	1200

СПЕЦИФИКАЦИЯ ЭЛЕМЕНТОВ

МАРКА ПОЗ.	ОБОЗНАЧЕНИЕ	НАИМЕНОВАНИЕ	КОЛ. ШТ.	МАССА Е.Д.КГ	ПРИМЕЧ.
		ФУНДАМЕНТ ФМ4			
1	ГОСТ 5781–92	⌀ 10 AIII L=1450	8	0,9	7,2
2	ГОСТ 5781–92	⌀ 10 AIII L=1450	8	0,9	7,2
3	ГОСТ 5781–92	⌀ 12 AIII L=1550	18	1,38	24,84
4	ГОСТ 5781–92	⌀ 6 AI L=3360	6	0,75	4,5
5	ГОСТ 5781–92	⌀ 6 AI L=450	24	0,1	2,4
6	ГОСТ 5781–92	⌀ 6 AI L=980	12	0,22	2,64
7	ГОСТ 5781–92	⌀ 6 AI L=1380	6	0,31	1,86
8	ГОСТ 24379–80	БОЛТ 1.1 М16Х600	2	1,13	2,26
		МАТЕРИАЛЫ			
		БЕТОН КЛАССА В20 НА СУЛЬФА–			
		ТОСТОЙКОМ ЦЕМЕНТЕ		1,91	$м^3$
		ЩЕБЕНЬ		0,29	$м^3$

ВЕДОМОСТЬ РАСХОДА СТАЛИ НА ЭЛЕМЕНТ, КГ

МАРКА ЭЛЕМЕНТА	ИЗДЕЛИЯ АРМАТУРНЫЕ						ИЗДЕЛИЯ ЗАКЛАДНЫЕ		ВСЕГО
	АРМАТУРА КЛАССА					ВСЕГО			
	А–I		А–III						
	ГОСТ 5781–82*						ГОСТ 24379–80		
	⌀6А–I	ИТОГО	⌀10А–III	⌀12А–III	ИТОГО		М16		
ФУНДАМЕНТ ФМ4	11,4	11,4	14,4	24,84	39,24	50,64	2,26		2,26

1–1

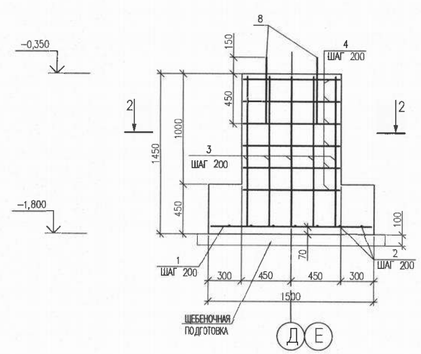

2–2

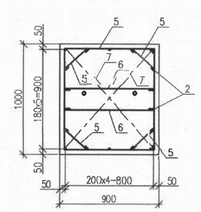

Привязан	07-2020-АС
Привязал	Отеген
Инв.№	

ПРИМЕЧАНИЕ

1. ДВА КРАЙНИХ ПЕРЕСЕЧЕНИЯ СТЕРЖНЕЙ ПО ПЕРИМЕТРУ ПОДОШВЫ МОНОЛИТНЫХ ФУНДАМЕНТОВ СОЕДИНЯТЬ ДУГОВОЙ СВАРКОЙ ПО ГОСТ 14098–91. ВНУТРЕННИЕ ПЕРЕСЕЧЕНИЯ ДОЛЖНЫ БЫТЬ ПЕРЕВЯЗАНЫ ЧЕРЕЗ УЗЕЛ В ШАХМАТНОМ ПОРЯДКЕ.
2. ОБЩИЕ УКАЗАНИЯ СМ. ЛИСТ 26–АС
3. БОЛТЫ ДОПОЛНИТЕЛЬНО КОМПЛЕКТОВАТЬ ДВУМЯ ГАЙКАМИ И ШАЙБОЙ, НАРЕЗАННУЮ ЧАСТЬ БОЛТА ВЫПОЛНИТЬ НА ВЫСОТУ 150мм.

ИЗМ.	КОЛ.УЧ.	ЛИСТ	N. ДОК.	ПОДП.	ДАТА
РАЗРАБ.		ВЕЛЬЯЙ КИН			
ПРОВЕР.	/	СПИРИНА			
ГИП	/	СПИРИНА			

П–00–15–47–АС

"ПРИВЯЗКА ПРОЕКТНО–СМЕТНОЙ ДОКУМЕНТАЦИИ НА СТРОИТЕЛЬСТВО ФИЗКУЛЬТУРНО–ОЗДОРОВИТЕЛЬНОГО КОМПЛЕКСА НА МЕСТ В С. АККЫСТАУ ИСАТАЙСКОГО РАЙОНА"

МОНОЛИТНЫЙ ФУНДАМЕНТ ФМ4

СТАДИЯ	ЛИСТ	ЛИСТОВ
РП	31И	

ТОО "ПРОЕКТСТРОЙИНЖИНИРИНГ" Г. УРАЛЬСК

ВЗАМ. ИНВ. N° | ПОДП. И ДАТА | ИНВ. N° ПОДЛ. | 000000

ФМ4а

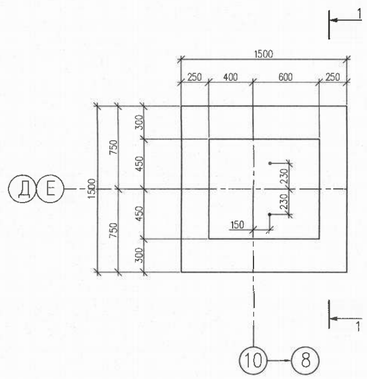

ВЕДОМОСТЬ ДЕТАЛЕЙ

ПОЗ.	ЭСКИЗ
3	200; 1350
4	910; 920; 1830
5	270
6	800
7	1200

СПЕЦИФИКАЦИЯ ЭЛЕМЕНТОВ

МАРКА ПОЗ.	ОБОЗНАЧЕНИЕ	НАИМЕНОВАНИЕ	КОЛ. ШТ.	МАССА Е.Д.,КГ	ПРИМЕЧ.
		ФУНДАМЕНТ ФМ4а			
1	ГОСТ 5781-92	⌀ 10 AIII L=1450	8	0,9	7,2
2	ГОСТ 5781-92	⌀ 10 AIII L=1450	8	0,9	7,2
3	ГОСТ 5781-92	⌀ 12 AIII L=1550	18	1,38	24,84
4	ГОСТ 5781-92	⌀ 6 AI L=3360	6	0,75	4,5
5	ГОСТ 5781-92	⌀ 6 AI L=450	24	0,1	2,4
6	ГОСТ 5781-92	⌀ 6 AI L=980	12	0,22	2,64
7	ГОСТ 5781-92	⌀ 6 AI L=1380	6	0,31	1,86
8	ГОСТ 24379-80	БОПТ 1.1 М16Х600	2	1,13	2,26
		МАТЕРИАЛЫ			
		БЕТОН КЛАССА В20 НА СУЛЬФА-			
		ТОСТОЙКОМ ЦЕМЕНТЕ		1,91	$м^3$
		ЩЕБЕНЬ		0,29	$м^3$

ВЕДОМОСТЬ РАСХОДА СТАЛИ НА ЭЛЕМЕНТ, КГ

МАРКА ЭЛЕМЕНТА	ИЗДЕЛИЯ АРМАТУРНЫЕ						ИЗДЕЛИЯ ЗАКЛАДНЫЕ		ВСЕГО
	АРМАТУРА КЛАССА					ВСЕГО			
	A-I		A-III						
	ГОСТ 5781-82*						ГОСТ 24379-80		
	⌀6A-I	ИТОГО	⌀10A-III	⌀12A-III	ИТОГО		М16		
ФУНДАМЕНТ ФМ4а	11,4	11,4	14,4	24,84	39,24	50,64	2,26		2,26

1-1

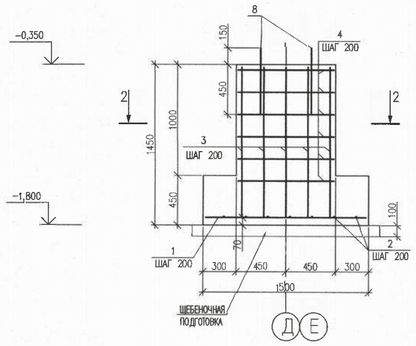

2-2

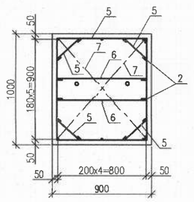

Привязан 07 2020, АС

Привязал Отегин

Инв№

ПРИМЕЧАНИЕ

1. ДВА КРАЙНИХ ПЕРЕСЕЧЕНИЯ СТЕРЖНЕЙ ПО ПЕРИМЕТРУ ПОДОШВЫ МОНОЛИТНЫХ ФУНДАМЕНТОВ СОЕДИНЯТЬ ДУГОВОЙ СВАРКОЙ ПО ГОСТ 14098-91. ВНУТРЕННИЕ ПЕРЕСЕЧЕНИЯ ДОЛЖНЫ БЫТЬ ПЕРЕВЯЗАНЫ ЧЕРЕЗ УЗЕЛ В ШАХМАТНОМ ПОРЯДКЕ.
2. ОБЩИЕ УКАЗАНИЯ СМ. ЛИСТ 26-АС
3. БОЛТЫ ДОПОЛНИТЕЛЬНО КОМПЛЕКТОВАТЬ ДВУМЯ ГАЙКАМИ И ШАЙБОЙ, НАРЕЗАННУЮ ЧАСТЬ БОЛТА ВЫПОЛНИТЬ НА ВЫСОТУ 150мм.

ИЗМ.	КОЛ.УЧ.	ЛИСТ	N ДОК.	ПОДП.	ДАТА
РАЗРАБ.		БЕЛЬМЕЙКИН			
ПРОВЕР.		СПИРИНА			
ГИП		СПИРИНА			

П-00-15-47-АС

"ПРИВЯЗКА ПРОЕКТНО-СМЕТНОЙ ДОКУМЕНТАЦИИ НА СТРОИТЕЛЬСТВО ФИЗКУЛЬТУРНО-ОЗДОРОВИТЕЛЬНОГО КОМПЛЕКСА НА 140 МЕСТ В С. АКЖУСТАУ ИСКИТАЙСКОГО РАЙОНА"

СТАДИЯ	ЛИСТ	ЛИСТОВ
РП	31	

МОНОЛИТНЫЙ ФУНДАМЕНТ ФМ4а

ТОО "ПРОЕКТСТРОЙИНЖИРИНГ" Г. УРАЛЬСК

ФОРМАТ А2

000000

ИНВ. N ПОДЛ. | ПОДП. И ДАТА | ВЗАМ. ИНВ. N

ФМ5

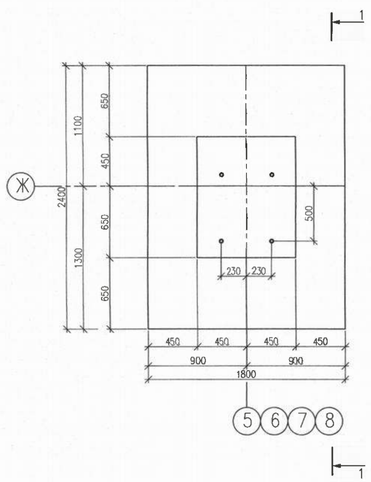

ВЕДОМОСТЬ ДЕТАЛЕЙ

ПОЗ.	ЭСКИЗ
3	200; 1350
4	111.0; 820; 1930
5	280
6	800
7	1300

СПЕЦИФИКАЦИЯ ЭЛЕМЕНТОВ

МАРКА ПОЗ.	ОБОЗНАЧЕНИЕ	НАИМЕНОВАНИЕ	КОЛ. ШТ.	МАССА ЕД.,КГ	ПРИМЕЧ.
		ФУНДАМЕНТ ФМ5			
1	ГОСТ 5781-92	ø 10 AIII L.=2350	9	1,45	13,05
2	ГОСТ 5781-92	ø 10 AIII L.=1750	12	1,08	12,96
3	ГОСТ 5781-92	ø 12 AIII L.=1550	18	1,38	24,84
4	ГОСТ 5781-92	ø 6 AI L.=3860	6	0,86	5,16
5	ГОСТ 5781-92	ø 6 AI L.=460	24	0,1	2,4
6	ГОСТ 5781-92	ø 6 AI L.=980	12	0,22	2,64
7	ГОСТ 5781-92	ø 6 AI L.=1480	6	0,33	1,98
8	ГОСТ 24379-80	БОЛТ 1.1 М30Х1000	4	6,77	27,08
		МАТЕРИАЛЫ			
		БЕТОН КЛАССА В20 НА СУЛЬФА-			
		ТОСТОЙКОМ ЦЕМЕНТЕ		2,44	м^3
		ЩЕБЕНЬ		0,52	м^3

ВЕДОМОСТЬ РАСХОДА СТАЛИ НА ЭЛЕМЕНТ, КГ

МАРКА ЭЛЕМЕНТА	ИЗДЕЛИЯ АРМАТУРНЫЕ						ИЗДЕЛИЯ ЗАКЛАДНЫЕ		ВСЕГО
	АРМАТУРА КЛАССА					ВСЕГО			
	А-I		А-III						
	ГОСТ 5781-82*						ГОСТ 24379-80		
	ø6А-I	ИТОГО	ø10А-III	ø12А-III	ИТОГО		М30		
ФУНДАМЕНТ ФМ5	12,18	12,18	26,01	24,84	50,85	63,03	27,08		27,08

1-1

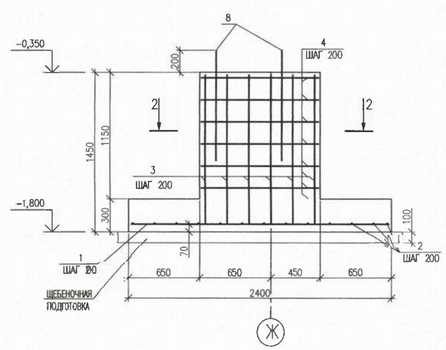

2-2

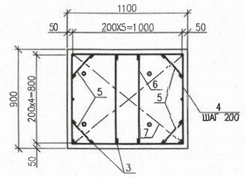

ПРИМЕЧАНИЕ:

1. ДВА КРАЙНИХ ПЕРЕСЕЧЕНИЯ СТЕРЖНЕЙ ПО ПЕРИМЕТРУ ПОДОШВЫ МОНОЛИТНЫХ ФУНДАМЕНТОВ СОЕДИНЯТЬ ДУГОВОЙ СВАРКОЙ ПО ГОСТ 14098-91. ВНУТРЕННИЕ ПЕРЕСЕЧЕНИЯ ДОЛЖНЫ БЫТЬ ПЕРЕВЯЗАНЫ ЧЕРЕЗ УЗЕЛ В ШАХМАТНОМ ПОРЯДКЕ.
2. ОБЩИЕ УКАЗАНИЯ СМ. ЛИСТ 26-АС
3. БОЛТЫ ДОПОЛНИТЕЛЬНО КОМПЛЕКТОВАТЬ ДВУМЯ ГАЙКАМИ И ШАЙБОЙ, НАРЕЗАННУЮ ЧАСТЬ БОЛТА ВЫПОЛНИТЬ НА ВЫСОТУ 200мм.

Привязан Аннулирован

Инв №

ИЗМ.	КОЛ.УЧ.	ЛИСТ	N ДОК.	ПОДП.	ДАТА
РАЗРАБ.		ВЕЛЬМЯЙКИН			
ПРОВЕР.		СПИРИНА			
ГИП.		СПИРИНА			

П-00-15-47-АС

"ПРИВЯЗКА ПРОЕКТНО-СМЕТНОЙ ДОКУМЕНТАЦИИ НА СТРОИТЕЛЬСТВО ФИЗКУЛЬТУРНО-ОЗДОРОВИТЕЛЬНОГО КОМПЛЕКСА НА МЕСТ В С. АККЫСТАУ ИСАТАЙСКОГО РАЙОНА"

СТАДИЯ	ЛИСТ	ЛИСТОВ
РП	32И	

МОНОЛИТНЫЙ ФУНДАМЕНТ ФМ5

ТОО "ПРОЕКТСТРОЙИНЖИНИРИНГ" Г. УРАЛЬСК

ФОРМАТ А2

ВЗАМ. ИНВ. N | ПОДП. И ДАТА | ИНВ. N ПОДЛ. | 000000

ФМ6

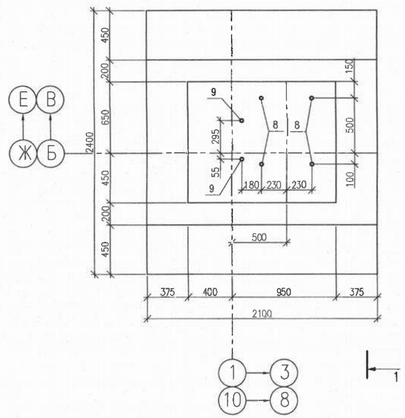

1–1

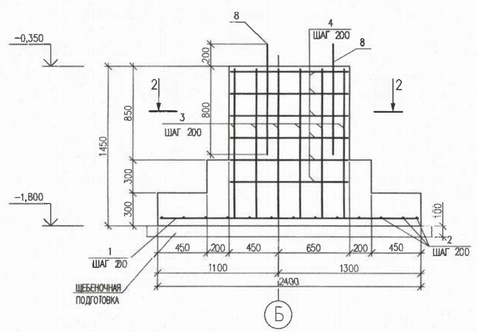

ВЕДОМОСТЬ ДЕТАЛЕЙ

ПОЗ.	ЭСКИЗ
3	200; 1350
4	1360; 1020; 2980
5	540
6	1000
7	1600

2–2

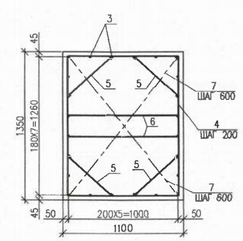

СПЕЦИФИКАЦИЯ ЭЛЕМЕНТОВ

МАРКА ПОЗ.	ОБОЗНАЧЕНИЕ	НАИМЕНОВАНИЕ	КОЛ. ШТ.	МАССА ЕД.КГ	ПРИМЕЧ.
		ФУНДАМЕНТ ФМ6			
1	ГОСТ 5781–92	ø 10 AIII L=2350	10	1,45	14,5
2	ГОСТ 5781–92	ø 10 AIII L=2050	12	1,26	15,12
3	ГОСТ 5781–92	ø 12 AIII L=1550	24	1,38	33,12
4	ГОСТ 5781–92	ø 6 AI L=4760	6	1,06	6,36
5	ГОСТ 5781–92	ø 6 AI L=720	24	0,16	3,84
6	ГОСТ 5781–92	ø 6 AI L=1180	12	0,26	3,12
7	ГОСТ 5781–92	ø 6 AI L=1780	6	0,4	2,4
8	ГОСТ 24379–80	БОЛТ 1.1 М30Х1000	4	6,77	27,08
9	ГОСТ 24379–80	БОЛТ 1.1 М24Х800	2	3,42	6,84
		МАТЕРИАЛЫ			
		БЕТОН КЛАССА В20 НА СУЛЬФА–			
		ТОСТОЙКОМ ЦЕМЕНТЕ		3,72	м³
		ЩЕБЕНЬ		0,6	м³

ВЕДОМОСТЬ РАСХОДА СТАЛИ НА ЭЛЕМЕНТ, КГ

МАРКА ЭЛЕМЕНТА	ИЗДЕЛИЯ АРМАТУРНЫЕ						ИЗДЕЛИЯ ЗАКЛАДНЫЕ		
	АРМАТУРА КЛАССА					ВСЕГО			ВСЕГО
	А–I		А–III						
	ГОСТ 5781–82*						ГОСТ 24379–80		
	ø6А–I	ИТОГО	ø10А–III	ø12А–III	ИТОГО		М30	М24	
ФУНДАМЕНТ ФМ6	15,72	15,72	29,62	33,12	62,74	78,46	27,08	6,84	33,92

Привязан 07.2020, АС
Привязал Отегов
Инв.№

ПРИМЕЧАНИЕ
1. ДВА КРАЙНИХ ПЕРЕСЕЧЕНИЯ СТЕРЖНЕЙ ПО ПЕРИМЕТРУ ПОДОШВЫ МОНОЛИТНЫХ ФУНДАМЕНТОВ СОЕДИНЯТЬ ДУГОВОЙ СВАРКОЙ ПО ГОСТ 14098–91. ВНУТРЕННИЕ ПЕРЕСЕЧЕНИЯ ДОЛЖНЫ БЫТЬ ПЕРЕВЯЗАНЫ ЧЕРЕЗ УЗЕЛ В ШАХМАТНОМ ПОРЯДКЕ.
2. ОБЩИЕ УКАЗАНИЯ СМ. ЛИСТ 26–АС
3. БОЛТЫ ДОПОЛНИТЕЛЬНО КОМПЛЕКТОВАТЬ ДВУМЯ ГАЙКАМИ И ШАЙБОЙ, НАРЕЗАННУЮ ЧАСТЬ БОЛТА ВЫПОЛНИТЬ НА ВЫСОТУ 200мм.

ИЗМ.	КОЛУЧ.	ЛИСТ	N.ДОК.	ПОДП.	ДАТА
РАЗРАБ.		ВЕЛЬМЯЙКИН			
ПРОВЕР.		СПИРИНА			
ГИП		СПИРИНА			

П–00–15–47–АС

"ПРИВЯЗКА ПРОЕКТНО–СМЕТНОЙ ДОКУМЕНТАЦИИ НА СТРОИТЕЛЬСТВО ФИЗКУЛЬТУРНО–ОЗДОРОВИТЕЛЬНОГО КОМПЛЕКСА НА 140 МЕСТ В С. АККЫСТАУ ИСАТАЙСКОГО РАЙОНА"

СТАДИЯ	ЛИСТ	ЛИСТОВ
РП	33/1	

МОНОЛИТНЫЙ ФУНДАМЕНТ ФМ6

ТОО "ПРОЕКТСТРОЙИНЖИНИРИНГ" г. УРАЛЬСК

ВЗАМ. ИНВ. N | ПОДП. И ДАТА | ПОДП. | ИНВ. N ПОДЛ. | 000000

ФОРМАТ А2

ФМ7

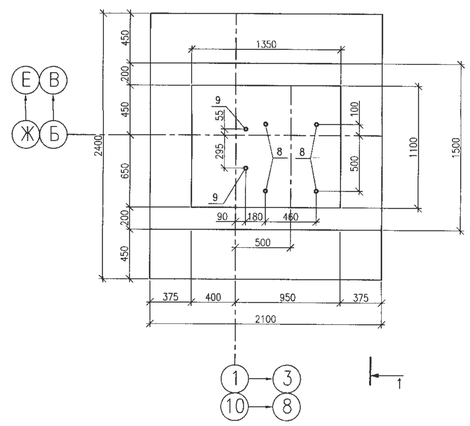

1–1

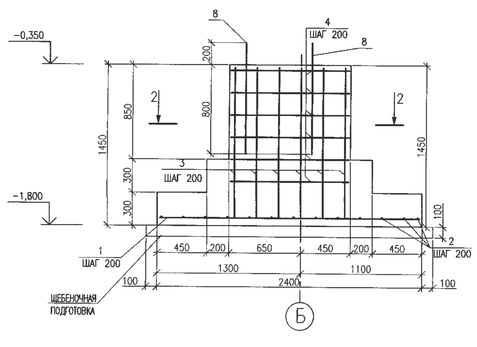

ВЕДОМОСТЬ ДЕТАЛЕЙ

ПОЗ.	ЭСКИЗ
3	200; 1350
4	1360; 1020; 2380
5	540
6	1000
7	1600

2–2

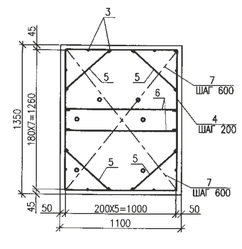

СПЕЦИФИКАЦИЯ ЭЛЕМЕНТОВ

МАРКА ПОЗ.	ОБОЗНАЧЕНИЕ	НАИМЕНОВАНИЕ	КОЛ. ШТ.	МАССА ЕД.,КГ	ПРИМЕЧ.
		ФУНДАМЕНТ ФМ7			
1	ГОСТ 5781–92	ø 10 AIII L=2350	12	1,45	17,4
2	ГОСТ 5781–92	ø 10 AIII L=2050	11	1,26	13,86
3	ГОСТ 5781–92	ø 12 AIII L=1550	24	1,38	33,12
4	ГОСТ 5781–92	ø 6 AI L=4760	6	1,06	6,36
5	ГОСТ 5781–92	ø 6 AI L=720	24	0,16	3,84
6	ГОСТ 5781–92	ø 6 AI L=1180	12	0,26	3,12
7	ГОСТ 5781–92	ø 6 AI L=1780	6	0,4	2,4
8	ГОСТ 24379–80	БОЛТ 1.1 М30Х1000	4	6,77	27,08
9	ГОСТ 24379–80	БОЛТ 1.1 М24Х800	2	3,42	6,84
		МАТЕРИАЛЫ			
		БЕТОН КЛАССА В20 НА СУЛЬФА–			
		ТОСТОЙКОМ ЦЕМЕНТЕ		3,72	$м^3$
		ЩЕБЕНЬ		0,60	$м^3$

ВЕДОМОСТЬ РАСХОДА СТАЛИ НА ЭЛЕМЕНТ, КГ

МАРКА ЭЛЕМЕНТА	ИЗДЕЛИЯ АРМАТУРНЫЕ						ИЗДЕЛИЯ ЗАКЛАДНЫЕ		
	АРМАТУРА КЛАССА					ВСЕГО			ВСЕГО
	А–I		А–III						
	ГОСТ 5781–82*						ГОСТ 24379–80		
	ø6А–I	ИТОГО	ø10А–III	ø12А–III	ИТОГО		М30	М24	
ФУНДАМЕНТ ФМ7	15,72	15,72	32,52	33,12	65,64	81,36	27,08	6,84	33,92

Привязан	07.2020	АС
Привязал	Отегенов	
Инв.N°		

ПРИМЕЧАНИЕ

1. ДВА КРАЙНИХ ПЕРЕСЕЧЕНИЯ СТЕРЖНЕЙ ПО ПЕРИМЕТРУ ПОДОШВЫ МОНОЛИТНЫХ ФУНДАМЕНТОВ СОЕДИНЯТЬ ДУГОВОЙ СВАРКОЙ ПО ГОСТ 14098–91. ВНУТРЕННИЕ ПЕРЕСЕЧЕНИЯ ДОЛЖНЫ БЫТЬ ПЕРЕВЯЗАНЫ ЧЕРЕЗ УЗЕЛ В ШАХМАТНОМ ПОРЯДКЕ.
2. ОБЩИЕ УКАЗАНИЯ СМ. ЛИСТ 26–АС
3. БОЛТЫ ДОПОЛНИТЕЛЬНО КОМПЛЕКТОВАТЬ ДВУМЯ ГАЙКАМИ И ШАЙБОЙ, НАРЕЗАННУЮ ЧАСТЬ БОЛТА ВЫПОЛНИТЬ НА ВЫСОТУ 200мм.

ИЗМ.	КОЛ.УЧ.	ЛИСТ	N.ДОК.	ПОДП.	ДАТА
РАЗРАБ.		КАИРГАЛИЕВ			
ПРОВЕР.		СПИРИНА			
ГИП		СПИРИНА			

П–00–15–47–АС

"ПРИВЯЗКА ПРОЕКТНО–СМЕТНОЙ ДОКУМЕНТАЦИИ НА СТРОИТЕЛЬСТВО ФИЗКУЛЬТУРНО–ОЗДОРОВИТЕЛЬНОГО КОМПЛЕКСА НА 140 МЕСТ В С. АККЫСТАУ ИСАТАЙСКОГО РАЙОНА"

МОНОЛИТНЫЙ ФУНДАМЕНТ ФМ7

СТАДИЯ	ЛИСТ	ЛИСТОВ
РП	34	

ТОО "ПРОЕКТСТРОЙИНЖИНИРИНГ" Г. УРАЛЬСК

ФОРМАТ А2

ВЗАМ. ИНВ. N° | ПОДП. И ДАТА | ИНВ. N° ПОДЛ. | 000000

ФМ8

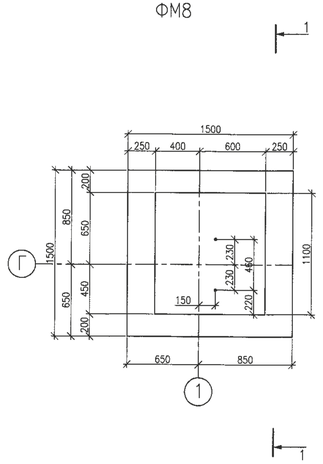

1–1

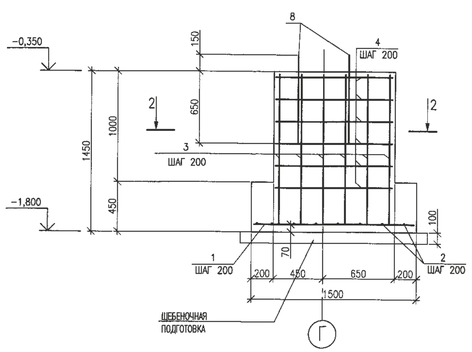

ВЕДОМОСТЬ ДЕТАЛЕЙ

ПОЗ.	ЭСКИЗ
3	200; 1350
4	1010; 920; 1930
5	270
6	1000
7	1340

2–2

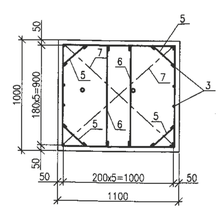

СПЕЦИФИКАЦИЯ ЭЛЕМЕНТОВ

МАРКА ПОЗ.	ОБОЗНАЧЕНИЕ	НАИМЕНОВАНИЕ	КОЛ. ШТ.	МАССА ЕД.,КГ	ПРИМЕЧ.
		ФУНДАМЕНТ ФМ8			
1	ГОСТ 5781-92	ø 10 AIII L=1450	8	0,89	7,12
2	ГОСТ 5781-92	ø 10 AIII L=1450	8	0,89	7,12
3	ГОСТ 5781-92	ø 12 AIII L=1550	20	1,38	27,6
4	ГОСТ 5781-92	ø 6 AI L=3860	8	0,86	5,16
5	ГОСТ 5781-92	ø 6 AI L=450	24	0,1	2,4
6	ГОСТ 5781-92	ø 6 AI L=1080	12	0,24	2,88
7	ГОСТ 5781-92	ø 6 AI L=1530	6	0,34	2,04
8	ГОСТ 24379-80	БОЛТ 1.1 М24Х800	2	3,42	6,84
		МАТЕРИАЛЫ			
		БЕТОН КЛАССА В20 НА СУЛЬФА-			
		ТОСТОЙКОМ ЦЕМЕНТЕ		2,11	$м^3$
		ЩЕБЕНЬ		0,29	$м^3$

ВЕДОМОСТЬ РАСХОДА СТАЛИ НА ЭЛЕМЕНТ, КГ

МАРКА ЭЛЕМЕНТА	ИЗДЕЛИЯ АРМАТУРНЫЕ						ИЗДЕЛИЯ ЗАКЛАДНЫЕ		ВСЕГО
	АРМАТУРА КЛАССА					ВСЕГО			
	А-I		А-III						
	ГОСТ 5781-82*						ГОСТ 24379-80		
	ø6А-I	ИТОГО	ø10А-III	ø12А-III	ИТОГО		М24		
ФУНДАМЕНТ ФМ8	12,48	12,48	14,24	27,6	41,84	54,32	6,84		6,84

Привязан 07.2020 АС
Привязал Отеген
Инв.N°

ПРИМЕЧАНИЕ
1. ДВА КРАЙНИХ ПЕРЕСЕЧЕНИЯ СТЕРЖНЕЙ ПО ПЕРИМЕТРУ ПОДОШВЫ МОНОЛИТНЫХ ФУНДАМЕНТОВ СОЕДИНЯТЬ ДУГОВОЙ СВАРКОЙ ПО ГОСТ 14098-91. ВНУТРЕННИЕ ПЕРЕСЕЧЕНИЯ ДОЛЖНЫ БЫТЬ ПЕРЕВЯЗАНЫ ЧЕРЕЗ УЗЕЛ В ШАХМАТНОМ ПОРЯДКЕ.
2. ОБЩИЕ УКАЗАНИЯ СМ. ЛИСТ 26-АС
3. БОЛТЫ ДОПОЛНИТЕЛЬНО КОМПЛЕКТОВАТЬ ДВУМЯ ГАЙКАМИ И ШАЙБОЙ, НАРЕЗАННУЮ ЧАСТЬ БОЛТА ВЫПОЛНИТЬ НА ВЫСОТУ 150мм.

ИЗМ.	КОЛ.УЧ	ЛИСТ	N°ДОК	ПОДП.	ДАТА
РАЗРАБ.		ВЕЛЬМЯЙКИН			
ПРОВЕР.		СПИРИНА			
ГИП		СПИРИНА			

П-00-15-47-АС

"ПРИВЯЗКА ПРОЕКТНО-СМЕТНОЙ ДОКУМЕНТАЦИИ НА СТРОИТЕЛЬСТВО ФИЗКУЛЬТУРНО-ОЗДОРОВИТЕЛЬНОГО КОМПЛЕКСА НА 140 МЕСТ В С. АККЫСТАУ ИСАТАЙСКОГО РАЙОНА"

СТАДИЯ	ЛИСТ	ЛИСТОВ
РП	35 И	

МОНОЛИТНЫЙ ФУНДАМЕНТ ФМ8

ТОО "ПРОЕКТСТРОЙИНЖИНИРИНГ" Г. УРАЛЬСК

ФОРМАТ А2

ВЗАМ. ИНВ. N° | ПОДП. И ДАТА | ИНВ. N° ПОДЛ. 000000

ФМ9

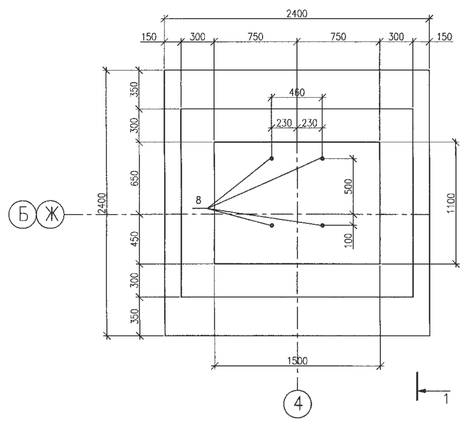

1–1

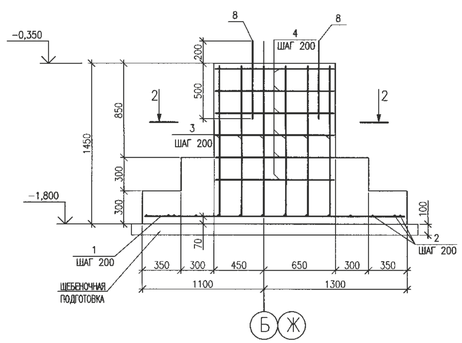

2–2

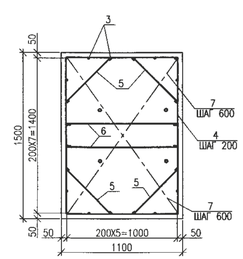

ВЕДОМОСТЬ ДЕТАЛЕЙ

ПОЗ.	ЭСКИЗ
3	200; 1350
4	1510; 1020; 2530
5	570
6	1000
7	1740

СПЕЦИФИКАЦИЯ ЭЛЕМЕНТОВ

МАРКА ПОЗ.	ОБОЗНАЧЕНИЕ	НАИМЕНОВАНИЕ	КОЛ. ШТ.	МАССА ЕД.,КГ	ПРИМЕЧ.
		ФУНДАМЕНТ ФМ9			
1	ГОСТ 5781–92	ø 10 AIII L=2350	14	1,45	20,30
2	ГОСТ 5781–92	ø 10 AIII L=2350	14	1,45	20,30
3	ГОСТ 5781–92	ø 12 AIII L=1550	24	1,38	33,12
4	ГОСТ 5781–92	ø 6 AI L=5060	6	1,12	6,72
5	ГОСТ 5781–92	ø 6 AI L=750	24	0,17	4,08
6	ГОСТ 5781–92	ø 6 AI L=1180	12	0,26	3,12
7	ГОСТ 5781–92	ø 6 AI L=1920	6	0,43	2,58
8	ГОСТ 24379–80	БОЛТ 1.1 М30Х1000	4	6,77	27,08
		МАТЕРИАЛЫ			
		БЕТОН КЛАССА В20 НА СУЛЬФА–			
		ТОСТОЙКОМ ЦЕМЕНТЕ		4,2	$м^3$
		ЩЕБЕНЬ		0,68	$м^3$

ВЕДОМОСТЬ РАСХОДА СТАЛИ НА ЭЛЕМЕНТ, КГ

МАРКА ЭЛЕМЕНТА	ИЗДЕЛИЯ АРМАТУРНЫЕ						ИЗДЕЛИЯ ЗАКЛАДНЫЕ		
	АРМАТУРА КЛАССА					ВСЕГО			ВСЕГО
	А–I		А–III						
	ГОСТ 5781–82*						ГОСТ 24379–80		
	ø6А–I	ИТОГО	ø10А–III	ø12А–III	ИТОГО		М30		
ФУНДАМЕНТ ФМ9	16,5	16,5	40,6	33,12	73,72	90,22	27,08		27,08

Привязан 07.2020г. АС
Привязал Отегенов
Инв.N°

ПРИМЕЧАНИЕ
1. ДВА КРАЙНИХ ПЕРЕСЕЧЕНИЯ СТЕРЖНЕЙ ПО ПЕРИМЕТРУ ПОДОШВЫ МОНОЛИТНЫХ ФУНДАМЕНТОВ СОЕДИНЯТЬ ДУГОВОЙ СВАРКОЙ ПО ГОСТ 14098–91. ВНУТРЕННИЕ ПЕРЕСЕЧЕНИЯ ДОЛЖНЫ БЫТЬ ПЕРЕВЯЗАНЫ ЧЕРЕЗ УЗЕЛ В ШАХМАТНОМ ПОРЯДКЕ.
2. ОБЩИЕ УКАЗАНИЯ СМ. ЛИСТ 26–АС
3. БОЛТЫ ДОПОЛНИТЕЛЬНО КОМПЛЕКТОВАТЬ ДВУМЯ ГАЙКАМИ И ШАЙБОЙ, НАРЕЗАННУЮ ЧАСТЬ БОЛТА ВЫПОЛНИТЬ НА ВЫСОТУ 200мм.

ИЗМ.	КОЛ.УЧ.	ЛИСТ	N°ДОК.	ПОДП.	ДАТА
РАЗРАБ.		КАИРГАЛИЕВ			
ПРОВЕР.		СПИРИНА			
ГИП		СПИРИНА			

П–00–15–47–АС

"ПРИВЯЗКА ПРОЕКТНО–СМЕТНОЙ ДОКУМЕНТАЦИИ НА СТРОИТЕЛЬСТВО ФИЗКУЛЬТУРНО–ОЗДОРОВИТЕЛЬНОГО КОМПЛЕКСА НА 140 МЕСТ В С. АККЫСТАУ ИСАТАЙСКОГО РАЙОНА"

СТАДИЯ	ЛИСТ	ЛИСТОВ
РП	36 И	

МОНОЛИТНЫЙ ФУНДАМЕНТ ФМ9

ТОО "ПРОЕКТСТРОЙИНЖИНИРИНГ" Г. УРАЛЬСК

ФОРМАТ А2

ВЗАМ. ИНВ. N° | ПОДП. И ДАТА | ПОДП. | ИНВ. N° ПОДЛ. | 000000

ФМ11

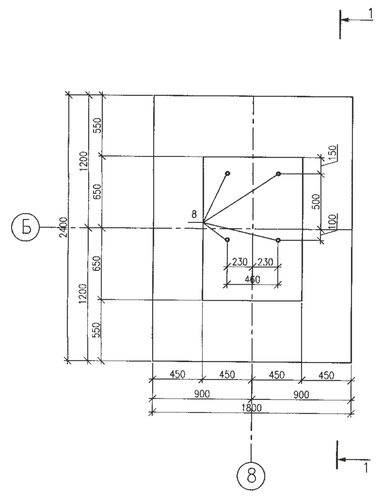

ВЕДОМОСТЬ ДЕТАЛЕЙ

ПОЗ.	ЭСКИЗ
3	200; 1350
4	310; 820; 2130
5	280
6	800
7	1440

СПЕЦИФИКАЦИЯ ЭЛЕМЕНТОВ

МАРКА ПОЗ.	ОБОЗНАЧЕНИЕ	НАИМЕНОВАНИЕ	КОЛ. ШТ.	МАССА ЕД.,КГ	ПРИМЕЧ.
		ФУНДАМЕНТ ФМ11			
1	ГОСТ 5781–92	ø 10 AIII L=1750	12	1,08	12,96
2	ГОСТ 5781–92	ø 10 AIII L=2350	9	1,45	13,05
3	ГОСТ 5781–92	ø 12 AIII L=1550	20	1,38	27,6
4	ГОСТ 5781–92	ø 6 AI L=4260	6	0,95	5,7
5	ГОСТ 5781–92	ø 6 AI L=460	24	0,1	2,4
6	ГОСТ 5781–92	ø 6 AI L=980	12	0,22	2,64
7	ГОСТ 5781–92	ø 6 AI L=1620	6	0,36	2,16
8	ГОСТ 24379–80	БОЛТ 1.1 М30Х1000	4	6,77	27,08
		МАТЕРИАЛЫ			
		БЕТОН КЛАССА В20 НА СУЛЬФА–			
		ТОСТОЙКОМ ЦЕМЕНТЕ		3,58	$м^3$
		ЩЕБЕНЬ		0,52	$м^3$

ВЕДОМОСТЬ РАСХОДА СТАЛИ НА ЭЛЕМЕНТ, КГ

МАРКА ЭЛЕМЕНТА	ИЗДЕЛИЯ АРМАТУРНЫЕ						ИЗДЕЛИЯ ЗАКЛАДНЫЕ		ВСЕГО
	АРМАТУРА КЛАССА					ВСЕГО			
	А–I		А–III						
	ГОСТ 5781–82*						ГОСТ 24379–80		
	ø6А–I	ИТОГО	ø10А–III	ø12А–III	ИТОГО		М30		
ФУНДАМЕНТ ФМ11	12,9	12,9	26,01	27,6	53,61	66,51	27,08		27,08

1–1

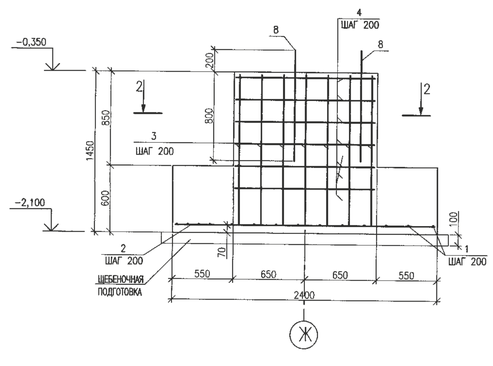

2–2

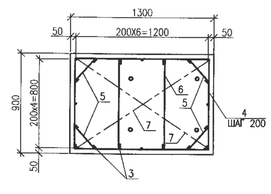

ПРИМЕЧАНИЕ

1. ДВА КРАЙНИХ ПЕРЕСЕЧЕНИЯ СТЕРЖНЕЙ ПО ПЕРИМЕТРУ ПОДОШВЫ МОНОЛИТНЫХ ФУНДАМЕНТОВ СОЕДИНЯТЬ ДУГОВОЙ СВАРКОЙ ПО ГОСТ 14098–91. ВНУТРЕННИЕ ПЕРЕСЕЧЕНИЯ ДОЛЖНЫ БЫТЬ ПЕРЕВЯЗАНЫ ЧЕРЕЗ УЗЕЛ В ШАХМАТНОМ ПОРЯДКЕ.
2. ОБЩИЕ УКАЗАНИЯ СМ. ЛИСТ 26–АС
3. БОЛТЫ ДОПОЛНИТЕЛЬНО КОМПЛЕКТОВАТЬ ДВУМЯ ГАЙКАМИ И ШАЙБОЙ, НАРЕЗАННУЮ ЧАСТЬ БОЛТА ВЫПОЛНИТЬ НА ВЫСОТУ 200мм.

Привязан Аннулирован

Инв №

ИЗМ.	КОЛ.УЧ.	ЛИСТ	№ДОК.	ПОДП.	ДАТА
РАЗРАБ.		ВЕЛЬМЯЙКИН			
ПРОВЕР.		СПИРИНА			
ГИП		СПИРИНА			

П–00–15–47–АС

"ПРИВЯЗКА ПРОЕКТНО–СМЕТНОЙ ДОКУМЕНТАЦИИ НА СТРОИТЕЛЬСТВО ФИЗКУЛЬТУРНО–ОЗДОРОВИТЕЛЬНОГО КОМПЛЕКСА НА 140 МЕСТ В С. АККЫСТАУ ИСАТАЙСКОГО РАЙОНА"

СТАДИЯ	ЛИСТ	ЛИСТОВ
РП	38	

МОНОЛИТНЫЙ ФУНДАМЕНТ ФМ11

ТОО "ПРОЕКТСТРОЙИНЖИНИРИНГ" Г. УРАЛЬСК

ФОРМАТ А2

000000

ИНВ. № ПОДЛ.	ПОДП. И ДАТА	ВЗАМ. ИНВ. №

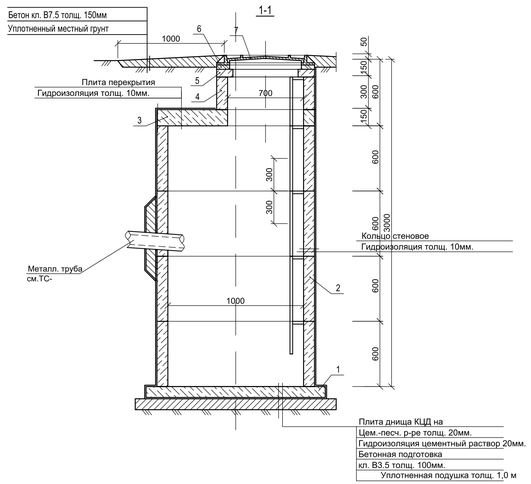

Спецификация конструктивных элементов.

Поз.	Обозначение	Наименование	Кол. шт.	Масса ед.кг.	Примеч.
		Дренажный колодец	1		
1	Серия 3.900.1-10 Вып 0-3	Плита днища КЦД-10	1	440	
2	Серия 3.900.1-10 Вып 0-3	Кольцо стеновое КЦ-10-6	4	400	
3	Серия 3.900.1-10 Вып 0-3	Плита прекрытия КЦП1-10-1	1	250	
4	Серия 3.900.1-10 Вып 0-3	Кольцо стеновое КЦ-7-3	1	130	
5	Серия 3.900.1-10 Вып 0-3	Опорное кольцо КЦО-1	1	50	
6	СТ РК 530-2012	Кирпичная кладка толщ. 120мм. м3	1		
7	ГОСТ 3634-89	Чугунные люки Ø700 Тип "Л"	1	65	
		Бетон.подготовка кл.В3.5, м3	0,227		
		Металлическая стремянка См-2	1		
1	ГОСТ 8509-93	∟ 63х5 ГОСТ 8509-93 L=2600	2	12.50	25.0
2	ГОСТ 5781-91	Ø 18 AI ГОСТ 5781-91 L=360	8	0.72	5.76
3	ГОСТ 103-76-93	─ 120х6 ГОСТ 19903-90 L=120	2	0.07	0.14
4	ГОСТ 8509-93	∟ 63х5 ГОСТ 8509-93 L=200	4	0.96	3.84

Горловина

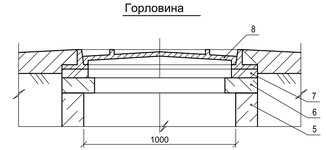

Дренажный колодец

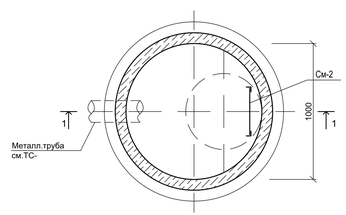

07-2020 АС

"Привязка проектно-сметной документации на строительство спортивного комплекса в селе Жаскайрат, Кызылкогинского района"

Изм	Кол.	Лист	N док	Подпись	Дата
ГАП		Тиметов У.			
Проверил		Зулеев С.			
Выполнил		Өтеген А.			
Н.Контроль		Зулеев С.			

Стадия	Лист	Листов
РП	5	5

Дренажный колодец.
Спецификация конструктивных элементов.

ТОО"Арждистрой"
г. Шымкент-2020г.

ФМ13

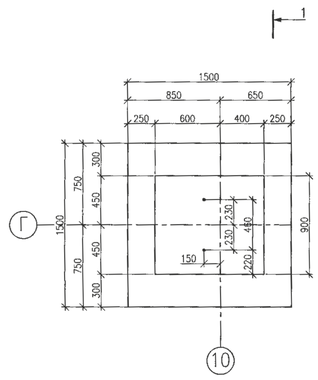

1–1

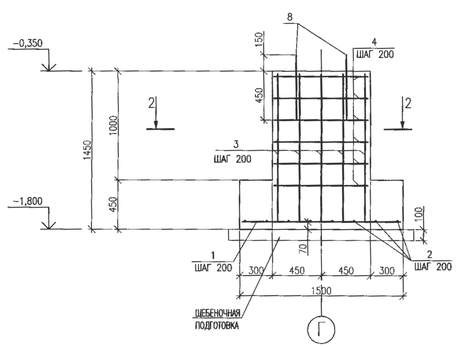

ВЕДОМОСТЬ ДЕТАЛЕЙ

ПОЗ.	ЭСКИЗ
3	200; 1350
4	910; 920; 1830
5	270
6	800
7	1200

2–2

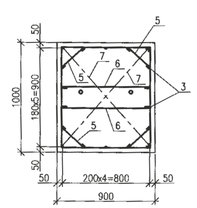

СПЕЦИФИКАЦИЯ ЭЛЕМЕНТОВ

МАРКА ПОЗ.	ОБОЗНАЧЕНИЕ	НАИМЕНОВАНИЕ	КОЛ. ШТ.	МАССА ЕД.,КГ	ПРИМЕЧ.
		ФУНДАМЕНТ ФМ13			
1	ГОСТ 5781–92	ø 10 AIII L=1450	8	0,89	7,12
2	ГОСТ 5781–92	ø 10 AIII L=1450	8	0,89	7,12
3	ГОСТ 5781–92	ø 12 AIII L=1550	18	1,38	24,84
4	ГОСТ 5781–92	ø 6 AI L=3360	6	0,75	4,5
5	ГОСТ 5781–92	ø 6 AI L=450	24	0,1	2,4
6	ГОСТ 5781–92	ø 6 AI L=980	12	0,22	2,64
7	ГОСТ 5781–92	ø 6 AI L=1380	6	0,31	1,86
8	ГОСТ 24379–80	БОЛТ 1.1 М16Х600	2	1,13	2,26
		МАТЕРИАЛЫ			
		БЕТОН КЛАССА В20 НА СУЛЬФА–			
		ТОСТОЙКОМ ЦЕМЕНТЕ		1,91	$м^3$
		ЩЕБЕНЬ		0,29	$м^3$

ВЕДОМОСТЬ РАСХОДА СТАЛИ НА ЭЛЕМЕНТ, КГ

МАРКА ЭЛЕМЕНТА	ИЗДЕЛИЯ АРМАТУРНЫЕ						ИЗДЕЛИЯ ЗАКЛАДНЫЕ		
	АРМАТУРА КЛАССА					ВСЕГО			ВСЕГО
	А–I		А–III						
	ГОСТ 5781–82*						ГОСТ 24379–80		
	ø6А–I	ИТОГО	ø10А–III	ø12А–III	ИТОГО		М16		
ФУНДАМЕНТ ФМ13	11,4	11,4	14,24	24,84	39,08	50,48	2,26		2,26

Привязан 07-2020; АС
Привязал Отеген
Инв.N°

ПРИМЕЧАНИЕ
1. ДВА КРАЙНИХ ПЕРЕСЕЧЕНИЯ СТЕРЖНЕЙ ПО ПЕРИМЕТРУ ПОДОШВЫ МОНОЛИТНЫХ ФУНДАМЕНТОВ СОЕДИНЯТЬ ДУГОВОЙ СВАРКОЙ ПО ГОСТ 14098–91. ВНУТРЕННИЕ ПЕРЕСЕЧЕНИЯ ДОЛЖНЫ БЫТЬ ПЕРЕВЯЗАНЫ ЧЕРЕЗ УЗЕЛ В ШАХМАТНОМ ПОРЯДКЕ.
2. ОБЩИЕ УКАЗАНИЯ СМ. ЛИСТ 26–АС
3. БОЛТЫ ДОПОЛНИТЕЛЬНО КОМПЛЕКТОВАТЬ ДВУМЯ ГАЙКАМИ И ШАЙБОЙ, НАРЕЗАННУЮ ЧАСТЬ БОЛТА ВЫПОЛНИТЬ НА ВЫСОТУ 150мм.

ИЗМ.	КОЛ.УЧ	ЛИСТ	N°ДОК.	ПОДП.	ДАТА
РАЗРАБ.		ВЕЛЬМЯЙКИН			
ПРОВЕР.		СПИРИНА			
ГИП		СПИРИНА			

П–00–15–47–АС

"ПРИВЯЗКА ПРОЕКТНО–СМЕТНОЙ ДОКУМЕНТАЦИИ НА СТРОИТЕЛЬСТВО ФИЗКУЛЬТУРНО–ОЗДОРОВИТЕЛЬНОГО КОМПЛЕКСА НА 140 МЕСТ В С. АККЫСТАУ ИСАТАЙСКОГО РАЙОНА"

СТАДИЯ	ЛИСТ	ЛИСТОВ
РП	40И	

МОНОЛИТНЫЙ ФУНДАМЕНТ ФМ13

ТОО "ПРОЕКТСТРОЙИНЖИНИРИНГ" Г. УРАЛЬСК

ВЗАМ. ИНВ. N° | ПОДП. И ДАТА | ИНВ. N° ПОДЛ. | 000000

ФОРМАТ А2

ФМ14

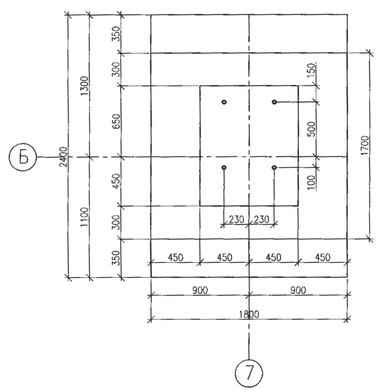

1–1

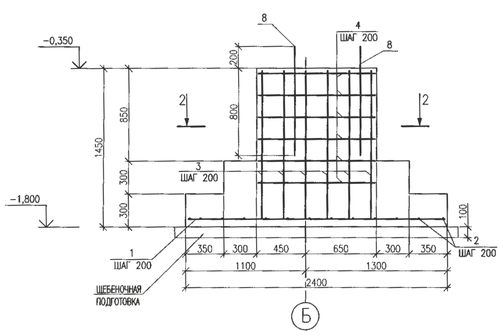

ВЕДОМОСТЬ ДЕТАЛЕЙ

ПОЗ.	ЭСКИЗ
3	1350; 200
4	1110; 820; 1930
5	280
6	800
7	1300

2–2

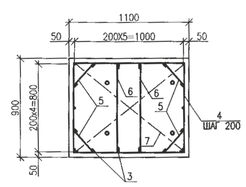

СПЕЦИФИКАЦИЯ ЭЛЕМЕНТОВ

МАРКА ПОЗ.	ОБОЗНАЧЕНИЕ	НАИМЕНОВАНИЕ	КОЛ. ШТ.	МАССА ЕД.,КГ	ПРИМЕЧ.
		ФУНДАМЕНТ ФМ14			
1	ГОСТ 5781–92	ø 10 AIII L=2350	9	1,45	13,05
2	ГОСТ 5781–92	ø 10 AIII L=1750	12	1,08	12,96
3	ГОСТ 5781–92	ø 12 AIII L=1550	18	1,38	24,84
4	ГОСТ 5781–92	ø 6 AI L=3860	6	0,86	5,16
5	ГОСТ 5781–92	ø 6 AI L=460	24	0,1	2,4
6	ГОСТ 5781–92	ø 6 AI L=980	12	0,22	2,64
7	ГОСТ 5781–92	ø 6 AI L=1480	6	0,33	1,98
8	ГОСТ 24379–80	БОЛТ 1.1 М30Х1000	4	6,77	27,08
		МАТЕРИАЛЫ			
		БЕТОН КЛАССА В20 НА СУЛЬФА–			
		ТОСТОЙКОМ ЦЕМЕНТЕ		3,06	$м^3$
		ЩЕБЕНЬ		0,52	$м^3$

ВЕДОМОСТЬ РАСХОДА СТАЛИ НА ЭЛЕМЕНТ, КГ

МАРКА ЭЛЕМЕНТА	ИЗДЕЛИЯ АРМАТУРНЫЕ						ИЗДЕЛИЯ ЗАКЛАДНЫЕ		ВСЕГО
	АРМАТУРА КЛАССА					ВСЕГО			
	А–I		А–III						
	ГОСТ 5781–82*						ГОСТ 24379–80		
	ø6А–I	ИТОГО	ø10А–III	ø12А–III	ИТОГО		М30		
ФУНДАМЕНТ ФМ14	12,18	12,18	26,01	24,84	50,85	63,03	27,08		27,08

ПРИМЕЧАНИЕ

1. ДВА КРАЙНИХ ПЕРЕСЕЧЕНИЯ СТЕРЖНЕЙ ПО ПЕРИМЕТРУ ПОДОШВЫ МОНОЛИТНЫХ ФУНДАМЕНТОВ СОЕДИНЯТЬ ДУГОВОЙ СВАРКОЙ ПО ГОСТ 14098–91. ВНУТРЕННИЕ ПЕРЕСЕЧЕНИЯ ДОЛЖНЫ БЫТЬ ПЕРЕВЯЗАНЫ ЧЕРЕЗ УЗЕЛ В ШАХМАТНОМ ПОРЯДКЕ.
2. ОБЩИЕ УКАЗАНИЯ СМ. ЛИСТ 26–АС
3. БОЛТЫ ДОПОЛНИТЕЛЬНО КОМПЛЕКТОВАТЬ ДВУМЯ ГАЙКАМИ И ШАЙБОЙ, НАРЕЗАННУЮ ЧАСТЬ БОЛТА ВЫПОЛНИТЬ НА ВЫСОТУ 200мм.

Привязан Аннулирован

Инв №

ИНВ. № ПОДЛ. | ПОДП. И ДАТА | ВЗАМ. ИНВ. № 000000

ИЗМ.	КОЛ.УЧ.	ЛИСТ	N ДОК.	ПОДП.	ДАТА
РАЗРАБ.		ВЕЛЬМЕЙКИН			
ПРОВЕР.		СПИРИНА			
ГИП		СПИРИНА			

П–00–15–47–АС

"ПРИВЯЗКА ПРОЕКТНО–СМЕТНОЙ ДОКУМЕНТАЦИИ НА СТРОИТЕЛЬСТВО ФИЗКУЛЬТУРНО–ОЗДОРОВИТЕЛЬНОГО КОМПЛЕКСА НА 140 МЕСТ В С. АККЫСТАУ ИСАТАЙСКОГО РАЙОНА"

МОНОЛИТНЫЙ ФУНДАМЕНТ ФМ14

СТАДИЯ	ЛИСТ	ЛИСТОВ
РП	41	

ТОО "ПРОЕКТСТРОЙИНЖИНИРИНГ" Г. УРАЛЬСК

ФОРМАТ А2

Стремянка Ст-1.

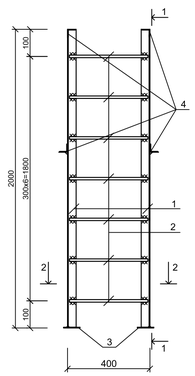

1-1

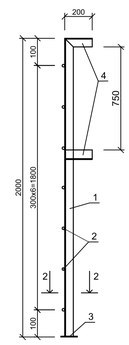

2-2

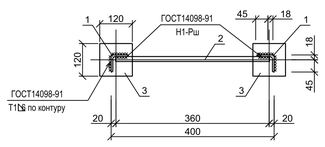

Каркас КР-1

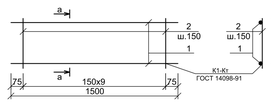

а-а

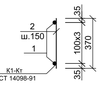

Спецификация элементов

Поз.	Обозначение	Наименование	Кол.	Масса ед., кг	Примеч.
		Узел УТ-1 УТ-2	1		
	3.006.1-2.87.5-66	Перекрытие камеры. Тип 4			
	3.006.1-2.87.6-23	Плита ПО2	2	550	1100
	3.006.1-2.87.2-11	Плита П 11д-8 L=740	4	270	1080
	3.006.1-2.87.6-20	Балка Б5	1	600	
		Кольцо КО-6	2		
Л-1	ГОСТ 3634-79	Люк легкий "Л" -Л-1	2		
		Металлическая стремянка См-1	2		
1	ГОСТ 8509-93	∟ 63х5 ГОСТ 8509-93 L=2000	2	9.62	19.24
2	ГОСТ 5781-91	Ø 18 AI ГОСТ 5781-91 L=360	6	0.72	4.32
3	ГОСТ 103-76-93	─ 120х6 ГОСТ 19903-90 L=120	2	0.07	0.14
4	ГОСТ 8509-93	∟ 63х5 ГОСТ 8509-93 L=200	4	0.96	3.84
	Материалы: Стены:	Бетон кл.В15, м3	14.80		
	Днище:	Бетон кл.В15, м3	2.16		
	Подбетонка:	Бетон кл. В3.5	1.10		
		Армирование стен			
		С $\frac{5\ Bpl - 100}{5\ Bpl - 100}$ м2	28	3.08	86.24
		Армирование днище			
		С $\frac{5\ Bpl - 100}{5\ Bpl - 100}$ м2	10	3.08	30.8
		Каркас КР-1			
1	ГОСТ 5781-91	Ø12 А-III L=1500	4	1.33	5.32
2	ГОСТ 5781-91	Ø6 А-I L=370	10	0,082	0.82

07-2020 АС

"Привязка проектно-сметной документации на строительство спортивного комплекса в селе Жаскайрат, Кызылкогинского района"

Изм	Кол.	Лист	N док	Подпись	Дата
ГАП		Тиметов У.			
Проверил		Зулеев С.			
Выполнил		Өтеген А.			
Н.Контроль		Зулеев С.			

Стадия	Лист	Листов
РП	4	5

Стремянка Ст-1.

ТОО"Архдиастрой"
г. Шымкент-2020г.

Схема расположения опорных подушек под металлические балки

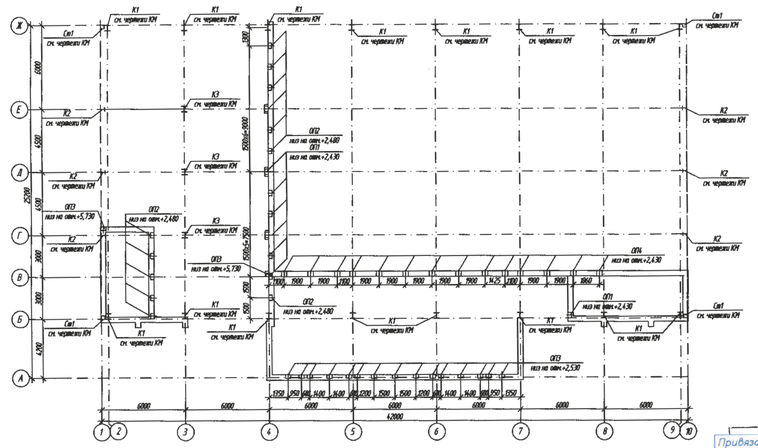

1. Данный лист см. совместно с л. АС-12.

Привязан 07 2030 - АС

Привязал Отегент

Инв.N°

Спецификация элементов

Поз.	Обозначение	Наименование	Кол.	Масса, ед., кг	Приме-чание
		Схема расположения опорных подушек под металлические балки			
ОП 1	1114-1-АСИ-ОП 1	Опорная подушка ОП 1	7	75	
ОП 2	1114-1-АСИ-ОП 2	Опорная подушка ОП 2	12	75	
ОП 3	1114-1-АСИ-ОП 3	Опорная подушка ОП 3	17	75	
ОП 4	1114-1-АСИ-ОП 4	Опорная подушка ОП 4	14	75	

Взам. инв. N

Подп. и дата

Инв. N подл.

Изм.	Кол. уч.	Лист	N док.	Подп.	Дата
ГИП		Храмов А.А.			02.14.
Проверил		Кульдиев Г.Ф.			02.14.
Разработал		Уразалин З.Т.			02.14.
Н.контрол.		Храмов А.А.			02.14.

1114-1-АС

Физкультурно-оздоровительный комплекс на 140 зрительских мест в с. Жымпиты Сырымского района ЗКО

Физкультурно-оздоровительный комплекс на 140 зрительских мест

Стадия	Лист	Листов
РП	42	

Схема расположения опорных подушек под металлические балки

ТОО "Кульман" г. Уральск

Спецификация материалов

Поз	Обозначение	Наименование	Кол.	Масса ед., кг.	Примеч.
		Крыльцо Кр-1	1		
С-1	ГОСТ 6727-80*	Сетка С-1 5Вр-1 100/100 м2	2.07	2.88	5.97
		Материалы:			
		Бетон кл. В12.5 м3	0.25		
		Ограждение ОГ-1	1	14.232	42.69
		Стойка Ст-1			
1	ГОСТ 9941-81	Труба 38х2 ГОСТ 10704-91 / 12Х18Н10Т ГОСТ 5632-72 L=1080	8	1.92	15.36
		Фланец напольного крепления Ø38.1мм	8		
		Декоративная крышка Ø38.1мм	8		
		Держатель поручня Ø38.1мм	8		
		Поручень			
2	ГОСТ 9941-81	Труба 51х2 ГОСТ 10704-91 / 12Х18Н10Т ГОСТ 5632-72 м.п.	2.02	2.42	4.88
		Заглушка на поручень Ø50.8мм	2		
		Ригель			
3	ГОСТ 9941-81	Труба 12х1.4 ГОСТ 10704-91 / 12Х18Н10Т ГОСТ 5632-72 м.п.	12.12	0.37	4.48
		Заглушка на ригель, Ø16мм	6		
		Крыльцо Кр-2	2		
С-1	ГОСТ 6727-80*	Сетка С-1 5Вр-1 100/100 м2	1.5	2.88	4.32
		Материалы:			
		Бетон кл. В12.5 м3	0.18		
		Ограждение ОГ-1	1	14.232	42.69
		Стойка Ст-1			
1	ГОСТ 9941-81	Труба 38х2 ГОСТ 10704-91 / 12Х18Н10Т ГОСТ 5632-72 L=1080	6	1.92	11.52
		Фланец напольного крепления Ø38.1мм	6		
		Декоративная крышка Ø38.1мм	6		
		Держатель поручня Ø38.1мм	6		
		Поручень			
2	ГОСТ 9941-81	Труба 51х2 ГОСТ 10704-91 / 12Х18Н10Т ГОСТ 5632-72 м.п.	1.4	2.42	3.38
		Заглушка на поручень Ø50.8мм	2		
		Ригель			
3	ГОСТ 9941-81	Труба 12х1.4 ГОСТ 10704-91 / 12Х18Н10Т ГОСТ 5632-72 м.п.	8.4	0.37	3.1
		Заглушка на ригель, Ø16мм	6		

Крыльцо КР-1

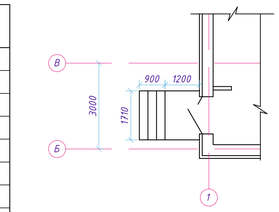

Крыльцо КР-2

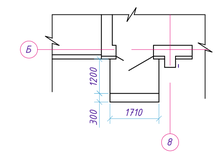

1 – 1

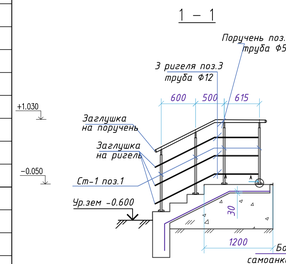

2 – 2

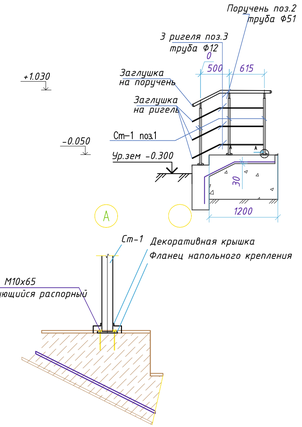

Изм.	Кол.уч	Лист	№док.	Подпись	Дата
ГИП		Храмов А.А.			
Проверил		Кульдяев Г.Ф.			
Разработал		Эразалин З.Т.			
Н.контроль		Храмов А.А.			

07-2020-АС

Привязка проектно-сметной документации на строительство спортивного комплекса в селе Жаскайрат, Кызылкогинского района

Физкультурно-оздоровительный комплекс на 140 зрительских мест

Стадия	Лист	Листов
РП	43	

Крыльцо Кр-1. Сечения 1-1. Узел А

ТОО "Архдизстрой" г.Шымкент 2020

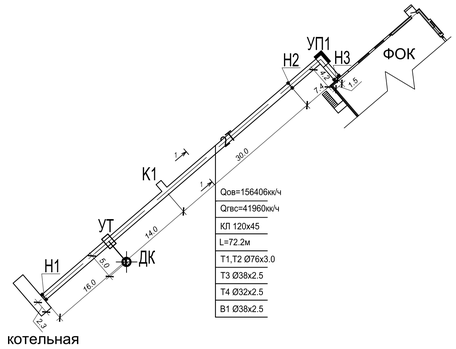

Спецификация конструктивных элементов

№	Обозначение	Наименование	Кол. шт.	Масса ед.кг	Примечание
		Подпольный канал			
1	Серия 3.006.1-8.1-1-21 вып 1-1	ЛК 75.150.60-4 L=2990	22	1850	
2	Серия 3.006.1-8.3-1-13 вып 3-1	ПД 300.150.12-12 L=2990	22	1330	
3	Серия 3.006.1-8.1-1-22 вып1-1	ЛК 75.150.75-4 L=740	2	450	
4	Серия 3.006.1-8.3-1-6 вып3-1	ПД 75.150.12-12 L=740	2	380	
6	Серия 3.006.1-8.3-1-1 вып3-1	Опорные подушки 280х360х60(h)	80	0.023	
		Подготовка: бетон В3,5. м2			112.2
Н1-Н3	Серия 3.006.1-8 вып.0-2	Неподвижная опора	3		
Б1	ГОСТ 8240-97	Швелер 16 L=1200	2	17.04	34.08

Разрез 1-1

лотки согласно Серии 3.006.1-2.87

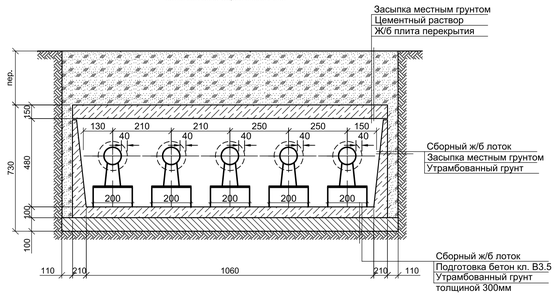

Изм	Кол.	Лист	N док	Подпись	Дата
ГАП		Тиметов У.			
Проверил		Зулеев С.			
Выполнил		Өтеген А.			
Н.Контроль		Зулеев С.			

07-2020 АС

"Привязка проектно-сметной документации на строительство спортивного комплекса в селе Жаскайрат, Кызылкогинского района"

Стадия	Лист	Листов
РП	2	5

Схема подпольного канала.
Спецификация конструктивных элементов

ТОО"Архдизстрой"
г. Шымкент-2020г.

1 – 1

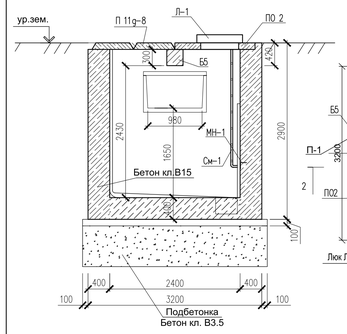

УТ-1

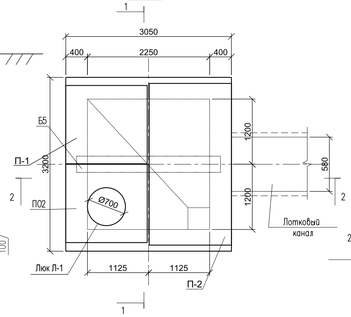

УТ-2

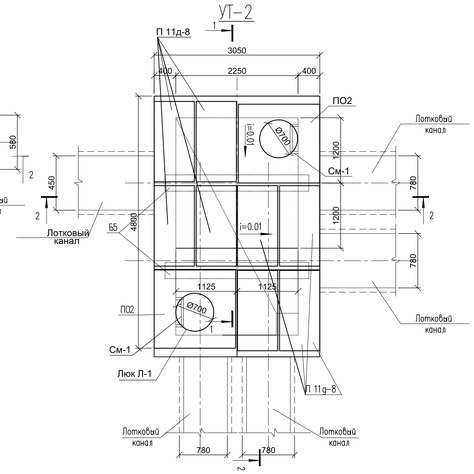

2 – 2

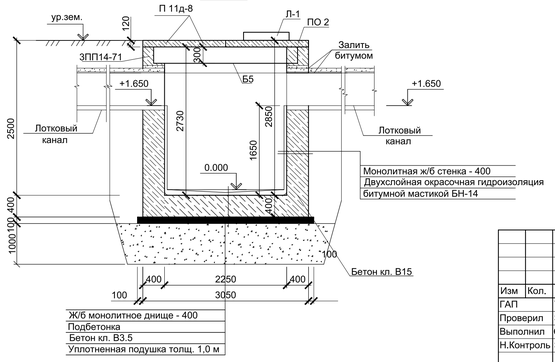

Ж/б монолитное днище - 400
Подбетонка
Бетон кл. В3.5
Уплотненная подушка толщ. 1,0 м

Изм	Кол.	Лист	N док	Подпись	Дата
ГАП		Тиметов У.			
Проверил		Зулеев С.			
Выполнил		Өтеген А.			
Н.Контроль		Зулеев С.			

07-2020 АС

"Привязка проектно-сметной документации на строительство спортивного комплекса в селе Жаскайрат, Кызылкогинского района"

Стадия	Лист	Листов
РП	3	5

УТ-1. Сеч. 1-1, 2-2

ТОО"Архдизстрой"
г. Шымкент-2020г.

ФМ12

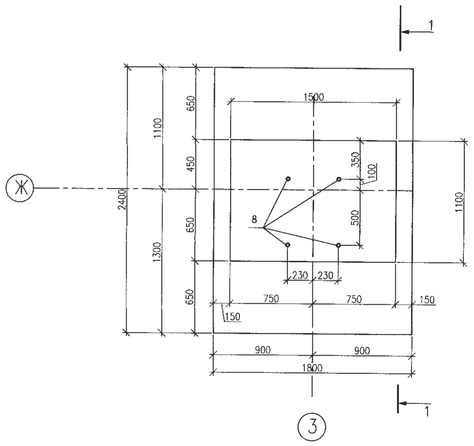

ВЕДОМОСТЬ ДЕТАЛЕЙ

ПОЗ.	ЭСКИЗ
3	200; 1350
4	1510; 1020; 2530
5	570
6	1000
7	1740

СПЕЦИФИКАЦИЯ ЭЛЕМЕНТОВ

МАРКА ПОЗ.	ОБОЗНАЧЕНИЕ	НАИМЕНОВАНИЕ	КОЛ. ШТ.	МАССА ЕД.,КГ	ПРИМЕЧ.
		ФУНДАМЕНТ ФМ12			
1	ГОСТ 5781-92	ø 10 AIII L=2350	9	1,45	13,05
2	ГОСТ 5781-92	ø 10 AIII L=1750	12	1,08	12,96
3	ГОСТ 5781-92	ø 12 AIII L=1550	24	1,38	35,88
4	ГОСТ 5781-92	ø 6 AI L=5060	6	1,12	6,72
5	ГОСТ 5781-92	ø 6 AI L=750	24	0,17	4,08
6	ГОСТ 5781-92	ø 6 AI L=1180	12	0,26	3,12
7	ГОСТ 5781-92	ø 6 AI L=1920	6	0,43	2,58
8	ГОСТ 24379-80	БОЛТ 1.1 М30Х1000	4	6,77	27,08
		МАТЕРИАЛЫ			
		БЕТОН КЛАССА В20 НА СУЛЬФА-			
		ТОСТОЙКОМ ЦЕМЕНТЕ		3,59	$м^3$
		ЩЕБЕНЬ		0,52	$м^3$

ВЕДОМОСТЬ РАСХОДА СТАЛИ НА ЭЛЕМЕНТ, КГ

МАРКА ЭЛЕМЕНТА	ИЗДЕЛИЯ АРМАТУРНЫЕ						ИЗДЕЛИЯ ЗАКЛАДНЫЕ		ВСЕГО
	АРМАТУРА КЛАССА					ВСЕГО			
	А-I		А-III						
	ГОСТ 5781-82*						ГОСТ 24379-80		
	ø6А-I	ИТОГО	ø10А-III	ø12А-III	ИТОГО		М30		
ФУНДАМЕНТ ФМ12	16,5	16,5	26,01	35,88	61,89	78,39	27,08		27,08

1-1

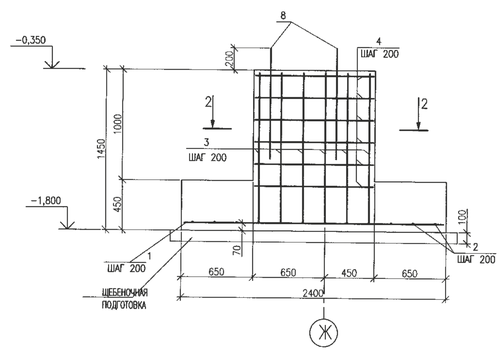

2-2

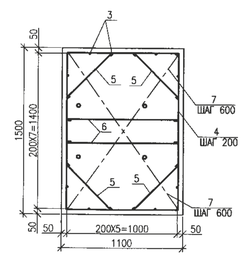

ПРИМЕЧАНИЕ

1. ДВА КРАЙНИХ ПЕРЕСЕЧЕНИЯ СТЕРЖНЕЙ ПО ПЕРИМЕТРУ ПОДОШВЫ МОНОЛИТНЫХ ФУНДАМЕНТОВ СОЕДИНЯТЬ ДУГОВОЙ СВАРКОЙ ПО ГОСТ 14098-91. ВНУТРЕННИЕ ПЕРЕСЕЧЕНИЯ ДОЛЖНЫ БЫТЬ ПЕРЕВЯЗАНЫ ЧЕРЕЗ УЗЕЛ В ШАХМАТНОМ ПОРЯДКЕ.
2. ОБЩИЕ УКАЗАНИЯ СМ. ЛИСТ 26-АС
3. БОЛТЫ ДОПОЛНИТЕЛЬНО КОМПЛЕКТОВАТЬ ДВУМЯ ГАЙКАМИ И ШАЙБОЙ, НАРЕЗАННУЮ ЧАСТЬ БОЛТА ВЫПОЛНИТЬ НА ВЫСОТУ 200мм.

Привязан Аннулирован

Инв №

ИЗМ.	КОЛ.УЧ.	ЛИСТ	№ДОК.	ПОДП.	ДАТА
РАЗРАБ.		КАИРГАЛИЕВ			
ПРОВЕР.		СПИРИНА			
ГИП		СПИРИНА			

П-00-15-47-АС

"ПРИВЯЗКА ПРОЕКТНО-СМЕТНОЙ ДОКУМЕНТАЦИИ НА СТРОИТЕЛЬСТВО ФИЗКУЛЬТУРНО-ОЗДОРОВИТЕЛЬНОГО КОМПЛЕКСА НА 140 МЕСТ В С. АККЫСТАУ ИСАТАЙСКОГО РАЙОНА"

МОНОЛИТНЫЙ ФУНДАМЕНТ ФМ12

СТАДИЯ	ЛИСТ	ЛИСТОВ
РП	39/1	

ТОО "ПРОЕКТСТРОЙИНЖИНИРИНГ" Г. УРАЛЬСК

ФОРМАТ А2

000000

ИНВ. № ПОДЛ.	ПОДП. И ДАТА	ВЗАМ. ИНВ. №