Генпроектировщик: Товарищество с ограниченной ответственностью "Арх-Комплекс"
Гослицензия №13021454 от 30.11.2020 года. Категория I.

Заказ: №12-2021
Заказчик: ГУ "Кызылкогинский районный отдел строительства"

РАБОЧИЙ ПРОЕКТ

«Реконструкция административного здания в с. Тасшагыл, Кызылкогинского района, Атырауской области»

Альбом 2. Архитектурно-строительные решения.

г. Шымкент 2021 г.

Генпроектировщик: Товарищество с ограниченной ответственностью "Арх-Комплекс"
Гослицензия №13021454 от 30.11.2020 года. Категория I.

Заказ: №12-2021
Заказчик: ГУ "Кызылкогинский районный отдел строительства"

РАБОЧИЙ ПРОЕКТ

«Реконструкция административного здания в с. Тасшагыл, Кызылкогинского района, Атырауской области»

Альбом 2. Архитектурно-строительные решения.

Директор ТОО «Арх-Комплекс» *Кушенов Т. К.*

Главный инженер проекта *Жунисбеков К. М.*

г. Шымкент 2021 г.

Состав проекта

Объект: «Реконструкция административного здания в с. Тасшагыл Кызылкогинского района, Атырауской области»
Заказ: №12-2021.
Генпроектировщик: ТОО "Арх-Комплекс".
Заказчик: ГУ «Кызылкогинский районный отдел строительства»

Номер тома	Обозначение	Наименование	Приме-чание
	Том I. Книга I.	Общая пояснительная записка.	
	Альбом 0.	ГП - Генеральный план. НВК - Наружные сети водоснабжения и канализации. Ограждения территорий.	
	Альбом 1.	АС - Архитектурно-строительные решения.	
	Альбом 2.	ОВ - Отопление и вентиляция	
	Альбом 3.	ВК - Водоснабжение и канализация.	
	Альбом 4.	ЭО - Электроосвещение. ПС - Пожарная сигнализация. ВН - Видеонаблюдение.	
	Альбом 5 Выгреб -10м3.	АС - Архитектурно-строительные решения.	
	Том II. Книга I.	Сметная документация.	

Изм.	Кол.уч.	Лист	Nдок.	Подп.	Дата	12-2021-ПЗ			
ГИП		Жунисбеков К.				«Реконструкция административного здания в с. Тасшагыл Кызылкогинского района, Атырауской области»	Стадия	Лист	Листов
Проверил		Нышанов А.					Р	1	1
Исполнил		Беркинбай Г.					ТОО "Арх-Комплекс" г.Шымкент - 2021г.		
Н.контр.		Оспанова Г.							

Ведомость рабочих чертежей основного комплекта АС.

Лист	Наименование	Примичание
ВЧ-1	Ведомость чертежей	
ВЧ-2	Ведомость чертежей	
ПЗ-1	Общие данные (начало)	
ПЗ-2	Общие данные (продолжение)	
ПЗ-3	Общие данные (продолжение)	
ПЗ-4	Общие данные (окончание)	
АС-1	Фасад 1-6. (Обмерочный чертеж)	
АС-2	Фасад 6-1. (Обмерочный чертеж)	
АС-3	Фасад А-Г. (Обмерочный чертеж)	
АС-4	Фасад Г-А. (Обмерочный чертеж)	
АС-5	План на отм. +0.000. (Обмерочный чертеж)	
АС-6	План на отм. +3.300. (Обмерочный чертеж)	
АС-7	Разрез 1-1. (Обмерочный чертеж)	
АС-8	План кровли. (Обмерочный чертеж)	
АС-9	Фасад 1-6. (Демонтажные работы)	
АС-10	Фасад 6-1. (Демонтажные работы)	
АС-11	Фасад А-Г. (Демонтажные работы)	
АС-12	Фасад Г-А. (Демонтажные работы)	
АС-13	План на отм. +0.000. (Демонтажные работы)	
АС-14	Экспликация полов I-го этажа. Ведомость демонтажных работ I-го этажа. (Демонтажные работы)	
АС-15	Ведомость демонтажных работ I-го этажа. (Демонтажные работы)	
АС-16	План на отм. +3.300. (Демонтажные работы)	
АС-17	Экспликация полов II-го этажа. Ведомость демонтажных работ II-го этажа. (Демонтажные работы)	
АС-18	Ведомость демонтажных работ II-го этажа. (Демонтажные работы)	
АС-19	Разрез 1-1. (Демонтажные работы)	
АС-20	План кровли. (Демонтажные работы)	
АС-21	Фасад 1-6. (Ремонтные работы)	
АС-22	Фасад 6-1. (Ремонтные работы)	
АС-23	Фасад А-Г. (Ремонтные работы)	
АС-24	Фасад Г-А. (Ремонтные работы)	
АС-25	Системы вентилируемых фасадов. (Ремонтные работы)	
АС-26	Системы вентилируемых фасадов. (Ремонтные работы)	
АС-27	Схема установки утеплителя. Схема устройства короба оконного обрамления. (Ремонтные работы)	
АС-28	План на отм. +0.000. (Ремонтные работы)	
АС-29	Экспликация полов I-го этажа. Ведомость ремонтных работ I-го этажа. (Ремонтные работы)	
АС-30	Ведомость отделки помещений I-го этажа. (Ремонтные работы)	
АС-31	План на отм. +3.300. (Ремонтные работы)	
АС-32	Экспликация полов II-го этажа. Ведомость ремонтных работ II-го этажа. (Ремонтные работы)	
АС-33	Ведомость отделки помещений II-го этажа. (Ремонтные работы)	
АС-34	Оконных блоков. (Ремонтные работы)	
АС-35	Разрез 1-1. (Ремонтные работы)	
АС-36	План чердака. (Ремонтные работы)	
АС-37	Сечение 1-1,2-2. Анкер А-1. (Ремонтные работы)	
АС-38	План кровли. (Ремонтные работы)	
АС-39	Спецификация элементов кровли. (Ремонтные работы)	
АС-40	План расположения стоек, стропил, раскосов и подкосов. (Ремонтные работы)	
АС-41	Спецификация материалов на покрытие. (Ремонтные работы)	
АС-42	Разрез 1-1. (Ремонтные работы)	
АС-43	Разрез 2-2, 3-3. (Ремонтные работы)	
АС-44	Узел А. Б. В. Г. (Ремонтные работы)	
АС-45	Сечение 1-1,2-2,3-3. Узлы. (Ремонтные работы)	
АС-46	Слуховое окно СО-1. (Ремонтные работы)	
АС-47	Слуховое окно СО-1. Блок слухового окна ОБС-1. (Ремонтные работы)	
АС-48	Ограждение ОГ-1. Узел А,Б. (Ремонтные работы)	
АС-49	Фрагмент плана 1. Перегородки из металлопласта. (Ремонтные работы)	
АС-50	Крыльцо КР-1. Сечение 1-1. Узел А, Б. (Ремонтные работы)	
АС-51	Козырек К-1. (5-штук). (Ремонтные работы)	
АС-52	Деталь закладки существующего дверного проема в стене толщиной 500 мм размерами 2000(h)x900 (5шт.) (Ремонтные работы)	

Согласовано:

Взам. инв. N

Подпись и дата

Инв. N подл.

Изм.	Кол.	Лист	№док.	Подпись	Дата
ГИП		Жунисбеков К.			
Проверил		Нышанов А.			
Исполнил		Беркинбай Г.			
Н.контр.		Оспанова Г.			

12-2021 ВЧ

«Реконструкция административного здания в с. Тасшагыл Кызылкогинского района, Атырауской области»

Административное здание

Стадия	Лист	Листов
РП	1	

Ведомость рабочих чертежей основного комплекта АС

ТОО "Арх-Комплекс" г.Шымкент - 2021г.

Ведомость рабочих чертежей основного комплекта АС.

Лист	Наименование	Примичание
АС-53	Деталь закладки существующего дверного проема в стене толщиной 250 мм размерами 2000(h)x900 (1шт.) (Ремонтные работы)	
АС-54	Деталь закладки существующего дверного проема в стене толщиной 120 мм размерами 2000(h)x900 (5шт.) (Ремонтные работы)	
АС-55	Устройство дверного проемов кирпичной стене 1-этажа. (Ремонтные работы)	
АС-56	Устройство дверного проемов кирпичной стене 1-этажа. (Ремонтные работы)	
АС-57	Устройство дверного проемов кирпичной стене 1,2-этажа. (Ремонтные работы)	
АС-58	Фрагмент плана 3. Перегородки из кирпича на 1-этаж. (Ремонтные работы)	
АС-59	Фрагмент плана 4. Перегородки из кирпича на 2-этаж. (Ремонтные работы)	
АС-60	Козырек К-2. (2-штук). (Ремонтные работы)	
АС-61	План на отм +0.000. УСИЛЕНИИ СТЕН ИЗ КИРПИЧНОЙ КЛАДКИ. СЕТКАМИ В СЛОЕ ВЫСОКОПРОЧНОЙ ШТУКАТУРКИ. (Ремонтные работы)	
АС-62	План на отм +3.300. УСИЛЕНИИ СТЕН ИЗ КИРПИЧНОЙ КЛАДКИ. СЕТКАМИ В СЛОЕ ВЫСОКОПРОЧНОЙ ШТУКАТУРКИ. (Ремонтные работы)	
АС-63	Фасад 1-6. Усиление стен из кирпичной кладки. (Ремонтные работы)	
АС-64	Фасад 6-1. Усиление стен из кирпичной кладки. (Ремонтные работы)	
АС-65	Фасад А-Г. Усиление стен из кирпичной кладки. (Ремонтные работы)	
АС-66	Фасад Г-А. Усиление стен из кирпичной кладки. (Ремонтные работы)	
АС-67	Схема усиления существующих конструкций зданий. Деталь "А". Сечения 1-1, 2-2. (Ремонтные работы)	
АС-68	Спецификация элементов на усиление существующих конструкций зданий. Общие указания. (Ремонтные работы)	
АС-69	Узлы усиление существующих конструкций зданий. Узел - 1, 2, 3. (Ремонтные работы)	
АС-70	Узлы усиление существующих конструкций зданий. Узел - 4. (Ремонтные работы)	
АС-71	Схема расположение вентиляционных отверстий на отм. +0.000. (Ремонтные работы)	
АС-72	Схема расположение вентиляционных отверстий на отм. +3.300. (Ремонтные работы)	
АС-73	Схема расположение вентиляционных отверстий на чердаке. (Ремонтные работы)	
АС-74	Деталь устройства проема в плите с размерами 150Х150мм. (Ремонтные работы)	
АС-75	Крыльцо КР-2 и Пандус Пн-1. Сечение 1-1, 2-2. Узел А. (Ремонтные работы)	
АС-76	Схема расположения стоек Навеса Нв-1. (Ремонтные работы)	
АС-77	Схема расположения балок Навеса Нв-1. (Ремонтные работы)	
АС-78	Узлы навеса Нв-1. (Ремонтные работы)	

Согласовано:

Взам. инв. N

Подпись и дата

Инв. N подл.

Изм.	Кол.	Лист	№док.	Подпись	Дата
ГИП		Жунисбеков К.			
Проверил		Нышанов А.			
Исполнил		Беркинбай Г.			
Н.контр.		Оспанова Г.			

12-2021 ВЧ

«Реконструкция административного здания в с. Тасшагыл Кызылкогинского района, Атырауской области»

Административное здание

Стадия	Лист	Листов
РП	2	

Ведомость рабочих чертежей основного комплекта АС

ТОО "Арх-Комплекс" г.Шымкент - 2021г.

Ведомость основных комплектов рабочих чертежей

Обозн.		Примечание
АС	Архитектурно-строительная часть	
ОВ	Отопление и вентиляция	
ВК	Водоснабжение и канализация	
ЭО	Электротехническая часть	
ПС	Пожарная сигнализация	

Объемно-планировочные показатели здания

N п/п	Наименование	Един. измер.	Количество
1	Этажность здания	этаж.	2
2	Общая площадь (до реконструкции)	м2	692,40
3	Площадь застройки (до реконструкции)	м2	486,70
4	Строительный объем (до реконструкции)	м3	3114,90
5	Общая площадь (после реконструкции)	м2	744,26
6	Площадь застройки (после реконструкции)	м2	514,70
7	Строительный объем (после реконструкции)	м3	4161,80

Общие данные

Рабочий проект «Реконструкция административного здания в с. Тасшагыл Кызылкогинского района, Атырауской области» разработан на основании:

-задания на проектирование, утвержденные заказчиком ГУ «Кызылкогинский районный отдел строительства» от 19.05.2021 года;

-договора заключенного с заказчиком за №19 от 19.05.2021 года;

-акт обследования технического состояния здания ГУ «Кызылкогинский районный отдел строительства» утвержденные заказчиком ГУ «Кызылкогинский районный отдел строительства» от 19.05.2021 года;

-дефектный акт здания ГУ «Кызылкогинский районный отдел строительства», утвержденные заказчиком ГУ «Кызылкогинский районный отдел строительства» от 19.05.2021 года;

-техническое обследование несущих конструкций здания ГУ «Кызылкогинский районный отдел строительства» в с. Тасшагыл Кызылкогинского района, Атырауской области за от 20 февраля 2021 года, выполненное ТОО «Симург-Консалтинг». Свидетельство об аккредитации №00278 от 26.04.2019 года. Аттестат эксперта, осуществляющего экспертные работы и инжиниринговые услуги в сфере архитектурной и строительной

Рабочий проект «Реконструкция административного здания в с. Тасшагыл Кызылкогинского района, Атырауской области» разработан в соответствии с действующими на территории Республики Казахстан нормами и правилами и предусматривает мероприятия, обеспечивающие взрыво-пожаро-безопасность исключающие вредные воздействия на окружающую среду и воздушный бассейн, а также предупреждающие чрезвычайные ситуации природного и техногенного характера.

Гл. инженер проекта Жунисбеков К.

Ведомость ссылочных и прилагаемых документов

Обозначение	Наименование	Примечание
СП РК 1.04-102-2012	«Правила оценки физического износа зданий и сооружений»	
СН РК 2.04-03-2011	«Тепловая защита зданий»	
СП РК 5.01-102-2013	«Основания зданий и сооружений»	
СП РК 2.02-101-2014	«Пожарная безопастность зданий и сооружений»	
СП РК 1.03.106-2012	«Охрана труда и техники безопасности в строительстве»	
СП РК 3.02-137-2013	«Крыши и кровли»	
СП РК 3.02-136-2012	«Полы»	
СП РК 2.04-104-2012	«Естественное и искусственное освещение»	
СП РК 3.06-101-2012	«Проектирование зданий и сооружений с учетом доступности для маломобильных групп населений»	

деятельности №KZ82VJE00045281 от 15.03.2019 года на имя Лукманов Асылхан Садуович;

Вид строительства - капитальный ремонт;

Источник финансирования - бюджетные средства.

Цели и назначение объекта, необходимость и целесообразность его строительства:

Создание для рабочих ГУ " Кызылкогинский районный отдел строительства " в с. Тасшагыл Кызылкогинского района, Атырауской области условий для плодотворной работы.

Характеристика площадки строительства объекта и природно-климатическая условия:

Природно-климатические условия района строительства.

Проект разработан для строительства III-В климатическом подрайоне с природно-климатическими характеристиками:

Температура наружного воздуха С:

наиболее холодных суток - 28°С;

наиболее холодной пятидневки - 21°С;

-Нормативное значение ветрового давления - 0,38 кПа;

-Нормативное значение веса снегового покрова - 1,20 кПа;

-Преобладающее направление ветра - восточное;

Согласно задания на проектирование, мероприятия по сейсмоусилению не предусматриваются.

Изм.	Кол.	Лист	№док.	Подпись	Дата	12-2021 ПЗ		
						«Реконструкция административного здания в с. Тасшагыл Кызылкогинского района, Атырауской области»		
ГИП		Жунисбеков К.				Административное здание	Стадия	Лист	Листов
Проверил		Нышанов А.					РП	1	4
Исполнил		Беркинбай Г.				Общие данные (начало)	ТОО "Арх-Комплекс" г.Шымкент - 2021г.		
Н.контр.		Оспанова Г.							

Согласовано:

Взам. инв. N

Подпись и дата

Инв. N подл.

Обследование существующего здания.

Обследование существующего здания было произведено в мае группой специалистов ТОО "Арх-Комплекс" в соответствии с указаниями:

-СН РК 5.01-02-2013 «Основания зданий и сооружений».

-СН РК 5.03-07-2013 «Несущие и ограждающие конструкции».

-СП РК 5.01-102-2013 «Основания зданий и сооружений».

-СП РК 5.03-107-2013 «Несущие и ограждающие конструкции».

-НТП РК 01-01-3.1 (4.1)-2017 «Нагрузки и воздействия на здания».

-СН РК 3.02-37-2013 «Крыши и кровли».

-СП РК 3.02-136-2012 «Полы».

-СН РК 2.04-01-2009 «Нормы теплотехнического проектирования гражданских и промышленных зданий (сооружений) с учетом энергосбережения»;

-СН РК 2.04-21-2004 «Энергопотребление и тепловая защита гражданских зданий»;

-СН РК 1.04-04-2002 «Обследование и оценка тех. состояния зданий и сооружений»,

-СН РК 1.04-01-2002 «Инструкция о составе, порядке разработки, согласования и утверждения ПСД на капремонт»,

-СН РК 1.04-26-2011 «Реконструкция, капитальный и текущий ремонт жилых и общественных зданий».

Ситуационная схема.

На территории ГУ «Кызылкогинский районный отдел строительства» имеются следующие здания и сооружения:

1. Здания акимата. (Литер А).
2. Здание сарай. (Литер Г) (не требует капитального ремонта).
3. Здание склад. (Литер Г1) (не требует капитального ремонта).

Объемно - планировочные и конструктивные решения существующих зданий:

1. Административное здание акимата - двухэтажное, без подвала прямоугольной формы в плане с размерами в осях - 35,0х15,0 м.

Высота этажей от пола до потолка этажей - 3,0 м.

Год постройки - 1974 год.

Класс здания - II.

Уровень ответственности здания - II.

Степень огнестойкости - II.

Основные конструкции и конструктивные элементы здания:

Конструктивная схема - бескаркасная с продольными несущими кирпичными стенами и сборными железобетонными плитами перекрытиями, и покрытиями, опертыми по двум сторонам.

Фундаменты - фундаментные блоки (ФБС).

Наружные и внутренние стены из ракушеблока марки М75.

Перемычки - железобетонные.

Перекрытие и покрытие -железобетонные плиты, толщиной 220 мм.

Оконные блоки - из ПВХ.

Дверные блоки - внутренние деревянные.

Полы - линолеумные по кабинетам, по коридорам и в фойе бетонные из керамических плит.

Утеплитель - керамзитовый гравий.

Кровля - профилированный лист с полимерным покрытием на деревянной стропильной конструкции.

Внутренняя отделка - штукатурка, водоэмульсионная окраска, масляная окраска, известковая окраска, облицовка керамической плиткой

Наружная отделка стен - штукатурка, известковая побелка.

Отмостка - покрытие из бетона шириной 1000 мм.

Крыльцо - покрытие бетонное.

В процессе обследования технического состояния существующих зданий выявлены следующие дефекты:

1. Административное здание акимата. (Литер А)

1) оконные блоки из пвх местами разрушились, переплеты расшатаны, створки не открываются, все сопряжения нарушены;

Физический износ окон согласно СП РК 1.04-102-2012 табл.55 составляет более - 61%.

2) дверные полотна местами рассохлись и имеют неплотный притвор по периметру коробки, наличники повреждены, обвязка полотен повреждена, полное расшатывание дверных полотен и коробок;

Физический износ деревянных дверных полотен согласно СП РК 1.04-102-2012 табл.55 составляет более - 61%.

3) бетонные полы мозаичного состава имеют трещины, глубокие выбоины и отставание покрытия от основания;

Физический износ полов согласно СП РК 1.04-102-2012 табл.48 составляет более - 61%.

4) в полах из керамической плитки имеются трещины в плитах, отколотые плиты, плиты отсутствуют;

Физический износ полов согласно СП РК 1.04-102-2012 табл.60 составляет более - 61%.

5) линолеумные полы истерты, пробиты, порваны местами имеются осадки основания;

Физический износ полов согласно СП РК 1.04-102-2012 табл.53 составляет более - 61%.

Согласовано:

Взам. инв. N

Подпись и дата

Инв. N подл.

Изм.	Кол.	Лист	№док.	Подпись	Дата	12-2021 ПЗ			
						«Реконструкция административного здания в с. Тасшагыл Кызылкогинского района, Атырауской области»			
ГИП		Жунисбеков К.				Административное здание	Стадия	Лист	Листов
Проверил		Нышанов А.					РП	2	
Исполнил		Беркинбай Г.				Общие данные (продолжение)	ТОО "Арх-Комплекс" г.Шымкент - 2021г.		
Н.контр.		Оспанова Г.							

6) известковая покраска на внутренних стенах и потолках местами отшелушивается, видны следы ремонта, местами отсутствует;

Физический износ покраски согласно СП РК 1.04-102-2012 табл.59 составляет более - 80%.

7) масляная покраска на внутренних стенах местами отшелушивается, видны следы ремонта, местами отсутствует;

Физический износ покраски согласно СП РК 1.04-102-2012 табл.60 составляет более - 80%.

8) на стенах и перегородках наблюдается следы протечек, ржавые пятна, отслоение, вздутие и отпадение штукатурки;

Физический износ штукатурки согласно СП РК 1.04-102-2012 табл.63 составляет более - 80%.

9) глазурованная плитка на стенах имеет следы ремонта, местами отсутствует;

Физический износ деревянных окон согласно СП РК 1.04-102-2012 табл.62 составляет более - 80%.

10) листы кровли находятся в неудовлетворительном состоянии, имеются трещины, сколы углов, в деревянных конструкциях крыши имеются местами прогибы, искривления и трещины;

Физический износ деревянных конструкций крыши согласно СП РК 1.04-102-2012 табл.38 составляет - 61%.

11) штукатурка цоколя имеет местами отслоения, имеются отколы штукатурки;

Физический износ отделки цоколя согласно СП РК 1.04-102-2012 табл.63 составляет более - 61%.

12) отсутствуют утепление наружных стен;

13) отмостки бетонные имеют трещины и отколы местами отсутствуют;

14) электрические приборы и оборудование, провода физически изношены, местами разрушены, имеют следы множественных ремонтов, пожарная сигнализация отсутствует;

Физический износ системы электрооборудования согласно СП РК 1.04-102-2012 табл.69 составляет - 40%;

15) система отопления - отопительные приборы и трубы подвержены коррозии, имеются следы ремонтов. Отопительные приборы местами отсутствуют;

Физический износ систем отопления согласно СП РК 1.04-102-2012 табл.66 составляет более - 61%.

16) в трубопроводах ВК - неисправны системы, повсеместно повреждены приборы, имеются следы ремонтов (хомуты, замена и заделка отдельных участков;

18) санитарно-технические приборы неисправность системы, повсеместное повреждение приборов, следы ремонтов (хомуты и др.).

Физический износ системы водоснабжения и канализации согласно СП РК 1.04-102-2012 табл.68 составляет более - 61%.

Описание принятых проектных решений

Проведенные обмерочно - обследовательские работы в здания позволили сделать следующие выводы и рекомендации:

По объемно-планировочному и конструктивному решению здания может в дальнейшем эксплуатироваться после капитального ремонта.

По выданным заданием заказчика в капитальном ремонте выполняются следующие виды работы:

1. Административное здание акимата. (Литер А)

1) замена оконных блоков на ПВХ, с устройством подоконников из ПВХ и сливов из оцинкованной стали;
2) замену внутренних деревянных дверей на деревянные по ГОСТу;
3) замену наружных деревянных дверей на металлические по ГОСТу;
4) замена покрытия дощатых полов;
5) замена покрытия керамических полов на керамогранитные плиты;
6) замена покрытия керамических полов на керамические плиты;
7) замена покрытия линолеумных полов;
8) замена покрытия мозаичного бетона на керамогранитные плиты;
9) замена штукатурки с поверхностей внутренних стен с последующей шпаклевкой «Алинекс» и водоэмульсионной, масляной покраской за 2 раза, керамическими плитками;
10) замена кровли из металлочерепицы с деревянными конструкциями на кровлю из металлочерепицы;
11) замена цоколя с последующей общивкой из материала сайдинг.
12) утепление наружных стен с последующей общивкой из материала сайдинг, утепле-ния остекления энергосберегающего.
13) устройство бетонной отмостки шириной 1500 мм;
14) устройство козырьков;
15) устройство крыльца.

Инженерное обеспечение, сети и системы

Электроснабжение

1) замена электропроводки и электроприборов;
2) замена пожарной сигнализаций.

Отопление и вентиляция

1) замена системы отопления;
2) замена отопительных приборов.

Водоснабжение и канализация

1) замена системы водоснабжения и канализации.
2) замена санитарно-технических приборов.
3) предусмотреть наружный сеть канализаций.
4) предусмотреть выгреб.

Благоустройство территорий.

1) устройство асфальтового покрытия по существующему основанию;
2) устройство новых бордюрный камень ;
3) замена кованные ограждения.

Мероприятия по обеспечению жизнедеятельности инвалидов и иных маломобильных групп населения.

Мероприятия по обеспечению жизнедеятельности инвалидов и иных маломобильных групп населения выполнены согласно СП РК 3.06-101-2012.

У главного входа в здание выполнен пандус.

На проектируемом участке обеспечена непрерывность пешеходных путей, которая обеспечена круговой тротуарной дорожкой, пешеходными пандусами, находящимися на переходе с проезжей части на тротуары. Отсутствуют выступающие травмоопасные элементы. Съезды с тротуаров не выступают на проезжую часть.

Элементы озеленения, живые изгороди подобраны из не имеющих колючек пород.

Защита строительных конструкций от коррозии.

Антикоррозийная защита строительных конструкций разработана в соответствии с требованиями СН РК 2.01-01-2013 "Защита строительных конструкций от коррозии".

Для биологической защиты деревянные конструкции обработать антисептической пастой М100 с нанесением пасты на поверхность древесины краскопультом.

При этом расход сухой соли антисептика (фтористый натрий) должен быть не менее 100 г/м²/ обрабатываемой поверхности.

Противопожарные мероприятия.

Противопожарные мероприятия предусмотрены в соответствии с требованиями СП РК 3.02-107-2014 «Общественные здания и сооружения», СП РК 2.02-101-2014 «Пожарная безопасность зданий и сооружений».

Степень огнестойкости здании II.

Общественное здание размещено на свободной от застройки территории с соблюдением противопожарных норм и обеспечением свободного проезда пожарных машин.

Деревянные конструкции обработать огнезащитными материалами в соответствии с требованиями СП РК 2.02-101-2014. При прокладке кабелей, воздуховодов и трубопроводов, через ограждающие конструкции для заделки отверстий с нормируемыми пределами огнестойкости и распространения огня применять материалы с пределом огнестойкости не ниже чем у существующих конструкций.

Отделочные материалы имеют сертификат качества, в обязательном порядке согласованные с Госпожинспекцией и санэпидстанцией.

Для обеспечения пожарной безопасности предусмотрена автоматическая пожарная сигнализация.

Охрана окружающей среды.

На территории объекта запрещается хранить взрывоопасные, пожароопасные, легко-воспламеняющиеся товары, загрязняющие территорию и воздух жилой застройки.

Уровень шума, не должен превышать допустимый уровень, разрешенный санитарными нормами.

Производственный мусор, бытовые отходы собираются в специальные мусороконтейнеры, расположенные на территории, в специально отведенном для этого месте, с дальнейшим вывозом в отведенные места.

Согласовано:

Взам. инв. N

Подпись и дата

Инв. N подл.

						12-2021			ПЗ
						«Реконструкция административного здания в с. Тасшагыл Кызылкогинского района, Атырауской области»			
Изм.	Кол.	Лист	№док.	Подпись	Дата				
ГИП		Жунисбеков К.				Административное здание	Стадия	Лист	Листов
Проверил		Нышанов А.					РП	4	
Исполнил		Беркинбай Г.				Общие данные (окончание)	ТОО "Арх-Комплекс" г.Шымкент - 2021г.		
Н.контр.		Оспанова Г.							

Фасад 1-6
(Обмерочный чертеж)

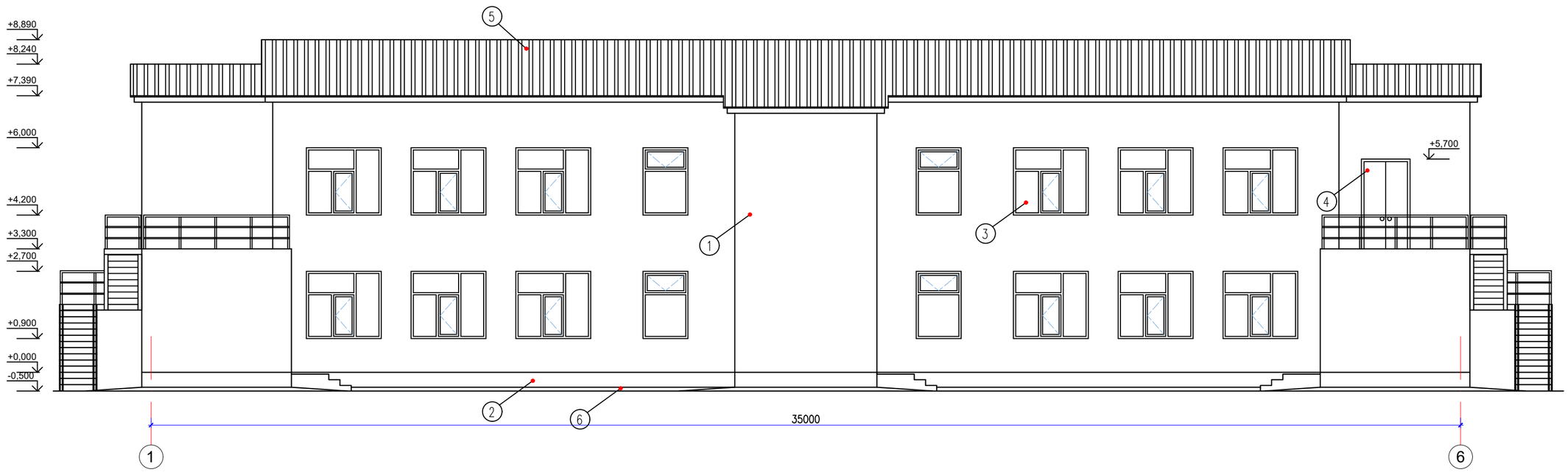

Ведомость отделки фасадов. (существующий)

Фасад	Элементы	Отделка	Кол. шт.	Примеч.
1	Стены	Цементно–песчанная штукатурка с последующей известковой побелкой	617,0	$м^2$
2	Цоколь	Цементно–песчанная штукатурка с последующей масляной окраской	45,0	$м^2$
3	Окна	Металлопластик		
4	Двери	Деревянный		
5	Кровля	Профилированный лист с полимерным покрытием		
6	Отмостка	Бетонной отмостки t=100мм шириной 1.0м	112,0	$м^2$

Согласовано:

Взам. инв. N

Подпись и дата

Инв. N подл.

Изм.	Кол.	Лист	№док.	Подпись	Дата
ГИП		Жунисбеков К			
Проверил		Нышанов А.			
Исполнил		Беркинбай Г.			
Н.контр.		Оспанова Г.			

12-2021 АС

«Реконструкция административного здания в с. Тасшагыл Кызылкогинского района, Атырауской области»

Административное здание

Стадия	Лист	Листов
РП	1	

Фасад 1-6.
(Обмерочный чертеж)

ТОО "Арх-Комплекс"
г.Шымкент - 2021г.

Фасад 6-1
(Обмерочный чертеж)

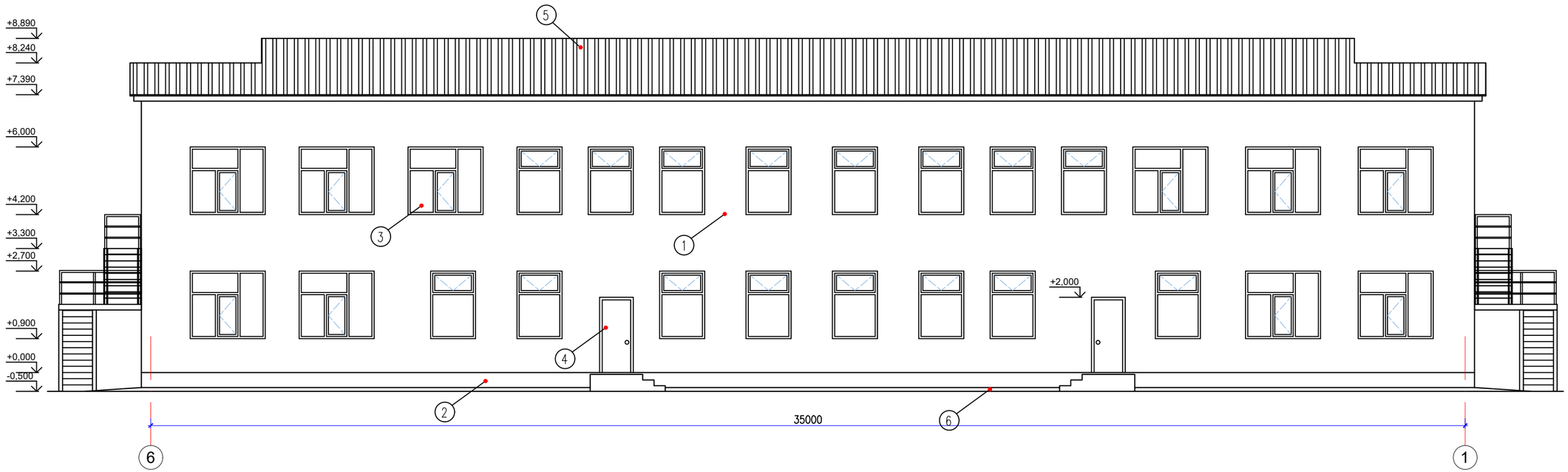

Согласовано:

Взам. инв. N

Подпись и дата

Инв. N подл.

Изм.	Кол.	Лист	№док.	Подпись	Дата
ГИП		Жунисбеков К.			
Проверил		Нышанов А.			
Исполнил		Беркинбай Г.			
Н.контр.		Оспанова Г.			

12-2021 АС

«Реконструкция административного здания в с. Тасшагыл Кызылкогинского района, Атырауской области»

Административное здание

Стадия	Лист	Листов
РП	2	

Фасад 6-1.
(Обмерочный чертеж)

ТОО "Арх-Комплекс"
г.Шымкент - 2021г.

Фасад А-Г
(Обмерочный чертеж)

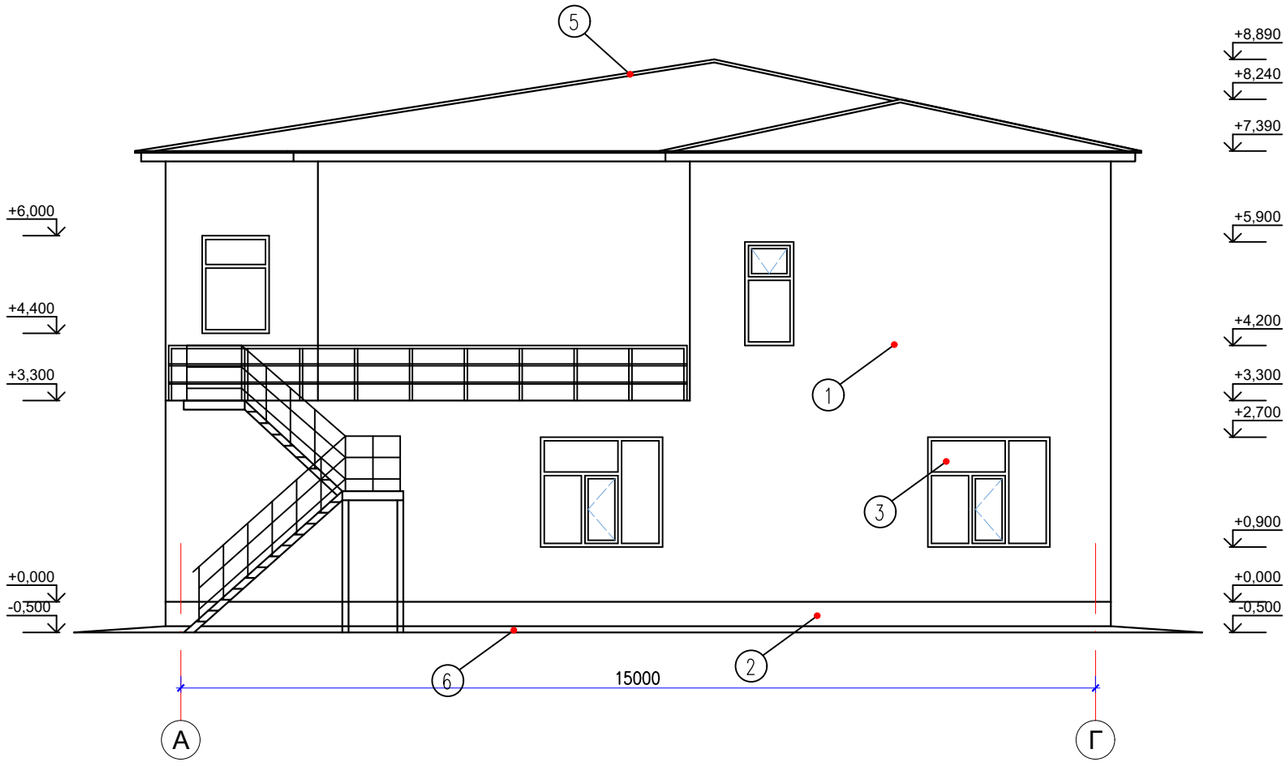

Согласовано:

Взам. инв. N

Подпись и дата

Инв. N подл.

Изм.	Кол.	Лист	№док.	Подпись	Дата
ГИП		Жунисбеков К.			
Проверил		Нышанов А.			
Исполнил		Беркинбай Г.			
Н.контр.		Оспанова Г.			

12-2021 АС

«Реконструкция административного здания в с. Тасшагыл Кызылкогинского района, Атырауской области»

Административное здание

Стадия	Лист	Листов
РП	3	

Фасад А-Г.
(Обмерочный чертеж)

ТОО "Арх-Комплекс"
г.Шымкент - 2021г.

Фасад Г-А
(Обмерочный чертеж)

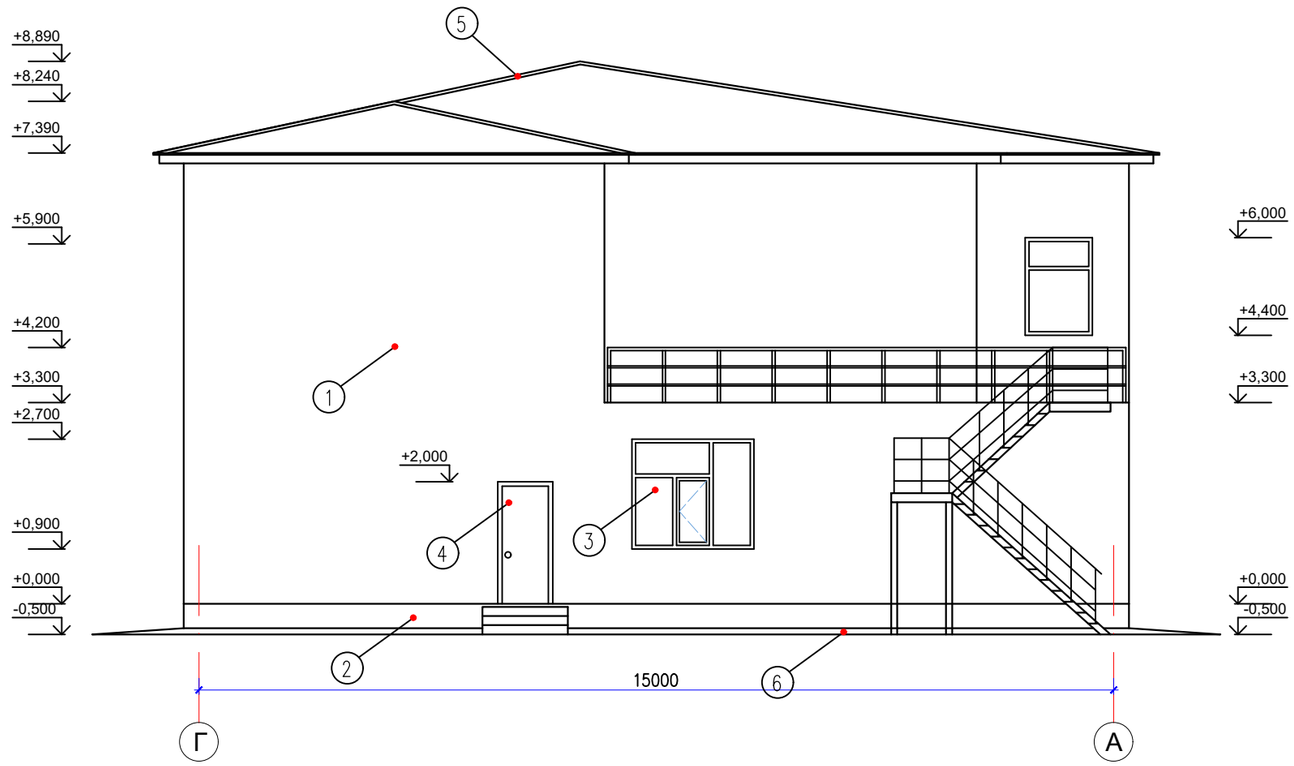

Согласовано:

Взам. инв. N

Подпись и дата

Инв. N подл.

Изм.	Кол.	Лист	№док.	Подпись	Дата
ГИП		Жунисбеков К.			
Проверил		Нышанов А.			
Исполнил		Беркинбай Г.			
Н.контр.		Оспанова Г.			

12-2021 АС

«Реконструкция административного здания в с. Тасшагыл Кызылкогинского района, Атырауской области»

Административное здание

Стадия	Лист	Листов
РП	4	

Фасад Г-А.
(Обмерочный чертеж)

ТОО "Арх-Комплекс"
г.Шымкент - 2021г.

План на отм. +0.000
(Обмерочный чертеж)

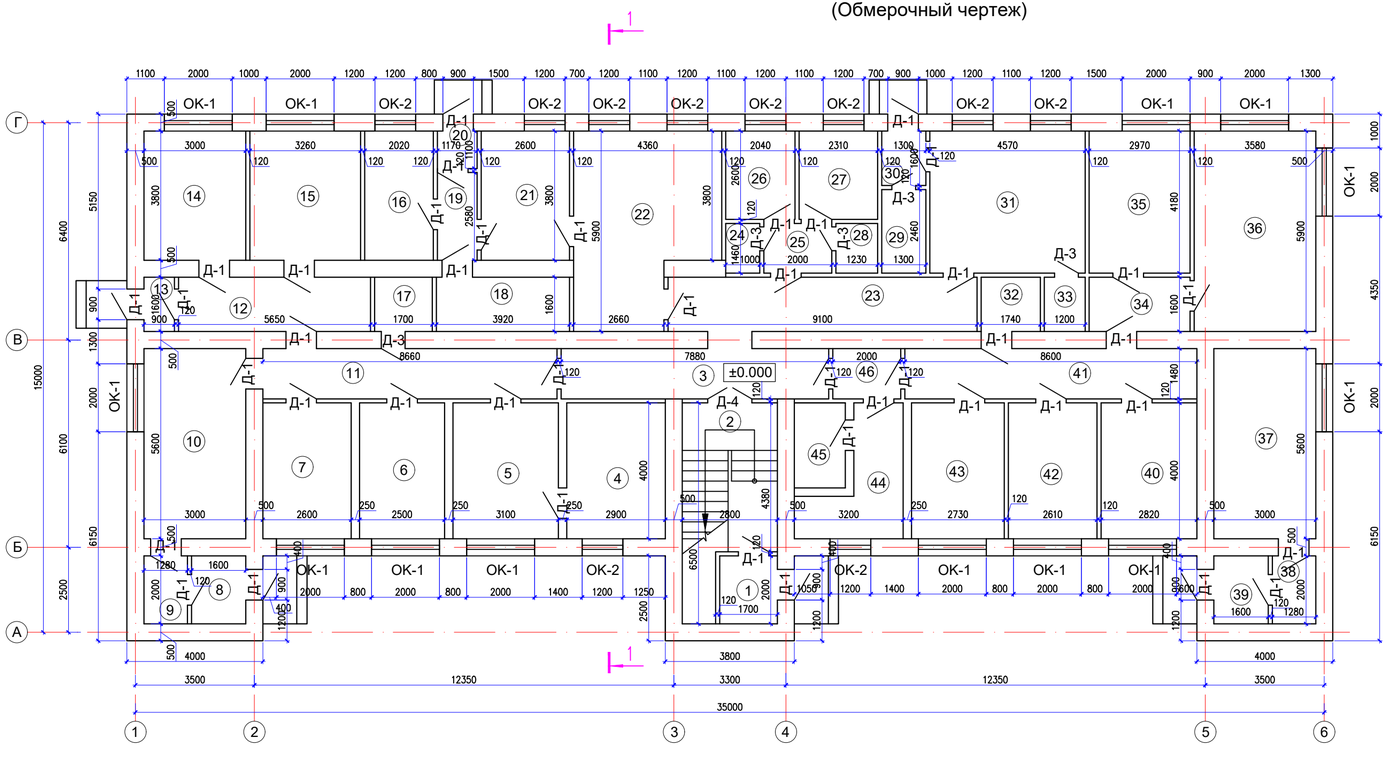

Экспликация помещений (1-этаж)

Поме-щения	Наименование	Площадь,	Категор. поме-щения
1	Тамбур	3.40	Д
2	Лестничная клетка	17.90	Д
3	Коридор	11.66	Д
4	Прививочная	11.60	Д
5	Кабинет педиатра	12.40	Д
6	Кабинет гинеколога	10.00	Д
7	Кабинет главного врача	10.40	Д
8	Тамбур	3.20	Д
9	Коридор	2.56	Д
10	Рентген кабинет	16.80	Д
11	Коридор	12.82	Д
12	Коридор	9.04	Д
13	Тамбур	1.44	Д
14	Лаборатория	11.40	Д
15	Кабинет зубного техника	12.39	Д
16	Кладовка	7.68	Д
17	Кладовка	2.72	Д
18	Кладовка	6.27	Д
19	Коридор	3.02	Д
20	Тамбур	1.29	Д
21	Кладовка	9.88	Д
22	Кабинет дезинфектора	22.15	Д
23	Коридор	14.56	Д

Экспликация помещений (1-этаж)

Поме-щения	Наименование	Площадь,	Категор. поме-щения
24	Кладовка	1.46	Д
25	Коридор	2.92	Д
26	Лаборатория	5.30	Д
27	Аптека	6.01	Д
28	Кладовка	1.80	Д
29	Электрощитовая	3.20	Д
30	Тамбур	2.08	Д
31	Приемный покой	19.10	Д
32	Кладовка	2.78	Д
33	Кладовка	1.92	Д
34	Коридор	4.75	Д
35	Процедурная	12.41	Д
36	Процедурная	21.12	Д
37	Палата	16.80	Д
38	Коридор	2.56	Д
39	Тамбур	3.20	Д
40	Палата	11.28	Д
41	Коридор	12.73	Д
42	Палата	10.44	Д
43	Палата	10.92	Д
44	Кабинет	7.99	Д
45	Кладовка	3.75	Д
46	Коридор	2.96	Д
	Всего:	382.06	

Условные обозначения

- Дверный блок
- Оконный блок

Изм.	Кол.	Лист	№док.	Подпись	Дата
ГИП		Жунисбеков К.			
Проверил		Нышанов А.			
Исполнил		Беркинбай Г.			
Н.контр.		Оспанова Г.			

12-2021 АС

«Реконструкция административного здания в с. Тасшагыл Кызылкогинского района, Атырауской области»

Административное здание

Стадия	Лист	Листов
РП	5	

План на отм. +0.000. (Обмерочный чертеж)

ТОО "Арх-Комплекс" г.Шымкент - 2021г.

Согласовано:

Взам. инв. N

Подпись и дата

Инв. N подл.

План на отм. +3.300
(Обмерочный чертеж)

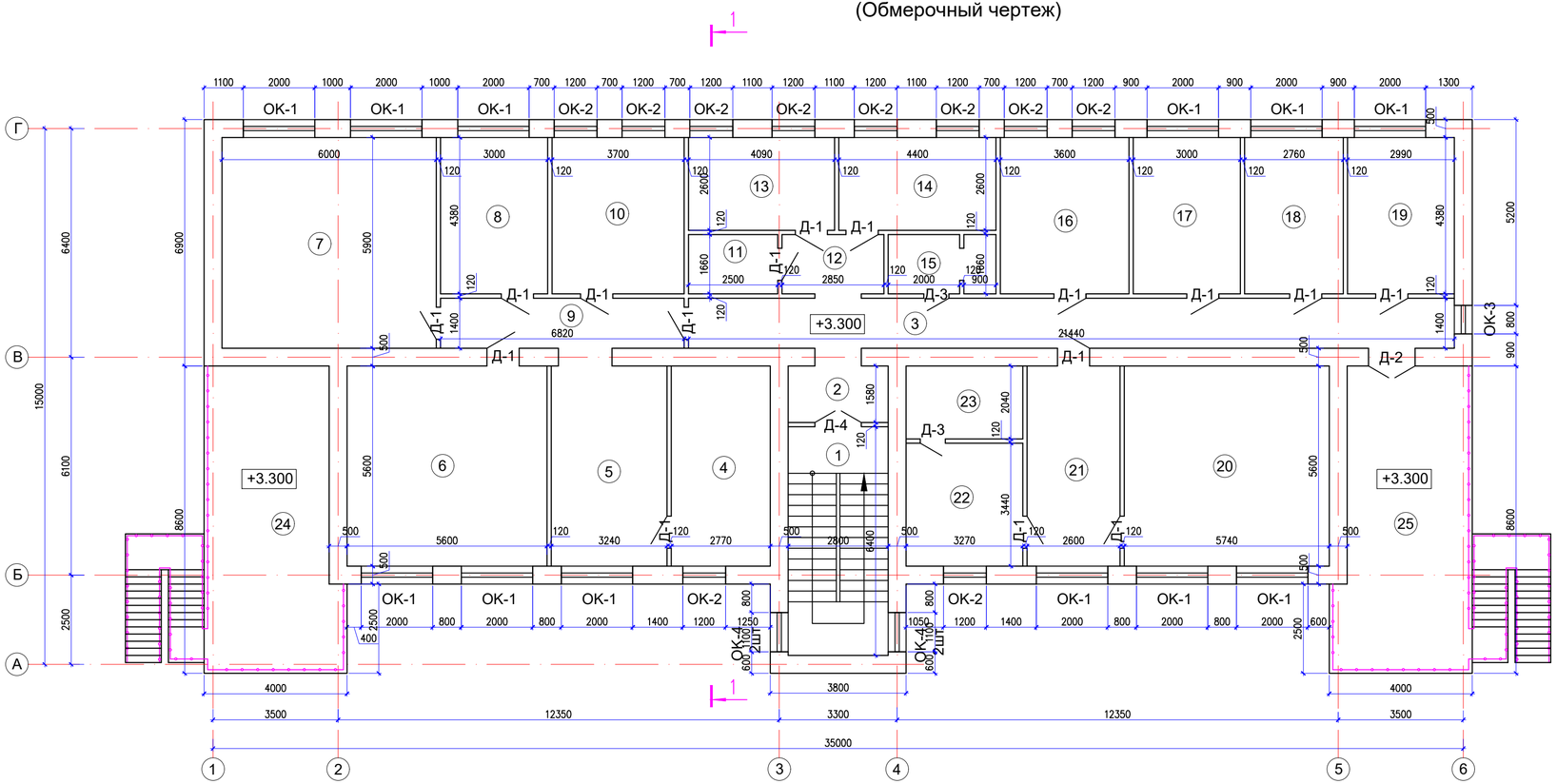

Экспликация помещений
(2-этаж)

Поме-щения	Наименование	Площадь	Категор. поме-щения
1	Лестничная клетка	17.90	Д
2	Коридор	4.42	Д
3	Коридор	30.02	Д
4	Кладовка	15.79	Д
5	Коридор	18.14	Д
6	Палата	31.36	Д
7	Палата	35.40	Д
8	Палата	13.14	Д
9	Коридор	9.55	Д
10	Палата	16.21	Д
11	Кладовка	4.15	Д
12	Коридор	4.73	Д
13	Процедурная	10.63	Д
14	Аптека	11.44	Д
15	Кладовка	5.01	Д
16	Палата	15.77	Д
17	Палата	13.14	Д
18	Палата	12.09	Д
19	Палата	13.10	Д
20	Операционная	32.14	Д
21	Операционная	14.56	Д
22	Предоперационная подготовка	11.25	Д
23	Кладовка	6.67	Д
24	Площадка	31.35	Д
25	Площадка	31.35	Д
	Всего:	409.31	

Условные обозначения

- Дверный блок
- Оконный блок

Согласовано:

Взам. инв. N

Подпись и дата

Инв. N подл.

Изм.	Кол.	Лист	№док.	Подпись	Дата

12-2021 АС

«Реконструкция административного здания в с. Тасшагыл Кызылкогинского района, Атырауской области»

ГИП	Жунисбеков К.		
Проверил	Нышанов А.		
Исполнил	Беркинбай Г.		
Н.контр.	Оспанова Г.		

Административное здание

Стадия	Лист	Листов
РП	6	

План на отм. +3.300.
(Обмерочный чертеж)

ТОО "Арх-Комплекс"
г.Шымкент - 2021г.

Разрез 1-1.
(Обмерочный чертеж)

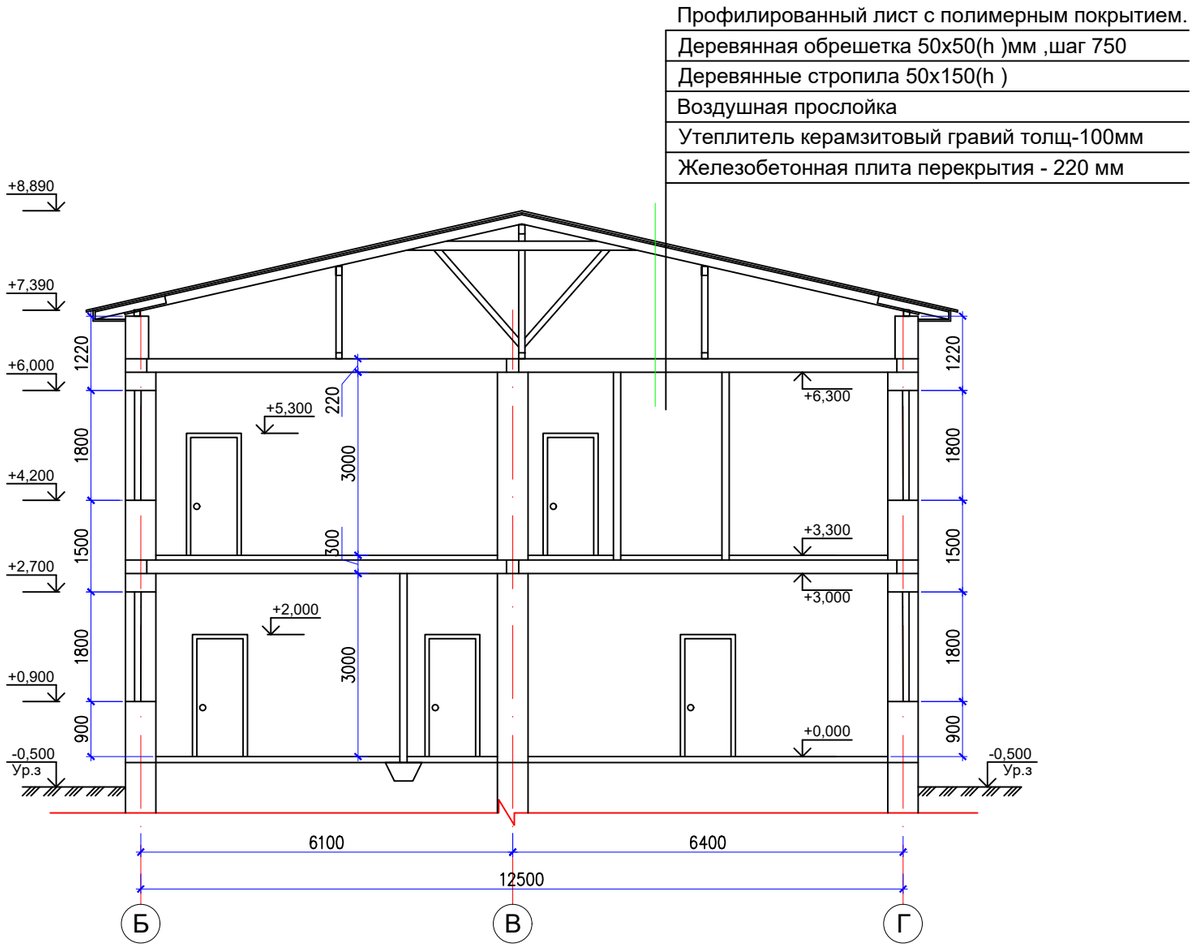

Согласовано:

Взам. инв. N

Подпись и дата

Инв. N подл.

Изм.	Кол.	Лист	№док.	Подпись	Дата
ГИП		Жунисбеков К.			
Проверил		Нышанов А.			
Исполнил		Беркинбай Г.			
Н.контр.		Оспанова Г.			

12-2021 АС

«Реконструкция административного здания в с. Тасшагыл Кызылкогинского района, Атырауской области»

Административное здание

Стадия	Лист	Листов
РП	7	

Разрез 1-1.
(Обмерочный чертеж)

ТОО "Арх-Комплекс"
г.Шымкент - 2021г.

План кровли.
(Обмерочный чертеж)

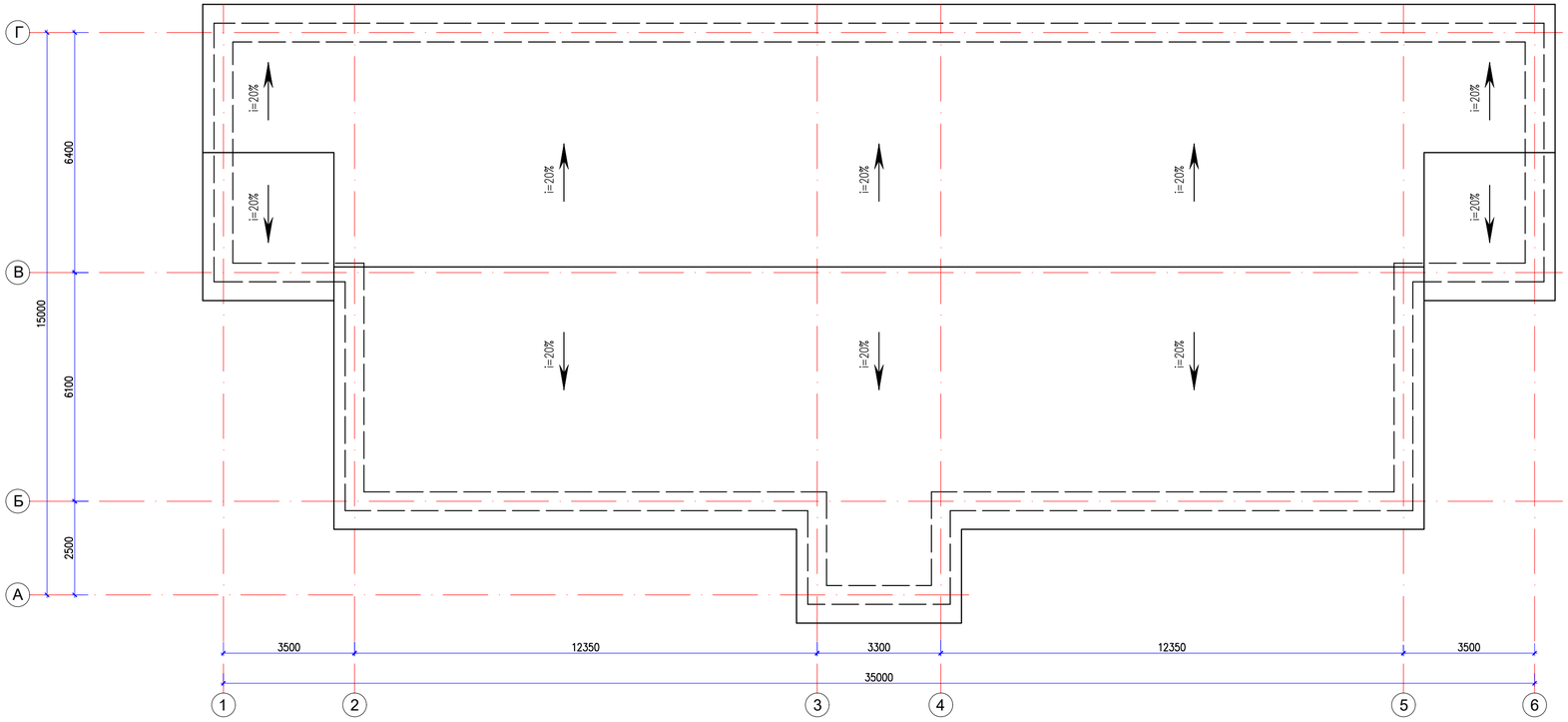

Согласовано:

Взам. инв. N

Подпись и дата

Инв. N подл.

Изм.	Кол.	Лист	№док.	Подпись	Дата

ГИП	Жунисбеков К.	
Проверил	Нышанов А.	
Исполнил	Беркинбай Г.	
Н.контр.	Оспанова Г.	

12-2021 АС

«Реконструкция административного здания в с. Тасшагыл Кызылкогинского района, Атырауской области»

Административное здание

Стадия	Лист	Листов
РП	8	

План кровли.
(Обмерочный чертеж)

ТОО "Арх-Комплекс"
г.Шымкент - 2021г.

Фасад 1-6
(Демонтажные работы)

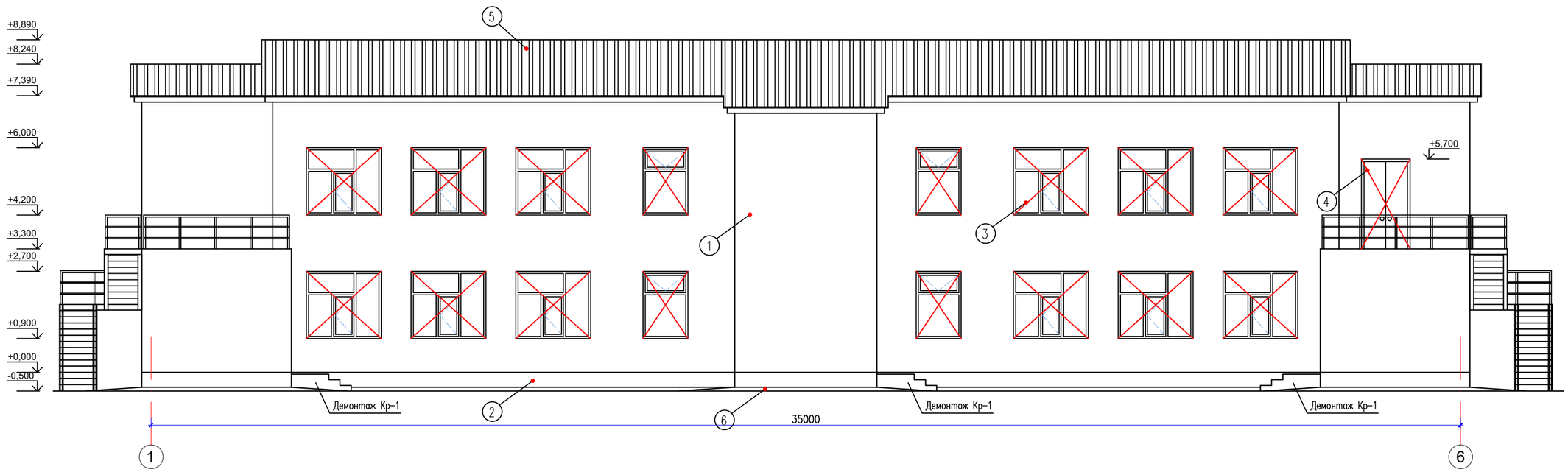

Ведомость отделки фасадов. (демонтажные работы)

Фасад	Элементы	Отделка	Кол. шт.	Примеч.
1	Стены	Цементно-песчанная штукатурка с последующей известковой побелкой	617,0	$м^2$
2	Цоколь	Цементно-песчанная штукатурка с последующей масляной окраской	45,0	$м^2$
3	Окна	Металлопластик		
4	Двери	Деревянный		
5	Кровля	Профилированный лист с полимерным покрытием		
6	Отмостка	Демонтаж бетонной отмостки t=100мм шириной 1.0м	112,0	$м^2$

Условные обозначения:

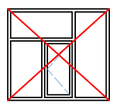
– Демонтаж оконных блоков

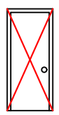
– Демонтаж дверных блоков

Согласовано:

Взам. инв. N

Подпись и дата

Инв. N подл.

Изм.	Кол.	Лист	№док.	Подпись	Дата
ГИП		Жунисбеков К			
Проверил		Нышанов А.			
Исполнил		Беркинбай Г.			
Н.контр.		Оспанова Г.			

12-2021 АС

«Реконструкция административного здания в с. Тасшагыл Кызылкогинского района, Атырауской области»

Административное здание

Стадия	Лист	Листов
РП	9	

Фасад 1-6.
(Демонтажные работы)

ТОО "Арх-Комплекс"
г.Шымкент - 2021г.

Фасад 6-1
(Демонтажные работы)

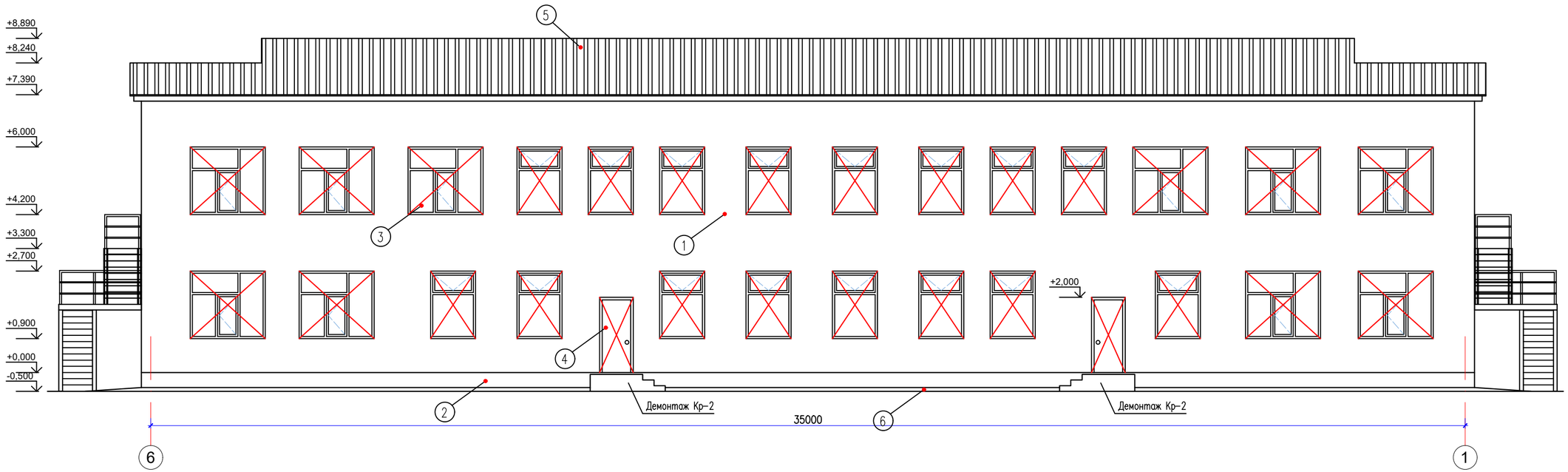

Условные обозначения:

– Демонтаж оконных блоков

– Демонтаж дверных блоков

Изм.	Кол.	Лист	№док.	Подпись	Дата	
ГИП		Жунисбеков К.				
Проверил		Нышанов А.				
Исполнил		Беркинбай Г.				
Н.контр.		Оспанова Г.				

12-2021 АС

«Реконструкция административного здания в с. Тасшагыл Кызылкогинского района, Атырауской области»

Административное здание	Стадия	Лист	Листов
	РП	10	

Фасад 6-1.
(Демонтажные работы)

ТОО "Арх-Комплекс"
г.Шымкент - 2021г.

Согласовано:

Взам. инв. N

Подпись и дата

Инв. N подл.

Фасад А-Г
(Демонтажные работы)

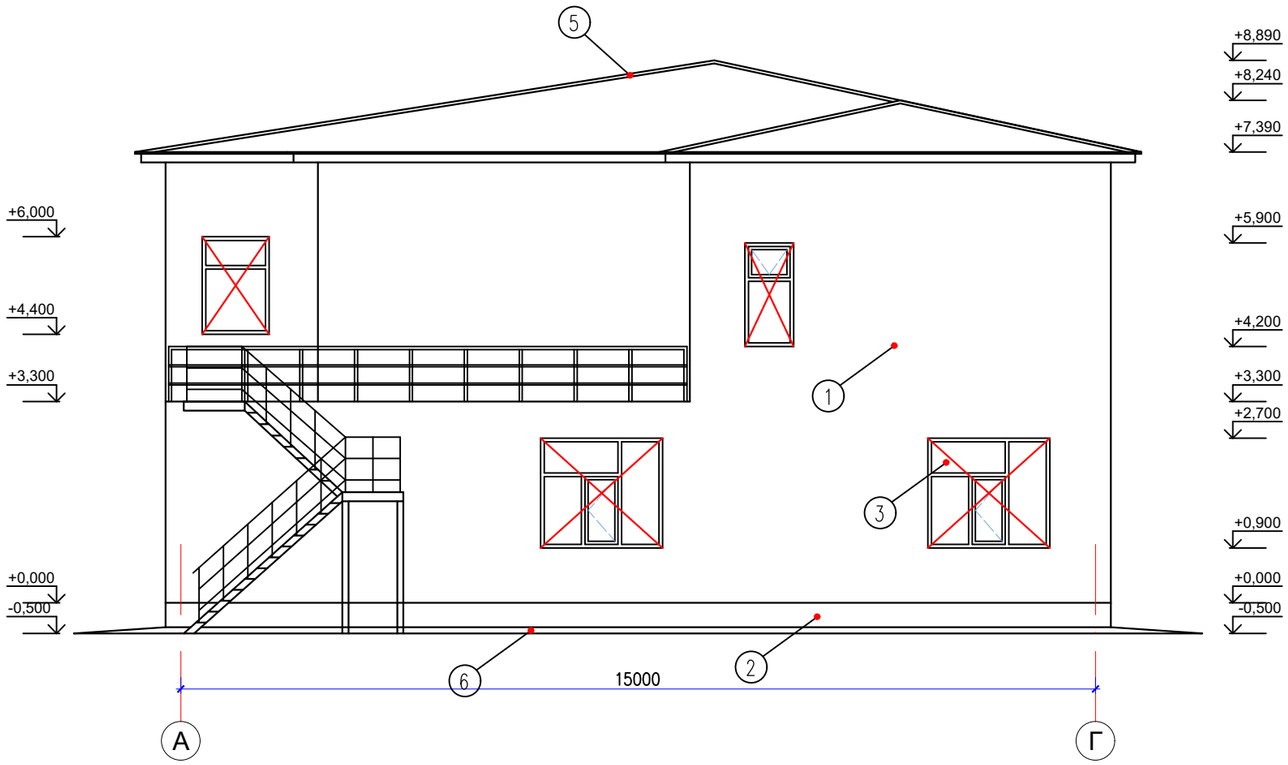

Условные обозначения:

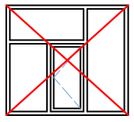

– Демонтаж оконных блоков

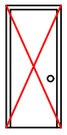

– Демонтаж дверных блоков

Изм.	Кол.	Лист	№док.	Подпись	Дата
ГИП		Жунисбеков К			
Проверил		Нышанов А.			
Исполнил		Беркинбай Г.			
Н.контр.		Оспанова Г.			

12-2021 АС

«Реконструкция административного здания в с. Тасшагыл Кызылкогинского района, Атырауской области»

Административное здание

Стадия	Лист	Листов
РП	11	

Фасад А-Г.
(Демонтажные работы)

ТОО "Арх-Комплекс"
г.Шымкент - 2021г.

Согласовано:

Взам. инв. N

Подпись и дата

Инв. N подл.

Фасад Г-А
(Демонтажные работы)

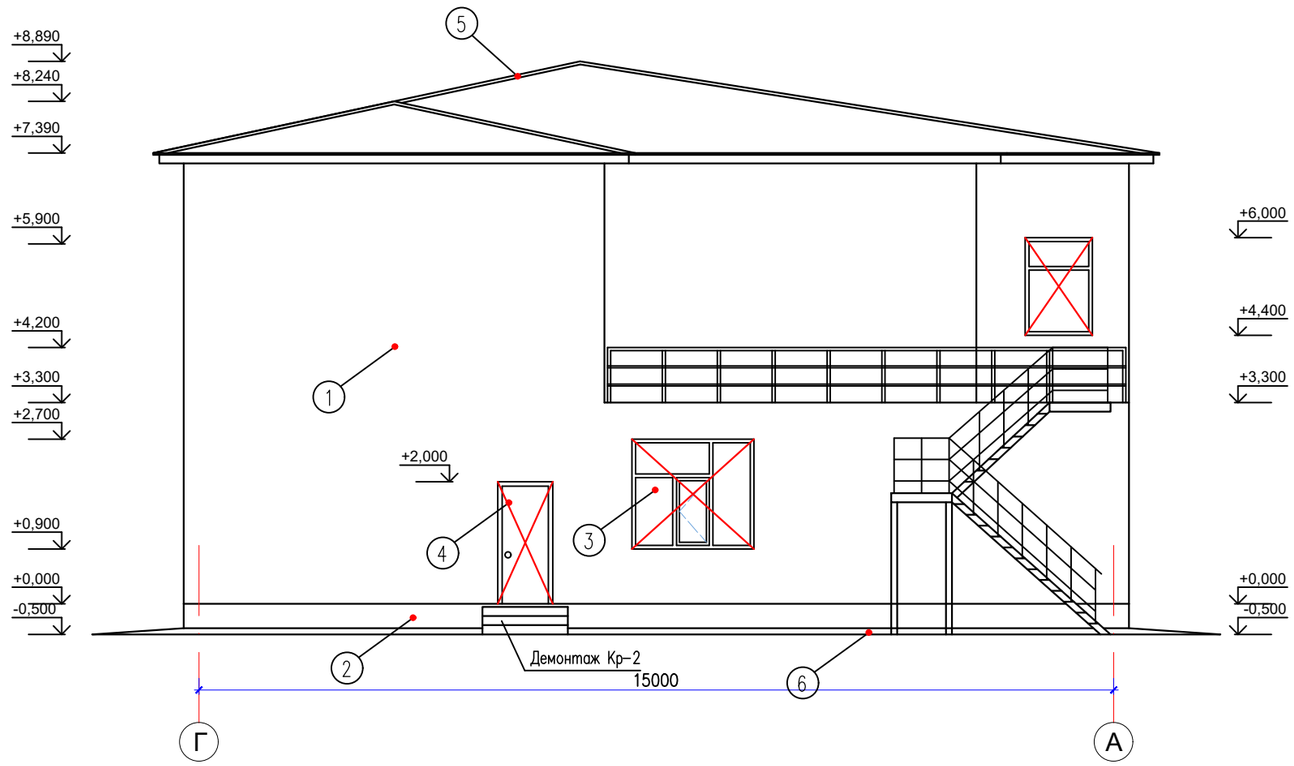

Условные обозначения:

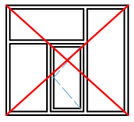

– Демонтаж оконных блоков

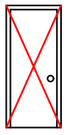

– Демонтаж дверных блоков

Изм.	Кол.	Лист	№док.	Подпись	Дата
ГИП		Жунисбеков К.			
Проверил		Нышанов А.			
Исполнил		Беркинбай Г.			
Н.контр.		Оспанова Г.			

12-2021 АС

«Реконструкция административного здания в с. Тасшагыл Кызылкогинского района, Атырауской области»

Административное здание

Стадия	Лист	Листов
РП	12	

Фасад Г-А.
(Демонтажные работы)

ТОО "Арх-Комплекс"
г.Шымкент - 2021г.

Согласовано:

Взам. инв. N

Подпись и дата

Инв. N подл.

План на отм. +0.000
(Демонтажные работы)

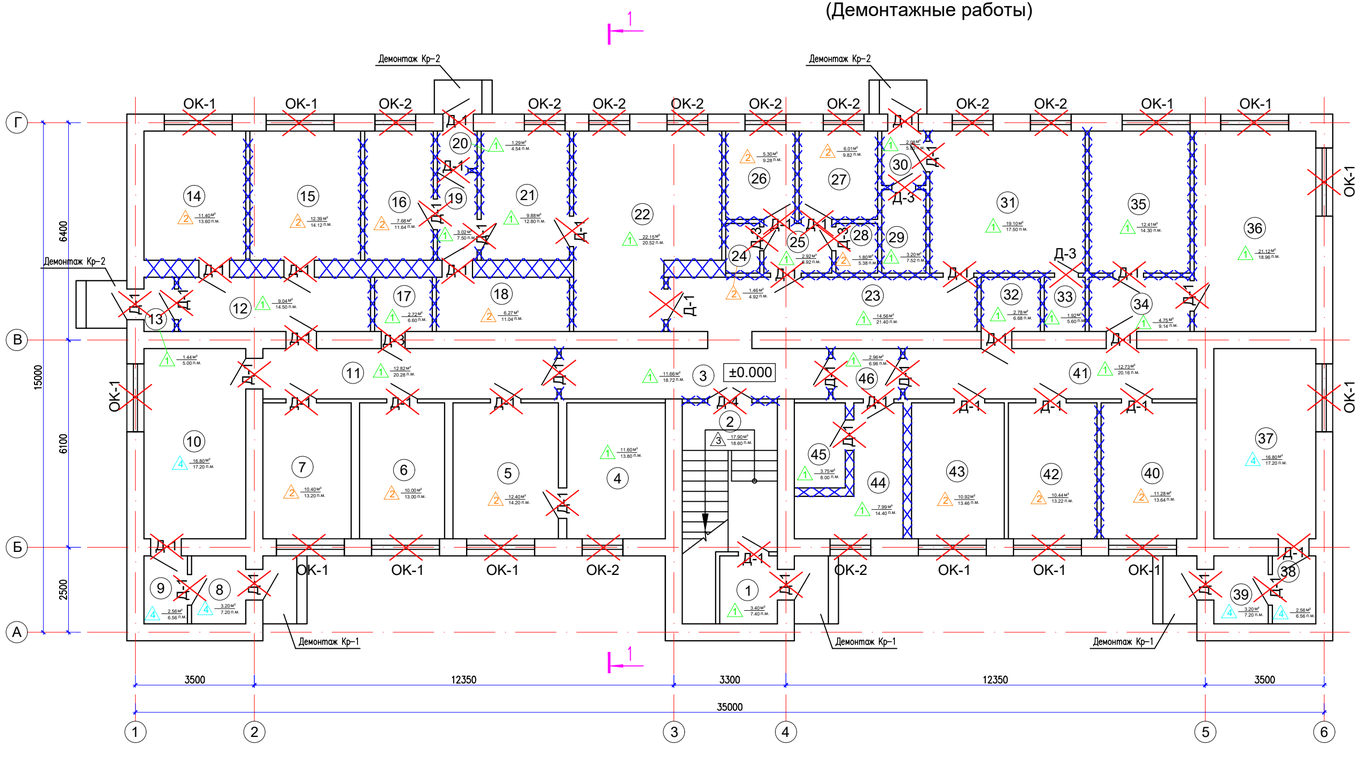

Условные обозначения

- Демонтаж дверных блоков
- Демонтаж оконных блоков
- Покрытие пола (демонтаж)
- Плинтус (демонтаж)
- Демонтаж перегородки из кирпичной кладки

Экспликация помещений (1-этаж)

Поме-щения	Наименование	Площадь,	Категор. поме-щения
1	Тамбур	3.40	Д
2	Лестничная клетка	17.90	Д
3	Коридор	11.66	Д
4	Прививочная	11.60	Д
5	Кабинет педиатра	12.40	Д
6	Кабинет гинеколога	10.00	Д
7	Кабинет главного врача	10.40	Д
8	Тамбур	3.20	Д
9	Коридор	2.56	Д
10	Рентген кабинет	16.80	Д
11	Коридор	12.82	Д
12	Коридор	9.04	Д
13	Тамбур	1.44	Д
14	Лаборатория	11.40	Д
15	Кабинет зубного техника	12.39	Д
16	Кладовка	7.68	Д
17	Кладовка	2.72	Д
18	Кладовка	6.27	Д
19	Коридор	3.02	Д
20	Тамбур	1.29	Д
21	Кладовка	9.88	Д
22	Кабинет дезинфектора	22.15	Д
23	Коридор	14.56	Д

Экспликация помещений (1-этаж)

Поме-щения	Наименование	Площадь,	Категор. поме-щения
24	Кладовка	1.46	Д
25	Коридор	2.92	Д
26	Лаборатория	5.30	Д
27	Аптека	6.01	Д
28	Кладовка	1.80	Д
29	Электрощитовая	3.20	Д
30	Тамбур	2.08	Д
31	Приемный покой	19.10	Д
32	Кладовка	2.78	Д
33	Кладовка	1.92	Д
34	Коридор	4.75	Д
35	Процедурная	12.41	Д
36	Процедурная	21.12	Д
37	Палата	16.80	Д
38	Коридор	2.56	Д
39	Тамбур	3.20	Д
40	Палата	11.28	Д
41	Коридор	12.73	Д
42	Палата	10.44	Д
43	Палата	10.92	Д
44	Кабинет	7.99	Д
45	Кладовка	3.75	Д
46	Коридор	2.96	Д
	Всего:	382.06	

Изм.	Кол.	Лист	№док.	Подпись	Дата
ГИП		Жунисбеков К.			
Проверил		Нышанов А.			
Исполнил		Беркинбай Г.			
Н.контр.		Оспанова Г.			

12-2021 АС

«Реконструкция административного здания в с. Тасшагыл Кызылкогинского района, Атырауской области»

Административное здание

Стадия	Лист	Листов
РП	13	

План на отм. +0.000. (Демонтажные работы)

ТОО "Арх-Комплекс" г.Шымкент - 2021г.

Согласовано:

Взам. инв. N

Подпись и дата

Инв. N подл.

Ведомость демонтажных работ I-го этажа.

Поз.	Обозначение	Наименование	Кол.	Масса ед.,кг.	Примечание
		Дверные блоки			
Д-1	(дерев., инд. изготов.(внутр.)	размерами 900x2000(h)	43		
Д-3	(дерев., инд. изготов.(внутр.)	размерами 700x2000(h)	5		
Д-4	(дерев., инд. изготов.(внутр.)	размерами 1300x2100(h)	1		
		Оконные блоки			
ОК-1	(пвх., инд. изготов)	размерами 2000x1800(h) с подоконными досками	13		
ОК-2	(пвх., инд. изготов)	размерами 1200x1800(h) с подоконными досками	10		
		Сливы из оцинкованной кровельной стали шириной 250мм	40,3		п.м.

Демонтаж металлического ограждения лестничного марша Л-1 (L 25x4) = 12кг
Демонтаж деревянного поручня на лестничных ограждений - 12 п.м
Демонтаж крыльца Кр-1, Кр-2 = 7,50м3
Демонтаж перегородки из жженного кирпича - 38,5м3

Экспликация полов (демонтажные работы).

(I-этаж)

Номер помещения	Тип пола	Схема пола или тип пола по серии	Данные элементов пола (наименование, толщина, основание и др.), мм.	Площадь, м²
1	2	3	4	5
1,3,4,11,12,13, 17,19,20,21,22, 23,25,29,30,31, 32,33,34,35,36, 41,44,45,46.	1	По типу детали 399 Серия 2.244-1 вып. 6. 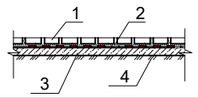	1. Керамическая плитка- 6мм. демонтаж-100%. 2. Прослойка и заполнение швов из цем.- песчаного р-ра.- 20мм. демонтаж-100%. 3. Стяжки из цементно-песчаного раствора толщ.=60мм. демонтаж-100%. 4. Существующий грунт основания уплотненный щебнем.	201.29 м2
			Демонтаж цементных плинтусов	288.04 п.м.
5,6,7,14,15,16, 18,24,26,27,28, 40,42,43.	2	По типу детали 529 Серия 2.244-1. вып. 6. 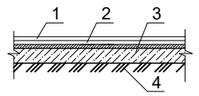	1. Линолеум многослойный - 1,8 мм. (демонтаж-100%) 2. Прослойка из клеящей мастики. (демонтаж-100%) 3. Стяжки из цементно-песчаного раствора толщ.=60мм. (демонтаж-100%). 4. Существующий грунт основания уплотненный щебнем.	117.75 м²
			Демонтаж деревянных плинтусов	160.52 п.м.
2.	3	По типу детали 399 Серия 2.244-1 вып. 6. 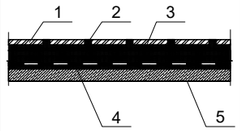	1. Керамогранитные плиты (матовые для полов). (демонтаж-100%) 2. Прослойка и заполнение швов из цем.- песчаного р-ра.- 15мм.(демонтаж-100%) 3. Выравнивающая полимерцементная стяжка из легкого бетона (=1300- 1400 кг/м3) М75- 20мм. (сущ.) 4. Подстилающий слой; Бетон класса В 7,5- 20мм. (сущ.) 5. Железобетонные плиты перекрытия.	7.80 м² (площадка) 15.0 м² (ступени)
			Демонтаж цементных плинтусов	18.40 п.м.
8,9,10,37,38,39.	4	По типу детали 740 Серия 2.244-1. выпуск 6	1. Стяжка из мелкозернистого бетона кл. 7,5 t=40мм (демонтаж)-100% 2. Подстилающий слой: бетон кл. В7,5 -80мм. (демонтаж -100%) 3. Существующий грунт основания уплотненный щебнем.	45.12 м2
			Демонтаж цементных плинтусов	61.92 п.м.

Согласовано:

Взам. инв. N

Подпись и дата

Инв. N подл.

Изм.	Кол.	Лист	№док.	Подпись	Дата
ГИП		Жунисбеков К.			
Проверил		Нышанов А.			
Исполнил		Беркинбай Г.			
Н.контр.		Оспанова Г.			

12-2021 АС

«Реконструкция административного здания в с. Тасшагыл Кызылкогинского района, Атырауской области»

Административное здание

Стадия	Лист	Листов
РП	14	

Экспликация полов I-го этажа. Ведомость демонтажных работ I-го этажа. (Демонтажные работы)

ТОО "Арх-Комплекс" г.Шымкент - 2021г.

Ведомость демонтажных работ на отм. +0,000 (1-этаж)

Экспликация помещений		Ведомость демонтажных работ (внутренние)		
		Стены	Потолок	
Номер по плану	Наименование	Отбивка штукатурки с внутренних стен –100% Площадь, м2	Зачистка побелки с отделочным слоем Площадь, м2	Очистка помещения от строительного мусора Площадь, м2
1	Тамбур	14,16	3.40	3.40
2	Лестничная клетка	51,27	17.90	17.90
3	Коридор	47,10	11.66	11.66
4	Прививочная	37,44	11.60	11.60
5	Кабинет педиатра	35,40	12.40	12.40
6	Кабинет гинеколога	33,60	10.00	10.00
7	Кабинет главного врача	36,24	11.76	11.76
8	Тамбур	18,0	3.20	3.20
9	Коридор	16,08	2.56	2.56
10	Рентген кабинет	43,86	16.30	16.30
11	Коридор	50,68	13.32	13.32
12	Коридор	36,30	9.04	9.04
13	Тамбур	11,40	1.44	1.44
14	Лаборатория	35,40	11.40	11.40
15	Кабинет зубного техника	36,96	12.39	12.39
16	Кладовка	30,96	7.68	7.68
17	Кладовка	18,40	2.72	2.72
18	Кладовка	31,32	6.27	6.27
19	Коридор	15,30	3.02	3.02
20	Тамбур	10,02	1.29	1.29
21	Кладовка	32,64	9.88	9.88
22	Кабинет дезинфектора	53,64	22.15	22.15
23	Коридор	56,07	14.56	14.56
24	Кладовка	13,36	1.46	1.46
25	Коридор	12,56	2.92	2.92
26	Лаборатория	23,88	5.30	5.30
27	Аптека	25,50	6.01	6.01
28	Кладовка	14,74	1.80	1.80
29	Электрощитовая	21,16	3.20	3.20
30	Тамбур	12,40	2.08	2.08

Ведомость демонтажных работ на отм. +0,000 (1-этаж)

Экспликация помещений		Ведомость демонтажных работ (внутренние)		
		Стены	Потолок	
Номер по плану	Наименование	Отбивка штукатурки с внутренних стен –100% Площадь, м2	Зачистка побелки с отделочным слоем Площадь, м2	Очистка помещения от строительного мусора Площадь, м2
31	Приемный покой	43,18	19.10	19.10
32	Кладовка	18,24	2.78	2.78
33	Кладовка	15,40	1.92	1.92
34	Коридор	22,02	4.75	4.75
35	Процедурная	37,50	12.41	12.41
36	Процедурная	47,88	21.12	21.12
37	Палата	45,90	16.52	16.52
38	Коридор	16,08	2.56	2.56
39	Тамбур	18,0	3.20	3.20
40	Палата	37,32	12.48	12.48
41	Коридор	51,48	13.17	13.17
42	Палата	34,26	10.44	10.44
43	Палата	34,98	10.92	10.92
44	Кабинет	37,44	7.99	7.99
45	Кладовка	22,20	3.75	3.75
46	Коридор	15,48	2.96	2.96
	Всего	1373.20	384.78	384.78

Отбивка штукатурки оконных и дверных откосов – 120,20м2

Согласовано:

Взам. инв. N

Подпись и дата

Инв. N подл.

Изм.	Кол.	Лист	№док.	Подпись	Дата
ГИП		Жунисбеков К.			
Проверил		Нышанов А.			
Исполнил		Беркинбай Г.			
Н.контр.		Оспанова Г.			

12-2021 АС

«Реконструкция административного здания в с. Тасшагыл Кызылкогинского района, Атырауской области»

Административное здание

Стадия	Лист	Листов
РП	15	

Ведомость демонтажных работ I-го этажа. (Демонтажные работы)

ТОО "Арх-Комплекс" г.Шымкент - 2021г.

План на отм. +3.300
(Демонтажные работы)

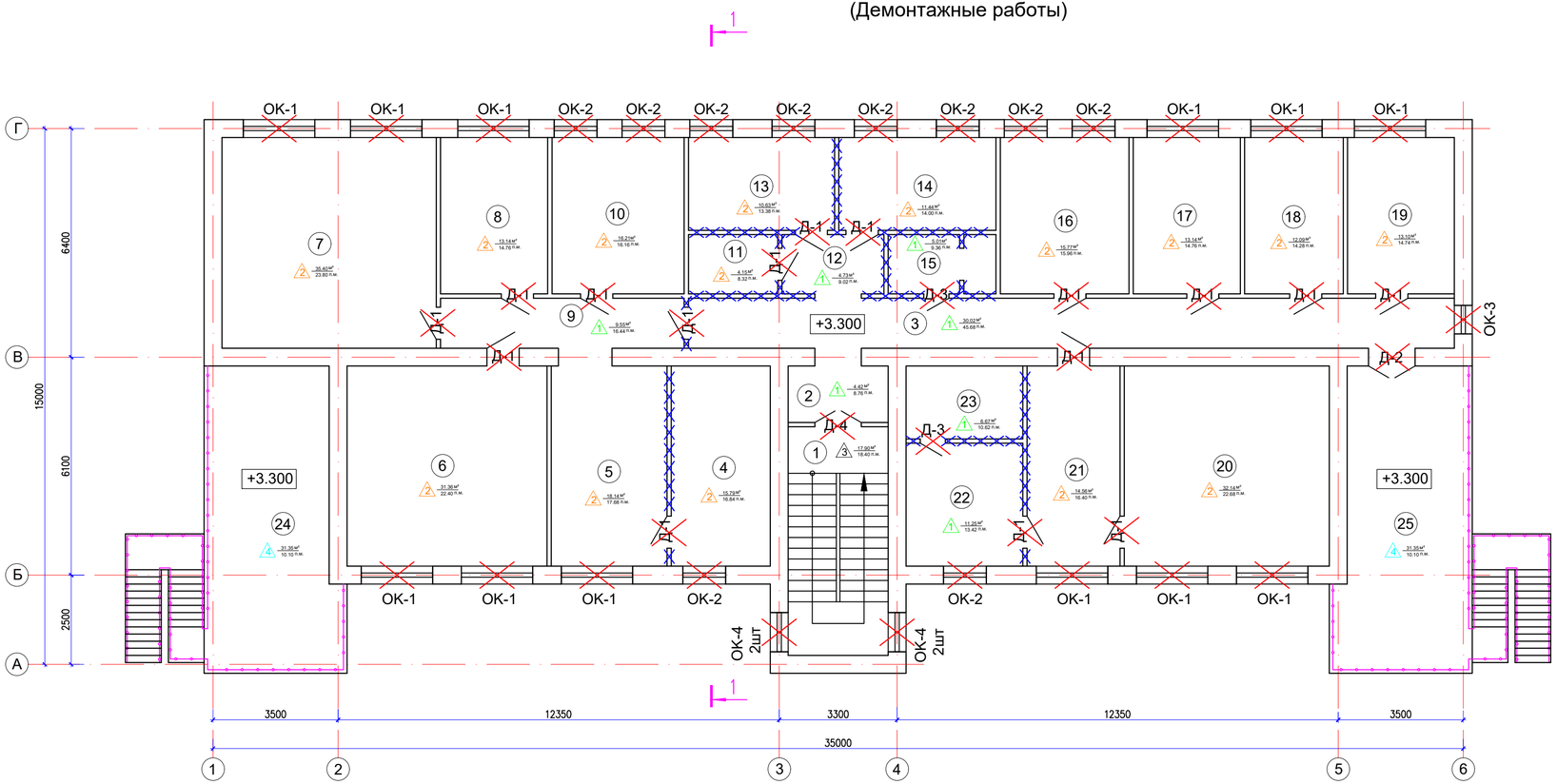

Условные обозначения

- Демонтаж дверных блоков
- Демонтаж оконных блоков
- Демонтаж перегородки из кирпичной кладки
- Покрытие пола (демонтаж)
- Плинтус (демонтаж)

Экспликация помещений (2-этаж)

Поме-щения	Наименование	Площадь	Категор. поме-щения
1	Лестничная клетка	17.90	Д
2	Коридор	4.42	Д
3	Коридор	30.02	Д
4	Кладовка	15.79	Д
5	Коридор	18.14	Д
6	Палата	31.36	Д
7	Палата	35.40	Д
8	Палата	13.14	Д
9	Коридор	9.55	Д
10	Палата	16.21	Д
11	Кладовка	4.15	Д
12	Коридор	4.73	Д
13	Процедурная	10.63	Д
14	Аптека	11.44	Д
15	Кладовка	5.01	Д
16	Палата	15.77	Д
17	Палата	13.14	Д
18	Палата	12.09	Д
19	Палата	13.10	Д
20	Операционная	32.14	Д
21	Операционная	14.56	Д
22	Предоперационная подготовка	11.25	Д
23	Кладовка	6.67	Д
24	Площадка	31.35	Д
25	Площадка	31.35	Д
	Всего:	409.31	

Изм.	Кол.	Лист	№док.	Подпись	Дата
ГИП		Жунисбеков К.			
Проверил		Нышанов А.			
Исполнил		Беркинбай Г.			
Н.контр.		Оспанова Г.			

12-2021 АС

«Реконструкция административного здания в с. Тасшагыл Кызылкогинского района, Атырауской области»

Административное здание

Стадия	Лист	Листов
РП	16	

План на отм. +3.300. (Демонтажные работы)

ТОО "Арх-Комплекс" г.Шымкент - 2021г.

Согласовано:

Взам. инв. N

Подпись и дата

Инв. N подл.

Ведомость демонтажных работ II-го этажа.

Поз.	Обозначение	Наименование	Кол.	Масса ед.,кг.	Примечание
		Дверные блоки			
Д-1	(дерев., инд. изготов.(внутр.)	размерами 900x2000(h)	16		
Д-2	(дерев., инд. изготов.(наруж.)	размерами 1300x2400(h)	1		
Д-3	(дерев., инд. изготов.(внутр.)	размерами 700x2000(h)	2		
Д-4	(дерев., инд. изготов.(внутр.)	размерами 1300x2100(h)	1		
		Оконные блоки			
ОК-1	(пвх., инд. изготов)	размерами 2000x1800(h) с подоконными досками	12		
ОК-2	(пвх., инд. изготов)	размерами 1200x1800(h) с подоконными досками	10		
ОК-3	(пвх., инд. изготов)	размерами 800x1700(h) с подоконными досками	1		
ОК-4	(пвх., инд. изготов)	размерами 1100x1600(h) с подоконными досками	4		
		Сливы из оцинкованной кровельной стали шириной 250мм	43,9		п.м.

Демонтаж перегородки из жженного кирпича толщ 120мм - 3,96м3

Экспликация полов (демонтажные работы).

(II-этаж)

Номер помещения	Тип пола	Схема пола или тип пола по серии	Данные элементов пола (наименование, толщина, основание и др.), мм.	Площадь, м²
1	2	3	4	5
2,3,9,12,15, 22,23.	1	По типу детали 399 Серия 2.244-1 вып. 6. 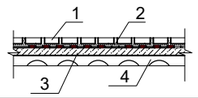	1. Керамическая плитка- 6мм. демонтаж-100%. 2. Прослойка и заполнение швов из цем.- песчаного р-ра.- 20мм. демонтаж-100%. 3. Стяжки из цементно-песчаного раствора толщ.=60мм. демонтаж-100%. 4. Железобетонные плиты перекрытия.	71.65 м2
			Демонтаж цементных плинтусов	113.30 п.м.
4,5,6,7,8,10,11, 13,14,16,17,18, 19,20,21.	2	По типу детали 529 Серия 2.244-1. вып. 6. 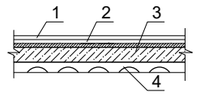	1. Линолеум многослойный - 1,8 мм. (демонтаж-100%) 2. Прослойка из клеящей мастики. (демонтаж-100%) 3. Стяжки из цементно-песчаного раствора толщ.=60мм. (демонтаж-100%). 4. Железобетонные плиты перекрытия.	257.06 м²
			Демонтаж деревянных плинтусов	246.16 п.м.
1.	3	По типу детали 399 Серия 2.244-1 вып. 6. 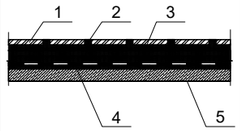	1. Керамогранитные плиты (матовые для полов). (демонтаж-100%) 2. Прослойка и заполнение швов из цем.- песчаного р-ра.- 15мм.(демонтаж-100%) 3. Выравнивающая полимерцементная стяжка из легкого бетона (=1300- 1400 кг/м3) М75- 20мм. (сущ.) 4. Подстилающий слой; Бетон класса В 7,5- 20мм. (сущ.) 5. Железобетонные плиты перекрытия.	7.80 м² (площадка) 15.0 м² (ступени)
			Демонтаж цементных плинтусов	18.40 п.м.
24,25.	4	По типу детали 740 Серия 2.244-1. выпуск 6 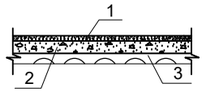	1. Стяжка из мелкозернистого бетона кл. 7,5 t=40мм (демонтаж)-100% 2. Подстилающий слой: бетон кл. В7,5 -80мм. (демонтаж -100%) 3. Железобетонные плиты перекрытия.	62.70 м2
			Демонтаж цементных плинтусов	20.20 п.м.

Согласовано:

Взам. инв. N

Подпись и дата

Инв. N подл.

Изм.	Кол.	Лист	№док.	Подпись	Дата
ГИП		Жунисбеков К.			
Проверил		Нышанов А.			
Исполнил		Беркинбай Г.			
Н.контр.		Оспанова Г.			

12-2021 АС

«Реконструкция административного здания в с. Тасшагыл Кызылкогинского района, Атырауской области»

Административное здание

Стадия	Лист	Листов
РП	17	

Экспликация полов II-го этажа. Ведомость демонтажных работ II-го этажа. (Демонтажные работы)

ТОО "Арх-Комплекс" г.Шымкент - 2021г.

Ведомость демонтажных работ на отм. +3,300 (2-этаж)

Экспликация помещений		Ведомость демонтажных работ (внутренние)		
		Стены	Потолок	
Номер по плану	Наименование	Отбивка штукатурки с внутренних стен –100% Площадь, м2	Зачистка побелки с отделочным слоем Площадь, м2	Очистка помещения от строительного мусора Площадь, м2
1	Лестничная клетка	45,43	17.90	17.90
2	Коридор	20,82	4.42	4.42
3	Коридор	114,90	30.02	30.02
4	Кладовка	46,56	15.79	15.79
5	Коридор	44,49	18.14	18.14
6	Палата	58,20	31.36	31.36
7	Палата	62,40	35.40	35.40
8	Палата	38,88	13.14	13.14
9	Коридор	37,17	9.55	9.55
10	Палата	42,36	16.21	16.21
11	Кладовка	23,16	4.15	4.15
12	Коридор	18,93	4.73	4.73
13	Процедурная	34,02	10.63	10.63
14	Аптека	35,88	11.44	11.44
15	Кладовка	26,68	5.01	5.01
16	Палата	41,76	15.77	15.77
17	Палата	38,88	13.14	13.14
18	Палата	37,44	12.09	12.09
19	Палата	38,82	13.10	13.10
20	Операционная	59,04	32.14	32.14
21	Операционная	40,20	14.56	14.56
22	Предоперационная подготовка	34,90	11.25	11.25
23	Кладовка	30,46	6.67	6.67
	Всего	971.38	346.61	346.61

Отбивка штукатурки оконных и дверных откосов – 83,0м2

Согласовано:

Взам. инв. N

Подпись и дата

Инв. N подл.

Изм.	Кол.	Лист	№док.	Подпись	Дата
ГИП		Жунисбеков К.			
Проверил		Нышанов А.			
Исполнил		Беркинбай Г.			
Н.контр.		Оспанова Г.			

12-2021 АС

«Реконструкция административного здания в с. Тасшагыл Кызылкогинского района, Атырауской области»

Административное здание

Стадия	Лист	Листов
РП	18	

Ведомость демонтажных работ II-го этажа. (Демонтажные работы)

ТОО "Арх-Комплекс" г.Шымкент - 2021г.

Разрез 1-1.
(Демонтажные работы)

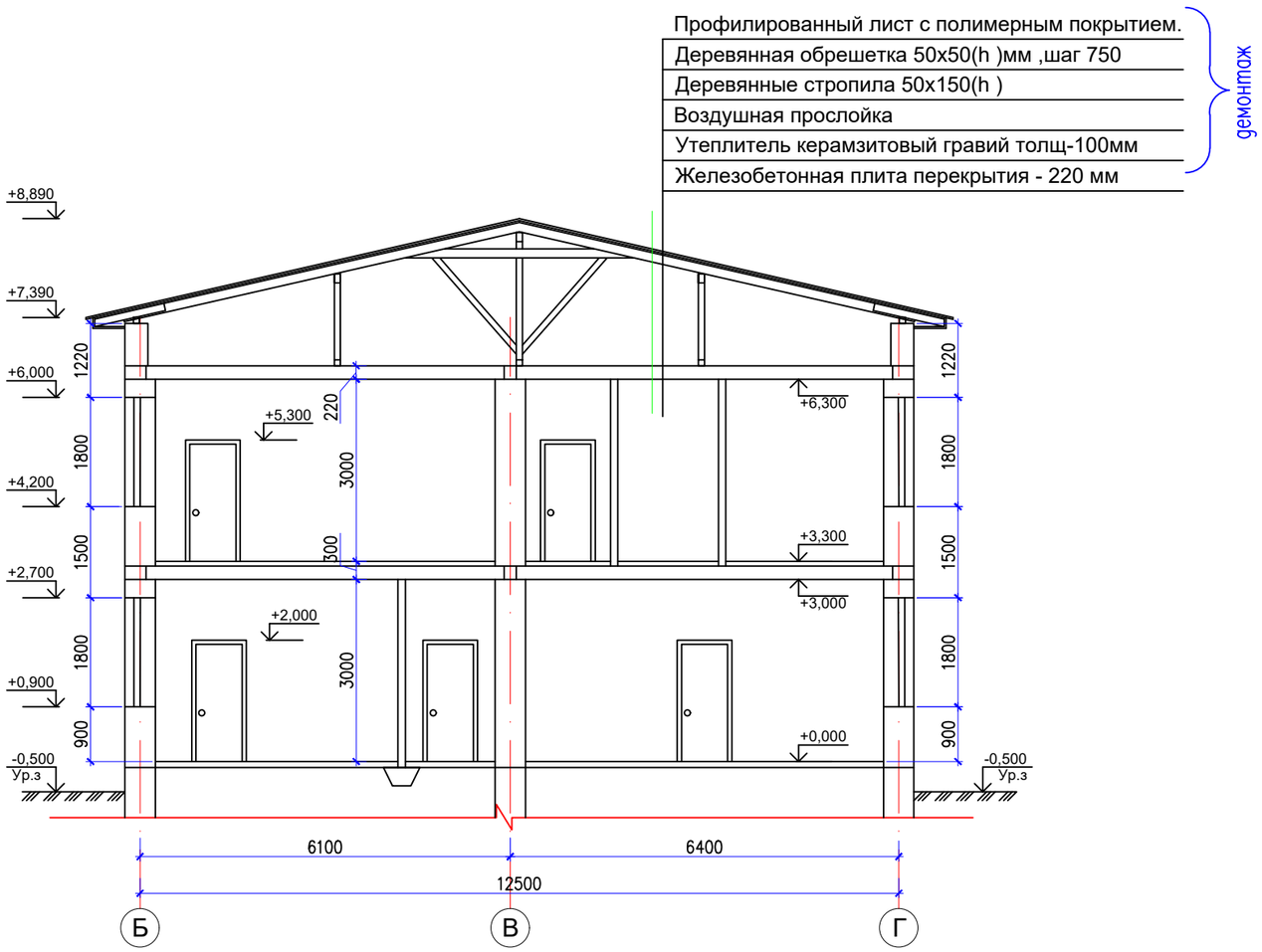

Согласовано:

Взам. инв. N

Подпись и дата

Инв. N подл.

Изм.	Кол.	Лист	№док.	Подпись	Дата
ГИП		Жунисбеков К.			
Проверил		Нышанов А.			
Исполнил		Беркинбай Г.			
Н.контр.		Оспанова Г.			

12-2021 АС

«Реконструкция административного здания в с. Тасшагыл Кызылкогинского района, Атырауской области»

Административное здание

Стадия	Лист	Листов
РП	19	

Разрез 1-1.
(Демонтажные работы)

ТОО "Арх-Комплекс"
г.Шымкент - 2021г.

План кровли.
(Демонтажные работы)

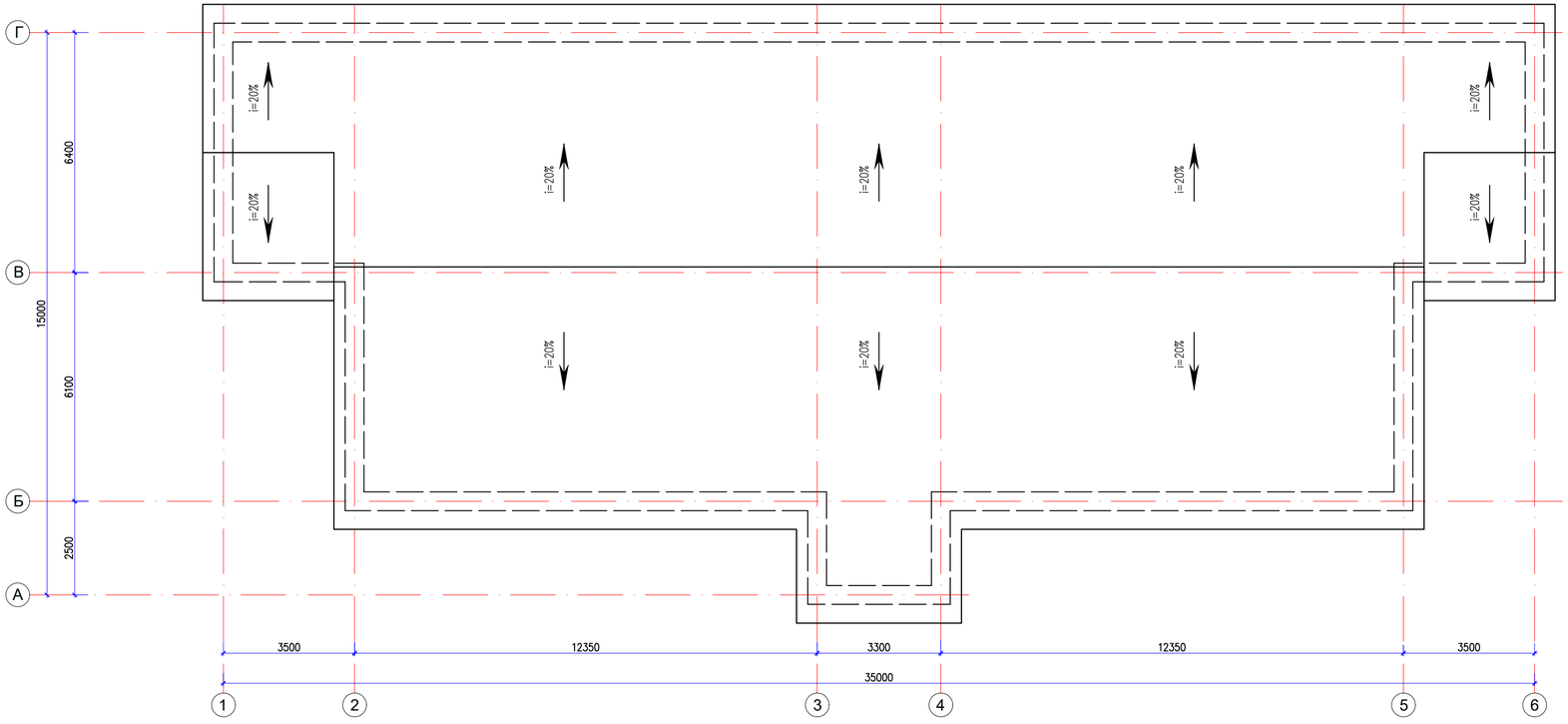

Демонтаж кровли из профилированных листов с деревянными конструкциями - 560,00м2
Демонтаж парапета из женного кирпича толщиной- 380мм, h=700мм - 21,10м3
Демонтаж утеплителья (керамзит толщ-100мм) - 37,83м3

						12-2021		АС
Изм.	Кол.	Лист	№док.	Подпись	Дата	«Реконструкция административного здания в с. Тасшагыл Кызылкогинского района, Атырауской области»		
ГИП		Жунисбеков К.				Административное здание	Стадия	Лист	Листов
Проверил		Нышанов А.					РП	20	
Исполнил		Беркинбай Г.				План кровли. (Демонтажные работы)	ТОО "Арх-Комплекс" г.Шымкент - 2021г.		
Н.контр.		Оспанова Г.							

Согласовано:

Взам. инв. N

Подпись и дата

Инв. N подл.

Фасад 1-6
(Ремонтные работы)

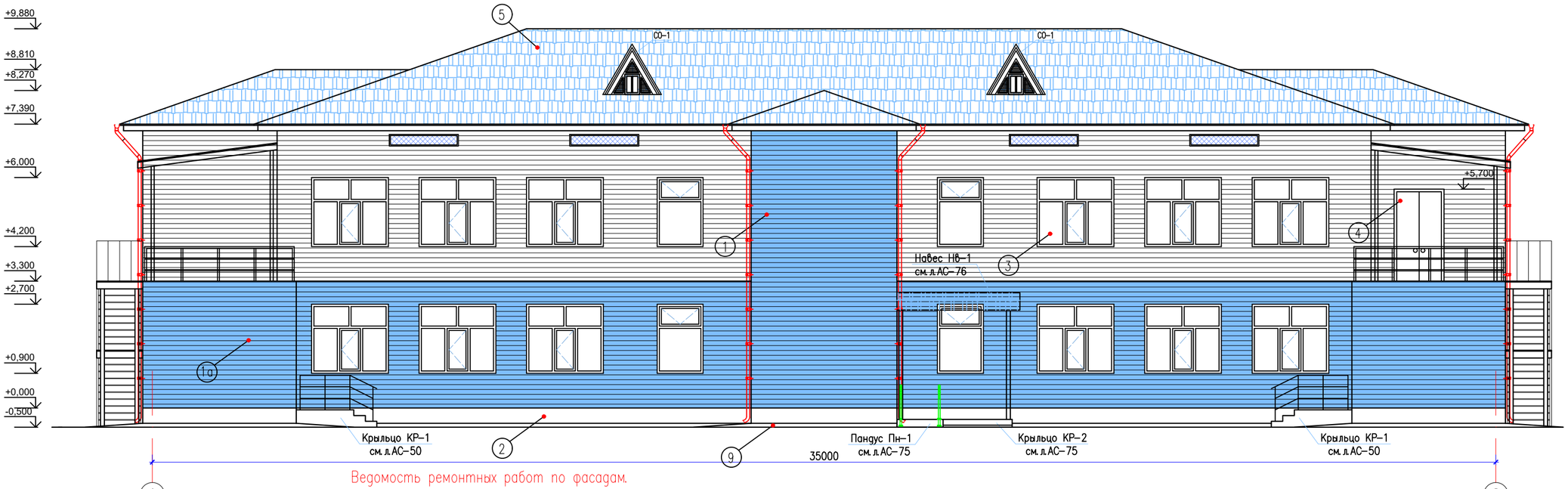

Ведомость ремонтных работ по фасадам.

№ п/п	Элементы	Отделка	Кол. шт.	Колер
1	Стены	Устройство вентилируемого фасада из сайдинга с утеплителем из минераловатных плит ПТЭ-150кг/м3,"misot"=150кг/,h=60мм.	327,0м²	RAL9016
1а	Стены	Устройство вентилируемого фасада из сайдинга с утеплителем из минераловатных плит ПТЭ-150кг/м3,"misot"=150кг/,h=60мм.	293,0м²	RAL5012
2	Цоколь	Устройство вентилируемого фасада из сайдинга	45,0м²	RAL7016
3	Окна	Металлопластик		RAL7006
4	Двери	Металлические, металлический		
5	Кровля	Металлочерепица		RAL5009
6	Откосы	Оконный и дверный проемов из сайдинга	293,0п.м.	
7	Фасонный элемент цоколя	Фасонный элемент цоколя из сайдинга	112,0п.м.	
8	Планка завершающая	Планка завершающая сложная для ПЗС-30х25	112,0п.м.	
9	Отмостка	Устройство отмостки шириной 1500 мм из бетона кл. В7,5 – 100мм. Основание – уплотненный местный грунт	168,0м²	

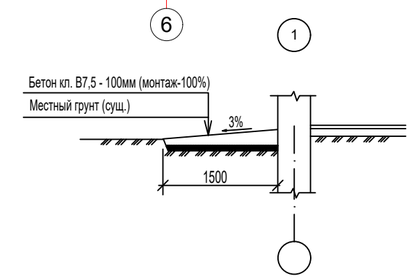

1. Данный лист смотреть совместно с листами АС-21...26.
2. Цветовое решение фасада смотреть эскизный проект.

Согласовано:

Взам. инв. N

Подпись и дата

Инв. N подл.

Изм.	Кол.	Лист	№док.	Подпись	Дата
ГИП		Жунисбеков К.			
Проверил		Нышанов А.			
Исполнил		Беркинбай Г.			
Н.контр.		Оспанова Г.			

12-2021 АС

«Реконструкция административного здания в с. Тасшагыл Кызылкогинского района, Атырауской области»

Административное здание

Стадия	Лист	Листов
РП	21	

Фасад 1-6.
(Ремонтные работы)

ТОО "Арх-Комплекс"
г.Шымкент - 2021г.

Фасад 6-1
(Ремонтные работы)

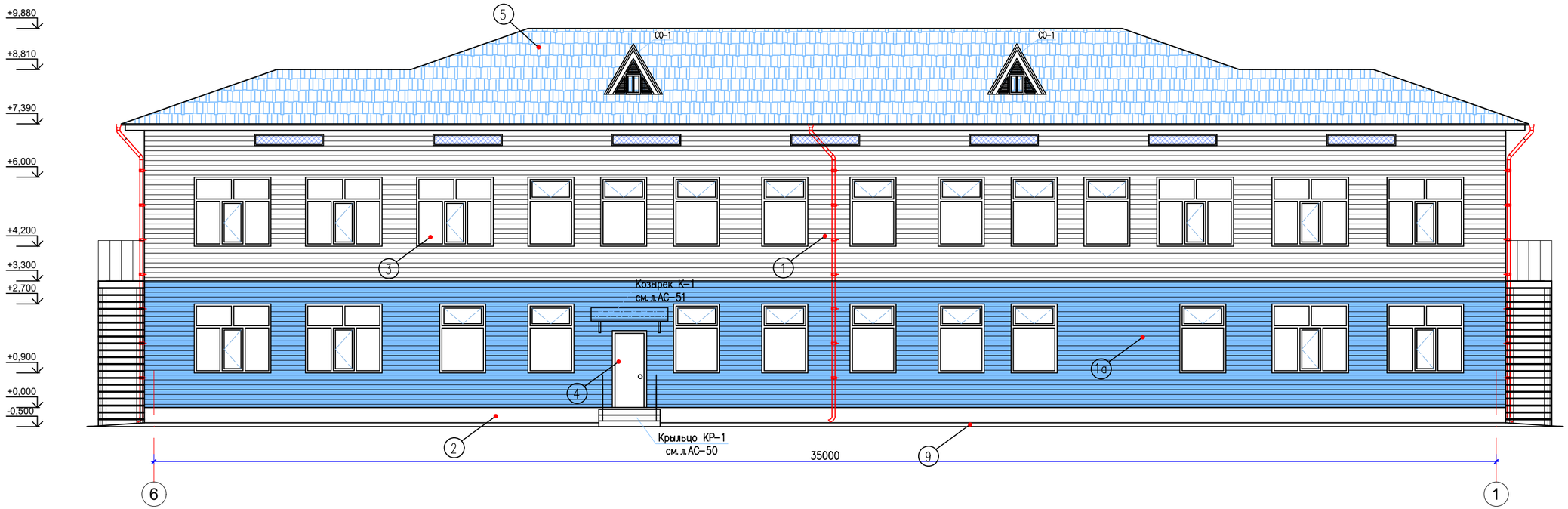

1. Цветовое решение фасада смотреть эскизный проект.

						12-2021		АС
						«Реконструкция административного здания в с. Тасшагыл Кызылкогинского района, Атырауской области»		
Изм.	Кол.	Лист	№док.	Подпись	Дата			
ГИП		Жунисбеков К.				Административное здание	Стадия	Лист	Листов
Проверил		Нышанов А.					РП	22	
Исполнил		Беркинбай Г.				Фасад 6-1. (Ремонтные работы)	ТОО "Арх-Комплекс" г.Шымкент - 2021г.		
Н.контр.		Оспанова Г.							

Согласовано:

Взам. инв. N

Подпись и дата

Инв. N подл.

Фасад А-Г
(Ремонтные работы)

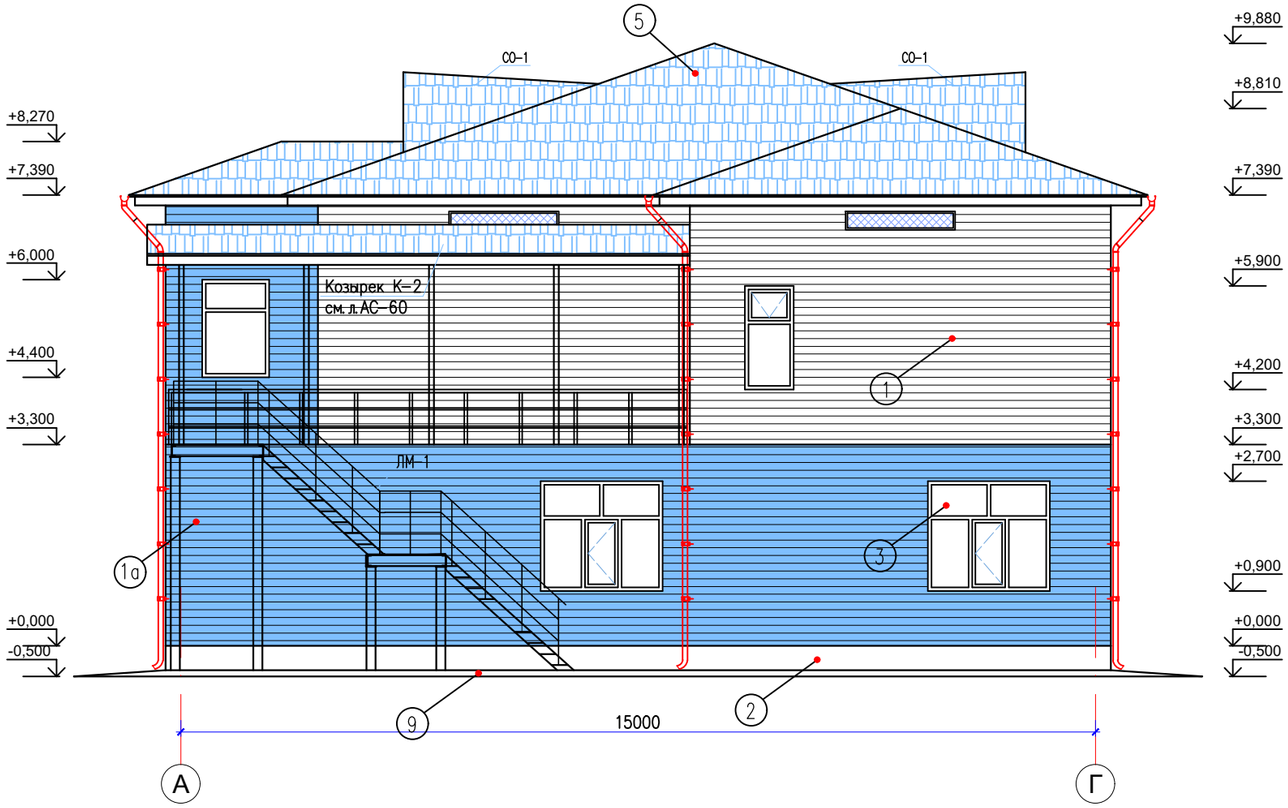

1. Цветовое решение фасада смотреть эскизный проект.

						12-2021			АС
						«Реконструкция административного здания в с. Тасшагыл Кызылкогинского района, Атырауской области»			
Изм.	Кол.	Лист	№док.	Подпись	Дата				
ГИП		Жунисбеков К.				Административное здание	Стадия	Лист	Листов
Проверил		Нышанов А.					РП	23	
Исполнил		Беркинбай Г.				Фасад А-Г. (Ремонтные работы)	ТОО "Арх-Комплекс" г.Шымкент - 2021г.		
Н.контр.		Оспанова Г.							

Согласовано:

Взам. инв. N

Подпись и дата

Инв. N подл.

Фасад Г-А
(Ремонтные работы)

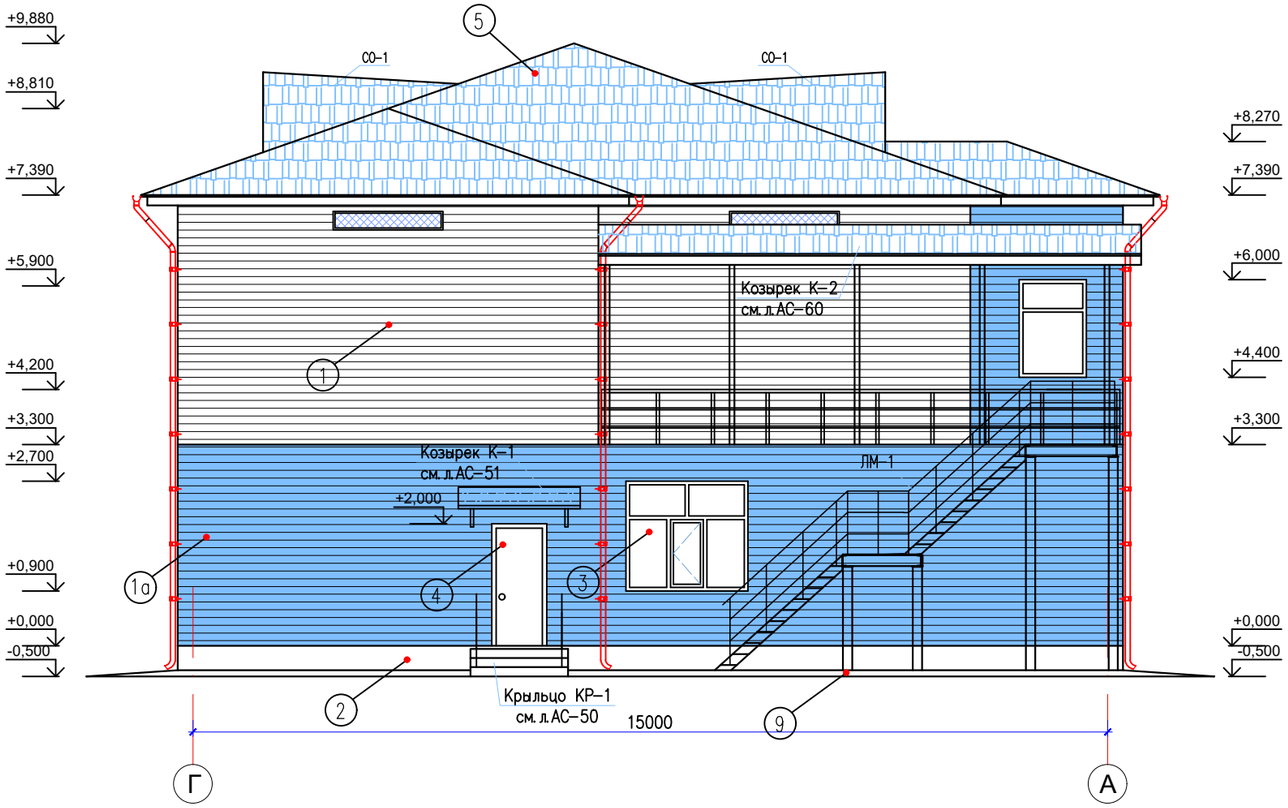

1. Цветовое решение фасада смотреть эскизный проект.

						12-2021			АС
						«Реконструкция административного здания в с. Тасшагыл Кызылкогинского района, Атырауской области»			
Изм.	Кол.	Лист	№док.	Подпись	Дата				
ГИП		Жунисбеков К.				Административное здание	Стадия	Лист	Листов
Проверил		Нышанов А.					РП	24	
Исполнил		Беркинбай Г.				Фасад Г-А. (Ремонтные работы)	ТОО "Арх-Комплекс" г.Шымкент - 2021г.		
Н.контр.		Оспанова Г.							

Согласовано:

Взам. инв. N

Подпись и дата

Инв. N подл.

Система вентилируемого фасада ВФ МП С

Узел 6.3

Вертикальный разрез примыкания к кровле

Облицовка сайдингом Lбрус

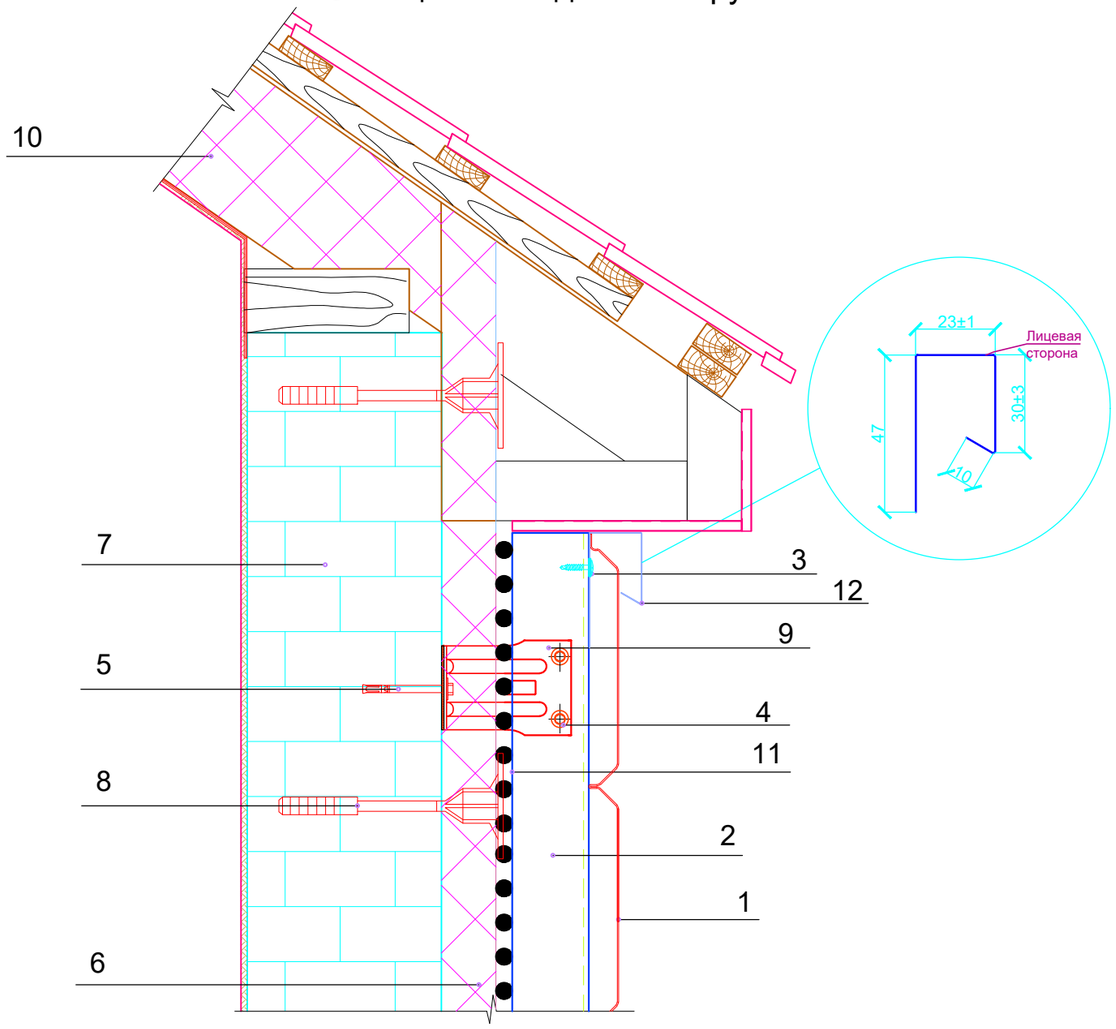

1. Сайдинг Lбрус-15х240
2. Вертикальная направляющая КПГ- 60х44х3000, КПГ-40х40х3000 (по проекту)
3. Саморез Ø4,2х16(19) с пресс-шайбой
4. Заклепка или саморез Ø4,8х28 (Ø5,5х19) с прокладкой из ЭПДМ-резины
5. Крепежный элемент (марка по проекту)
6. Теплоизоляция (по проекту)
7. Существующая стена
8. Анкер для изоляционных материалов
9. Кронштейн КК-Lх50 или ККУ-Lх80 с шайбой и паронитовой
10. Конструкция кровли (см. Альбом технических решений по Кровельной системе Металл Профиль
11. Гидро-ветрозащитная мембрана Tyvek Housewrap (по проекту
12. Планка завершающая сложная для ПЗС-30х25х3000

Система вентилируемого фасада ВФ МП С

Узел 6.2

Вертикальный разрез по цоколю.

Облицовка сайдингом Lбрус

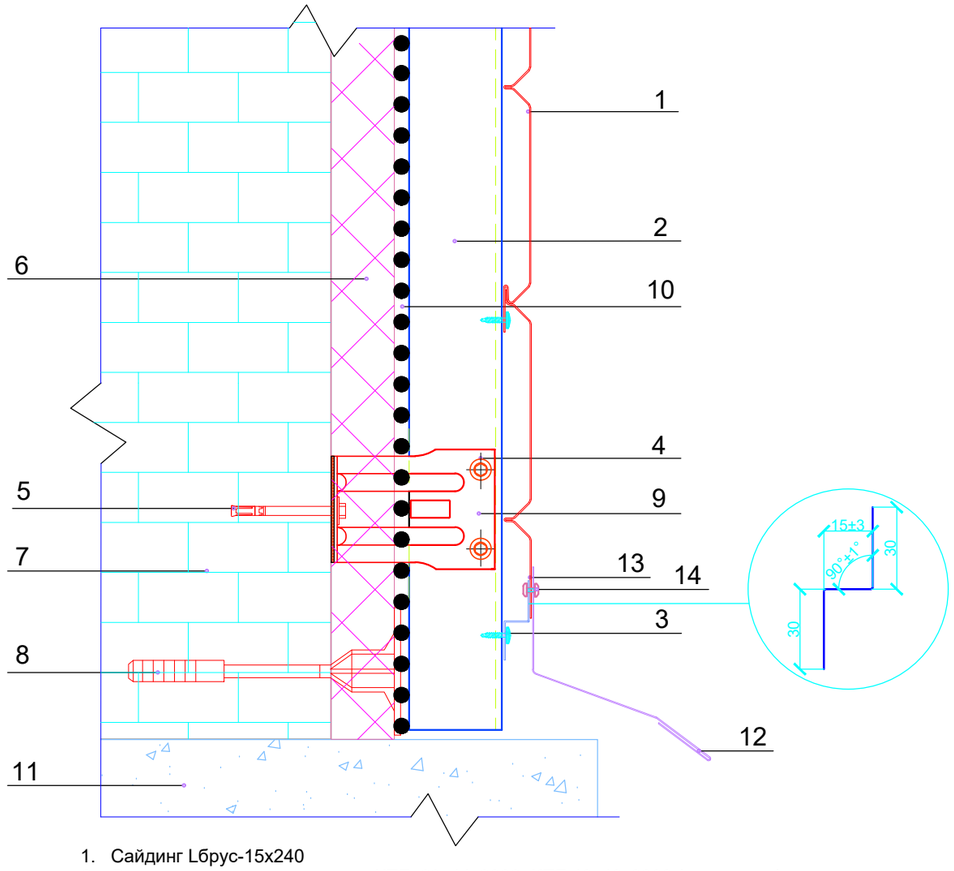

1. Сайдинг Lбрус-15х240
2. Вертикальная направляющая КПГ- 60х44х3000, КПГ-40х40х3000 (по проекту)
3. Саморез 4,2х16(19) с пресс-шайбой
4. Заклепка или саморез Ø4,8х28 (Ø5,5х19) с прокладкой из ЭПДМ-резины
5. Крепежный элемент (марка по проекту)
6. Теплоизоляция (по проекту)
7. Существующая стена
8. Анкер для изоляционных материалов
9. Кронштейн КК-Lх50 или ККУ-Lх80 с шайбой и паронитовой
10. Гидро-ветрозащитная мембрана Tyvek Housewrap (
11. Цоколь
12. Фасонный элемент цоколя
13. Планка Z-образная ПZ-32х15х3000
14. Заклепка цветная комбинированная Ø3.2х8

						12-2021			АС
						«Реконструкция административного здания в с. Тасшагыл Кызылкогинского района, Атырауской области»			
Изм.	Кол.	Лист	№док.	Подпись	Дата				
ГИП		Жунисбеков К.				Административное здание	Стадия	Лист	Листов
Проверил		Нышанов А.					РП	25	
Исполнил		Беркинбай Г.				Системы вентилируемых фасадов. (Ремонтные работы)	ТОО "Арх-Комплекс" г.Шымкент - 2021г.		
Н.контр.		Оспанова Г.							

Согласовано:

Взам. инв. N

Подпись и дата

Инв. N подл.

Система вентилируемого фасада ВФ МП С

Узел 6.4

Вертикальный разрез по окну

Облицовка сайдингом Lбрус

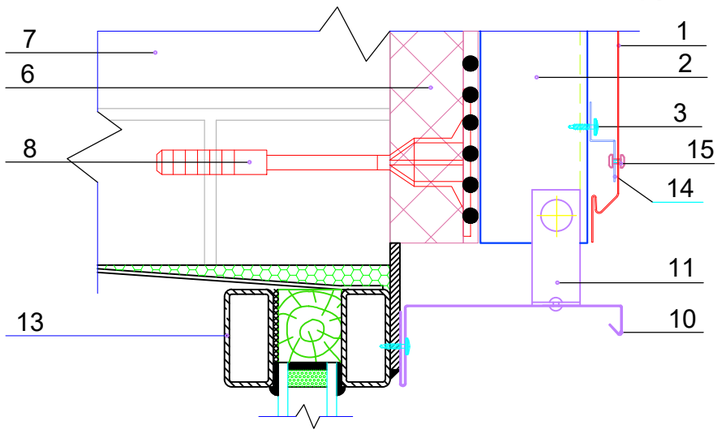

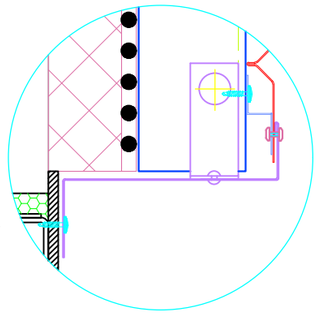

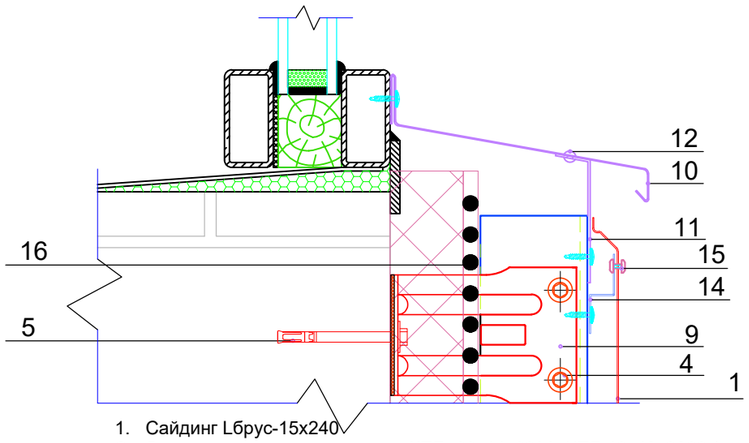

1. Сайдинг Lбрус-15х240
2. Вертикальная направляющая КПГ- 60х44х3000, КПГ-40х40х3000 (по проекту)
3. Саморез Ø4,2х(16)19 с пресс-шайбой
4. Заклепка или саморез Ø4,8х28 (Ø5,5х19) с прокладкой из ЭПДМ-резины
5. Крепежный элемент (марка по проекту)
6. Теплоизоляция (по проекту)
7. Существующая стена
8. Дюбель крепления теплоизоляции
9. Кронштейн КК-Lх50 или ККУ-Lх80 с шайбой и паронитовой прокладкой
10. Отлив оконный (оц.сталь с полимерным покрытием, t=0,55-1,2
11. Костыль (оц.сталь 40х2 мм полоса, шаг 300-500 мм)
12. Заклепка стальная
13. Оконный блок
14. Планка Z-образная ПZ-32х15х3000
15. Заклепка цветная комбинированная Ø3.2х8
16. Гидро-ветрозащитная мембрана Tyvek Housewrap (по проекту)

Согласовано:

Взам. инв. N

Подпись и дата

Инв. N подл.

Изм.	Кол.	Лист	№док.	Подпись	Дата
ГИП		Жунисбеков К.			
Проверил		Нышанов А.			
Исполнил		Беркинбай Г.			
Н.контр.		Оспанова Г.			

12-2021 АС

«Реконструкция административного здания в с. Тасшагыл Кызылкогинского района, Атырауской области»

Административное здание

Стадия	Лист	Листов
РП	26	

Системы вентилируемых фасадов. (Ремонтные работы)

ТОО "Арх-Комплекс" г.Шымкент - 2021г.

Системы вентилируемых фасадов ВФ МП

Схема установки утеплителя

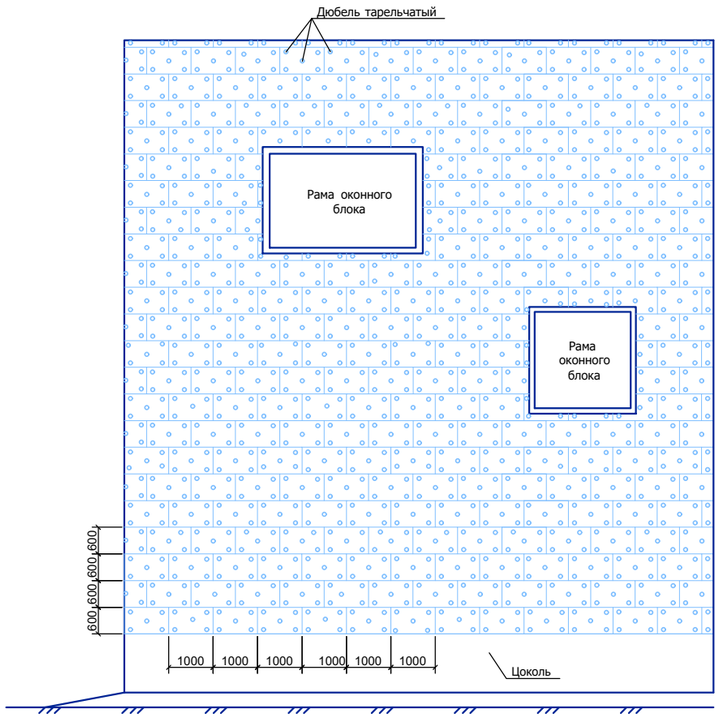

Системы вентилируемых фасадов ВФ МП

Схема крепления утеплителя на углу здания

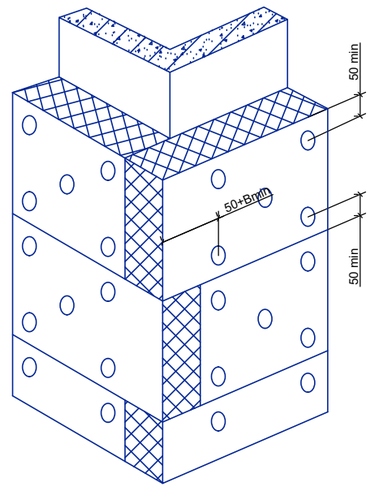

толщина утеплителя

Системы вентилируемых фасадов ВФ МП

Схема устройства короба оконного обрамления.

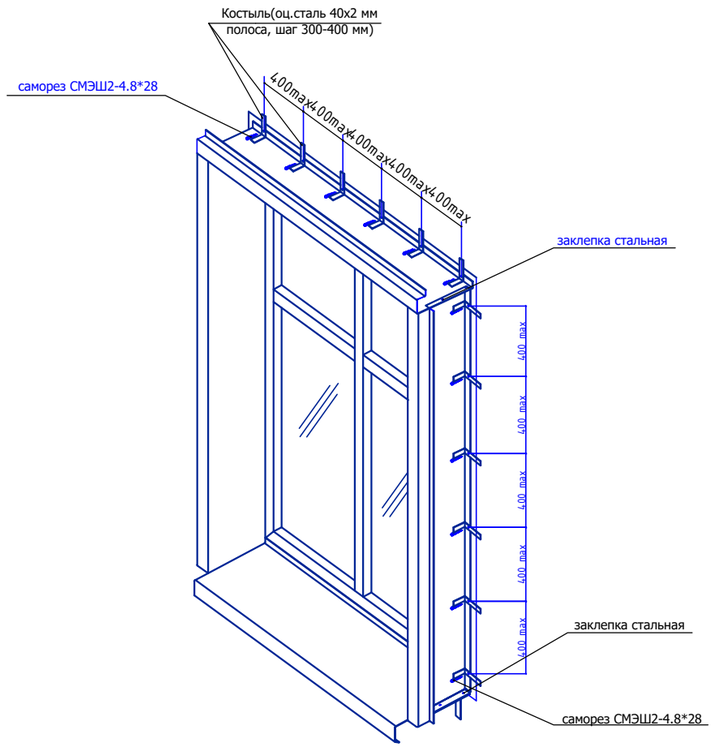

Схема крепления утеплителя рядовой плиты (минераловатные плиты)

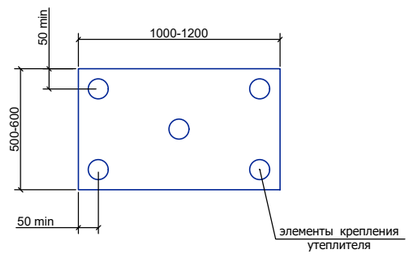

Согласовано:

Взам. инв. N

Подпись и дата

Инв. N подл.

Изм.	Кол.	Лист	№док.	Подпись	Дата
ГИП		Жунисбеков К.			
Проверил		Нышанов А.			
Исполнил		Беркинбай Г.			
Н.контр.		Оспанова Г.			

12-2021 АС

«Реконструкция административного здания в с. Тасшагыл Кызылкогинского района, Атырауской области»

Административное здание

Стадия	Лист	Листов
РП	27	

Схема установки утеплителя.
Схема устройства короба оконного обрамления.
(Ремонтные работы)

ТОО "Арх-Комплекс"
г.Шымкент - 2021г.

План на отм. +0.000
(Ремонтные работы)

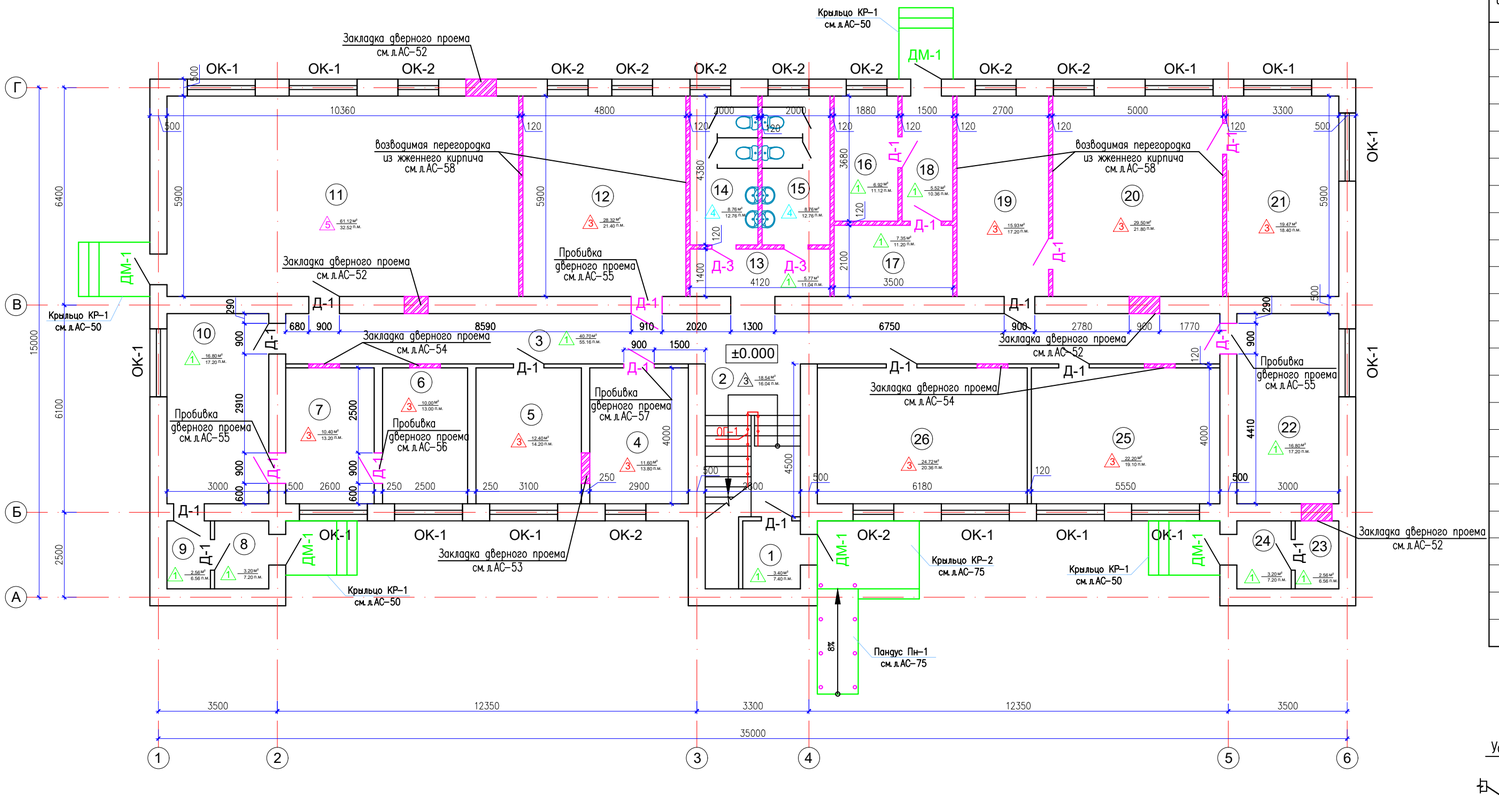

Экспликация помещений
(1-этаж)

Поме-щения	Наименование	Площадь,	Категор. поме-щения
1	Тамбур	3.40	Д
2	Лестничная клетка	17.90	Д
3	Коридор	40.70	Д
4	Кабинет главного бухгалтера	11.60	Д
5	Кабинет участковый	12.40	Д
6	Кабинет	10.00	Д
7	Кабинет	10.40	Д
8	Тамбур	3.20	Д
9	Коридор	2.56	Д
10	Коридор	16.80	Д
11	Актовый зал	61.12	Д
12	Кабинет	28.32	Д
13	Коридор	5.77	Д
14	Санузел	8.76	Д
15	Санузел	8.76	Д
16	Тепловой пункт	6.92	Д
17	Электрощитовая	7.35	Д
18	Коридор	5.52	Д
19	Приемная	15.93	Д
20	Кабинет акима	29.50	Д
21	Комната отдыха	19.47	Д
22	Гардероб	16.80	Д
23	Складское помещение	2.56	Д

Экспликация помещений
(1-этаж)

Поме-щения	Наименование	Площадь,	Категор. поме-щения
24	Складское помещение	3.20	Д
25	Кабинет главного специалиста	22.20	Д
26	Кабинет главного специалиста	24.72	Д
	Всего:	395.86	

1. Данный лист смотреть совместно с л. АС-58.
2. За условную отм. 0,000 принят уровень чистого пола помещение, что соответствует абсолютной отметке 12,66 на местности по генплану.
3. Армокирпичные перегородки из обыкновенного глиняного обожженного кирпича КРГ-р-по 250х120х88 1.4НФ/75/1,4/50/ ГОСТ 530-2012 на растворе М50, в зимних условиях со специальными добавками, повышающими сцепление раствора с кирпичом и для монолитности кладки армируются сетками СГ-2 по всей длине с шагом 675мм. по высоте кладки. Армокирпичные перегородки толщиной 120мм. Перегородки к стенам и к колоннам прикреплены шагом 1500 мм, а при длине перегородок более трех метров и к перекрытию с помощью гибких металлических креплений ИМ-1. См. на л. АС-58. На 1,2 этажах перегородки предусмотрены из обожженного пустотелого кирпича с пустотностью не более 32%.
4. Для крепления оконных и дверных блоков закладывать антисептированные деревянные пробки по 2 штуки по высоте с каждой стороны. Зазор между кладкой и коробкой проконопатить войлоком или паклей, смоченной в гипсовом растворе.

Условные обозначения

- Монтаж дверных блоков
- Монтаж оконных блоков
- Покрытие пола (монтаж)
- Плинтус (монтаж)

Изм.	Кол.	Лист	Nедок.	Подпись	Дата
ГИП		Жунисбеков К.			
Проверил		Нышанов А.			
Исполнил		Беркинбай Г.			
Н.контр.		Оспанова Г.			

12-2021 АС

«Реконструкция административного здания в с. Тасшагыл Кызылкогинского района, Атырауской области»

Административное здание

Стадия	Лист	Листов
РП	28	

План на отм. +0.000.
(Ремонтные работы)

ТОО "Арх-Комплекс"
г.Шымкент - 2021г.

Согласовано:

Взам. инв. N

Подпись и дата

Инв. N подл.

Ведомость ремонтных работ

(I-этаж)

Поз.	Обозначение	Наименование	Кол.	Масса	Примечание
		Дверные блоки в наружных стенах			
ДМ-1	ГОСТ 31173-2016	ДСН П М2 20-9	5		
		Дверные блоки внутренних стенах			
Д-1	ГОСТ 6629-88	Дверь ДГ 20-9	19		
Д-3	ГОСТ 6629-88	Дверь ДГ 20-7	2		
		Оконные блоки			
ОК-1	ГОСТ 30674-99	ОП В2 1800(h)-2000 (4М1-10-4М2-10-4М1) с 1-ым открывающ. (моск.сеткой)	13		
	ГОСТ 17280-79	Подоконник белый 34х300х2100	13		
	ГОСТ 14918-80*	Слив из оцинкованный стальи 0,7мм 250х2100мм.	13		
ОК-2	ГОСТ 30674-99	ОП В2 1800(h)-1200 (4М1-16-4М1) с 1-ым открывающ. (моск.сеткой)	10		
	ГОСТ 17280-79	Подоконник белый 34х300х1300	10		
	ГОСТ 14918-80*	Слив из оцинкованный стальи 0,7мм 250х1300мм.	10		

Экспликация полов (Ремонтные работы).

(I-этаж)

Номер помещения	Тип пола	Схема пола или тип пола по серии	Данные элементов пола (наименование, толщина, основание и др.), мм.	Площадь, м²
1	2	3	4	5
1,3,8,9,10,13,16, 17,18,22,23,24.	1	По типу детали 399 Серия 2.244-1 вып. 6. 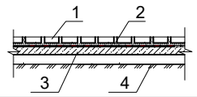	1. Керамогранитные плиты (матовые для полов) СТ РК 1954-2010. (монтаж-100%) 2. Прослойка и заполнение швов из цем.- песчаного р-ра.- 20мм. (монтаж-100%). 3. Стяжки из цементно-песчаного раствора толщ.=60мм. (монтаж-100%). 4. Существующий грунт основания уплотненный щебнем.	114.78 м²
			Монтаж сапожка из керамогрантиных плит	168.20 п.м.
2.	2	По типу детали 399 Серия 2.244-1 вып. 6. 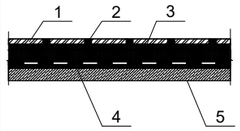	1. Керамогранитные плиты (матовые для полов) СТ РК 1954-2010. (монтаж-100%) 2. Прослойка и заполнение швов из цем.- песчаного р-ра.- 15мм.(монтаж-100%) 3. Выравнивающая полимерцементная стяжка из легкого бетона (=1300- 1400 кг/м3) М75- 20мм. (сущ.) 4. Подстилающий слой; Бетон класса В 7,5- 20мм. (сущ.) 5. Существующий грунт основания уплотненный щебнем.	7.80 м² (площадка) 15.0 м² (ступени)
			Монтаж сапожка из керамогрантиных плит	16,04 п.м.
4,5,6,7,12,19, 20,21,25,26.	3	По типу детали 529 Серия 2.244-1. вып. 6. 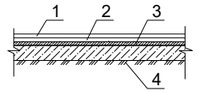	1. Линолеум "TARKET" ГОСТ 7251-77 на теплоизолирующей подоснове толщиной - 3.6мм (монтаж-100%) 2. Прослойка из клеящей мастики. (монтаж-100%) 3. Подстилающий слой бетон класса В7,5- 80 мм. (монтаж-100%) 4. Существующий грунт основания уплотненный щебнем.	184.54 м²
			Монтаж плинтусов из ПВХ	172.46 п.м.
14,15.	4	По типу детали 399 Серия 2.244-1 вып. 6. 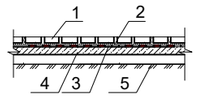	1. Керамическая плитка ГОСТ 6787-2001 - 6мм. монтаж-100%. 2. Прослойка и заполнение швов из цем.- песчаного р-ра.- 20мм. монтаж-100%. 3. Гидроизоляционный слой- 5мм. монтаж-100%. 4. Стяжки из цементно-песчаного раствора толщ.=60мм. монтаж-100%. 5. Существующий грунт основания уплотненный щебнем.	17.52 м²
			Сапожок из керамической	25.52 п.м.
11.	5	Узел 109 Серия 2.244-1 вып. 6. 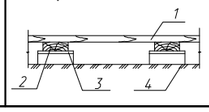	1. Доски, ГОСТ 8242-88 -35мм.2. монтаж- 100%. 2. Лага 100х50 (пролет лаг 1000мм).монтаж- 100%. 3. Кирпичный столбик на цементно-песчаном растворе.монтаж- 100%. 4. Существующий грунт основания уплотненный щебнем.	61.12 м²
			Установка поливинилхлоридных плинтусов	32.52 п.м.

Примечание:
Все дощатых полов покрасить масляной краской за 2 раза – 61,12м2

Изм.	Кол.	Лист	№док.	Подпись	Дата
ГИП		Жунисбеков К.			
Проверил		Нышанов А.			
Исполнил		Беркинбай Г.			
Н.контр.		Оспанова Г.			

12-2021 АС

«Реконструкция административного здания в с. Тасшагыл Кызылкогинского района, Атырауской области»

Административное здание

Стадия	Лист	Листов
РП	29	

Экспликация полов I-го этажа. Ведомость ремонтных работ I-го этажа. (Ремонтные работы)

ТОО "Арх-Комплекс" г.Шымкент - 2021г.

Согласовано:

Взам. инв. N

Подпись и дата

Инв. N подл.

Экспликация помещений		Ведомость отделки помещений (внутренних)							
		Стены или перегородки						Потолок	
Номер по плану	Наименование	Улучшенная штукатурка внутренних стен–100% толщ–20мм Площадь, м2	Штукатурка внутренних стен–100% толщ–20мм Площадь, м2	Выравнивающий слой "Алинекс". толщ–3мм Площадь, м2	Улучшенная Водоэмульсион–ная покраска Площадь, м2	Устройство керамических плит стен с клей СТ РК 1168–2006 Н=1,80м Площадь, м2	Масляная окраска стен за 2 раза Н=1,80м Площадь, м2	Устройства подвесного потолка из гипсокартона затирка Алинекс водоэм–я краска за 2 раза Площадь, м2	Затирка Алинексом и водоэмульсион –ная краска за 2 раза Площадь, м2
1	Тамбур	14,16	—	14,16	5,66	—	8,50	3.40	—
2	Лестничная клетка	46,32	—	46,32	18,53	—	27,79	—	17.90
3	Коридор	146,55	—	146,55	58,62	—	87,93	40.70	—
4	Кабинет главного бухгалтера	37,44	—	37,44	37,44	—	—	11.60	—
5	Кабинет участковый	35,40	—	35,40	35,40	—	—	12.40	—
6	Кабинет	33,60	—	33,60	33,60	—	—	10.00	—
7	Кабинет	36,24	—	36,24	36,24	—	—	10.40	—
8	Тамбур	18,0	—	18,0	7,20	—	10,80	3.20	—
9	Коридор	16,08	—	16,08	6,43	—	9,65	2.56	—
10	Коридор	43,86	—	43,86	17,54	—	26,32	16.80	—
11	Актовый зал	84,60	—	84,60	84,60	—	—	61.12	—
12	Кабинет	58,08	—	58,08	58,08	—	—	28.32	—
13	Коридор	27,59	—	27,59	11,04	—	16,55	5.77	—
14	Санузел	13,89	20,83	13,89	13,89	20,83	—	8.76	—
15	Санузел	13,89	20,83	13,89	13,89	20,83	—	8.76	—
16	Тепловой пункт	29,40	—	29,40	29,40	—	—	6.92	—
17	Электрощитовая	31,80	—	31,80	31,80	—	—	7.35	—
18	Коридор	25,68	—	25,68	10,27	—	15,41	5.52	—
19	Приемная	45,84	—	45,84	45,84	—	—	15.93	—
20	Кабинет акима	56,04	—	56,04	56,04	—	—	29.50	—
21	Комната отдыха	46,20	—	46,20	46,20	—	—	19.47	—
22	Гардероб	45,90	—	45,90	18,36	—	27,54	16.80	—
23	Складское помещение	16,08	—	16,08	16,08	—	—	2.56	—
24	Складское помещение	18,0	—	18,0	18,0	—	—	3.20	—
25	Кабинет главного специалиста	51,18	—	51,18	51,18	—	—	22.20	—
26	Кабинет главного специалиста	53,52	—	53,52	53,52	—	—	24.72	—
	Всего:	1045.34	41.66	1045.34	814.85	41.66	230.49	377.96	17.90

Откосы оконных и дверных проемов:
Улучшенная штукатурка цементно–песчанным раствором толщ.20мм – 120,20м2
Шпатлевка "Алинекс" с грунтовкой толщ.2мм – 120,20м2
Улучшенная Водоэмульсионная покраска – 120,20м2

Согласовано:

Взам. инв. N

Подпись и дата

Инв. N подл.

Изм.	Кол.	Лист	№док.	Подпись	Дата
ГИП		Жунисбеков К.			
Проверил		Нышанов А.			
Исполнил		Беркинбай Г.			
Н.контр.		Оспанова Г.			

12-2021 АС

«Реконструкция административного здания в с. Тасшагыл Кызылкогинского района, Атырауской области»

Административное здание

Стадия	Лист	Листов
РП	30	

Ведомость отделки помещений I-го этажа. (Ремонтные работы)

ТОО "Арх-Комплекс" г.Шымкент - 2021г.

План на отм. +3.300
(Ремонтные работы)

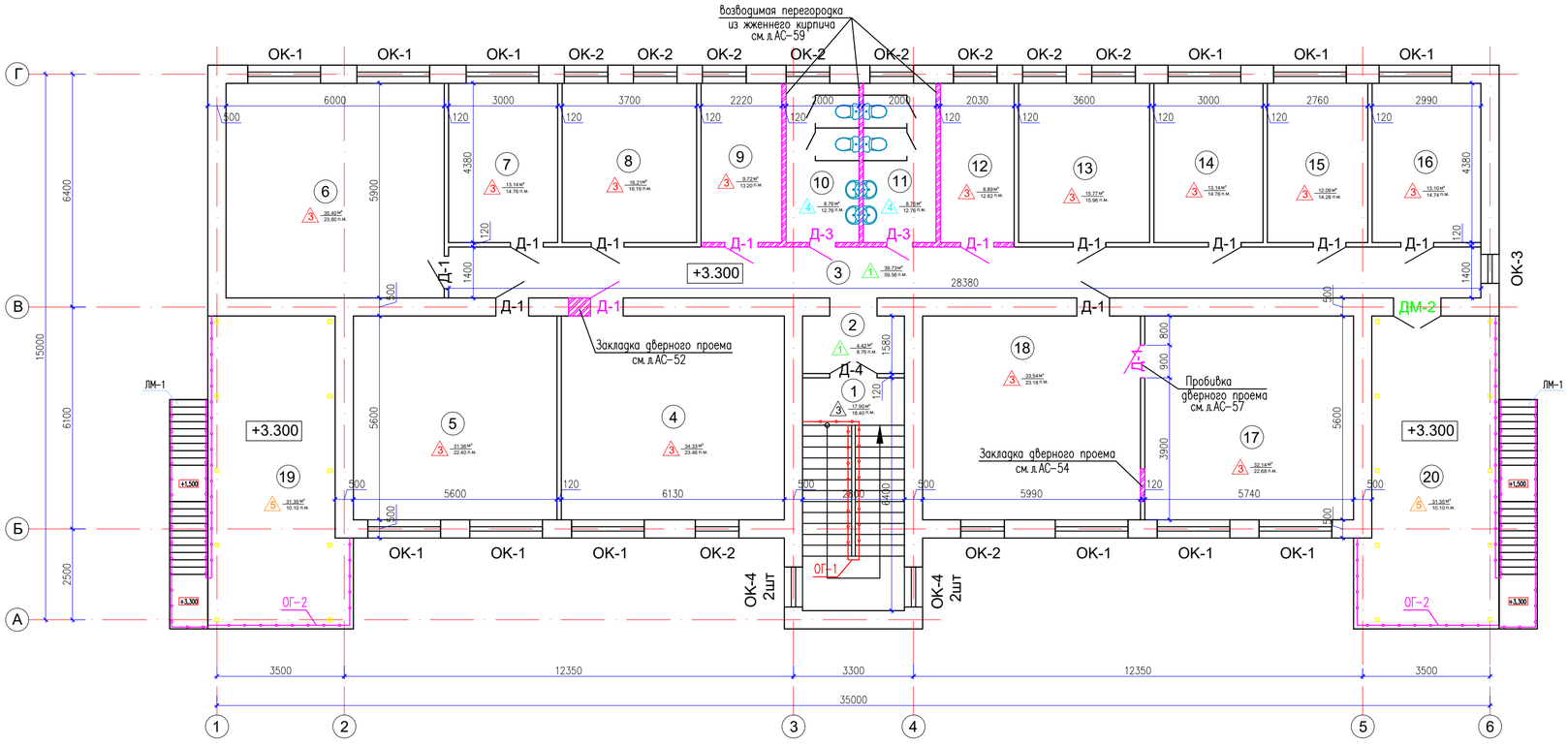

Экспликация помещений
(2-этаж)

Поме-щения	Наименование	Площадь	Категор. поме-щения
1	Лестничная клетка	17.90	Д
2	Коридор	4.42	Д
3	Коридор	39.73	Д
4	Кабинет	34.33	Д
5	Архив	31.36	Д
6	Кабинет	35.40	Д
7	Кабинет	13.14	Д
8	Кабинет	16.21	Д
9	Кабинет	9.72	Д
10	Санузел	8.76	Д
11	Санузел	8.76	Д
12	Кабинет	8.89	Д
13	Кабинет	15.77	Д
14	Кабинет хозяйственной части	13.14	Д
15	Кабинет медиации	12.09	Д
16	Кабинет медиатора	13.10	Д
17	Кабинет	32.14	Д
18	Кабинет	33.54	Д
19	Площадка	31.35	Д
20	Площадка	31.35	Д
	Всего:	411.10	

1. Данный лист смотреть совместно с л. АС-59.
2. Армокирпичные перегородки из обыкновенного глиняного обожженного кирпича КРГ-р-по 250х120х88 1.4НФ/75/1.4/50/ ГОСТ 530-2012 на растворе М50, в зимних условиях со специальными добавками, повышающими сцепление раствора с кирпичом и для монолитности кладки армируются сетками СГ-2 по всей длине с шагом 675мм. по высоте кладки. Армокирпичные перегородки толщиной 120мм. Перегородки к стенам и к колоннам прикреплены шагом 1500 мм, а при длине перегородок более трех метров и к перекрытию с помощью гибких металлических креплений ИМ-1. См. на л. АС-59. На 1,2 этажах перегородки предусмотрены из обожженого пустотелого кирпича с пустотностью не более 32%.
3. Для крепления оконных и дверных блоков закладывать антисептированные деревянные пробки по 2 штуки по высоте с каждой стороны. Зазор между кладкой и коробкой проконапатить войлоком или паклей, смоченной в гипсовом растворе.

Изм.	Кол.	Лист	№док.	Подпись	Дата
ГИП		Жунисбеков К.			
Проверил		Нышанов А.			
Исполнил		Беркинбай Г.			
Н.контр.		Оспанова Г.			

12-2021 АС

«Реконструкция административного здания в с. Тасшагыл Кызылкогинского района, Атырауской области»

Административное здание

Стадия	Лист	Листов
РП	31	

План на отм. +3.300.
(Ремонтные работы)

ТОО "Арх-Комплекс"
г.Шымкент - 2021г.

Согласовано:

Взам. инв. N

Подпись и дата

Инв. N подл.

Ведомость ремонтных работ

(II-этаж)

Поз.	Обозначение	Наименование	Кол.	Масса	Примечание
		Дверные блоки в наружных стенах			
ДМ-2	ГОСТ 31173-2016	ДСН ДП М2 24-13	1		
		Дверные блоки внутренних стенах			
Д-1	ГОСТ 6629-88	Дверь ДГ 20-9	13		
Д-3	ГОСТ 6629-88	Дверь ДГ 20-7	2		
Д-4	ГОСТ 6629-88	Дверь ДГ 21-13	1		
		Оконные блоки			
ОК-1	ГОСТ 30674-99	ОП В2 1800(h)-2000 (4М1-10-4М2-10-4М1) с 1-ым открывающ. (моск.сеткой)	12		
	ГОСТ 17280-79	Подоконник белый 34х300х2100	12		
	ГОСТ 14918-80*	Слив из оцинкованный стальи 0,7мм 250х2100мм.	12		
ОК-2	ГОСТ 30674-99	ОП В2 1800(h)-1200 (4М1-16-4М1) с 1-ым открывающ. (моск.сеткой)	10		
	ГОСТ 17280-79	Подоконник белый 34х300х1300	10		
	ГОСТ 14918-80*	Слив из оцинкованный стальи 0,7мм 250х1300мм.	10		
ОК-3	ГОСТ 30674-99	ОП В2 1700(h)-800 (4М1-16-4М1) с 1-ым открывающ. (моск.сеткой)	1		
	ГОСТ 17280-79	Подоконник белый 34х300х900	1		
	ГОСТ 14918-80*	Слив из оцинкованный стальи 0,7мм 250х900мм.	1		
ОК-4	ГОСТ 30674-99	ОП В2 1600(h)-1100 (4М1-16-4М1) с 1-ым открывающ. (моск.сеткой)	4		
	ГОСТ 17280-79	Подоконник белый 34х300х1200	4		
	ГОСТ 14918-80*	Слив из оцинкованный стальи 0,7мм 250х1200мм.	4		

Экспликация полов (Ремонтные работы).

(I-этаж)

Номер помещения	Тип пола	Схема пола или тип пола по серии	Данные элементов пола (наименование, толщина, основание и др.), мм.	Площадь, м²
1	2	3	4	5
2,3.	1	По типу детали 399 Серия 2.244-1 вып. 6. 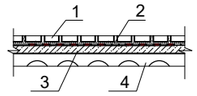	1. Керамогранитные плиты (матовые для полов) СТ РК 1954-2010. (монтаж-100%) 2. Прослойка и заполнение швов из цем.- песчаного р-ра.- 20мм. (монтаж-100%). 3. Стяжки из цементно-песчаного раствора толщ.=60мм. (монтаж-100%). 4. Железобетонные плиты перекрытия.	44.15 м²
			Монтаж сапожка из керамогрантиных плит	68.32 п.м.
1.	2	По типу детали 399 Серия 2.244-1 вып. 6. 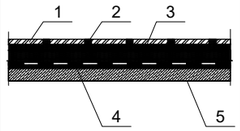	1. Керамогранитные плиты (матовые для полов) СТ РК 1954-2010. (монтаж-100%) 2. Прослойка и заполнение швов из цем.- песчаного р-ра.- 15мм.(монтаж-100%) 3. Выравнивающая полимерцементная стяжка из легкого бетона (=1300- 1400 кг/м3) М75- 20мм. (сущ.) 4. Подстилающий слой; Бетон класса В 7,5- 20мм. (сущ.) 5. Существующий грунт основания уплотненный щебнем.	7.80 м² (площадка) 15.0 м² (ступени)
			Монтаж сапожка из керамогрантиных плит	18.40 п.м.
4,5,6,7,8,9, 12,13,14,15, 16,17,18.	3	По типу детали 529 Серия 2.244-1. вып. 6. 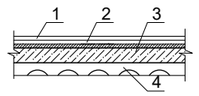	1. Линолеум "TARKET" ГОСТ 7251-77 на теплоизолирующей подоснове толщиной - 3.6мм (монтаж-100%) 2. Прослойка из клеящей мастики. (монтаж-100%) 3. Стяжки из цементно-песчаного раствора толщ.=60мм. (монтаж-100%). 4. Железобетонные плиты перекрытия.	268.83 м²
			Монтаж плинтусов из ПВХ	232.20 п.м.
10,11.	4	По типу детали 399 Серия 2.244-1. выпуск 6 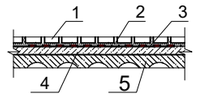	1. Керамическая плитка ГОСТ 6787-2001- 6мм. (монтаж-100%). 2. Прослойка и заполнение швов из цем.- песчаного р-ра.- 20мм. (монтаж-100%). 3. Гидроизоляционный слой- 5мм. (монтаж-100%). 4. Стяжка из цементно-песчаного раствора толщ.=60мм (монтаж -100%). 5. Железобетонные плиты перекрытия (сущ.).	17.52 м²
			Монтаж сапожка из керамогрантиных плит	25.52 п.м.
19,20.	5	По типу детали 399 Серия 2.244-1. выпуск 6 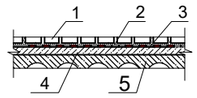	1. Керамогранитные плиты (матовые для полов) СТ РК 1954-2010. (монтаж-100%) 2. Прослойка и заполнение швов из цем.- песчаного р-ра.- 20мм. (монтаж-100%). 3. Гидроизоляционный слой- 5мм. (монтаж-100%). 4. Стяжка из цементно-песчаного раствора толщ.=60мм (монтаж -100%). 5. Железобетонные плиты перекрытия (сущ.).	62.70 м²
			Монтаж сапожка из керамогрантиных плит	20.20 п.м.

Согласовано:

Взам. инв. N

Подпись и дата

Инв. N подл.

Изм.	Кол.	Лист	№док.	Подпись	Дата
ГИП		Жунисбеков К.			
Проверил		Нышанов А.			
Исполнил		Беркинбай Г.			
Н.контр.		Оспанова Г.			

12-2021 АС

«Реконструкция административного здания в с. Тасшагыл Кызылкогинского района, Атырауской области»

Стадия	Лист	Листов
РП	32	

Административное здание

Экспликация полов II-го этажа. Ведомость ремонтных работ II-го этажа. (Ремонтные работы)

ТОО "Арх-Комплекс" г.Шымкент - 2021г.

Экспликация помещений		Ведомость отделки помещений (внутренних)						
		Стены или перегородки						Потолок
Номер по плану	Наименование	Улучшенная штукатурка внутренних стен–100% толщ–20мм Площадь, м2	Штукатурка внутренних стен–100% толщ–20мм Площадь, м2	Выравнивающий слой "Алинекс". толщ–3мм Площадь, м2	Улучшенная Водоэмульсион–ная покраска Площадь, м2	Устройство керамических плит стен с клей СТ РК 1168–2006 Н=1,80м Площадь, м2	Масляная окраска стен за 2 раза Н=1,80м Площадь, м2	Устройства подвесного потолка из гипсокартона затирка Алинекс водоэм–я краска за 2 раза Площадь, м2
1	Лестничная клетка	45,43	—	45,43	18,17	—	27,26	17.90
2	Коридор	20,82	—	20,82	8,33	—	12,49	4.42
3	Коридор	149,87	—	149,87	59,95	—	89,92	39.73
4	Кабинет	62,82	—	62,82	62,82	—	—	34.33
5	Архив	58,20	—	58,20	58,20	—	—	31.36
6	Кабинет	62,40	—	62,40	62,40	—	—	35.40
7	Кабинет	38,88	—	38,88	38,88	—	—	13.14
8	Кабинет	42,36	—	42,36	42,36	—	—	16.21
9	Кабинет	35,64	—	35,64	35,64	—	—	9.72
10	Санузел	13,89	20,83	13,89	13,89	20,83	—	8.76
11	Санузел	13,89	20,83	13,89	13,89	20,83	—	8.76
12	Кабинет	34,50	—	34,50	34,50	—	—	8.89
13	Кабинет	41,76	—	41,76	41,76	—	—	15.77
14	Кабинет хозяйственной части	38,88	—	38,88	38,88	—	—	13.14
15	Кабинет медиации	37,44	—	37,44	37,44	—	—	12.09
16	Кабинет медиатора	38,82	—	38,82	38,82	—	—	13.10
17	Кабинет	59,04	—	59,04	59,04	—	—	32.14
18	Кабинет	61,98	—	61,98	61,98	—	—	33.54
	Всего:	856.62	41.66	856.62	726.95	41.66	129.67	348.40

Откосы оконных и дверных проемов:
Улучшенная штукатурка цементно–песчанным раствором толщ.20мм – 83,0м2
Шпатлевка "Алинекс" с грунтовкой толщ.2мм – 83,0м2
Улучшенная Водоэмульсионная покраска – 83,0м2

Согласовано:

Взам. инв. N

Подпись и дата

Инв. N подл.

Изм.	Кол.	Лист	№док.	Подпись	Дата
ГИП		Жунисбеков К			
Проверил		Нышанов А.			
Исполнил		Беркинбай Г.			
Н.контр.		Оспанова Г.			

12-2021 АС

«Реконструкция административного здания в с. Тасшагыл Кызылкогинского района, Атырауской области»

Административное здание

Стадия	Лист	Листов
РП	33	

Ведомость отделки помещений II-го этажа. (Ремонтные работы)

ТОО "Арх-Комплекс" г.Шымкент - 2021г.

Оконный блок ОК-1

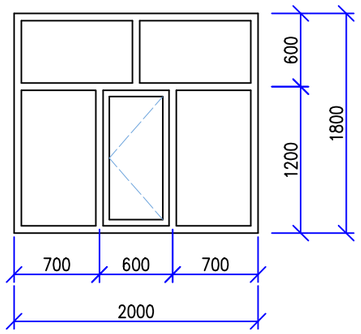

Оконный блок ОК-2

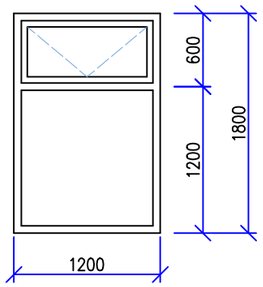

Оконный блок ОК-3

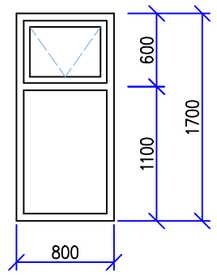

Оконный блок ОК-4

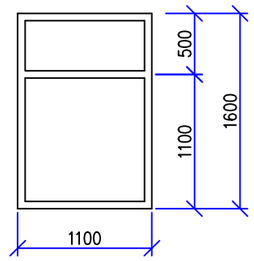

Согласовано:

Взам. инв. N

Подпись и дата

Инв. N подл.

						12-2021		АС
						«Реконструкция административного здания в с. Тасшагыл Кызылкогинского района, Атырауской области»		
Изм.	Кол.	Лист	№док.	Подпись	Дата			
ГИП		Жунисбеков К.				Административное здание	Стадия	Лист	Листов
Проверил		Нышанов А.					РП	34	
Исполнил		Беркинбай Г.				Оконных блоков. (Ремонтные работы)	ТОО "Арх-Комплекс" г.Шымкент - 2021г.		
Н.контр.		Оспанова Г.							

Разрез 1-1.
(Ремонтные работы)

Металлочерепица типа "Монтеррей"
ТУ 640-666-82 ЗАО-01-2001 (Монтаж)
Обрешетка из доски 100х32 (h) шаг350 (Монтаж)
Гидроизоляционная прокладка ТАК (Монтаж)
Стропильная нога из доски 50х150(h) шаг-1000 (Монтаж)
Стяжка из цементно-песчанного раствора М50 по сетка 5Вр1100/100 - 20 мм (Монтаж)
Утеплитель - Теплоизоляция ISOVER OL-P P=75-90кг/м3 толщиной =150мм -(Монтаж)
Пароизоляция URSA SEKO 500-2 слоя на горячей битумной мастике (Монтаж)
Железобетонная плита перекрытия - 220 мм

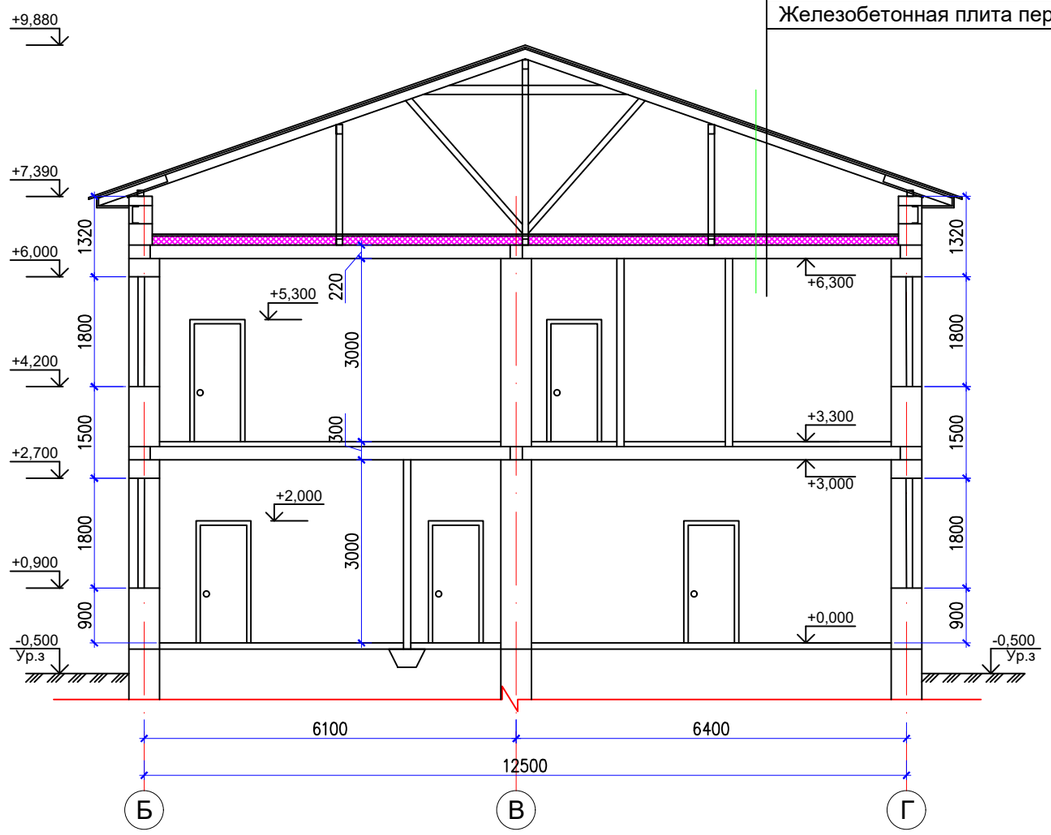

Согласовано:

Взам. инв. N

Подпись и дата

Инв. N подл.

Изм.	Кол.	Лист	№док.	Подпись	Дата
ГИП		Жунисбеков К.			
Проверил		Нышанов А.			
Исполнил		Беркинбай Г.			
Н.контр.		Оспанова Г.			

12-2021 АС

«Реконструкция административного здания в с. Тасшагыл Кызылкогинского района, Атырауской области»

Административное здание

Стадия	Лист	Листов
РП	35	

Разрез 1-1.
(Ремонтные работы)

ТОО "Арх-Комплекс"
г.Шымкент - 2021г.

План чердака.
(Ремонтные работы)

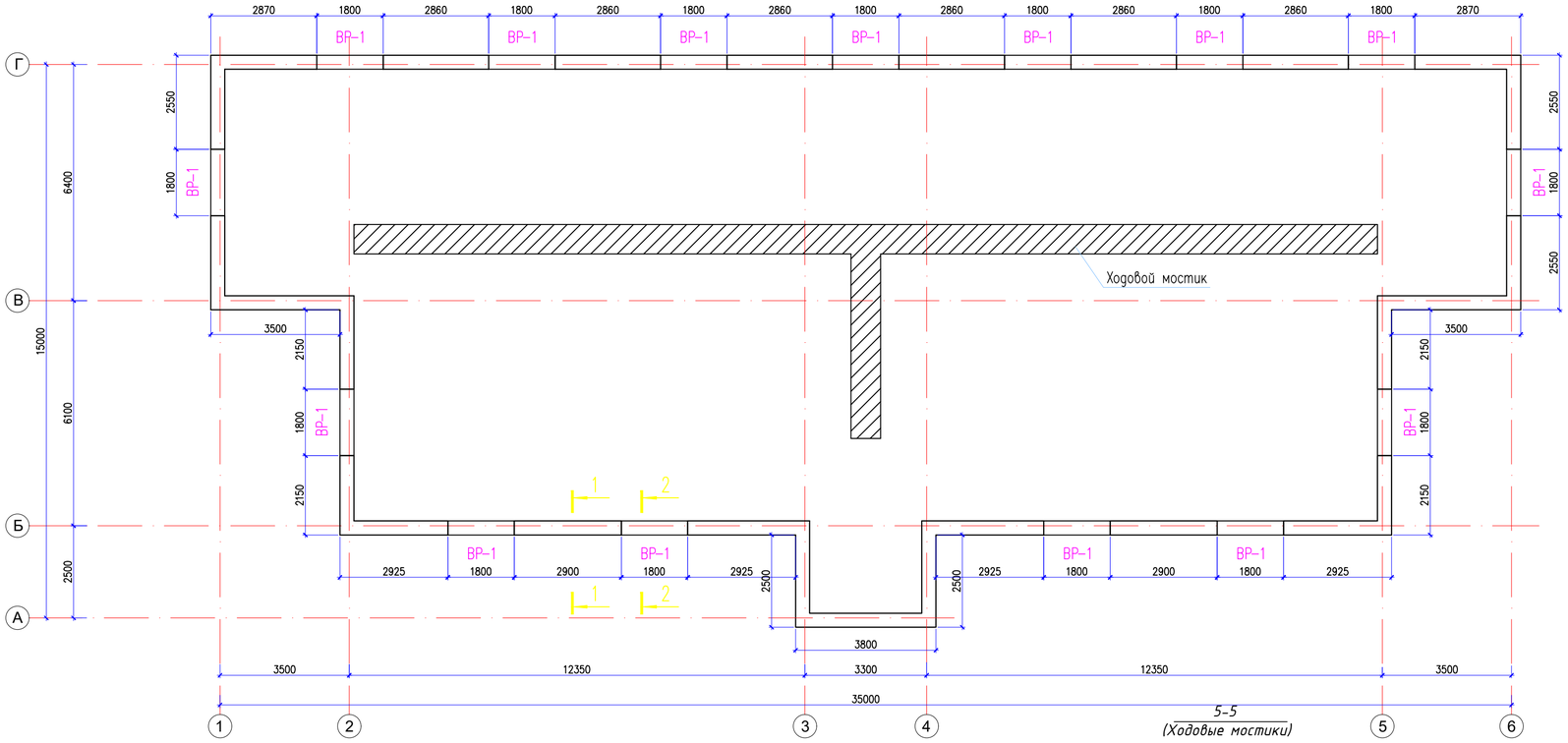

Поз.	Обозначение	Наименование	Кол.	Масса ед.,кг.	Приме-чание
		Вентиляционная решетка ВР-1	15		
1	ГОСТ 8509-93	∟ 20х3, L=1800мм	2	1.60	3.20
2	ГОСТ 8509-93	∟ 20х3, L=290мм	2	0,26	0.52
3	ГОСТ 103-87	— 3х100, L=100мм	2	0,24	0.48
4	ГОСТ 5336-80	Сетка N35 м2	0,54	2.44	1.32
5	ГОСТ 34028-2016	Ø6А240, L=4200мм	1	0.93	0.93
	на 1пог.м.	Ходовые мостики	33		
1	ГОСТ 8486-86*Е	Стойка 50х60 L=1200	4	0.0036	м3
2	ГОСТ 8486-86*Е	Перила 50х60 L=1000	2	0,003	м3
3	ГОСТ 8486-86*Е	Доска б=0,29мм м2		0,88	м2
4	ГОСТ 8486-86*Е	Прогон 50х60 L=1000	2	0,003	м3

Сечение А-А

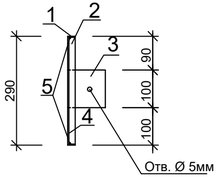

Вентиляционная решетка

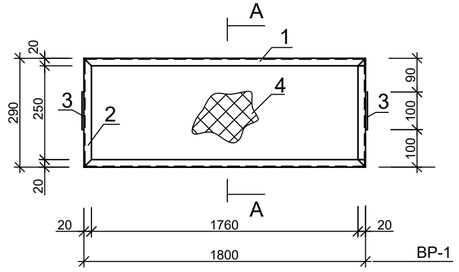

5-5
(Ходовые мостики)

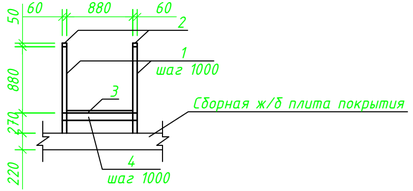

Изм.	Кол.	Лист	№док.	Подпись	Дата	12-2021 АС
						«Реконструкция административного здания в с. Тасшагыл Кызылкогинского района, Атырауской области»
ГИП		Жунисбеков К.				Административное здание — Стадия: РП; Лист: 36; Листов:
Проверил		Нышанов А.				
Исполнил		Беркинбай Г.				План чердака. (Ремонтные работы) — ТОО "Арх-Комплекс" г.Шымкент - 2021г.
Н.контр.		Оспанова Г.				

Согласовано:

Взам. инв. N

Подпись и дата

Инв. N подл.

1 - 1

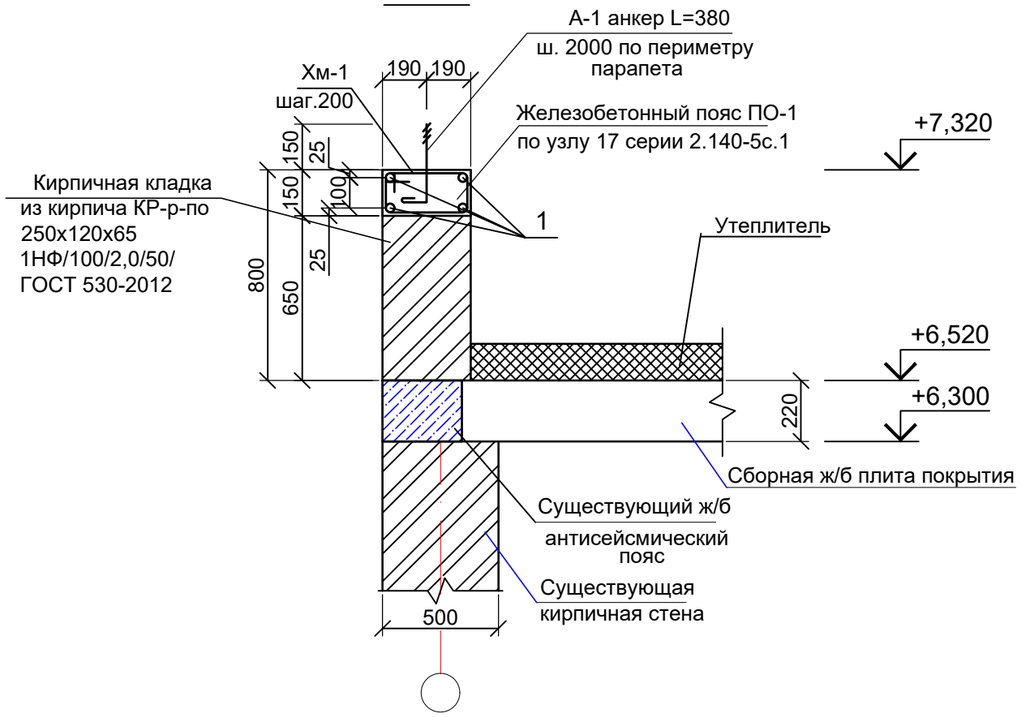

2 - 2

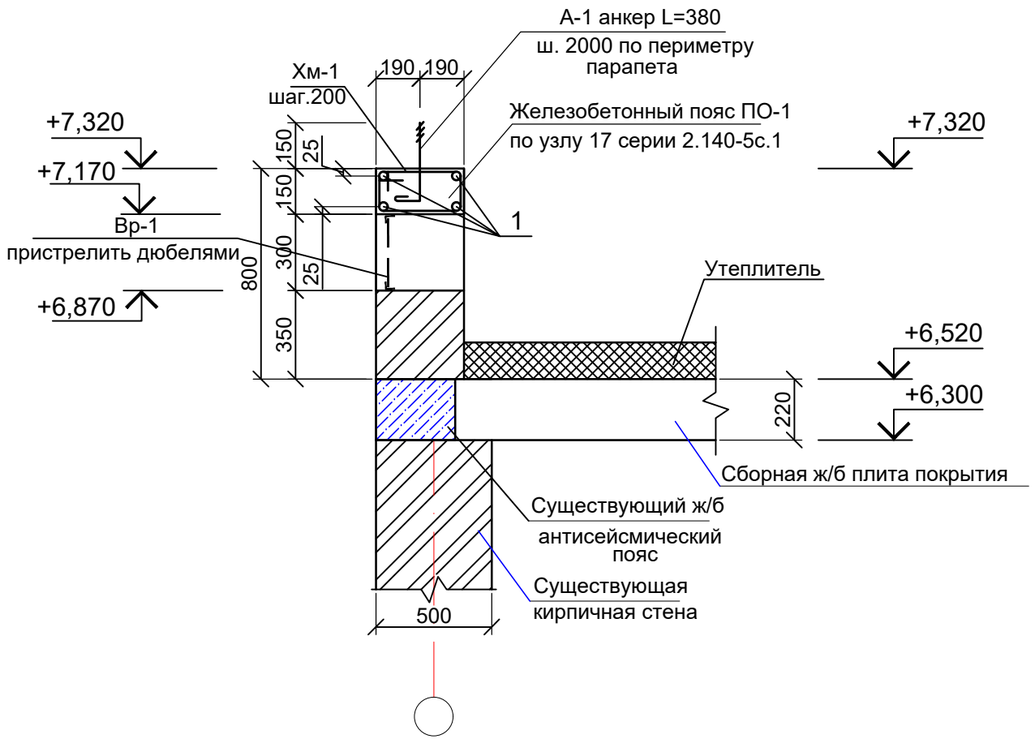

Спецификация элементов

Поз.	Обозначение	Наименование	Кол.	Масса ед., кг.	Примечание
		Железобетонный пояс ПО-1			
1	ГОСТ 34028-2016	ø12 А400 м.п.	400	0.89	356,0
Хм-1	ГОСТ 34028-2016	ø8 А240 L=1090	500	0.43	215,0
А-1	ГОСТ 34028-2016	ø12 А400 L=380	50	0.34	17,0
1	ГОСТ 5915-70*	Гайка М10	50	0,0114	0,57кг
2	ГОСТ 11371-78*	Шайба М10	50	0,0041	0,205кг
	ГОСТ 530-2012	КР-р-по 1НФ/100/2,0/50/ м3	21,60		
		Материалы:			
		Бетон кл.В12,5 м3	5,70		

Анкер А-1

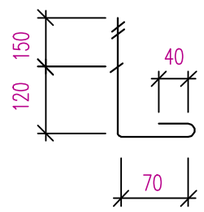

1. Данный лист см. совместно с л. АС-36.

						12-2021		АС
						«Реконструкция административного здания в с. Тасшагыл Кызылкогинского района, Атырауской области»		
Изм.	Кол.	Лист	№док.	Подпись	Дата			
ГИП		Жунисбеков К.				Административное здание	Стадия	Лист	Листов
Проверил		Нышанов А.					РП	37	
Исполнил		Беркинбай Г.				Сечение 1-1,2-2. Анкер А-1. (Ремонтные работы)	ТОО "Арх-Комплекс" г.Шымкент - 2021г.		
Н.контр.		Оспанова Г.							

Согласовано:

Взам. инв. N

Подпись и дата

Инв. N подл.

План кровли.
(Ремонтные работы)

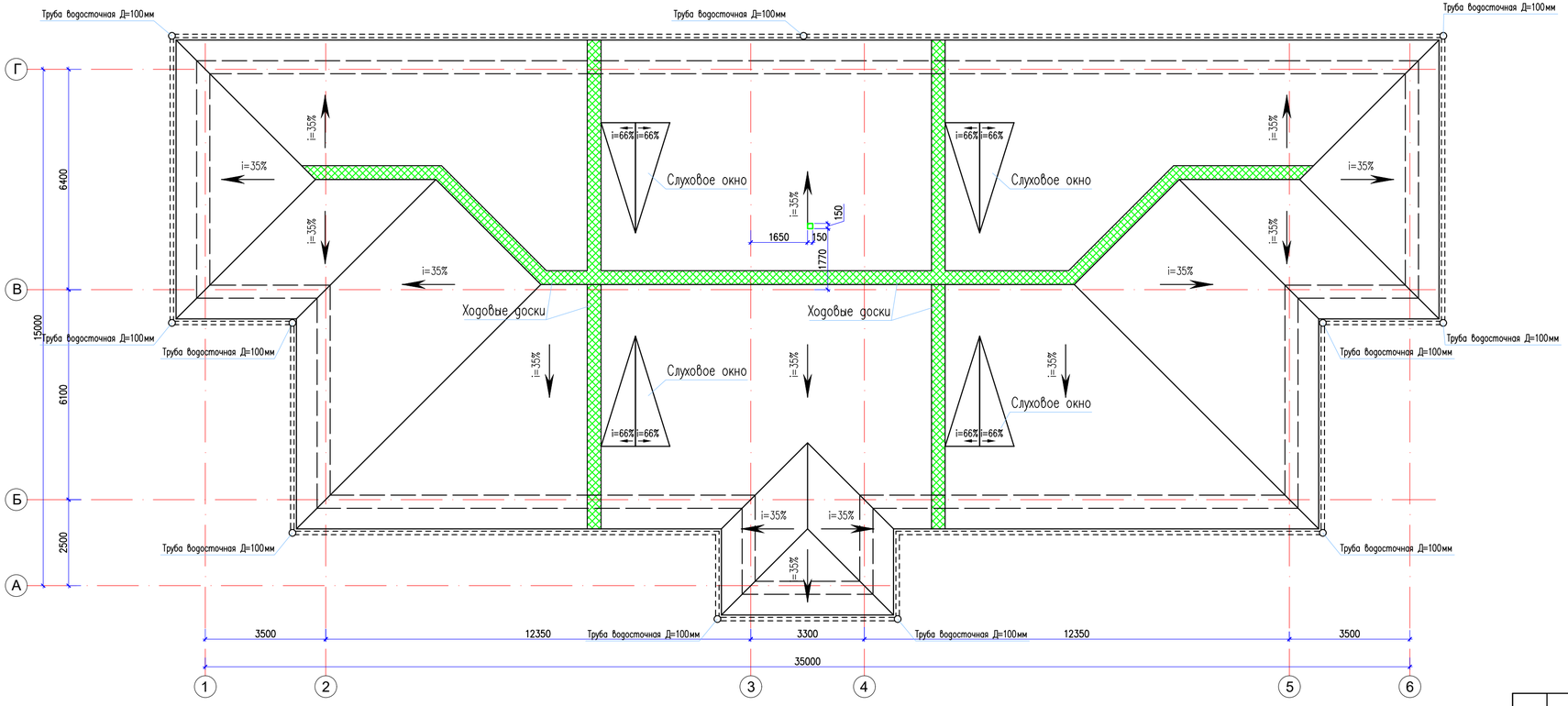

1. Все работы по устройству кровли вести в соответствии с требованиями СП РК 3.02-137-2013 "Крыши и кровли", СП РК 1.03-106-2012 "Охрана труда и техника безопасности в строительстве", СП РК 5.03-107-2013 "Несущие и ограждающие конструкции", СП РК 2.02-101-2014 "Пожарная безопасность зданий и сооружений".
2. Деревянные элементы кровли выполнять из древесины хвойных пород 2 сорта влажностью не выше 20%, обработанной антисептиками и антипиренами согласно требований СП РК 2.01-101-2013 и огнезащитной краской по ГОСТ 25131-83 путем нанесения состава кистями.
3. Для крепления деревянных элементов кровли между собой использовать специальные оцинкованные гвозди Ø3.0-4.0 мм и длиной 50-100мм по ГОСТ 4023-63. ГОСТ4030-63.
4. По утеплителю в местах примыкания плит к стенам по периметру чердака уложить слой рубероида на битумной мастике шириной 1.0м.
5. Для компенсации деформаций в кровле выполнить деформацинные швы в покрытии через 12-18м.
6. Длины элементов кровли дополнительно уточняется по месту при производстве работ.
7. Данный лист читать совместно с листами АС-39... 41.

						12-2021			АС
Изм.	Кол.	Лист	№док.	Подпись	Дата	«Реконструкция административного здания в с. Тасшагыл Кызылкогинского района, Атырауской области»			
ГИП		Жунисбеков К.				Административное здание	Стадия	Лист	Листов
Проверил		Нышанов А.					РП	38	
Исполнил		Беркинбай Г.				План кровли. (Ремонтные работы)	ТОО "Арх-Комплекс" г.Шымкент - 2021г.		
Н.контр.		Оспанова Г.							

Согласовано:

Взам. инв. N

Подпись и дата

Инв. N подл.

Спецификация элементов кровли

Марка поз.	Обозначение	Наименование	Кол-во	Масса ед. кг.	Примеч.
		Лестница к слух.окну L=1500мм	4,0		0,08
	ГОСТ 8486-86*Е	Брус 50х50 L=400	5	0.001	0.005
	ГОСТ 8486-86*Е	Доска 100х50 L=1500мм	2	0.0075	0.015
		Ходовой настил п.м.	62		0,496
	ГОСТ 8486-86*Е	Доски 20 х 150 L=1000	2	0.003	0.006
	ГОСТ 8486-86*Е	Брус 50 х 50 L=400	2	0.001	0.002
		Переходной мостик п.м.	4,0		0,032
	ГОСТ 8486-86*Е	Доски 20 х 150 L=1000	2	0.003	0.006
	ГОСТ 8486-86*Е	Брус 50 х 50 L=400	2	0.001	0.002

Площадь доски обшивки - 24,8м2
Деревянные масляного краской - 40,0м2

Лестница к слуховому окну

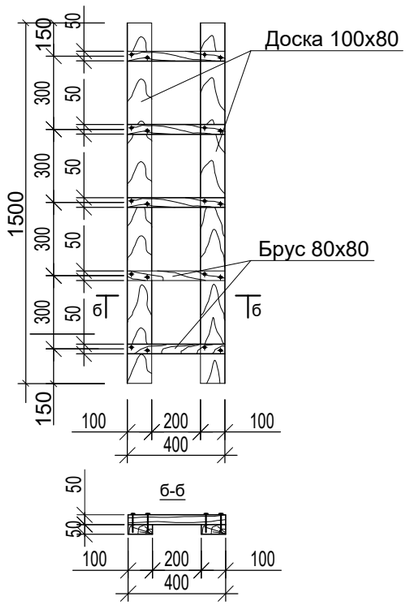

Ходовой настил.

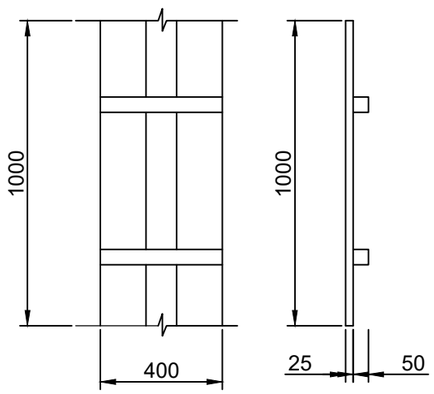

Водосточный стояк

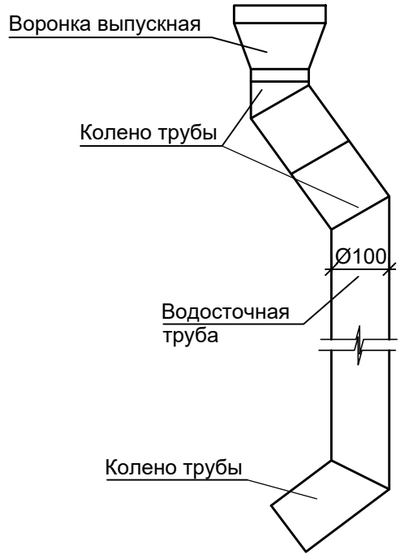

Спецификация желобов и водосточного стояка.

Марка поз.	Обозначение	Наименование		Кол-во	Масса ед. кг.	Примеч.
1	Прайс лист	Желоб водосточный	пм	107		
2	—— || ——	Труба водосточная Д=100мм	пм	88		
3	—— || ——	Колено трубы	шт	24		
4	—— || ——	Воронка выпускная	шт	8		
5	—— || ——	Держатель желоба (шаг 600мм)	шт	178		
6	—— || ——	Держатель трубы (шаг 600мм)	шт	147		
7	—— || ——	Угол желоба наружный	шт	8		
8	—— || ——	Угол желоба внутренный	шт	2		

1. Данный лист см. совместно с л. АС-38.

Изм.	Кол.	Лист	№док.	Подпись	Дата	12-2021 АС			
						«Реконструкция административного здания в с. Тасшагыл Кызылкогинского района, Атырауской области»			
ГИП		Жунисбеков К.				Административное здание	Стадия	Лист	Листов
Проверил		Нышанов А.					РП	39	
Исполнил		Беркинбай Г.				Спецификация элементов кровли.	ТОО "Арх-Комплекс" г.Шымкент - 2021г.		
Н.контр.		Оспанова Г.							

Согласовано:

Взам. инв. N

Подпись и дата

Инв. N подл.

План расположения стоек, стропил, раскосов и подкосов.

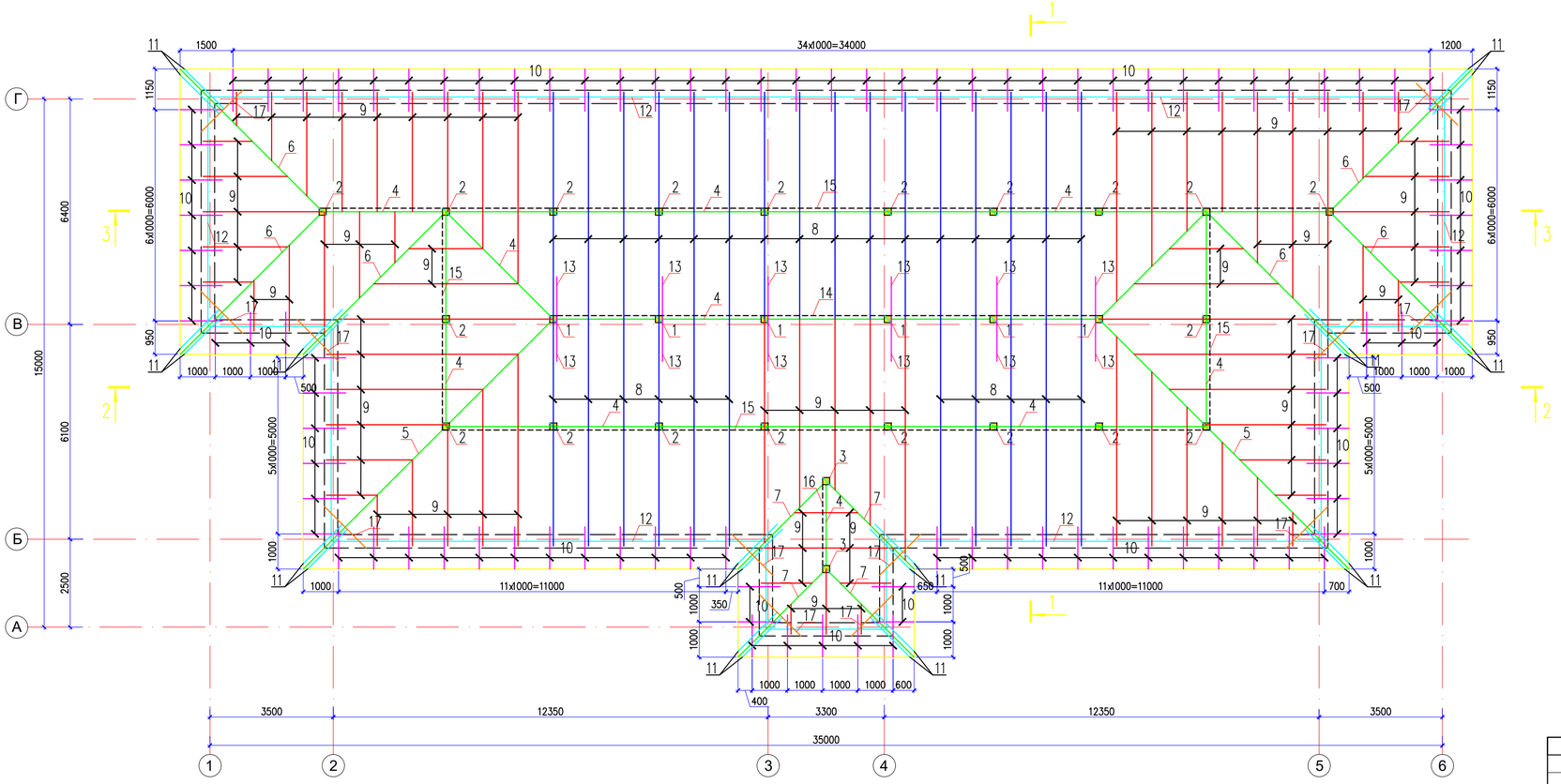

Указания по производству работ кровли из металлочерепицы

Обрешетка под листы металлочерепицы выполняется из антисептированных досок сечением 32(h)x100мм с шагом 350мм.

Монтаж листов металлочерепицы начинается с торцевых участков на двускатной крыше, а на шатровой крыше листы устанавливают и крепят от самой высокой точки ската по обе стороны. Монтаж кровельных листов можно начинать как с левого, так и с правого торца. Край листа устанавливают по карнизу и крепят с выступом от карниза на 400мм.

Листы металлочерепицы крепят самонарезающими винтами с восьмигранной головкой с уплотнительной шайбой, которые ввинчивают в прогиб волны под поперечной волной перпендикулярно к листам.

Используются, как правило, винты размерами 4,5x19мм и 4,8x25,35мм.

На каждый 1м2 устанавливать 7 самонарезающих винтов, учитывая, что по краю лист крепится только в каждой второй волне.

В местах продольных нахлестов листов металлочерепицу рекомендуется скреплять между собой при помощи самонарезающих винтов размером 4,5(4,8)x19мм с шагом через одну волну. В местах нахлеста листов металлочерепицы по длине рекомендуется обеспечить "перехлест" листов не менее 200мм.

Конек крыши должен закрываться коньковыми элементами после установки всех рядовых листов металлочерепицы и закрепления уплотнительной прокладки. Коньковые элементы должны закрепляться самонарезающими винтами на каждой второй профильной волне.

Для безопастной эксплуатации крыши необходимо установить лестницы. Лестницы на крыше крепят шурупами сквозь лист к обрешетке.

Обрешетку следует укладывать сверху на свободно уложенный на стропила гидропароизоляционный материал для обеспечения вентиляции под кровельными листами между гидроизоляционным материалом и металлочерепицей и предотвращения конденсата с нижней стороны кровельного листа.

Для хорошей вентиляции гидропароизоляция делается так, чтобы струя холодного воздуха безпрепятственно могла пройти от карниза под конек крыши. Вентиляционные отверстия устраиваются в самом высоком месте кровли.

Для придания кровле законченного вида и надежной многолетней эксплуатации необходимо смонтировать специальные дополнительные конструктивные элементы: карнизные и коньковые планки; уплотнительные профили и мастики; крепежные детали-самонарезающиеся шурупы и гвозди; лестницы и элементы безопасности.

						12-2021			АС
Изм.	Кол.	Лист	№док.	Подпись	Дата	«Реконструкция административного здания в с. Тасшагыл Кызылкогинского района, Атырауской области»			
ГИП		Жунисбеков К.				Административное здание	Стадия	Лист	Листов
Проверил		Нышанов А.					РП	40	
Исполнил		Беркинбай Г.				План расположения стоек, стропил, раскосов и подкосов. (Ремонтные работы)	ТОО "Арх-Комплекс" г.Шымкент - 2021г.		
Н.контр.		Оспанова Г.							

Согласовано:

Взам. инв. N

Подпись и дата

Инв. N подл.

Спецификация материалов на покрытие

Поз.	Обозначение	Наименование	Кол.	Объем ед., м3.	Приме-чание
1	Пиломатериалы ГОСТ8486-86	Стойки 100х100 L=2800 мм	6	0,028	0,168м3
2	——//——	Стойки 100х100 L=1800 мм	20	0,018	0,36м3
3	——//——	Стойки 100х100 L=1200 мм	2	0,012	0,024м3
4	——//——	Прогон 100х150(Н) м.п	90	0.015	1,35м3
5	——//——	Диагональная 100х180(Н) L=12000 мм	2	0,216	0,432м3
6	——//——	Диагональная 100х180(Н) L= 6800 мм	6	0,1224	0,7344м3
7	——//——	Диагональная 100х180(Н) L= 4200 мм	4	0,0756	0,3024м3
8	——//——	Стропила 50х180(Н) L= 7700 мм	27	0,0693	1,8711м3
9	——//——	Нарожник 50х180(Н) п,м	270	0,009	2,43м3
10	——//——	Кабылка 120х50 L=1200мм	100	0,0072	0,72м3
11	——//——	Кабылка 120х50 L=1500мм	24	0,009	0,216м3
12	——//——	Мауэрлат 100х100 м.п.	100	0.010	1,0м3
13	——//——	Раскосы 100х50 L=3100 мм	12	0,0155	0,186м3
14	——//——	Подкосы 100х50 L=3400 мм	10	0,017	0,17м3
15	——//——	Подкосы 100х50 L=2400 мм	40	0,012	0,48м3
16	——//——	Подкосы 100х50 L=1500 мм	2	0,0075	0,015м3
17	——//——	Связь жесткости 100х100 L=1500	12	0,015	0,18м3
18	——//——	Коньковый брус 50х150 м.п	25	0,0075	0,1875м3
19	——//——	Накладка 50х150 L=1000	40	0,0075	0,30м3
20	——//——	Накладка 50х150 L=600	24	0,0045	0,108м3
21	——//——	Затяжка 50х100 L=3150 мм	6	0,0157	0,0942м3
22	——//——	Накладки 100х50 L=400мм	32	0.002	0,064м3
23	——//——	Лежень 100х100(Н) м.п.	84	0.01	0,84м3
24	——//——	Коньковая обрешетка из досок			
	——//——	150х32(h) м.п	120	0.0048	0,576м3
25	——//——	Карнизный щит из досок			
	——//——	5х32х150 м.п	497		2,3856м3
26	——//——	Обрешетка из досок 100х32(h) м.п	1220		3,904м3
	——//——	Опорный брус 50х50 L=250	50	0,0625	3,125м3
27	——//——	Брус 50х150 п.м.	200		1,50м3
		Обшить сайдингом м2	63,6		
	ГОСТ 6727-91	Скрутка из обожженной проволоки 2ø4 Bpl L=1000	56	0,10	5,60кг
МС-1		Метал. соед. элемент из -4х50 L=300	200	0.47	94,0кг
МС-2		Метал. соед. элемент из -4х50 L=250	56	0,39	21,84кг
	Деревянные элементы подлежат антисептированию и окраске влагостойким и антипиреновым составом в соответствии с требованиями СП РК 4.01-103-2013, СН РК 2.02-05-2014. м3		23		
		Комплектующие элементы кровли из металлочерепицы типа "Монтеррей"			
		Коньковая планка LHP L=2000мм			102п.м.
		Конец коньковой планки LMPK	8		
		Карнизная планка LR п.м.	106		
		Снегозадержатель LE, п.м.	90		
	см. лист АС-38	Слуховое окно СО-1 шт.	4		
		Уплотнительная лента =20см			106,0п.м.
	ТУ 5285-001-35530527-98	Заглушка конька Y образная шт.	5		
	ТУ 5285-001-35530527-98	Площадь кровли из металлочерепицы типа "Монторрей"			590,0м2
		Утеплитель - Теплоизоляция ISOVER OL-P П-150 толщиной =150мм			390,0м2
		Пароизоляция URSA SEKO 500-2 слоя на горячей битум.мастике			390,0м2
		Стяжка из цементно-песчанного раствора М50 по сетка 5Вр1100/100 - 20 мм		расход сетки 3.16кг(на 1м2)	390,0м2

Согласовано:

Взам. инв. N

Подпись и дата

Инв. N подл.

Изм.	Кол.	Лист	№док.	Подпись	Дата
ГИП		Жунисбеков К			
Проверил		Нышанов А.			
Исполнил		Беркинбай Г.			
Н.контр.		Оспанова Г.			

12-2021 АС

«Реконструкция административного здания в с. Тасшагыл Кызылкогинского района, Атырауской области»

Административное здание

Стадия	Лист	Листов
РП	41	

Спецификация материалов на покрытие. (Ремонтные работы)

ТОО "Арх-Комплекс" г.Шымкент - 2021г.

Металлочерепица типа "Монтеррей"

ТУ 640-666-82 ЗАО-01-2001	(Монтаж)
Обрешетка из доски 100х32 (h) шаг350	(Монтаж)
Гидроизоляционная прокладка ТАК	(Монтаж)
Стропильная нога из доски 50х150(h) шаг-1000	(Монтаж)
Стяжка из цементно-песчанного раствора М50 по сетка 5ВрI100/100 - 20 мм	(Монтаж)
Утеплитель - Теплоизоляция ISOVER OL-P P=75-90кг/м3 толщиной =150мм -	(Монтаж)
Пароизоляция URSA SEKO 500-2 слоя на горячей битумной мастике	(Монтаж)
Железобетонная плита перекрытия - 220 мм	

Разрез 1-1.

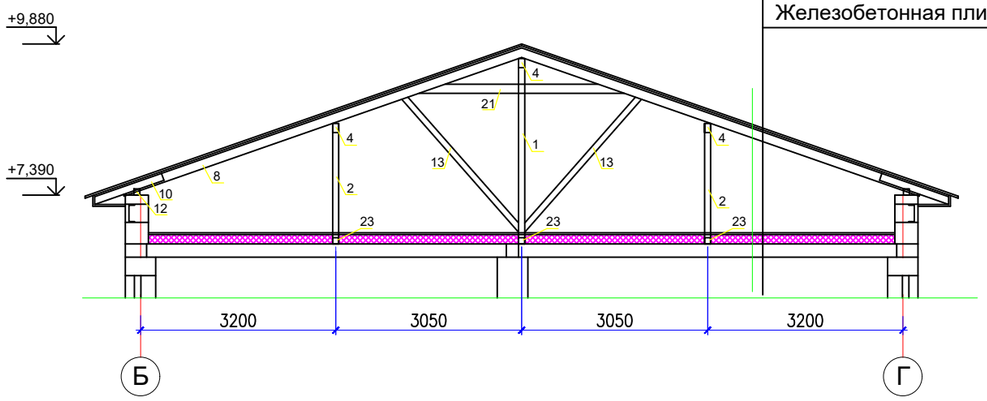

Общие примечания к плану стропил.

1. Монтаж и сборку конструкций вести в соответствии с требованиями СП РК 5.03–107–2013.
2. Материал деревянных конструкций – древесина влажностью не более 20%.
   Качество древесины должно соответствовать ГОСТ 8486–86*Е.
3. Все деревянные элементы подлежат антисептированию и окраске влагостойкими и пропитке антипереновыми составами в соответствии с требованием СП РК 2.01–101–2013
4. Все деревянные конструкции, соприкасающиеся с кладкой осмолить и изолировать от кладки слоем
5. Стыки муэрлата выполнить между оконными проемами, в простенках.

1. Данный лист см. совместно с л. АС-37.

						12-2021			АС
						«Реконструкция административного здания в с. Тасшагыл Кызылкогинского района, Атырауской области»			
Изм.	Кол.	Лист	№док.	Подпись	Дата				
ГИП		Жунисбеков К.				Административное здание	Стадия	Лист	Листов
Проверил		Нышанов А.					РП	42	
Исполнил		Беркинбай Г.				Разрез 1-1. (Ремонтные работы)	ТОО "Арх-Комплекс" г.Шымкент - 2021г.		
Н.контр.		Оспанова Г.							

Согласовано:

Взам. инв. N

Подпись и дата

Инв. N подл.

Металлочерепица типа "Монтеррей"	
ТУ 640-666-82 ЗАО-01-2001	(Монтаж)
Обрешетка из доски 100х32 (h) шаг350	(Монтаж)
Гидроизоляционная прокладка ТАК	(Монтаж)
Стропильная нога из доски 50х150(h) шаг-1000	(Монтаж)
Стяжка из цементно-песчанного раствора М50 по сетка 5Врl100/100 - 20 мм	(Монтаж)
Утеплитель - Теплоизоляция ISOVER OL-P P=75-90кг/м3 толщиной =150мм -	(Монтаж)
Пароизоляция URSA SEKO 500-2 слоя на горячей битумной мастике	(Монтаж)
Железобетонная плита перекрытия - 220 мм	

Разрез 2-2.

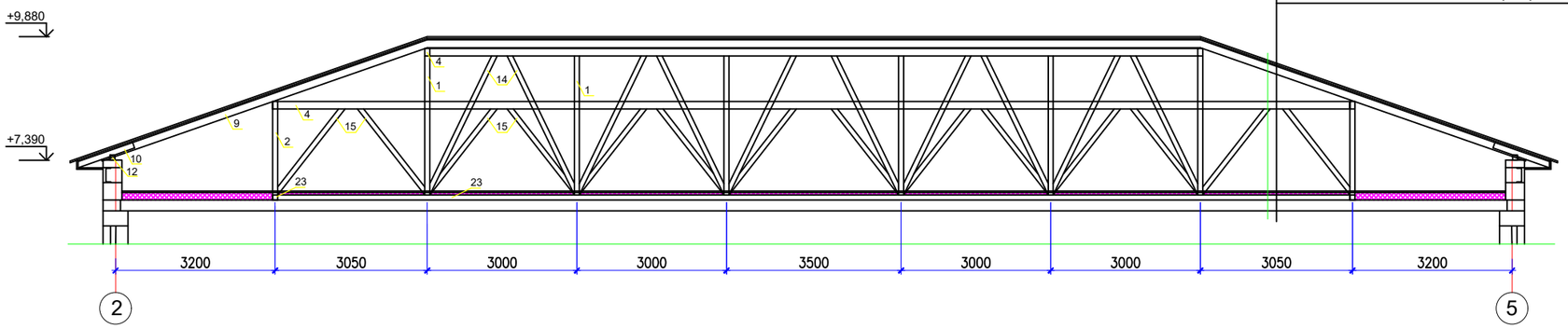

Разрез 3-3.

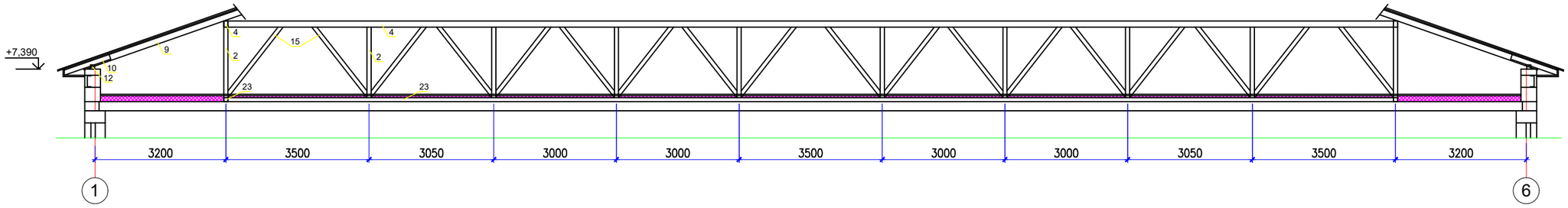

Общие примечания к плану стропил.

1. Монтаж и сборку конструкций вести в соответствии с требованиями СП РК 5.03–107–2013.
2. Материал деревянных конструкций – древесина влажностью не более 20%.
   Качество древесины должно соответствовать ГОСТ 8486–86*Е.
3. Все деревянные элементы подлежат антисептированию и окраске влагостойкими и пропитке антипереновыми составами в соответствии с требованием СП РК 2.01–101–2013
4. Все деревянные конструкции, соприкасающиеся с кладкой осмолить и изолировать от кладки слоем
5. Стыки муэрлата выполнить между оконными проемами, в простенках.

1. Данный лист см. совместно с л. АС-37.

Изм.	Кол.	Лист	№док.	Подпись	Дата	12-2021		АС
						«Реконструкция административного здания в с. Тасшагыл Кызылкогинского района, Атырауской области»		
ГИП		Жунисбеков К.				Административное здание	Стадия	Лист	Листов
Проверил		Нышанов А.					РП	43	
Исполнил		Беркинбай Г.				Разрез 2-2, 3-3. (Ремонтные работы)	ТОО "Арх-Комплекс" г.Шымкент - 2021г.	
Н.контр.		Оспанова Г.						

Согласовано:

Взам. инв. N

Подпись и дата

Инв. N подл.

В

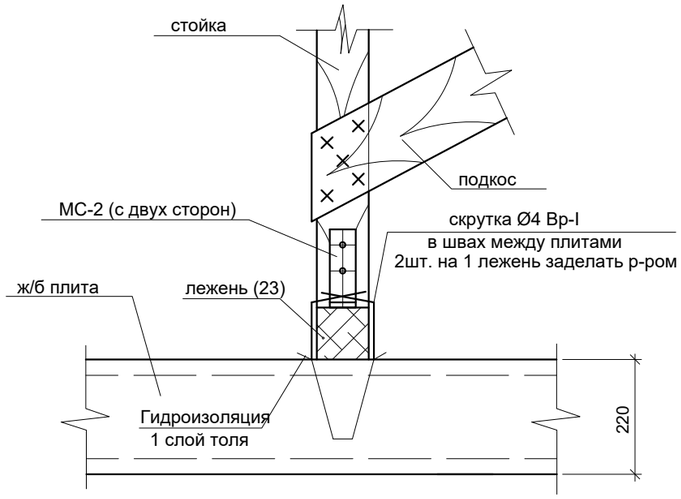

Б

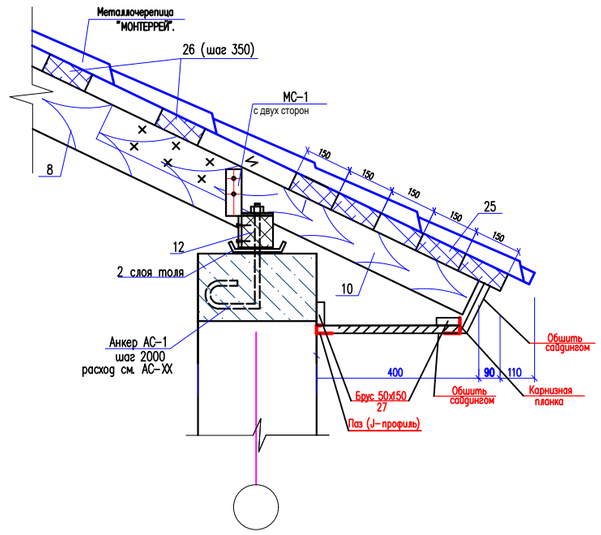

А

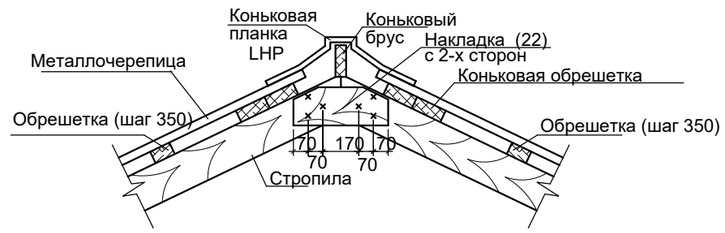

Г

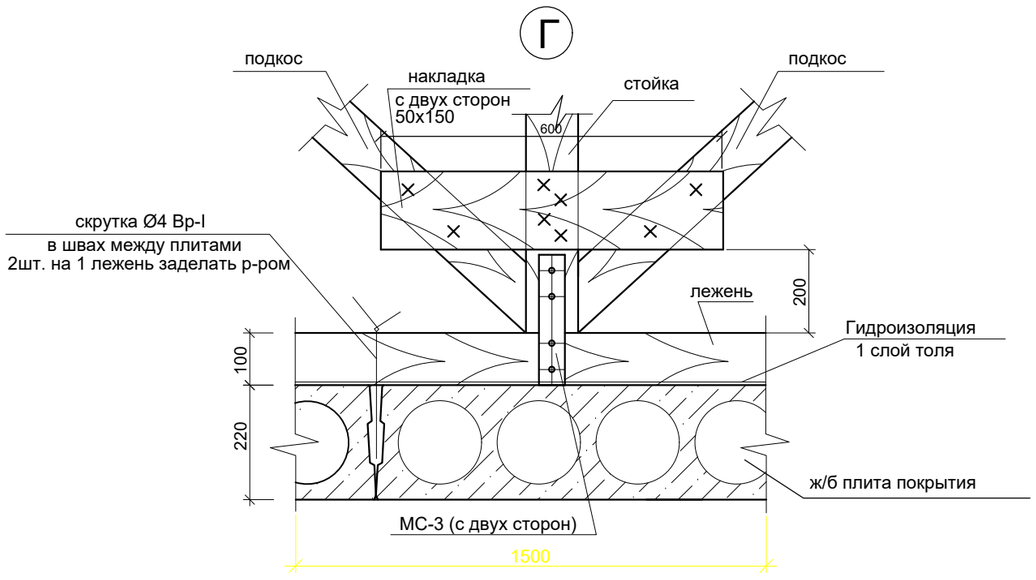

Деревянные элементы крыши приняты из древесины 2го сорта хвойных пород (ель) влажностью не более 20% , подвергнутой глубокой пропитке антисептиками и антипиренами.

Крепление деревянных элементов кровли предусмотрено на гвоздях и болтах.

По периметру наружных стен выполнить гидроизоляцию из 1 слоя рубероида на ширину 1.0м.

Лежни укладываются по слою толя.

Стыки мауэрлата выполнить между оконными проемами в простенках.

МС-1

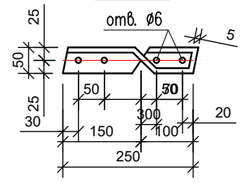

МС-2

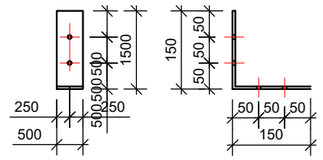

						12-2021		АС
Изм.	Кол.	Лист	№док.	Подпись	Дата	«Реконструкция административного здания в с. Тасшагыл Кызылкогинского района, Атырауской области»		
ГИП		Жунисбеков К				Административное здание	Стадия	Лист	Листов
Проверил		Нышанов А.					РП	44	
Исполнил		Беркинбай Г.				Узел А. Б. В. Г. (Ремонтные работы)	ТОО "Арх-Комплекс" г.Шымкент - 2021г.		
Н.контр.		Оспанова Г.							

Согласовано:

Взам. инв. N

Подпись и дата

Инв. N подл.

Узел "Д"

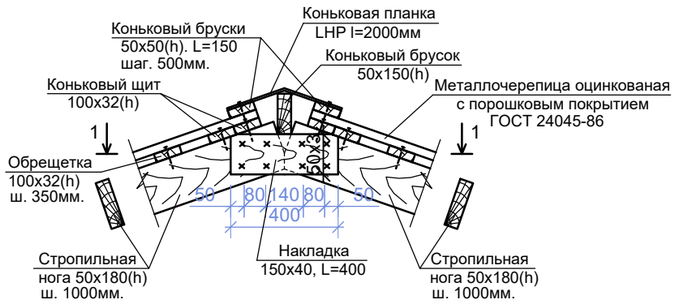

1-1

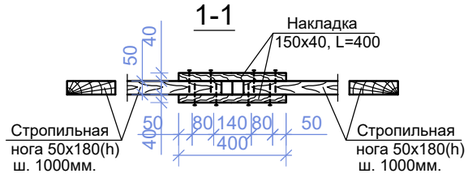

Узел "Ж"

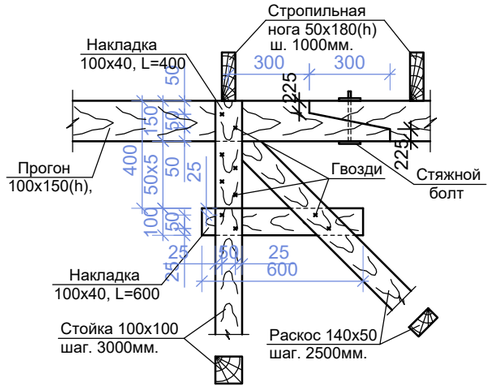

Узел "И"

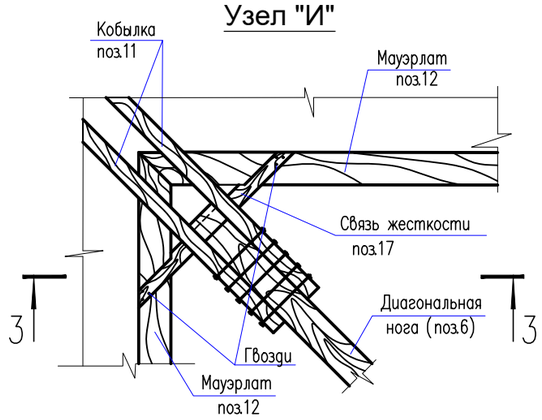

Узел "Е"

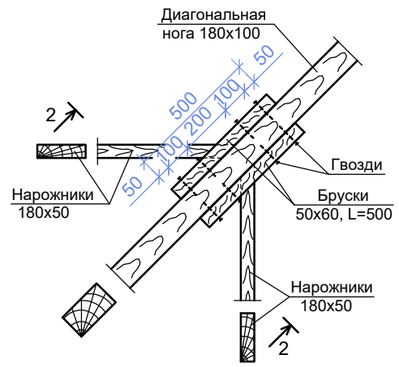

2-2

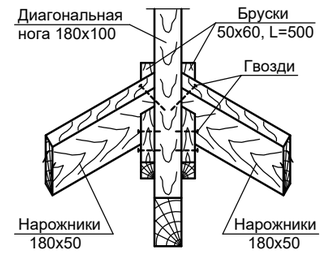

Узел "З"

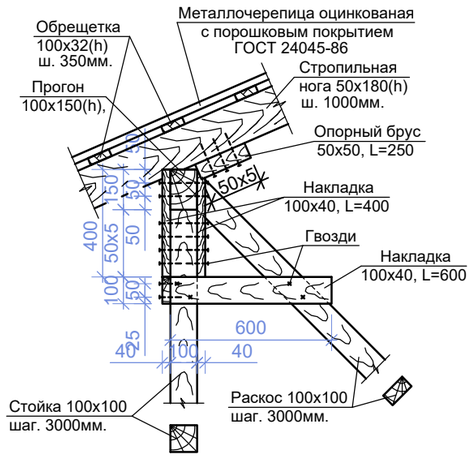

3 - 3

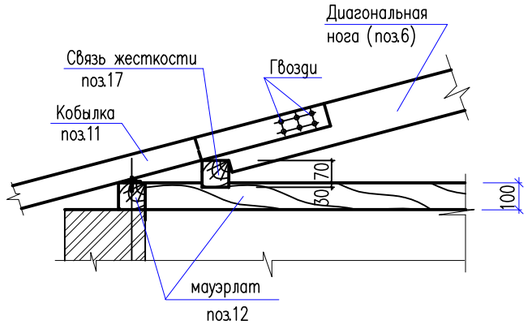

						12-2021		АС
						«Реконструкция административного здания в с. Тасшагыл Кызылкогинского района, Атырауской области»		
Изм.	Кол.	Лист	№док.	Подпись	Дата			
ГИП		Жунисбеков К.				Административное здание	*Стадия*	*Лист*	*Листов*
Проверил		Нышанов А.					РП	45	
Исполнил		Беркинбай Г.				Сечение 1-1,2-2,3-3. Узлы.	ТОО "Арх-Комплекс" г.Шымкент - 2021г.		
Н.контр.		Оспанова Г.							

Согласовано:

Взам. инв. N

Подпись и дата

Инв. N подл.

Слуховое окно

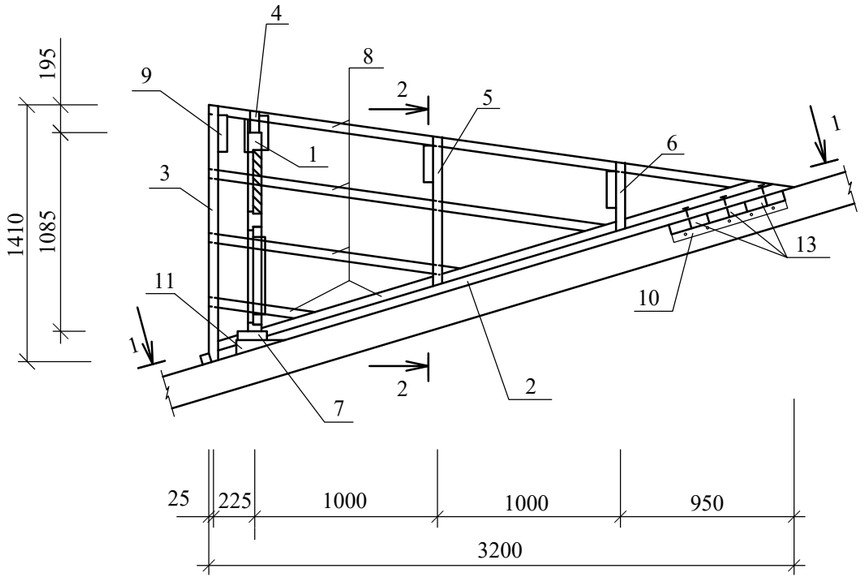

2-2

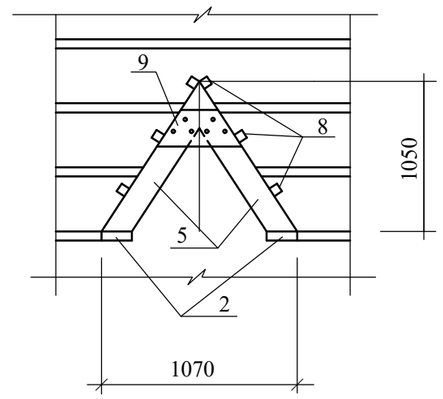

1-1

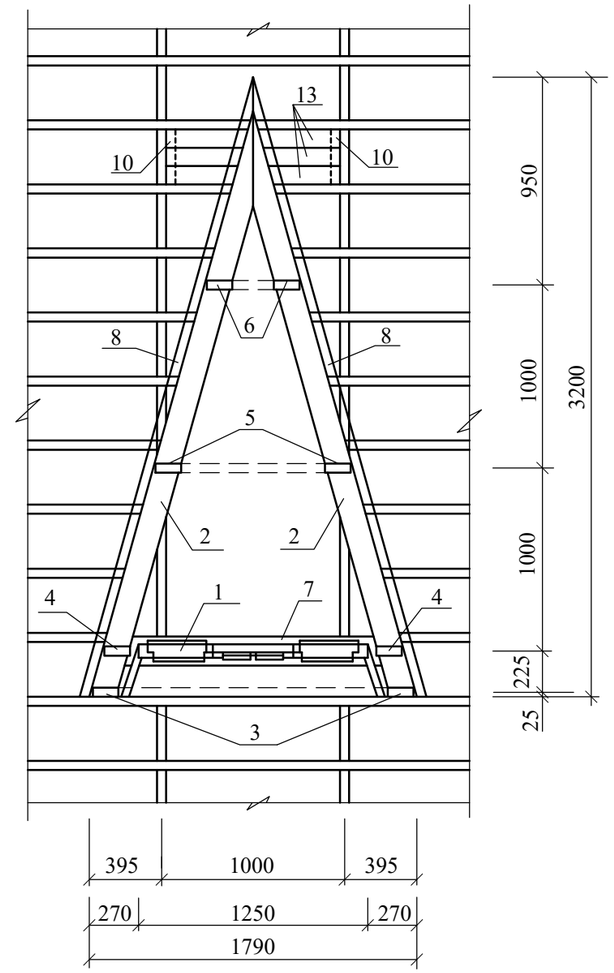

СПЕЦИФИКАЦИЯ

N п.п.	Обозначение	Наименование	Кол.	Объем ед.,м3	Объем общ.,м3
1		Блок слухового окна	1		0.025м3
2	ГОСТ 8486-86*Е	Ригель 50х160,L=3320	2		0,053
3	ГОСТ 8486-86*Е	Стропила 50х140,L=1750	2		0,025
4	ГОСТ 8486-86*Е	Стропила 50х140,L=1670	2		0,023
5	ГОСТ 8486-86*Е	Стропила 50х140,L=1180	2		0,017
6	ГОСТ 8486-86*Е	Стропила 50х140,L=740	2		0,010
7	ГОСТ 8486-86*Е	Ригель 50х160,L=1780	1		0,014
8	ГОСТ 8486-86*Е	Обрешетка 50х50,п.м	22,0		0,055
9	ГОСТ 8486-86*Е	Накладка 50х200,L=460	4		0,018
10	ГОСТ 8486-86*Е	Опорный брус 50х100,L=400	2		0,004
11	ГОСТ 8486-86*Е	Бобышка 80х100,L=160	2		0,003
12	ГОСТ 8486-86*Е	Подшивка из досок 30х300,п.м	4,8		0,043
13	ГОСТ 8486-86*Е	Ригель 50х160,L=900	3		0,022
		Металлочерепица-оцинкованный лист с порошковым покрытием	5,81		м2
		ФАСтук из оцинкованной кровельной стали б=0,7мм	4,65		м2

1.Данный лист см. совместно с л.АС-41.
2.Подшивку из досок покрасить масляной краской за 2 раза под цвет металлочерепицы.

Изм.	Кол.	Лист	№док.	Подпись	Дата
ГИП		Жунисбеков К.			
Проверил		Нышанов А.			
Исполнил		Беркинбай Г.			
Н.контр.		Оспанова Г.			

12-2021 АС

«Реконструкция административного здания в с. Тасшагыл Кызылкогинского района, Атырауской области»

Административное здание

Стадия	Лист	Листов
РП	46	

Слуховое окно СО-1.
После ремонтных работ.

ТОО "Арх-Комплекс"
г.Шымкент - 2021г.

Согласовано:

Взам. инв. N

Подпись и дата

Инв. N подл.

Блок слухового окна ОБС-1

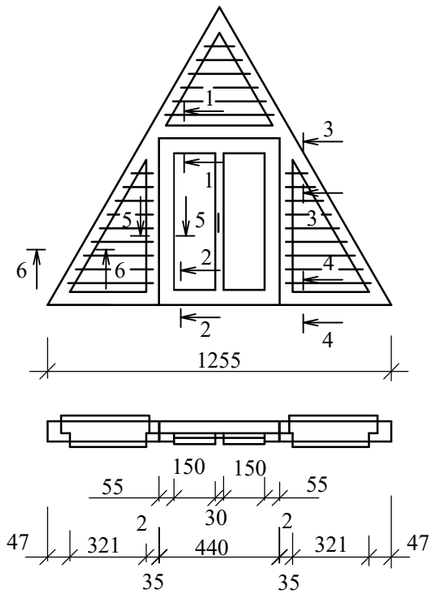

1-1

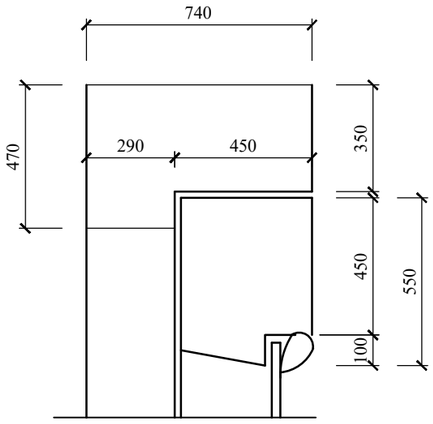

2-2

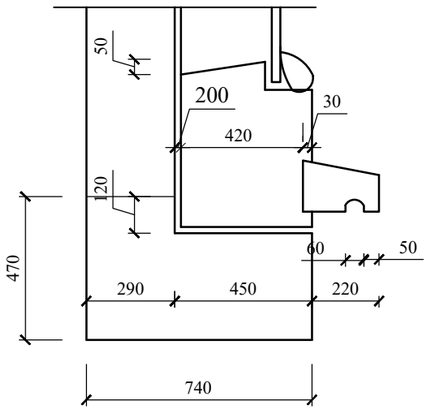

3-3

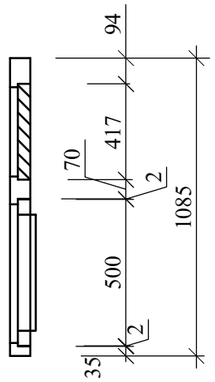

4-4

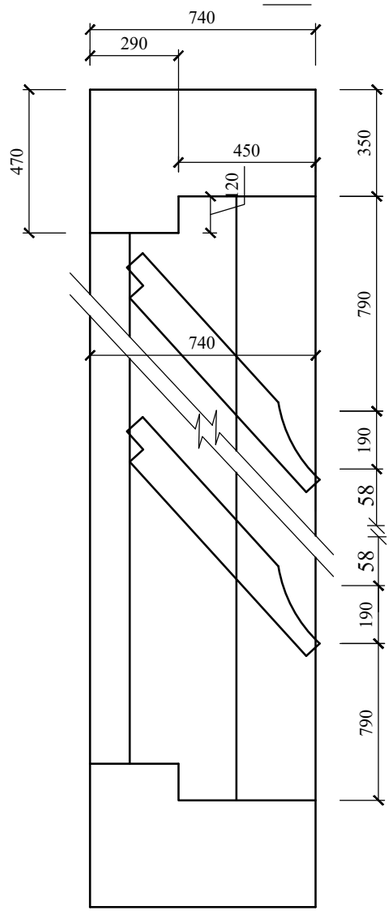

7-7

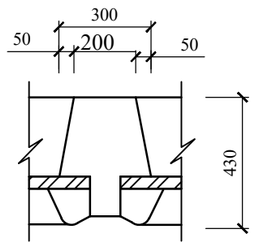

СПЕЦИФИКАЦИЯ

N п.п.	Обозначение	Наименование	Кол.	Масса ед.,кг	Примеч.
1	ГОСТ 8486-86*Е	Древесина коробки			0.055м3
2	ГОСТ 8486-86*Е	Древесина жалюзей			0.033м3
3	ГОСТ 8486-86*Е	Древесина переплета			0.025м3
4	ГОСТ 8486-86*Е	Древесина раскладки			0.008м3
5	ГОСТ 5088-94	Петли оконные разъемные			2
6	ГОСТ 5090-86	Задвижки оконные			2
7	ГОСТ 5087-80	Ручка скоба на лапках			1
8	ГОСТ 111-2001	Стекло оконное			0,20м2

5-5

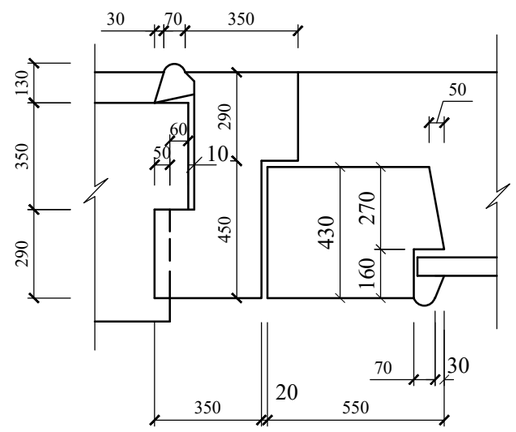

6-6

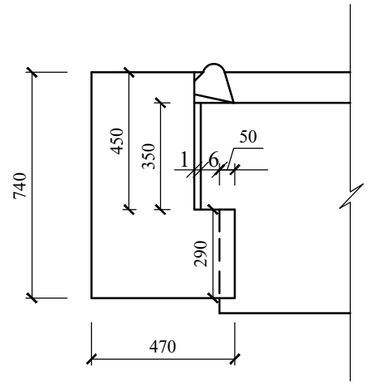

1.Данный лист см. совместно с л.АС-46.
2.Блок слухового окна покрасить за 2 раза под цвет металлочерепицы.

Изм.	Кол.	Лист	№док.	Подпись	Дата
ГИП		Жунисбеков К.			
Проверил		Нышанов А.			
Исполнил		Беркинбай Г.			
Н.контр.		Оспанова Г.			

12-2021 АС

«Реконструкция административного здания в с. Тасшагыл Кызылкогинского района, Атырауской области»

Административное здание

Стадия	Лист	Листов
РП	47	

Слуховое окно СО-1.
Блок слухового окна ОБС-1.
После ремонтных работ.

ТОО "Арх-Комплекс"
г.Шымкент - 2021г.

Согласовано:

Взам. инв. N

Подпись и дата

Инв. N подл.

Ограждение ОГ-1

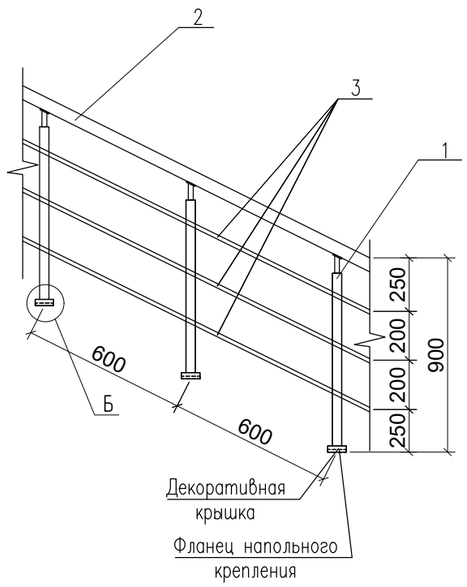

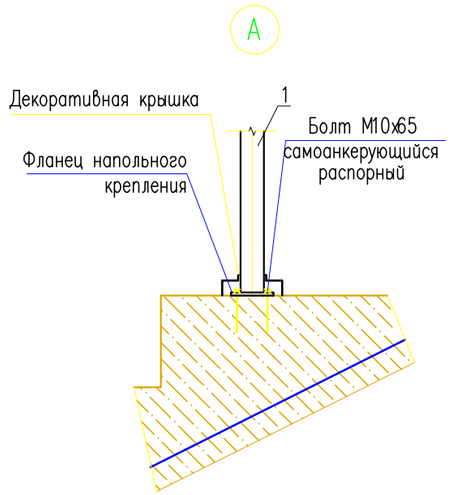

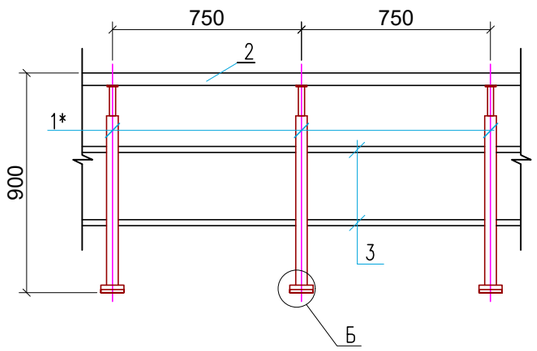

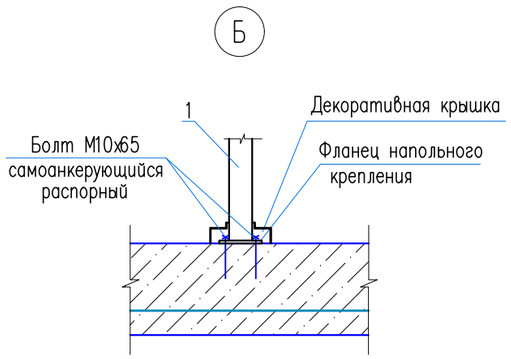

Примечание:
1. Данный лист смотреть с листами АС-28,31.
2. Стойки ограждения лестниц выполнен шагом 600мм, высота стойки 900мм .
3. Для опирание при спуске или подъеме по лестнице устанавливается поручень. Ниже поручня устанавливается ригели шагом 200мм для ограждения лестничных клеток. Длина поручней и ригелей соответствует размеру лестничных клеток.
4. Расход дан на одну лестничную клетку.

Поз.	Обозначение	Наименование	Кол.	Масса ед., кг.	Примечание
		Ограждение лестницы ОГ-1	1		
		Стойка			
1	ГОСТ 9941-81	Труба 38х2 ГОСТ 10704-91 / 12Х18Н10Т ГОСТ 5632-72 L=900	18	1.60	28,80
1*	ГОСТ 9941-81	Труба 38х2 ГОСТ 10704-91 / 12Х18Н10Т ГОСТ 5632-72 L=900	3	1.60	4.80
		Держатель поручня ø38.1мм	21		
		Фланец напольного крепления	21		
		Декоративная крышка ø38.1мм	21		
		Поручень			
2	ГОСТ 9941-81	Труба 51х2 ГОСТ 10704-91 / 12Х18Н10Т ГОСТ 5632-72 м.п.	16	2.42	38,72
		Заглушка на поручень ø50.8мм	6		
		Ригель			
3	ГОСТ 9941-81	Труба 16х(1.5) ГОСТ 10704-91 / 12Х18Н10Т ГОСТ 5632-72 м.п.	48	0.54	25,92
		Заглушка на ригель, ø16мм	8		
		Ограждение лестницы ОГ-2	2		
		Стойка			
1*	ГОСТ 9941-81	Труба 38х2 ГОСТ 10704-91 / 12Х18Н10Т ГОСТ 5632-72 L=900	16	1.60	25.60
		Держатель поручня ø38.1мм	16		
		Фланец напольного крепления	16		
		Декоративная крышка ø38.1мм	16		
		Поручень			
2	ГОСТ 9941-81	Труба 51х2 ГОСТ 10704-91 / 12Х18Н10Т ГОСТ 5632-72 м.п.	15	2.42	36.30
		Заглушка на поручень ø50.8мм	4		
		Ригель			
3	ГОСТ 9941-81	Труба 16х(1.5) ГОСТ 10704-91 / 12Х18Н10Т ГОСТ 5632-72 м.п.	30	0.54	16.20
		Заглушка на ригель, ø16мм	8		

Изм.	Кол.	Лист	№док.	Подпись	Дата
ГИП		Жунисбеков К.			
Проверил		Нышанов А.			
Исполнил		Беркинбай Г.			
Н.контр.		Оспанова Г.			

12-2021 АС

«Реконструкция административного здания в с. Тасшагыл Кызылкогинского района, Атырауской области»

Административное здание

Стадия	Лист	Листов
РП	48	

Ограждение ОГ-1. Узел А,Б (Ремонтные работы)

ТОО "Арх-Комплекс" г.Шымкент - 2021г.

Согласовано:

Взам. инв. N

Подпись и дата

Инв. N подл.

Схема расположения разделительных перегородок из металлопласта
в санузлах /1 этаж-1 шт /2 этаж-1 шт.
Фрагмент плана 1

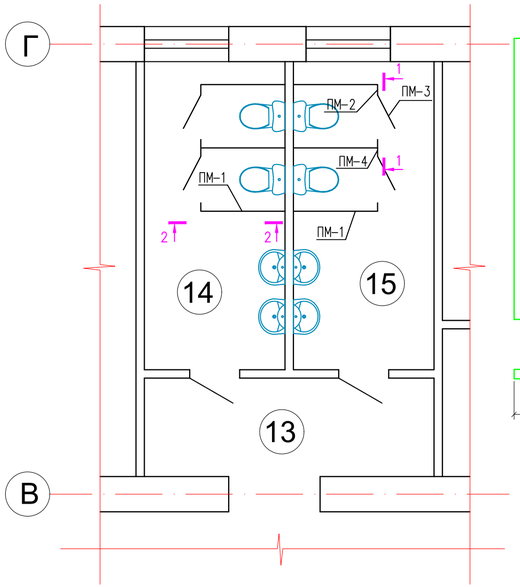

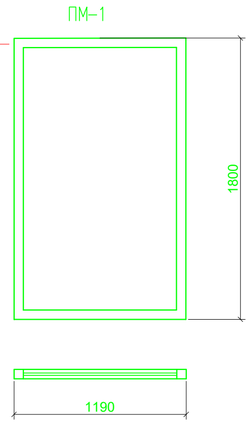

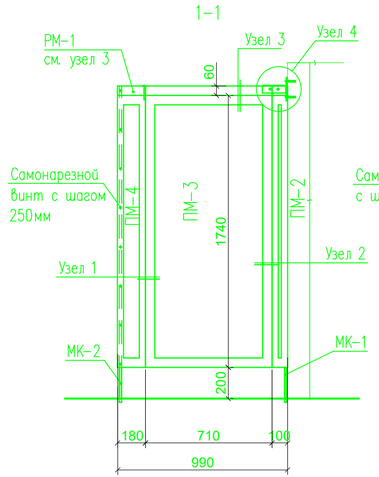

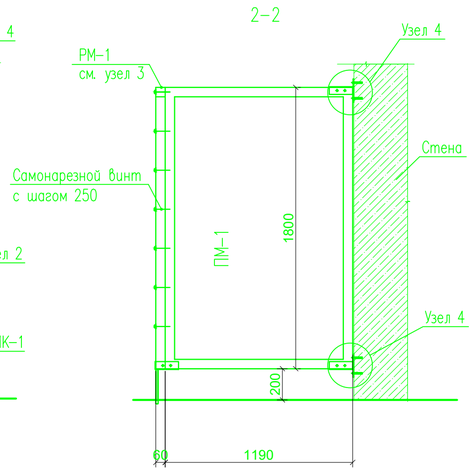

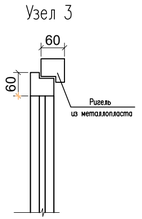

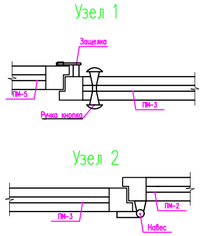

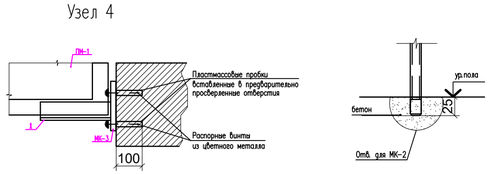

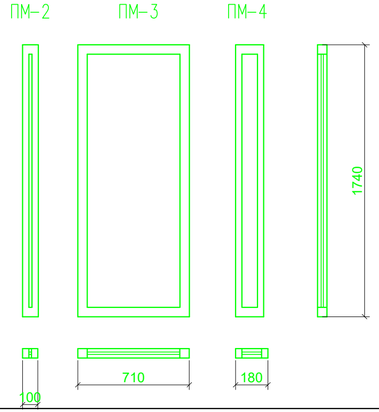

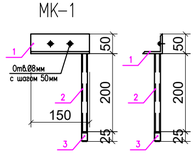

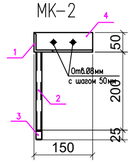

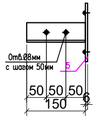

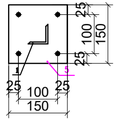

1. Данный лист смотри совместно с листами АС -28,31.
2. Разделительные перегородки выполнить из металлопласта со сплошным заполнением. Размеры уточнить при изготовлении с учетом принятых зазоров. Примыкание перекрыть нащельниками.
3. Закладные детали выполнить с гальваническим покрытием.
4. Фирма изготовитель ТОО "Фабрика окон" /металлопласт без стекла 1м2=15кг./

СПЕЦИФИКАЦИЯ ЭЛЕМЕНТОВ ПЕРЕГОРОДОК

(спецификация на 1,2-этажа)

Марка поз.	Обозначение	Наименование	Кол.	Масса ед.,кг	Приме-чание
ПМ-1		Панель из металлопласта ПМ-1	6	29,70	
ПМ-2		Панель из металлопласта ПМ-2	4	5,22	
ПМ-3		Панель из металлопласта ПМ-3	4	18.53	
ПМ-4		Панель из металлопласта ПМ-4	2	4,70	
РМ-1		Ригель из металлопласта РМ-1 п.м.	3,6	0.53	
		Закладные детали			
МК-1		Закладная деталь МК-1	4	1.040	
МК-2		Закладная деталь МК-2	2	1.640	
МК-3		Закладная деталь МК-3	12	1.700	

СПЕЦИФИКАЦИЯ НА 1 ЭЛЕМЕНТ ЗАКЛАДНЫХ ДЕТАЛЕЙ

Марка поз.	Обозначение	Наименование	Кол.	Масса ед.,кг	Приме-чание
		Металлическая консоль МК-1			
1	ГОСТ 8509-86*	Уголок ∟50х50х5 L=150мм	1	0.600	
2	ГОСТ 3262-75	Труба ∅21.3 L=320мм	1	0.400	
3	ГОСТ 2590-88	Сталь круглая ∅15 L=25мм	1	0.040	
		Металлическая консоль МК-2			
1	ГОСТ 8509-86*	Уголок ∟50х50х5 L=150мм	1	0.600	
2	ГОСТ 3262-75	Труба ∅21.3 L=320мм	1	0.400	
3	ГОСТ 2590-88	Сталь круглая ∅15 L=25мм	1	0.040	
4	ГОСТ 8509-86*	Уголок ∟ 50х50х5 L=150мм	1	0.600	
		Металлическая консоль МК-3			
1	ГОСТ 8509-86*	Уголок ∟ 50х50х5 L=150мм	1	0.600	
5	ГОСТ 19903-74*	Пластина —6х150х150	1	1.100	

Изм.	Кол.	Лист	№док.	Подпись	Дата
ГИП		Жунисбеков К.			
Проверил		Нышанов А.			
Исполнил		Беркинбай Г.			
Н.контр.		Оспанова Г.			

12-2021 АС

«Реконструкция административного здания в с. Тасшагыл Кызылкогинского района, Атырауской области»

Административное здание

Стадия	Лист	Листов
РП	49	

Фрагмент плана 1. Перегородки из металлопласта. (Ремонтные работы).

ТОО "Арх-Комплекс" г.Шымкент - 2021г.

Согласовано:

Взам. инв. N

Подпись и дата

Инв. N подл.

Крыльцо КР-1

Фрагмент плана 2

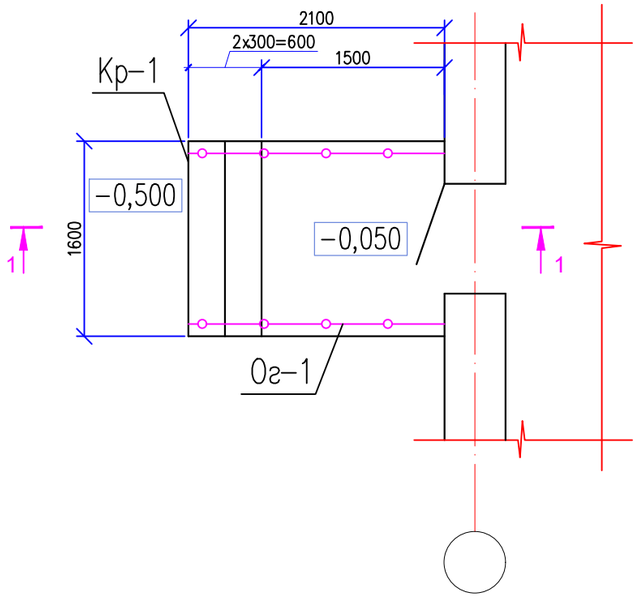

Керамогранит с шероховатой поверхностью (темных тонов)-13мм

Монолитный бетон кл. В15, армированный сетка Ø5Вр-100/100 -130мм

Уплотненный грунт

Кр-1
1-1

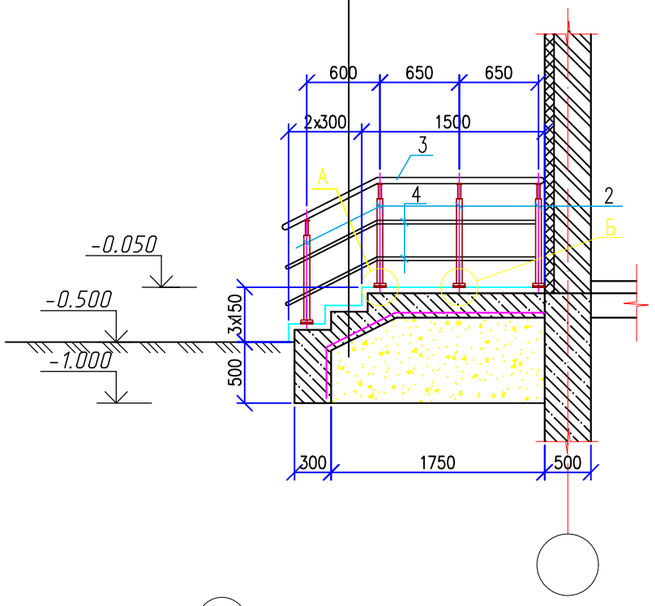

А

Б

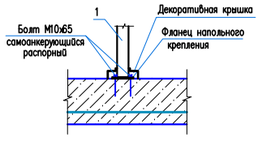

Спецификация элементов

Поз.	Обозначение	Наименование	Кол.	Масса ед., кг.	Примеч.
		Крыльцо КР-1	4		
		Сетка С-1			
1	ГОСТ 6727-80*	Сетка С-1 5Вр-1 100/100 м2	5,80	3.6	20,88
	Материалы:	Бетон кл. В 15 м3	1,35		
		Покрытие поверхности крыльца: м2			
		Площадка: Керамогранит с шероховатой поверхностью (темных тонов) -13мм м2	2,40		
		Ступени: Керамогранит с шероховатой поверхностью (темных тонов) -13мм м2	1,70		
		Ограждение ОГ-1	1		
		Стойка			
2	ГОСТ 9941-81	Труба 38х2 ГОСТ 10704-91 / 12Х18Н10Т ГОСТ 5632-72 L=900	8	1.60	12,80
		Держатель поручня Ø38.1мм	8		
		Фланец напольного крепления	8		
		Декоративная крышка Ø38.1мм	8		
		Поручень			
3	ГОСТ 9941-81	Труба 51х2 ГОСТ 10704-91 / 12Х18Н10Т ГОСТ 5632-72 м.п.	4,4	2.42	10,648
		Заглушка на поручень Ø50.8мм	2		
		Ригель			
4	ГОСТ 9941-81	Труба 16х(1.5) ГОСТ 10704-91 / 12Х18Н10Т ГОСТ 5632-72 м.п.	8,8	0.54	4,752
		Заглушка на ригель, Ø16мм	4		

Согласовано

Взамен инв.№

Подпись и дата.

Инв.№ подл.

Изм.	Кол.	Лист	№док.	Подпись	Дата
ГИП		Жунисбеков К.			
Проверил		Нышанов А.			
Исполнил		Беркинбай Г.			
Н.контр.		Оспанова Г.			

12-2021 АС

«Реконструкция административного здания в с. Тасшагыл Кызылкогинского района, Атырауской области»

Административное здание

Стадия	Лист	Листов
РП	50	

Крыльцо КР-1.
Сечение 1-1. Узел А, Б.

ТОО "Арх-Комплекс"
г.Шымкент - 2021г.

Схема расположения элементов козырка К-1

(5-шт.)

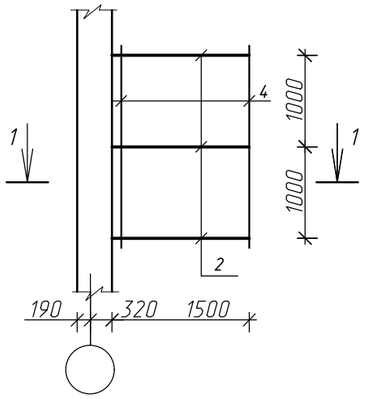

1-1

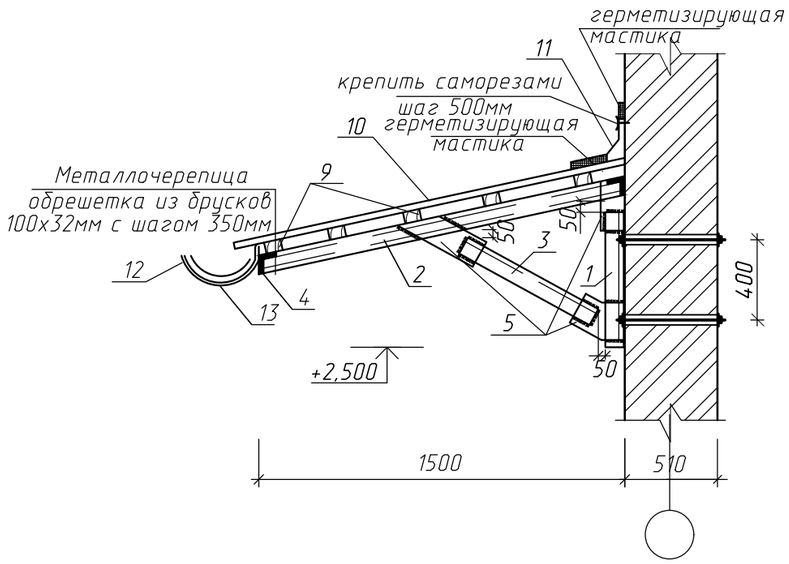

Спецификация конструктивных элементов

Марка поз.	Обозначение	Наименование	Кол.	Масса ед. кг.	Примеч.
	(Расход на 1-шт.)	Козырек К-1	4	шт.	96,16кг
1	ГОСТ 8509-93	L 63х5 L=500мм	2	2,41	4,82кг
2	ГОСТ 8240-97	[12 L=1535мм	3	15,96	47,88кг
3	ГОСТ 8509-93	L 63х5 L=995мм	2	4,79	9,58кг
4	ГОСТ 8509-93	L 63х5 L=2000мм	2	9,93	19,86кг
5	ГОСТ 103-76	-200х8 L=150мм	6	1,88	11,28кг
6	ГОСТ 7805-70*	Болт М-14-6дх45.58 L=580мм	4	0,771	3,08кг
7	ГОСТ 11371-78	Шайба 16.01.08кп.0.16	8	0,0113	0,09кг
8	ГОСТ 11371-70	Гайка м14-6Н.5	8	0,024	0,19кг
9	ГОСТ 8486-86*Е	Обрешетка 100х32 п.м	12,0		0,038м3
10	ТУ 5285-001-35530527-98	Металлочерепица	3,0		м2
11	ГОСТ 14918-80*	Фартук из оцинкованной кровельной стали δ=0.7 м2	1.0		
12	ГОСТ 14918-80*	Отводной желоб из оцинкованной кровельной стали δ=0.7, L=2,2 п.м.	1		
13		Крюки - 4х25 L=800 мм шаг 800мм	3	1.26	3.78

1. Металлоконструкции запроектированы в соответствий с требованиями НТП РК 01-01-3.1 (4.1)-2017 "Нагрузки и воздействия", Р.К. 5.04-23-2002 "Стальные конструкций. Нормы проектирования", СН РК 2.01-01-2013 "Защита строительных конструкций от коррози".
2. Все стальные конструкции окрасить эмалью ПФ-115 ГОСТ- 6465-76* за 2 раза по грунту ГФ- 021 ГОСТ 25129-82.

Согласовано:

Взам. инв. N

Подпись и дата

Инв. N подл.

Изм.	Кол.	Лист	№док.	Подпись	Дата
ГИП		Жунисбеков К.			
Проверил		Нышанов А.			
Исполнил		Беркинбай Г.			
Н.контр.		Оспанова Г.			

12-2021 АС

«Реконструкция административного здания в с. Тасшагыл Кызылкогинского района, Атырауской области»

Административное здание

Стадия	Лист	Листов
РП	51	

Козырек К-1. (5-штук). (Ремонтные работы).

ТОО "Арх-Комплекс" г.Шымкент - 2021г.

Деталь закладки существующего дверного проема в стене толщиной 500 мм размерами 2000(h)x900 (5шт.)

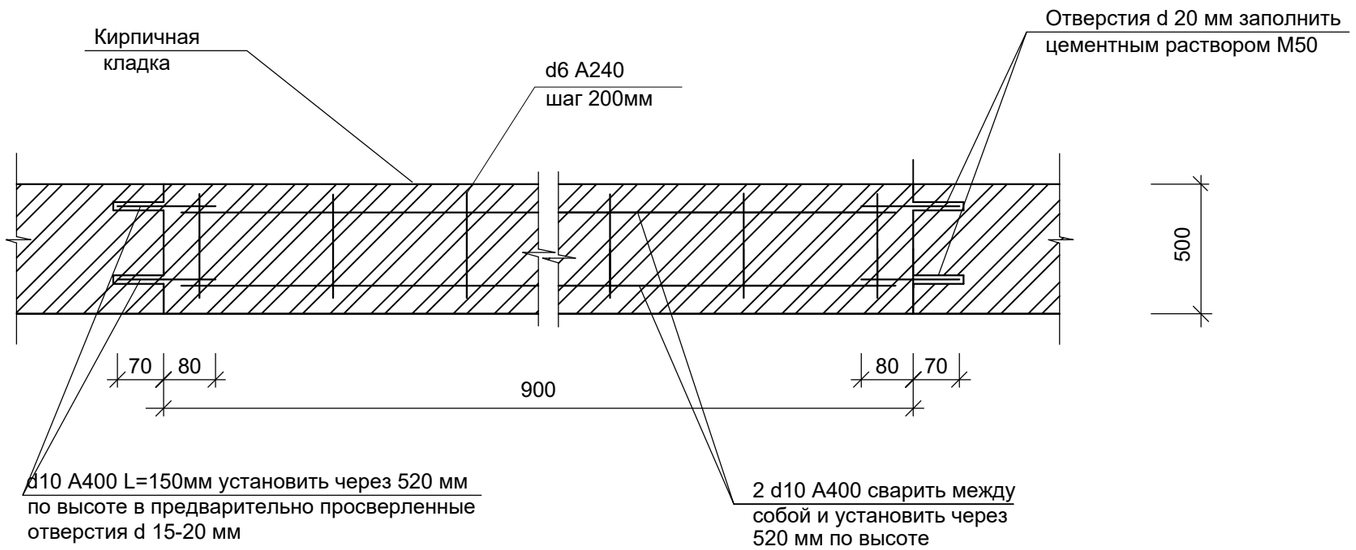

Закладка существующих дверных проемов

Демонтировать существующие дверные блоки.

Просверлить гнезда d 15-20 мм в стене на глубину 70 мм через 520 мм по высоте. Заложить проем кирпичом обыкновенным глиняным К75/1/15 (ГОСТ 530-2012) на цементном растворе М50 с установкой арматуры d10 A400 и сетки через 520 мм по высоте. Вновь возведенную кладку оштукатурить с обеих сторон с последующей шпатлевкой, водоэмульсионной окраской.

Расход кирпича на 1 проема -0,9 м3.

Расход арматуры на закладку проемов в стене толщиной 500мм:
- d10 A400 (ГОСТ 34028-2016) - 4,45 кг (в том числе анкера L=150
- 1,851кг, 16шт.).
- d6 A240 (ГОСТ 34028-2016) - 2,22кг.

*Примечания расход дан на один проем.

Согласовано:

Взам. инв. N

Подпись и дата

Инв. N подл.

						12-2021			АС
						«Реконструкция административного здания в с. Тасшагыл Кызылкогинского района, Атырауской области»			
Изм.	Кол.	Лист	№док.	Подпись	Дата				
ГИП		Жунисбеков К.				Административное здание	Стадия	Лист	Листов
Проверил		Нышанов А.					РП	52	
Исполнил		Беркинбай Г.				Деталь закладки существующего дверного проема в стене толщиной 500 мм размерами 2000(h)x900 (5шт.)	ТОО "Арх-Комплекс" г.Шымкент - 2021г.		
Н.контр.		Оспанова Г.							

Деталь закладки существующего дверного проема в стене толщиной 250 мм размерами 2000(h)x900 (1шт.)

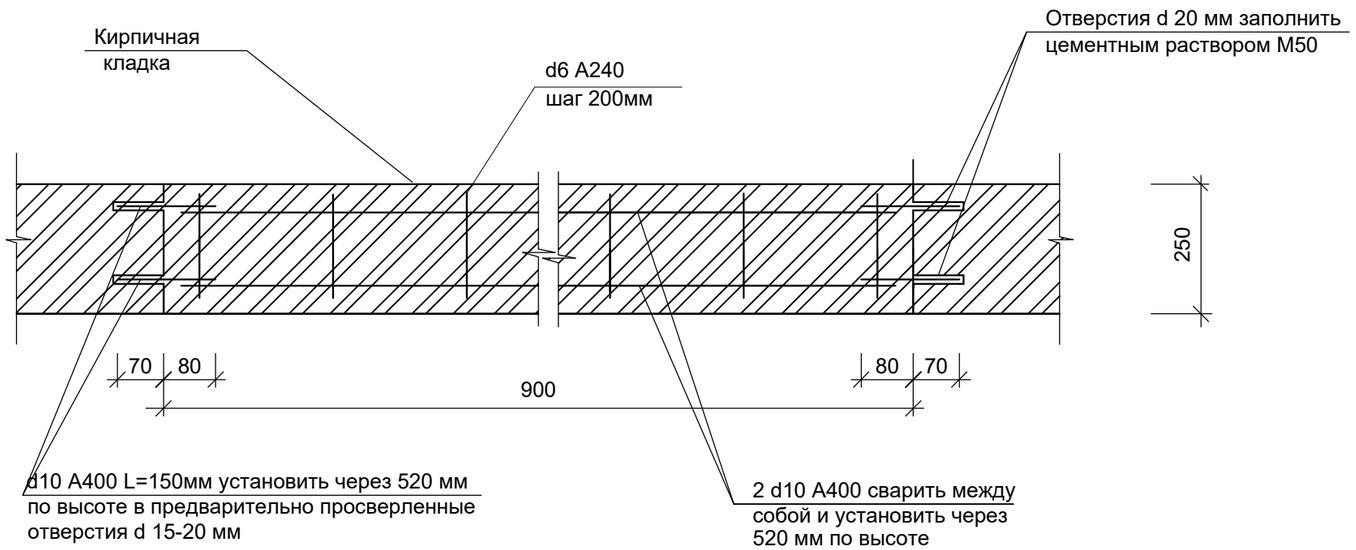

Закладка существующих дверных проемов

Демонтировать существующие дверные блоки.

Просверлить гнезда d 15-20 мм в стене на глубину 70 мм через 520 мм по высоте. Заложить проем кирпичом обыкновенным глиняным К75/1/15 (ГОСТ 530-2012) на цементном растворе М50 с установкой арматуры d10 A400 и сетки через 520 мм по высоте. Вновь возведенную кладку оштукатурить с обеих сторон с последующей шпатлевкой, водоэмульсионной окраской.

Расход кирпича на 1 проема -0,45 м3.

Расход арматуры на закладку проемов в стене толщиной 250мм:
- d10 A400 (ГОСТ 34028-2016) - 4,45 кг (в том числе анкера L=150
- 1,851кг, 16шт.).
- d6 A240 (ГОСТ 34028-2016) - 1,11кг.

*Примечания расход дан на один проем.

Согласовано:

Взам. инв. N

Подпись и дата

Инв. N подл.

						12-2021			АС
						«Реконструкция административного здания в с. Тасшагыл Кызылкогинского района, Атырауской области»			
Изм.	Кол.	Лист	№док.	Подпись	Дата				
ГИП		Жунисбеков К.				Административное здание	Стадия	Лист	Листов
Проверил		Нышанов А.					РП	53	
Исполнил		Беркинбай Г.				Деталь закладки существующего дверного проема в стене толщиной 250 мм размерами 2000(h)x900 (1шт.)	ТОО "Арх-Комплекс" г.Шымкент - 2021г.		
Н.контр.		Оспанова Г.							

Деталь закладки существующего дверного проема в стене толщиной 120 мм размерами 2000(h)x900 (5шт.)

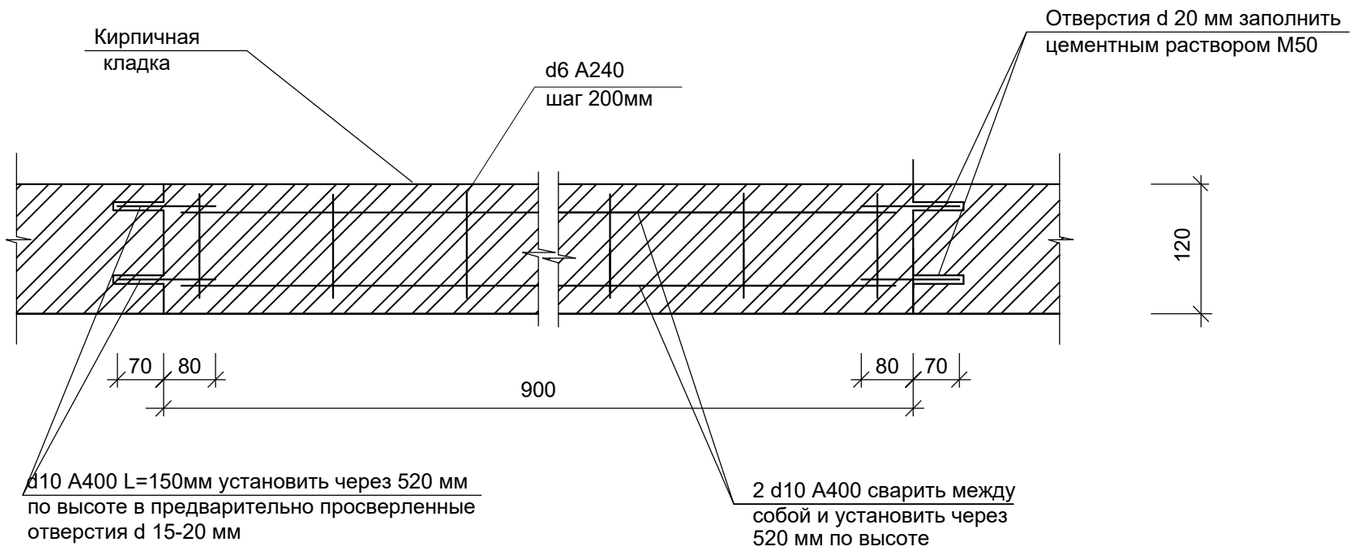

Закладка существующих дверных проемов

Демонтировать существующие дверные блоки.

Просверлить гнезда d 15-20 мм в стене на глубину 70 мм через 520 мм по высоте. Заложить проем кирпичом обыкновенным глиняным К75/1/15 (ГОСТ 530-2012) на цементном растворе М50 с установкой арматуры d10 A400 и сетки через 520 мм по высоте. Вновь возведенную кладку оштукатурить с обеих сторон с последующей шпатлевкой, водоэмульсионной окраской.

Расход кирпича на 1 проема -0,22 м3.

Расход арматуры на закладку проемов в стене толщиной 120мм:
- d10 A400 (ГОСТ 34028-2016) - 4,45 кг (в том числе анкера L=150
- 1,851кг, 16шт.).
- d6 A240 (ГОСТ 34028-2016) - 1,11кг.

*Примечания расход дан на один проем.

Согласовано:

Взам. инв. N

Подпись и дата

Инв. N подл.

						12-2021			АС
						«Реконструкция административного здания в с. Тасшагыл Кызылкогинского района, Атырауской области»			
Изм.	Кол.	Лист	№док.	Подпись	Дата				
ГИП		Жунисбеков К.				Административное здание	Стадия	Лист	Листов
Проверил		Нышанов А.					РП	54	
Исполнил		Беркинбай Г.				Деталь закладки существующего дверного проема в стене толщиной 120 мм размерами 2000(h)x900 (5шт.)	ТОО "Арх-Комплекс" г.Шымкент - 2021г.		
Н.контр.		Оспанова Г.							

Устройство дверного проема в кирпичной стене

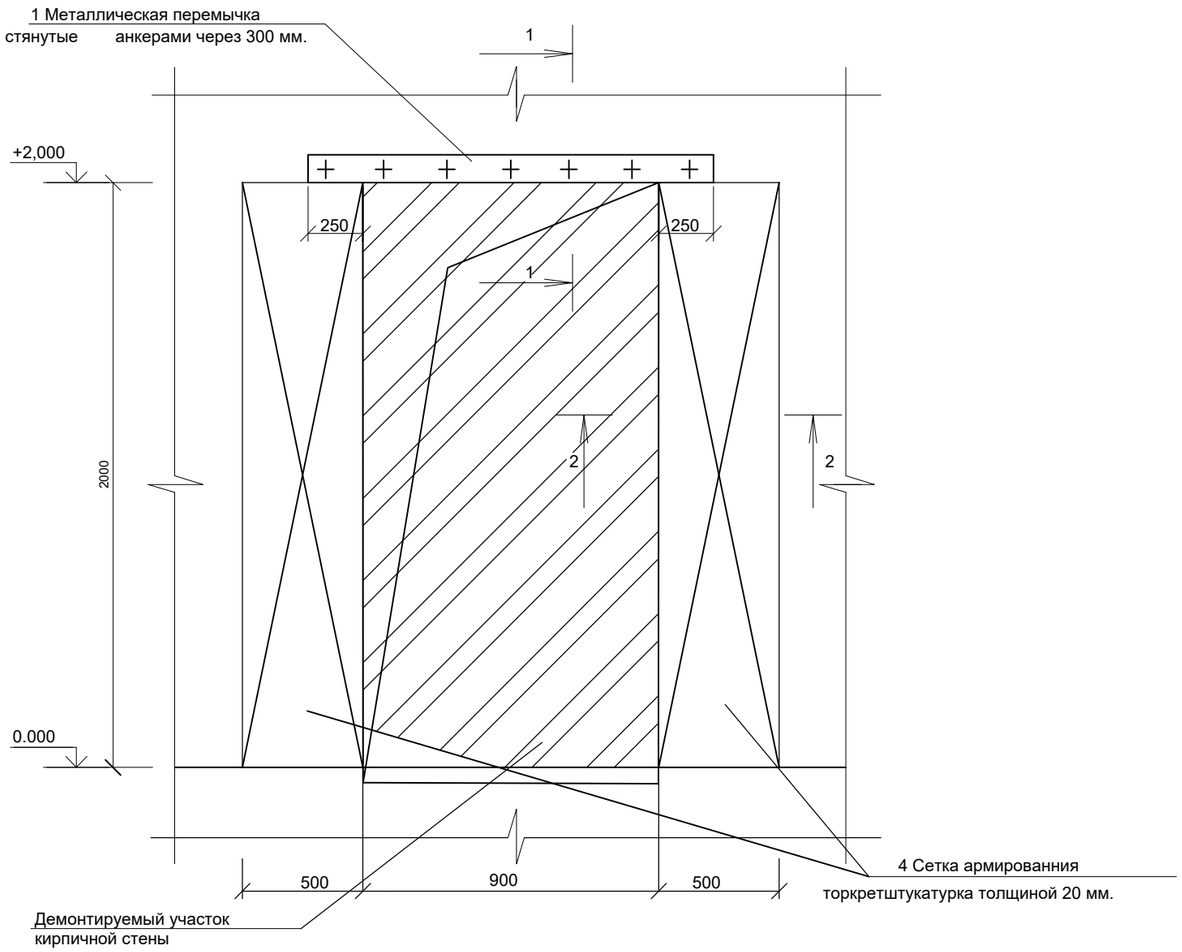

Спецификация элементов

Марка поз.	Обозначение	Наименование	Кол.	Масса ед.кг	Примеч.
		Дверной проем 2010х910	3		
1	ГОСТ 8240-97	⊏ 27 L=1400 мм	2	38,78	77,56кг
2	ГОСТ 34028-2016	Ø10 А400 L=520 мм	24	0,32	7,68кг
3	ГОСТ 34028-2016	Ø 10 А240 L=500 мм	6	0,31	1,86кг
4	ГОСТ 8478-92	Сетка $\frac{5ВрI-100}{5ВрI-100}$ 1100 L=4,2 п.м.			15,12кг
5	ГОСТ 103-94	-100х8 L=520	5	3,26	16,3кг
		Пробивка проема м3		0,90	

Указания по производству работ

Отбить штукатурку с поверхности, где намечается проем размерами 2010х910мм.

Над пробиваемым проемом выполнить штрабы для устройства перемычки из стальных швеллеров 27 ⊏

Поверхности штраб тщательно очистить и просверлить отверстия d20 мм с шагом 300 мм под стяжные болты.

Установить швеллера с двух сторон и стянуть болтами, обеспечив плотное прилегание к поверхности кладки.

По контуру намечаемого проема отбить штрабы. кладки производить не допуская резких ударов.

При производстве работ необходимо строго соблюдать требования строительных норм по технике безопасности согласно СП РК 1.03-106-2012 "Охрана труда и техники безопасности в строительстве".

2-2

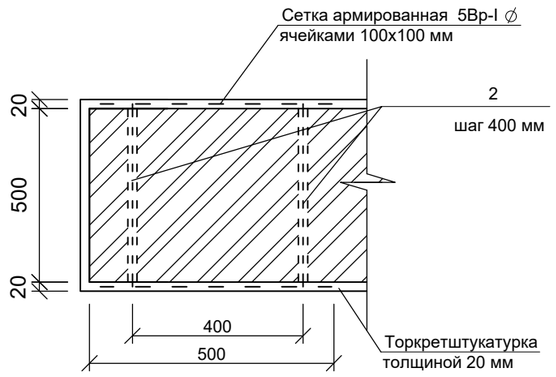

1-1

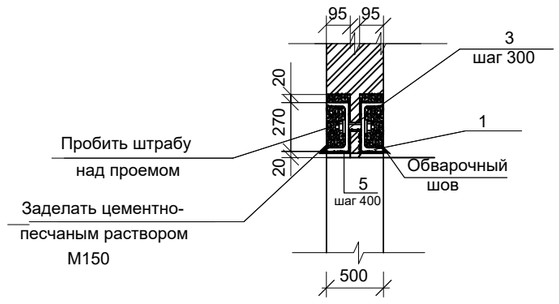

1. Данный лист смотреть совместно с листами АС-28.

Изм.	Кол.	Лист	№док.	Подпись	Дата	12-2021 АС		
						«Реконструкция административного здания в с. Тасшагыл Кызылкогинского района, Атырауской области»		
ГИП		Жунисбеков К				Административное здание	Стадия	Лист	Листов
Проверил		Нышанов А.					РП	55	
Исполнил		Беркинбай Г.				Устройство дверного проемов кирпичной стене 1-этажа. (Ремонтные работы).	ТОО "Арх-Комплекс" г.Шымкент - 2021г.		
Н.контр.		Оспанова Г.							

Согласовано:

Взам. инв. N

Подпись и дата

Инв. N подл.

Устройство дверного проема в кирпичной стене

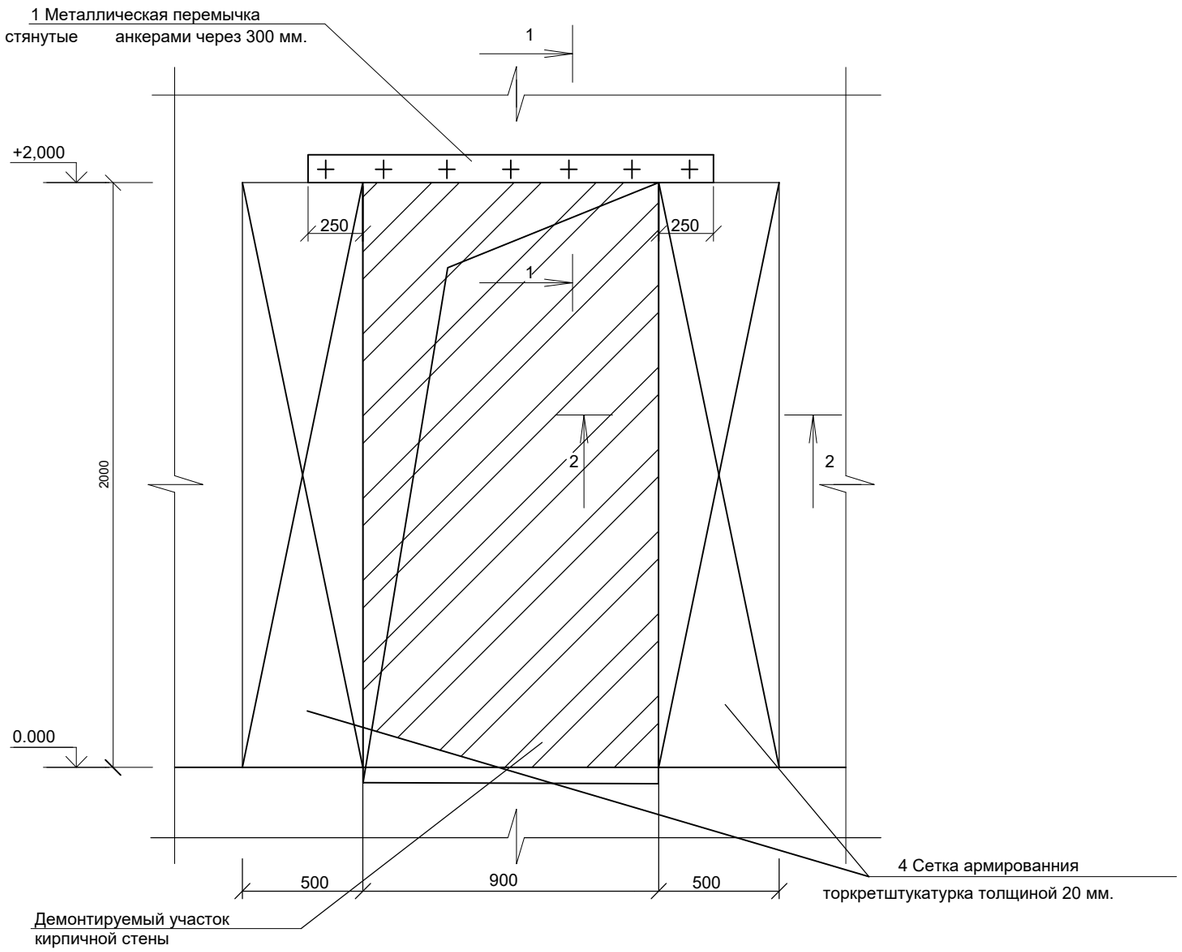

Спецификация элементов

Марка поз.	Обозначение	Наименование	Кол.	Масса ед.кг	Примеч.
		Дверной проем 2010х910	1		
1	ГОСТ 8240-97	⊏ 22 L=1400 мм	2	29,4	58,80кг
2	ГОСТ 34028-2016	⌀10 А400 L=270 мм	24	0,17	4,08кг
3	ГОСТ 34028-2016	⌀10 А240 L=250 мм	6	0,15	0,90кг
4	ГОСТ 8478-92	Сетка 5ВрI-100 / 5ВрI-100 1100 L=4,2 п.м.			15,12кг
5	ГОСТ 103-94	-100х8 L=270	5	1,69	8,45кг
		Пробивка проема м3		0,45	

Указания по производству работ

Отбить штукатурку с поверхности, где намечается проем размерами 2010х910мм.

Над пробиваемым проемом выполнить штрабы для устройства перемычки из стальных швеллеров 22 ⊏

Поверхности штраб тщательно очистить и просверлить отверстия d20 мм с шагом 300 мм под стяжные болты.

Установить швеллера с двух сторон и стянуть болтами, обеспечив плотное прилегание к поверхности кладки.

По контуру намечаемого проема отбить штрабы. кладки производить не допуская резких ударов.

При производстве работ необходимо строго соблюдать требования строительных норм по технике безопасности согласно СП РК 1.03-106-2012 "Охрана труда и техники безопасности в строительстве".

2-2

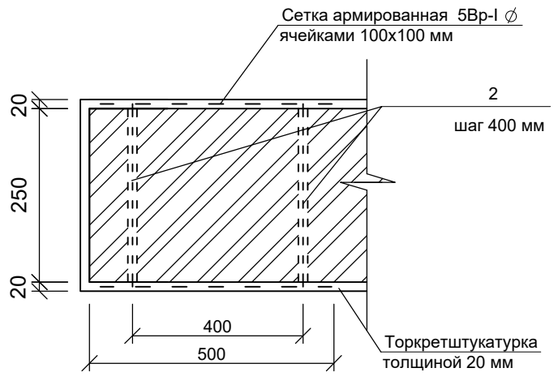

1-1

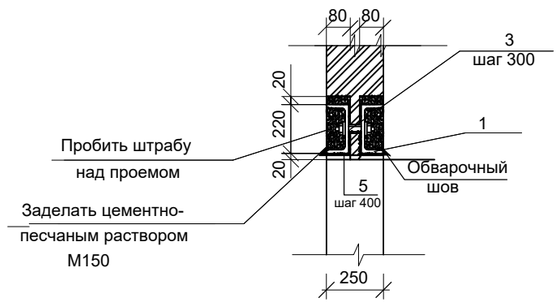

1. Данный лист смотреть совместно с листами АС-28.

						12-2021		АС
						«Реконструкция административного здания в с. Тасшагыл Кызылкогинского района, Атырауской области»		
Изм.	Кол.	Лист	№док.	Подпись	Дата			
ГИП		Жунисбеков К				Административное здание	Стадия	Лист	Листов
Проверил		Нышанов А.					РП	56	
Исполнил		Беркинбай Г.				Устройство дверного проемов кирпичной стене 1-этажа. (Ремонтные работы).	ТОО "Арх-Комплекс" г.Шымкент - 2021г.		
Н.контр.		Оспанова Г.							

Согласовано:

Взам. инв. N

Подпись и дата

Инв. N подл.

Устройство дверного проема в кирпичной стене

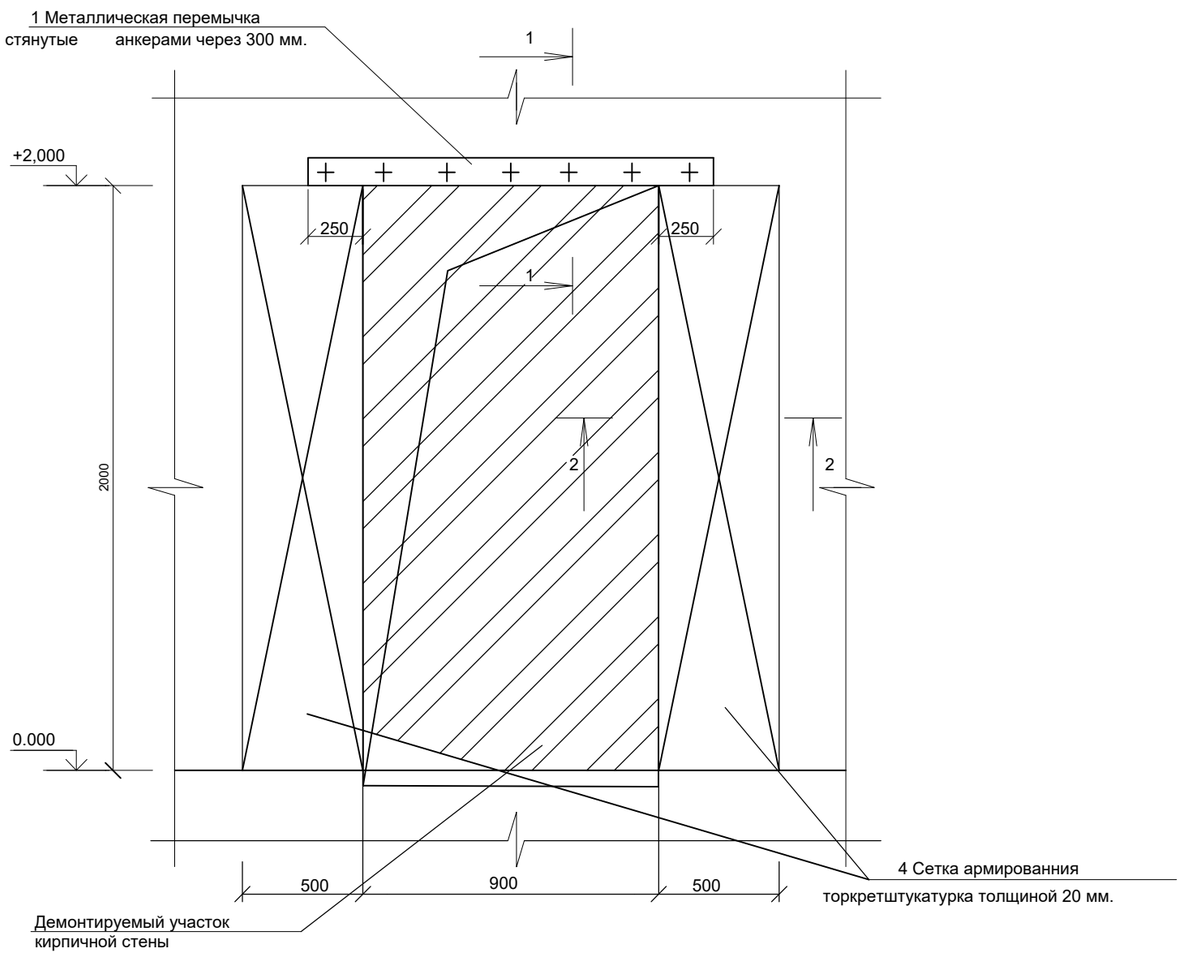

Спецификация элементов

Марка поз.	Обозначение	Наименование	Кол.	Масса ед.кг	Примеч.
		Дверной проем 2010х910	2		
1	ГОСТ 8240-97	⊏ 14 L=1400 мм	2	17,22	34,44кг
2	ГОСТ 34028-2016	⌀10 А400 L=150 мм	24	0,093	2,23кг
3	ГОСТ 34028-2016	⌀10 А240 L=120 мм	6	0,074	0,444кг
4	ГОСТ 8478-92	Сетка 5ВрI-100/5ВрI-100 1100 L=4,2 п.м.			15,12кг
5	ГОСТ 103-94	-100х8 L=150	5	0,942	4,71кг
		Пробивка проема м3		0,23	

Указания по производству работ

Отбить штукатурку с поверхности, где намечается проем размерами 2010х910мм.

Над пробиваемым проемом выполнить штрабы для устройства перемычки из стальных швеллеров 14 ⊏

Поверхности штраб тщательно очистить и просверлить отверстия d20 мм с шагом 300 мм под стяжные болты.

Установить швеллера с двух сторон и стянуть болтами, обеспечив плотное прилегание к поверхности кладки.

По контуру намечаемого проема отбить штрабы. кладки производить не допуская резких ударов.

При производстве работ необходимо строго соблюдать требования строительных норм по технике безопасности согласно СП РК 1.03-106-2012 "Охрана труда и техники безопасности в строительстве".

2-2

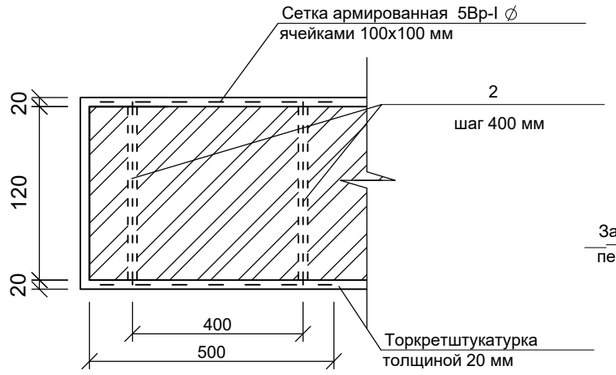

1-1

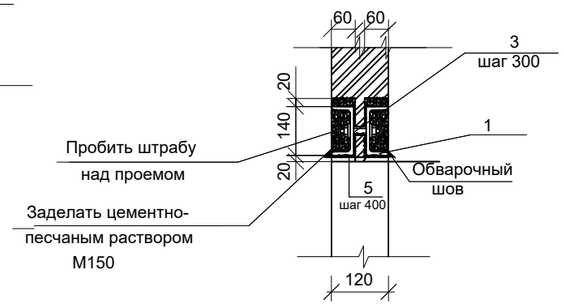

1. Данный лист смотреть совместно с листами АС-28, 31.

						12-2021 АС		
						«Реконструкция административного здания в с. Тасшагыл Кызылкогинского района, Атырауской области»		
Изм.	Кол.	Лист	№док.	Подпись	Дата			
ГИП		Жунисбеков К				Административное здание	Стадия	Лист	Листов
Проверил		Нышанов А.					РП	57	
Исполнил		Беркинбай Г.				Устройство дверного проемов кирпичной стене 1,2-этажа. (Ремонтные работы).	ТОО "Арх-Комплекс" г.Шымкент - 2021г.	
Н.контр.		Оспанова Г.						

Согласовано:

Взам. инв. N

Подпись и дата

Инв. N подл.

Схема расположения перегородок из кирпича на 1-этаж

Фрагмент плана 3

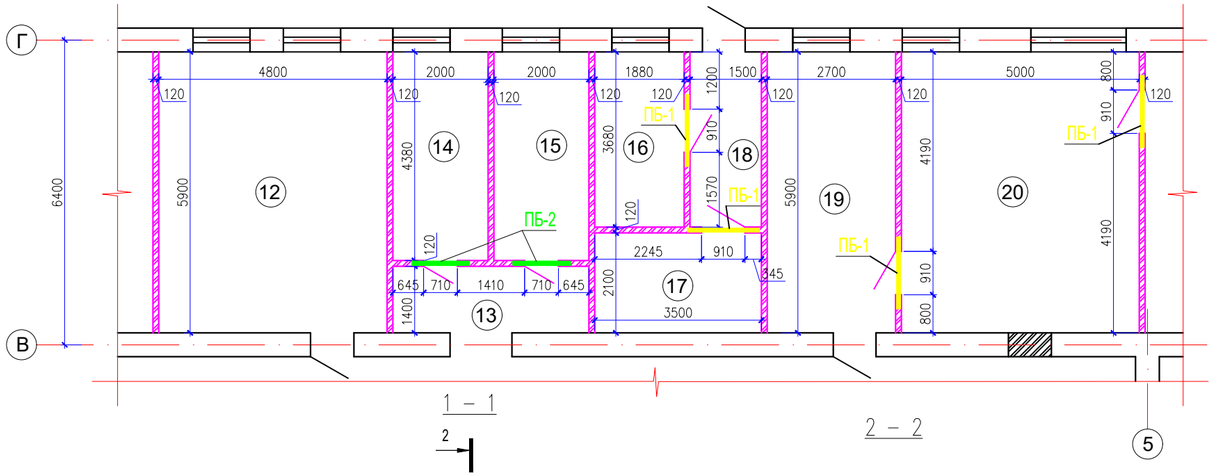

1 – 1

2 – 2

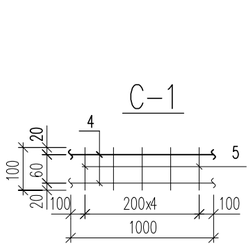

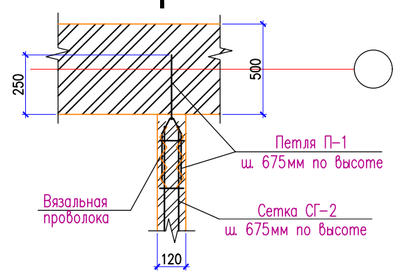

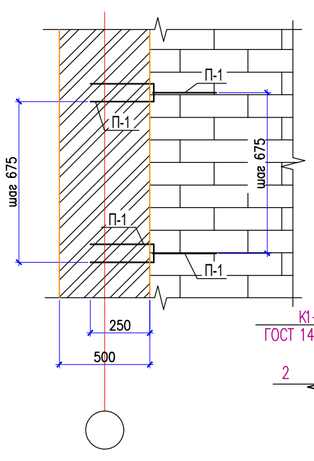

Петля П-1

Сетка СГ-2

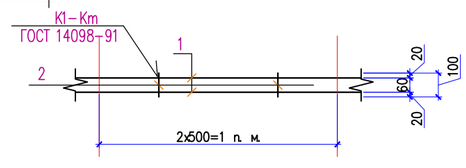

Крепление перегородки к покрытию

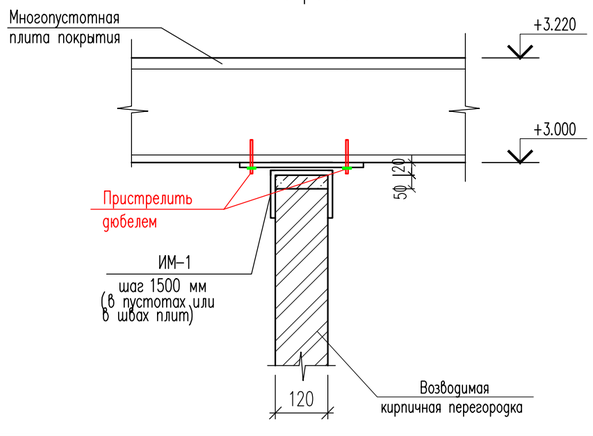

Изделие металическое ИМ-1

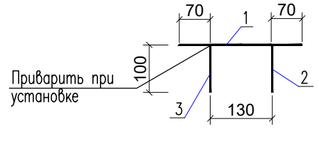

Деталь устройства фундамента под перегородку

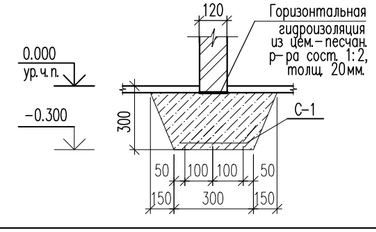

Спецификация материалов

(спецификация на 1-этаж)

Поз.	Обозначение	Наименование	Кол.	Масса ед.,кг.	Примеч.
		Деталь крепления кирпичной перегородки к плите покрытия			
ИМ-1		Изделие металическое ИМ-1 (шт.)	34	0.244	8.296
		Изделие металическое ИМ-1			
1	ГОСТ 103-76	Полоса $\frac{12х4\ ГОСТ\ 103-76}{ВСт3кп\ ГОСТ\ 380-94*}$ L=280	1	0.11	0.11
2	ГОСТ 103-76	Полоса $\frac{12х4\ ГОСТ\ 103-76}{ВСт3кп\ ГОСТ\ 380-94*}$ L=100	1	0.04	0.04
3	ГОСТ 103-76	Полоса $\frac{12х4\ ГОСТ\ 103-76}{ВСт3кп\ ГОСТ\ 380-94*}$ L=100	1	0.04	0.04
		Дюбель L=100	2	0.027	0.054
СГ-2		Сетка СГ-2 п. м.	208	0.29	60.32
1	ГОСТ 6727-80*	ø5 Вр-I L=1000	2	0.14	0.28
2	ГОСТ 6727-80*	ø3 Вр-I L=100	2	0.005	0.01
П-1		Петля П-1	112	0.51	57.12
3	ГОСТ 34028-2016	ø8 А240 L=1290	1	0.51	0.51
		Фундамент под перегородку			
		Сетка С-1 п.м.	51,0	3,16	161,16
		Сетка С-1			
4	ГОСТ 34028-2016	ø10 А400 L=1000	5	0.62	3,1
5	ГОСТ 34028-2016	ø6 А400 L=100	2	0.03	0,06
		Материалы:			
		Бетон кл. В7,5			7,0м3
	Расход кирпича на устройство перегородки по ГОСТу 530-2012	$м^3$	19,0		
ПБ-1	2ПБ 17-2	Перемычки брусковые (100х100х1580) шт.	4		
ПБ-2	1ПБ 13-1	Перемычки брусковые (100х100х1190) шт.	2		

1. Бетонные работы по возведению монолитных конструкций ведутся в соответствии указаниями требованиями СП РК 5.03-107-2013 "Несущие и ограждающие конструкции".
2. Снятие несущей опалубки производить после достижения бетоном 70% проектной прочности.

Изм.	Кол.	Лист	№док.	Подпись	Дата
ГИП		Жунисбеков К.			
Проверил		Нышанов А.			
Исполнил		Беркинбай Г.			
Н.контр.		Оспанова Г.			

12-2021 АС

«Реконструкция административного здания в с. Тасшагыл Кызылкогинского района, Атырауской области»

Административное здание

Стадия	Лист	Листов
РП	58	

Фрагмент плана 3. Перегородки из кирпича на 1-этаж. (Ремонтные работы).

ТОО "Арх-Комплекс" г.Шымкент - 2021г.

Согласовано:

Взам. инв. N

Подпись и дата

Инв. N подл.

Схема расположения перегородок из кирпича на 2-этаж

Фрагмент плана 4

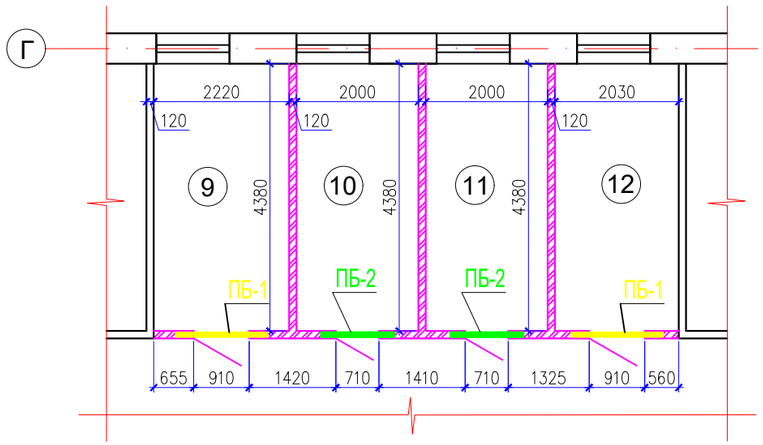

2 – 2

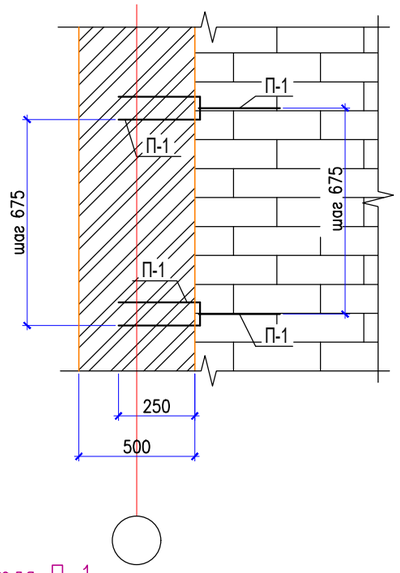

Петля П-1

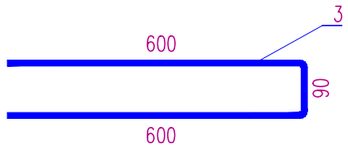

Изделие металическое ИМ-1

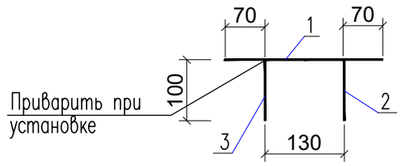

1 – 1

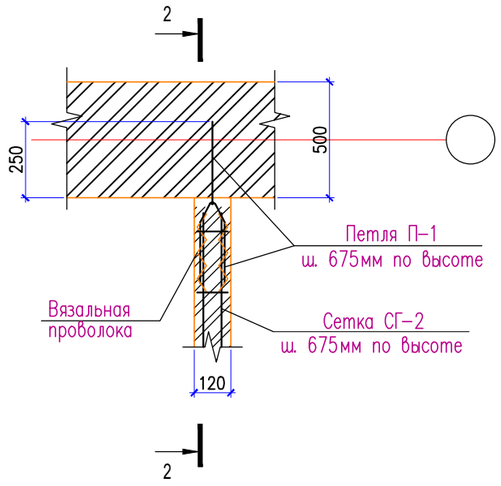

Крепление перегородки к перекрытию

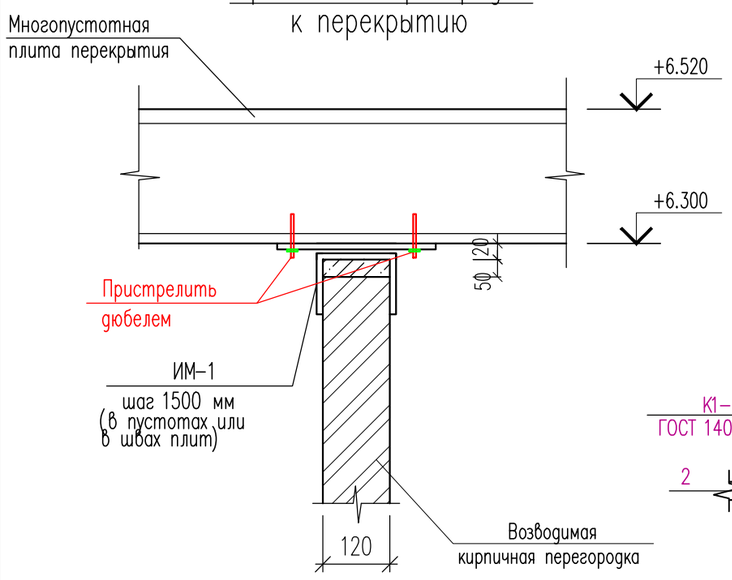

Сетка СГ-2

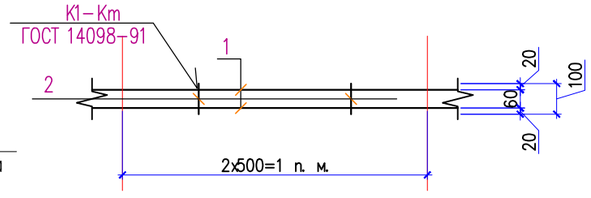

Спецификация материалов

(спецификация на 2-этаж)

Поз.	Обозначение	Наименование	Кол.	Масса ед.,кг.	Примеч.
		Деталь крепления кирпичной перегородки к плите перекрытия			
ИМ-1		Изделие металическое ИМ-1 (шт.)	15	0.244	3,66
		Изделие металическое ИМ-1			
1	ГОСТ 103-76	Полоса 12х4 ГОСТ 103-76 / ВСт3кп ГОСТ 380-94* L=280	1	0.11	0.11
2	ГОСТ 103-76	Полоса 12х4 ГОСТ 103-76 / ВСт3кп ГОСТ 380-94* L=100	1	0.04	0.04
3	ГОСТ 103-76	Полоса 12х4 ГОСТ 103-76 / ВСт3кп ГОСТ 380-94* L=100	1	0.04	0.04
		Дюбель L=100	2	0.027	0.054
СГ-2		Сетка СГ-2 п. м.	88	0.29	25.52
1	ГОСТ 6727-80*	ø5 Вр-I L=1000	2	0.14	0.28
2	ГОСТ 6727-80*	ø3 Вр-I L=100	2	0.005	0.01
П-1		Петля П-1	24	0.51	12.24
3	ГОСТ 34028-2016	ø8 А240 L=1290	1	0.51	0.51
	Расход кирпича на устройство перегородки по ГОСТу 530-2012	$м^3$	8,0		
ПБ-1	2ПБ 17-2	Перемычки брусковые (100х100х1580) шт.	2		
ПБ-2	1ПБ 13-1	Перемычки брусковые (100х100х1190) шт.	2		

Согласовано:

Взам. инв. N

Подпись и дата

Инв. N подл.

Изм.	Кол.	Лист	№док.	Подпись	Дата
ГИП		Жунисбеков К			
Проверил		Нышанов А.			
Исполнил		Беркинбай Г.			
Н.контр.		Оспанова Г.			

12-2021 АС

«Реконструкция административного здания в с. Тасшагыл Кызылкогинского района, Атырауской области»

Административное здание

Стадия	Лист	Листов
РП	59	

Фрагмент плана 4. Перегородки из кирпича на 2-этаж. (Ремонтные работы).

ТОО "Арх-Комплекс" г.Шымкент - 2021г.

Козырек К-2

Схема прогонов кровли

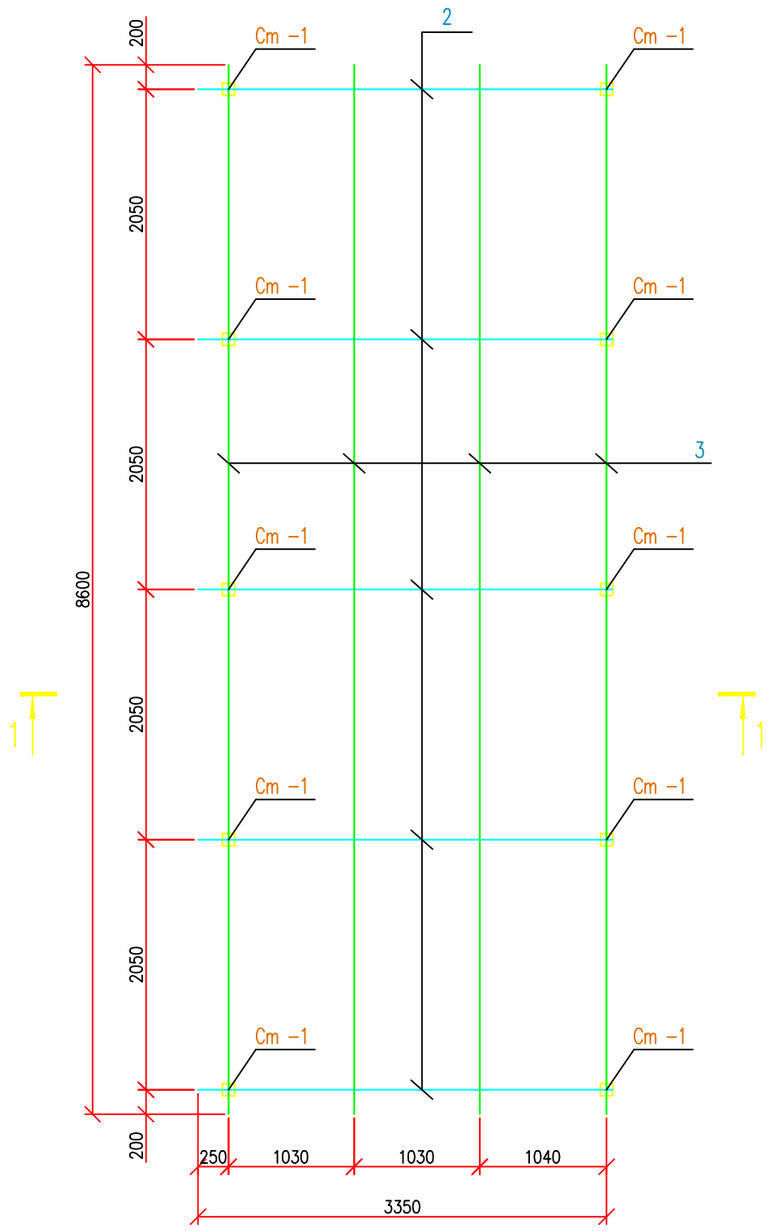

Спецификация элементов

Поз.	Обозначение	Наименование	Кол.	Масса ед., кг.	Примеч.
		Козырек К-2	2		
Ст-1	ГОСТ 30245-2012	Профиль 80х80х5 п.м.	32,5	11.27	366,275 кг
2	ГОСТ 30245-2012	Профиль 80х80х5 L=3350мм.	5	37,75	188,75 кг
3	ГОСТ 30245-2012	Профиль 160х80х5 L=8600мм.	4	150,92	603,68 кг
Зg-1	Серия 1.400-15 в.0	Закладная деталь МН 111-3	10	1.4	1,4 кг
5	ГОСТ 19904-2015	Оцинкованная кровельная сталь 0,7мм	9,0		м2
6		Металлочерепица Н60-845-0.7	35,0		м2

1 – 1

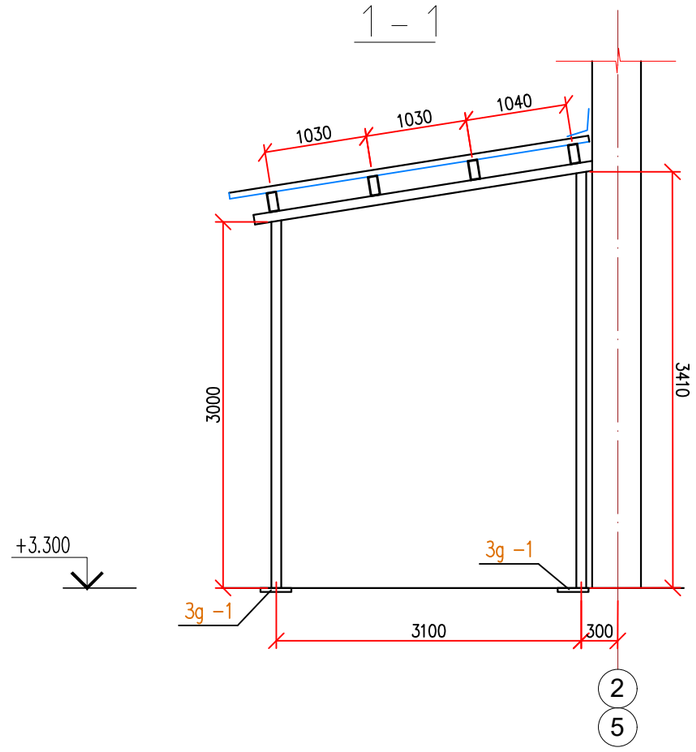

Изм.	Кол.	Лист	№док.	Подпись	Дата
ГИП		Жунисбеков К			
Проверил		Нышанов А.			
Исполнил		Беркинбай Г.			
Н.контр.		Оспанова Г.			

12-2021 АС

«Реконструкция административного здания в с. Тасшагыл Кызылкогинского района, Атырауской области»

Административное здание

Стадия	Лист	Листов
РП	60	

Козырек К-2. (2-штук). (Ремонтные работы).

ТОО "Арх-Комплекс" г.Шымкент - 2021г.

Согласовано:

Взам. инв. N

Подпись и дата

Инв. N подл.

План на отм. +0.000

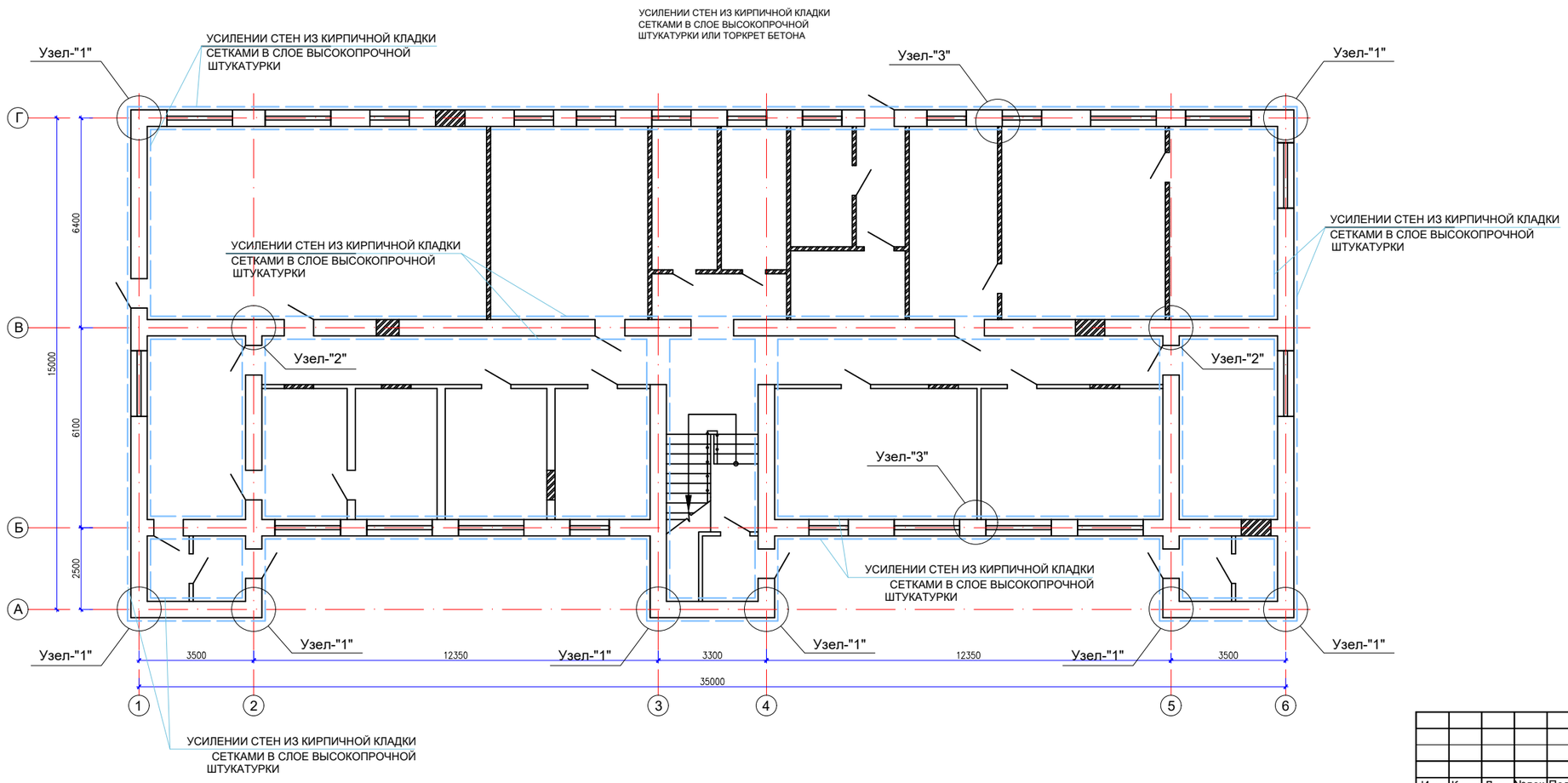

Изм.	Кол.	Лист	№док.	Подпись	Дата	12-2021 АС
						«Реконструкция административного здания в с. Тасшагыл Кызылкогинского района, Атырауской области»
ГИП		Жунисбеков К				Административное здание — Стадия: РП; Лист: 61; Листов:
Проверил		Нышанов А.				
Исполнил		Беркинбай Г.				План на отм +0.000. УСИЛЕНИИ СТЕН ИЗ КИРПИЧНОЙ КЛАДКИ. СЕТКАМИ В СЛОЕ ВЫСОКОПРОЧНОЙ ШТУКАТУРКИ. (Ремонтные работы).
Н.контр.		Оспанова Г.				ТОО "Арх-Комплекс" г.Шымкент - 2021г.

Согласовано:

Взам. инв. N

Подпись и дата

Инв. N подл.

План на отм. +3.300

УСИЛЕНИИ СТЕН ИЗ КИРПИЧНОЙ КЛАДКИ
СЕТКАМИ В СЛОЕ ВЫСОКОПРОЧНОЙ
ШТУКАТУРКИ ИЛИ ТОРКРЕТ БЕТОНА

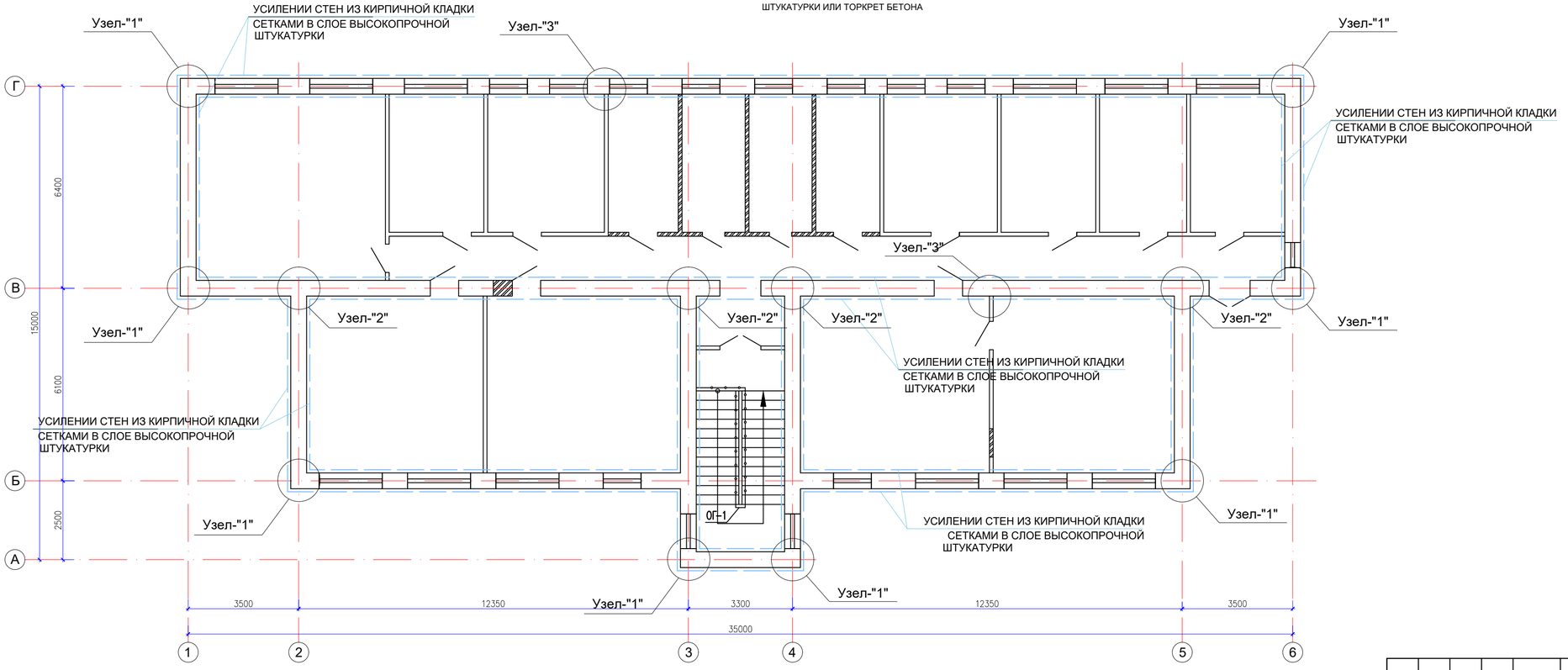

Согласовано:

Взам. инв. N

Подпись и дата

Инв. N подл.

Изм.	Кол.	Лист	№док.	Подпись	Дата	
ГИП		Жунисбеков К.				
Проверил		Нышанов А.				
Исполнил		Беркинбай Г.				
Н.контр.		Оспанова Г.				

12-2021 АС

«Реконструкция административного здания в с. Тасшагыл Кызылкогинского района, Атырауской области»

Административное здание

Стадия	Лист	Листов
РП	62	

План на отм +3.300. УСИЛЕНИИ СТЕН ИЗ КИРПИЧНОЙ КЛАДКИ. СЕТКАМИ В СЛОЕ ВЫСОКОПРОЧНОЙ ШТУКАТУРКИ . (Ремонтные работы).

ТОО "Арх-Комплекс" г.Шымкент - 2021г.

Фасад 1-6

УСИЛЕНИИ СТЕН ИЗ КИРПИЧНОЙ КЛАДКИ
СЕТКАМИ В СЛОЕ ВЫСОКОПРОЧНОЙ
ШТУКАТУРКИ ИЛИ ТОРКРЕТ БЕТОНА

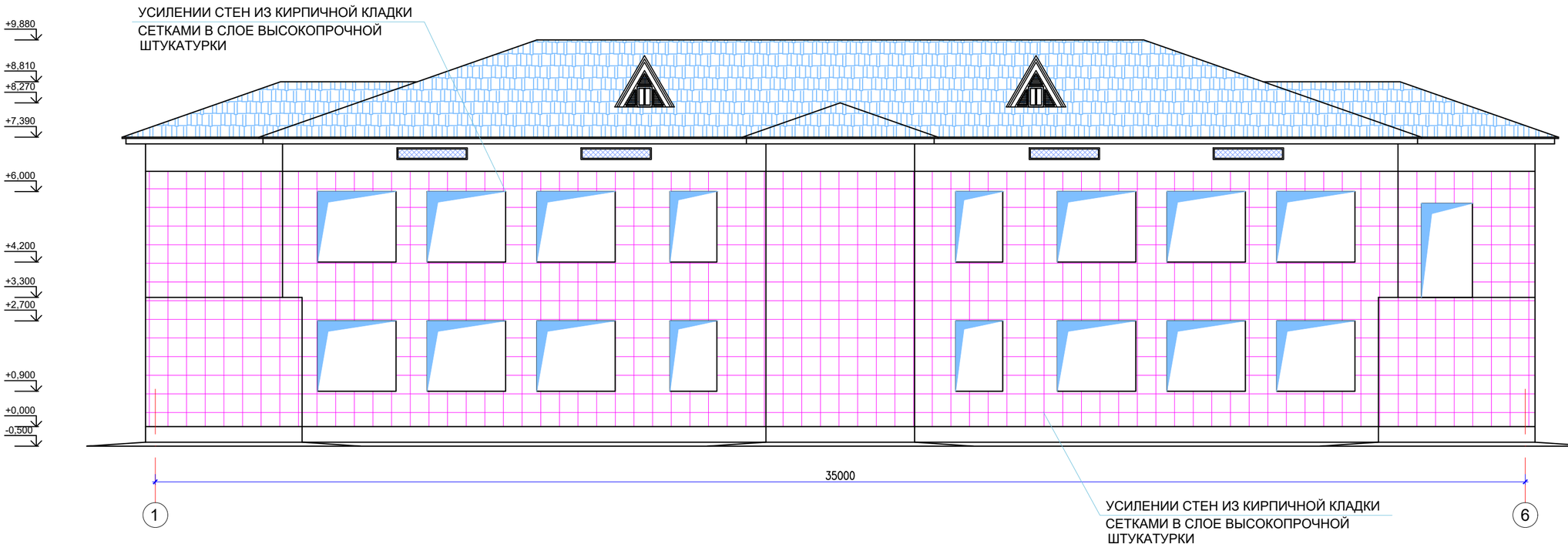

Согласовано:

Взам. инв. N

Подпись и дата

Инв. N подл.

Изм.	Кол.	Лист	№док.	Подпись	Дата
ГИП		Жунисбеков К.			
Проверил		Нышанов А.			
Исполнил		Беркинбай Г.			
Н.контр.		Оспанова Г.			

12-2021 АС

«Реконструкция административного здания в с. Тасшагыл Кызылкогинского района, Атырауской области»

Административное здание

Стадия	Лист	Листов
РП	63	

Фасад 1-6. Усиление стен из кирпичной кладки. (Ремонтные работы)

ТОО "Арх-Комплекс" г.Шымкент - 2021г.

Фасад 6-1

УСИЛЕНИИ СТЕН ИЗ КИРПИЧНОЙ КЛАДКИ
СЕТКАМИ В СЛОЕ ВЫСОКОПРОЧНОЙ
ШТУКАТУРКИ ИЛИ ТОРКРЕТ БЕТОНА

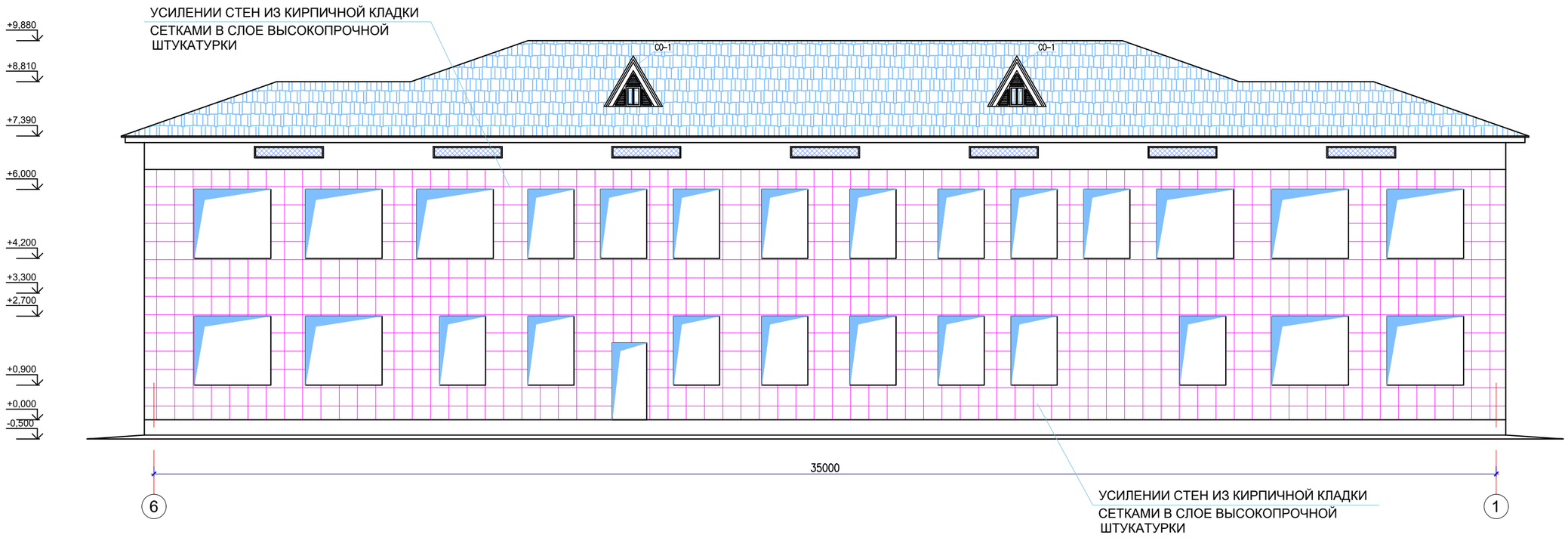

Согласовано:

Взам. инв. N

Подпись и дата

Инв. N подл.

Изм.	Кол.	Лист	№док.	Подпись	Дата
ГИП		Жунисбеков К			
Проверил		Нышанов А.			
Исполнил		Беркинбай Г.			
Н.контр.		Оспанова Г.			

12-2021 АС

«Реконструкция административного здания в с. Тасшагыл Кызылкогинского района, Атырауской области»

Административное здание

Стадия	Лист	Листов
РП	64	

Фасад 6-1. Усиление стен из кирпичной кладки. (Ремонтные работы)

ТОО "Арх-Комплекс" г.Шымкент - 2021г.

Фасад А-Г

УСИЛЕНИИ СТЕН ИЗ КИРПИЧНОЙ КЛАДКИ
СЕТКАМИ В СЛОЕ ВЫСОКОПРОЧНОЙ
ШТУКАТУРКИ ИЛИ ТОРКРЕТ БЕТОНА

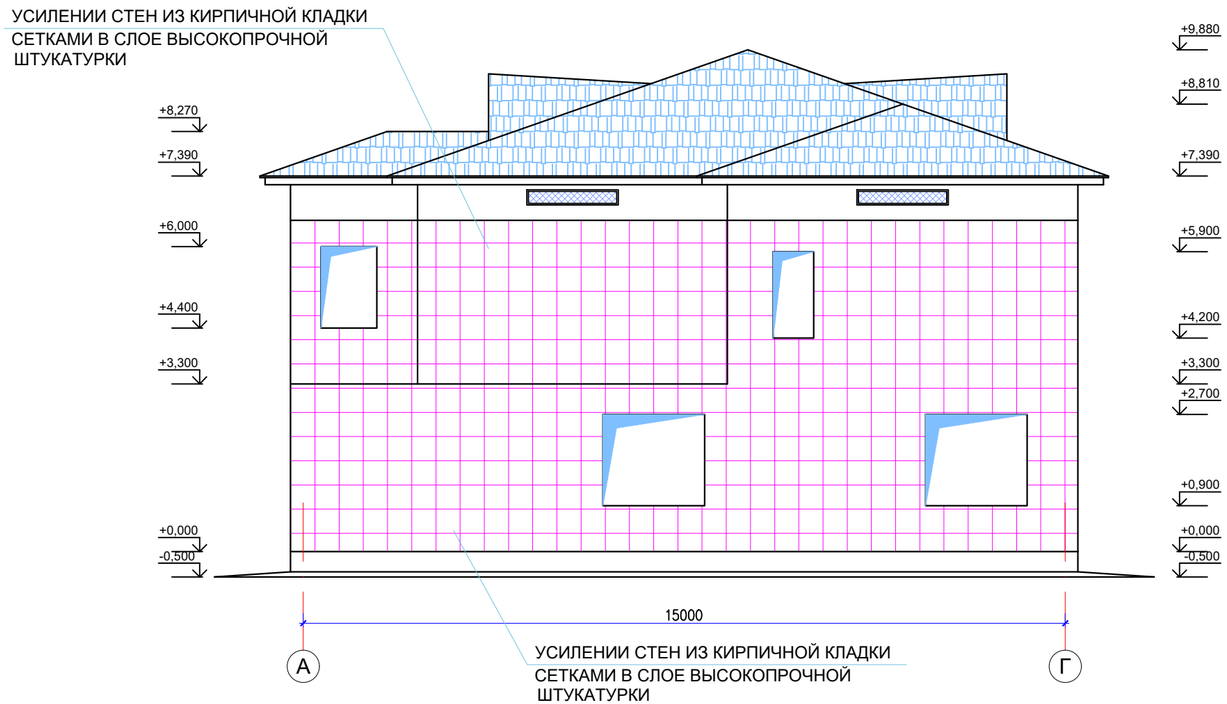

Согласовано:

Взам. инв. N

Подпись и дата

Инв. N подл.

						12-2021		АС
						«Реконструкция административного здания в с. Тасшагыл Кызылкогинского района, Атырауской области»		
Изм.	Кол.	Лист	№док.	Подпись	Дата			
ГИП		Жунисбеков К.				Административное здание	Стадия	Лист	Листов
Проверил		Нышанов А.					РП	65	
Исполнил		Беркинбай Г.				Фасад А-Г. Усиление стен из кирпичной кладки. (Ремонтные работы)	ТОО "Арх-Комплекс" г.Шымкент - 2021г.	
Н.контр.		Оспанова Г.						

Фасад Г-А

УСИЛЕНИИ СТЕН ИЗ КИРПИЧНОЙ КЛАДКИ
СЕТКАМИ В СЛОЕ ВЫСОКОПРОЧНОЙ
ШТУКАТУРКИ ИЛИ ТОРКРЕТ БЕТОНА

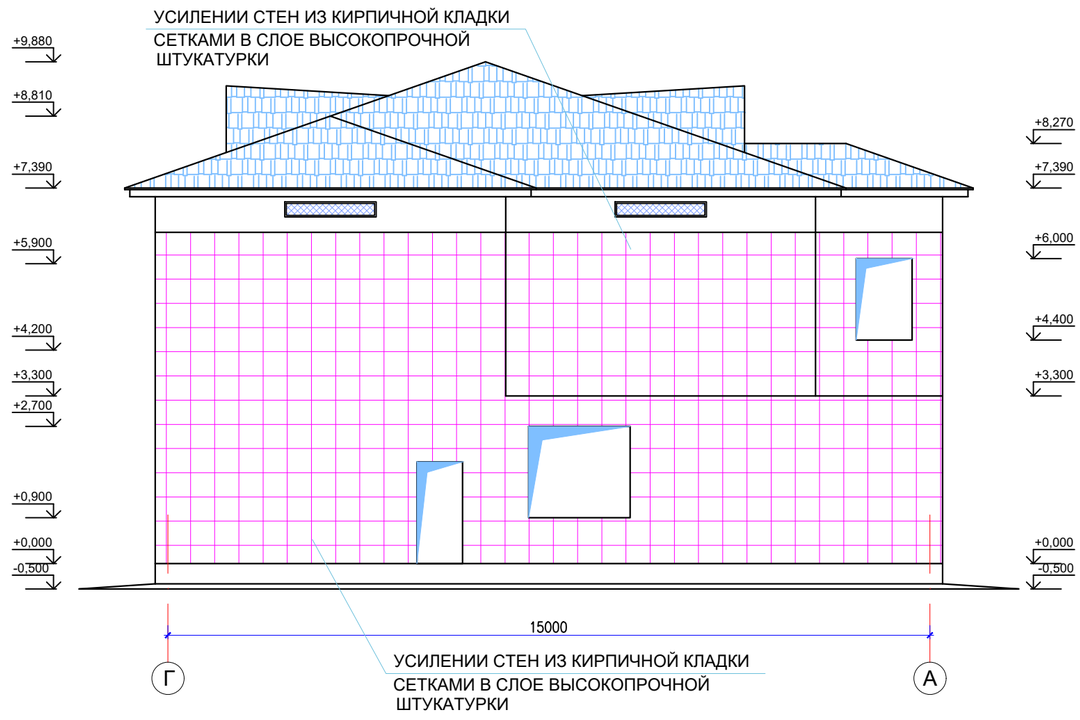

Согласовано:

Взам. инв. N

Подпись и дата

Инв. N подл.

Изм.	Кол.	Лист	№док.	Подпись	Дата
ГИП		Жунисбеков К.			
Проверил		Нышанов А.			
Исполнил		Беркинбай Г.			
Н.контр.		Оспанова Г.			

12-2021 АС

«Реконструкция административного здания в с. Тасшагыл Кызылкогинского района, Атырауской области»

Административное здание

Стадия	Лист	Листов
РП	66	

Фасад Г-А. Усиление стен из кирпичной кладки. (Ремонтные работы)

ТОО "Арх-Комплекс" г.Шымкент - 2021г.

Ведомость деталей

Поз.	Эскиз	
А1 для в=500	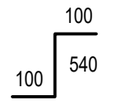	Ø6 А240 L=740

Деталь "А"

Фрагмент усиления стены

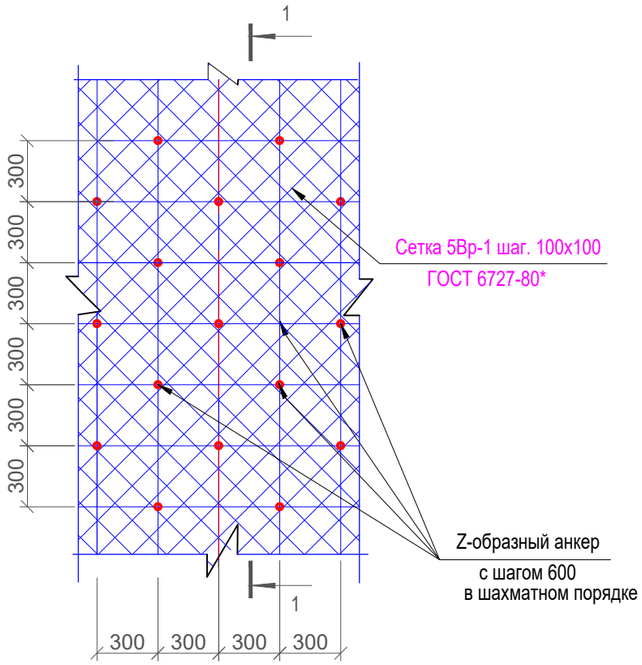

1-1

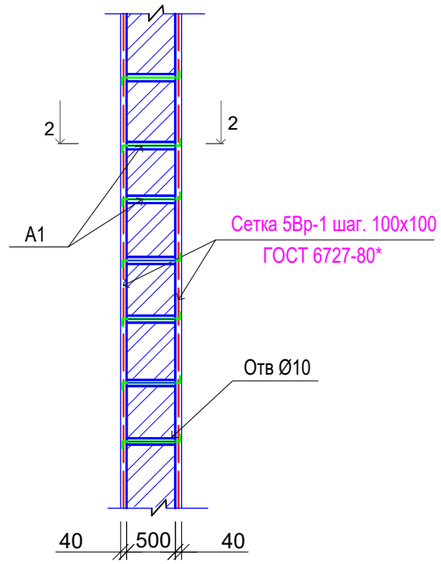

Сетка Ø8AIII шаг. 150х150

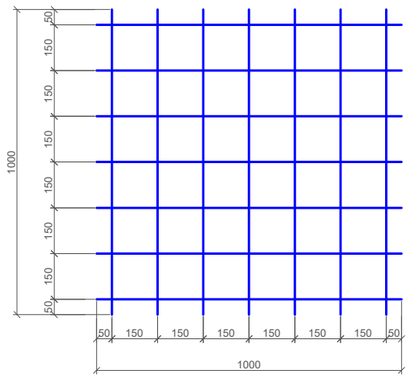

2-2

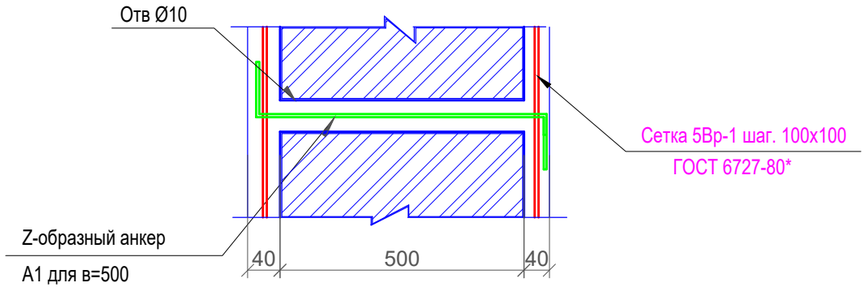

Согласовано:

Взам. инв. N

Подпись и дата

Инв. N подл.

Изм.	Кол.	Лист	№док.	Подпись	Дата
ГИП		Жунисбеков К.			
Проверил		Нышанов А.			
Исполнил		Беркинбай Г.			
Н.контр.		Оспанова Г.			

12-2021 АС

«Реконструкция административного здания в с. Тасшагыл Кызылкогинского района, Атырауской области»

Административное здание

Стадия	Лист	Листов
РП	67	

Схема усиления существующих конструкций зданий. Деталь "А". Сечения 1-1, 2-2. (Ремонтные работы)

ТОО "Арх-Комплекс" г.Шымкент - 2021г.

УКАЗАНИЯ ПО ПРОИЗВОДСТВУ РАБОТ ПРИ УСИЛЕНИИ СТЕН ИЗ КИРПИЧНОЙ КЛАДКИ ВЕРТИКАЛЬНЫМИ СЕТКАМИ В СЛОЕ ВЫСОКОПРОЧНОЙ ШТУКАТУРКИ ИЛИ ТОРКРЕТ БЕТОНА

При выполнении работ по усилению кирпичной кладки стен существующих зданий необходимо выполнить следующий комплекс работ:

Снять штукатурку с двух сторон стен. Горизонтальные и вертикальные швы кладки расчистить на глубину до 15 мм и промыть водой;

2. В стенах просверлить отверстия под анкера с шагом 600 мм в шахматном порядке;
3. С двух сторон стен установить вертикальные сетки усиления кладки и связать их Z- образными анкерами;

При торкретировании цементный слой наносить на предварительно очищенную поверхность конструкции. Предварительно приготовить спесь цемента и песка. В качестве вяжущего для приготовления торкретной смеси применять портландцементы марок 400 и 600.

Состав заполнителей по фракциям должен соответствовать требованиям норм. Максимальный размер крупной фракции не должен превышать 25 мм. Влажность заполнителей следует принимать от 5 до 15 % в зависимости от марки цемент-пушки. В качестве добавки для ускорения твердения раствора при низких температурах (0-2 С)рекомендуется применять хлористый кальций.

Влажность смеси определяется влажностью ее компонентов. Она должна быть в пределах от 5 до 12 % в зависимости от марки применяемой цемент-пушки. Необходимо учитывать .что при влажности смеси выше 8 % происходит скатывание ее в шарики. При этом ухудшается перемешивание смеси в сопле и образуются пробки в материальном шланге. Смесь такой влажности следует использовать не позже, чем через 2 часа после ее приготовления. Смесь любой влажности рекомендуется использовать непосредственно после приготовления.

Нанесенный на кирпичную поверхность торкретный слой в 28-ми дневном возрасте должен обладать следующими физико-механическими свойствами: класс - не ниже принятого по проекту и не ниже В15; сцепление с поверхностью кладки - не ниже 0.3 МПа: сцепление с арматурой не ниже 2 МПа.

Требования к водонепроницаемости к торкретным слоям надземных участков кирпичной кладки в общем случае не предъявляются. При нанесении торкрета на подземные участки кладки с повышенным уровнем фунтовых вод рекомендуется применять расширяющиеся и безусадочные цементы марок 430 м 500.

Наносить торкрет на поверхность кладки следует при положительной температуре воздуха (среднесуточной не ниже +6 "С). При более низких температурах необходимо применять ускорители твердения (хлористый кальций). При температуре наружного воздуха -2 С, работы по торкретиро ванию следует выполнять в тепляках. Запрещается наносить торкретный слой на поверхность имеющую отрицательную температуру.

Торкретирование производить слоями. При толщине торкрета до 15 мм наносить один слой, при толщине до 20 мм -два слоя, при толщине от 20 до 6О мм-3 слоя, а от 60 до 100 мм -четыре слоя.

В раствор рекомендуется добавлять пластификаторы и другие вещества (жидкое стекло, сульфатно-спиртовая вода, азотно-кислый кальций. алюминат натрия и др.). Максимальная толщина слоя, армированного без перерыва, не должна превышать 40 мм. Последующие слои наносить на ранее выполненное покрытие (толщиной 40 мм) после окончания его схватывания (не ранее чем через 5-10 часов}

После каждого перерыва и в начале работ регулируется подача воды в сопло. При нанесении первого слоя сопло должно отстоять от торкретируемой поверхности на 50-80 см и быть направлено по возможности перпендикулярно к ней. Последующие слои можно наносить с более дальнего расстояния.

Смесь торкрет-бетона должна иметь минимально возможное водоцементное отношение и хорошо ложиться на покрываемую поверхность. Признаком правильно уложенной торкретной массы является жирный блеск на ее поверхности, сухие же пятна на ней указывают на недостаток воды при избытке которой торкретная масса оплывает.

При токретировании по арматуре первые слои должны быть более пластичными, над арматурный защитный слой должен быть более сухим. Степень пластичности при этом регулировать подачей воды в сопло.

Толщина защитного торкретного слоя должна быть не менее 10-15 мм. Перед нанесением каждого последующего слоя предыдущий следует увлажнять. Если последующий слой наносится на предыдущий после перерыва более 48 часов или если поверхность предыдущего слоя загрязнилась, то ее следует продуть сжатым воздухом и промыть водой.

Торкретирование вести горизонтальными полосами высотой от 1;5 до 2 м на всю длину торкретируемой поверхности. Торкретирование арматуры большого диаметра (более 10 мм) следует выполнять со слегка наклонным соплом с целью обеспечения заполнения пространства за стержнями. При этом торкрет не должен оплывать и образовывать пустоты за арматурой. На стержнях арматуры не должен скапливаться состоящий в основном из зерен песка отскок, ухудшающий сцепление торкрета с арматурой.

Торкретные слои внутри помещений необходимо смачивать водой в течение дня (от пяти до восьми раз). Свеженанесенные торкретные слои должны быть защищены от прямых солнечных лучей и ветра. Температура воздуха в помещении в период твердения торкрета не должна опускаться ниже +5 С.

ход за торкретными слоями на фасадах зданий при производстве работ с умеренной дневной температурой (от +20 до +25 С;)не отличается от ухода за торкретными слоями внутри помещений. При более высоких температурах торкретированные поверхности фасадов следует укрывать брезентом, под которым над верхней кромкой торкретного слоя устанавливают перфорированные трубки, подключенные к водопроводной сети.

Общее качество торкретного слоя проверять тщательным осмотром и простукиванием легким молотком. Простукиванием определяется сцепление торкретного покрытия с поверхностью кладки. Глухой или дребезжащий звук указывает на плохое сцепление или его отсутствие. Покрытие с участков, на которых обнаружены трещины. вздутия, отслоения, должно быть снято и нанесено повторно.

Толщину нанесенного торкретного слоя следует проверять тонким шилом или проволокой, прощупывая свежий слой в нескольких местах. На участках с недостаточной толщиной делать пометки для нанесения дополнительных слоев. В сомнительных случаях сцепление торкретного слоя с кладкой проверять лабораторным путем.

Марка торкретного слоя определяется неразрушающим методом не менее чем в двух местах поверхности, покрытой массой одного замеса. В некоторых случаях (при требуемой марке 200 и более) качество торкретного слоя проверяют испытанием образцов в лаборатории. Количество образцов должно быть не менее трех на каждые 150- 200 квадратных метров поверхности.

Затирку поверхностей торкретного покрытия производить не рекомендуется. Если затирка необходима, то под нее должен быть нанесен дополнительный слой толщиной от 5 до 7 мм. который и затирается сразу же после нанесения (до начала схватывания цемента).

Дефектные участки торкретного покрытия (отстающие слои) удаляют не раньше достижения слоем 50 % проектной прочности (через 48 часов).

Поверхность торкретного слоя, подлежащего оштукатуриванию должна быть ровной, без бугров. Все неровности должны быть срезаны мастерком не позже чем через 30 мин после нанесения слоя. Одновременно мастерком на поверхности слоя должны быть нанесены борозды для лучшего сцепления штукатурки с торкретным слоем.

Штукатурные работы внутри помещений рекомендуется начинать на следующий день после нанесения торкретного слоя. В этом случае не потребуется специального ухода за торкретом. Если предусматривается штукатурка по торкрету, то она должка выполняться сложным раствором. При цементно-песчаной штукатурке никаких дополнительных требований к раствору и методам производства работ не предъявляется.

Спецификация элементов на усиление стен.

Поз.	Обозначение	Наименование	Кол.	Масса ед., кг.	Примеч.
		Для стен толщ. 500мм			
	ГОСТ 6727-80*	Сетка С-1 5Вр-1 100/100 м2	1460	3,60	5256,0кг
А1	ГОСТ 34028-2016	⌀6А240 L=740	7300	0,164	1197,2кг

Изм.	Кол.	Лист	№док.	Подпись	Дата
ГИП		Жунисбеков К			
Проверил		Нышанов А.			
Исполнил		Беркинбай Г.			
Н.контр.		Оспанова Г.			

12-2021 АС

«Реконструкция административного здания в с. Тасшагыл Кызылкогинского района, Атырауской области»

Административное здание

Стадия	Лист	Листов
РП	68	

Спецификация элементов на усиление существующих конструкций зданий. Общие указания. (Ремонтные работы)

ТОО "Арх-Комплекс" г.Шымкент - 2021г.

Согласовано:

Взам. инв. N

Подпись и дата

Инв. N подл.

Узел-1

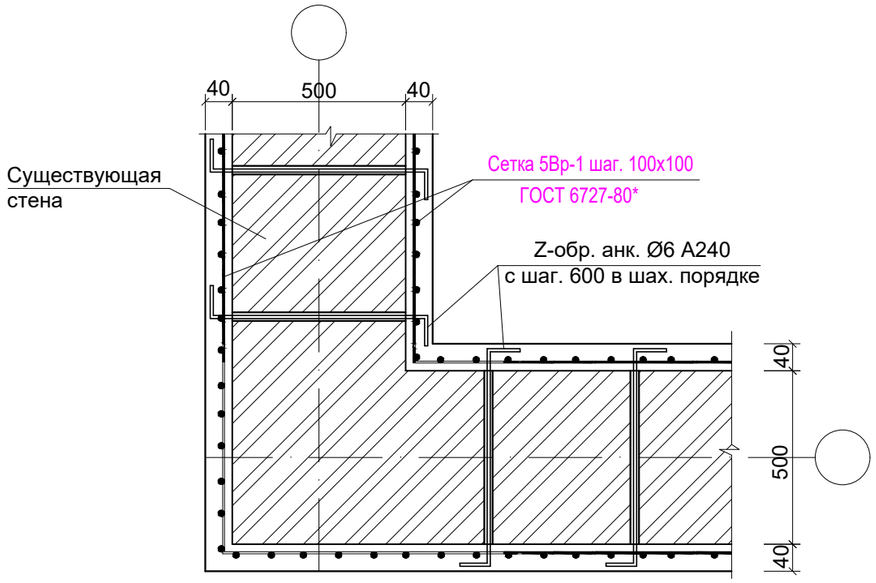

Узел-2

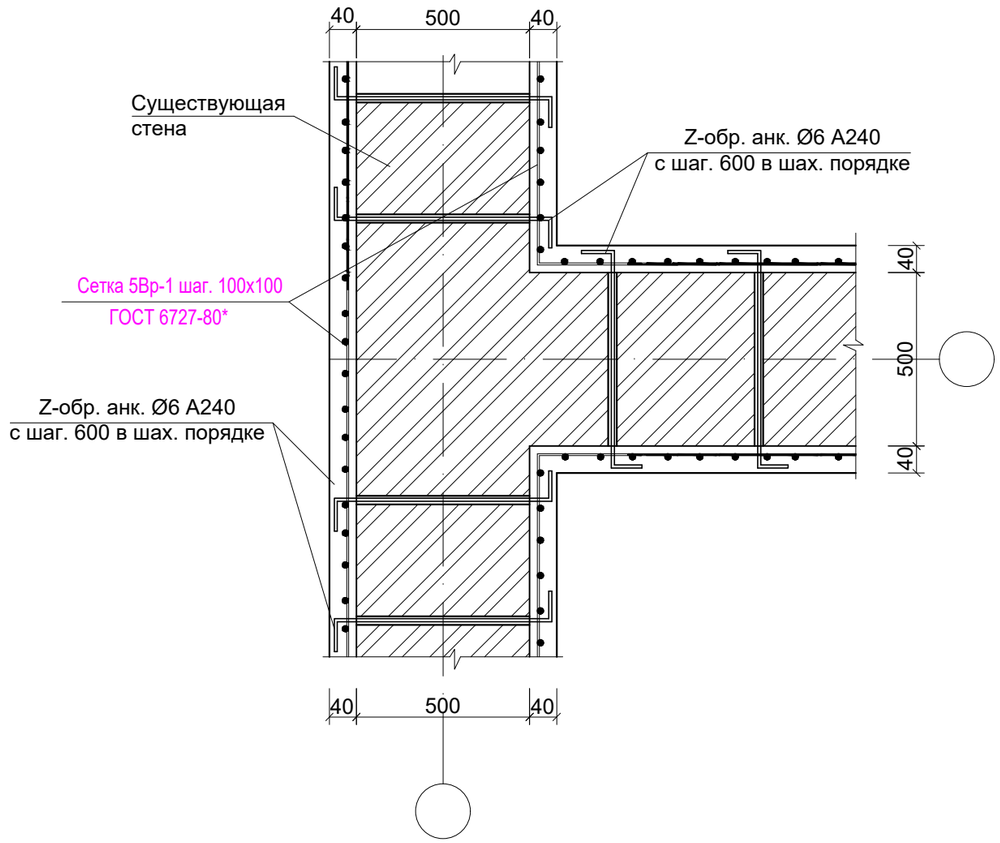

Узел-3

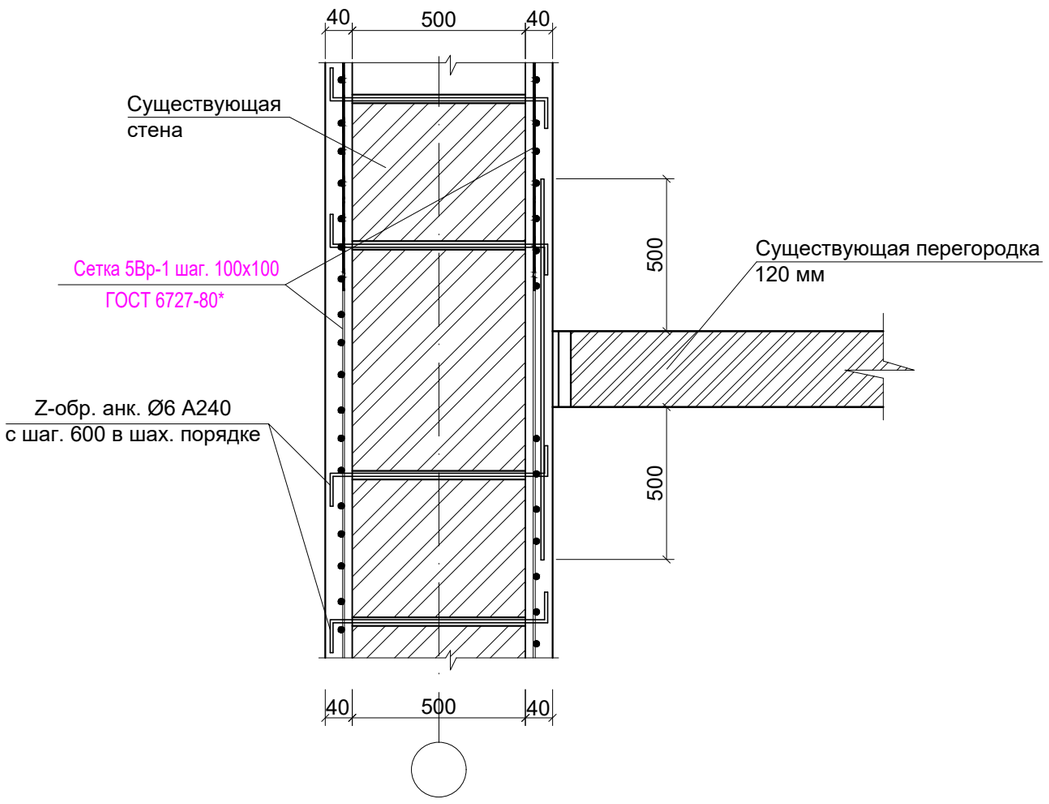

Согласовано:

Взам. инв. N

Подпись и дата

Инв. N подл.

						12-2021		АС
						«Реконструкция административного здания в с. Тасшагыл Кызылкогинского района, Атырауской области»		
Изм.	Кол.	Лист	№док.	Подпись	Дата			
ГИП		Жунисбеков К.				Административное здание	Стадия	Лист	Листов
Проверил		Нышанов А.					РП	69	
Исполнил		Беркинбай Г.				Узлы усиление существующих конструкций зданий. Узел - 1, 2, 3. (Ремонтные работы)	ТОО "Арх-Комплекс" г.Шымкент - 2021г.	
Н.контр.		Оспанова Г.						

Узел-4

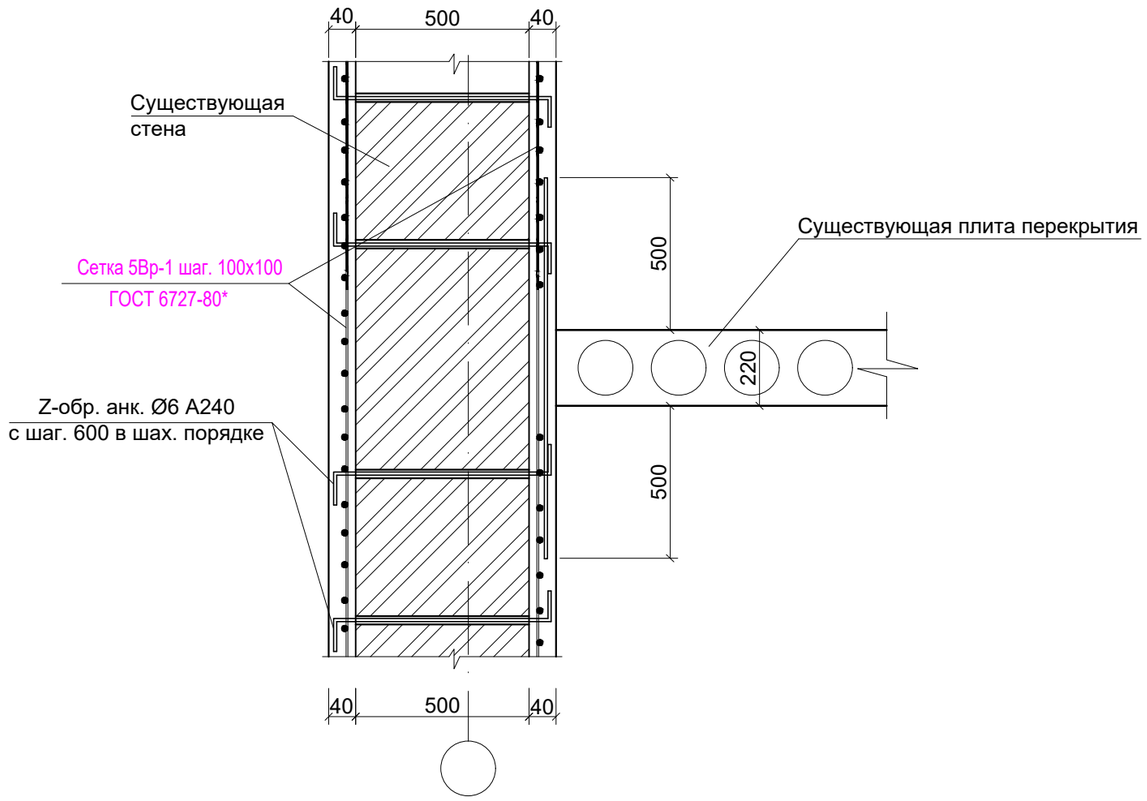

Согласовано:

Взам. инв. N

Подпись и дата

Инв. N подл.

Изм.	Кол.	Лист	№док.	Подпись	Дата
ГИП		Жунисбеков К.			
Проверил		Нышанов А.			
Исполнил		Беркинбай Г.			
Н.контр.		Оспанова Г.			

12-2021 АС

«Реконструкция административного здания в с. Тасшагыл Кызылкогинского района, Атырауской области»

Административное здание

Стадия	Лист	Листов
РП	70	

Узлы усиление существующих конструкций зданий. Узел - 4. (Ремонтные работы)

ТОО "Арх-Комплекс" г.Шымкент - 2021г.

Схема расположение вентиляционных отверстий на отм. +0.000

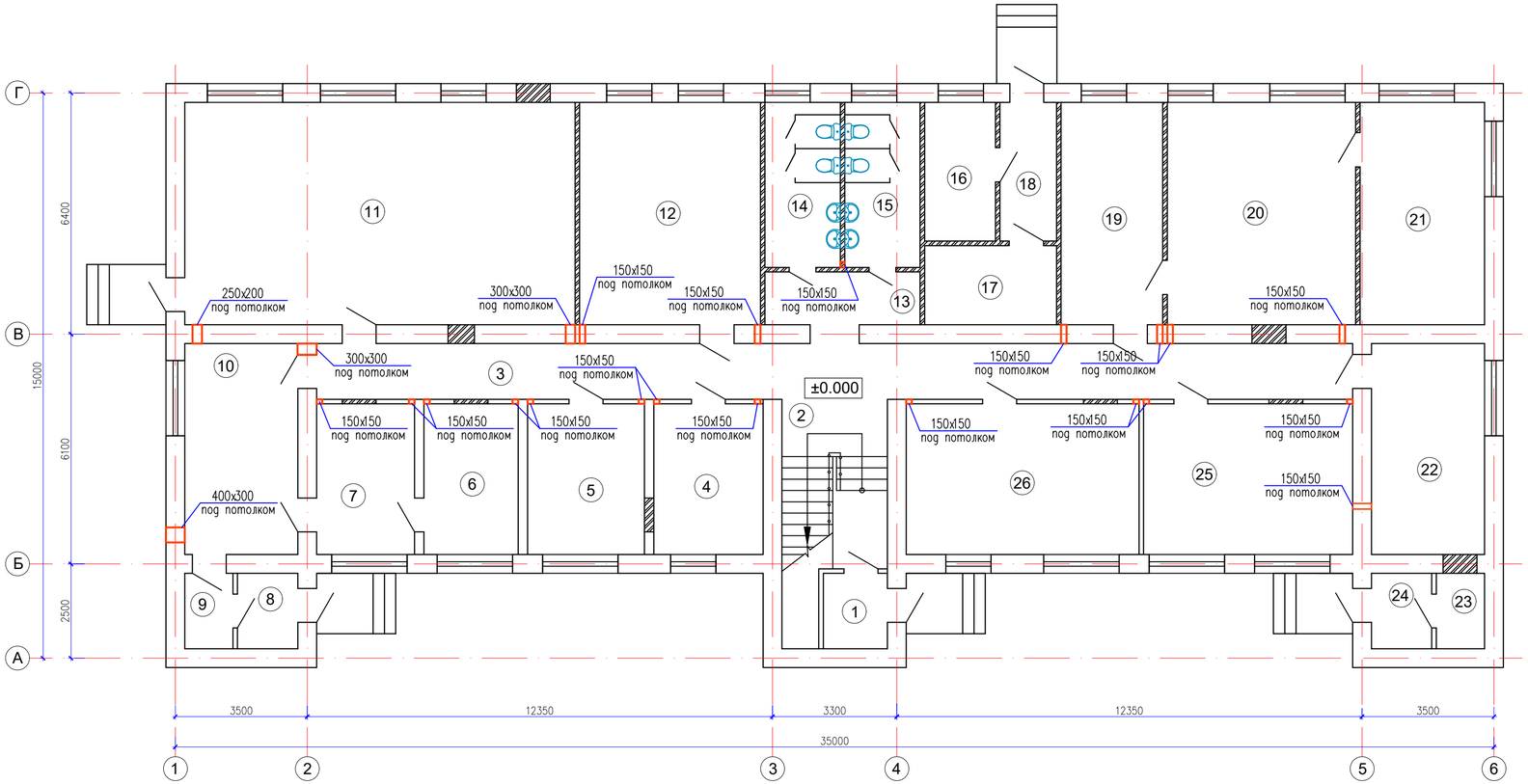

Спецификация к обшивке вентиляционных коробов в помещениях 1-го этажа

Поз.	Обозначение	Наименование	Кол.	Масса ед.,кг.	
	(Расход на 1п.м.)	Обшивка п.м	107,0		
П1	ГОСТ 6266-97	Лист гипсокартонный ГКЛ 10мм Затирка Алинексом и водоэм-я краска 2 раза		1,50м2	
		на металлическом профиле		6,0п.м	
		Шуруп прокалывающий TN 25		15шт	

Изм.	Кол.	Лист	№док.	Подпись	Дата
ГИП		Жунисбеков К			
Проверил		Нышанов А.			
Исполнил		Беркинбай Г.			
Н.контр.		Оспанова Г.			

12-2021 АС

«Реконструкция административного здания в с. Тасшагыл Кызылкогинского района, Атырауской области»

Административное здание

Стадия	Лист	Листов
РП	71	

Схема расположение вентиляционных отверстий на отм. +0.000

ТОО "Арх-Комплекс" г.Шымкент - 2021г.

Согласовано:

Взам. инв. N

Подпись и дата

Инв. N подл.

Схема расположение вентиляционных отверстий на отм. +3.300

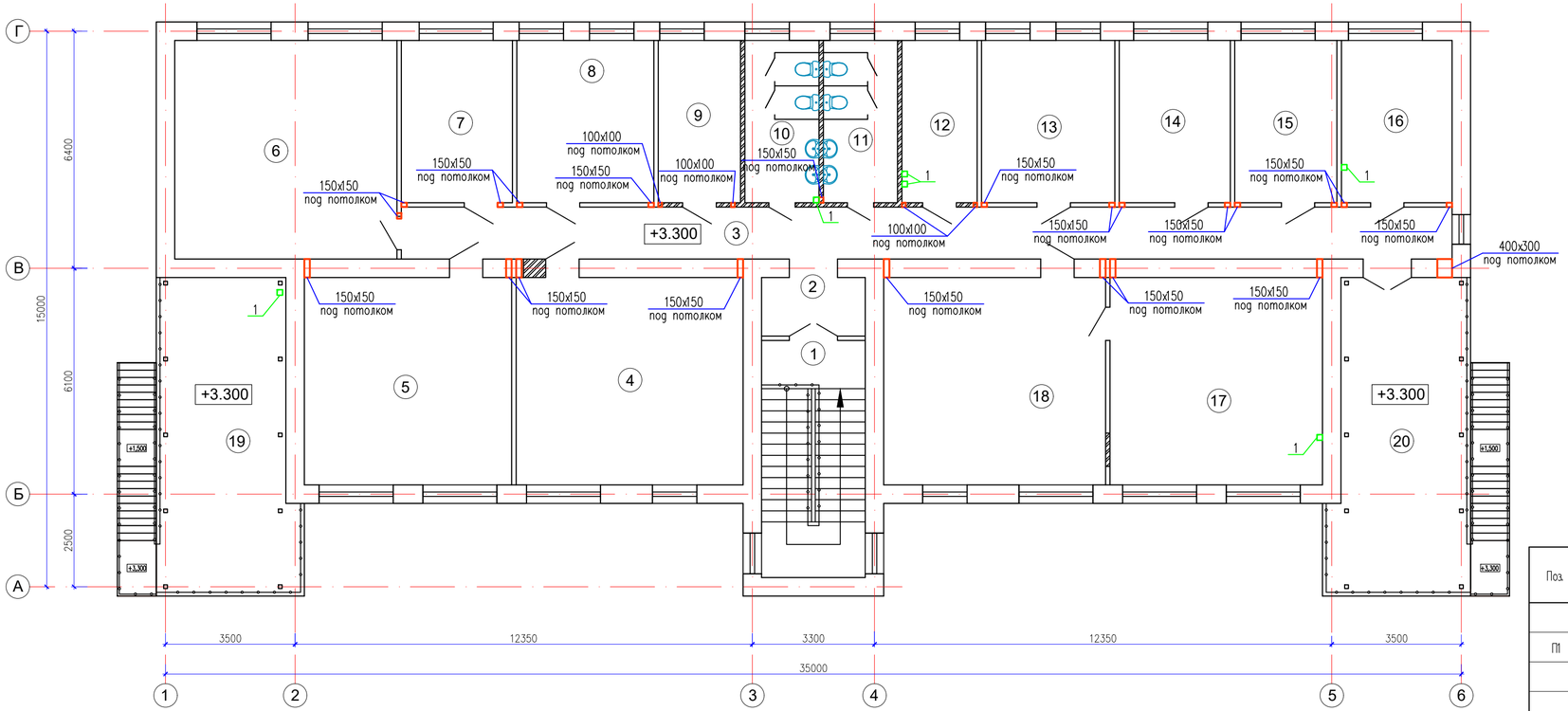

Экспликация отверстий

Обозначение	Наименование	Отметка низа отв.	Кол. шт.
1	Отв.150x150 в перекр.	+3.300	6

1. Отверстия размерами 150x150 выполнить по месту в пределах пустоты плиты, перфоратором методом рассверловки не нарушая ребер плиты.
2. Данный лист смотреть совместно с листами АС-74

Спецификация к обшивке вентиляционных коробов в помещениях 2-го этажа

Поз.	Обозначение	Наименование	Кол.	Масса ед.,кг.	
	(Расход на 1п.м.)	Обшивка п.м	145,80		
П1	ГОСТ 6266-97	Лист гипсокартонный ГКЛ 10мм Затирка Алинексом и водоэм-я краска 2 раза		1,50м2	
		на металлическом профиле		6,0п.м	
		Шуруп прокалывающий TN 25		15шт	

Изм.	Кол.	Лист	№док.	Подпись	Дата
ГИП		Жунисбеков К			
Проверил		Нышанов А.			
Исполнил		Беркинбай Г.			
Н.контр.		Оспанова Г.			

12-2021 АС

«Реконструкция административного здания в с. Тасшагыл Кызылкогинского района, Атырауской области»

Административное здание

Стадия	Лист	Листов
РП	72	

Схема расположение вентиляционных отверстий на отм. +3.300

ТОО "Арх-Комплекс" г.Шымкент - 2021г.

Согласовано:

Взам. инв. N

Подпись и дата

Инв. N подл.

Схема расположение вентиляционных отверстий на чердаке

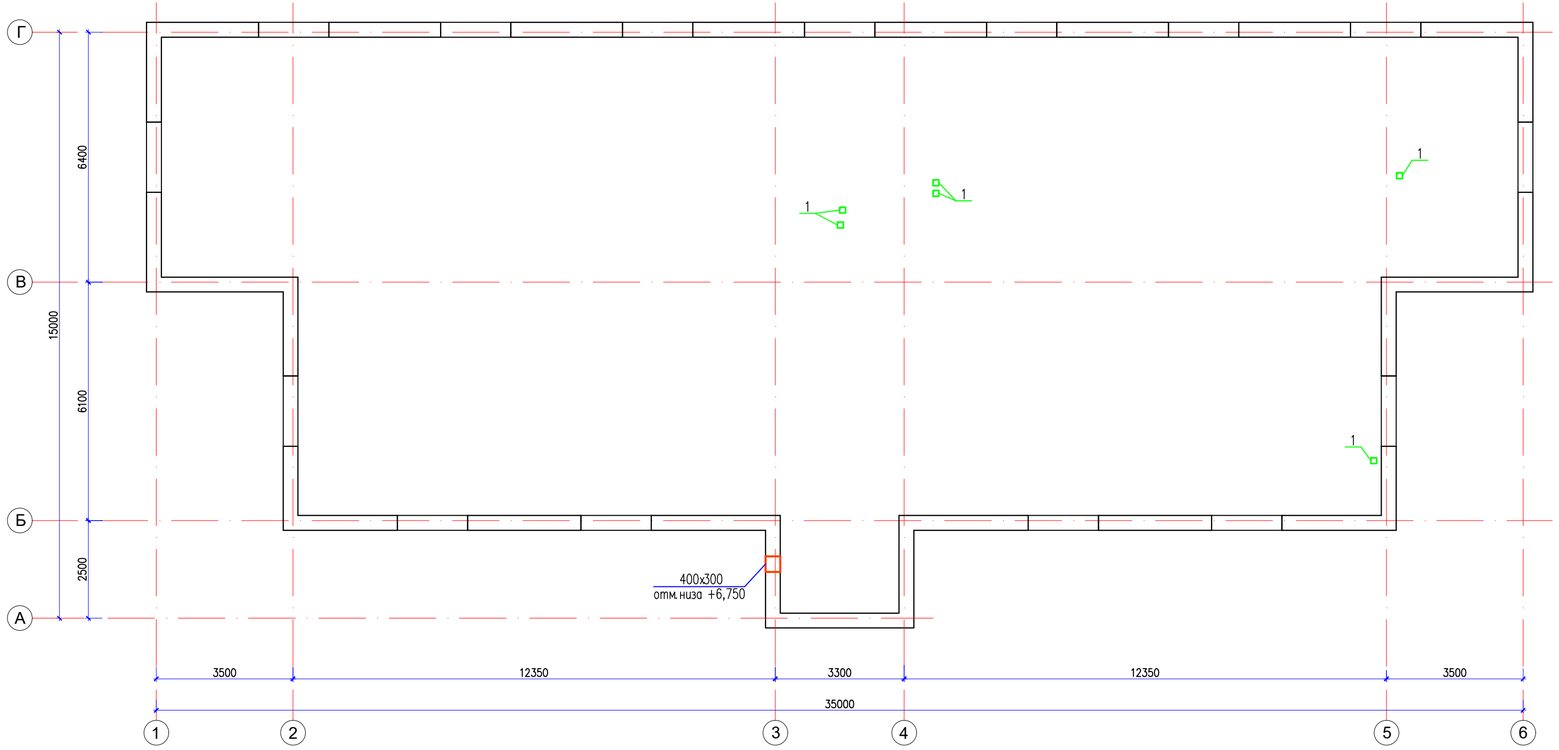

Экспликация отверстий

Обо-значе-ние	Наименование	Отметка низа отв.	Кол. шт.
1	Отв.150x150 в перекр.	+6.520	6

1. Отверстия размерами 150x150 выполнить по месту в пределах пустоты плиты, перфоратором методом рассверловки не нарушая ребер плиты.
2. Данный лист смотреть совместно с листами АС-74

Изм.	Кол.	Лист	№док.	Подпись	Дата
ГИП		Жунисбеков К			
Проверил		Нышанов А.			
Исполнил		Беркинбай Г.			
Н.контр.		Оспанова Г.			

12-2021 АС

«Реконструкция административного здания в с. Тасшагыл Кызылкогинского района, Атырауской области»

Административное здание

Стадия	Лист	Листов
РП	73	

Схема расположение вентиляционных отверстий на чердаке

ТОО "Арх-Комплекс" г.Шымкент - 2021г.

Согласовано:

Взам. инв. N

Подпись и дата

Инв. N подл.

Деталь устройства проема в плите с размерами 150х150мм.

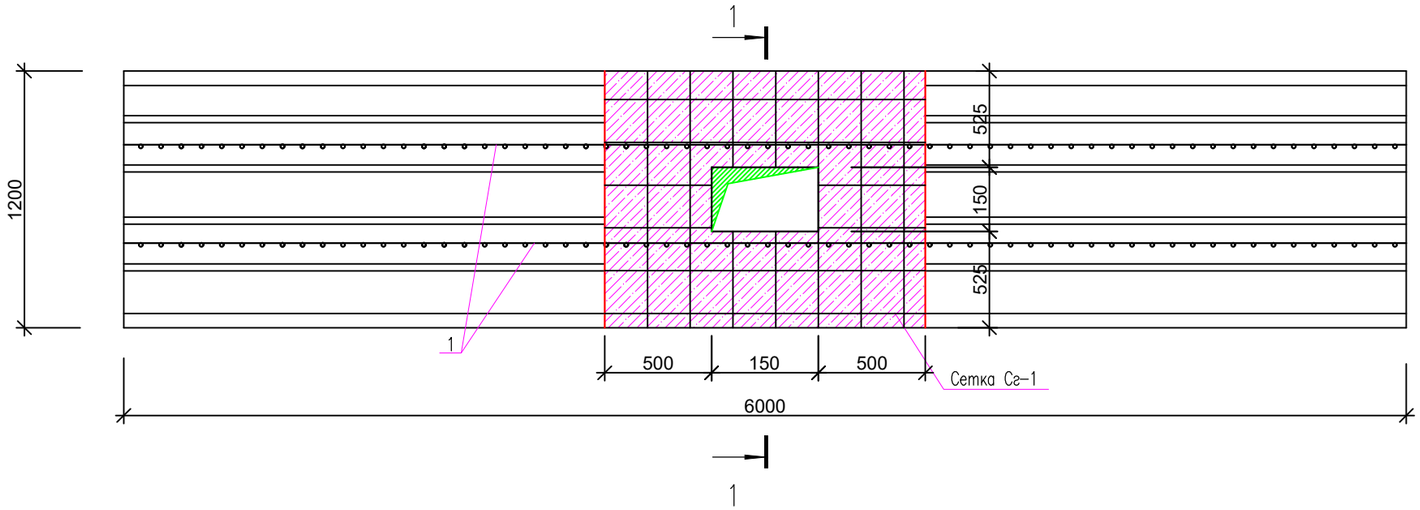

1 – 1

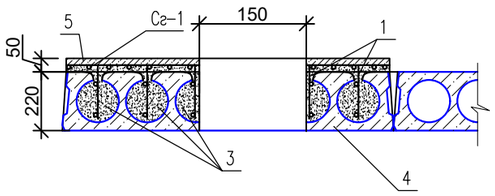

Каркас Кр-1

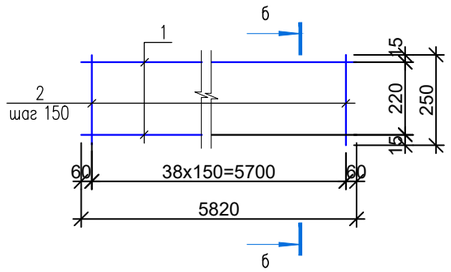

Сетка Сг-1

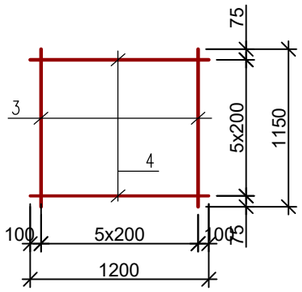

б – б

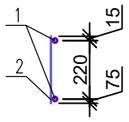

Спецификация материалов

Марка поз.	Обозначение	Наименование	Кол-во	Объем м3	Примечание
		Деталь устройства проема в плите с размерами 150Х150мм.	12		
		Каркас Кр-1	2	20,68	41,36
1	ГОСТ 34028-2016	ø16 А400 L=5820	2	9.18	18.4
2	ГОСТ 34028-2016	ø6 А240 L=250	38	0.06	2,28
		Сетка Сг-1	2	9,78	19,56
3	ГОСТ 34028-2016	ø10 А400 L=1150	6	0.71	4,26
4	ГОСТ 34028-2016	ø10 А400 L=1200	6	0,92	5,52
	Материалы:	Бетон кл.В25, F200, м3	0,38		

Указания по устройству проема.

Усиление многопустотных плит прекрытия замоноличиванием каналов пустот.
усиление многопустотных плит производят путем пробивки вдоль плиты борозд шириной 70–100 мм в пустоту, установки в них вертикальных каркасов и укладки дополнительной арматурной сетки. Затем выставляют маячные рейки и укладывают бетонную смесь с уплотнением вибратором. Дополнительно выполняют железобетонное наращивание в зоне проема.

Изм.	Кол.	Лист	№док.	Подпись	Дата
ГИП		Жунисбеков К.			
Проверил		Нышанов А.			
Исполнил		Беркинбай Г.			
Н.контр.		Оспанова Г.			

12-2021 АС

«Реконструкция административного здания в с. Тасшагыл Кызылкогинского района, Атырауской области»

Административное здание

Стадия	Лист	Листов
РП	74	

Деталь устройства проема в плите с размерами 150Х150мм

ТОО "Арх-Комплекс" г.Шымкент - 2021г.

Согласовано:

Взам. инв. N

Подпись и дата

Инв. N подл.

Крыльцо Кр-2 и Пандус Пн-1

Фрагмент плана 3

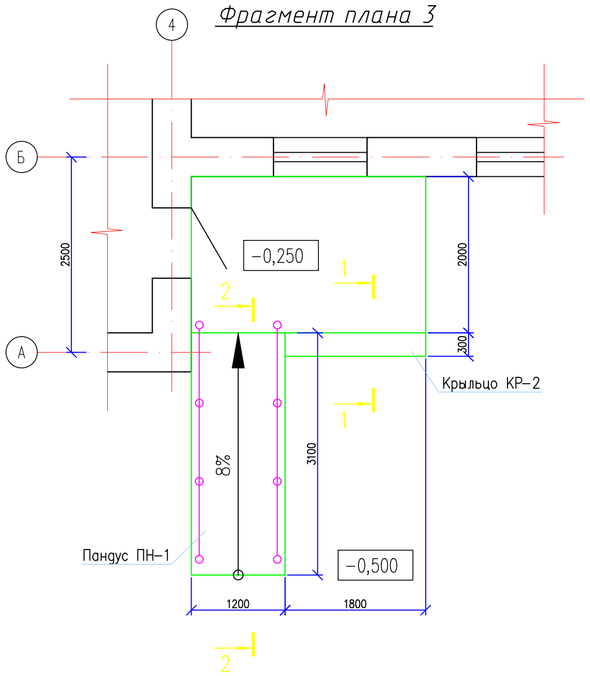

Спецификация элементов

Поз.	Обозначение	Наименование	Кол.	Масса ед.,кг.	Примеч.
		Крыльцо КР-2	1		
		Сетка С-1			
1	ГОСТ 6727-80*	Сетка С-1 5Вр-1 100/100 м2	13,8	3.6	49,68
		Материалы:			
		Бетон кл. В 15 м3	3,0		
		Покрытие поверхности крыльца: м2			
		Площадка: Керамогранит с шероховатой поверхностью (темных тонов) -13мм м2	6,0		
		Ступени: Керамогранит с шероховатой поверхностью (темных тонов) -13мм м2	1,20		

Спецификация элементов

Поз.	Обозначение	Наименование	Кол.	Масса ед.,кг.	Примеч.
		Пандус Пн-1	1		
		Сетка С-1			
1	ГОСТ 6727-80*	Сетка С-1 5Вр-1 100/100 м2	10,30	3.6	37,08
		Материалы:			
		Бетон кл. В 15 м3	1,80		
		Покрытие поверхности пандуса: м2			
		Площадка: Керамогранит с шероховатой поверхностью (темных тонов) -13мм м2	3,80		
		Ограждение пандуса ОГ-1	1		
		Стойка			
2	ГОСТ 9941-81	Труба $\frac{38\times2\ \text{ГОСТ}\ 10704-91}{12\text{Х}18\text{Н}10\text{Т}\ \text{ГОСТ}\ 5632-72}$ L=900	8	1.60	12,80
		Держатель поручня Ø38.1мм	8		
		Фланец напольного крепления	8		
		Декоративная крышка Ø38.1мм	8		
		Поручень			
3	ГОСТ 9941-81	Труба $\frac{51\times2\ \text{ГОСТ}\ 10704-91}{12\text{Х}18\text{Н}10\text{Т}\ \text{ГОСТ}\ 5632-72}$ м.п.	7	2.42	16,94
		Заглушка на поручень Ø50.8мм	4		
		Ригель			
4	ГОСТ 9941-81	Труба $\frac{16\times1.5)\ \text{ГОСТ}\ 10704-91}{12\text{Х}18\text{Н}10\text{Т}\ \text{ГОСТ}\ 5632-72}$ м.п.	14	0.54	7,56
		Заглушка на ригель, Ø16мм	8		

Кр-2 1-1

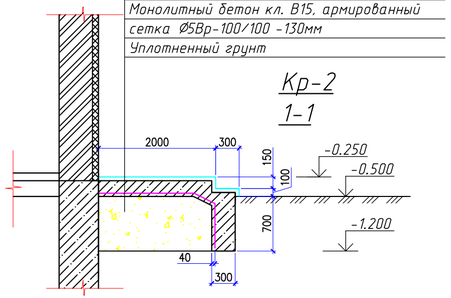

Пн-1 2-2

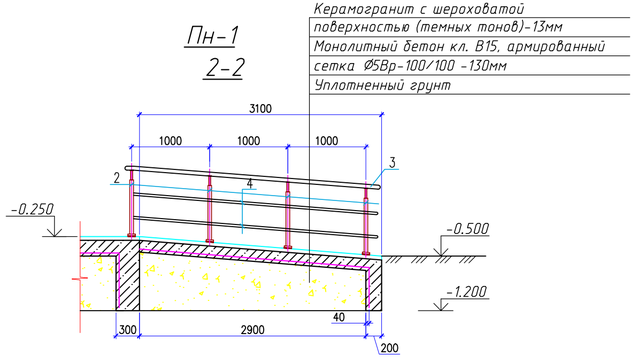

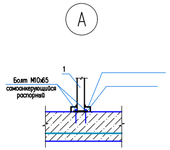

Согласовано:

Взам. инв. N

Подпись и дата

Инв. N подл.

Изм.	Кол.	Лист	№док.	Подпись	Дата
ГИП		Жунисбеков К			
Проверил		Нышанов А.			
Исполнил		Беркинбай Г.			
Н.контр.		Оспанова Г.			

12-2021 АС

«Реконструкция административного здания в с. Тасшагыл Кызылкогинского района, Атырауской области»

Административное здание

Стадия	Лист	Листов
РП	75	

Крыльцо КР-2 и Пандус Пн-1. Сечение 1-1, 2-2. Узел А.

ТОО "Арх-Комплекс" г.Шымкент - 2021г.

Схема расположения стоек Навеса Нв-1

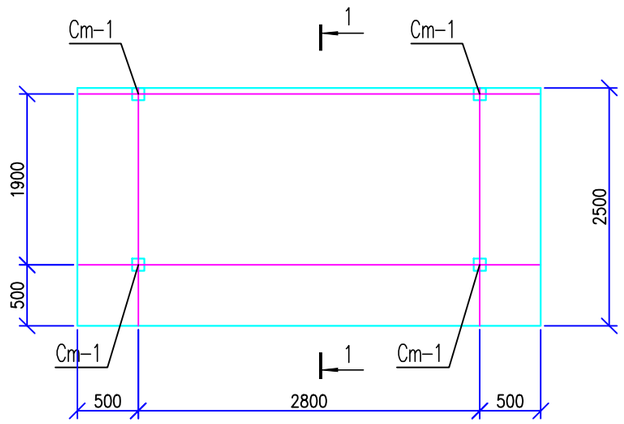

Стойки Ст-1.

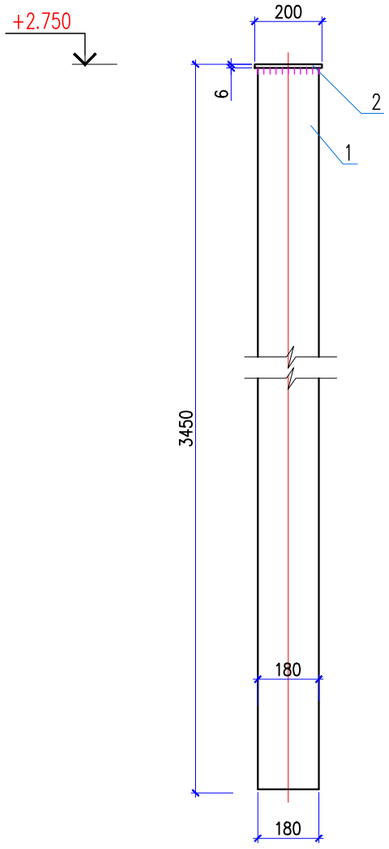

Фрагмент фундамента тамбура

Узел "Д"

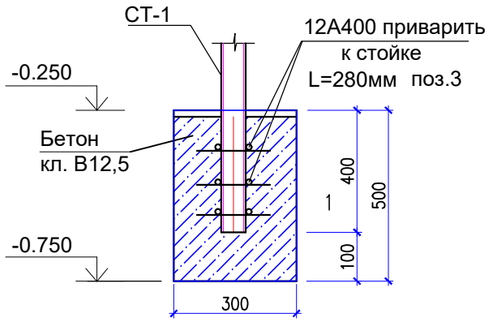

Спецификация материалов.

Поз.	Обозначение	Наименование	Кол.	Масса ед.,кг.	Примеч.
		Стойка Ст-1	4	122,71	490,84кг
1	ГОСТ 8732-78	Труба 180х8 ГОСТ 8732-78 / С235 ГОСТ 27772-88* L=3450	1	117.0	117.0
2	ГОСТ 19903-74*	Лист 6х240х240 ГОСТ 19903-74* / С235 ГОСТ 27772-88*	1	2.71	2.71
3	ГОСТ 34028-2016	ø12 А400 L=280	12	0.25	3.00
		Материалы			
		Бетон кл. В12,5 (1шт) над стойки м3	0,045		
		Обмазать битумом за 2 раза. м2	0,6		

Согласовано:

Взам. инв. N

Подпись и дата

Инв. N подл.

Изм.	Кол.	Лист	№док.	Подпись	Дата
ГИП		Жунисбеков К.			
Проверил		Нышанов А.			
Исполнил		Беркинбай Г.			
Н.контр.		Оспанова Г.			

12-2021 АС

«Реконструкция административного здания в с. Тасшагыл Кызылкогинского района, Атырауской области»

Административное здание

Стадия	Лист	Листов
РП	76	

Схема расположения стоек Навеса Нв-1. (Ремонтные работы)

ТОО "Арх-Комплекс" г.Шымкент - 2021г.

Схема расположения балок Навеса Нв-1

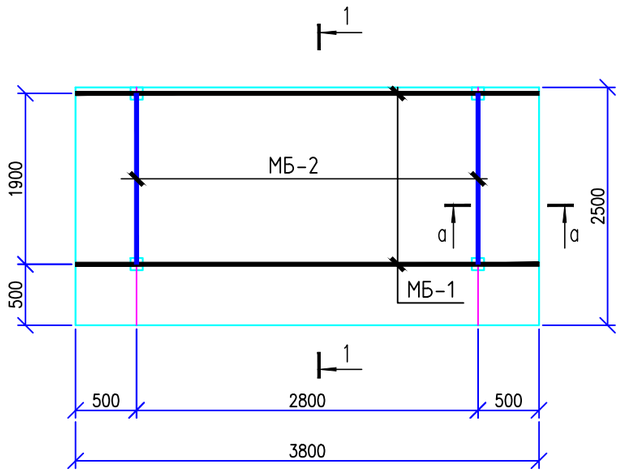

Сечение 1 – 1

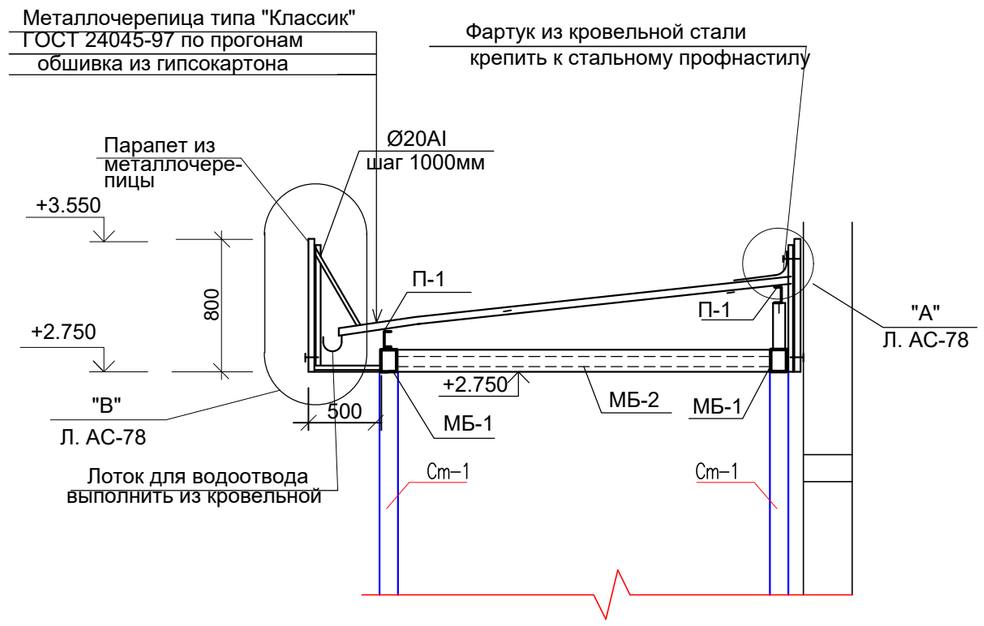

Спецификация конструктивных элементов

Поз.	Обозначение	Наименование	Кол.	Масса ед., кг.	Примеч.
		Навеса Нв-1	1		
1	ГОСТ 8240-97	Швеллер 14 ГОСТ 8240-97 / С235 ГОСТ 27772-88* L=3800	4	46.77	187.08
2	ГОСТ 8240-97	Швеллер 14 ГОСТ 8240-97 / С235 ГОСТ 27772-88* L=1900	4	23.37	93.48
П-1	ГОСТ 19903-74	Гнутый швеллер 140х40х4 п.м.	7.60	6,37	48,412
	ГОСТ 8509-93	Коротыши L50х5 L=300	2	1,13	2,26
	ГОСТ 8509-93	Уголок 50х50х5 ГОСТ 8509-93 / С235 ГОСТ 27772-88* м.п.	6.6	3.77	24.882
	СТ РК 971-93	Гипсокартон ГКЛ-УК-3000х1200х14			9.50м2
	ГОСТ 24045-94	Профнастил Н 57-750-0.7			10.45м2
		Устройство парапета			
	ГОСТ 8509-93	Уголок 50х50х5 ГОСТ 8509-93 / С235 ГОСТ 27772-88* м.п.	56.5	3.77	213.0
	ГОСТ 14918-80	Желоб из оцинкованной кровельной стали -500х 0,7 п.м	4.0	2.75	11.0
		Металлочерепица			6.60м2

Изм.	Кол.	Лист	№док.	Подпись	Дата
ГИП		Жунисбеков К.			
Проверил		Нышанов А.			
Исполнил		Беркинбай Г.			
Н.контр.		Оспанова Г.			

12-2021 АС

«Реконструкция административного здания в с. Тасшагыл Кызылкогинского района, Атырауской области»

Административное здание

Стадия	Лист	Листов
РП	77	

Схема расположения балок Навеса Нв-1. (Ремонтные работы)

ТОО "Арх-Комплекс" г.Шымкент - 2021г.

Согласовано:

Взам. инв. N

Подпись и дата

Инв. N подл.

а-а

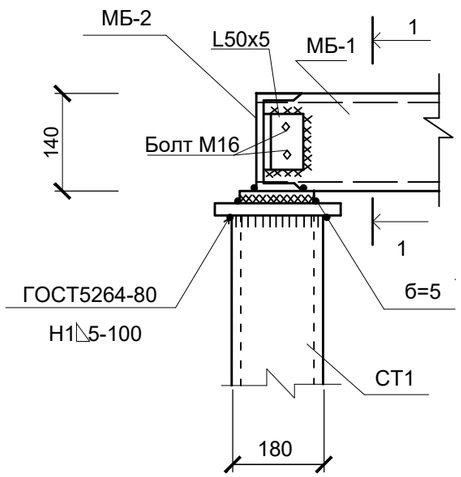

Б

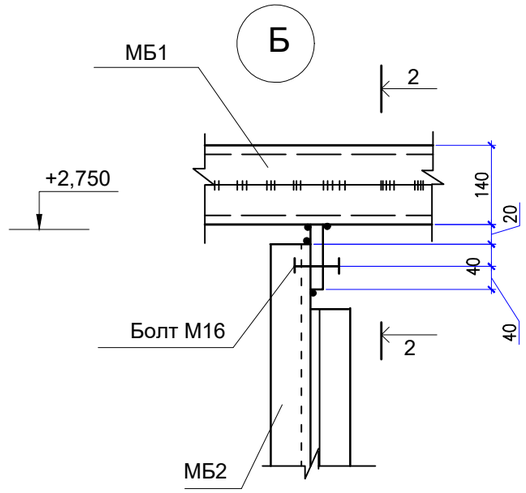

В

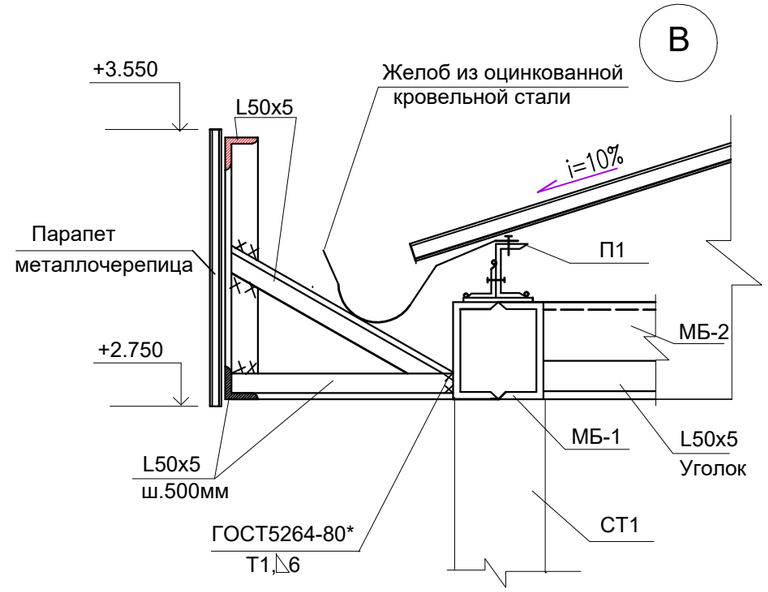

2-2

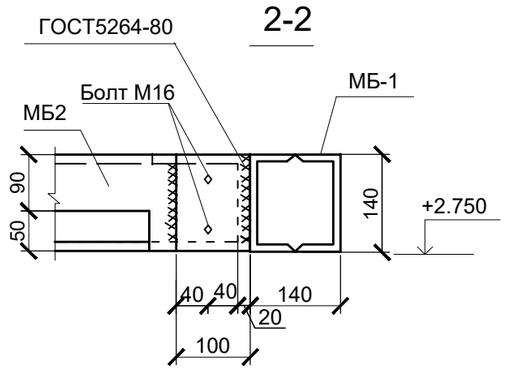

б-б

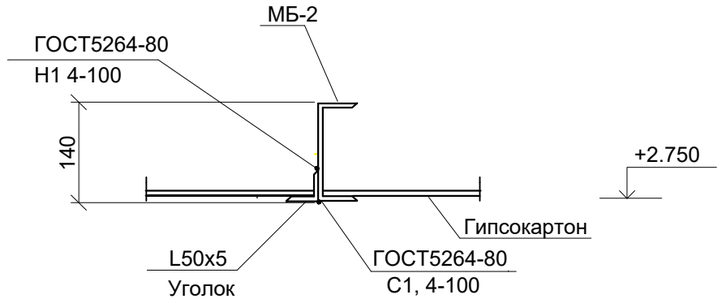

А

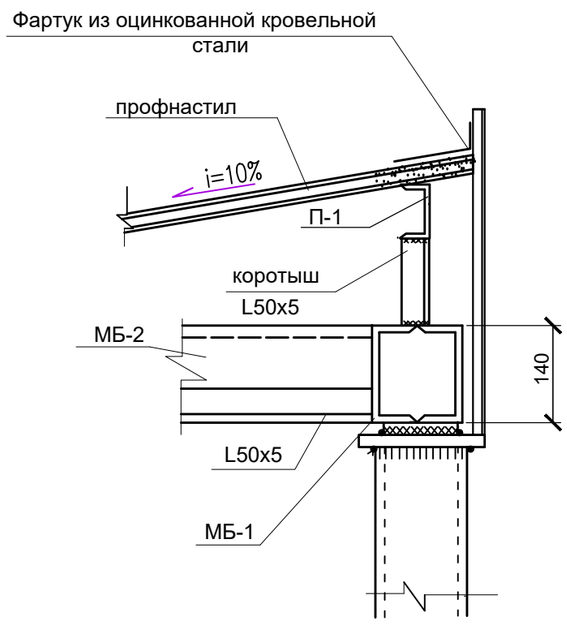

1-1

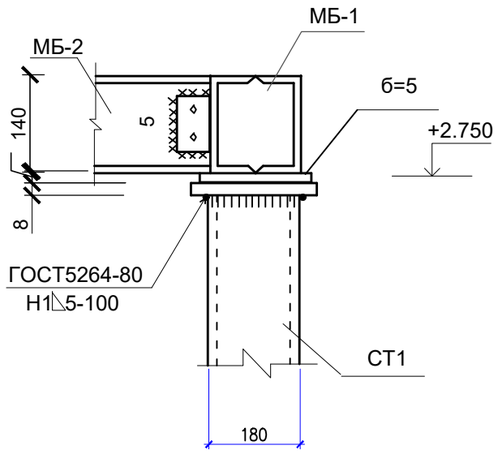

1. Данный лист смотри с листом АС-77.
2. Металлоконструкции запроектированы в соответствии с указаниями СНиП 11-23-81*"Стальные конструкции. Нормы проектирования."
3. Сварку элементов производить электродами типа Э42А по ГОСТ9467-75*, неоговоренные швы h=4мм, длиной не менее 100мм.

						12-2021			АС
						«Реконструкция административного здания в с. Тасшагыл Кызылкогинского района, Атырауской области»			
Изм.	Кол.	Лист	№док.	Подпись	Дата				
ГИП		Жунисбеков К.				Административное здание	Стадия	Лист	Листов
Проверил		Нышанов А.					РП	78	
Исполнил		Беркинбай Г.				Узлы навеса Нв-1. (Ремонтные работы)	ТОО "Арх-Комплекс" г.Шымкент - 2021г.		
Н.контр.		Оспанова Г.							

Согласовано:

Взам. инв. N

Подпись и дата

Инв. N подл.