Генпроектировщик: Товарищество с ограниченной ответственностью "Арх-Комплекс"
Гослицензия №13021454 от 30.11.2020 года. Категория I.

Заказ: №12-2021
Заказчик: ГУ "Кызылкогинский районный отдел строительства"

# РАБОЧИЙ ПРОЕКТ

«Реконструкция административного здания в с. Тасшагыл, Кызылкогинского района, Атырауской области»

Альбом 7. Система видеонаблюдения.

г. Шымкент 2021 г.

Генпроектировщик: Товарищество с ограниченной ответственностью "Арх-Комплекс"
Гослицензия №13021454 от 30.11.2020 года. Категория I.

Заказ: №12-2021
Заказчик: ГУ "Кызылкогинский районный отдел строительства"

# РАБОЧИЙ ПРОЕКТ

«Реконструкция административного здания в с. Тасшагыл, Кызылкогинского района, Атырауской области»

Альбом 7. Система видеонаблюдения.

*Директор ТОО «Арх-Комплекс»* *Кушенов Т. К.*

*Главный инженер проекта* *Жунисбеков К. М.*

г. Шымкент 2021 г.

## Ведомость рабочих чертежей основного комплекта ВН.

| Лист | Наименование | Примечание |
|---|---|---|
| 1 | Общие данные. | |
| 2 | Структурная схема | |
| 3 | План расположение оборудования системы видеонаблюдения на отм.0.000 | |
| 4 | План расположение оборудования системы видеонаблюдения на отм. +3.300 | |
| | | |

## Ведомость ссылочных и прилагаемых документов.

| Обозначение | Наименование | Примечание |
|---|---|---|
| | Ссылочные документы. | |
| СНиП РК 3.02-10-2010 * | «Устройства систем связи и диспетчеризации инженерного оборудования жилых и общественных зданий» | |
| ГОСТ 21.406-88* | «Проводные средства связи. Обозначения условные графические». | |
| СП РК 3.02-108-2013 | Административные и бытовые здания | |
| | | |
| | Прилагаемые документы. | |
| 12-2021 ВН.СО | Спецификация оборудования, изделий и материалов | 1 лист |

## Общие указания

Данный проект выполнен на основании обследования и задания на проектирование, чертежей строительной части и в соответствии с требованиями технической и нормативной документации.
Проект выполнен в соответствии с действующими стандартами и руководящими материалами с соблюдением норм и правил техники безопасности.
Общая нагрузка Pp=0,984 Ip=4,47A.
В проекте для записи изображения с видеокамер используется 8-канальный цифровой видеорегистратор DS-H108G.
Питание видеокамер осуществить от восьмиканальных блока PW408S-12R постоянным напряжением 12V. Для внутренней установки применены купольные камеры DS-T206 угол обзора 72град и уличной DS-T207.
Оборудованию системой охранного телевидения подлежат:
1. центральный в здание;
Система охранного телевидения (СОТ) построена на базе персонального компьютера со встроенной платой, который установлен в помещении охраны. Там же установлены источник вторичного электропитания для питания видеокамер.
Для наблюдения за входами и регистрации входящих лиц, внутри здания, около входных дверей, установлены по одной черно-белый видеокамере повышенной разрешающей способности. На мониторе можно различить и идентифицировать личность входящего.
Технические средства системы охранного телевидения обеспечивает:
1. Ручное управление элементами системы охранного телевидения;
2. Круглогодичное наблюдение за периметром здания и внутренними помещениями оборудованными СОТ;
3. Просмотр изображения от любой видеокамеры из помещения охраны;
4. Круглосуточную видеозапись изображений от всех видеокамер с регистрацией времени, даты, номера видеокамеры или названия помещения;
5. Воспроизведения видеозаписи для просмотра;
Электропитание осуществляется сети переменного тока напряжением ~220В. Разводка кабельной трассы выполнена кабелями марки КВК-В-2 из радиочастотного кабеля и жил питания, объединенных под единой оболочкой. Кабельная трасса проложена в кабельным канале по стенам и потолкам.
Проект выполнен в соответствии с требованиями "Правил устройства электроустановок РК".

## ОСНОВНЫЕ ПОКАЗАТЕЛИ ПРОЕКТА

| Наименование | Единица измерения | Кол-во |
|---|---|---|
| Блок питания PW408S-12R | шт | 2 |
| Цифровой 8 канальный видеорегистратор, DS-H108G | шт | 1 |
| Купольная видеокамера, DS-T206 | шт | 4 |
| | | |

Согласовано:
в части АС Нышанов А.
в части ОВ Камбеков Н.
в части ВК Мурсаитов

Взам.инв.N°
Подп. и дата
Инв.N°подл.

Настоящий проект выполнен в соответствии с действующими на территории Республики Казахстан нормами и правилами и предусматривает мероприятия, обеспечивающие взрывопожарную и пожарную безопасность и исключающие вредные воздействия на окружающую среду и воздушный бассейн, а так же предупреждающие чрезвычайные ситуации природного и техногенного характера.

Главный инженер проекта Жунисбеков К.

| Изм. | Кол. | Лист | №док. | Подпись | Дата |
|---|---|---|---|---|---|
| Проверил | | Жунисбеков | | | |
| Проверил | | Камбеков | | | |
| Исполнил | | Исламов Р. | | | |
| Н.контр. | | Оспанова | | | |

12-2021 ВН

«Реконструкция административного здания в с. Тасшагыл, Кызылкогинского района, Атырауской области»

Административное здание

| Стадия | Лист | Листов |
|---|---|---|
| РП | 1 | 4 |

Общие данные

ТОО "Арх-Комплекс" г.Шымкент - 2021г.

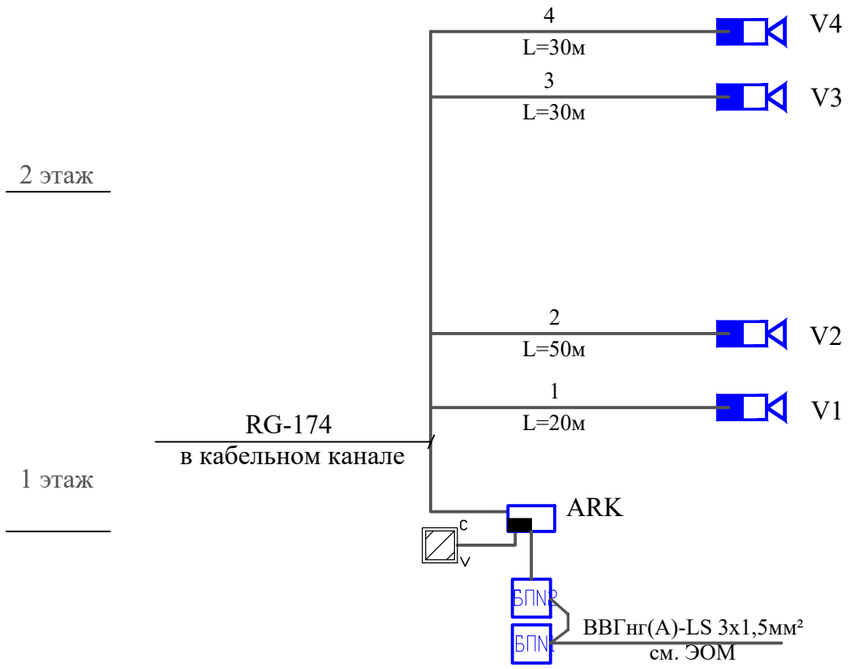


Условные обозначения:

V - Купольная видеокамера.

БП - Источник бесперебойного питания.

C V - Монитор видеонаблюдения.

ARK1 - Цифровой видеорегистратор.

| Изм. | Кол. | Лист | №док. | Подпись | Дата | 12-2021 ВН | | |
|---|---|---|---|---|---|---|---|---|
| | | | | | | «Реконструкция административного здания в с. Тасшагыл, Кызылкогинского района, Атырауской области» | | |
| Проверил | | Жунисбеков | | | | Административное здание | Стадия | Лист | Листов |
| Проверил | | Камбеков | | | | | РП | 2 | |
| Исполнил | | Исламов Р. | | | | Структурная схема | ТОО "Арх-Комплекс" г.Шымкент - 2021г. | | |
| Н.контр. | | Оспанова | | | | | | | |

Взам. инв. N

Подпись и дата

Инв. N подл.

# План на отм. 0.000

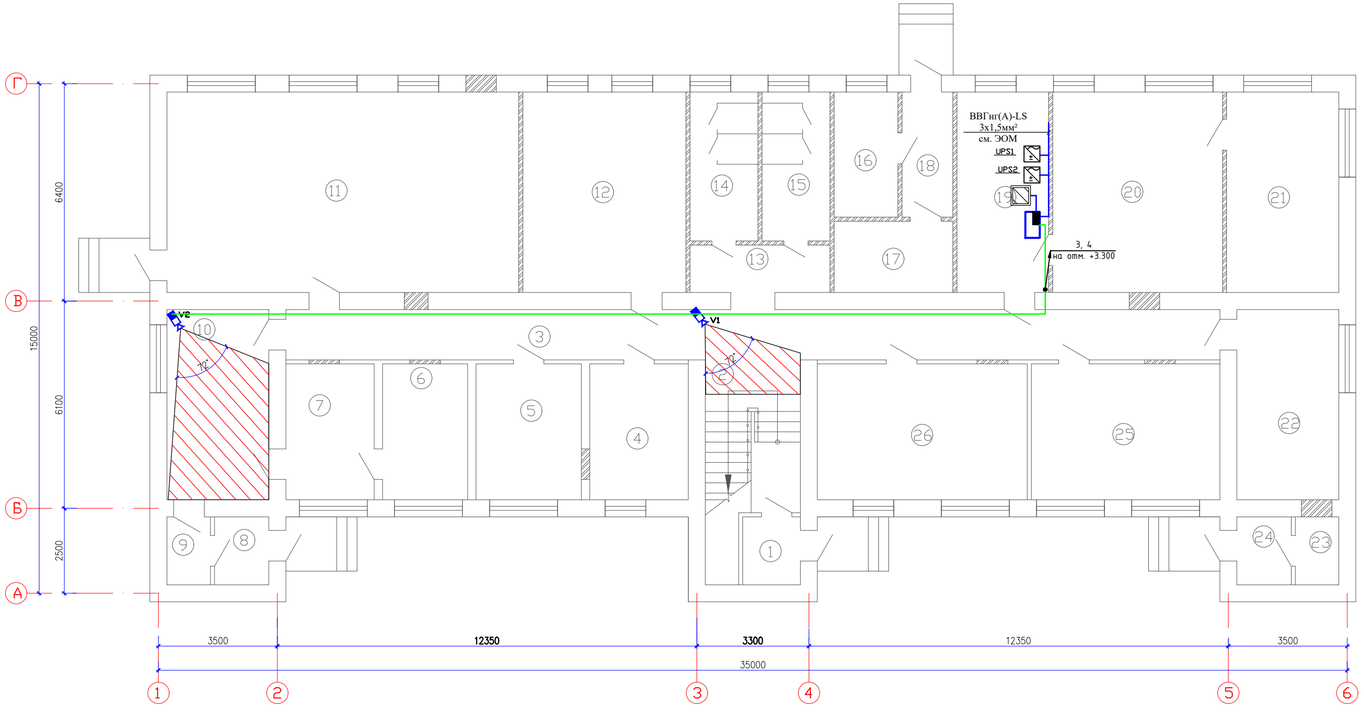


## Экспликация помещений (1-этаж)

| Поме-щения | Наименование | Площадь, | Категор. поме-щения |
|---|---|---|---|
| 1 | Тамбур | 3.40 | Д |
| 2 | Лестничная клетка | 17.90 | Д |
| 3 | Коридор | 40.70 | Д |
| 4 | Кабинет главного бухгалтера | 11.60 | Д |
| 5 | Кабинет участковый | 12.40 | Д |
| 6 | Кабинет | 10.00 | Д |
| 7 | Кабинет | 10.40 | Д |
| 8 | Тамбур | 3.20 | Д |
| 9 | Коридор | 2.56 | Д |
| 10 | Коридор | 16.80 | Д |
| 11 | Актовый зал | 61.12 | Д |
| 12 | Кабинет | 28.32 | Д |
| 13 | Коридор | 5.77 | Д |
| 14 | Санузел | 8.76 | Д |
| 15 | Санузел | 8.76 | Д |
| 16 | Тепловой пункт | 6.92 | Д |
| 17 | Электрощитовая | 7.35 | Д |
| 18 | Коридор | 5.52 | Д |
| 19 | Приемная | 15.93 | Д |
| 20 | Кабинет акима | 29.50 | Д |
| 21 | Комната отдыха | 19.47 | Д |
| 22 | Гардероб | 16.80 | Д |
| 23 | Складское помещение | 2.56 | Д |

## Экспликация помещений (1-этаж)

| Поме-щения | Наименование | Площадь, | Категор. поме-щения |
|---|---|---|---|
| 24 | Складское помещение | 3.20 | Д |
| 25 | Кабинет главного специалиста | 22.20 | Д |
| 26 | Кабинет главного специалиста | 24.72 | Д |
| | Всего: | 395.86 | |

Согласовано:
в части АС Нашанов А.
в части ОВ Камбеков Н.
в части ВН Мурсаитов

Взам. инв.№ | Подп. и дата | Инв.№ подл.

| Изм. | Кол. | Лист | №док. | Подпись | Дата |
|---|---|---|---|---|---|

12-2021 ВН

«Реконструкция административного здания в с. Тасшагыл, Кызылкогинского района, Атырауской области»

Административное здание

| Стадия | Лист | Листов |
|---|---|---|
| РП | 3 | |

План расположение оборудования системы видеонаблюдения на отм. 0.000

ТОО "Арх-Комплекс" г.Шымкент - 2021г.

| | | |
|---|---|---|
| Проверил | Жунисбеков | |
| Проверил | Камбеков | |
| Исполнил | Исламов Р. | |
| Н.контр. | Оспанова | |

# План на отм. +3.300

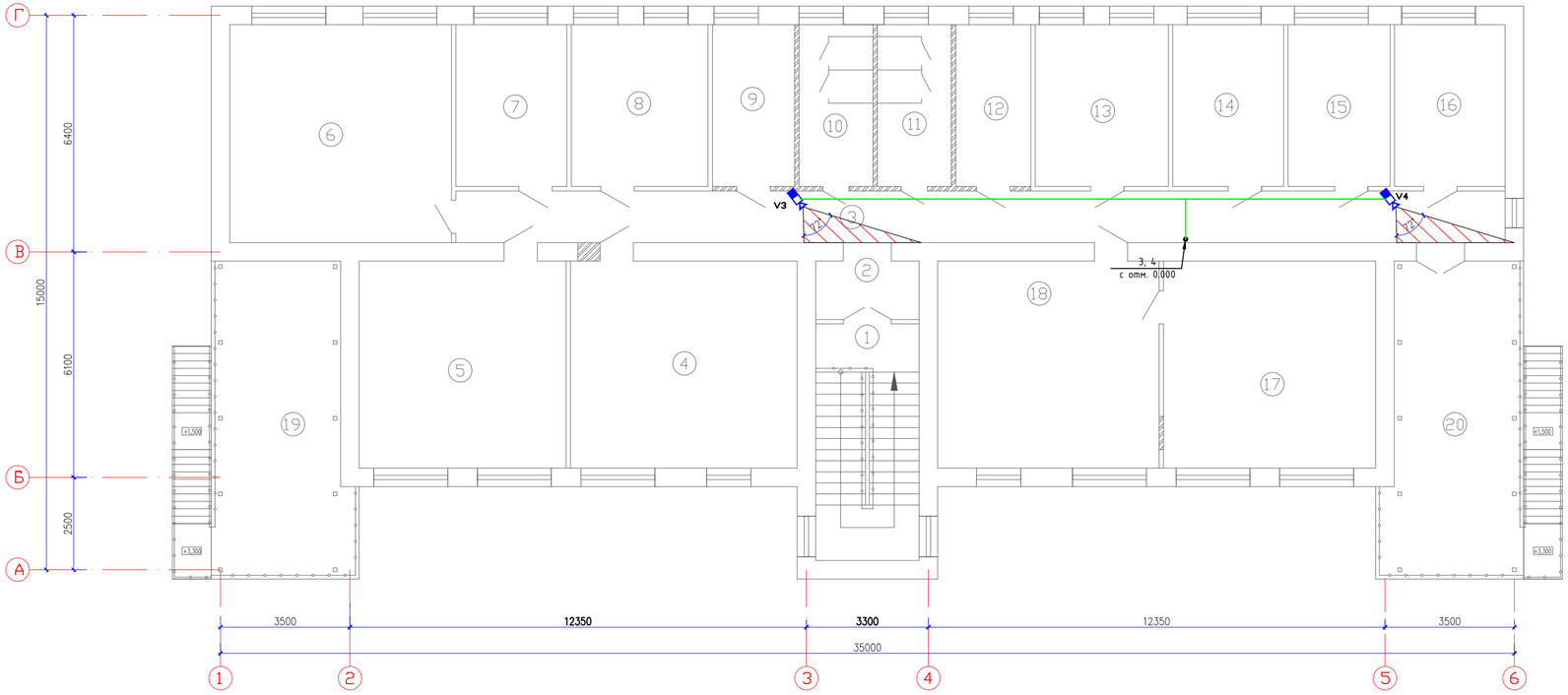


## Экспликация помещений

(2-этаж)

| Поме-щения | Наименование | Площадь | Категор. поме-щения |
|---|---|---|---|
| 1 | Лестничная клетка | 17.90 | Д |
| 2 | Коридор | 4.42 | Д |
| 3 | Коридор | 39.73 | Д |
| 4 | Кабинет | 34.33 | Д |
| 5 | Архив | 31.36 | Д |
| 6 | Кабинет | 35.40 | Д |
| 7 | Кабинет | 13.14 | Д |
| 8 | Кабинет | 16.21 | Д |
| 9 | Кабинет | 9.72 | Д |
| 10 | Санузел | 8.76 | Д |
| 11 | Санузел | 8.76 | Д |
| 12 | Кабинет | 8.89 | Д |
| 13 | Кабинет | 15.77 | Д |
| 14 | Кабинет хозяйственной части | 13.14 | Д |
| 15 | Кабинет медиации | 12.09 | Д |
| 16 | Кабинет медиатора | 13.10 | Д |
| 17 | Кабинет | 32.14 | Д |
| 18 | Кабинет | 33.54 | Д |
| 19 | Площадка | 31.35 | Д |
| 20 | Площадка | 31.35 | Д |
| | Всего: | 411.10 | |

Согласовано:
в части АС Нишанов А.
в части ОВ Камбеков Н.
в части ВН Мурсаитов

Инв.N подл. | Подп. и дата | Взам.инв.N

| Изм. | Кол. | Лист | №док. | Подпись | Дата |
|---|---|---|---|---|---|
| Проверил | | Жунисбеков | | | |
| Проверил | | Камбеков | | | |
| Исполнил | | Исламов Р. | | | |
| Н.контр. | | Оспанова | | | |

12-2021 ВН

«Реконструкция административного здания в с. Тасшагыл, Кызылкогинского района, Атырауской области»

Административное здание

| Стадия | Лист | Листов |
|---|---|---|
| РП | 4 | |

План расположение оборудования системы видеонаблюдения на отм. +3.300

ТОО "Арх-Комплекс" г.Шымкент - 2021г.

| Позиция | Наименование и техническая характеристика | Тип, марка, обозначение документа, опросного листа | Код продукции | Поставщик | Ед. измерения | Кол. | Масса 1 ед., кг | Примечание |
|---|---|---|---|---|---|---|---|---|
| | | | | INTANT г.Шымкент. Казахстан | | | | |
| | Купольная видеокамера | DS-T206 | | | шт | 4 | | |
| ARK | Цифровой 8 канальный видеорегистратор. | DS-H108G | | | шт | 1 | | |
| | Монитор LCD 24" 1280x1024 | Asus | | | шт | 1 | | |
| | Жесткий диск 3.5", SATA, 3Tb | WD40PURX | | | шт | 3 | | |
| | Мышь DLM-375, Optical, 800dpi, Black, PS/2 | Delux | | | шт | 1 | | |
| | Коврик для мыши X-Game Angry Birds 05P, 21 x 26 см | | | | шт | 1 | | |
| | UPS Mustek PowerMust 600 Offline, 360W, 2 розет., RJ-11 | | | | шт | 1 | | |
| | Импульсный источник питания, DC12V, 4A. | PW408S-12R | | | шт | 2 | | |
| | | | | | | | | |
| | Кабель коаксикальный | RG-174 | | | м | 130 | | |
| | | | | | | | | |
| | Коннектор сигнальный | | | | шт | 8 | | |
| | Коннектор питания | | | | шт | 4 | | |
| | Кабельный канал 10x7мм | | | | м | 130 | | |

Взам.инв.N

Подп.и дата.

инв.Nподл.

| Изм. | Кол. | Лист | №док. | Подпись | Дата |
|---|---|---|---|---|---|
| Проверил | | Жунисбеков | | | |
| Проверил | | Камбеков | | | |
| Исполнил | | Исламов Р. | | | |
| Н.контр. | | Оспанова | | | |

12-2021 ВН.СО

«Реконструкция административного здания в с. Тасшагыл, Кызылкогинского района, Атырауской области»

Административное здание

| Стадия | Лист | Листов |
|---|---|---|
| РП | 1 | 1 |

Спецификация оборудования изделий и материалов

ТОО "Арх-Комплекс" г.Шымкент - 2021г.