090005, РК, ТОО «ГАЗСЕРВИС и К»
ЗКО, г. Уральск, ул. Урдинская, 2/6
тел/факс: +7 (7112) 98-91-52
РНН 271800012847
e-mail: gazservis_kz@inbox.ru

090005, ҚР,«ГАЗСЕРВИС и К» ЖШС
БҚО, Орал қ. Урдинская көш, 2/6
тел/факс: +7 (7112) 98-91-52
РНН 271800012847
e-mail: gazservis_kz@inbox.ru

Заказчик: КГУ "Отдел жилищно-коммунального хозяйства, пассажирского транспорта и автомобильных дорог Жанакорганского района".

Заказ: №12-21-ГСН

РАБОЧИЙ ПРОЕКТ

Разработка проектно-сметной документации на строительство систем газоснабжения в п. Жана-Каратон Жылыойского района

Пересечение проектируемого газопровода среднего давления в п. Жана-Каратон с коммуникациями АО "КазТрансОйл": магистральным нефтепроводом "Узень-Атырау-Самара" Ф1020мм на 537км+523м, вдольтрассовой дорогой, вдоль трассовой ВЛ-10 кВ и линией ВОЛС.

Директор		Султанов А.Н.
ГИП		Киреев Т.

г. Уральск 2021г.

Общие указания

Настоящий проект Пересечение проектируемого газопровода среднего давления в п. Жана-Каратон с коммуникациями АО "КазТрансОйл": магистральным нефтепроводом "Узень-Атырау-Самара" Ф1020мм на 537км+523м, вдольтрассовой дорогой, вдоль трассовой ВЛ-10 кВ и линией ВОЛС разработан на основании:
- технических условий №51-13-07/388 от 11.03.2022г. выданным Кульсаринское нефтепроводное управление АО «КазТрансОйл»;
- технических условий №622 от 29.03.2022г. выданным АО "Транстелеком" в г.Атырау "Атыраутранстелеком";
- Акт выбора места пересечения от 11.03.2022г.;
- Акт выбора места пересечения от 16.03.2022г.
- в соответствии с требованиями, СН РК 4.03-01-2011, СП РК 3.05-101-2013, СН РК 1.02-03-2011 действующих на территории республики Казахстан норм и правил по проектированию и строительству систем газоснабжения и других материалов комплексных инженерных изысканий, выполненных ТОО "КИЦ Атырау" в 2021г.

Проектом предусмотрен переход проектируемого газопровода в п. Жана-Каратон с коммуникациями АО "КазТрансОйл": магистральным нефтепроводом "Узень-Атырау-Самара" Ф1020мм на 537км+523м, вдольтрассовой дорогой, вдоль трассовой ВЛ-10 кВ и линией ВОЛС. Диаметр проектируемого газопровода среднего давления Ф250х14,8, проектное давление 0,3МПа. Проектом предусматривается объем работ по контролю сварных соединений; укладка газопровода в траншею, испытания газопровода.

- В местах пересечения проектируемого газопровода через действующий магистральный нефтепровод расстояние в свету должно приниматься не менее 500мм, а угол пересечения 90°. Переход выполнить открытым способом L=18м. Установить предупреждающие знаки согласно СТ РК 3362-2019 "Магистральные нефтепроводы" в присутствии представителя КНУ. Пересечение газопровода предусмотрено в стальном защитном кожухе Ф450х9,0мм не менее 5м по обе стороны от оси нефтепровода АО "КазТрансОйл" и вдольтрассовую дорогу. На конце кожуха предусмотрена установка контрольной трубки. На обоих концах защитных кожухов предусмотрена установка манжет, предназначенных для герметизации межтрубного пространства между кожухом и газопроводом. Для защиты газопровода от механических повреждений под вдольтрассовой дорогой установлены плиты ПАГ-18. Предусмотрен временная объездная дорога во время работы перехода через нефтепровод АО "КазТрансОйл" и вдольтрассовую дорогу.
- Расстояние от заземлителя и подземной части опор существующей ВЛ-10кВ до проектируемого газопровода должно быть не менее 10м.
- При пересечении открытым способом проектируемого газопровода с действующим кабелем ВОЛС АО "КазТрансОйл" выполняется под прямым углом 90° ниже залегания кабеля связи, расстояние в свету должно приниматься не менее 0,5м. Газопровод заключается в защитный кожух ПЭ100 SDR11 Ф500х45,4мм. До начало работ по пересечению существующего кабеля связи откопать вручную и защитить на месте пересечения разрезной металлической трубой Ф108 не менее 2 метров с обеих сторон. Место пересечения обозначить указательным столбиком (1200х150х150мм). Перед началом работ вызвать представителя "Атыраутранстелеком".

Разработать и согласовать «ПОЛОЖЕНИЕ (ИНСТРУКЦИЯ)» о взаимоотношениях, совместному надзору, содержанию коммуникации владельца газопровода и Кульсаринского НУ АО «КазТрансОйл».

Земляные работы в полосе ограниченной расстоянием 2 м по обе стороны от оси действующих коммуникаций АО «КазТрансОйл» производить только вручную без применения механизмов и ударных инструментов (кирка, лом и т.п.) в присутствии представителя Кульсаринского НУ АО «КазТрансОйл».

Все работы в охранной зоне трубопроводов АО «КазТрансОйл» (50м от оси трубопроводов по обе стороны) производить только при наличии письменного согласования и при присутствии представителя Кульсаринского НУ АО «КазТрансОйл»

Расположение строительной техники и механизмов, складирование строительных складов ГСМ и т.п. за пределами охранных зон коммуникаций АО «КазТрансОйл» (50м по обе стороны от оси коммуникаций).

В охранных зонах коммуникации АО «КазТрансОйл» все работы проводить в строгом соответствии с требованиями СН РК 3.05-01-2013, СТ РК 2079-2010, СТ РК 2080-2010, СТ РК 2081-2011, ПУЭ, ПТБиПТЭ, экологического кодекса РК.

Весь персонал, занятый на производстве строительно-монтажных и других работ, производимых в охранной зоне коммуникации АО «КазТрансОйл», должен быть проинструктирован по безопасным методам ведения работ. Инструктаж оформляется в установленном порядке организацией, производящие работы.

При прохождении вводного инструктажа в отделе промышленной безопасности, охране труда и окружающей среды Кульсаринского НУ АО «КазТрансОйл» все работники должны иметь при себе удостоверения по безопасности и охране труда, по промышленной безопасности и по пожарно-техническому минимуму (копии протоколов проверки знаний должны быть нотариально заверенными). Все необходимые документы предоставить согласно перечня указанных в приложении «А» СТ 6636 -1901-АО-039-2.005-2019.

Не менее чем за 5 суток до начала работ письменно вызвать представителей Кульсаринского НУ АО «КазТрансОйл»

Испытание газопровода производить в соответствии таблице-24 СП РК 4.03-101-2013 «Газораспределительные системы». Контроль физическими методами газопровода производить в соответствии таблице-22 СП РК 4.03-101-2013 «Газораспределительные системы».

Производство и приемку работ по строительству газопровода выполнять в соответствии с требованиями СН РК 4.03-01-2011 «Газораспределительные системы», СП РК 3.05-101-2013 «Магистральные трубопроводы».

Настоящий проект соответствует требованиям экологических, санитарно-гигиенических, противопожарных и других норм, действующих на территории Республики Казахстан, и обеспечивает безопасную для жизни и здоровья людей эксплуатацию объекта.

Главный инженер проекта Киреев Т.

Ведомость рабочих чертежей основного комплекта марки ГСН

Лист	Наименование	Примечание
1	Общие данные	
2	Переход проектируемого газопровода в п. Жана-Каратон с коммуникациями АО "КазТрансОйл": магистральным нефтепроводом "Узень-Атырау-Самара" Ф1020мм на 537км+523м, вдольтрассовой дорогой, вдоль трассовой ВЛ-10 кВ и линией ВОЛС. М1:1000	
2.1	Продольный профиль перехода проектируемого газопровода в п. Жана-Каратон с коммуникациями АО "КазТрансОйл". М1:200	
3	Предупреждающий знак пересечения МН с газопроводом	
4	Защитный кожух Ф450 L=18. Сборочный чертеж	
5	Контрольная трубка под ковер	
6	Опознавательный столб.	
7	Опознавательный знак.	
8	ПЭ защитный кожух сущ. кабеля, L=4м	
9	Стальной защитный кожух сущ. кабеля, L=4м	

Изм.	Кол.уч.	Лист	№ док	Подпись	Дата
ГИП		Киреев Т.			
Разработал		Карашулаков			
Н. контр.		Султанов А.			
Проверил		Ликеров М.			

12-21-ГСН

Строительство систем газоснабжения в п. Жана-Каратон Жылыойского района

Наружное газоснабжение

Стадия	Лист	Листов
РП	1	9

Общие данные

ТОО "ГАЗСЕРВИС И К°"
г. Уральск

Согласовано

Взам. инв. N

Подп. и дата

Инв.N подл.

Формат А3

Переход проектируемого газопровода в п. Жана-Каратон с коммуникациями АО "КазТрансОйл": магистральным нефтепроводом "Узень-Атырау-Самара" Ф1020мм на 537км+523м, вдольтрассовой дорогой, вдоль трассовой ВЛ-10 кВ и линией ВОЛС. М1:1000

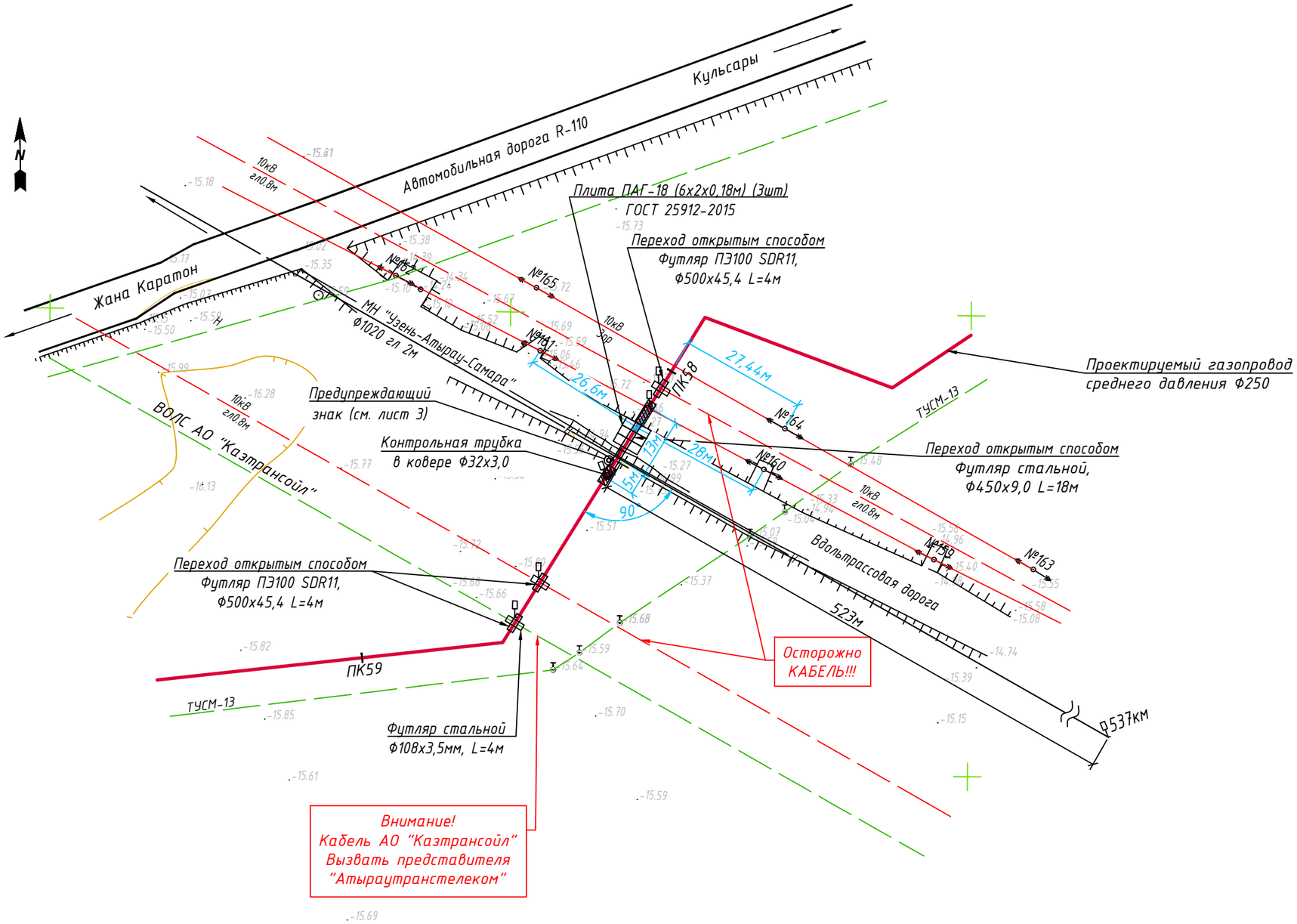

Примечание:

-При пересечении газопровода-отвода с подземными инженерными коммуникациями разработку грунта производить вручную по 2 метра в каждую сторону от этих коммуникаций.
-Местоположение и глубину заложения существующих сетей уточнить путём шурфования вручную.
-Перед началом строительно-монтажных работ строительной организации обязательно определить и уточнить точное расположение всех подземных коммуникации и сетей на участке работ у соответствующих служб и организации с вызовом представителя

						12-21-ГСН
						Строительство систем газоснабжения в п. Жана-Каратон Жылыойского района
Изм.	Кол.уч.	Лист	N док.	Подпись	Дата	
ГИП		Киреев Т.				Наружное газоснабжение — Стадия: РП; Лист: 2; Листов:
Разработал		Карашулаков				
Н. контр.		Султанов А.				
Проверил		Ликеров М.				Переход проектируемого газопровода в п. Жана-Каратон с коммуникациями АО "КазТрансОйл": магистральным нефтепроводом "Узень-Атырау-Самара" Ф1020мм на 537км, вдольтрассовой дорогой, вдоль трассовой ВЛ-10 кВ и линией ВОЛС. М1:1000
						ТОО "ГАЗСЕРВИС И К°" г. Уральск

Согласовано

Взам. инв. N

Подп. и дата

Инв.N подл.

Формат А3

Продольный профиль перехода проектируемого газопровода в п. Жана-Каратон с коммуникациями АО "КазТрансОйл". М1:200

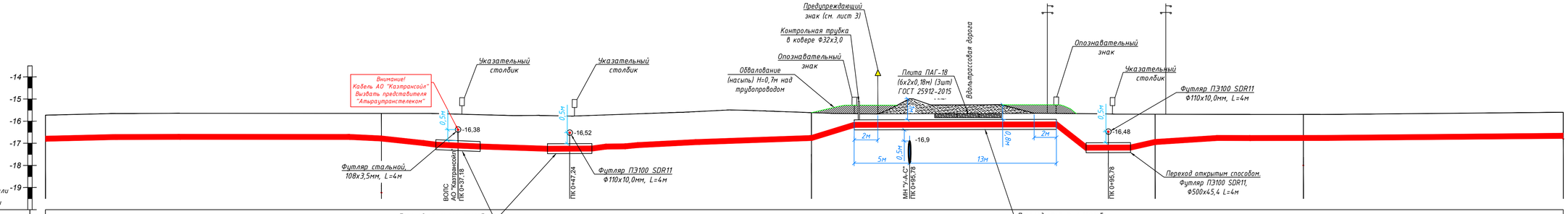

Отметка земли проектная, м	-15,73	-15,65	-15,62	-15,69	-15,70	-15,60
Отметка земли фактическая, м	-15,73	-15,65	-15,62	-15,69	-15,70	-15,60
Отметка дна траншеи, м	-16,93	-16,92	-16,32	-17,06	-16,90	-16,80
Отметка верха трубы, м	-16,68	-16,67	-16,07	-16,81	-16,65	-16,55
Глубина траншеи, м	1,20	1,27	0,70	1,38	1,20	1,20
Обозначение трубы и тип изоляции	Проектируемый газопровод среднего давления Г2 (0,3МПа) ПЭ100 SDR17 Ф250х14,8мм СТ РК ГОСТ Р 50838-2011					
Основание	Основание мягкий грунт, толщиной не менее 10см и присыпка толщиной не менее 20см					
Уклон %, Длина, м	2,594 / 30,3	0,865 / 38,8	2,299 / 31,0	0,792 / 13,4	4,226 / 23,4	
Расстояние, м	30,3	38,8	31,0	13,4	23,4	
Пикет	59			58		
Развернутый план	ВУ			ВУ		

Согласовано

Взам. инв. N

Подп. и дата

Инв.N подл.

Изм.	Кол.уч.	Лист	N док.	Подпись	Дата
ГИП		Киреев Т.			
Разработал		Карашулаков			
Норм. контр.		Султанов А.			
Проверил		Ликеров М.			

12-21-ГСН

Строительство систем газоснабжения в п. Жана-Каратон Жылыойского района

Наружное газоснабжение

Стадия	Лист	Листов
РП	2.1	

Продольный профиль перехода проектируемого газопровода в п. Жана-Каратон с коммуникациями АО "КазТрансОйл". М1:200

ТОО "ГАЗСЕРВИС И К"
г. Уральск

Предупреждающий знак пересечения МН с газопроводом

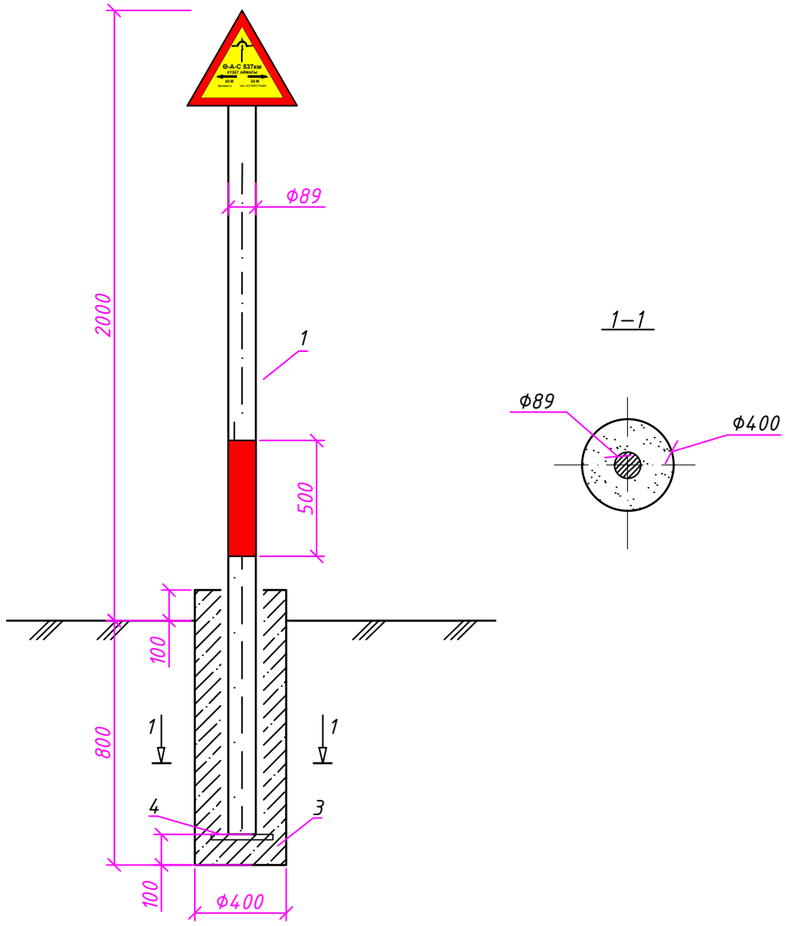

Закрепительная часть предупреждающего знака на пересечении МН с газопроводом

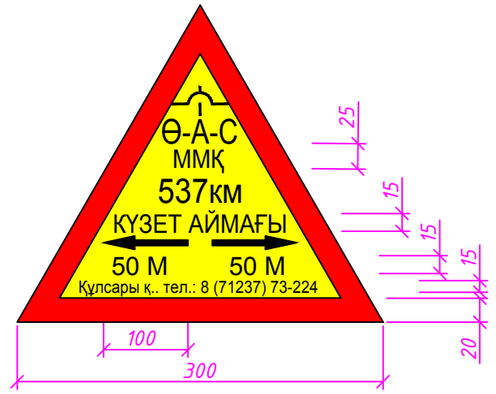

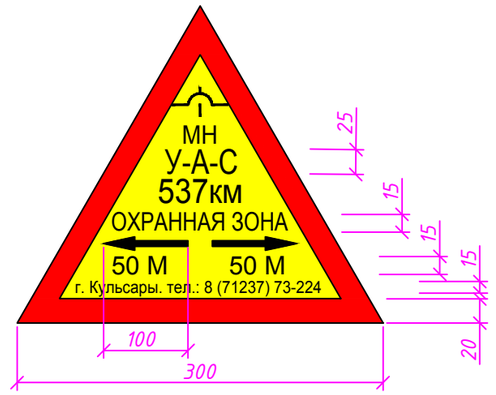

Примечания

- *шрифт букв и цифр - Arial, размеры в мм;*
- *расстояние межцу строками 10 мм;*
- *длина стрелки 100 мм;*
- *отступ от верха и низа 15 мм;*
- *на обратной стороне тот же знак на русском языке;*
- *сторону с казахским текстом располагать по направлению перекачки*
- *После изготовления стойку предупреждающего знака покрыть двумя слоями эмали ПФ-115 (цвет оранжевый), по двум слоям грунтовки ГФ-021.*

Спецификация элементов

Позиция	Тип, марка, обозначение документа, опросного листа	Наименование и техническая характеристика	Единица изм.	Коли-чество	Масса ед. кг	Примечание
1	ГОСТ 10704-91	Трубы стальные электросварные 89х3,5	м	2,7	19,98	
2	ГОСТ 19903-2015	Опорный столик -300х300х10	шт	1	7,2	
3	ГОСТ 26633-2016	Бетон, С12/15, W4, F100.	$м^3$	0,126		
4	ГОСТ 17379-2001	Заглушка Ф89х3,5	шт	1	0,6	
5	ГОСТ 8283-93*	Профиль гнутый стальной корытообразный 80х40х40х3,0	шт	1	1,545	
6	ГОСТ 19903-2015	Лист 300х300х300х3,0	шт	2		

Взам.инв | Подпись дата | Инв. подл.

Изм.	Кол.уч.	Лист	№ док	Подпись	Дата	12-21-ГСН			
						Строительство систем газоснабжения в п. Жана-Каратон Жылыойского района			
ГИП		Киреев Т.				Наружное газоснабжение	Стадия	Лист	Листов
Разработал		Карашулаков					РП	3	
Н. контр.		Султанов А.							
Проверил		Ликеров М.				Предупреждающий знак пересечения МН с газопроводом	ТОО "ГАЗСЕРВИС И К°" г. Уральск		

Формат А3

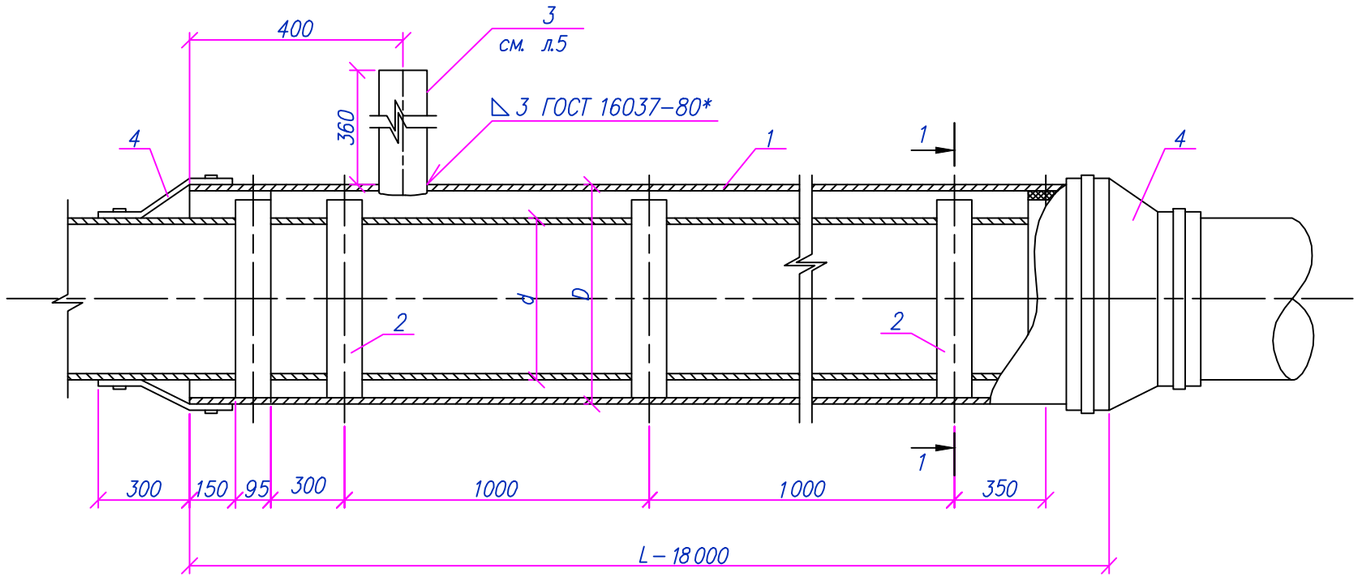

Разрез 1–1
М 1:10

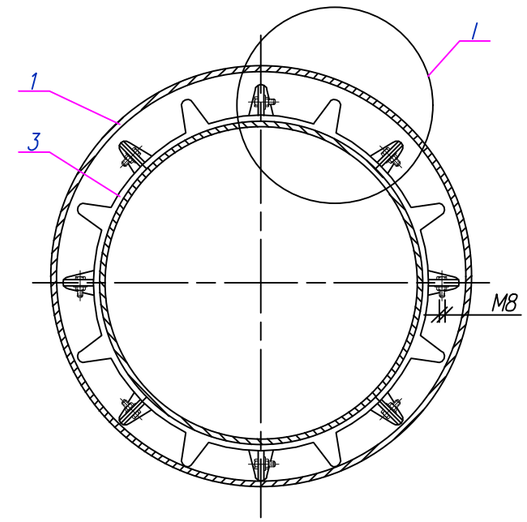

I
М 1:5

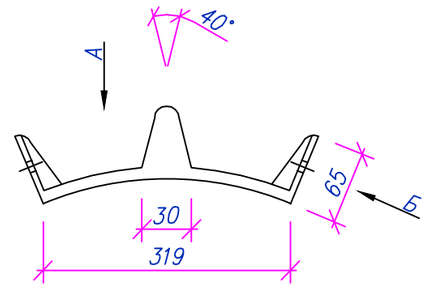

Спецификация на одно изделие

N	Обозначение	Наименование	Ед. изм.	Кол-во	шт.	Вес ед.	Вес всего	Примечание
Защитный футляр для подземного газопровода ø250								
1	ГОСТ 10704-91	Защитный кожух из стальной трубы-ø450х9	м	18	1	–	–	
2		Спейсер –Д250 ТУ 51-19-2000	шт	–	20	–	–	
3	ГОСТ 10704-91	Труба стальная электросварная прямошовная ø32х2,5 ГОСТ 10704-91 / Б-20 ГОСТ10705-80	м	1,5	1	1,39	–	
4		Герметизирующая манжета МГ 273/530 ТУ 2531-007-01297858-2002 со стяжными хомутами	шт	–	2			

1. Спейсеры на трубу устанавливаются через 1м.
2. Концы труб с футлярами должны изолироваться герметизирующими манжетами.

А
М 1:5

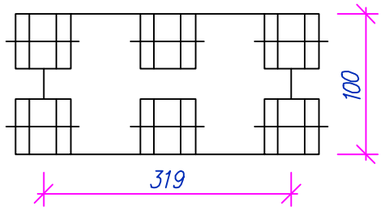

Б
М 1:5

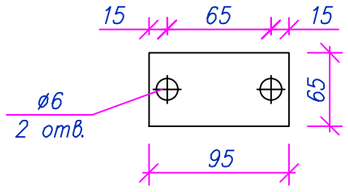

Изм.	Кол.уч.	Лист	№ док	Подпись	Дата	12-21-ГСН		
						Строительство систем газоснабжения в п. Жана-Каратон Жылыойского района		
ГИП		Киреев Т.				Наружное газоснабжение	Стадия	Лист	Листов
Разработал		Карашулаков					РП	4	
Н. контр.		Султанов А.							
Проверил		Ликеров М.				Защитный кожух Ф450 L=18 Сборочный чертеж	ТОО "ГАЗСЕРВИС И К°" г. Уральск	

Взам. инв. N | Подп. и дата | Инв. N подл.

Контрольная трубка под ковер

Контрольная трубка под ковер. Масштаб 1:10

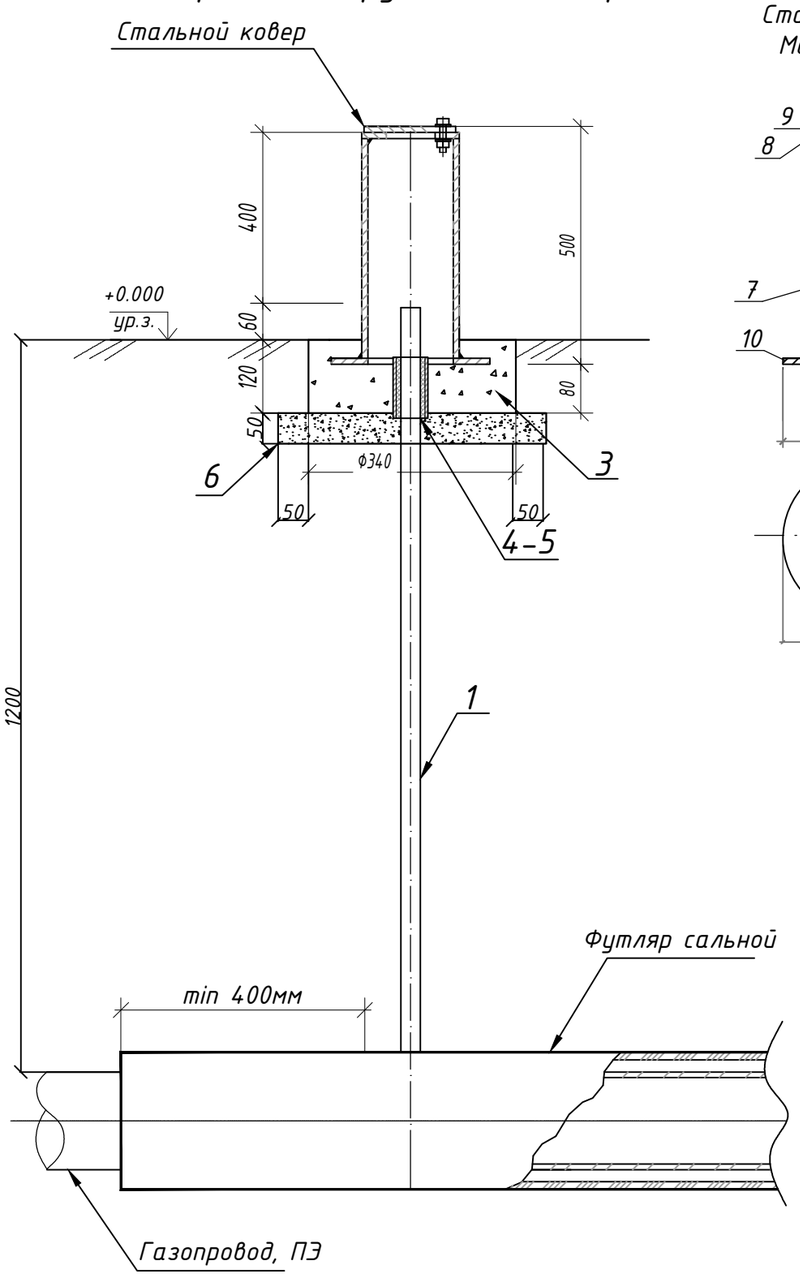

Стальной ковер
Масштаб 1:10

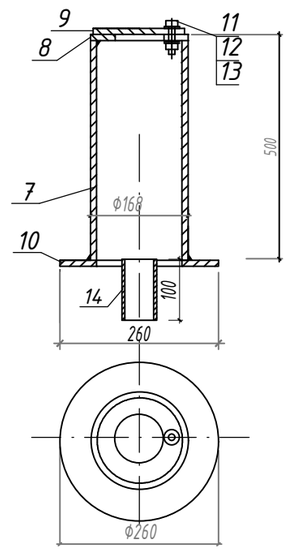

Спецификация элементов

Позиция	Тип, марка, обозначение документа, опросного листа	Наименование и техническая характеристика	Еденица изм.	Коли-чество	Масса ед. кг	Примечание
1	ГОСТ 10704-91	Труба стальная Ø32х2,5мм	м	1,2		
2						
3	ГОСТ 26633-2016	Бетон, С12/15, W4, F100.	$м^3$	0,01		
4		Пакля. Лен	кг	0,2		
5		Битум для пакли	кг	0,2		
6	ГОСТ 7392-2002	Щебень. Фракция 20-40мм	$м^3$	0,006		
		Стальной ковер				
7	ГОСТ 10704-91	Труба стальная Ф168х5мм	м	0,5		
8	ГОСТ 19903-2015	Горловина из листовой стали Ф168 с отверстием Ф80мм, толщиной-4мм	шт.	1		
9	ГОСТ 19903-2015	Крышка Ф168 мм из листовой стали толщиной 4 мм	шт.	1		
10	ГОСТ 19903-2015	Опорная подошва из листовой стали Ф260 с отверстием Ф100мм толщиной-4мм	шт.	1		
11	ГОСТ 7805-70	Болт М10-6gх60.58(S17), L=25мм	шт.	1		
12	ГОСТ ISO 8673-2014	Гайка М10-6Н.5(S17)	шт.	1		
13	ГОСТ 11371-78	Шайба на А.10.01.08кп.016	шт.	1		
14	ГОСТ 10704-91	Труба стальная Ф57х3,5мм	м	0,1		
15						

Примечания

1. Материал монолитных конструкций - бетон на шлакопортландцементе.
2. Боковые поверхности конструкций, соприкасающихся с грунтом, обмазать горячим битумом за два раза по грунтовке из 40% битума в керосине.
3. Под подошвой основания под ковер выполнить подготовку из щебня толщиной 50мм пропитанного битумом до полного насыщения.

Изм.	Кол.уч.	Лист	№ док	Подпись	Дата
ГИП		Киреев Т.			
Разработал		Карашулаков			
Н. контр.		Султанов А.			
Прроверил		Ликеров М.			

12-21-ГСН

Строительство систем газоснабжения в п. Жана-Каратон Жылыойского района

Наружное газоснабжение

Стадия	Лист	Листов
РП	5	

Контрольная трубка под ковер

ТОО "ГАЗСЕРВИС И К°"
г. Уральск

Взам.инв | Подпись дата | Инв. подл.

Формат А3

Установка опознавательного столба

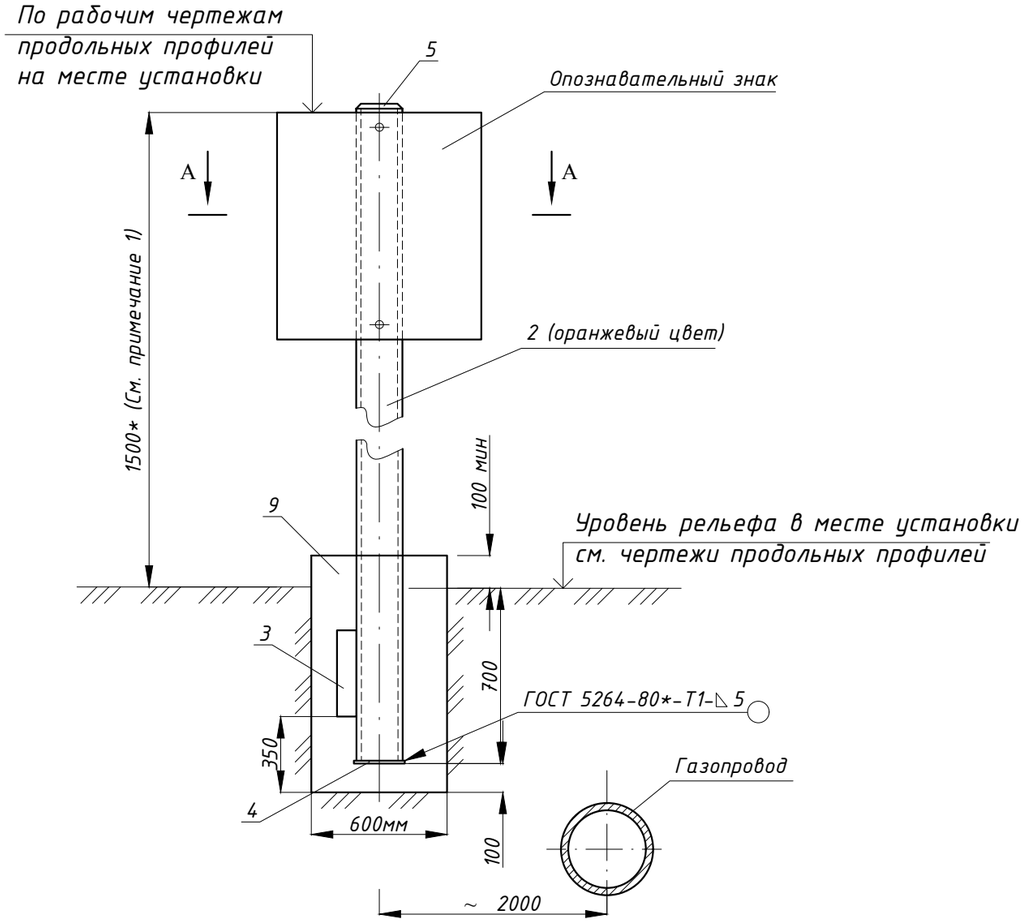

Разрез А-А

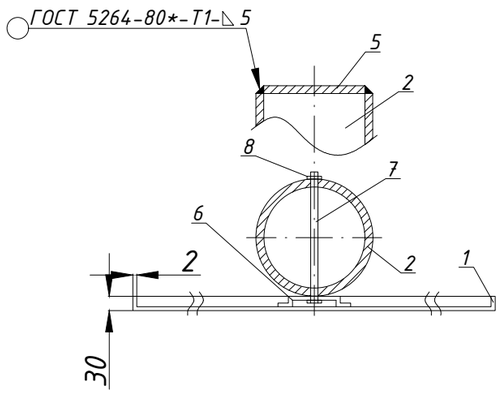

Спецификация элементов на опознавательный столб

Позиция	Тип, марка, обозначение документа, опросного листа	Наименование и техническая характеристика	Еденица изм.	Коли-чество	Масса ед. кг	Примечание
1	Лист Б-ПН-2,0 ГОСТ 19903-2015 / В-ст.3 сп. ГОСТ 14637-89*	Опознавательный знак	шт	1		
2	Труба 76х4,0 ГОСТ 10704-91 / В-ст.3 сп.2 ГОСТ 10705-80*	Стойка L=2300*	шт	1		см. примеч. 1, 6, 7, 8.
3	Лист Б-ПН-2,0 ГОСТ 19903-2015 / В-ст.3 сп. ГОСТ 14637-89*	Упор 400х100х5	шт	2		
4	Лист Б-ПН-2,0 ГОСТ 19903-2015 / В-ст.3 сп. ГОСТ 14637-89*	Основание 200х200х5	$м^2$	0,688		
5	Лист Б-ПН-2,0 ГОСТ 19903-2015 / В-ст.3 сп. ГОСТ 14637-89*	Оголовок Ф76х5	шт	1,0	0,2	
6	Профиль гнутый стальной корытообразный ГОСТ 8283-93*	60х30х03	$м^2$	0,06		
7		Шпилька (болт) М10, L=90	шт	1		
8	ГОСТ ISO 8673-2014	Гайка М10,5	шт	1		
9	Бетон кл. С12/15; W4; F100 на сульфатостойком портландцементе γ=2400 кг/$м^3$	Фундамент стойки (монолитный)	$м^3$	0,198		
10						

Примечания:

1. 1500* - размер минимальной высоты опознавательного столба (для справок), колеблется в зависимости от рельефа местности и горизонта высоких вод. Принимается по месту установки по чертежам продольных профилей; при пересечении газопровода с автомобильными, железными дорогами и улицами регламентируется СТ РК 1412-2017 и СТ РК 1125-2002.
2. Установку опознавательных, предупреждающих и запрещающих знаков при пересечении газопроводами автомобильных дорог и улиц выполнять в соответствии с СТ РК 1412-2017 "Технические средства регулирования дорожного движения. Правила применения".
3. Изготовление опознавательных знаков, их окраску, нанесение обозначений и надписей выполнять в соответствии с требованиями СТ РК 1125-2002.
4. Надписи и обозначения наносятся черным цветом.
5. Фундаменты столбов выполнить из бетона тяжелого, конструкционного по ГОСТ 26633-2016 плотностью не ниже 2400 кг/$м^3$ на сульфатостойком портландцементе с качественными показателями, СНиП РК 5.03-34-2005, при твердении в естественных условиях в возрасте 28 суток:
   - класс прочности на сжатие С12/15;
   - марка по морозоустойчивости F100;
   - марка по водонепроницаемости W4.
6. Под подошвой фундаментов выполнить подготовку из щебня, толщиной 50мм
7. Толщину неуказанных сварных швов принять по наименьшей толщине свариваемых элементов, длина неоговоренных сварных швов не менее 100мм.
8. После изготовления стойку опознавательного столба покрыть двумя слоями эмали ПФ-115 (цвет оранжевый), по двум слоям грунтовки ГФ-021.
9. Подземную часть стойки столба и выше уровня земли на 300мм защитить от коррозии покрытием "усиленного типа" по ГОСТ 9.602-2016.
10. Все размеры выражены в миллиметрах если не указано другое.

						12-21-ГСН
						Строительство систем газоснабжения в п. Жана-Каратон Жылыойского района
Изм.	Кол.уч.	Лист	№ док	Подпись	Дата	
ГИП		Киреев Т.				Наружное газоснабжение — Стадия: РП; Лист: 6; Листов:
Разработал		Карашулаков				
Н. контр.		Султанов А.				
Прроверил		Ликеров М.				Опознавательный столб. — ТОО "ГАЗСЕРВИС И К°" г. Уральск

Взам. инв. №

Подп. и дата

Инв. № подп.

Табличка–указатель расположения газопровода

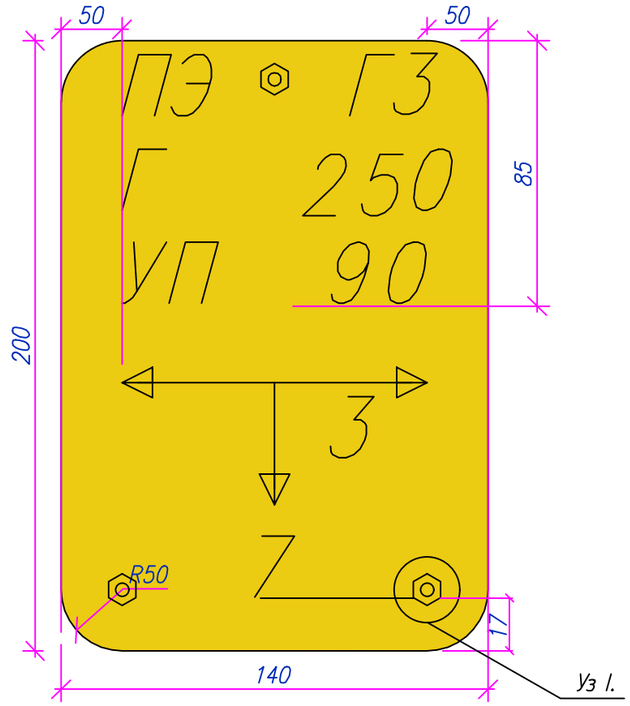

Уз I.

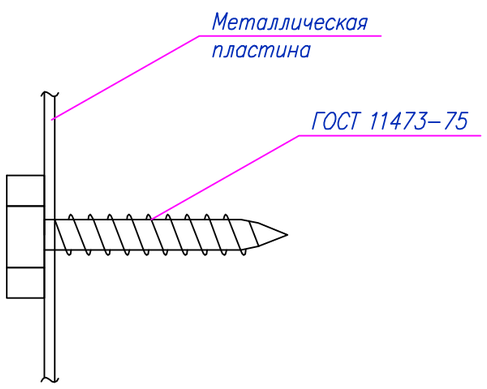

Общие указания

Опознавательные знаки газопроводов устанавливаются в соответствии с п. 4.20 Свода правил по проектированию и строительству: «МСН 4.03–01–2003. Общие положения по проектированию и строительству газораспределительных систем из металлических и полиэтиленовых труб »:

«4.20. Для определения местонахождения газопровода на углах поворота трассы, местах изменения диаметра, установки арматуры и сооружений, принадлежащих газопроводу, а также на прямолинейных участках трассы (через 200–500 м) устанавливаются опознавательные знаки.

На опознавательный знак наносятся данные о диаметре, давлении, глубине заложения газопровода, материале труб, расстоянии до газопровода, сооружения или характерной точки и другие сведения.

Опознавательные знаки устанавливаются на железобетонные столбики или металлические реперы высотой не менее 1,5 м или другие постоянные ориентиры.

Данные о газопроводе наносятся на таблички, как правило, размером 200х140 мм. Если газопровод проведен из пластиковых (полиэтиленовых) труб, то эти таблички должны иметь желтый цвет, а если из стальных – зеленый с красной окантовкой.

Спецификация материалов и изделий

Поз.	Обозначение	Наименование	Кол.	Масса ед., кг	Примеч.
1		Пластина 140х200			
2		Лист БПН4х1250–2000ГОСТ19903–74 / Вст3кп2ГОСТ 380–88	1	0,63	
3	ГОСТ 11473–75	Шуруп сантехнический с шестигранной головкой подробные характеристики			

Изм.	Кол.уч.	Лист	№ док	Подпись	Дата
ГИП		Киреев Т.			
Разработал		Карашулаков			
Н. контр.		Султанов А.			
Прроверил		Ликеров М.			

12-21-ГСН

Строительство систем газоснабжения в п. Жана-Каратон Жылыойского района

Наружное газоснабжение

Стадия	Лист	Листов
РП	7	

Опознавательный знак.

ТОО "ГАЗСЕРВИС И К°"
г. Уральск

Взам. инв. №

Подп. и дата

Инв. № подп.

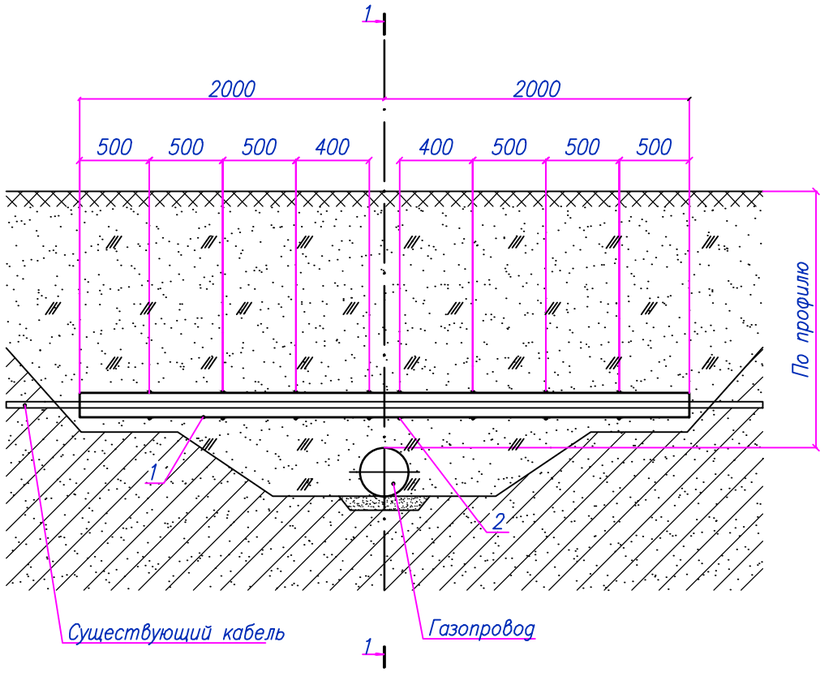

1–1

Скрутка

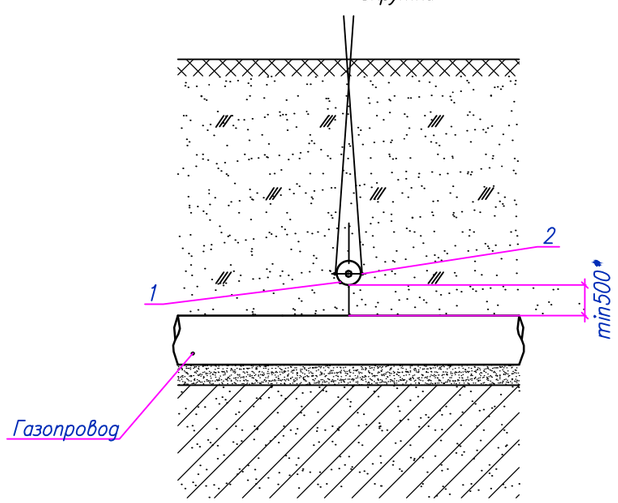

Спецификация

Марка поз.	Обозначение	Наименование	Кол.	Масса ед., кг	Прим.
1	–	Полутруба	2		шт
	СТ РК ГОСТ Р 50838-2011	ПЭ100 SDR11 Ф110х10,0мм, L=4м			
2	ГОСТ 3282-74*	Проволока 3,0-Н-2Ц-II	5	0,055	м

Деталь поз. 1

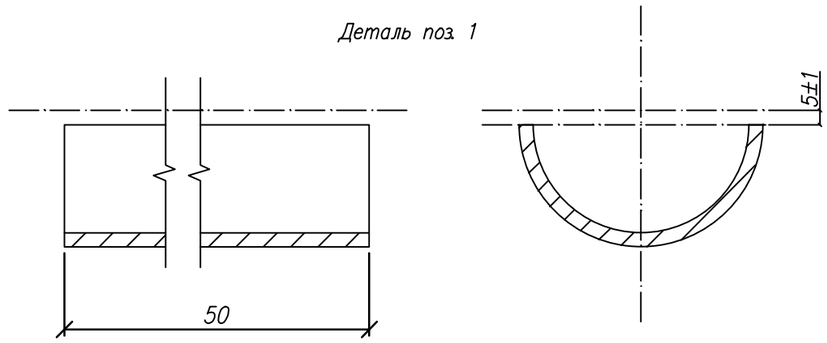

Примечание:

1. * – размер принять по продольному профилю газопровода.
2. Спецификация приведена на одно пересечение

Изм.	Кол.уч.	Лист	№ док	Подпись	Дата	12-21-ГСН			
						Строительство систем газоснабжения в п. Жана-Каратон Жылыойского района			
ГИП		Киреев Т.				Наружное газоснабжение	Стадия	Лист	Листов
Разработал		Карашулаков					РП	8	
Н. контр.		Султанов А.							
Проверил		Ликеров М.				Защитный кожух ПЭ для существующего кабеля длиной L=4м.	ТОО "ГАЗСЕРВИС И К°" г. Уральск		

Взам. инв.N

Подпись и дата

Инв.N подл.

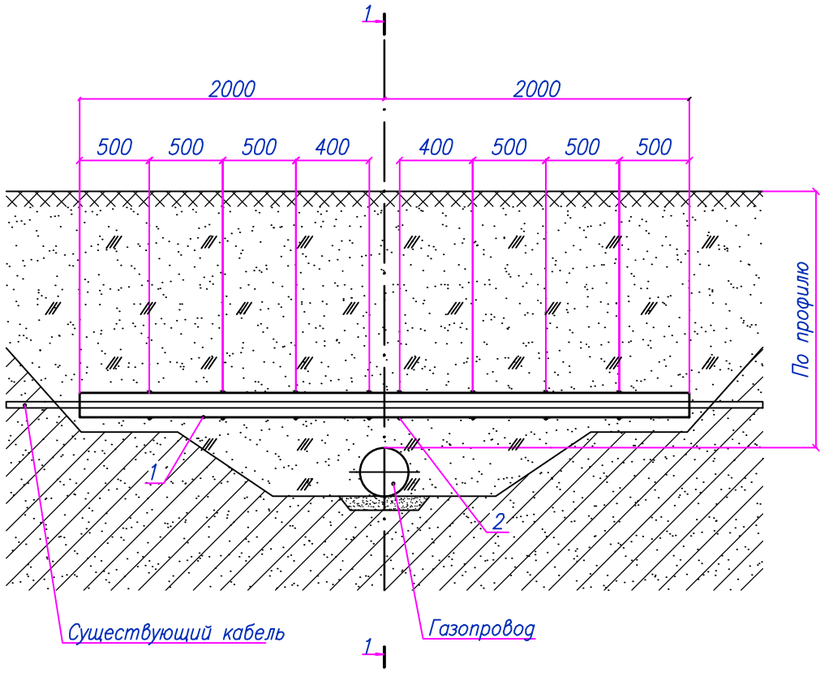

1–1

Скрутка

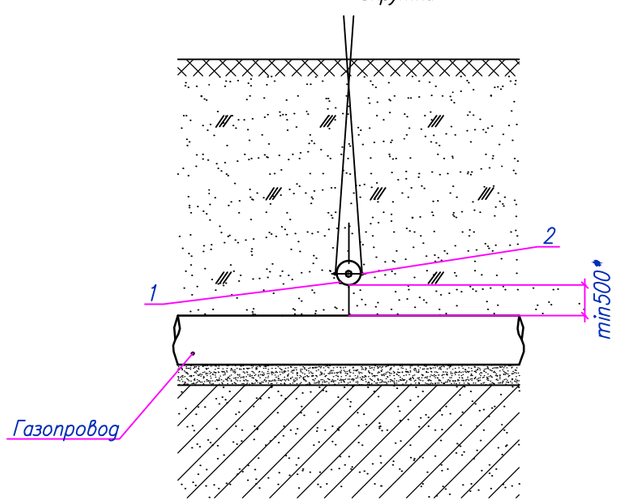

Спецификация

Марка поз.	Обозначение	Наименование	Кол.	Масса ед., кг	Прим.
1	–	Полутруба	2		шт
	ГОСТ 10704-91	Труба стальная Ø108х3,5мм, L=4м			
2	ГОСТ 3282-74*	Проволока 3,0-Н-2Ц-II	5	0,055	м

Деталь поз. 1

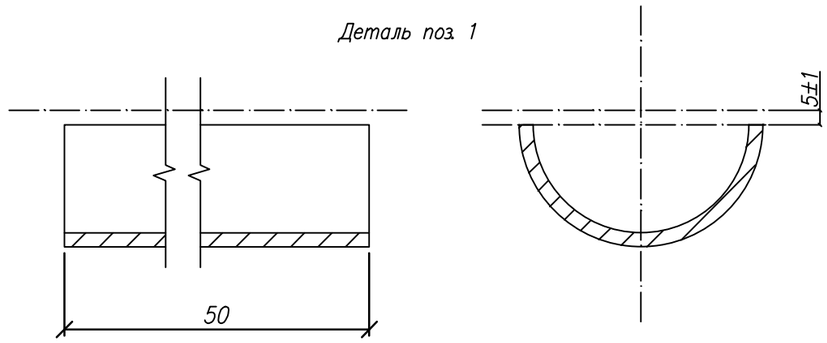

Примечание:

1. * – размер принять по продольному профилю газопровода.
2. Спецификация приведена на одно пересечение

Изм.	Кол.уч.	Лист	№ док	Подпись	Дата	12-21-ГСН			
						Строительство систем газоснабжения в п. Жана-Каратон Жылыойского района			
ГИП		Киреев Т.				Наружное газоснабжение	Стадия	Лист	Листов
Разработал		Карашулаков					РП	9	
Н. контр.		Султанов А.							
Проверил		Ликеров М.				Защитный кожух стальной для существующего кабеля длиной L=4м.	ТОО "ГАЗСЕРВИС И К°" г. Уральск		

Взам. инв.N

Подпись и дата

Инв.N подл.

Ведомость суммарных объемов работ

Позиция	Наименование	Ед. изм.	Кол-во	Примечание
1	Футляр стальной с изоляцией "весьма усиленного" типа из полимерных липких лент "Полилен", Ф450х9,0, L=18м	шт	1	Лист 4
2	Футляр ПЭ100 SDR11 Ф500х45,4, L=4м	шт	3	
3	Контрольная трубка под ковер Ф32х2,0;	шт	1	Лист 5
4	Опознавательный столб	шт	5	Лист 6
5	Опознавательный знак	шт	5	Лист 7
6	ПЭ защитный кожух сущ. кабеля, L=4м	шт	2	Лист 8
7	Стальной защитный кожух сущ. кабеля, L=4м	шт	1	Лист 9
8	Плита ПАГ-18 (6000х2000х180мм), ГОСТ 25912-2015	шт	3	
9	Предупреждающий знак пересечения МН с газопроводом	шт	1	Лист 3
10				
	Ведомость объемов специальных работ			
1	Прокладка газопровода открытым способом в стальном кожухе Ф450х9,0мм, L=10м	мест	1	
2	Прокладка газопровода открытым способом в кожухе ПЭ100 SDR11 Ф500х45,4, L=4м	мест	2	
3	Прокладка газопровода методом прокола в кожухе ПЭ100 SDR11 Ф500х45,4, L=27м	мест	1	
4	Мягкий грунт (Обвалование)	$м^3$	5	
5				
6				
7				
8				
9				

Согласовано

Взам. инв. N

Подп. и дата

Инв.N подл.

Изм.	Кол.уч.	Лист	№ док	Подпись	Дата
ГИП		Киреев Т.			
Разработал		Карашулаков			
Н. контр.		Султанов А.			
Проверил		Ликеров М.			

12-21-ГСН

Строительство систем газоснабжения в п. Жана-Каратон Жылыойского района

Наружное газоснабжение

Стадия	Лист	Листов
РП	1	1

Ведомость объемов работ.

ТОО "ГАЗСЕРВИС И К°"
г. Уральск

Формат А4

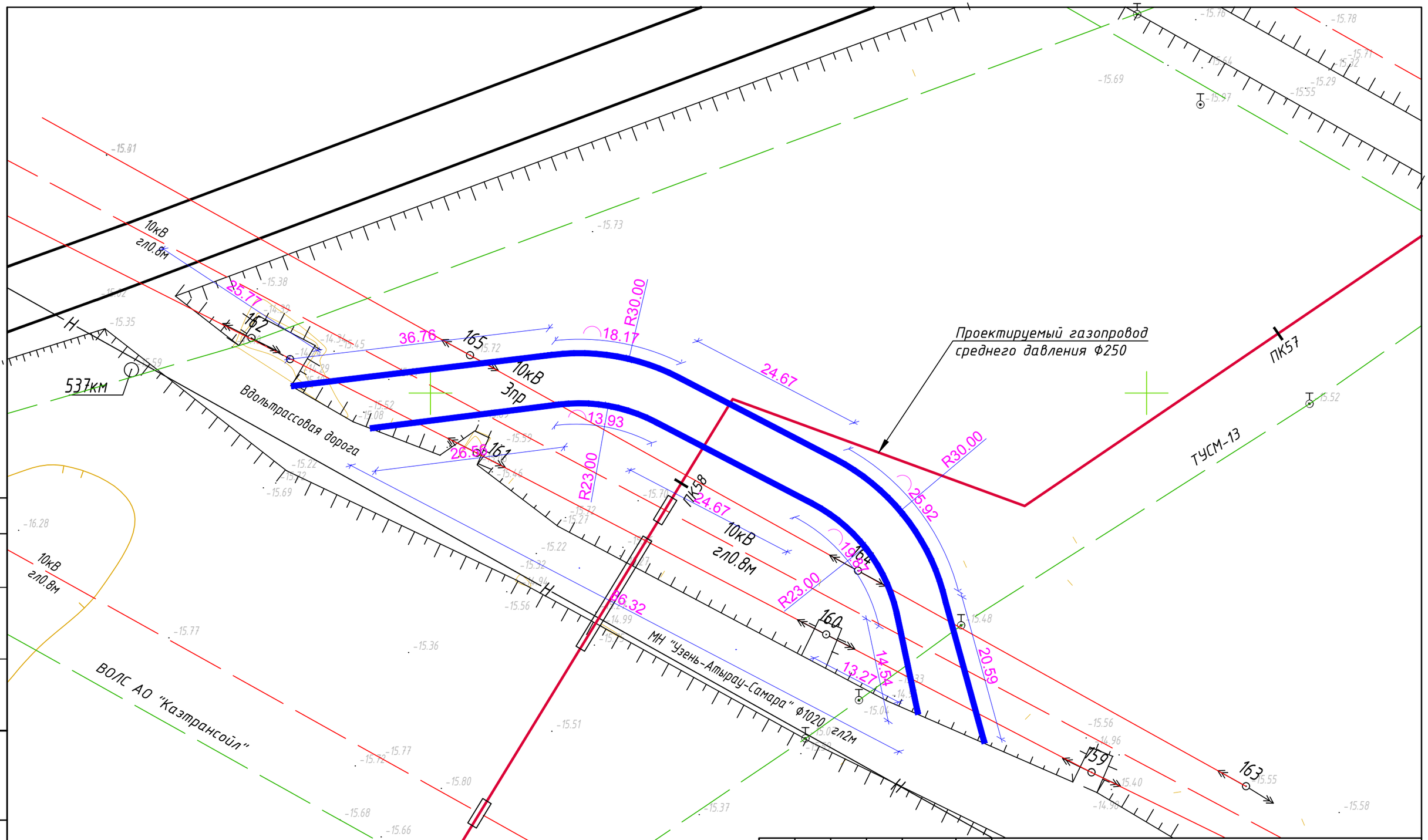

Согласовано:		
АС	Жумагалиев	
ГП	Адилова	

ВЗАМ. ИНВ. N°

ПОДП. И ДАТА

ИНВ. N° ПОДЛ.

ИЗМ.	КОЛ.УЧ.	ЛИСТ	N°ДОК.	ПОДП.	ДАТА
ГИП		КИРЕЕВ Т.			03.22
РАЗРАБОТАЛ		АДИЛОВА			03.22
Н.КОНТР		СУЛТАНОВ А.			03.22
ПРОВЕР.		ЛИКЕРОВ М			03.22

12-21-ГП

Строительство систем газоснабжения
в п. Жана-Каратон Жылыойского района

ОБЪЕЗДНАЯ ДОРОГА

СТАДИЯ	ЛИСТ	ЛИСТОВ
РП	1	4

РАЗБИВОЧНЫЙ ПЛАН М1:500

ТОО "ГАЗСЕРВИС И К°"
г. Уральск

ФОРМАТ А3

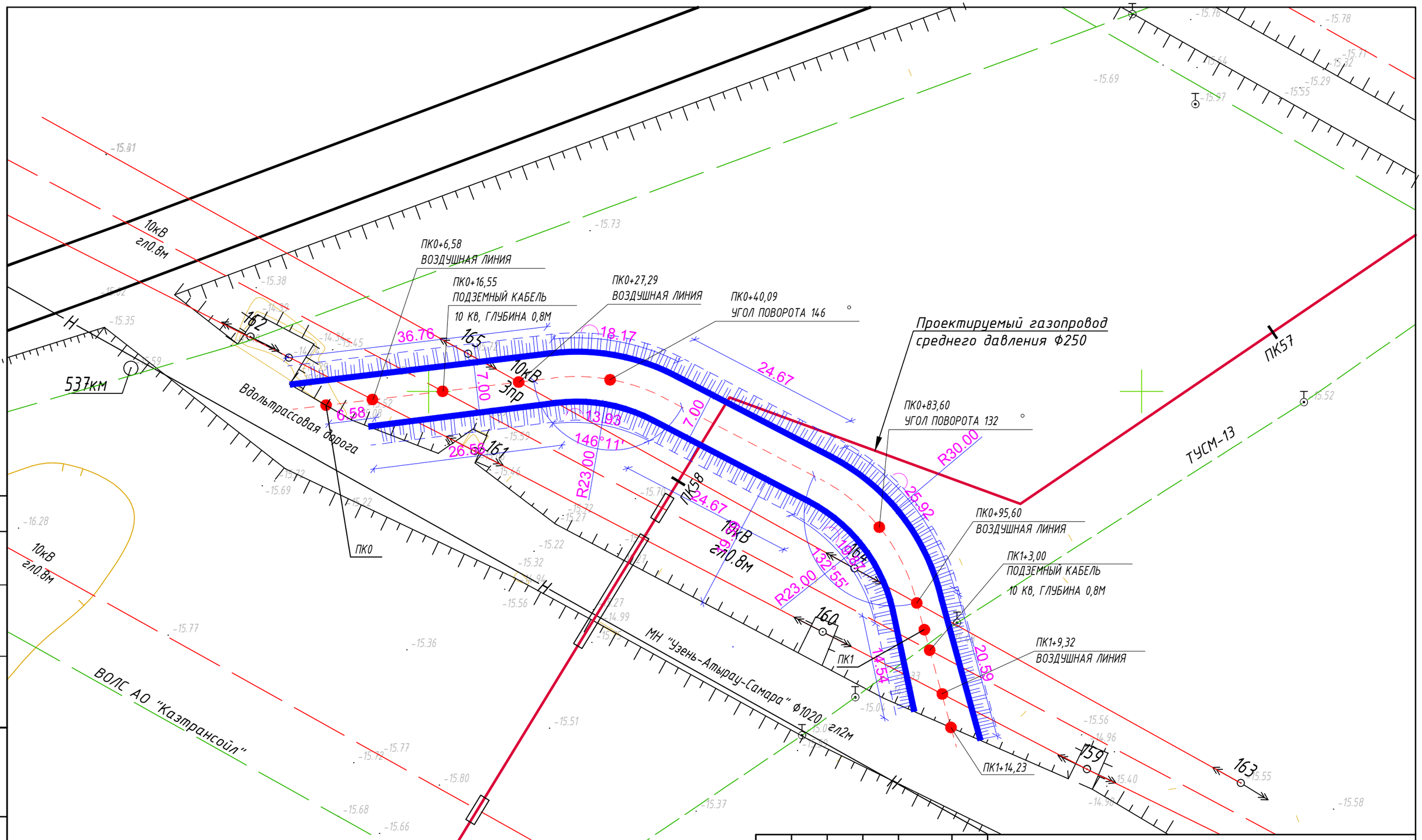

Согласовано:

АС	Жумаглиев	
ГП	Адилова	

ВЗАМ. ИНВ. №

ПОДП. И ДАТА

ИНВ. № ПОДЛ.

ИЗМ.	КОЛ.УЧ.	ЛИСТ	N°ДОК.	ПОДП.	ДАТА
ГИП		КИРЕЕВ Т.			03.22
РАЗРАБОТАЛ		АДИЛОВА			03.22
Н.КОНТР		СУЛТАНОВ А.			03.22
ПРОВЕР.		ЛИКЕРОВ М			03.22

12-21-ГП

Строительство систем газоснабжения
в п. Жана-Каратон Жылыойского района

ОБЪЕЗДНАЯ ДОРОГА

СТАДИЯ	ЛИСТ	ЛИСТОВ
РП	2	

ПИКЕТНЫЙ ПЛАН М1:500

ТОО "ГАЗСЕРВИС И К°"
г. Уральск

ФОРМАТ А3

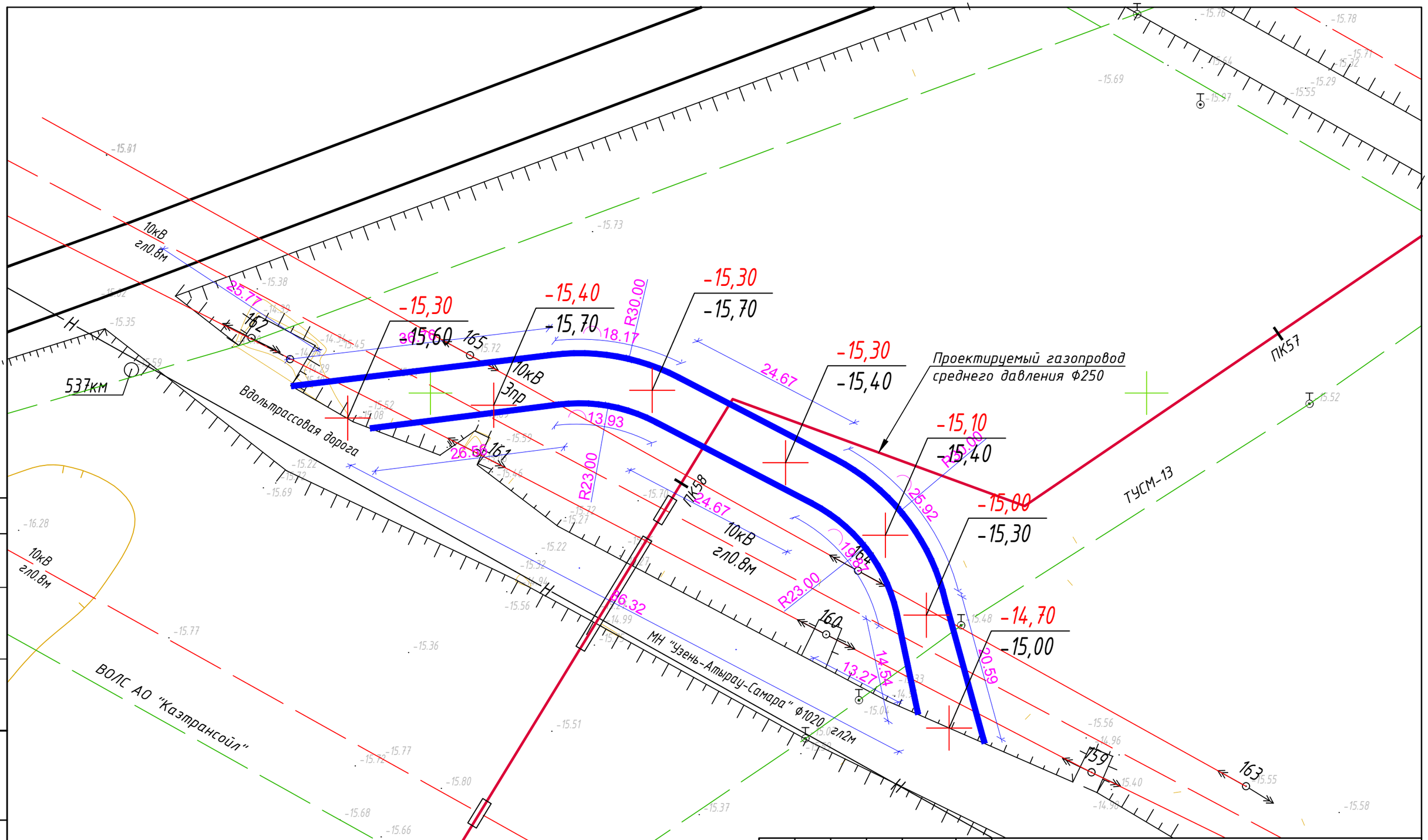

						12-21-ГП
						Строительство систем газоснабжения в п. Жана-Каратон Жылыойского района
ИЗМ.	КОЛ.УЧ.	ЛИСТ	N°ДОК.	ПОДП.	ДАТА	
ГИП		КИРЕЕВ Т.			03.22	ОБЪЕЗДНАЯ ДОРОГА
РАЗРАБОТАЛ		АДИЛОВА			03.22	
Н.КОНТР		СУЛТАНОВ А.			03.22	
ПРОВЕР.		ЛИКЕРОВ М			03.22	ПЛАН ОРГАНИЗАЦИИ РЕЛЬЕФА М1:500

СТАДИЯ	ЛИСТ	ЛИСТОВ
РП	3	

ТОО "ГАЗСЕРВИС И К°"
г. Уральск

Согласовано:
АС Жумагалиев
ГП Адилова

ВЗАМ. ИНВ. N°
ПОДП. И ДАТА
ИНВ. N° ПОДЛ.

ФОРМАТ А3

N	НАИМЕНОВАНИЕ ИЗДЕЛИЯ	ДЛИНА, ШИРИНА, ВЫСОТА(М)	ОБЪЕМ 1 ШТ., (М3)	ВЕС, (Т)	КОЛ-ВО
1	ПЛИТЫ ДОРОЖНЫЕ, ПАГ-18	6000 x 2000 x 180	2,16	5,2	12

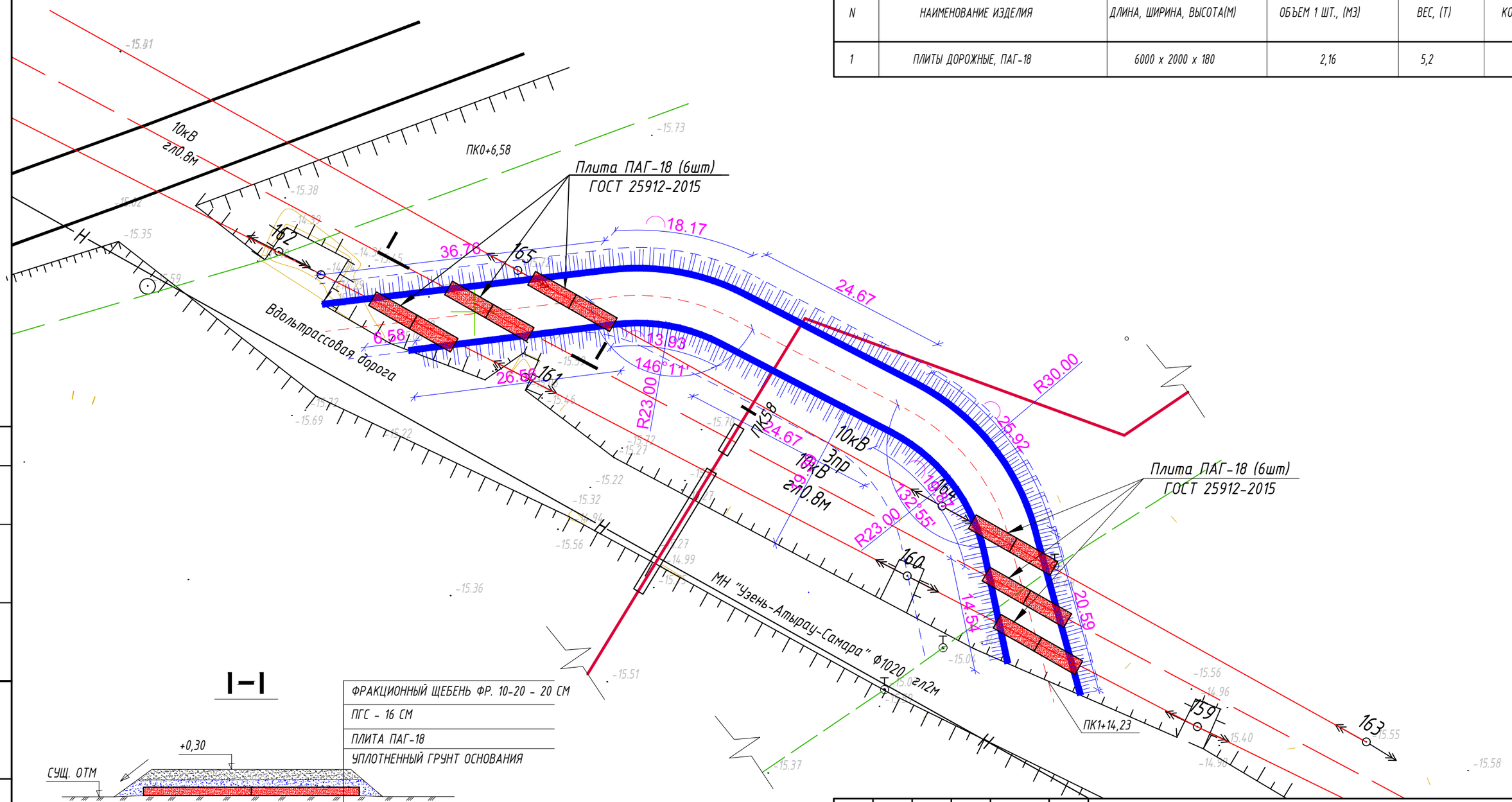

I–I

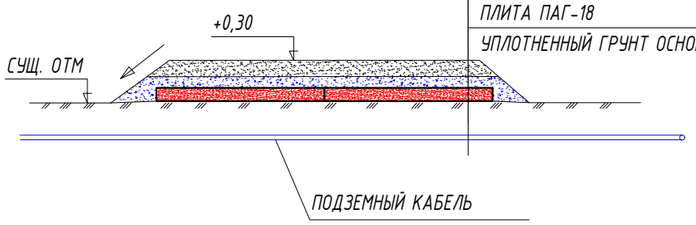

ФРАКЦИОННЫЙ ЩЕБЕНЬ ФР. 10-20 - 20 СМ
ПГС - 16 СМ
ПЛИТА ПАГ-18
УПЛОТНЕННЫЙ ГРУНТ ОСНОВАНИЯ

ПЛОЩАДЬ ПОКРЫТИЯ ОБЪЕЗДНОЙ ДОРОГИ S = 800,0 М2

Согласовано:

АС	Жумагалиев	
ГП	Адилова	

ВЗАМ. ИНВ. N°

ПОДП. И ДАТА

ИНВ. N° ПОДЛ.

ИЗМ.	КОЛ.УЧ.	ЛИСТ	N°ДОК.	ПОДП.	ДАТА
ГИП		КИРЕЕВ Т.			03.22
РАЗРАБОТАЛ		АДИЛОВА			03.22
Н.КОНТР		СУЛТАНОВ А.			03.22
ПРОВЕР.		ЛИКЕРОВ М			03.22

12-21-ГП

Строительство систем газоснабжения
в п. Жана-Каратон Жылыойского района

ОБЪЕЗДНАЯ ДОРОГА

СТАДИЯ	ЛИСТ	ЛИСТОВ
РП	4	

ПЛАН ПОКРЫТИЯ М1:500

ТОО "ГАЗСЕРВИС И К°"
г. Уральск

ФОРМАТ А3

ГОСУДАРСТВЕННАЯ ЛИЦЕНЗИЯ

25.02.2013 года **13003359**

Выдана **Товарищество с ограниченной ответственностью "Газсервис и К"**

Республика Казахстан, Западно-Казахстанская область, Уральск Г.А., г.Уральск, улица УРДИНСКАЯ, дом № 2/6., БИН: 940240001238

(полное наименование, местонахождение, реквизиты БИН юридического лица / полностью фамилия, имя, отчество, реквизиты ИИН физического лица)

на занятие **Проектная деятельность**

(наименование лицензируемого вида деятельности в соответствии с Законом Республики Казахстан «О лицензировании»)

Особые условия действия лицензии **I Категория**

(в соответствии со статьей 9-1 Закона Республики Казахстан «О лицензировании»)

Лицензиар **Агентство Республики Казахстан по делам строительства и жилищно-коммунального хозяйства**

(полное наименование лицензиара)

Руководитель (уполномоченное лицо) **НОКИН СЕРИК КЕНЕСОВИЧ**

(фамилия и инициалы руководителя (уполномоченного лица) лицензиара)

Место выдачи **г.Астана**

Берілген құжат «Электрондық құжат және электрондық цифрлық қолтаңба туралы» 2003 жылғы 7 қаңтардағы Қазақстан Республикасы Заңының 7 бабының 1 тармағына сәйкес қағаз тасығыштағы құжатқа тең
Данный документ согласно пункту 1 статьи 7 ЗРК от 7 января 2003 года «Об электронном документе и электронной цифровой подписи» равнозначен документу на бумажном носителе

ПРИЛОЖЕНИЕ К ГОСУДАРСТВЕННОЙ ЛИЦЕНЗИИ

Номер лицензии **13003359**

Серия лицензии

Дата выдачи лицензии **25.02.2013**

Подвид(ы) лицензируемого вида деятельности
(наименование подвида лицензируемого вида деятельности в соответствии с Законом Республики Казахстан «О лицензировании»)

- I категория
  - Строительное проектирование (с правом проектирования для капитального ремонта и (или) реконструкции зданий и сооружений, а также усиления конструкций для каждого из указанных ниже работ) и конструирование, в том числе:
    - Металлических (стальных, алюминиевых и из сплавов) конструкций
    - Бетонных и железобетонных, каменных и армокаменных конструкций
    - Оснований и фундаментов
  - Проектирование инженерных систем и сетей, в том числе:
    - Систем внутреннего и наружного электроосвещения, электроснабжения до 0,4 кВ и до 10 кВ
    - Магистральные нефтепроводы, нефтепродуктопроводы, газопроводы (газоснабжение среднего и высокого давления)
    - Внутренних систем слаботочных устройств (телефонизации, пожарно-охранной сигнализации), а также их наружных сетей
    - Внутренних систем отопления (включая электрическое), вентиляции, кондиционирования, холодоснабжения, газификации (газоснабжения низкого давления), а также их наружных сетей с вспомогательными объектами
    - Внутренних систем водопровода (горячей и холодной воды) и канализации, а также их наружных сетей с вспомогательными объектами
  - Градостроительное проектирование (с правом проектирования для градостроительной реабилитации районов исторической застройки, за исключением научно-реставрационных работ на памятниках истории и культуры) и планирование, в том числе разработка:
    - Схем газоснабжения населенных пунктов и производственных комплексов, располагаемых на межселенных территориях

Производственная база

(местонахождение)

Лицензиат **Товарищество с ограниченной ответственностью "Газсервис и К"**

Республика Казахстан, Западно-Казахстанская область, Уральск Г.А., г.Уральск, улица УРДИНСКАЯ, дом № 2/6., БИН: 940240001238
(полное наименование, местонахождение, реквизиты БИН юридического лица / полностью фамилия, имя, отчество, реквизиты ИИН физического лица)

Лицензиар **Агентство Республики Казахстан по делам строительства и жилищно-коммунального хозяйства**
(полное наименование лицензиара)

Руководитель (уполномоченное лицо) НОКИН СЕРИК КЕНЕСОВИЧ
фамилия и инициалы руководителя (уполномоченного лица) лицензиара

Берілген құжат «Электрондық құжат және электрондық цифрлық қолтаңба туралы» 2003 жылғы 7 қаңтардағы Қазақстан Республикасы Заңының 7 бабының 1 тармағына сәйкес қағаз тасығыштағы құжатқа тең
Данный документ согласно пункту 1 статьи 7 ЗРК от 7 января 2003 года «Об электронном документе и электронной цифровой подписи» равнозначен документу на бумажном носителе

ПРИЛОЖЕНИЕ К ГОСУДАРСТВЕННОЙ ЛИЦЕНЗИИ

Номер лицензии **13003359**

Серия лицензии

Дата выдачи лицензии **25.02.2013**

Подвид(ы) лицензируемого вида деятельности
(наименование подвида лицензируемого вида деятельности в соответствии с Законом Республики Казахстан «О лицензировании»)

- I категория
  - Градостроительное проектирование (с правом проектирования для градостроительной реабилитации районов исторической застройки, за исключением научно-реставрационных работ на памятниках истории и культуры) и планирование, в том числе разработка:
    - Схем электроснабжения населенных пунктов с размещением объектов по производству и транспортировке электрической энергии в системе застройки, а также электроснабжения производственных комплексов, располагаемых на межселенных территориях
    - Схем телекоммуникаций и связи для населенных пунктов с размещением объектов инфраструктуры и источников информации
    - Схем канализации населенных пунктов и производственных комплексов, включая централизованную систему сбора и отвода бытовых, производственных и ливневых стоков, размещение головных очистных сооружений, испарителей и объектов по регенерации стоков
    - Планировочной документации (комплексных схем градостроительного планирования территорий - проектов районной планировки, генеральных планов населенных пунктов, проектов детальной планировки и проектов застройки районов, микрорайонов, кварталов, отдельных участков)
    - Схем теплоснабжения населенных пунктов с размещением объектов по производству и транспортировке тепловой энергии в системе застройки, а также теплоснабжения производственных комплексов, располагаемых на межселенных территориях
    - Схем водоснабжения населенных пунктов с размещением источников питьевой и (или) технической воды и трассированием водоводов, а также схем водоснабжения производственных комплексов, располагаемых на межселенных территориях
  - Архитектурное проектирование для зданий и сооружений первого или второго и третьего уровней ответственности (с правом проектирования для архитектурно-реставрационных работ, за исключением научно -реставрационных работ на памятниках истории и культуры), в том числе:

Производственная база

(местонахождение)

Лицензиат **Товарищество с ограниченной ответственностью "Газсервис и К"**

Республика Казахстан, Западно-Казахстанская область, Уральск Г.А., г.Уральск, улица УРДИНСКАЯ, дом № 2/6., БИН: 940240001238
(полное наименование, местонахождение, реквизиты БИН юридического лица / полностью фамилия, имя, отчество, реквизиты ИИН физического лица)

Лицензиар **Агентство Республики Казахстан по делам строительства и жилищно-коммунального хозяйства**
(полное наименование лицензиара)

Руководитель (уполномоченное лицо) НОКИН СЕРИК КЕНЕСОВИЧ
фамилия и инициалы руководителя (уполномоченного лица) лицензиара

Берілген құжат «Электрондық құжат және электрондық цифрлық қолтаңба туралы» 2003 жылғы 7 қаңтардағы Қазақстан Республикасы Заңының 7 бабының 1 тармағына сәйкес қағаз тасығыштағы құжатқа тең
Данный документ согласно пункту 1 статьи 7 ЗРК от 7 января 2003 года «Об электронном документе и электронной цифровой подписи» равнозначен документу на бумажном носителе

ПРИЛОЖЕНИЕ К ГОСУДАРСТВЕННОЙ ЛИЦЕНЗИИ

Номер лицензии **13003359**

Серия лицензии

Дата выдачи лицензии **25.02.2013**

Подвид(ы) лицензируемого вида деятельности
(наименование подвида лицензируемого вида деятельности в соответствии с Законом Республики Казахстан «О лицензировании»)

- I категория
  - Архитектурное проектирование для зданий и сооружений первого или второго и третьего уровней ответственности (с правом проектирования для архитектурно-реставрационных работ, за исключением научно -реставрационных работ на памятниках истории и культуры), в том числе:
    - Генеральных планов объектов, инженерной подготовки территории, благоустройства и организации рельефа

Производственная база

(местонахождение)

Лицензиат **Товарищество с ограниченной ответственностью "Газсервис и К"**

Республика Казахстан, Западно-Казахстанская область, Уральск Г.А., г.Уральск, улица УРДИНСКАЯ, дом № 2/6., БИН: 940240001238
(полное наименование, местонахождение, реквизиты БИН юридического лица / полностью фамилия, имя, отчество, реквизиты ИИН физического лица)

Лицензиар **Агентство Республики Казахстан по делам строительства и жилищно-коммунального хозяйства**
(полное наименование лицензиара)

Руководитель (уполномоченное лицо) НОКИН СЕРИК КЕНЕСОВИЧ
фамилия и инициалы руководителя (уполномоченного лица) лицензиара

Номер приложения к лицензии 001

Срок действия лицензии

Место выдачи г.Астана

Берілген құжат «Электрондық құжат және электрондық цифрлық қолтаңба туралы» 2003 жылғы 7 қаңтардағы Қазақстан Республикасы Заңының 7 бабының 1 тармағына сәйкес қағаз тасығыштағы құжатқа тең
Данный документ согласно пункту 1 статьи 7 ЗРК от 7 января 2003 года «Об электронном документе и электронной цифровой подписи» равнозначен документу на бумажном носителе

Акт

г. Кульсары 11.03.2022г.

Мы, нижеподписавшиеся, в составе: ведущий инженер по ЛЧ СЭМТ КНУ АО «КазТрансОйл» Тельшев А., инженер ЭХЗ и ВЛ СГЭ КНУ АО «КазТрансОйл» Артыгали Н. и инженер геодезист ТОО «ГАЗСЕРВИС и К» Ильясов Ж., составили настоящий акт о том, что в 11.03.2022г. согласно письма ЖКХ,ПТ,АДиЖИ Жылыойского района за исх. № 06-03-09/130 от 10.03.2022г. произвели совместный осмотр места пересечения, проектируемого газопровода по объекту «Строительство систем газоснабжения в п. Жана Каратон Жылыойского района» в Жылыойском районе Атырауской области с коммуникациями Кульсаринского НУ АО «КазТрансОйл».

При осмотре места пересечения были определены (установлены), что полоса проектируемого газопровода пересекает коммуникации Кульсаринского НУ АО «КазТрансОйл» в нижеследующих точках (километражах):

1. Магистральный нефтепровод «Узень-Атырау-Самара» 537 км. (от 537 км знака на расстоянии 523 м. в сторону Атырау).
2. ВЛ 10 кВ ЭХЗ 537км МН «Узень-Атырау-Самара» между опорами №160 и №161.
3. ВЛ 10 кВ ЭХЗ МН «НПС-3 - Косшагыл» между опорами №164 и №165.

Ведущий инженер по ЛЧ СЭМТ КНУ
АО «КазТрансОйл» А. Тельшев

Инженер ЭХЗ и ВЛ СГЭ КНУ
АО «КазТрансОйл» Н. Артыгали

ТОО «ГАЗСЕРВИС и К» Ж. Ильясов

СХЕМА №1

Пересечение Проектируемого газопровода с МН Узень-Атырау-Самара"на 537км+523м

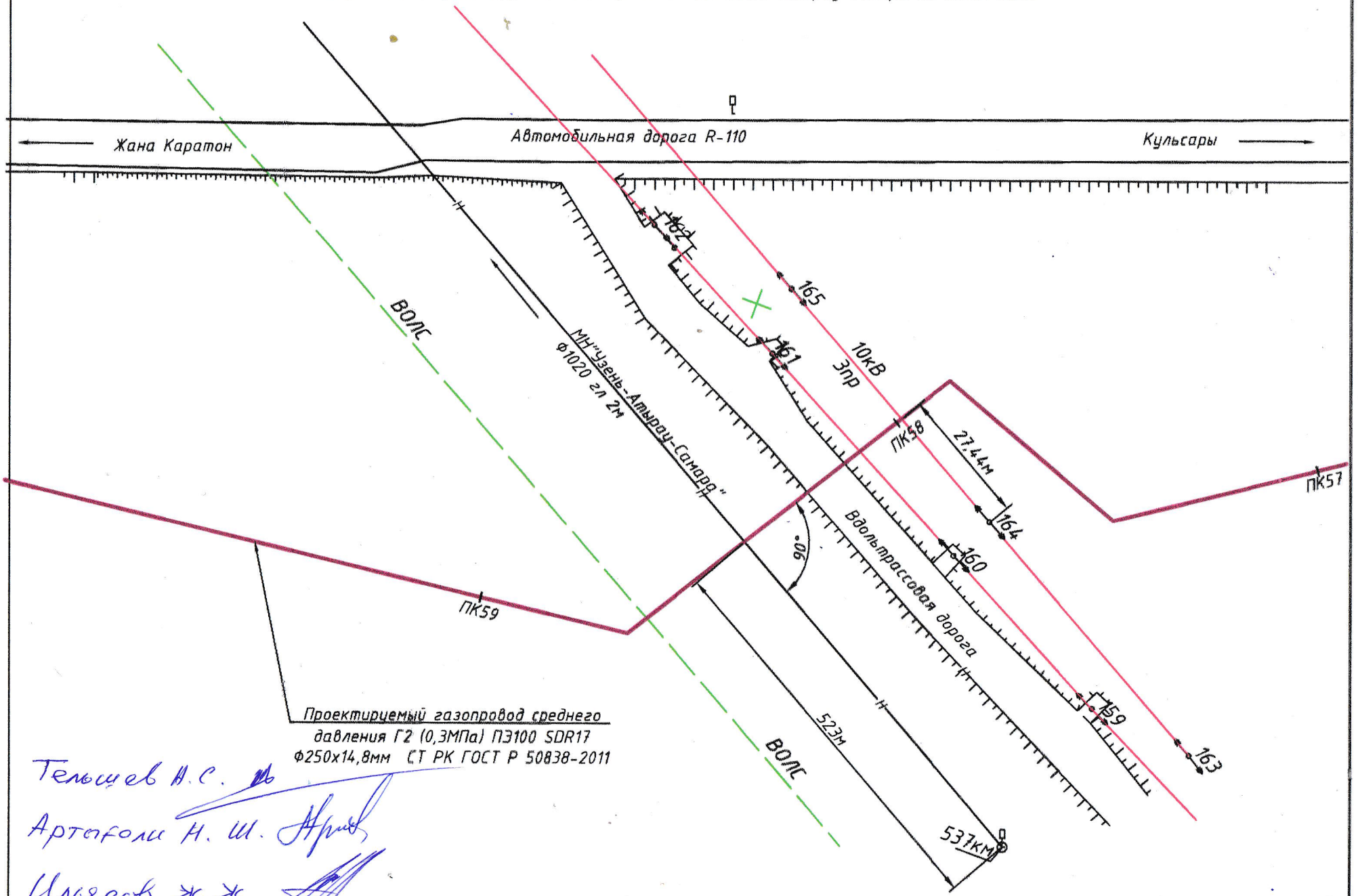

Проектируемый газопровод среднего давления Г2 (0,3МПа) ПЭ100 SDR17 ф250х14,8мм СТ РК ГОСТ Р 50838-2011

Тельшев А.С.

Артоголи Н. Ш.

Илясов Ж.Ж.

11.03.2022 ж.

«ҚазТрансОйл» акционерлік қоғамы Құлсары мұнай құбыры басқармасы

Кульсаринское нефтепроводное управление Акционерное общество «КазТрансОйл»

«KazTransOil» Join Stock Company Kulsary pipeline administration

Қазақстан Республикасы, 060100, Атырау облысы, Жылыой ауданы, Құлсары қ., Өндірістік аймақ тел.: +7(71237) 73204 office_kulsary@atyrau.kaztransoil.kz

Республика Казахстан, 060100, Атырауская область, Жылыойский район, г. Кульсары, Промзона тел.: +7(71237) 73204 office_kulsary@atyrau.kaztransoil.kz

Promzona, Kulsary, Zhylyoi Region, Atyrau oblast 060100, Kazakhstan tel.: +7(71237) 73204 office_kulsary@atyrau.kaztransoil.kz

11.03.2022 № 51-13-07/388

Жылыой ауданы тұрғын үй коммуналдық шаруашылығы, жолаушылар көлігі, автомобильдер жолдары және тұрғын үй инспекциясы бөлімі басшысы Е. Аккусов м-ға

«ҚазТрансОйл» АҚ Құлсары МҚБ Сіздің 10.03.2022ж. шығ. № 06-03-09/130 «Жылыой ауданы Жаңа Қаратон п. газбен жабдықтау жүйесінің құрылысына қатысты» хатыңызды қарап, келесі техникалық шарттарды сақтаған кезде, жобаланудағы газ құбырының Құлсары МҚБ коммуникацияларымен қиылысуына техникалық шарттар береді:

Қиылысатын коммуникациялар:
- "Өзен-Атырау-Самара" магистральдық мұнай құбырымен 537 шақ.;
- трасса бойындағы 10 кВ әуе желілері;
- трасса бойындағы жолдар мен трасса бойындағы ТОБЖ желілері.

1. "ҚазТрансОйл" АҚ Құлсары МҚБ коммуникацияларының күзет аймағында жұмыстарды жүргізу басталғанға дейін:

- Құлсары МҚБ өкілдерімен бірлесіп, қиылысу орындарында коммуникацияларды анықтау және тану белгілерімен белгілеу;
- Құлсары МҚ басқармасына "ҚазТрансОйл"АҚ коммуникацияларымен қиылысу жөніндегі жұмыс жобасы мен жұмыстарды жүргізу жоспарын әзірлеп, келісуге ұсыну;
- жобаланудағы газ құбырының "ҚазТрансОйл" АҚ коммуникацияларымен қиылысу орындарында ескерту, тану белгілерін орнату үшін жер бөлу актілерін рәсімдеп, Құлсары МҚ басқармасына ұсыну.

2. "ҚазТрансОйл" АҚ трассалары бойындағы ТОБЖ желілерімен қиылысудың техникалық шарттарын "Транстелеком" АҚ береді.

3. Жобаланудағы Ш250мм жерасты газ құбырының жобасын әзірлеу кезінде жобамен "ҚазТрансОйл"АҚ коммуникациясының сақталуын қамтамасыз ету бойынша іс-шаралар қарастырылсын.

4. "ҚазТрансОйл" АҚ жерасты коммуникацияларының үстімен техникалар мен механизмдердің қозғалысы, тек қана қолданыстағы жайластырылған өткелдер

Исп./Орынд.: Тельшев А. тел.: 32-115

b760f76caf3546b

ДОКУМЕНТ ПОДПИСАН ЭЛЕКТРОННОЙ ПОДПИСЬЮ
ҚҰЖАТҚА ЭЛЕКТРОНДЫҚ ҚОЛТАҢБА ҚОЙЫЛДЫ
УТЕБАЛИЕВ КУАНЫШ УТЕБАЛИЕВИЧ
Сертификат 7bb05c752dec7ff2fc30aaaf873089f06fa2b317
Действителен с 09.03.2022 по 09.03.2023
09.03.2022 бастап 09.03.2023 дейін жарамды

арқылы жүзеге асырылсын. Магистралдық мұнай құбырларының топырақ үйінділері арқылы өтуге ұзілді-кесілді тыйым салынады.

5. Қажеттілік болғанда, "ҚазТрансОйл" АҚ Құлсары МҚ басқармасының келісімі бойынша уақытша өткелдерді орналастыру қажет. "ҚазТрансОйл" АҚ магистральдық құбырлары арқылы уақытша өткелдерге әрбір өтпеге көлемі 6х2м-ден 2 дана жол плиталарын салу және өткелдің 2 жағынан ескерту белгілерін орнату көзделсін (өтпелердің жобасы "ҚазТрансОйл"АҚ Құлсары МҚ басқармасымен келісілсін). Жұмыстар аяқталғаннан кейін, барлық төсем плиталарын, белгілерді алу, "ҚазТрансОйл"АҚ магистральдық мұнай құбырларының трассалық жолдары бойындағы үйінділерді қалпына келтіру.

6. Жобаланудағы газ құбыры "ҚазТрансОйл" АҚ магистральдық мұнай құбырының үстінен, қорғаныс болат қаптамасында (футлярда) төселуі тиіс. Қаптама (футляр) шеттері "ҚазТрансОйл" АҚ мұнай құбырларының осінен кемінде 5 метр қашықтыққа шығарылсын. Жобаланудағы газ құбыры қорғаныс қаптамасының төменгі жағы және "ҚазТрансОйл" АҚ мұнай құбырының жоғарғы жағы арасындағы қашықтық кемінде 500 мм болуы тиіс.

Қаптаманың (футлярдың) диаметрі жұмыс жүргізу жағдайынан және өткелдердің конструкциясымен айқындалады, және құбырдың сыртқы диаметрінен кемінде 200 мм артық болуы тиіс. Қаптама қабырғасының қалыңдығы жобамен анықталуы керек.

7. Жобаланудағы газ құбыры "ҚазТрансОйл" АҚ коммуникациялары арқылы қиылысуы 60° кем емес бұрышта орындалсын.

8. "ҚазТрансОйл" АҚ коммуникацияларымен қиылысатын орындарда жобаланудағы газ құбыры Қазақстан Республикасының 3362-2019 ҚР СТ «Магистральдық мұнай құбырлары» ұлттық стандартына сәйкес бағандарымен және ескерту белгілерімен белгіленуі тиіс.

9. "ҚазТрансОйл" АҚ жер асты коммуникацияларының күзет аймағында механикаландырылған жер қазу жұмыстарын бастар алдында жобалау құжаттамасында көрсетілген жер асты коммуникацияларының нақты орналасуын анықтау үшін қиылысу орындарында Құлсары МҚБ өкілінің бақылауымен, шурфтарды қолмен жүргізу қажет.

10. "ҚазТрансОйл" АҚ магистральдық мұнай құбырлары осінің екі жағынан 2 (екі) метр шектеулі қашықтық жолағында, жер жұмыстары тек қолмен, соқпалы құралдарсыз (қайла, сүймен, гидро-пневмоқұралдар және т.б.) және Құлсары МҚБ өкілінің бақылауымен жүргізілсін.

11. Құрылыс техникасы мен механизмдер, жанар-жағар май, құрылыс қоймалары және т.б. "ҚазТрансОйл" АҚ коммуникацияларының күзет аймақтарынан (құбыр осінің екі жағынан 50м.) тыс жерге орналастырылсын.

12. ӘЖ тіректерінің жер асты бөліктерінен немесе ӘЖ жерге қосу құрылғыларынан газ құбырына дейінгі көлденең қашықтық кемінде 10 м болуы тиіс.

13. Барлық жұмыстар ҚР «Магистральдық құбыр туралы» Заңының, ҚР СТ 3362-2019 «Магистральдық мұнай құбырлары» ұлттық стандартының, ҚР ҚН 3.05-01-2013, ҚР ҚН 3.01-03-2011, ҚР ҚН 3.01-103-2012, ҚР СТ 2079-2010, ҚР СТ 2080-2010, ҚР СТ 2081-2011, ЭҚЕ, ТҚЕ, ТПЕ, ҚР Экологиялық кодексі талаптарына сәйкес орындалсын.

14. "ҚазТрансОйл" АҚ коммуникациясының күзет аймағында жүргізілетін құрылыс-монтаждау және басқа да жұмыстарды жүргізумен айналысатын барлық қызметкерлер жұмыстарды жүргізудің қауіпсіз әдістері бойынша нұсқаулықтан өтулері тиіс.

15. Нұсқаулықты жұмыстарды жүргізетін ұйым белгіленген тәртіппен

ДОКУМЕНТ ПОДПИСАН ЭЛЕКТРОННОЙ ПОДПИСЬЮ
ҚҰЖАТҚА ЭЛЕКТРОНДЫҚ ҚОЛТАҢБА ҚОЙЫЛДЫ
УТЕБАЛИЕВ КУАНЫШ УТЕБАЛИЕВИЧ
Сертификат 7bb05c752dec7ff2fc30aaaf873089f06fa2b317
Действителен с 09.03.2022 по 09.03.2023
09.03.2022 бастап 09.03.2023 дейін жарамды

рәсімдейді. "ҚазТрансОйл" АҚ Құлсары МҚБ өнеркәсіптік қауіпсіздік, еңбекті және қоршаған ортаны қорғау бөлімінде кіріспе нұсқаулықтан өту кезінде барлық қызметкерлердің өзімен бірге еңбекті қорғау, өнеркәсіптік қауіпсіздік және өрт-техникалық минимум бойынша куәліктері болуы тиіс (білімді тексеру хаттамаларының көшірмелері нотариалды куәландырылған болуы тиіс). Барлық тисті құжаттар СТ 6636 -1901-АО-039-2.005-2019 6636-1901-АҚ-039-2.005-2019 СТ "А" қосымшасында көрсетілген тізіміне сәйкес ұсынылсын.

16. Жазбаша келісім (рұқсат) жұмысты жүргізу жоспары келісілгеннен кейін, ҚР, "ҚазТрансОйл" АҚ стандарттарының талаптары бойынша тиісті құжаттар ұсынылғаннан кейін, жобалауды жүргізетін және құрылыс-монтаж ұйымдарының қызметкерлері Құлсары МҚБ өнеркәсіптік қауіпсіздік, еңбекті және қоршаған ортаны қорғау бөлімінде кіріспе нұсқаулықтан өткеннен кейін беріледі.

17. Жұмыстар басталғанға дейін магистральдық құбырлардың күзет аймақтарында жұмыстар жүргізуге келісім алу және кемінде 5 тәулік бұрын "ҚазТрансОйл" АҚ Құлсары МҚБ өкілдерін жазбаша шақыру қажет.

18. "ҚазТрансОйл" АҚ жабдықтары, коммуникациялар құрылысы зақымданған жағдайда, құрылыс-монтаждау жұмыстарын орындайтын ұйым жауапты болады және барлық залалдарды өтейді.

19. Жұмыстар аяқталғаннан кейін "ҚазТрансОйл" АҚ мұнай құбырларының үйінділері мен трасса бойы жолдары қалпына келтірілсін.

20. Қиылысу орындарында Құлсары МҚБ келісімі бойынша және Құлсары МҚБ өкілінің қатысуымен «Магистральдық мұнай құбырлары» 3362-2019 ҚР СТ Қазақстан Республикасының Ұлттық стандартына сәйкес ескерту белгілері орнатылсын.

21. Осы техникалық шарттардың қолданылу мерзімі қол қойылған күнінен бастап 1 жыл.

Бас инженер К. Утебалиев

Исп./Орынд.: Тельшев А. тел.: 32-115

b760f76caf3546b

ДОКУМЕНТ ПОДПИСАН ЭЛЕКТРОННОЙ ПОДПИСЬЮ
ҚҰЖАТҚА ЭЛЕКТРОНДЫҚ ҚОЛТАҢБА ҚОЙЫЛДЫ
УТЕБАЛИЕВ КУАНЫШ УТЕБАЛИЕВИЧ
Сертификат 7bb05c752dec7ff2fc30aaaf873089f06fa2b317
Действителен с 09.03.2022 по 09.03.2023
09.03.2022 бастап 09.03.2023 дейін жарамды

АКТ

г. Кульсары **от 16 марта 2022 г**

Мы нижеподписавшиеся начальник участка Кульсары АО «Трансгелеком» Намазов А.А.,и представитель ТОО «Газсервис и К» Карашулаков А.Ж. составили настоящий АКТ в том что 16.03.2022 г. на участке ВОЛС «Кульсары-Атырау», было выбрано место пересечения с ВОЛС АО «Трансгелеком» с проектируемого «Строительство систем газоснабжения в п.Жана-Каратон Жылыойского района..

На данном участке примыкания существует на координаты газопровода:

Широта: С 46°56’52.99”

Долгота: В 53°51’59.43”

В охранной зоне ВОЛС все работы производить только при присутствии представителя АО «Трансгелеком».

Начальник участка Кульсары
АО «Трансгелеком» : **Намазов А.А.**

Представитель
ТОО «Газсервис и К» **Карашулаков А.Ж.**

ТЕХНИКАЛЫҚ ШАРТ/ТЕХНИЧЕСКИЕ УСЛОВИЯ № 622

г. Атырау от « 29 » марта 2022г.

Филиал АО «Трансгелеком» в городе Атырау «Атыраутрансгелеком» в ответ на Ваше письмо за №39 от 14.03.2022 г., выдает Вам технические условия, касательно пересечения проектируемуго подземного газопровода d=250 mm. с кабелем ВОЛС принадлежащего АО «КазТрансОйл» по рабочему проекту «Строительство систем газоснабжения в п.Жана-Каратон Жылыойского района».

Проектом предусмотреть.

1. Совместно с представителем «Атыраутрансгелеком» нанести на чертежах точное положение кабеля существующей ВОЛС принадлежащее АО «КазТрансОйл». В местах пересечения ВОЛС с проектируемым газопроводом, нанести надпись: «Внимание! Кабель АО «КазТрансОйл». Вызвать представителя».

2. Предусмотреть определение точного местоположения существующего магистрального кабеля ВОЛС на местности, которые выполняется до начала строительных работ только в присутствии представителя «Атыраутрансгелеком». Произвести ручное шурфование без применения ударных инструментов (лом, кирка и.т.п.) с определением глубины залегания кабеля, силами выполняющей строительство организации.

3. При открытом способе прокладки проектируемого газопровода, на пересечении с существующим кабелем ВОЛС АО «КазТрансОйл», предусмотреть прокладку, ниже существующего кабеля ВОЛС на глубину не менее 0,5м. под углом не менее 60 градусов и предусмотреть защиту существующего кабеля ВОЛС разрезной металлической трубой (диаметром 80-100 мм) на расстоянии не менее 2 метров в обе стороны от стены траншеи.

4. При прокладке проектируемого газопровода методом горизонтально-направленного бурения (ГНБ), откопку котлована для выхода ГНБ произвести не ближе 5 (пяти) метров от магистрального кабеля ВОЛС АО «КазТрансОйл».

5. Места пересечения с прочими (железные дороги, автодороги, водопроводы, нефтепроводы, газопроводы, электрические линий и линий связи и т.д.) согласовать с их владельцами (получить ТУ).

6. Место пересечения обозначить указательными столбиками (1200*150*150 мм.).

7. Предусмотреть прекращение работы землеройных механизмов, не доходя 5 м. до существующего магистрального кабеля ВОЛС принадлежащий АО «КазТрансОйл». Для дальнейшего продолжения работ вызвать представителя «Атыраутрансгелеком».

8. При необходимости проезда транспорта и техники через кабельную трассу в период строительства, в местах переезда предусмотреть защиту кабельной трассы путём подсыпки привозным грунтом или укладкой ж/б плит. Места переезда и способ защиты согласовать с представителем Атыраутрансгелеком.

9. Все работы в охранной зоне существующего магистрального кабеля ВОЛС (2 м. от оси кабеля) предусматривают выполнение исключительно вручную без применения механизмов и ударных инструментов.

10. Технические условия действуют в течении 6 месяцев со дня выдачи и обязательны к исполнению только для **ТОО «ГАЗСЕРВИС и К°».**

11. В охранной зоне кабельной трассы (по 2 метра в обе стороны от оси кабеля) при производствах работ запрещается:

- снятия, планировки и перемещения грунта, складирование грунта, материалов:
- постановку и хранения автотракторной техники и механизмов;
- бурение скважин и устройство шурфов для взятия проб грунта;
- устройство сан. узлов, смотровых ям для автотранспорта и любые другие работы, связанные с разработкой грунта в охранной зоне кабеля связи.

12. Назначить приказом по организации ответственное лицо за выполнение настоящих технических условий, проведение согласований, принять по акту на сохранность кабельную трассу ВОЛС на участке производства работ.

13. При разработке траншеи не устанавливать землеройные и грузоподъемные механизмы в зоне существующего магистрального кабеля ВОЛС.

14. За невыполнение правил производства работ в охранных зонах кабеля и настоящих технических условий, повлекшее повреждение кабеля и простой связи, виновные привлекаются к ответственности в соответствии с действующим законодательством РК.

Контактные телефоны представителей «Атыраутранстелеком»

- г. Атырау, ул.Кутыгай батыра, строение 43.
- Начальник Атырауского узла связи АО «Транстелеком» - «Атыраутранстелеком».
- - Баймурзин Б.Ж. тел. 8 701 525 75 01
- Начальник Кульсаринского участка связи АО «Транстелеком» - «Атыраутранстелеком»
- -Намазов А.А. 8 701 397 46 65

Директор по эксплуатации
филиала АО «Транстелеком»
в г. Атырау – Атыраутранстелеком»: **Абдиев Е.А.**

исп: Нач.СпСЭД Овчинников Д.В.
тел: 8 7122 95 35 33