РЕСПУБЛИКА КАЗАХСТАН
ТОО "Архдизстрой"
Гослицензия ГСЛ №008592 от 16.04.2002 г.

РАБОЧИЙ ПРОЕКТ

"Привязка проектно-сметной документации на строительство спортивного комплекса в селе Тасшагыл , Кызылкогинского района".

Том 2. Альбом 3

Архитектурно-строительная часть ***(АС)***

ШЫМКЕНТ - 2020г.

РЕСПУБЛИКА КАЗАХСТАН
ТОО "Архдизстрой"
Гослицензия ГСЛ №008592 от 16.04.2002 г.

Заказчик: ГУ "Кызылкогинский районный отдел строительства"
Заказ: 06-2020

РАБОЧИЙ ПРОЕКТ

"Привязка проектно-сметной документации на строительство спортивного комплекса в селе Тасшагыл, Кызылкогинского района".

Том 2. Альбом 3

Архитектурно-строительная часть **(АС)**

Директор **Бухарбаев Т.**
Гл. инженер проекта **Избасаров Е.**

ШЫМКЕНТ - 2020г.

ВЕДОМОСТЬ РАБОЧИХ ЧЕРТЕЖЕЙ ОСНОВНОГО КОМПЛЕКТА АС

НАЧАЛО

ЛИСТ	НАИМЕНОВАНИЕ	ПРИМЕЧАНИЕ
1	ОБЩИЕ ДАННЫЕ	
2	ФАСАД 1–10, А–Ж	
3	ФАСАЖ 10–1, Ж–А	
4	ПЛАН НА ОТМ. 0,000	
5	ПЛАН НА ОТМ. +3,300	
6	РАЗРЕЗ 1–1, 2–2	
7	СХЕМА ЗАПОЛНЕНИЯ ОКОННЫХ ПРОЕМОВ И ВИТРАЖЕЙ	
8	ВЕДОМОСТЬ ОТДЕЛКИ ПОМЕЩЕНИЙ	
9	ЭКСПЛИКАЦИЯ ПОЛОВ	
10	ПЛАН КРОВЛИ	
11	УЗЛЫ 1–9	
12	КЛАДОЧНЫЙ ПЛАН НА ОТМ. 0,000	
13	КЛАДОЧНЫЙ ПЛАН НА ОТМ. +3,000, ФРАГМЕНТ КЛАДОЧНОГО ПЛАНА НА ОТМ. +6,300	
14	МОНОЛИТНОЕ ПЕРЕКРЫТИЕ НА ОТМ. +3,100	
15	ПЕРЕКРЫТИЕ НА ОТМ. +6,300	
16	СХЕМА РАСПОЛОЖЕНИЯ ЛЕСТНИЦЫ N1	
17	СХЕМА РАСПОЛОЖЕНИЯ ЛЕСТНИЦЫ N2	
18	РАСКЛАДКА ПЛИТ ПЕРЕКРЫТИЯ НА ОТМ, +6,300	
19	КОЗЫРЕК ВХОДА N1	
20	СХЕМА РАСПОЛОЖЕНИЯ ДЕКОРАТИВНЫХ ЭЛЕМЕНТОВ ПАРАПЕТА КОЗЫРЬКА ВХОДА N1	
21	СХЕМА РАСПОЛОЖЕНИЯ БАЛОК КОЗЫРЬКОВ	
22	СХЕМА ЦОКОЛЯ	
23		
24		
25	ЛЮК ВЫХОДА НА КРОВЛЮ	
26	ПЛАН ФУНДАМЕНТОВ	
27	РАЗВЕРТКИ ФУНДАМЕНТОВ	
28	МОНОЛИТНЫЙ ФУНДАМЕНТ ФМ1	
29	МОНОЛИТНЫЙ ФУНДАМЕНТ ФМ2	
30	МОНОЛИТНЫЙ ФУНДАМЕНТ ФМ3	
31	МОНОЛИТНЫЙ ФУНДАМЕНТ ФМ4	
31а	МОНОЛИТНЫЙ ФУНДАМЕНТ ФМ4а	
32	МОНОЛИТНЫЙ ФУНДАМЕНТ ФМ5	
33	МОНОЛИТНЫЙ ФУНДАМЕНТ ФМ6	
34	МОНОЛИТНЫЙ ФУНДАМЕНТ ФМ7	
35	МОНОЛИТНЫЙ ФУНДАМЕНТ ФМ8	

ВЕДОМОСТЬ РАБОЧИХ ЧЕРТЕЖЕЙ ОСНОВНОГО КОМПЛЕКТА АС

НАЧАЛО

ЛИСТ	НАИМЕНОВАНИЕ	ПРИМЕЧАНИЕ
36	МОНОЛИТНЫЙ ФУНДАМЕНТ ФМ9	
37	МОНОЛИТНЫЙ ФУНДАМЕНТ ФМ10	
38	МОНОЛИТНЫЙ ФУНДАМЕНТ ФМ11	
39	МОНОЛИТНЫЙ ФУНДАМЕНТ ФМ12	
40	МОНОЛИТНЫЙ ФУНДАМЕНТ ФМ13	
41	МОНОЛИТНЫЙ ФУНДАМЕНТ ФМ14	
42	СХЕМА РАСПОЛОЖЕНИЯ ОПОРНЫХ ПОДУШЕК ПОД МЕТАЛЛИЧЕСКИЕ БАЛКИ	

ВЕДОМОСТЬ СПЕЦИФИКАЦИЙ

ЛИСТ	НАИМЕНОВАНИЕ	ПРИМЕЧАНИЕ
4	ВЕДОМОСТЬ ЗАПОЛНЕНИЯ ЭЛЕМЕНТОВ ДВЕРНЫХ ПРОЕМОВ	
7	ВЕДОМОСТЬ ЗАПОЛНЕНИЯ ЭЛЕМЕНТОВ ОКОННЫХ ПРОЕМОВ	
12	СПЕЦИФИКАЦИЯ ЭЛЕМЕНТОВ	
14	СПЕЦИФИКАЦИЯ ЭЛЕМЕНТОВ	
15	СПЕЦИФИКАЦИЯ ЭЛЕМЕНТОВ	
16	СПЕЦИФИКАЦИЯ ЭЛЕМЕНТОВ ЛЕСТНИЦЫ	
17	СПЕЦИФИКАЦИЯ ЭЛЕМЕНТОВ ЛЕСТНИЦЫ	
18	СПЕЦИФИКАЦИЯ ЭЛЕМЕНТОВ ПЕРЕКРЫТИЯ НА ОТМ. +6,300	
19	СПЕЦИФИКАЦИЯ ЭЛЕМЕНТОВ	
20	СПЕЦИФИКАЦИЯ ЭЛЕМЕНТОВ	
23	СПЕЦИФИКАЦИЯ ЭЛЕМЕНТОВ	
24	СПЕЦИФИКАЦИЯ ЭЛЕМЕНТОВ	
25	СПЕЦИФИКАЦИЯ ЭЛЕМЕНТОВ	
26	СПЕЦИФИКАЦИЯ ЭЛЕМЕНТОВ	
42	СПЕЦИФИКАЦИЯ ЭЛЕМЕНТОВ	

ВЕДОМОСТЬ ОСНОВНЫХ КОМПЛЕКТОВ РАБОЧИХ ЧЕРТЕЖЕЙ

ОБОЗНАЧЕНИЕ	НАИМЕНОВАНИЕ	ПРИМЕЧАНИЕ
1115–1–АС	АРХИТЕКТУРНЫЕ РЕШЕНИЯ	
1115–1–КМ	КОНСТРУКЦИИ МЕТАЛЛИЧЕСКИЕ	
1115–1–ТХ	ТЕХНОЛОГИЧЕСКИЕ РЕШЕНИЯ	
1115–1–ОВ	ОТОПЛЕНИЕ И ВЕНТИЛЯЦИЯ	
1115–1–ВК	ВОДОСНАБЖЕНИЕ И КАНАЛИЗАЦИЯ	
1115–1–ЭС	ЭЛЕКТРООБОРУДОВАНИЕ	

УСЛОВНЫЕ ОБОЗНАЧЕНИЯ

1 — ТИП ПОЛА

1 — ТИП ОТДЕЛКИ

(3) – ПОЗИЦИЯ ДВЕРИ

ОБЩИЕ ДАННЫЕ:

- КЛИМАТИЧЕСКИЙ РАЙОН СТРОИТЕЛЬСТВА IVГ
- НОРМАТИВНА СНЕГОВАЯ НАГРУЗКА – 50 КГС/м²
- ВЕТРОВАЯ НАГРУЗКА – 38 КГС/м²
- УРОВЕНЬ ОТВЕТСТВЕННОСТИ II
- СТЕПЕНЬ ОГНЕСТОЙКОСТИ II
- НОРМАТИВНАЯ ГЛУБИНА ПРОМЕРЗАНИЯ – 1,22 м.

АРХИТЕКТУРНО–ПЛАНИРОВОЧНОЕ РЕШЕНИЕ

ФИЗКУЛЬТУРНО–ОЗДОРОВИТЕЛЬНЫЙ КОМПЛЕКС Н4 160 МЕСТ ИМЕЕТ ПРЯМОУГОЛЬНУЮ ФОРМУ С РАЗМЕРАМИ В ОСЯХ 25,20Х42,00М
ВЫСОТА ДО НИЗА ФЕРМ ПОКРЫТИЯ – 8М
В ОСЯХ 1–4, Б–Ж – ЗДАНИЕ ДВУХЭТАЖНОЕ, ВЫСОТА ПЕРВОГО ЭТАЖА 3,3М
ЗА ОТНОСИТЕЛЬНУЮ ОТМЕТКУ 0,000 ПРИНЯТА ОТМЕТКА ЧИСТОГО ПОЛА 1 ЭТАЖА
ФИЗКУЛЬТУРНО–ОЗДОРОВИТЕЛЬНОГО КОМПЛЕКСА Н4 160 МЕСТ,
ПОКРЫТИЕ – ДВУХСКАТНОЕ, РЕШЕНО СТРОПИЛЬНЫМИ ФЕРМАМИ С УКЛОНОМ ВЕРХНЕГО ПОЯСА – 10%.
ОПИРАНИЕ ФЕРМ НА КОЛОННЫ – ШАРНИРНОЕ. ПРОГОНЫ К ФЕРМАМ КРЕПЯТСЯ ШАРНИРНО. КРЕПЛЕНИЕ КОЛОНН К ФУНДАМЕНТАМ ЖЕСТКОЕ. НЕИЗМЕНЯЕМОСТЬ ПОКРЫТИЯ ОБЕСПЕЧЕНА ПОСТАНОВКОЙ СИСТЕМЫ ГОРИЗОНТАЛЬНЫХ И ВЕРТИКАЛЬНЫХ СВЯЗЕЙ. ПРИНЯТО, ЧТО СВЯЗИ РАБОТАЮТ ТОЛЬКО НА РАСТЯЖЕНИЕ УСТОЙЧИВОСТЬ КАРКАСА В ПРОДОЛЬНОМ НАПРАВЛЕНИИ ОБЕСПЕЧИВАЕТСЯ ПОСТАНОВКОЙ СВЯЗЕЙ ПО КОЛОННАМ.

КОНСТРУКТИВНЫЕ РЕШЕНИЯ

– ФУНДАМЕНТЫ – МОНОЛИТНЫЕ Ж/БЕТОННЫЕ ОТДЕЛЬНО СТОЯЩИЕ, СБОРНЫЕ Ж/БЕТОННЫЕ ПЛИТЫ ПО СТ РК 956–93 И ИЗ БЕТОННЫХ БЛОКОВ ПО ГОСТ 13579–78*
– НАРУЖНЫЕ СТЕНЫ ВЫПОЛНИТЬ:
– ЦОКОЛЬ ПО ПЕРИМЕТРУ – КИРПИЧНЫЙ НА ВЫСОТУ 0,6М, С ОБЛИЦОВКОЙ КЕРАМОГРАНИТОМ.
– СТЕНЫ В РАЙОНЕ ЛЕСТНИЧНЫХ КЛЕТОК ИЗ СПЛОШНОЙ КИРПИЧНОЙ КЛАДКИ ТОЛЩИНОЙ 380мм С УТЕПЛЕНИЕМ ПТЭ–175 G = 175КГ/м² – 100мм И ОБШИВКОЙ МЕТАЛЛОСАЙДИНГОМ
– СТЕНЫ ИЗ СТЕНОВЫХ ПАНЕЛЕЙ "СЭНДВИЧ"
– ПЕРЕГОРОДКИ И ВНУТРЕННИЕ НЕСУЩИЕ СТЕНЫ – ИЗ ОБЫКНОВЕННОГО ГЛИНЯННОГО КИРПИЧА КОР По1НФ/75/2,0, НА РАСТВОРЕ М50
– ПОКРЫТИЕ – 3–ЕХ СЛОЙНАЯ КОНСТРУКЦИЯ ТИПА СЭНДВИЧ
– ПЕРЕКРЫТИЕ НА ОТМ +3,000 – МОНОЛИТНОЕ, НА ОТМ. +6,300 – МНОГОПУСТОТНЫЕ Ж/БЕТОННЫЕ ПЛИТЫ
– КРОВЛЯ – ОЦИНКОВАННЫЙ ПРОФИЛИРОВАННЫЙ ЛИСТ (t–0,9мм) ПО МЕТАЛЛИЧЕСКИМ ПРОГОНАМ И ФЕРМАМ.
– ОКНА – ИЗ МЕТАЛЛОПЛАСТИКОВОГО ПРОФИЛЯ
– ВИТРАЖИ – ИЗ АЛЮМИНИЕВОГО ПРОФИЛЯ
– ПОДОКОННИКИ – ПЛАСТИКОВЫЕ
– ДВЕРИ НАРУЖНЫЕ И ВНУТРЕННИЕ – ИЗ МЕТАЛЛОПЛАСТИКОВОГО ПРОФИЛЯ И ПО ГОСТ 6629–88, ГОСТ 24698, ГОСТ 14624–84, МЕТАЛЛИЧЕСКИЕ ИНДИВИДУАЛЬНЫЕ
– ПОЛЫ – КЕРАМИЧЕСКИЕ, ЛИНОЛЕУМНЫЕ, БЕТОННЫЕ
– ВНУТРЕННЯЯ ОТДЕЛКА – СОГЛАСНО ВЕДОМОСТИ ОТДЕЛКИ ПОМЕЩЕНИЙ
– ОТМОСТКА – АСФАЛЬТОБЕТОННАЯ, ШИРИНОЙ 1000мм

НАРУЖНАЯ ОТДЕЛКА

1. НАРУЖНЫЕ СТЕНЫ – ОКРАШЕННЫЕ В ЗАВОДСКИХ УСЛОВИЯХ СОГЛАСНО ЭСКИЗНОГО ПРОЕКТА ПАНЕЛИ ТИПА СЭНДВИЧ
2. ВСЕ СТАЛЬНЫЕ КОНСТРУКЦИИ ОКРАСИТЬ ЭМАЛЬЮ ПФ–115 ПО ГОСТ 6465–75 ЗА 2 РАЗА ПО ГРУНТОВКЕ ГФ–021 В ОДИН СЛОЙ

ТЕХНИКО–ЭКОНОМИЧЕСКИЕ ПОКАЗАТЕЛИ:

N П/П	НАИМЕНОВАНИЕ	ЕД. ИЗМ.	КОЛ–ВО
1	ПЛОЩАДЬ ЗАСТРОЙКИ	м2	1023,4
2	ОБЩАЯ ПЛОЩАДЬ	м2	1274,1
3	РАСЧЕТНАЯ ПЛОЩАДЬ	м2	1111,1
4	СТРОИТЕЛЬНЫЙ ОБЪЕМ	м3	10117,3
5	ПОЛЕЗНАЯ ПЛОЩАДЬ	м2	1247,2

Привязал Стегенко

Привязан 06-2020-АС

ТОО "Архдизстрой г. Шымкент 2020 г."

Привязка проектно-сметной документации на строительство спортивного комплекса в селе Тасшагыл Кызылкогинского района.

Инв.N*

НАСТОЯЩИЙ ПРОЕКТ СООТВЕТСТВУЕТ ТРЕБОВАНИЯМ НОРМАТИВНЫХ,ЭКОЛОГИЧЕСКИХ, САНИТАРНО–ГИГИЕНИЧЕСКИХ,ПРОТИВОПОЖАРНЫХ ДОКУМЕНТОВ И ДРУГИХ НОРМ, ДЕЙСТВУЮЩИХ НА ТЕРРИТОРИИ РЕСПУБЛИКИ КАЗАХСТАН, И ОБЕСПЕЧИВАЕТ БЕЗОПАСНОСТЬ ПРОДУКЦИИ ДЛЯ ЖИЗНИ,ЗДОРОВЬЯ ЛЮДЕЙ,ИМУЩЕСТВА,ОХРАНУ ОКРУЖАЮЩЕЙ СРЕДЫ

ГЛАВНЫЙ ИНЖЕНЕР ПРОЕКТА СПИРИНА Т. А.

ВЗАМ. ИНВ. N* | ПОДП. И ДАТА | ИНВ. N* ПОДП.

0000000

ИЗМ.	КОЛ.УЧ.	ЛИСТ	N*ДОК.	ПОДП.	ДАТА
РАЗРАБ.		КАИРГАЛИЕВ			
ПРОВЕР.		СПИРИНА			
ГИП		СПИРИНА			

П–00–15–47–АС

"ПРИВЯЗКА ПРОЕКТНО–СМЕТНОЙ ДОКУМЕНТАЦИИ НА СТРОИТЕЛЬСТВО ФИЗКУЛЬТУРНО–ОЗДОРОВИТЕЛЬНОГО КОМПЛЕКСА НА 140 МЕСТ В С. АККЫСТАУ ИСАТАЙСКОГО РАЙОНА"

СТАДИЯ	ЛИСТ	ЛИСТОВ
РП	1И	42

ОБЩИЕ ДАННЫЕ

ТОО "ПРОЕКТСТРОЙИНЖИНИРИНГ" Г. УРАЛЬСК

ФОРМАТ А2

Ведомость ссылочных и прилагаемых документов

ОБОЗНАЧЕНИЕ	НАИМЕНОВАНИЕ	ПРИМЕЧАНИЕ
	СССЫЛОЧНЫЕ ДОКУМЕНТЫ	
1.038.1-1 ВЫП. 1	ПЕРЕМЫЧКИ ЖЕЛЕЗОБЕТОННЫЕ ДЛЯ ЗДАНИЙ С КИРПИЧНЫМИ СТЕНАМИ	
1.225-2 ВЫП. 11	ЖЕЛЕЗОБЕТОННЫЕ ПРОГОНЫ	
ГОСТ 13579-78	БЛОКИ БЕТОННЫЕ ДЛЯ СТЕН ПОДВАЛОВ	
1.141-1, ВЫП.63, 60, 61	ПЛИТЫ ПЕРЕКРЫТИЙ ЖЕЛЕЗОБЕТОННЫЕ МНОГОПУСТОТНЫЕ	
ГОСТ 23279-85	СЕТКИ АРМАТУРНЫЕ СВАРНЫЕ ДЛЯ ЖЕЛЕЗОБЕТОННЫХ КОНСТРУКЦИЙ И ИЗДЕЛИЙ	
ГОСТ 8240-89	ШВЕЛЛЕРЫ	
ГОСТ 8717.0-84	СТУПЕНИ ЖЕЛЕЗОБЕТОННЫЕ И БЕТОННЫЕ	
ГОСТ 6629-88	ДВЕРИ ДЕРЕВЯННЫЕ ВНУТРЕННИЕ ДЛЯ ЖИЛЫХ И ОБЩЕСТВЕННЫХ ЗДАНИЙ	
1.465.1-15 ВЫП. 5	ПЛИТЫ ЖЕЛЕЗОБЕТОННЫЕ РЕБРИСТЫЕ ПРЕДВАРИТЕЛЬНО НАПРЯЖЕННЫЕ	
2.270-2 ВЫП. 5	ДЕТАЛИ И УЗЛЫ КРЕПЛЕНИЯ ОБОРУДОВАНИЯ ДЛЯ СПОРТИВНЫХ ЗАЛОВ	
ГОСТ 8509-93	УГОЛКИ СТАЛЬНЫЕ ГОРЯЧЕКАТАННЫЕ РАВНОПОЛОЧНЫЕ	
ГОСТ 19903-74*	СТАЛЬ ЛИСТОВАЯ	
ГОСТ 24698-81	ДВЕРИ ДЕРЕВЯННЫЕ НАРУЖНЫЕ ДЛЯ ЖИЛЫХ И ОБЩЕСТВЕННЫХ ЗДАНИЙ	
	ПРИЛАГАЕМЫЕ ДОКУМЕНТЫ	
1114-1-АСИ	СТРОИТЕЛЬНЫЕ ИЗДЕЛИЯ	АЛЬБОМ

Перечень актов освидетельствования скрытых работ

НАИМЕНОВАНИЯ АКТОВ	ОБОЗНАЧЕНИЕ	ПРИМЕЧАНИЕ
ГЕОДЕЗИЧЕСКИЕ РАБОТЫ ПО СНиП РК 1.03-26-2004		
АКТ ПРИЕМКИ ГЕОДЕЗИЧЕСКОЙ РАЗБИВОЧНОЙ	ПРИЛОЖЕНИЕ.12	С ИСПОЛНИТЕЛЬНОЙ СХЕМОЙ
ОСНОВЫ ДЛЯ СТРОИТЕЛЬСТВА		
АКТ ПРИЕМКИ-ПЕРЕДАЧИ РЕЗУЛЬТАТОВ ГЕОДЕЗИЧЕСКИХ	ПРИЛОЖЕНИЕ.13	С ИСПОЛНИТЕЛЬНОЙ СХЕМОЙ
РАБОТ ПРИ СТРОИТЕЛЬСТВЕ ЗДАНИЙ, СООРУЖЕНИЙ		
ОСНОВАНИЯ И ФУНДАМЕНТЫ ПО СНиП 3.02.01-87		
АКТ ПРИЕМКИ ЕСТЕСТВЕННОГО ОСНОВАНИЯ	П.1.11,ПРИЛОЖЕНИЕ.2,П.1А	
АКТ ПРИЕМКИ ОБРАТНЫХ ЗАСЫПОК И ОСНОВАНИЙ ПОД ПОЛЫ	П.4.26,ПРОЛИЖ.2,П.1Д	
МОНОЛИТНЫЕ БЕТОННЫЕ И ЖЕЛЕЗОБЕТОННЫЕ КОНСТРУКЦИИ ПО СНиП РК 5.03-37-2005		
АКТ ПРИЕМКИ ОПАЛУБКИ	П.2.109	
АКТ ПРИЕМКИ АРМАТУРНОЙ СТАЛИ,ЗАКЛАДНЫХ ДЕТАЛЕЙ И АНКЕРОВ	ПП.1.6,2.95	
АКТ ПРИЕМКИ СМОНТИРОВАННОЙ АРМАТУРЫ, ЗАКЛАДНЫХ	П.2.9	
ДЕТАЛЕЙ И КОНСТРУКЦИЙ ЗАКРЫВАЕМЫХ ПРИ БЕТОНИРОВАНИИ		
АКТЫ ПРИЕМКИ ГОТОВЫХ КОНСТРУКЦИЙ П.2.112		С ИСПОЛНИТЕЛЬНОЙ СХЕМОЙ
МЕТАЛЛИЧЕСКИЕ,БЕТОННЫЕ И ЖЕЛЕЗОБЕТОННЫЕ КОНСТРУКЦИИ СБОРНЫЕ ПО СНиП РК 5.03-37-2005		
АКТ ПРИЕМКИ КОНСТРУКЦИЙ П.1.6		
АКТ ПРИЕМКИ ЗАМОНОЛИЧИВАЕМЫХ СТЫКОВ И ШВОВ	ПП.1.22,3.43	
АНТИКОРРОЗИОННАЯ ЗАЩИТА		
АКТ ПРИЕМКИ ИЗОЛЯЦИОННЫХ МАТЕРИАЛОВ	СНиП 3.04.03-85	
АКТ ПРИЕМКИ ЗАЩИЩАЕМЫХ ПОВЕРХНОСТЕЙ КОНСТРУКЦИЙ	ТО ЖЕ	

Привязан 07-2020г. АС
Привязал Отеген
Инв.N°

Взам. инв. N | Подп. и дата | Инв. N° подл.

Изм.	Кол.уч.	Лист	N° док.	Подп.	Дата
ГИП		Храмов А.А.			02.14.
Проверил		Кульдяев Г.Ф.			02.14.
Разработал		Уразалин З.Т.			02.14.
Н. контрол.		Храмов А.А.			02.14.

1114-1-АС

Физкультурно-оздоровительный комплекс на 140 зрительских мест в с. Жымпиты Сырымского района ЗКО

Физкультурно-оздоровительный комплекс на 140 зрительских мест

Стадия	Лист	Листов
РП	1.2	

Общие данные

ТОО "Кульман"
г. Уральск

Фасад 1 - 10

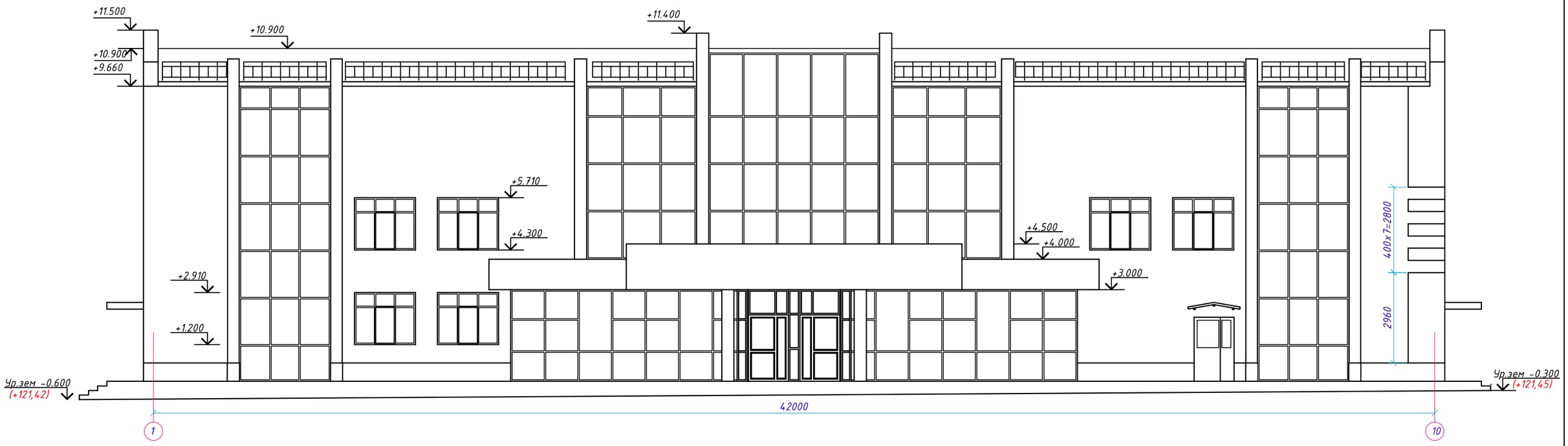

Фасад А - Ж

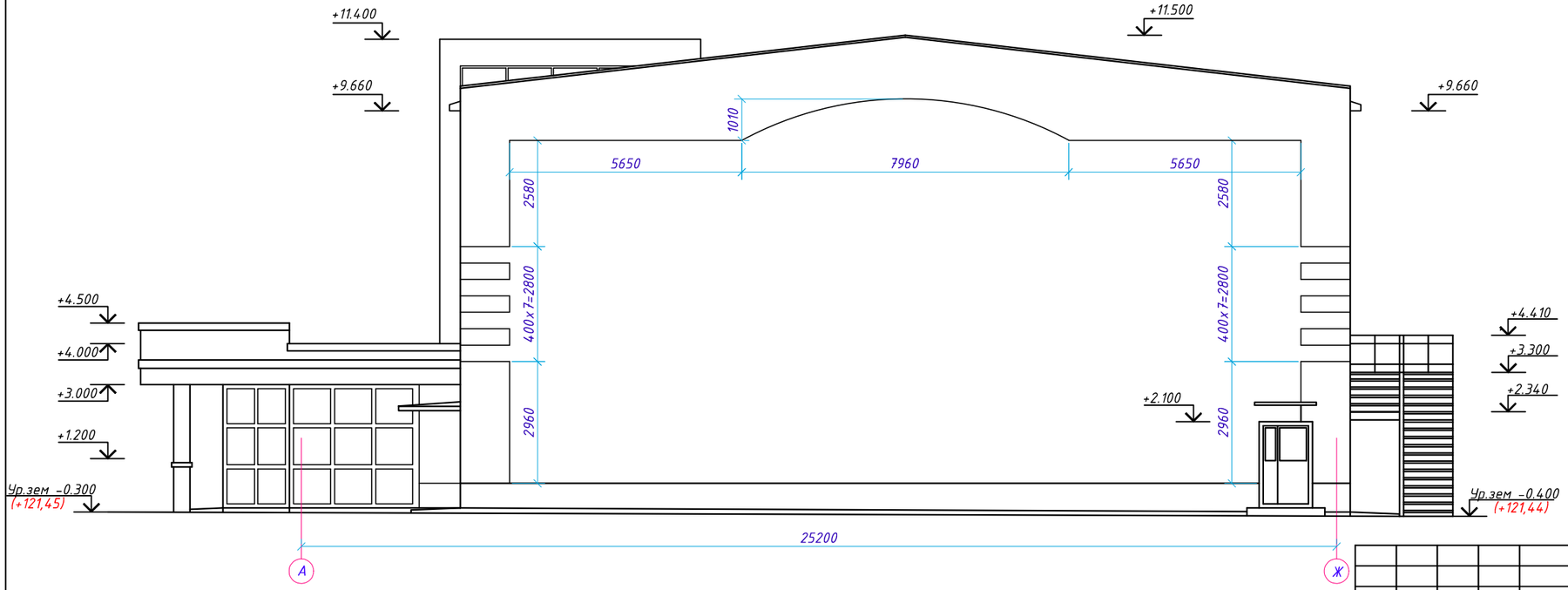

						06-2020-АС
						Привязка проектно-сметной документации на строительство спортивного комплекса в селе Тасшагыл, Кызылкогинского района
Изм.	Кол.уч	Лист	№док.	Подпись	Дата	
ГИП		Храмов А.А.				Физкультурно-оздоровительный комплекс на 140 зрительских мест
Проверил		Кульдяев Г.Ф.				Стадия: РП; Лист: 2; Листов:
Разработал		Уразалин З.Т.				
Н.контроль		Храмов А.А.				Фасад 1-10, А-Ж
						ТОО "Архдизстрой" г.Шымкент 2020

Фасад 10 - 1

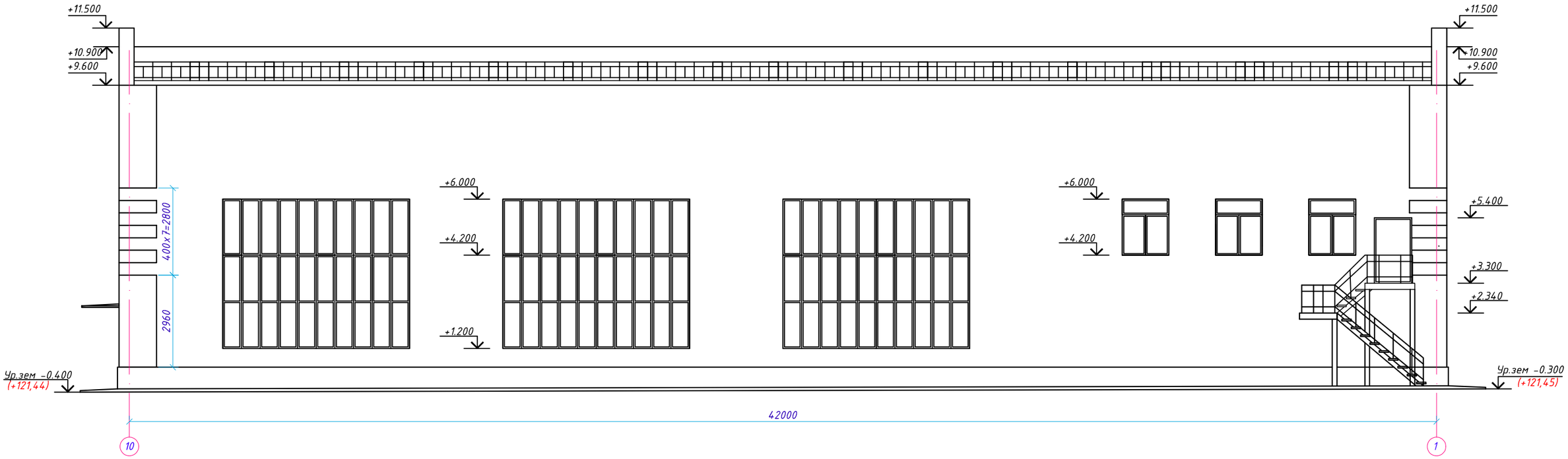

Фасад Ж - А

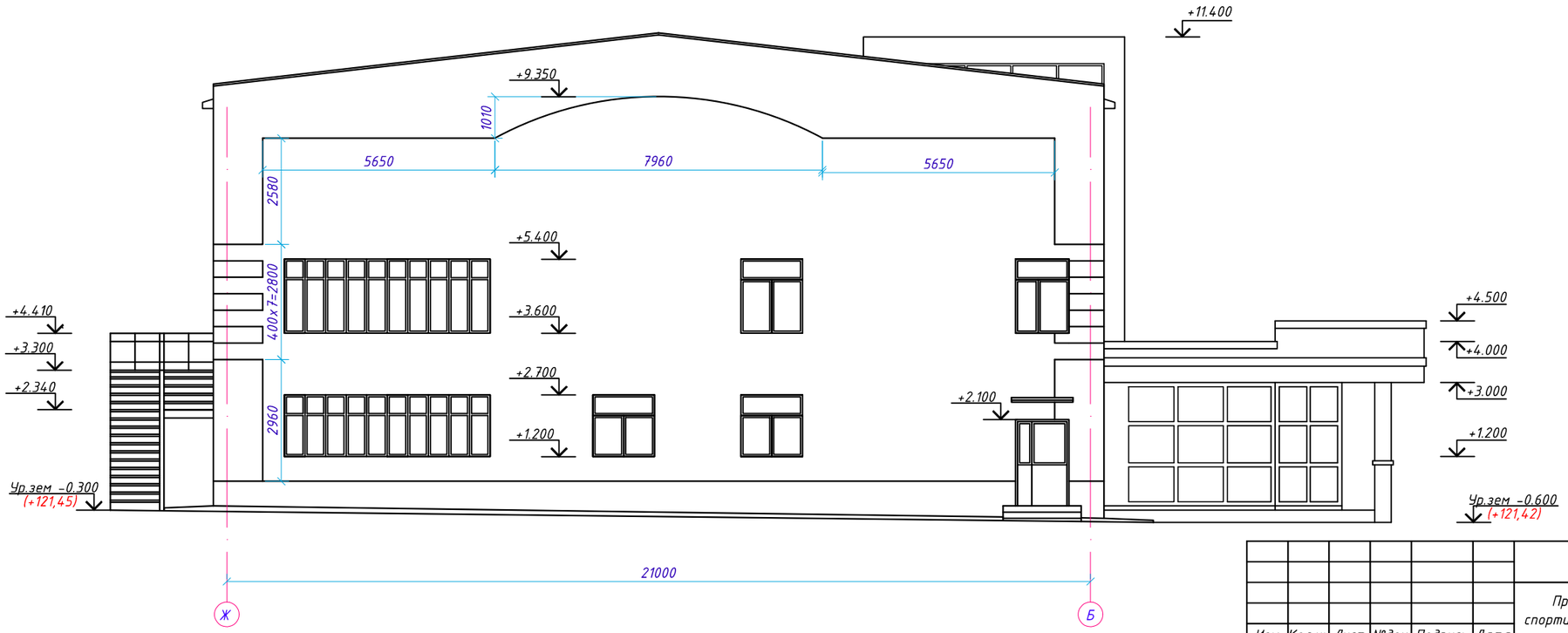

						06-2020-АС
						Привязка проектно-сметной документации на строительство спортивного комплекса в селе Тасшагыл, Кызылкогинского района
Изм.	Кол.уч	Лист	№док.	Подпись	Дата	
ГИП		Храмов А.А.				Физкультурно-оздоровительный комплекс на 140 зрительских мест
Проверил		Кульдяев Г.Ф.				Стадия: РП; Лист: 3; Листов:
Разработал		Уразалин З.Т.				
Н.контроль		Храмов А.А.				Фасад 10-1, Ж-А
						ТОО "Архдизстрой" г.Шымкент 2020

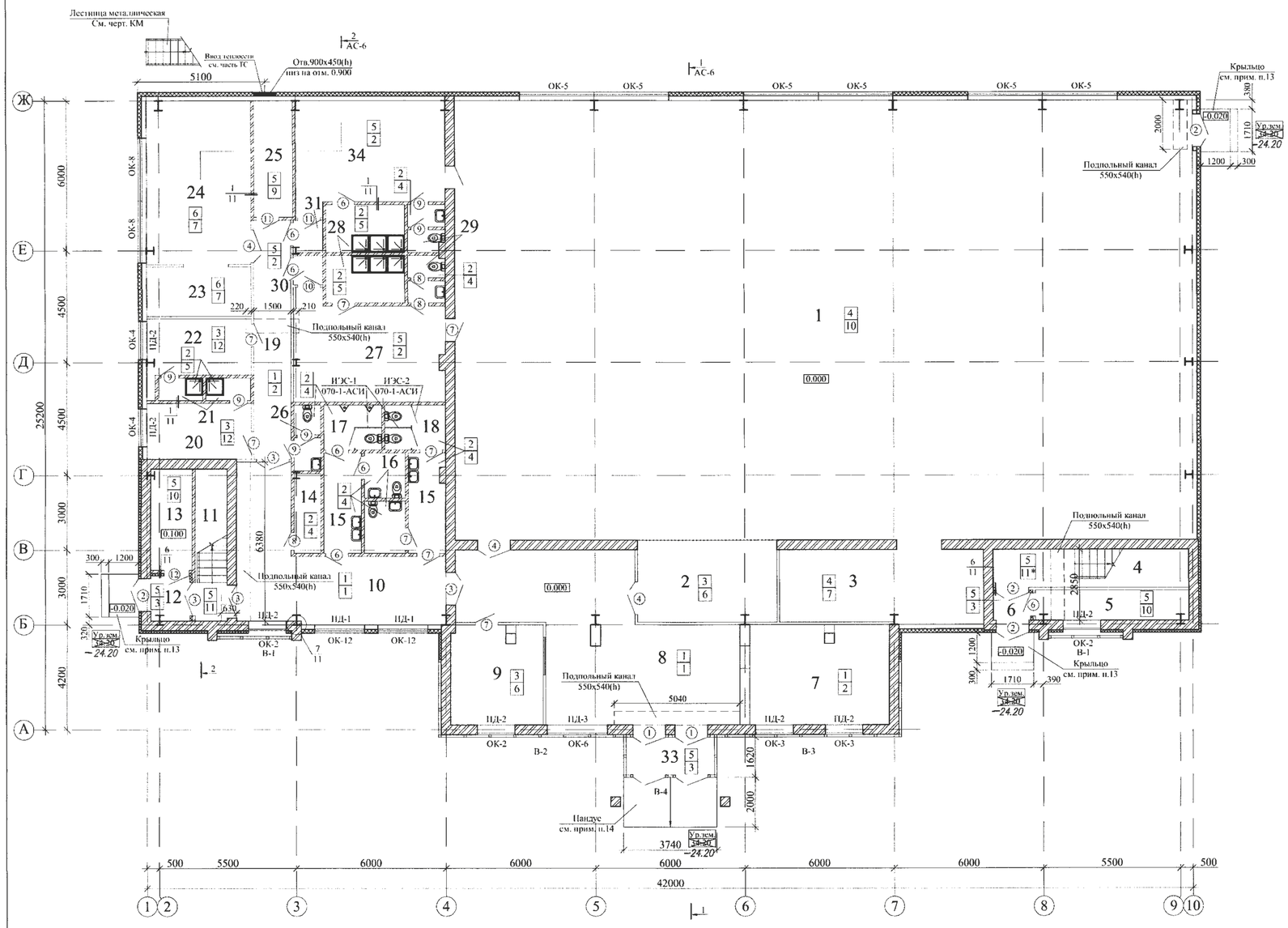

Экспликация помещений.

№	Наименование помещений	Площадь пом., м2
	1 этаж.	
1	Зал для занятия игровыми видами спорта	516,3
2	4 места для зрителей инвалидов	18,6
3	Инвентарная	24,0
4	Лестничная клетка №1	12,2
5	Помещение под лестницей	7,0
6	Тамбур	1,9
7	Гардероб	22,4
8	Вестибюль	52,5
9	Пожарный пост охраны	14,5
10	Холл	32,4
11	Лестничная клетка №2	7,8
12	Тамбур	3,2
13	Электрощитовая	6,7
14	Инвентарная	3,1
15	Шлюз 5,5х2	11,0
16	Комната для инвалида 2,9х2	5,8
17	Санузел мужской	4,1
18	Санузел женский	4,4
19	Коридор	14,5
20	Тренерская женская	9,8
21	Душевые 1,6х2	3,2
22	Тренерская мужская	10,0
23	Инвентарная	22,0
24	Тренажерный зал	28,0
25	Тепловой пункт	7,2
26	Санузел	2,4
27	Раздевальная на 15 человек	24,2
28	Душевые 6,0х2	12,0
29	Санузлы 2,7х2	5,4
30	Тамбур	1,4
31	Тамбур	1,6
32		
33	Тамбур	5,2
34	Раздевальная на 15 человек	23,8

Спецификация элементов заполнения дверных проемов.

Поз.	Обозначение	Наименование	Кол-во на отм. 0.000	Кол-во на отм -3,300 -6,600	Масса ед.кг.	Примечание.
		Дверные блоки				
1	ГОСТ 31173 - 2003	Дверной блок ДСН Пв 2100 - 1300	2	-		См. прим. п.12
2	ГОСТ 24698 - 81	- // - ДН 21 - 13	5	-		См. прим. п.12
3	ГОСТ 6629 - 88	- // - ДО 21 - 13	3	3		См. прим. п.12
4	то же	- // - ДГ 21 - 13	3	1		См. прим. п.12
5	ГОСТ 24698 - 81	- // - ДС 21 - 13ГТ	-	1		См. прим. п.12
6	ГОСТ 6629 - 88	- // - ДГ 21 - 9 Л	8	4		
7	то же	- // - ДГ 21 - 9	8	5		
8	- // -	- // - ДГ 21 - 7 Л	3	2		
9	- // -	- // - ДГ 21 - 7	6	3		
10	ГОСТ 24698 - 81	- // - ДС 19 - 9 ЛГТ	1	1		См. прим. п.7.12
11	то же	- // - ДС 19 - 9 ГТ	2	1		См. прим. п.7,12
12	1114-1-АСИ	Дверь металическая 2070 х 910	1	-		
13	ГОСТ 24698 - 81	- // - ДС 21 - 10	-	1		

А - А

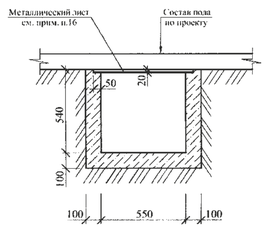

Примечания:
1. Данный лист см. совместно с листами АС
2. Ведомость заполнения оконных прёмов см. лист АС-7
3. Двери замаркированные на плане учтены в спецификации на данном листе
4. Ведомость отделки помещений см. лист АС-8
5. Экспликация полов см. лист АС-9
6. Двери при входе в санузлы должны быть снабжены дверными закрывателями ЗД-3 ГОСТ 5091-78* по одному закривательно на каждое полотно.
7. Дверь (тип 10, 11) выполнить с увеличением по высоте на 200 мм по типу двери ДС 19 - 9 ГТ(ГОСТ 24698-81)
8. Утепление перегородок тамбуров выполнить утеплителем минплита ПТЭ 125 Д=175кг/м3, t = 100 мм по узлу 6, см. лист АС-11
9. Двери из помещений душевых для улучшения влагостойкости дополнительно окрасить эмалью ХВ - 1100 (ГОСТ 6993 - 79) за два раза
10. Деревянные элементы, соприкасающиеся с кладкой, бетоном, металлом, отделить от них прокладкой из толя, антисептировать
11. Откосы оконных и дверных проёмов в кирпичной кладке оштукатурить цементно-песчаным раствором состава 1 : 3
12. Двери (поз. 1,2,3,4,5,10,11) выполнить с приборами для самозакрывания и уплотнения в притворах и не должны иметь запоров, препятствующих их открывания без ключа.
13. Крыльца (3 шт.) выполнить из бетона В15, F100 по щебню втрамбованному в грунт. Расход бетона -2,86 м3
14. Пандус (1 шт.) выполнить из бетона В15, F100 по щебню втрамбованому в грунт. Расход бетона -2,26 м3
15. Подпольный канал выполнить из бетона В7,5 по щебню втрамбованому в грунт. Расход бетона -3,96 м3
16. Подпольный канал перед устройством пола накрыть металлическим листом t = 4 мм шириной 650 мм. Расход металла 19,6 м/п. Вес 400,04 кг. Лист окрасить эмалью ПФ-115 по грунту ГФ-021 за два раза.

Условные обозначения:

- гипсокартонные перегородки системы "КНАУФ"
- кирпичные стены, перегородки.

Привязан 07-2020-АС
Привязал Отеген
Инв.N*

Изм.	Кол.уч.	Лист	№док.	Подп.	Дата
ГИП	Храмов А. А.				02.14.
Проверил	Кульдиев Г.Ф.				02.14.
Разработал	Уразалин З.Г.				02.14.
Н. контр.	Храмов А. А.				02.14.

1114-1-АС

Физкультурно-оздоровительный комплекс на 140 зрительских мест в с. Жымиты Сырымского района ЗКО

Физкультурно-оздоровительный комплекс на 140 зрительских мест.

Отделочный план на отм. 0.000

Стадия	Лист	Листов
Р. П.	4	

Т.О.О. „Кульман" г. Уральск.

Взам. инв. №
Подпись и дата
Инв.№ подл.

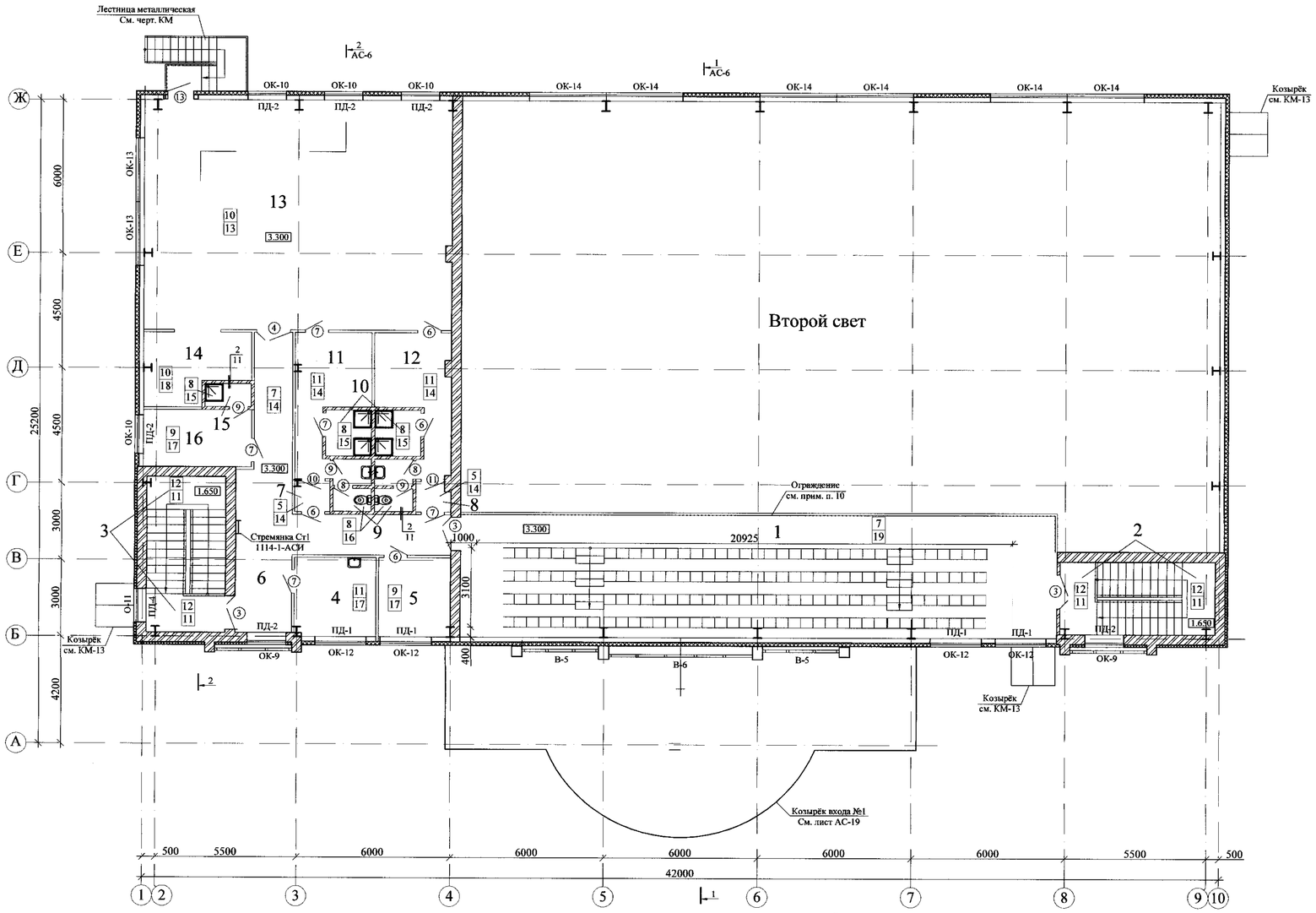

Фрагмент плана на отм. 6.600

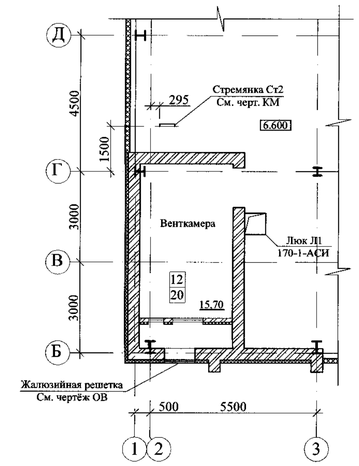

Привязан 02.2020 г. АС
Привязал Отегова
Инв.N°

Экспликация помещений.

№	Наименование помещений	Площадь пом., м2
	2 этаж.	
1	Трибуна на140 мест	112,9
2	Лестничная клетка №1 (площад.)	9,0
3	Лестничная клетка №2 (площад.)	10,6
4	Кабинет медсестры	9,7
5	Кабинет директора	9,3
6	Коридор	32,0
7	Тамбур	1,6
8	Тамбур	1,5
9	Санузлы 2,9х2	5,8
10	Душевые 3,2х2	6,4
11	Раздевальная на 6 человек	12,0
12	Раздевальная на 6 человек	11,7
13	Зал для занятий элементами борьбы	110,8
14	Инвентарная	10,8
15	Душевая	1,6
16	Рабочее помещение сотрудников служб	9,8

Условные обозначения:

- гипсокартонные перегородки системы "КНАУФ"

- кирпичные стены, перегородки.

Примечания:
1. Данный лист см. совместно с листами АС
2. Ведомость заполнения оконных прёмов см. лист АС-7
3. Двери замаркированные на плане учтены в спецификации на листе АС-4
4. Ведомость отделки помещений см. лист АС-8
5. Экспликация полов см. лист АС-9
6. Двери из помещений душевых для улучшения влагостойкости дополнительно окрасить эмалью ХВ - 1100 (ГОСТ 6993 - 79) за два раза
8. Деревянные элементы, соприкасающиеся с кладкой, бетоном, металлом, отделить от них прокладкой из толя, антисептировать
9. Откосы оконных и дверных проёмов в кирпичной кладке оштукатурить цементно-песчаным раствором состава 1 : 3
10. Ограждение никилерованное фирмы "АЛКОН". Расход 24,8 м.п.

Изм.	Кол. уч.	Лист	№ док.	Подп.	Дата	1114-1-АС		
						Физкультурно-оздоровительный комплекс на140 зрительских мест в с. Жымпиты Сырымского района ЗКО		
ГИП		Храмов А. А.			02.14.	Физкультурно-оздоровительный комплекс на140 зрительских мест.	Стадия: Р. П.	Лист: 5 / Листов:
Проверил		Кульдяев Г.Ф.			02.14.	Отделочный план на отм. 3.000 Фрагмент плана на отм. 6.600	Т.О.О. „Кульман" г. Уральск.	
Разработал		Уразалин З.Т.			02.14.			
Н. контр.		Храмов А. А.			02.14.			

Взам. инв. №
Подпись и дата
Инв.№ подл.

Разрез 1 – 1

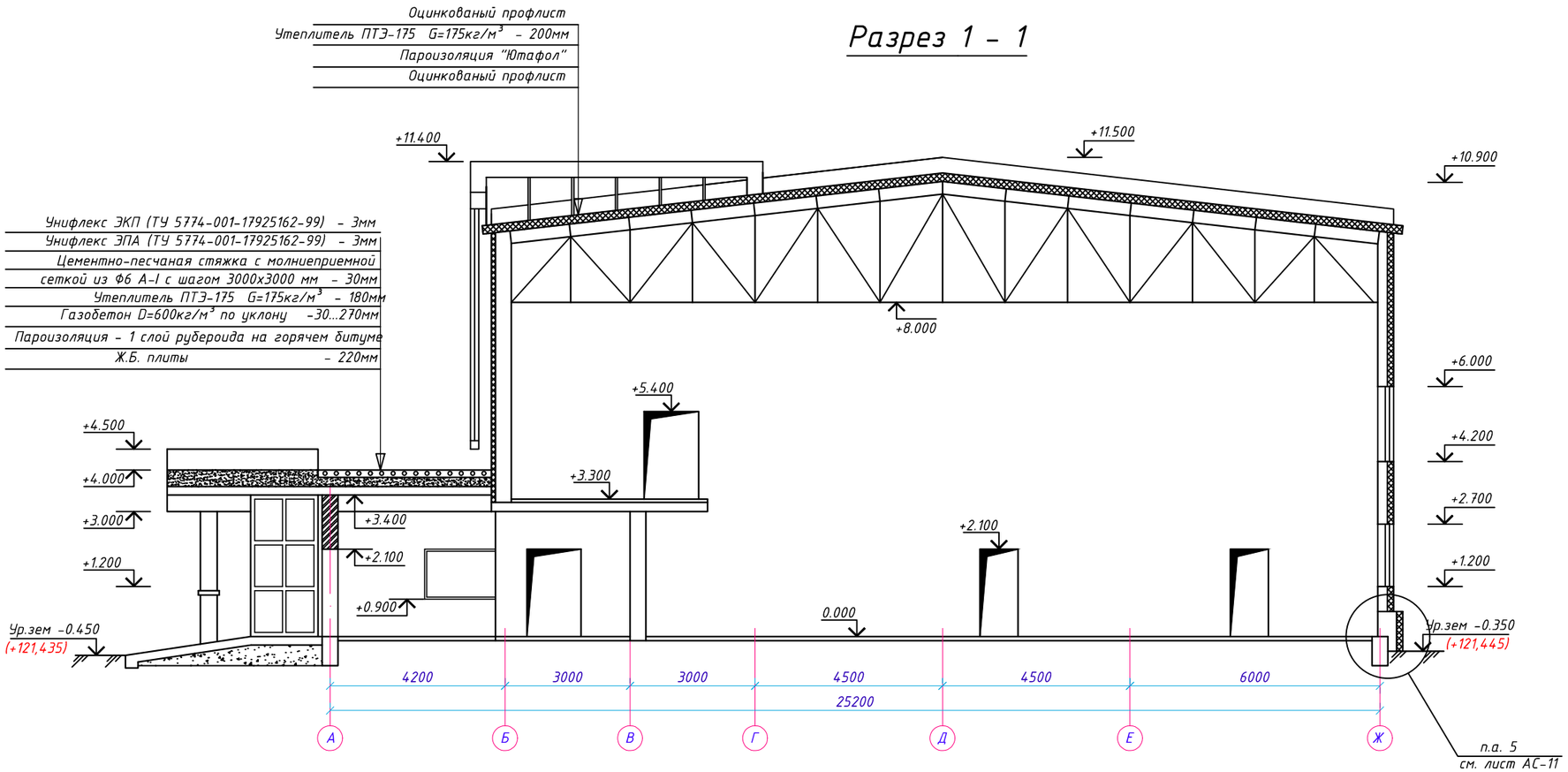

Разрез 2 – 2

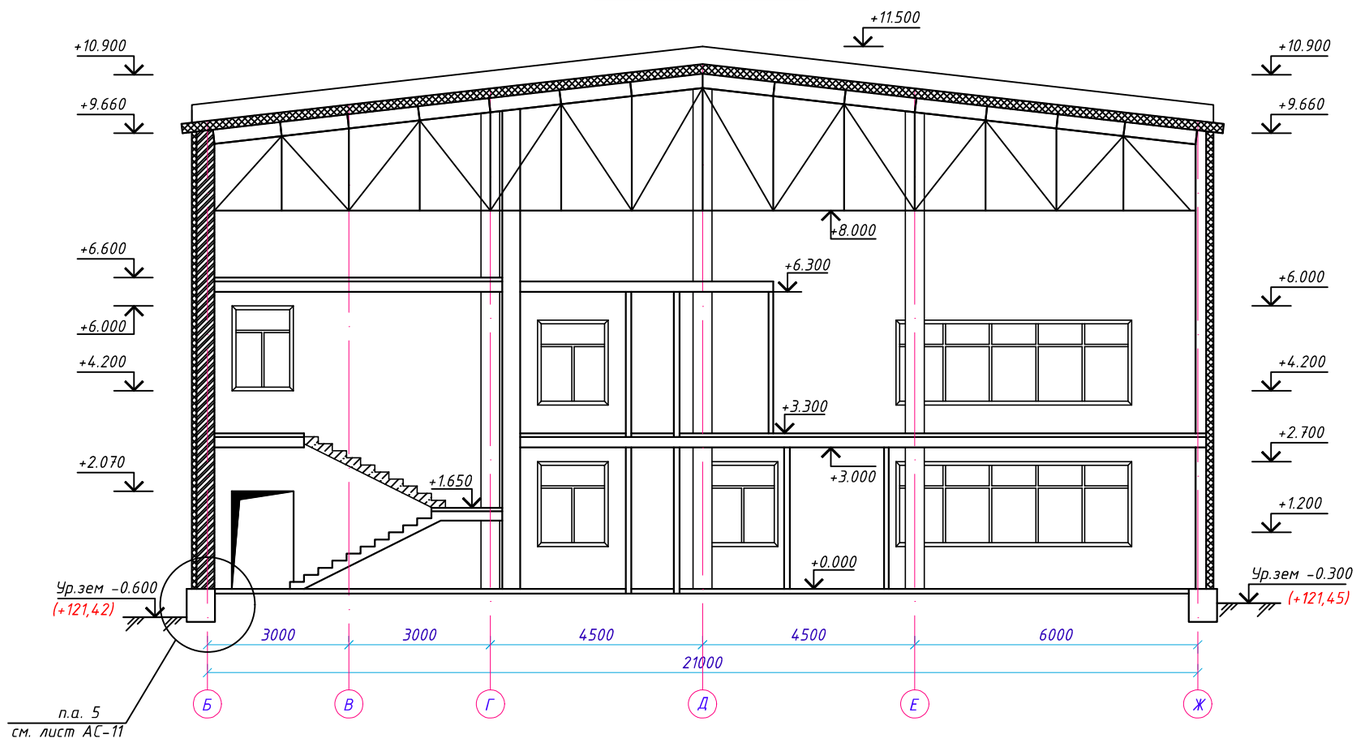

						06-2020-АС		
						Привязка проектно-сметной документации на строительство спортивного комплекса в селе Тасшагыл, Кызылкогинского района		
Изм.	Кол.уч	Лист	№док.	Подпись	Дата			
ГИП		Храмов А.А.				Физкультурно-оздоровительный комплекс на 140 зрительских мест	Стадия	Лист	Листов
Проверил		Кульдяев Г.Ф.					РП	6	
Разработал		Уразалин З.Т.							
Н.контроль		Храмов А.А.				Разрез 1-1, 2-2	ТОО "Архдизстрой" г.Шымкент 2020		

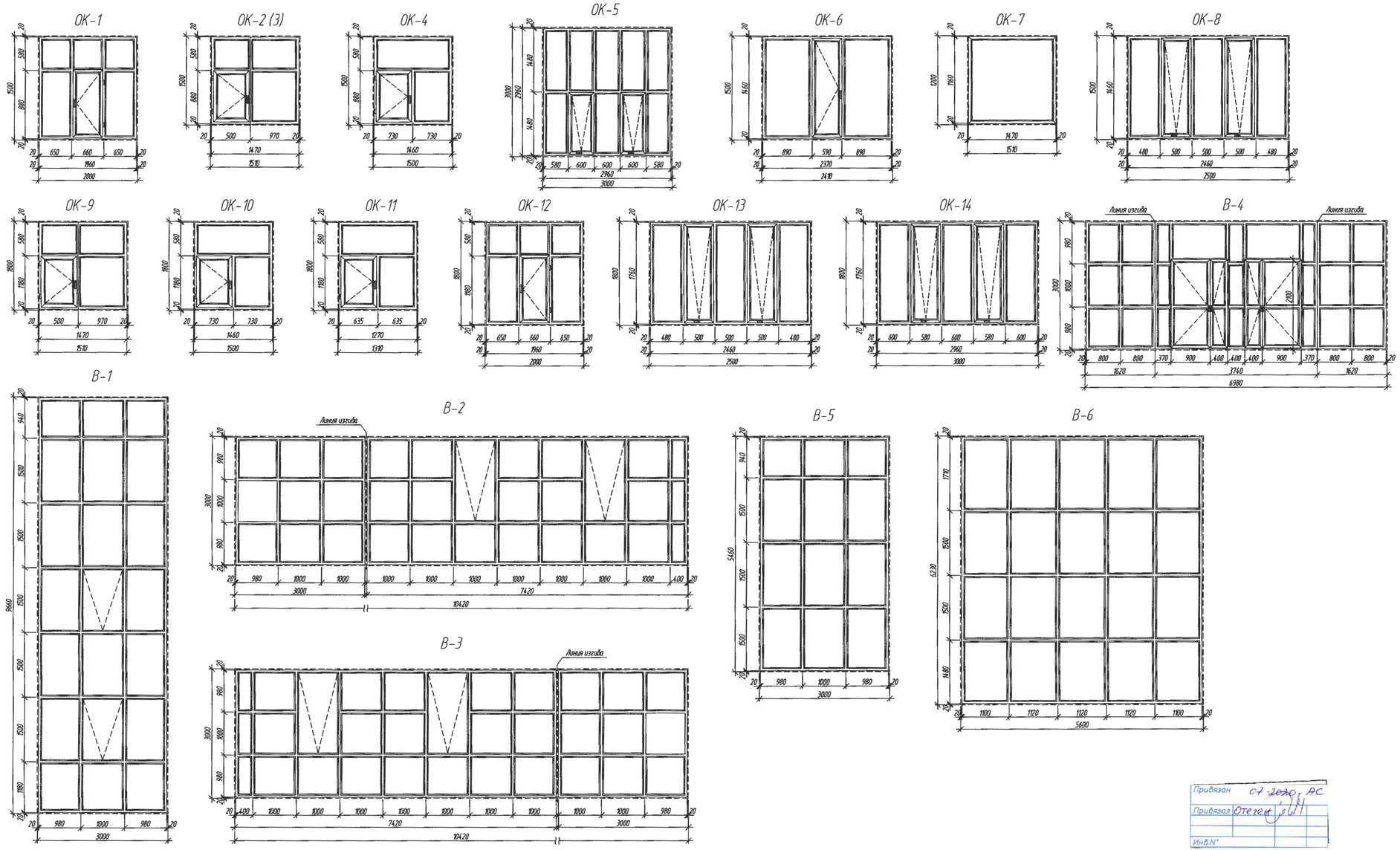

Спецификация элементов заполнения оконных проемов

Поз.	Обозначение	Наименование	Количество на отм.отм. 0,000	Количество на отм.отм. +3,300	Масса, ед., кг	Примечание
		Окна				
ОК-1	Металлопластиковый профиль	Оконный блок ОК-1 (b x h) 2000 x 1500	2	-	шт	тройное остекление
ОК-2		Оконный блок ОК-2 (b x h) 1510 x 1500	3	-	шт	тройное остекление
ОК-3		Оконный блок ОК-3 (b x h) 1510 x 1500	2	-	шт	См.прим.п.6
ОК-4		Оконный блок ОК-4 (b x h) 1500 x 1500	2	-	шт	тройное остекление
ОК-5		Оконный блок ОК-5 (b x h) 3000 x 3000	6	-	шт	тройное остекление
ОК-6		Оконный блок ОК-6 (b x h) 2410 x 1500	1	-	шт	тройное остекление
ОК-7		Оконный блок ОК-7 (b x h) 1510 x 1200	1	-	шт	одинарное остекление
ОК-8		Оконный блок ОК-8 (b x h) 2500 x 1500	2	-	шт	тройное остекление
ОК-9		Оконный блок ОК-9 (b x h) 1510 x 1800	-	2	шт	тройное остекление
ОК-10		Оконный блок ОК-10 (b x h) 1500 x 1800	-	4	шт	тройное остекление
ОК-11		Оконный блок ОК-11 (b x h) 1310 x 1800	-	1	шт	тройное остекление
ОК-12		Оконный блок ОК-12 (b x h) 2000 x 1800	-	4	шт	тройное остекление
ОК-13		Оконный блок ОК-13 (b x h) 2500 x 1800	-	2	шт	тройное остекление
ОК-14		Оконный блок ОК-14 (b x h) 3000 x 1800	-	6	шт	тройное остекление
		Витражи				
В-1	Алюминиевый профиль	Витраж В-1 (b x h) 3000 x 9660	2	-	шт	Прим. п. 3
В-2		Витраж В-2 (b x h) 104.20 x 3000	1	-	шт	Прим. п. 3
В-3		Витраж В-3 (b x h) 104.20 x 3000	1	-	шт	Прим. п. 3
В-4		Витраж В-4 (b x h) 6980 x 3000	1	-	шт	Прим. п. 3
В-5		Витраж В-5 (b x h) 3000 x 5460	-	2	шт	Прим. п. 3
В-6		Витраж В-6 (b x h) 5600 x 6230	-	1	шт	Прим. п. 3
		Доска подоконная				
ПД-1		Доска подоконная ПД-1 (2100x300)	2	4	шт	пластик
ПД-2		Доска подоконная ПД-2 (1600x350)	7	6	шт	пластик
ПД-3		Доска подоконная ПД-3 (2500x350)	1	-	шт	пластик
ПД-4		Доска подоконная ПД-4 (1400x350)	1	-	шт	пластик

1. Оконные проемы замаркированы на листах с планами.
2. Окна выполнить из металлопластикового профиля с двойным стеклопакетом (наружнее стекло – толщиной 6мм, остальные два стекла – толщиной по 4 мм)
3. Витражи выполнить из алюминиевого профиля с заполнением закаленным стеклом толщиной 6 мм. Витражи В-1,2,3,5,6 выполнить из тонированного стекла с одинарным остеклением. Витраж В-4 выполнить из тонированного стекла с тройным остеклением
4. В местах установки оконных блоков и наружных дверей, в качестве уплотнения,применять монтажную пену для заделки стыка между стеной и оконным (дверным) блоком.
5. Размеры окон и витражей уточняются фирмой-изготовителем до монтажа.
6. Окна поз. ОК-3 выполнить зеркально ОК-2
7. При креплении витражей и окон глубина анкеровки должна быть не менее 100 мм.

Привязан 07-2020-АС
Привязал Отеген
Инв.N°

Изм.	Кол. уч.	Лист	N° док.	Подп.	Дата
ГИП		Храмов А. А.			02.14.
Проверил		Кульдяев Г.Ф.			02.14.
Разработал		Уразалин З.Т.			02.14.
Н.Контроль		Храмов А. А.			02.14.

1114-1-АС

Физкультурно-оздоровительный комплекс на 140 зрительских мест в с. Джымпиты Сырымского района ЗКО

Физкультурно-оздоровительный комплекс на 140 зрительских мест

Схема заполнения оконных проемов и витражей

Стадия	Лист	Листов
РП	7	

ТОО "Кульман" г. Уральск

Взам. инв. N° | Подп. и дата | Инв. N° подл.

Ведомость отделки помещении

Тип	Наименование или номер помещения	Потолок		Стены и перегородки от пола		Низ стен; колонн (панели)			Колонны	
		Вид отделки	Площадь, $м^2$	Вид отделки	Площадь, $м^2$	Вид отделки	Площадь, $м^2$	Высота, мм	Вид отделки	Площадь, $м^2$
1	Вестибюль; холл	Подвесной потолок "Армстронг"	84.9	Штукатурка Гипсокартон ГОСТ 6266-97 ГКЛ-А-УК 14.0 мм Шпаклевка сухими смесями Водоэмульсионная покраска	100.13 12.64 55.68 72.04	Покраска эмалью ПФ-115	38.77	1800	Гипсокартон ГОСТ 6266-97 ГКЛ-А-УК 14.0 мм Шпаклевка сухими смесями Водоэмульсионная покраска Покраска эмалью ПФ-115	18.66 18.66 7.46 11.2
2	Гардероб; раздевальная на 15 человек; тамбур; коридор	Подвесной потолок из гипсокартона ГОСТ 6266-97 ГКЛ-А-УК 12.5 мм Водоэмульсионная покраска	87.9	Штукатурка Гипсокартон ГОСТ 6266-97 ГКЛ-А-УК 14.0 мм Шпаклевка сухими смесями Водоэмульсионная покраска	136.3 57.66 96.96 105.0	Покраска эмалью ПФ-115	128.26	1800	Гипсокартон ГОСТ 6266-97 ГКЛ-А-УК 14.0 мм Шпаклевка сухими смесями Водоэмульсионная покраска Покраска эмалью ПФ-115	15.69 15.69 6.28 9.41
3	Тамбур	Подвесной потолок из гипсокартона ГОСТ 6266-97 ГКЛ-А-УК 12.5 мм Водоэмульсионная покраска	9.0	Штукатурка Водоэмульсионная покраска	22.4 12.6	Покраска эмалью ПФ-115	9.8	1800	Гипсокартон ГОСТ 6266-97 ГКЛ-А-УК 14.0 мм Шпаклевка сухими смесями Водоэмульсионная покраска Покраска эмалью ПФ-115	2.82 2.82 1.12 1.7
4	Санузел; с.у (муж); с.у (жен); инвентарная кабина для инвалида	Подвесной потолок из гипсокартона ГОСТ 6266-97 ГКЛВ-А-УК 12.5 мм Затирка сухими смесями Водоэмульсионная покраска	36.2	Штукатурка Водоэмульсионная покраска	233.08 123.51	Керамическая плитка	109.57	1500	Гипсокартон ГОСТ 6266-97 ГКЛ-А-УК 14.0 мм Шпаклевка сухими смесями Водоэмульсионная покраска Керамическая плитка	1.62 0.81 0.81 0.81
5	Душ	Подвесной потолок из гипсокартона ГОСТ 6266-97 ГКЛВ-А-УК 12.5 мм Затирка сухими смесями Водоэмульсионная покраска	15.2	Штукатурка Керамическая плитка	87.84					
6	Пожарный пост, охрана; 4 места для зрителей инвалидов	Подвесной потолок из гипсокартона ГОСТ 6266-97 ГКЛ-А-УК 12.5 мм Водоэмульсионная покраска	33.1	Штукатурка Покраска эмалью ПФ-115	27.4 50.9 78.3				Гипсокартон ГОСТ 6266-97 ГКЛ-А-УК 14.0 мм Шпаклевка сухими смесями Водоэмульсионная покраска	8.7
7	Тренажерный зал для 4 тренажеров; инвентарная	Подвесной потолок из гипсокартона ГОСТ 6266-97 ГКЛ-А-УК 12.5 мм Водоэмульсионная покраска	60.7	Штукатурка Гипсокартон ГОСТ 6266-97 ГКЛ-А-УК 14.0 мм Шпаклевка сухими смесями Покраска эмалью ПФ-115	45.8 108.1 108.1 153.9	Улучшенная штукатурка 100%. Лакокрасочный материал на латексной основе (от 1,5 м)			Гипсокартон ГОСТ 6266-97 ГКЛ-А-УК 14.0 мм Шпаклевка сухими смесями Водоэмульсионная покраска	6.9
8	Зал для занятия игровыми видами спорта			Штукатурка Покраска эмалью ПФ-115	256.5					
9	Тепловой пункт	Подвесной потолок из гипсокартона ГОСТ 6266-97 ГКЛ-А-УК 12.5 мм Известковая побелка	7.2	Штукатурка Известковая побелка	31.4					
10	Помещение под лестницей; электрощитовая	Известковая побелка	13.7	Штукатурка Известковая побелка	66.3					
11	Лестничная клетка	Водоэмульсионная покраска	37.9	Штукатурка Шпаклевка сухими смесями Водоэмульсионная покраска	175.8 1.2 91.8	Покраска эиалью ПФ-115	85.2	1800	Гипсокартон ГОСТ 6266-97 ГКЛ-А-УК 14.0 мм Шпаклевка сухими смесями Водоэмульсионная покраска Керамическая плитка	1.62 0.81 0.81 0.81
11'	Лестничная клетка	Подвесной потолок из гипсокартона ГОСТ 6266-97 ГКЛВ-А-УК 12.5 мм Водоэмульсионная покраска	5.1	Штукатурка Шпаклевка сухими смесями Водоэмульсионная покраска	14.5 7.3 9.4	Покраска эиалью ПФ-115	12.4	1800		
12	Тренерская (муж); тренерская (жен)	Подвесной потолок из гипсокартона ГОСТ 6266-97 ГКЛ-А-УК 12.5 мм Водоэмульсионная покраска	19.8	Штукатурка Гипсокартон ГОСТ 6266-97 ГКЛ-А-УК 14.0 мм Шпаклевка сухими смесями Водоэмульсионная покраска	40.6 12.0 36.9 77.5					
13	Зал занятий элементами борьбы			Штукатурка Шпаклевка сухими смесями Покраска эиалью ПФ-115	45.6 77.1 122.7					
14	Коридор; раздевальная на 6 человек; тамбур	Водоэмульсионная покраска	58.8	Штукатурка Шпаклевка сухими смесями Покраска эмалью ПФ-115	93.1 127.3 98.1	Покраска эиалью ПФ-115	122.3	1800	Гипсокартон ГОСТ 6266-97 ГКЛ-А-УК 14.0 мм Шпаклевка сухими смесями Водоэмульсионная покраска Покраска эмалью ПФ-115	4.65 4.65 1.86 2.79
15	Душ	Водоэмульсионная покраска	58.8	Штукатурка Керамическая плитка	55.4					
16	Сан.узел	Водоэмульсионная покраска	5.8	Штукатурка Водоэмульсионная покраска	51.4 27.5	Керамическая плитка	23.9	1500		

Ведомость отделки помещении

Тип	Наименование или номер помещения	Потолок		Стены и перегородки от пола		Низ стен; колонн (панели)			Колонны	
		Вид отделки	Площадь, $м^2$	Вид отделки	Площадь, $м^2$	Вид отделки	Площадь, $м^2$	Высота, мм	Вид отделки	Площадь, $м^2$
17	Кабинет директора; кабинет медсестры; рабочее помещение сотрудников служб	Водоэмульсионная покраска	37.9	Штукатурка Гипсокартон ГОСТ 6266-97 ГКЛ-А-УК 14.0 мм Шпаклевка сухими смесями Водоэмульсионная покраска	24.7 16.3 72.5 97.2				Гипсокартон ГОСТ 6266-97 ГКЛ-А-УК 14.0 мм Шпаклевка сухими смесями Водоэмульсионная покраска	3.4
18	Инвентарная	Водоэмульсионная покраска	10.8	Штукатурка Шпаклевка сухими смесями Покраска эмалью ПФ-115	8.94 22.7 31.64					
19	Трибуна на 140 мест			Штукатурка Водоэмульсионная покраска	37.3 25.2	Покраска эиалью ПФ-115	12.1	1800		
20	Венткамера	Известковая побелка	15.7	Штукатурка Известковая побелка	53.6					

1. Данный лист см.совместно с листами АР
2. Во всех помещениях выполнить улучшенную штукатурку стен.
3. В помещениях, имеющих умывальники, стену за умывальником облицевать глазурованной плиткой на ширину 1500 мм высотой 1800 мм от пола. Расход плитки 2.7 $м^2$.
4. При обшивке стен и колонн гипсокартоном использовать лист толщиной 12.5 мм
5. Ферму по оси "4"выше отметки +8.000 зашить гипсокартоном по типу каркасных перегородок системы Кнауф с одинарной обшивкой марки С 625, толщиной листа 12.5 мм по С.РК 1.073.9-2.00, расход гипсокартона - 47.8 $м^2$.

Изм.	Кол.уч.	Лист	№док.	Подпись	Дата	06-2020-АС
						Привязка проектно-сметной документации на строительство спортивного комплекса в селе Тасшагыл, Кызылкогинского района
ГИП		Храмов А.А.				Физкультурно-оздоровительный комплекс на 140 зрительских мест — Стадия: РП; Лист: 8; Листов:
Проверил		Кульдяев Г.Ф.				
Разработал		Уразалин З.Т.				
Н.контроль		Храмов А.А.				Ведомость отделки помещении — ТОО "Архдизстрой" г.Шымкент 2020

Экспликация полов (демонтаж с плинтусами)

Наименование помещения	Тип пола	Тип пола по серии 2.244-1	Наименование	Площадь пола, м²
На отм. 0.000				
Вестибюль, гардероб, хол, коридор;	1	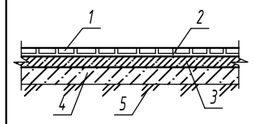	1. Керамогранитная плитка (рельефная) – 10мм. 2. Прослойка и заполнение швов из цем.песч. раствора М 150 – 20мм 3. Стяжка из цементно-песчаного раствора М 200 – 30мм 4. Бетон кл. В 15 – 100мм 5. Уплотненный щебнем грунт	121.8
Пожарный пост, тренерская (муж), тренерская (жен), 4 места для зрителей инвалидов;	2	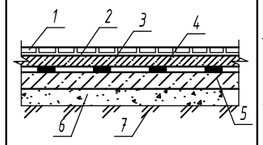	1. Керамические плитки (рельефная) – 10мм. 2. Прослойка и заполнение швов из цем.песч. раствора М 150 – 20мм 3. Стяжка из цементно-песчаного раствора М 200 – 15мм 4. 2 слоя гидроизола на битумной мастике 5. Стяжка из цементно-песчаного раствора М 200 – 20мм 6. Бетон кл. В 15 – 80мм 7. Уплотненный щебнем грунт	51.4
Вестибюль, гардероб, хол, коридор;	3	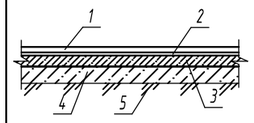	1. Линолеум на теплоизолирующей подоснове ГОСТ 18108-88 – 3.6мм 2. Прослойка из клеющей мастики – 2мм 3. Стяжка из цементно-песчаного раствора М 200 – 55мм 4. Бетон кл. В 15 – 100мм 5. Уплотненный щебнем грунт	52.9
Зал для занятия игровыми видами спорта, инвентарная;	4	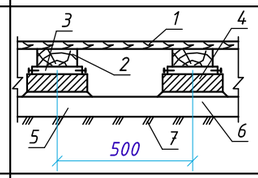	1. Рейка 60х60 – 60мм. 2. Лага 100х80 – 80мм. 3. Прокладка из доски 150х25х200 – 25мм 4. 2 слоя гидроизола на битумной мастике 5. Кирпичный столбик 250х65х250 – 65мм 6. Гидроизоляция – асфальтобетон – 80мм 7. Уплотненный щебнем грунт	540.3
Раздевальная на 15 человек, тамбур,электро-щитовая, тепловой пункт, лестничная клетка; тепло-энергетический участок	5	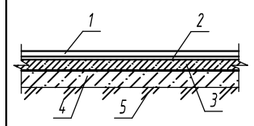	1. Керамическая плитка (рельефная) – 10мм. 2. Прослойка и заполнение швов из цем.песч. раствора М 150 – 20мм 3. Стяжка из цементно-песчаного раствора М 200 – 30мм 4. Бетон кл. В 15 – 100мм 5. Уплотненный щебнем грунт	87.9
Тренажерный зал, инвентарная	6	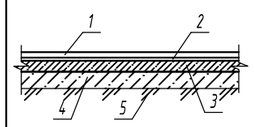	1. Бетон класса В25 шлифованный – 30мм 2. Прослойка и заполнение швов из цем.песч. раствора М 150 – 30мм 3. Монолитная плита из бетона В 15 армированная сеткой С Ф6 А III с ячейкой 200х200 – 150мм 4. Бетон кл. В 15 – 40мм 5. Уплотненный щебнем грунт	36.7
На отм. 0.000				
Коридор; трибуна на 140 человек	7	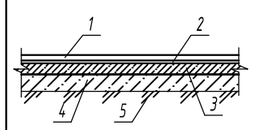	1. Керамогранитная плитка (рельефная) – 10мм. 2. Прослойка и заполнение швов из цем.песч. раствора М 150 – 20мм 3. Стяжка из цементно-песчаного раствора М 200 – 30мм 4. Бетон кл. В 15 – 100мм 5. Уплотненный щебнем грунт	144.9

Наименование помещения	Тип пола	Тип пола по серии 2.244-1	Наименование	Площадь пола, м²
На отм. 0.000				
Санузел; душ	8	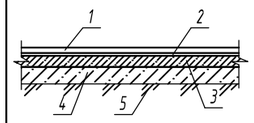	1. Керамическая плитка (рельефная) – 10мм. ГОСТ 6787-90 2. Прослойка и заполнение швов из цем.песч. раствора М 150 – 15мм 3. Стяжка из цементно-песчаного раствора М 200 – 15мм 4. 2 слоя гидроизола на битумной мастике 5. Стяжка из цементно-песчаного раствора М 200 – 20мм 6. Ж/б монолитная плита перекрытия – 120мм	13.8
Кабинет директора; кабинет медсестры; рабочее помещение сотрудников служб	9	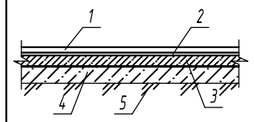	1. Линолеум на теплоизолирующей подоснове ГОСТ 18108-88 – 3.6мм 2. Прослойка из клеющей мастики – 2мм 3. Стяжка из цементно-песчаного раствора М 200 – 45мм 4. Керамзитобетон D=600кг/м3 – 30мм 6. Ж/б монолитная плита перекрытия – 120мм	19.1
Зал занятий элементами борьбы; инвентарная	10	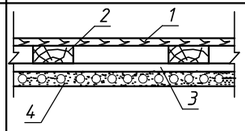	1. Рейки 60х30 –30мм 2. Лага 100х50 –50мм 3. 1 слой гидроизола на битумной мастике 4. Ж/б монолитная плита перекрытия – 120мм	121.6
Раздевальная на 6 человек; тамбур; кабинет медсестры	11	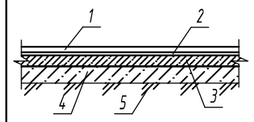	1. Керамическая плитка (рельефная) – 10мм. ГОСТ 6787-90 2. Прослойка и заполнение швов из цем.песч. раствора М 150 – 15мм 3. Стяжка из цементно-песчаного раствора М 200 – 15мм 4. Стяжка из цементно-песчаного раствора М 200 – 20мм 5. Ж/б монолитная плита перекрытия – 120мм	13.8
Лестничная клетка; венткамера	12	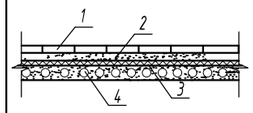	1. Керамическая плитка (рельефная) – 10мм. 2. Прослойка и заполнение швов из цем.песч. раствора М 150 – 20мм 3. Стяжка из цементно-песчаного раствора М 200 – 30мм 4. Ж/б монолитная плита перекрытия	35.3

1. Данный лист см.совместно с листами АР
2. Устройство чистых полов следует производить после монтажа электротехнического, технологического и сантехнического оборудования.
3. В местах примыкания керамического пола к стенам и перегородкам, выполнить плинтусы из керамической плитки по узлу 2 см лист АС-11. Для всех остальных полов предусмотреть устройство пластикового плинтуса.
4. В помещениях с гидроизоляцией, в местах примыкания к стенам и перегородкам, гидроизоляционный слой завести на стены на 300 мм над уровнем пола.
5. Пол в помещениях сан. узлов, душевых выполнить на 20 мм ниже пола основных помещений.
6. Деревянные конструкции пола подвергнуть глубокой пропитке антипиренами.

						06-2020-АС		
						Привязка проектно-сметной документации на строительство спортивного комплекса в селе Тасшагыл, Кызылкогинского района		
Изм.	Кол.уч	Лист	№док.	Подпись	Дата			
ГИП		Храмов А.А.				Физкультурно-оздоровительный комплекс на 140 зрительских мест	Стадия	Лист	Листов
Проверил		Кульдяев Г.Ф.					РП	9	
Разработал		Уразалин З.Т.							
Н.контроль		Храмов А.А.				Экспликация полов	ТОО "Архдизстрой" г.Шымкент 2020		

План кровли

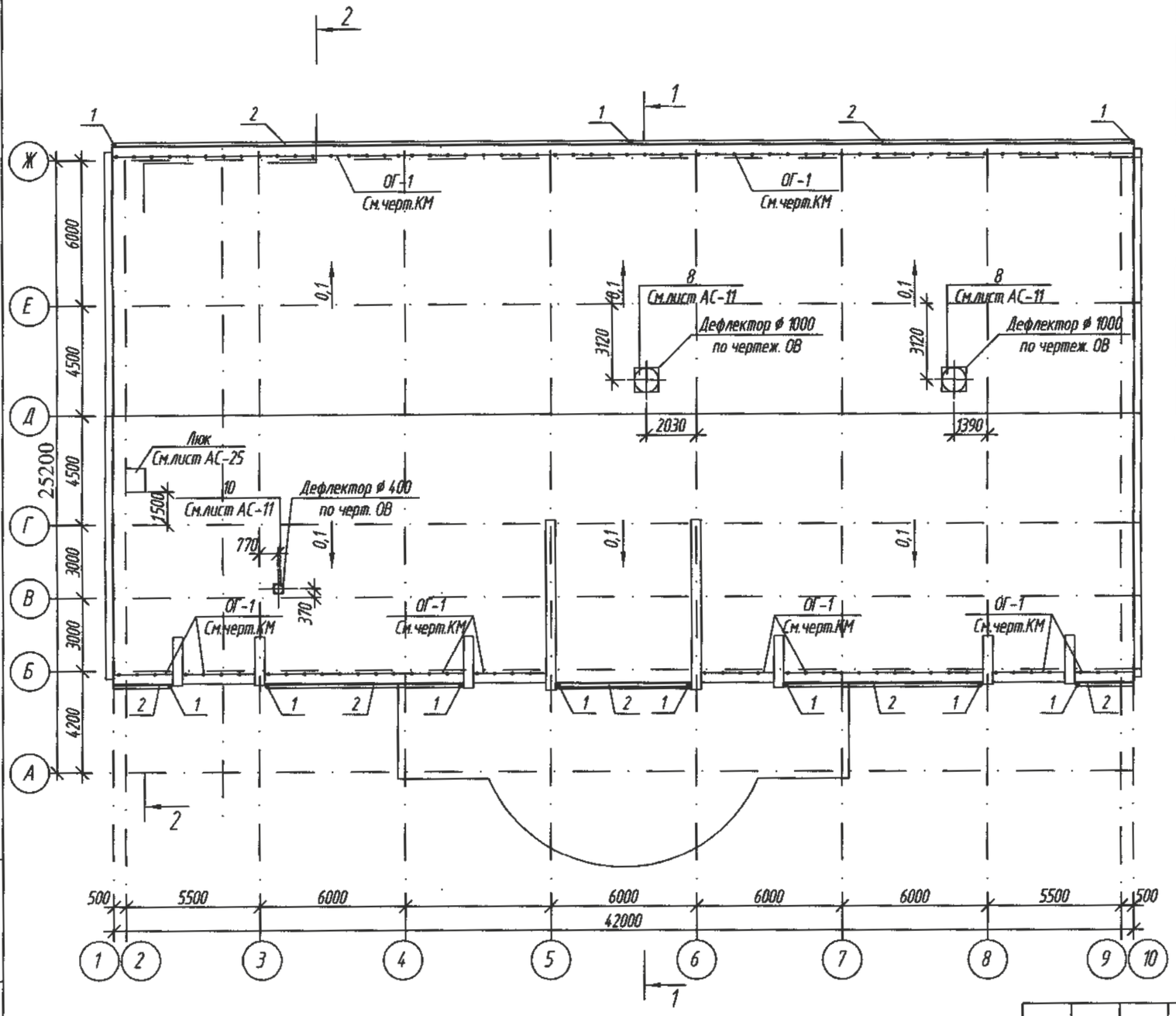

Спецификация элементов

Марка Поз.	Обозначение	Наименование	Кол. шт.	Масса ед., кг	Примечание
		Элементы водостока			
1	ГОСТ 7623-84	Водоприемная воронка ВК1-300	11		См.прим п.4
2	ГОСТ 30246-94	Желоб оцинкованный, б=0,7 в=450 п.м.	69,2	171	
3	ГОСТ 7623-84	Колено ГК1-202	11		См.прим п.4
4	ГОСТ 7623-84	Отмет КФ2-202	11		
5	ГОСТ 7623-84	Трубы ТВ1-202 L=1000	78		
	ГОСТ 7623-84	Хомут со штырем КШ-202	78		

Привязан	07-2020г. АС
Привязал	Отегенов
Инв.N°	

1. Данный лист см. совместно с листами АС-2...8;12;25
2. Состав кровли см. разрезы лист АС-6
3. Все металлические элементы окрасить эмалью ПФ-115 ГОСТ 6465-76 по грунту ГФ-021.
4. Расход тонколистовой оцинкованной стали 57 м² толщ. 0,6 мм Общий вес -268 кг.

Взам. инв. N°	Подп. и дата	Инв. N° подл.

Изм.	Кол. уч.	Лист	N° док.	Подп.	Дата
ГИП		Храмов А.А.			02.14.
Проверил		Кульдяев Г.Ф.			02.14.
Разработал		Уразалин З.Т.			02.14.
Н. контрол.		Храмов А.А.			02.14.

1114-1-АС

Физкультурно-оздоровительный комплекс на 140 зрительских мест в с. Жымпиты Сырымского района ЗКО

Физкультурно-оздоровительный комплекс на 140 зрительских мест	Стадия	Лист	Листов
	РП	10	

План кровли.

ТОО "Кульман" г. Уральск

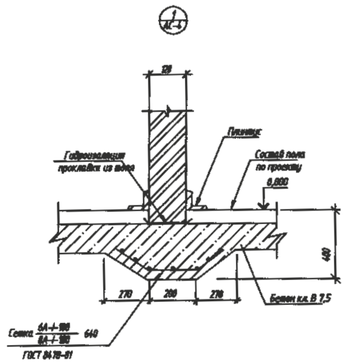

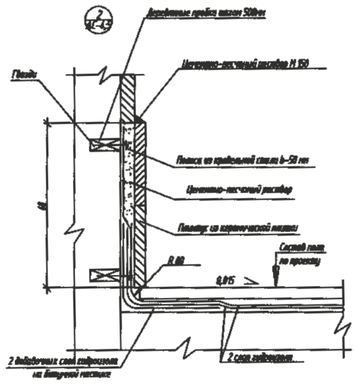

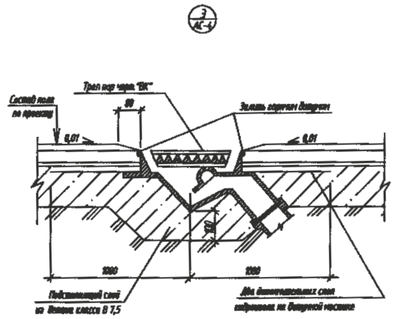

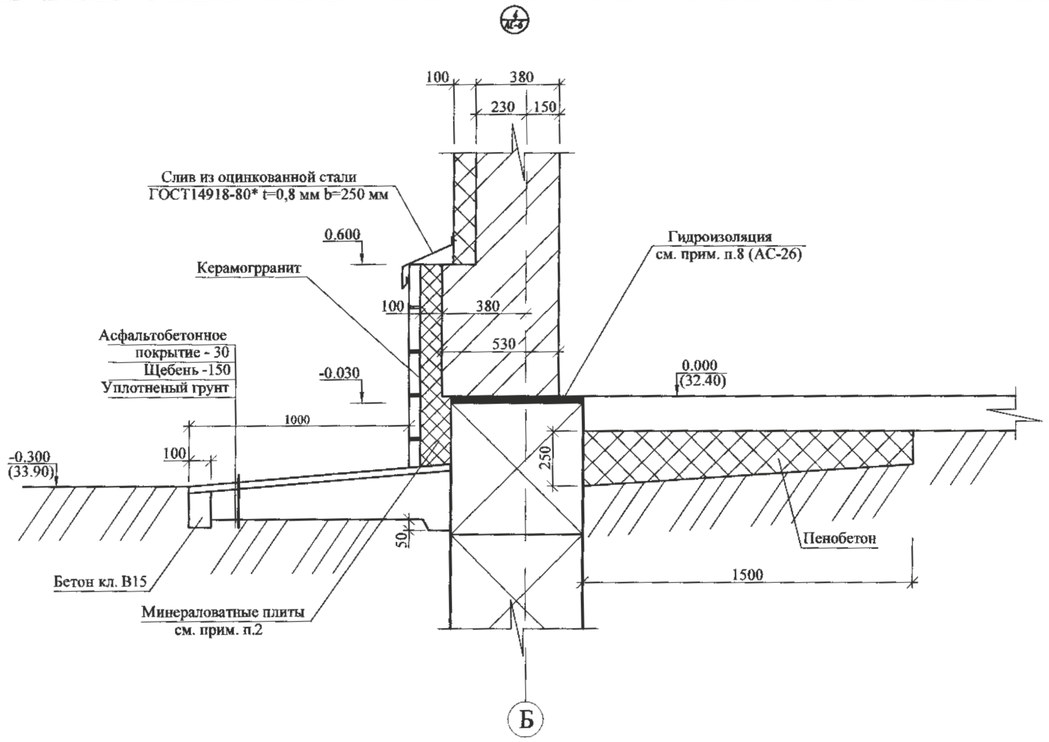

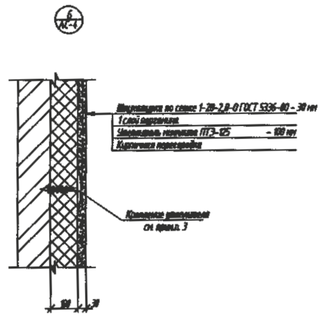

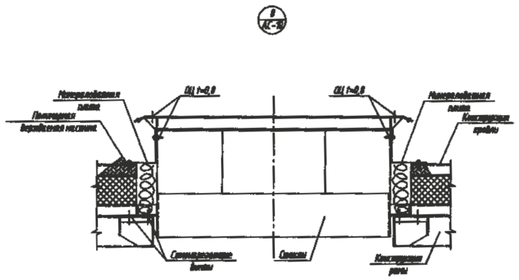

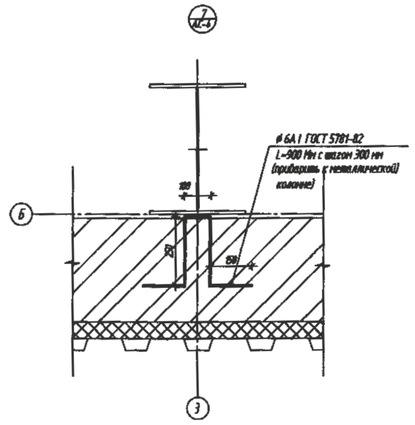

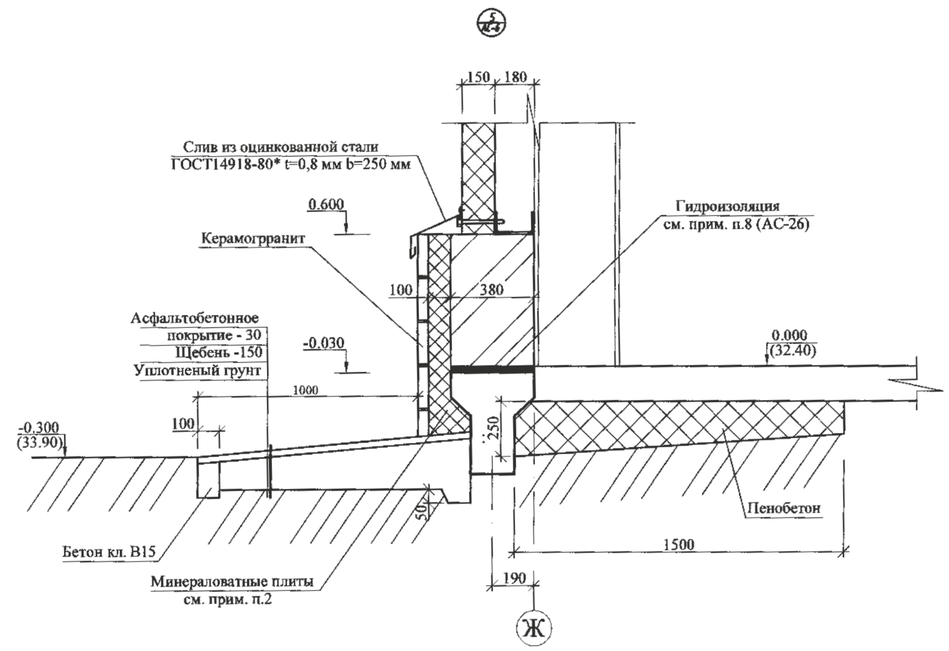

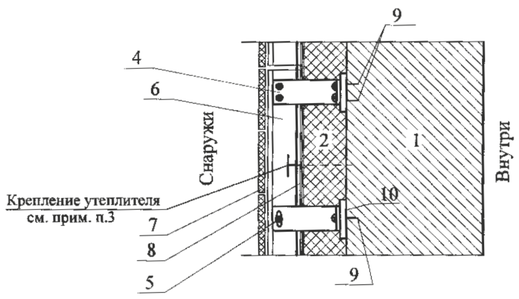

Привязан П-00-15-47
Привязан 07-2020 г. АС
Привязал Отегенов
Инв.N°

Конструктивное решение навесного фасада с воздушным зазором :
1 - стена (кирпич б = 380мм);
2 - 1 слой утеплителя ПТЭ-175 G=175кг/м3 толщ. 100 мм. Площадь - 174,5м2

4,5,6 - элементы несущего каркаса (несущий кронштейн, опорный кронштейн и горизантальная направляющая (из листовой коррозионностойкой стали по ГОСТ 19904-74*) соответственно. Расход = 3,3 кг/м². Заклепки и саморезы - 24шт/м². ;
7 - облицовка из металлосайдинга.Площадь - 196,3м2
8 - пароизоляция Ютафол. Площадь - 174.5м2
9 - элементы анкерного крепления кронштейнов к основанию;
10 - терморазрывная прокладка, полипропилен марки 0215 ТУ2211-020-00203521-96 (Россия);
11 - анкер пластмассовый типа "Грибок" длиной не менее 140 мм, Ø шляпки не менее 80 мм.
Облицовку фасада и обрамление наружных дверей и окон выполнить согласно указаниям СП РК 5.06-19 - 2005.

1. Данный лист см. совместно с листами АС
2. В качестве утеплителя использовать минвату ПТЭ-175.
3. Для крепления утеплителя применить дюбельный комплект Байского завода стеклопластиков Д183-1Ш Сп.1-160-1(ТУ 2296-001-20594511-00) не менее 7 шт. на 1м².

Изм.	Кол. уч.	Лист	№ док.	Подп.	Дата
ГИП		Храмов А. А.			02.14.
Проверил		Кульдяев Г.Ф.			02.14.
Разработал		Уразалин З.Т.			02.14.
Н. контр.		Храмов А. А.			02.14.

1114 -1-АС

Физкультурно-оздоровительный комплекс на 140 зрительских мест в с. Жымпиты Сырымского района ЗКО

Физкультурно-оздоровительный комплекс на 140 зрительских мест.

Стадия	Лист	Листов
Р. П.	11	

Узлы 1 - 9.

Т.О.О. „Кульман" г. Уральск.

Взам. инв. №
Подпись и дата
Инв. № подл.

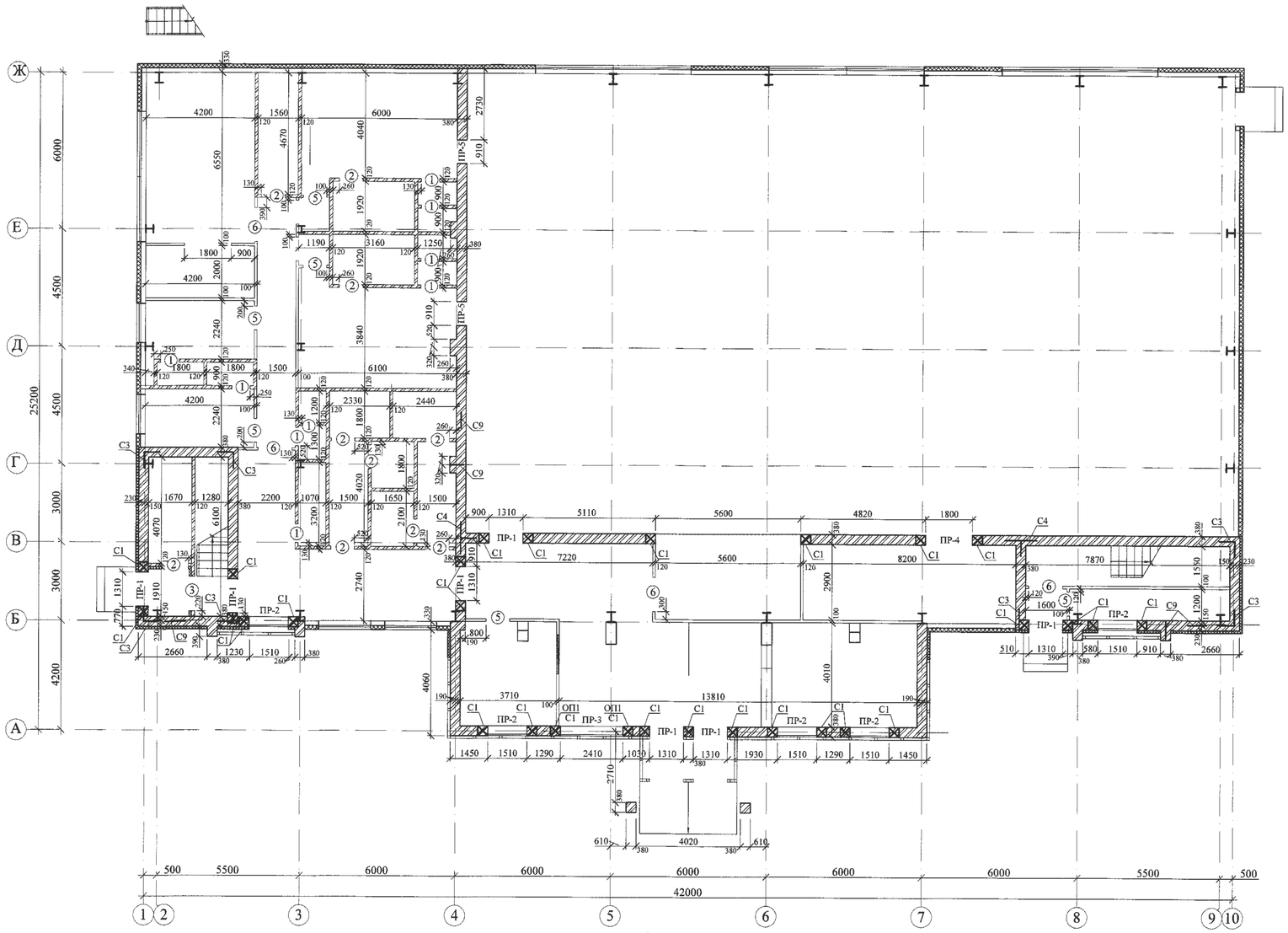

Спецификация элементов заполнения дверных проемов.

Поз.	Обозначение	Наименование	Кол-во 1 этаж.	2 этаж.	Вентк-мера	Всего	Масса ед.кг.	Примечание.
		Перемычки.						
1	Серия 1.038.1 - 1 вып.1	3ПБ18-37	14	6	2	22		
2	то же	2ПБ16-2	7	3	1	11		
3	Серия 1.038.1 - 1 вып.2	3ПП21-71	6	2	-	8		
4	Серия 1.225-2 вып.11	ПРГ 28.1.3-4Т	3	-	-	3		
5	Серия 1.038.1 - 1 вып.2	3ПП27-71	1	-	-	1		
6	Серия 1.038.1 - 1 вып.1	3ПБ13-37	4	-	-	4		
7	то же	2ПБ13-1	2	-	3	5		
		Опорные подушки						
ОП1	Серия 1.225-2 вып.11	ОП 4.4-Т	2	-	-	2	50	
		Сетки						
С1	АСИ-С1	Сетка С1				160	0,57	
С2	АСИ-С2	Сетка С2				1608,48	0,49	п.м
С3	АСИ-С3	Сетка С3				13	1,84	
С4	АСИ-С4	Сетка С4				2	2,60	
С9	АСИ-С9	Сетка С9				1237,3	0,71	п.м

Ведомость проёмов (под кирпичные перегородки).

Марка	Размеры проёма, мм.
	Двери
1	710 x 2070 (9 шт.)
2	910 x 2070 (10 шт.)
3	1310 x 2070 (1 шт.)

Ведомость проёмов (под гипсокартонные перегородки).

Марка	Размеры проёма, мм.
	Двери
4	
5	910 x 2070 (6 шт.)
6	1310 x 2070 (4 шт.)

Ведомость перемычек

Марка	Схема сечения
ПР-1 1 эт.- 7 шт.	2.070
ПР-2 1 эт.- 5 шт.	2.710
ПР-3 1 эт.- 1 шт.	2.710
ПР-4 1 эт.- 1 шт.	2.500
ПР-5 1 эт.- 2 шт.	2.070

Привязан 07-2020г. АС
Привязал Отегенов
Инв.N°

Изм.	Кол. уч.	Лист	№ док.	Подп.	Дата
ГИП		Храмов А. А.			02.14
Проверил		Кульдаев Г.Ф.			02.14
Разработал		Уразалиц З.Т.			02.14
Н. контр.		Храмов А. А.			02.14

1114-1-АС

Физкультурно-оздоровительный комплекс на 140 зрительских мест в с. Жымпиты Сырымского района ЗКО

Физкультурно-оздоровительный комплекс на 140 зрительских мест.

Стадия	Лист	Листов
Р. П.	12	

Кладочный план на отм. 0.000

Т.О.О. „Кульман" г. Уральск.

Взам. инв. №
Подпись и дата
Инв. № подл.

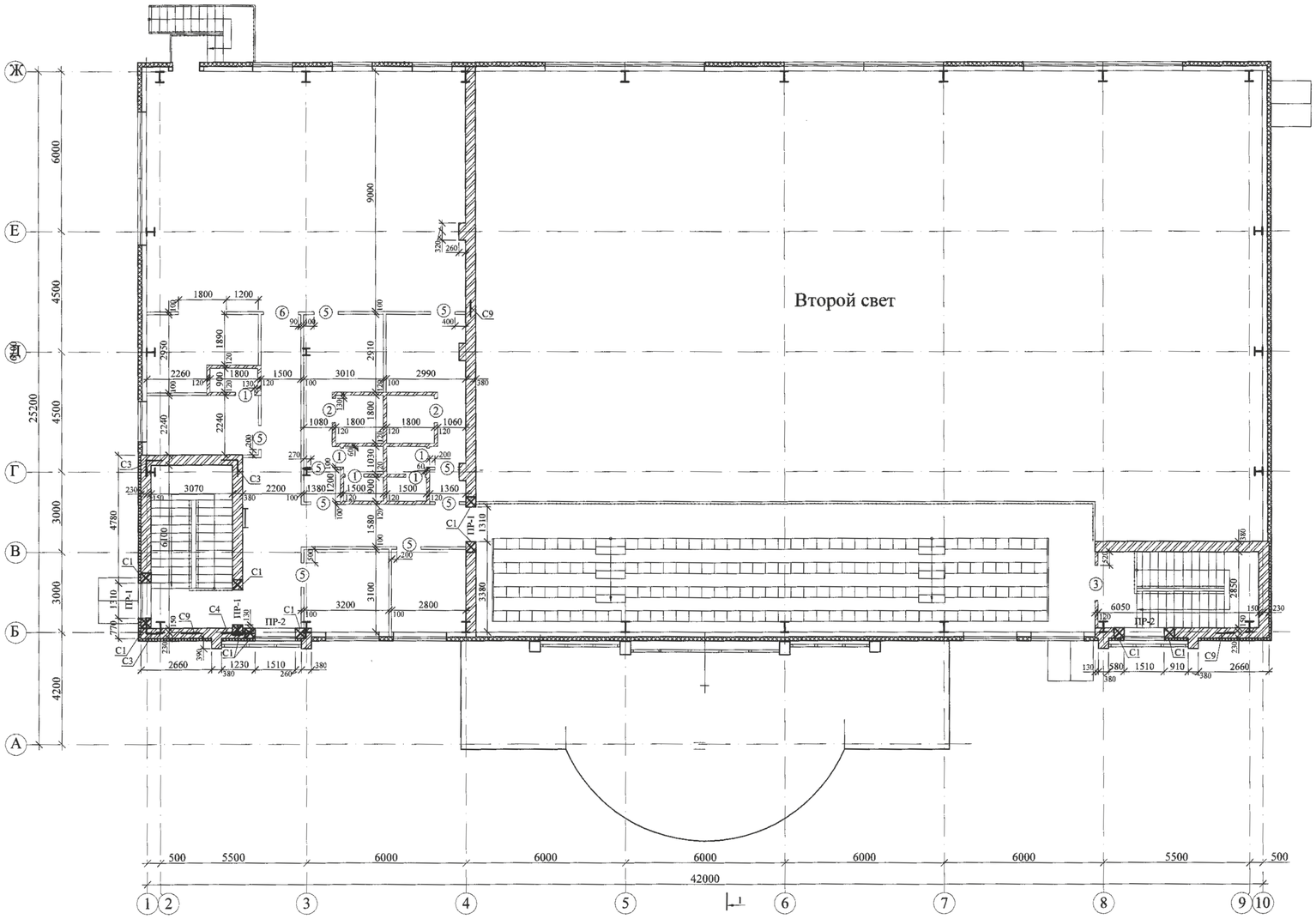

Спецификация элементов венткамеры.

Поз.	Обозначение	Наименование	Кол-во шт.	Масса ед.кг.	Примечание.
Р1	АСИ- Р1	Обрамление Р1	1	24,81	
Р2	АСИ- Р1	Обрамление Р2	1	23,69	
Р3	АСИ- Р1	Обрамление Р3	1	21,96	

Ведомость перемычек

Марка	Схема сечения
ПР-1 2 эт.- 3 шт. Вентк.-1 шт.	8.370 6.010 5.370
ПР-2 2 эт.- 2 шт.	6.010
ПР-6 Вентк. - 1 шт.	8.500

Ведомость проёмов (под кирпичные перегородки).

Марка	Размеры проёма, мм.
	Двери
1	710 x 2070 (5 шт.)
2	910 x 2070 (2 шт.)
3	1310 x 2070 (1 шт.)

Ведомость проёмов (под гипсокартонные перегородки).

Марка	Размеры проёма, мм.
	Двери
4	
5	910 x 2070 (9 шт.)
6	1310 x 2070 (1 шт.)

Фрагмент кладочного плана на отм. 6.600

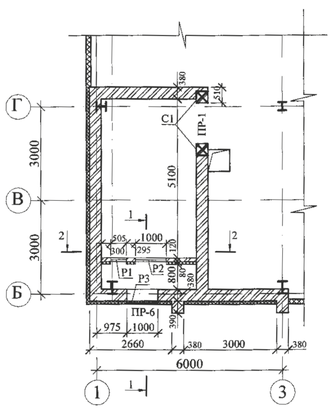

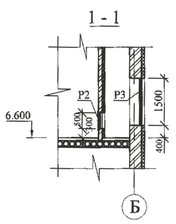

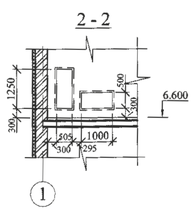

КОНСТРУКТИВНЫЕ УКАЗАНИЯ ПО КИРПИЧНОЙ КЛАДКЕ.

1. Наружные стенв - кирпичная кладка толщиной 380 мм. с утеплителем снаружи ПТЭ 125 (D=125 кг/м3) толщиной 100 мм и обшивкой металлосайдингом.
   Наружные стены выполнить из обыкновенного глиняного кирпича марки КОП По 1НФ/100/2,0 ГОСТ 530-2007 на цементно песчаном растворе марки 75.
2. Внутренние стены выполнять из обыкновенного глиняного кирпича марки КОП По НФ/100/2,0 на цементно песчаном растворе марки 75.
3. Кирпичные перегородки толщиной 120 мм выполнить из обыкновенного глиняного кирпича КОП По 1НФ/75/2,0 ГОСТ 530-2007 на цементно песчаном растворе марки 50.
4. Армирование кладки стен вести в соответствии с ректом.
   Стены в осях 1-3 и 9-10 армировать сетками С9 через четыре ряда кладки.
   Перегородки армировать сетками через пять рядов кладки.
5. В уровне низа перекрытия в углах и в местах пересечений продольных и поперечных стен, установить дополнительные сетки согласно схем армирования.
6. Для возможности контроля установки сеток выполнить выпуски стержней за внутреннюю плоскость стены на 5 - 10 мм.
7. Под концами перемычек в кладке уложить дополнительные сетки согласно схем армирования с шагом 70 мм по высоте, по четыре штуки под каждой опорной частью премычки.
8. Крепление кирпичных перегородок, примыкающих к стенам выполнить с перевязкой
9. Дверные коробки в перегородках толщиной 120 мм крепить по узлу 60.
10. Перегородки не доводить до железобетонных конструкций прекрытий на 30 мм.
    Зазоры между прегородками и плитой прекрытия проконопатить минеральной вотой и зачеканить с двух сторон цементным раствором.
11. При кладке стен в откосах дверных прёмов заложить антисептированные деревянные пробки размером 250x120x60(h) на высоте 300 мм от низа проёма и выше через 600 мм, но не менее двух с каждой стороны для крепления коробок.
12. В местах установоки оконных блоков и наружных дверей в качестве уплотнения применять монтажную пену для заделки стыка между стеной и оконным (дверным) блоком.
13. Металлические балки окрасить эмалью ПФ-115 ГОСТ 6465-76 за два раза по грунту.
14. Закладные элементы, оговорённые в пректе, покрасить эмалью ПФ 115 ГОСТ 6465-76 по грунту ГФ-021
15. Отверстия в стенах после монтажа труб, электропроводки и других коммуникаций тщательно зачеканить цементным раствором марки 200.
16. Проек разработан для летних условий строительства.

УКАЗАНИЯ ПО ЗАЩИТЕ КОНСТРУКЦИЙ ОТ КОРОЗИИ.

1. Выступающие из бетона части закладных изделий, доступные для возобновления защитных покрытий, покрасить эмалью ПФ115(два слоя) толщиной 55 мкм по грунту ГФ-021 (один слой).
2. Антикоррозионная защита стальных изделий разработана в сооответствии с требованиями СНиП РК 2.01-19-2004 "Защита строительных конструкций от коррозии"

Привязан 07-2020-АС
Привязал Отеген
Инв.N°

Изм.	Кол. уч.	Лист	№ док.	Подп.	Дата
ГИП		Храмов А. А.			02.14.
Проверил		Кульдяев Г.Ф.			02.14.
Разработал		Уразалин З.Т.			02.14.
Н. контр.		Храмов А. А.			02.14.

1114-1-АС

Физкультурно-оздоровительный комплекс на 140 зрительских мест в с. Жымпиты Сырымского района ЗКО

Физкультурно-оздоровительный комплекс на 140 зрительских мест.

Стадия	Лист	Листов
Р. П.	13	

Кладочный план на отм. 3.000
Фрагмент кладочного плана на отм. 6.600

Т.О.О. „Кульман" г. Уральск.

Взам. инв. №
Подпись и дата
Инв. № подл.

Монолитное перекрытие на отм +3,100

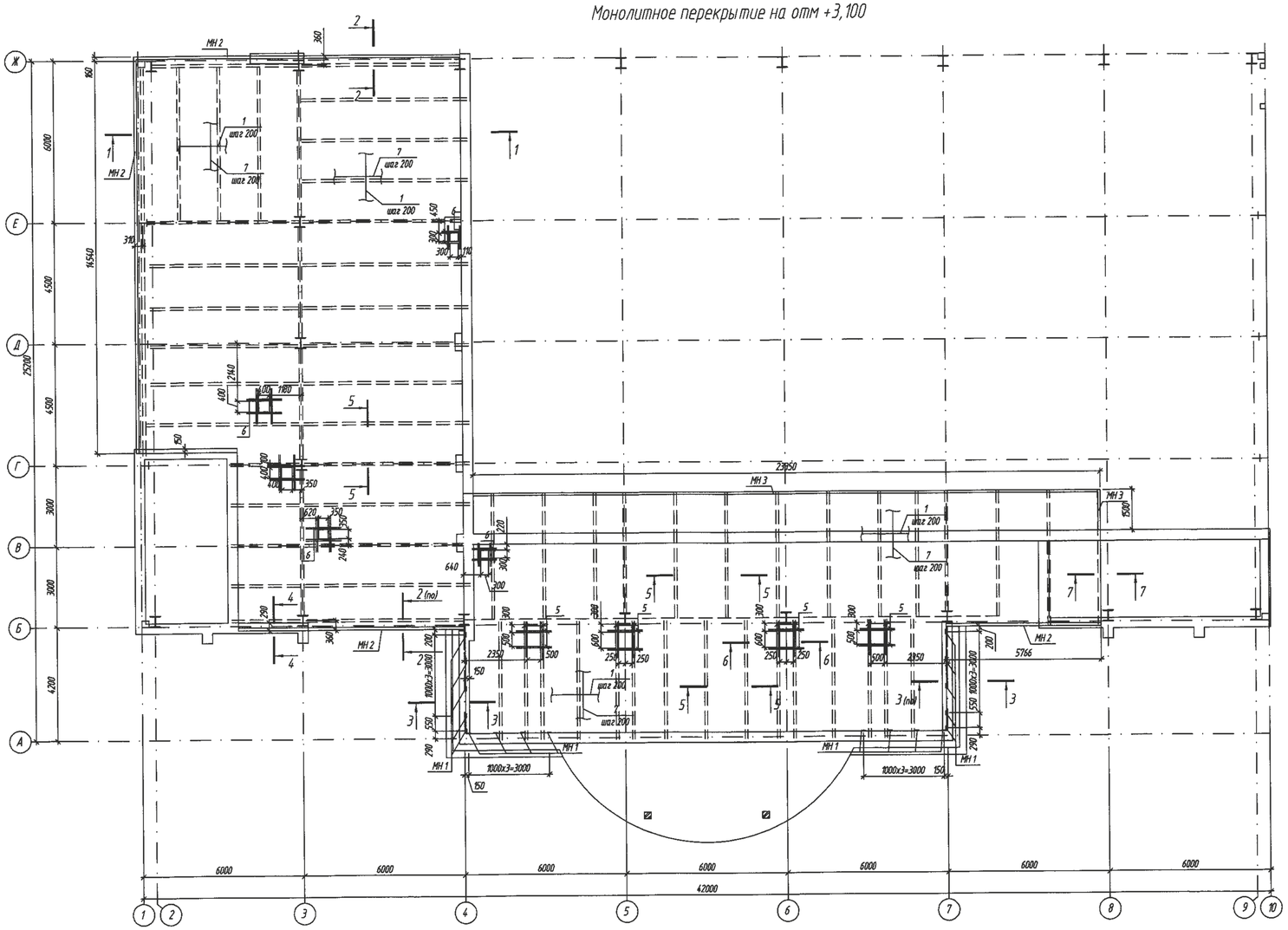

Спецификация элементов

Поз.	Обозначение	Наименование	Кол.	Масса ед., кг	Примечание
		Армирование плиты козырька			
1	ГОСТ 5781-82*	ø12 AIII, L=п.м	4428,3	0,888	3932,3
2	ГОСТ 5781-82*	ø8 AI, L=680	380	0,27	102,60
3	ГОСТ 5781-82*	ø8 AI, L=535	6	0,21	1,30
4	ГОСТ 5781-82*	ø8 AI, L=460	1172	0,18	211,00
5	ГОСТ 5781-82*	ø12 AIII, L=1440	32	1,28	41,00
6	ГОСТ 5781-82*	ø12 AIII, L=1240	40	1,10	44,00
7	ГОСТ 5781-82*	ø8 AI, L=п.м	4428,3	0,395	1749,20
МН 1	АСИ-МН-1	Закладная деталь МН-1	18	1,31	23,58
МН 2	с. 1.400-15, вып 0	МН 127-6 п.м	40,89	6,0	245,34
МН 3	с. 1.400-15, вып 0	МН 540 п.м	24,85	8,5	211,23
		Материалы			
		Бетон кл. В15, F50	50,61		м³

Ведомость деталей

Поз.	Эскиз
2	100, 45°, 50, 100, 50, 100, 440
3	150, 45°, 50, 50, 75, 70
4	100, 80, 100, 100

Ведомость расхода стали на элемент, кг

Марка элемента	Изделия арматурные					Всего	Изделия закладные							Всего
	Арматура класса						Арматура класса		Прокат марки		Прокат марки			
	А-I			А-III			А-III		С 245		С 245			
	ГОСТ 5781-82*						ГОСТ 5781-82*		ГОСТ 8510-86*		ГОСТ 19903-74*			
	ø8	-	Итого	ø12	Итого		ø8	Итого	L 100х63х6	Итого	б=8	б=6	Итого	
Монолитное перекрытие на отм +3,100	2064,1	-	2064,1	4017,3	4017,3	6081,4	40,36	40,36	206,72	206,72	40,89	192,18	233,07	480,15

1-1 (Армирование)

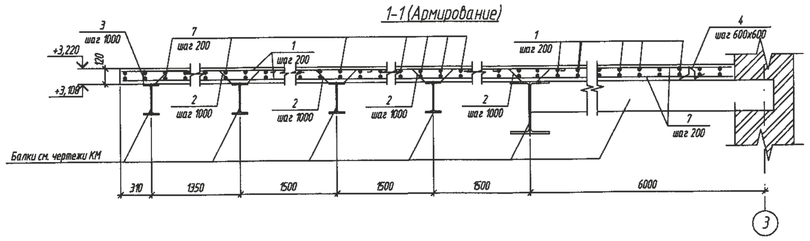

6-6

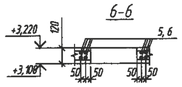

2-2

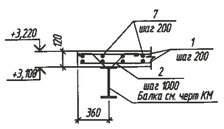

3-3, 4-4

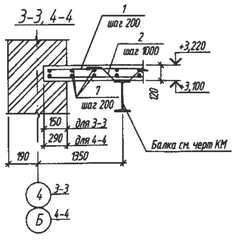

5-5

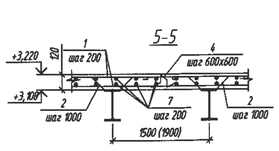

7-7

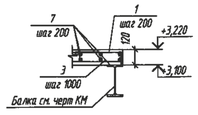

1. Арматуру поз. 2,3 приварить к полкам металлических балок.
2. Сварку производить электродами Э42 ГОСТ 9467-75*.
3. Защитный слой армирования 20мм.

Привязан 07-2020-АС
Привязал Отегенов
Инв.N°

Изм.	Кол.уч.	Лист	N° док.	Подп.	Дата

ГИП	Храмов А. А.		02.14.
Проверил	Кульдяев Г.Ф.		02.14.
Разработал	Уразалин З.Т.		02.14.
Н. контрол	Храмов А. А.		02.14.

1114-1-АС

Физкультурно-оздоровительный комплекс на 140 зрительских мест в с. Жымпиты Сырымского района ЗКО

Физкультурно-оздоровительный комплекс на 140 зрительских мест

Стадия	Лист	Листов
РП	14	

Монолитное перекрытие на отм +3,100

ТОО "Кульман" г. Уральск

Взам. инв. N° | Подп. и дата | Инв. N° подл.

Перекрытие на отм +6,300

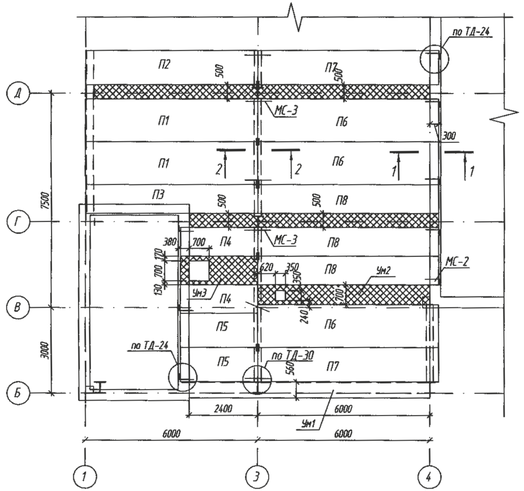

Ум1

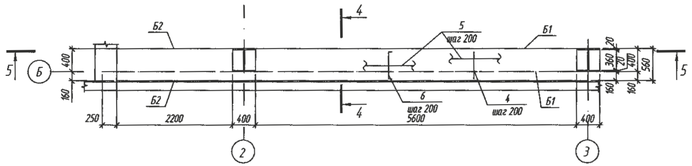

4-4

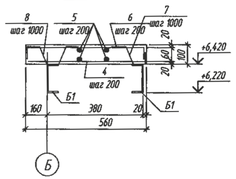

5-5

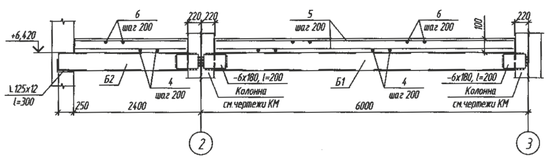

Ум2

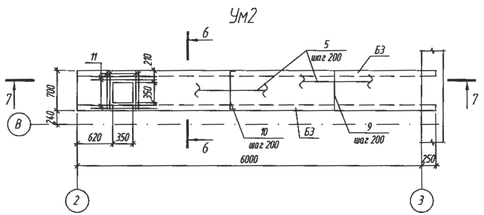

6-6

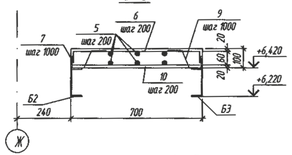

1 - 1

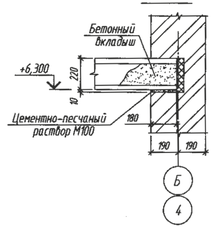

2 - 2

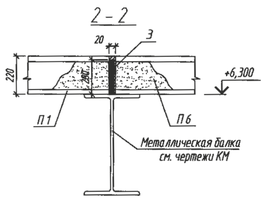

7-7

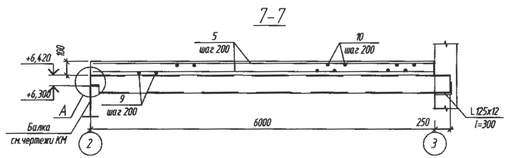

Ум3

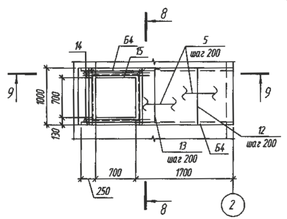

3 - 3

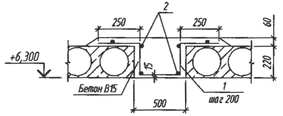

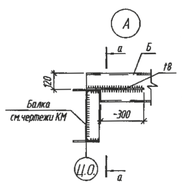

8-8

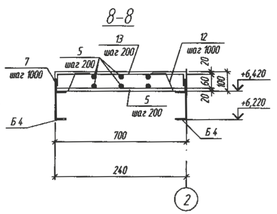

9-9

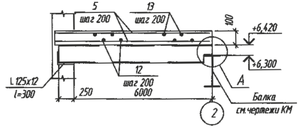

Д-Д

Спецификация элементов

Поз.	Обозначение	Наименование	Кол.	Масса ед. кг	Приме-чание
		Участок монолитный Ум2			
Б3	ГОСТ 8240-97	С 20П, l=5600	2	103,04	206,08
	ГОСТ 19903-74*	-8х200, l=400	2	5,00	10,0
	ГОСТ 8509-93	L 125х12, l=300	2	6,81	13,60
9	ГОСТ 5781-82*	⌀10 А-III, l=650	31	0,40	12,40
5	ГОСТ 5781-82*	⌀6 А-I, l=1 п.м	47,60	0,222	10,60
10	ГОСТ 5781-82*	⌀10 А-III, l=790	31	0,49	15,20
7	ГОСТ 5781-82*	⌀6 А-I, l=525	14	0,12	1,70
11	ГОСТ 5781-82*	⌀8 А-I, l=910	4	0,36	1,40
		Материалы:			
		Бетон кл.В15	0,42		$м^3$
		Участок монолитный Ум3			
Б4	ГОСТ 8240-97	С 20П, l=2650	2	48,76	97,50
	ГОСТ 19903-74*	-8х200, l=400	2	5,00	10,0
	ГОСТ 8509-93	L 125х12, l=300	2	6,81	13,60
12	ГОСТ 5781-82*	⌀10 А-III, l=950	10	0,59	5,90
5	ГОСТ 5781-82*	⌀6 А-I, l=1 п.м	18,5	0,222	4,10
13	ГОСТ 5781-82*	⌀10 А-III, l=1090	10	0,67	6,70
7	ГОСТ 5781-82*	⌀6 А-I, l=525	6	0,12	0,70
14	ГОСТ 5781-82*	⌀10 А-III, l=1090	8	0,67	5,40
15	ГОСТ 8510-86*	L 100х63х6, l=п.м	3,05	7,53	23,00
		Материалы:			
		Бетон кл.В15	0,22		$м^3$

Спецификация элементов

Поз.	Обозначение	Наименование	Кол.	Масса ед. кг	Приме-чание
П1	с. 1.141-1 Вып. 63	Плита ПК60-15-8А IVТа	2	2800	
П2	с. 1.141-1 Вып. 63	Плита ПК60-12-8А IVТа	1	2100	
П3	с. 1.141-1 Вып. 63	Плита ПК60-10-8А IVТа	1	1725	
П4	с. 1.141-1 Вып. 11	Плита ПТ27-10	2	795	
П5	с. 1.141-1 Вып. 12	Плита П 27-12	2	970	
П6	с. 1.141-1 Вып. 63	Плита ПК63-15-8А IVТа	3	2950	
П7	с. 1.141-1 Вып. 63	Плита ПК63-12-8А IVТа	2	2200	
П8	с. 1.141-1 Вып. 63	Плита ПК63-10-8А IVТа	3	1825	
1	ГОСТ 5781-82*	⌀ 8 А-III, L=1390мм	106	0,55	58,30
2	ГОСТ 5781-82*	⌀ 6 А-III, L=п.м	118,5	0,222	26,30
3	ГОСТ 19903-74	-10х200 L=200мм	5	3,14	15,70
		Изделия соединительные			
МС-2	с. 2.240-1 Вып. 6	МС-2	8	0.76	
МС-3	с. 2.240-1 Вып. 6	МС-3	6	0.55	
	с. 2.240-1 Вып. 6	⌀ 12 А-III, L=300мм	8	0.27	
		Материал			
		Бетон В15, $м^3$	4,98		
		Участок монолитный Ум1			
Б1	ГОСТ 8240-97	С 20П, l=5600	2	103,04	206,10
Б2	ГОСТ 8240-97	С 20П, l=2450	2	45,08	90,20
	ГОСТ 19903-74*	-6х180, l=200	4	1,70	6,80
	ГОСТ 8509-93	L 125х12, l=300	2	6,81	13,60
4	ГОСТ 5781-82*	⌀10 А-III, l=510	42	0,31	13,00
5	ГОСТ 5781-82*	⌀6 А-I, l=1 п.м	47,4	0,222	10,50
6	ГОСТ 5781-82*	⌀10 А-III, l=650	42	0,40	16,80
7	ГОСТ 5781-82*	⌀6 А-I, l=525	9	0,12	1,10
8	ГОСТ 5781-82*	⌀6 А-I, l=555	9	0,12	1,10
		Материалы:			
		Бетон кл.В15	0,44		$м^3$

1. Арматуру поз. 7, 8 приварить к полкам балок 1,2,3.
2. Сварку производить электродами Э42 ГОСТ 9467-75*.

Привязан П-00-15-47
Привязал 07.2020 г. АС
Привязал Отеген
Инв.N°

Ведомость деталей

Поз.	Эскиз
6	510
7	150
8	80
10	650
13	950

Ведомость расхода стали, кг

Марка элемента	Арматурные изделия: Арматура класса А I ГОСТ 5781-82* ⌀6	А I ⌀8	А I Итого	А III ГОСТ 5781-82* ⌀10	А III ⌀	А III Итого	Всего	Прокат: ГОСТ 8240-97 С 20	ГОСТ 8509-93 L 125х12	ГОСТ 8510-86* L 100х63х6	ГОСТ 19903-74* б=8	ГОСТ 8509-93 б=6	Всего
Ум1	12,70	-	12,70	29,80		29,80	42,50	296,30	13,60	-	-	6,80	316,70
Ум2	12,30	1,40	13,70	27,60		27,60	41,30	206,8	13,60	-	10,00	-	230,4
Ум3	4,80	-	4,80	18,00		18,00	22,80	97,50	13,60	23,00	10,00	-	144,1

Изм.	Кол. уч.	Лист	N док.	Подп.	Дата

1114-1-АС

Физкультурно-оздоровительный комплекс 140 зрительских мест в с. Жымпиты Сырымского района ЗКО

ГИП	Храмов А.А.		02.14.
Проверил	Кульдяев Г.Ф.		02.14.
Разработал	Уразалин З.Т.		02.14.
Н. контр.	Храмов А.А.		02.14.

Физкультурно-оздоровительный комплекс на 140 зрительских мест

Стадия	Лист	Листов
РП	15	

Перекрытие на отм +6,300

ТОО "Кульман" г. Уральск

Схема расположения лестницы №1

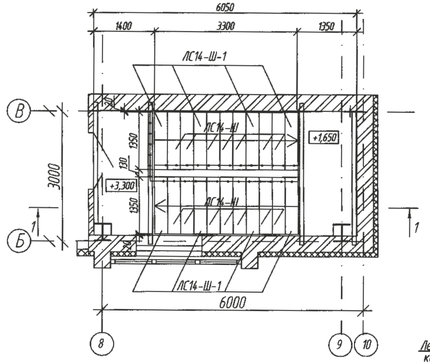

1 – 1

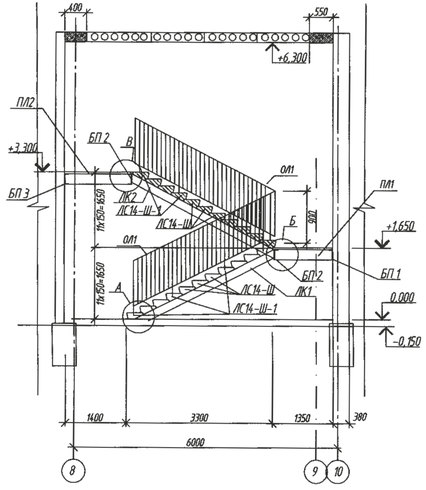

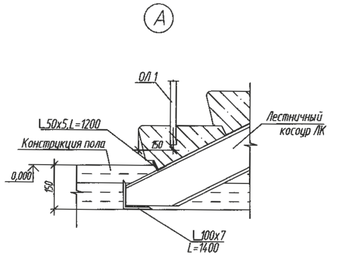

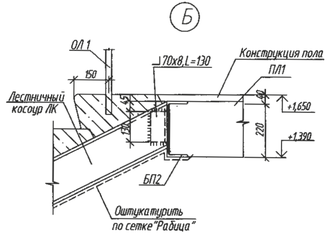

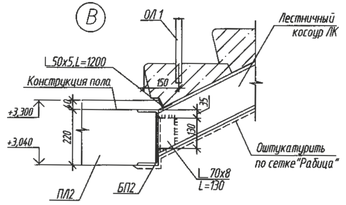

Деталь сопряжения косоура с балкой

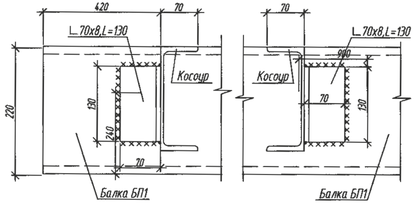

ПЛ1

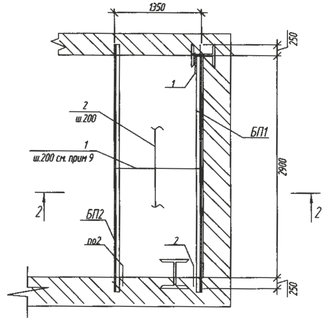

ПЛ2

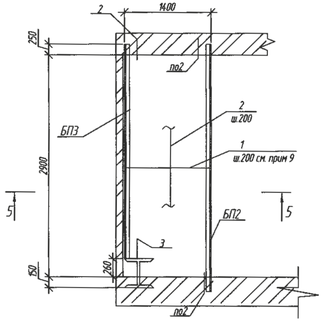

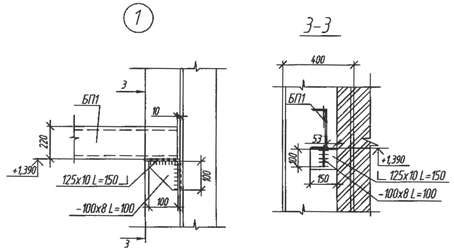

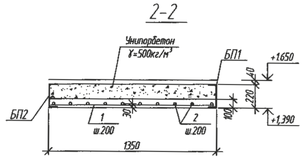

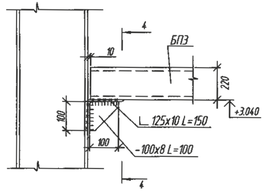

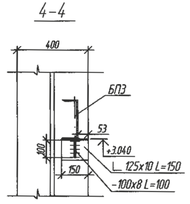

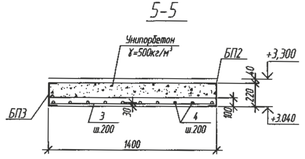

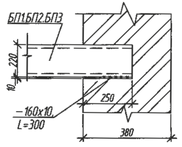

1. Сварку вести электродами типа Э-42 по ГОСТ 9467-75 в соответствии с требованиями ГОСТ 10922-90. Все сварные швы h=6мм. Катет сварных швов 6 мм, длина сварных швов по периметру свариваемых элементов в зоне контакта.
2. Раскладку плит перекрытия на отметках +6.300 следует смотреть на листе АС-18
3. Укладку плиты ПК 36.12-8Та на стены производить по выравненному слою цементного раствора марки 100, толщиной 10мм.
4. Пустоты по торцам плиты заделать бетонными вкладышами на глубину 250мм.
5. Все стальные конструкции окрасить эмалью ПФ-115 (два слоя) толщиной 55 мкм ГОСТ 6465-75 по грунтовке ГФ021 (один слой) ГОСТ 25129-82.
6. Металлические косоуры очистить от ржавчины, обезжирить, оштукатурить раствором М100, толщиной 30мм по сетке "Рабица".
7. Расстояние между перилами лестничных маршей и стеной должно быть не менее 1350мм.
8. Арматуру поз. 1 приварить к полкам балок БП1,БП2,БП3
9. В месте примыкания арматуры к колонне, арматуру приварить к телу колонны

Спецификация элементов лестницы

Поз.	Обозначение	Наименование	Кол.	Масса ед, кг	Примечание
		Лестница №1	1		
		Металлические косоуры			
ЛК1m	1114-1-АС-АСИ-ЛК1m	Лестничный косоур ЛК1m	1	61,25	
ЛК1н	1114-1-АС-АСИ-ЛК1н	Лестничный косоур ЛК1н	1	76,35	
ЛК2m	1114-1-АС-АСИ-ЛК2m, ЛК2н	Лестничный косоур ЛК2m	1	64,14	
ЛК2н	1114-1-АС-АСИ-ЛК2m, ЛК2н	Лестничный косоур ЛК2н	1	64,14	
		Площадка ПЛ1			
БП 1	ГОСТ 8240-89	[22, L=3120мм	1	65,52	65,52
	ГОСТ 19903-90	— 160х10, L=300мм	1	3.77	3.77
	ГОСТ 8509-93	∟ 125х10 L=150мм	1	2.87	2.87
	ГОСТ 19903-90	— 100х8, L=100мм	1	0.63	0.63
БП 2	ГОСТ 8240-89	[22, L=3370мм	1	70,77	70,77
	ГОСТ 19903-90	— 160х10, L=300мм	2	3.77	7.54
1	ГОСТ 5781-82*	⌀12А-III L=1330мм	16	1.18	18.88
2	ГОСТ 5781-82*	⌀8А-I L=1 п.м	20.3	0.395	8.02
		Материалы			
		Бетон кл. В15	0.39	м³	
		Унипорбетон γ=500кг/м³	0.47	м³	
		Площадка ПЛ2			
БП 2	ГОСТ 8240-89	[22, L=3370мм	1	70,77	70,77
		— 160х10, L=300мм	2	3.77	7.54
БП 3	ГОСТ 8240-89	[22, L=2890мм	1	60.69	60.69
	ГОСТ 19903-90	— 160х10, L=300мм	1	3.77	3.77
	ГОСТ 8509-93	∟ 125х10 L=150мм	1	2.87	2.87
	ГОСТ 19903-90	— 100х8, L=100мм	1	0.63	0.63
1	ГОСТ 5781-82*	⌀12А-III L=1380мм	16	1.23	19.68
2	ГОСТ 5781-82*	⌀8А-I L=1 п.м	21.06	0.395	8.32
		Материалы			
		Бетон кл. В15	0.4	м³	
		Унипорбетон γ=500кг/м³	0.49	м³	
ЛС 14-Ш	ГОСТ 8717.1-84-03.0.00	Ступень ЛС 14-Ш	14	14.4	
ЛС14-Ш-1	- АСИ-ЛС 14-Ш-1	Ступень ЛС 14-Ш-1	8	14.4	
ОЛ 1	- АСИ-ОЛ 1	Ограждение лестницы ОЛ 1	2	32,5	65
ОЛ 2	- АСИ-ОЛ 2	Ограждение лестницы ОЛ 2	1	18,10	18,10

Привязан 07-2020 АС
Привязал Отеген
Инв.№

Изм.	Кол.уч.	Лист	№ док.	Подп.	Дата
ГИП		Храмов А. А.			02.14.
Проверил		Кульдиев Г.Ф.			02.14.
Разработал		Уразалин З.Т.			02.14.
Н. Контрол.		Храмов А. А.			02.14.

1114-1-АС

Физкультурно-оздоровительный комплекс на 140 зрительских мест в с. Жымпиты Сырымского района ЗКО

Физкультурно-оздоровительный комплекс на 140 зрительских мест

Стадия	Лист	Листов
РП	16	

Схема расположения лестницы №1

ТОО "Кульман" г. Уральск

Взам. инв. №
Подп. и дата
Инв. № подл.

Схема расположения лестницы №2

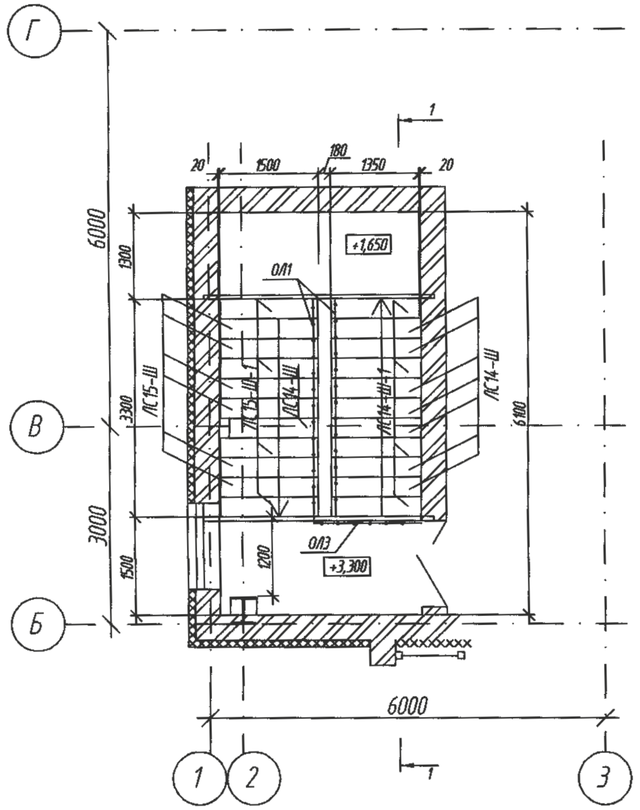

Деталь сопряжения косоура с балкой

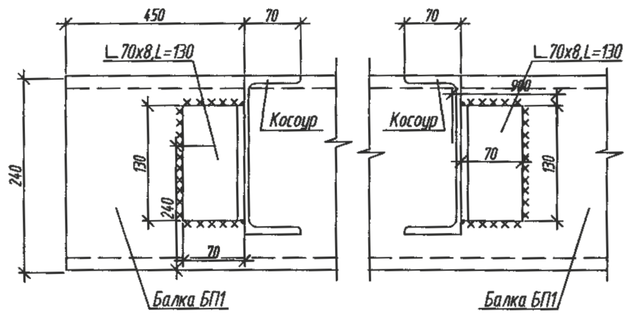

А

Ведомость деталей

Поз.	Эскиз
1	250, 250, 220, 220, 270

Б

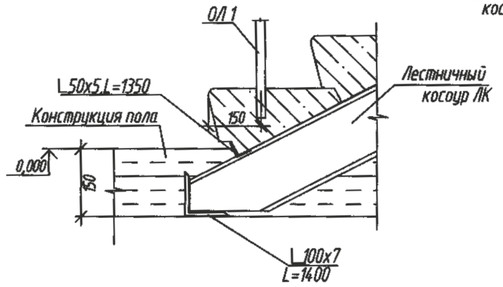

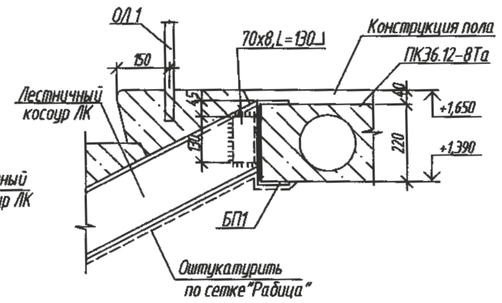

В

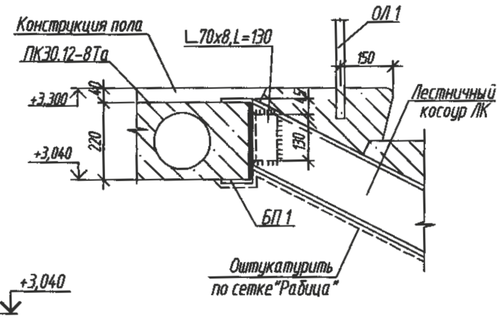

1

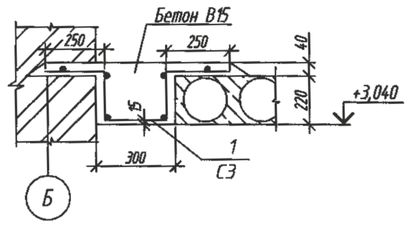

Б

1 – 1

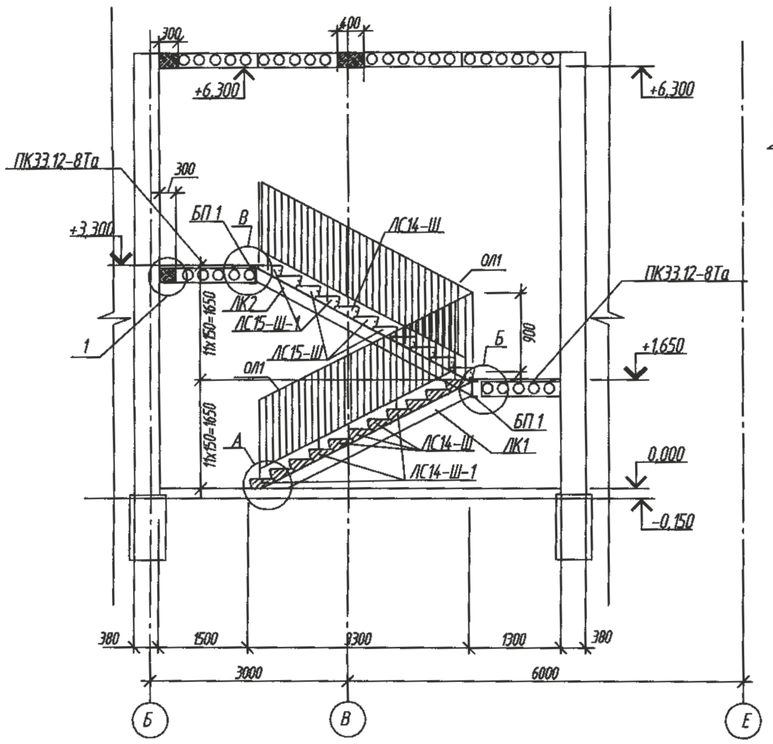

1. Сварку вести электродами типа Э-42 по ГОСТ 9467-75 в соответствии с требованиями ГОСТ 10922-90. Все сварные швы h=6мм. Катет сварных швов 6 мм, длина сварных швов по периметру свариваемых элементов в зоне контакта.
2. Раскладку плит перекрытия на отметках +6.300 следует смотреть на листе АС-18
3. Укладку плиты ПК 36.12-8Та на стены производить по выравненному слою цементного раствора марки 100, толщиной 10мм.
4. Пустоты по торцам плиты заделать бетонными вкладышами на глубину 250мм.
5. Все стальные конструкции окрасить эмалью ПФ-115 (два слоя) толщиной 55 мкм ГОСТ 6465-75 по грунтовке ГФ021 (один слой) ГОСТ 25129-82.
6. Металлические косоуры очистить от ржавчины, обезжирить, оштукатурить раствором М100, толщиной 30мм по сетке "Рабица".
7. Расстояние между перилами лестничных маршей и стеной должно быть не менее 1350мм.
8. В месте примыкания арматуры к колонне, арматуру приварить к телу колонны

Спецификация элементов лестницы

Поз.	Обозначение	Наименование	Кол.	Масса ед., кг	Приме-чание
		Лестница №2	1		
		Металлические косоуры			
ЛК1т	1114-1-АС-АСИ-ЛК1т	Лестничный косоур ЛК1т	1	61.25	
ЛК1н	1114-1-АС-АСИ-ЛК1н	Лестничный косоур ЛК1н	1	76.35	
ЛК2т	1114-1-АС-АСИ-ЛК2т ,ЛК2н	Лестничный косоур ЛК2т	1	64.14	
ЛК2н	1114-1-АС-АСИ-ЛК2т ,ЛК2н	Лестничный косоур ЛК2н	1	64.14	
	с. 1.141-1	Плита ПК33.12-8 Та	2	1080	
		Площадочные балки			
БП 1	ГОСТ 8240-89	[24, L=3100мм	2	74,4	148,8
	ГОСТ 19903-90	— 160x10, L=300мм	4	3.77	15,1
СЗ	ГОСТ 23279-85	Сетка 3С $\frac{8\,AI-200}{12\,AIII-200}$ 121x255	1	14,98	14,98
		Материалы			
		Бетон кл. В15	0.33	м³	
	ГОСТ 8509-93	L 50x5, L=1350	2	5.09	10.18
ЛС 14-Ш	ГОСТ 8717.1-84-03.0.00	Ступень ЛС 14-Ш	8	144	
ЛС14-Ш-1	-АСИ-ЛС 14-Ш-1	Ступень ЛС 14-Ш-1	4	144	
ЛС 15-Ш	ГОСТ 8717.1-84-03.0.00	Ступень ЛС 15-Ш	6	160	
ЛС15-Ш-1	-АСИ-ЛС 15-Ш-1	Ступень ЛС 15-Ш-1	4	160	
ОЛ 1	-АСИ-ОЛ 1	Ограждение лестницы ОЛ 1	2	32,5	65
ОЛ 3	-АСИ-ОЛ 3	Ограждение лестницы ОЛ 3	1	18,10	18,10

Привязан П-00-15-47
Привязан 07-2020, АС
Привязал Отеген
Инв.N°

Взам. инв. N° | Подп. и дата | Инв. N° подл.

Изм.	Кол.уч.	Лист	N° док.	Подп.	Дата
ГИП		Храмов А. А.			02. 14.
Проверил		Кульдяев Г.Ф.			02. 14.
Разработал		Уразалин З. Т.			02. 14.
Н. контрол.		ХрамоВ А. А.			02. 14.

1114-1-АС

Физкультурно-оздоровительный комплекс на 140 зрительских мест в с. Жымпиты Сырымского района ЗКО

Физкультурно-оздоровительный комплекс на 140 зрительских мест	Стадия	Лист	Листов
	РП	17	

Схема расположения лестницы №2

ТОО "Кульман" г. Уральск

Раскладка плит перекрытия на отм +6,300

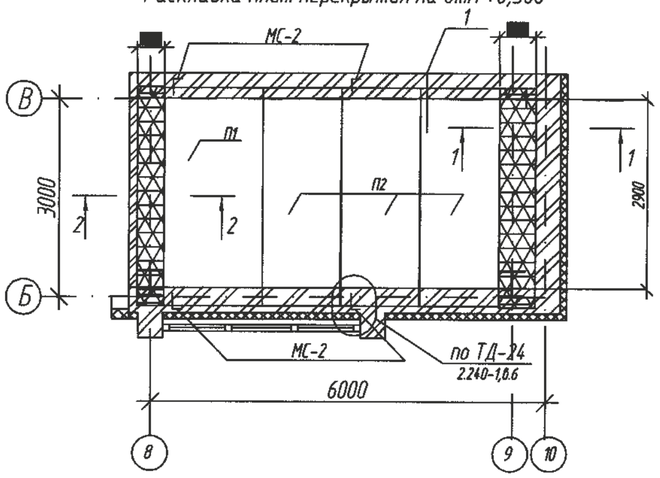

1-1

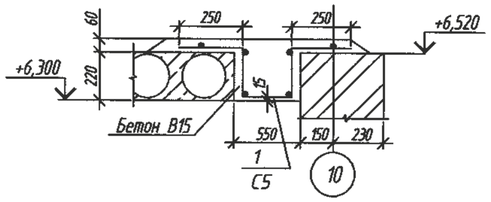

2-2

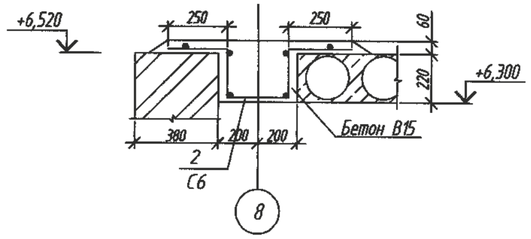

3-3

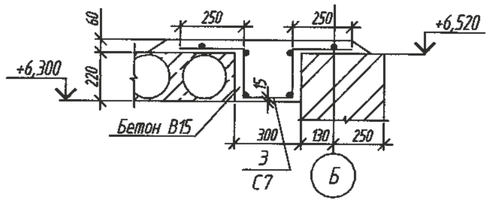

4-4

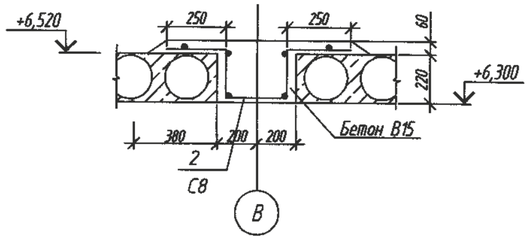

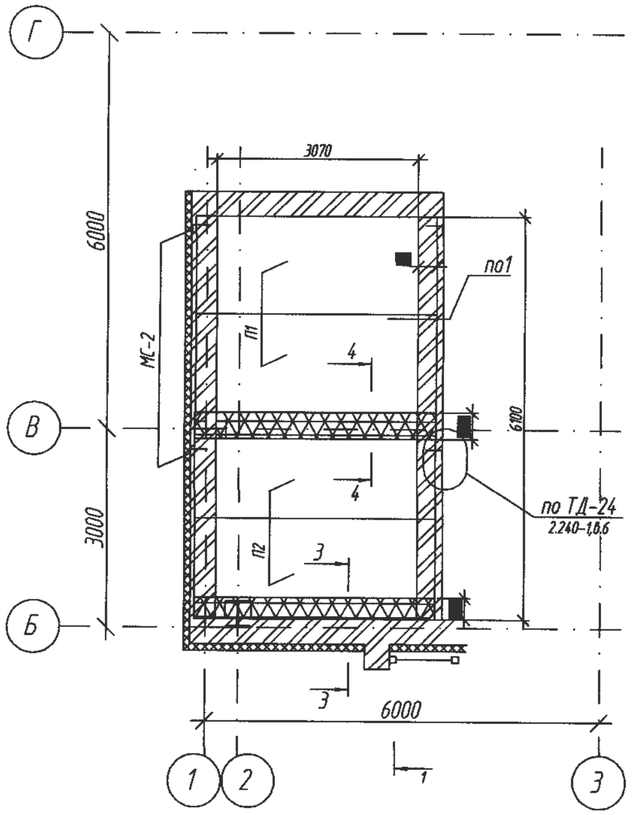

Ведомость деталей

Поз.	Эскиз
1	250, 250, 220, 220, 470
2	250, 250, 220, 220, 370
3	250, 250, 220, 220, 270

Спецификация элементов перекрытия на отм.+6,300

Поз.	Обозначение	Наименование	Кол.	Масса ед., кг	Примечание
П1	с. 1.141-1	Плита ПКЭЗ-15-8Та	3		
П2	с. 1.141-1	Плита ПКЭЗ-12-8Та	5		
С5	ГОСТ 23279-85	Сетка 3С $\frac{8\,AI-200}{12\,AIII-200}$ 141х284	1	27,71	27,71
С6	ГОСТ 23279-85	Сетка 3С $\frac{8\,AI-200}{12\,AIII-200}$ 131х284	1	26,36	26,36
С7	ГОСТ 23279-85	Сетка 3С $\frac{8\,AI-200}{12\,AIII-200}$ 121х301	3	25,45	25,45
С8	ГОСТ 23279-85	Сетка 3С $\frac{8\,AI-200}{12\,AIII-200}$ 131х301	1	28,08	28,08
		Изделия соединительные			
МС-2	с. 2.240-1 Вып. 6	МС-2	8	0.76	
		Материал			
		Бетон В15	1.31	м³	

1

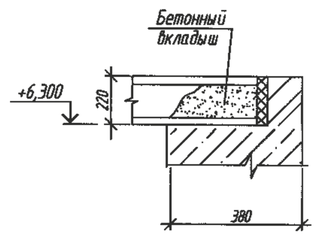

1. Монтаж плит перекрытия производить в соответствии с проектом производства работ, руководствуясь СНиП РК 5.03-37-2005 "Несущие и ограждающие конструкции" и СНиП РК 1.03-05-2001 "Охрана труда и техника безопасности в строительстве".
2. Укладку плит на стены производить по выровненному слою цементного раствора марки 100, толщиной 10 мм.
3. Швы между плитами заполнить бетоном кл. В15 на мелком заполнителе.
4. Анкерные связи сваривать при плотном зацеплении за монтажные петли (L=100 мм, h=6 мм) с последующей заделкой всех металлических элементов цементным раствором марки 100 слоем 30 мм.
5. Сварку анкеров производить электродами Э-42 ГОСТ 9467-75.
6. По периметру наружных стен между кладкой и плитами перекрытия проложить пакеты из минплиты h=50мм, обернутые пергамином.
7. Пустоты по торцам плит перекрытия заделать бетонными вкладышами на глубину 250мм.
8. Узлы, замаркированные на данном листе, выполнить по серии 2.240-1 вып.6.

Привязан 07-2020г. АС
Привязал Отеген
Инв.N°

Изм.	Кол.уч.	Лист	N док.	Подп.	Дата
ГИП		Храмов А. А.			02. 14.
Проверил		Кульдяев Г.Ф.			02. 14.
Разработал		Уразалин З. Т.			02. 14.
Н. контрол.		ХрамоВ А. А.			02. 14.

1114-1-АС

Физкультурно-оздоровительный комплекс на 140 зрительских мест в с. Жымпиты Сырымского района ЗКО

Физкультурно-оздоровительный комплекс на 140 зрительских мест

Стадия	Лист	Листов
РП	18	

Раскладка плит перекрытия на отм +6,300

ТОО "Кульман" г. Уральск

Взам. инв. N° | Подп. и дата | Инв. N° подл.

Козырек входа №1

Схема расположения балок

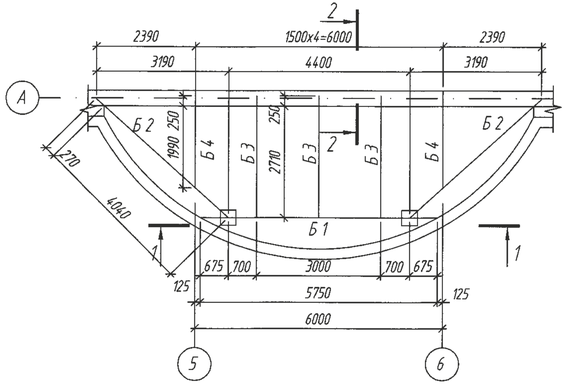

Плита козырька входа №1(армирование)

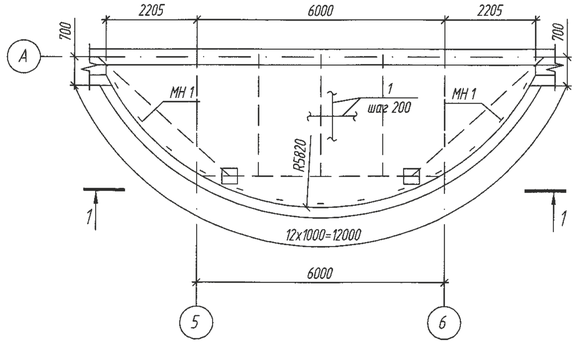

1-1

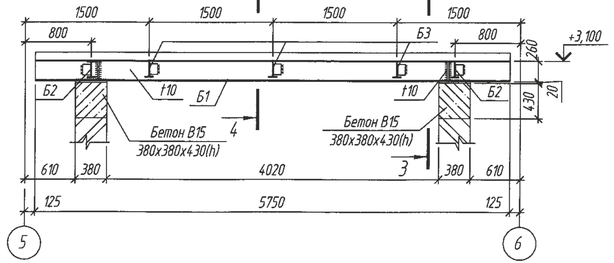

1-1 (армирование)

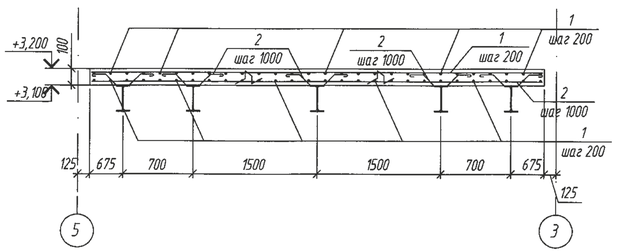

2-2

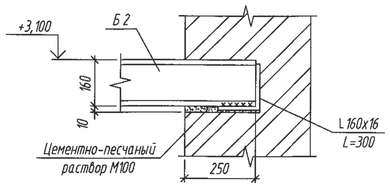

3-3

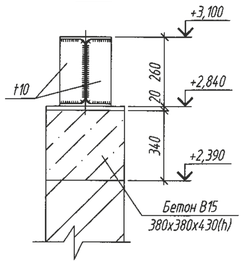

4-4

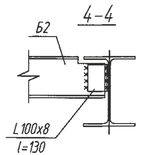

Ведомость деталей

Поз.	Эскиз
2	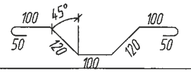
3	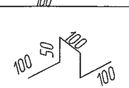

Спецификация элементов

Поз.	Обозначение	Наименование	Кол.	Масса ед., кг	Примечание
		Козырек входа №1			
Б1	ГОСТ 26020-83	I26Б1, l=5750	1	161,0	161,0
Б2	ГОСТ 26020-83	I26Б1, l=4310	2	120,70	241,4
Б3	ГОСТ 26020-83	I16Б1, l=2960	3	37,60	112,8
Б4	ГОСТ 26020-83	I16Б1, l=2240	2	28,45	56,9
	ГОСТ 8509-93	L100x8, l=130	7	1,59	11,13
	ГОСТ 8509-93	L160x16, l=300	7	11,55	80,85
	ГОСТ19903-74*	-20x380, l=380	2	22,67	45,34
	ГОСТ19903-74*	-10x60, l=250	4	1,18	4,72
		Материалы			
		Бетон кл. В15, F50	0,12		м³
		Плита козырька входа №1			
	АСИ-МН-1	Закладная деталь МН-1	13	1,31	
1	ГОСТ 5781-82*	⌀12 AIII, L=п.м	441,82	0,888	392,34
2	ГОСТ 5781-82*	⌀6 AI, L=640	16	0,14	2,24
3	ГОСТ 5781-82*	⌀6 AI, L=400	74	0,09	6,66
		Материалы			
		Бетон кл. В15, F50	2,66		м³

Привязан 07 2020г. АС
Привязал Отеген
Инв.N°

1. Данный лист см. совместно с л. АС-20
2. Балки козырька окрасить эмалью ПФ-115 за два раза по грунтовке ГФ-021.
3. Сварку производить электродами Э-42 ГОСТ 9467-75 в соответствии с ГОСТ 14098-91.
4. Козырек входа №1 обшить металлосайдингом. Расход металлосайдинга - 29,93 м².

Ведомость расхода стали на элемент, кг

Марка элемента	Изделия арматурные						Изделия закладные					Всего
	Арматура класса					Всего	Арматура класса		Прокат марки		Всего	
	А-I			А-III			А-III		С 245			
	ГОСТ 5781-82*						ГОСТ 5781-82*		ГОСТ 8510-86*			
	⌀6	-	Итого	⌀12	Итого		⌀8	Итого	L 100x63x6	Итого		
Плита козырька входа №1	8,90	-	8,90	392,34	392,34	401,24	2,34	2,34	14,69	14,69	17,03	418,27

Изм.	Кол.уч.	Лист	N° док.	Подп.	Дата
ГИП		Храмов А. А.			02.14.
Проверил		Кульдяев Г.Ф.			02.14.
Разработал		Уразалин З.Т.			02.14.
Н. контр.		Храмов А. А.			02.14.

1114-1-АС

Физкультурно-оздоровительный комплекс на 140 зрительских мест в с. Жымпиты Сырымского района ЗКО

Физкультурно-оздоровительный комплекс на 140 зрительских мест

Стадия	Лист	Листов
РП	19	

Козырек входа №1

ТОО "Кульман" г. Уральск

Взам. инв. N° | Подп. и дата | Инв. N° подл.

Схема расположения декоративных элементов парапета козырька входа № 1

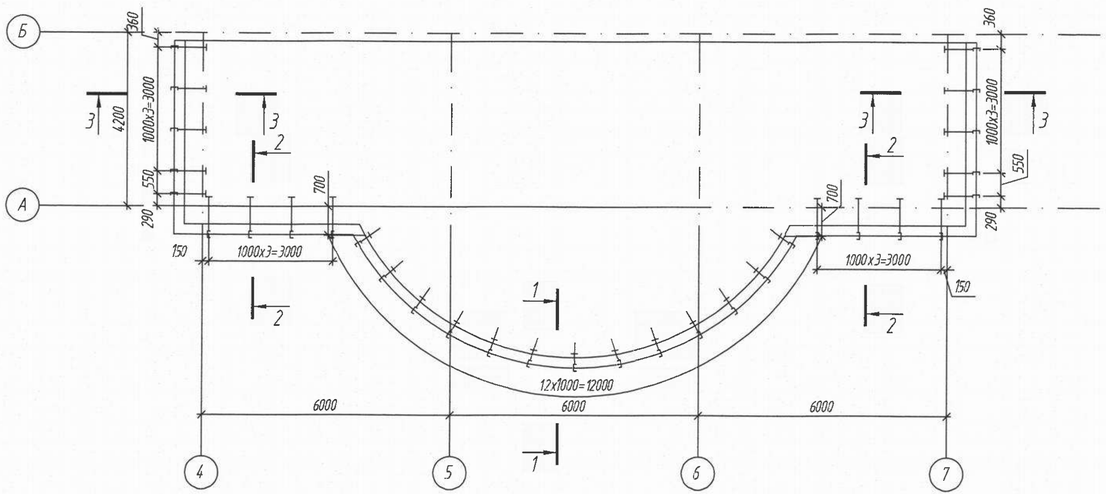

1-1

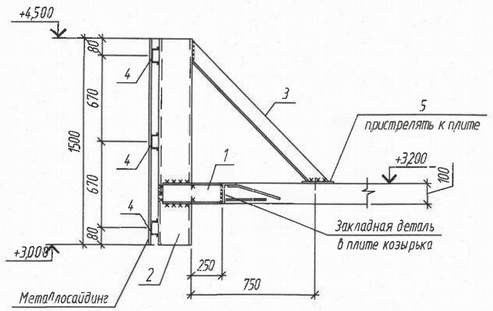

2-2, 3-3

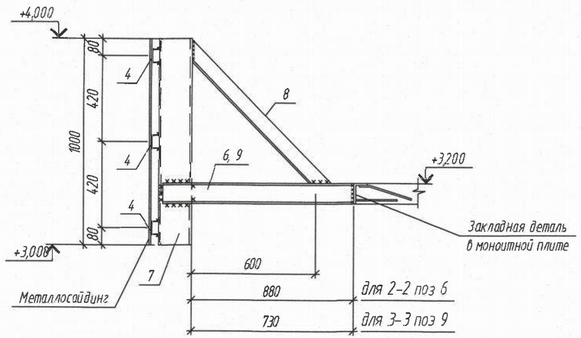

Спецификация элементов

Поз.	Обозначение	Наименование	Кол.	Масса ед, кг	Примечание
		Парапет козырька			
1	ГОСТ 8240-89	⊏10, L=400мм	13	3,4	44,2
2	ГОСТ 8240-89	⊏16, L=1500мм	13	21,3	276,9
3	ГОСТ 8509-86	∟75х5, L=1500мм	13	8,7	113,1
4	ГОСТ 8240-97	⊏6,5П, L=1 пм	90,72	5,9	535,2
5	ГОСТ 103-76*	-150х6, L=150мм	13	0,01	0,13
6	ГОСТ 8240-89	⊏10, L=1030мм	8	8,85	70,8
7	ГОСТ 8240-89	⊏16, L=1000мм	18	14,2	255,6
8	ГОСТ 8509-86	∟75х5, L=1000мм	18	5,80	104,4
9	ГОСТ 8240-89	⊏10, L=880мм	10	7,56	75,6
		Металлосайдинг	36,7		м²

1. Данный лист см. совместно с АС-19.
2. Все металлические элементы окрасить эмалью ПФ 115 ГОСТ 6465-76 за два раза по грунту ГФ-021
3. Сварку производить электродами типа Э42А по ГОСТ 9467-75.

Привязан 07 2020 г. АС
Привязал Отегин
Инв.№

Изм.	Кол.уч.	Лист	№док.	Подп.	Дата
ГИП		Храмов А. А.			02.14.
Проверил		Кульдяев Г.Ф.			02.14.
Разработал		Уразалин З.Т.			02.14.
Н. контр.		Храмов А. А.			02.14.

1114-1-АС

Физкультурно-оздоровительный комплекс на 140 зрительских мест в с. Жымпиты Сырымского района ЗКО

Физкультурно-оздоровительный комплекс на 140 зрительских мест

Стадия	Лист	Листов
РП	20	

Схема расположения декоративных элементов парапета козырька входа №1

ТОО "Кульман" г. Уральск

Взам. инв. № | Подп. и дата | Инв. № подл.

Схема расположения балок козырьков

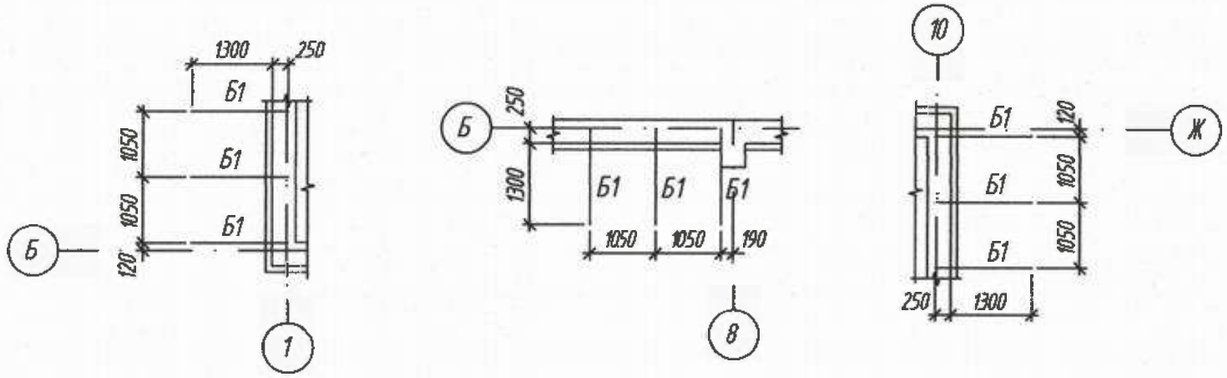

Спецификация элементов

Поз.	Обозначение	Наименование	Кол.	Масса ед. кг	Приме-чание
Б1	ГОСТ 10704-91	Тр ø10.2х3, L=1550мм	9	11,35	102,15
		Профлист НС44-1000-0,8 м²	8,19	9,40	76,98

Схема конструкции козырьков

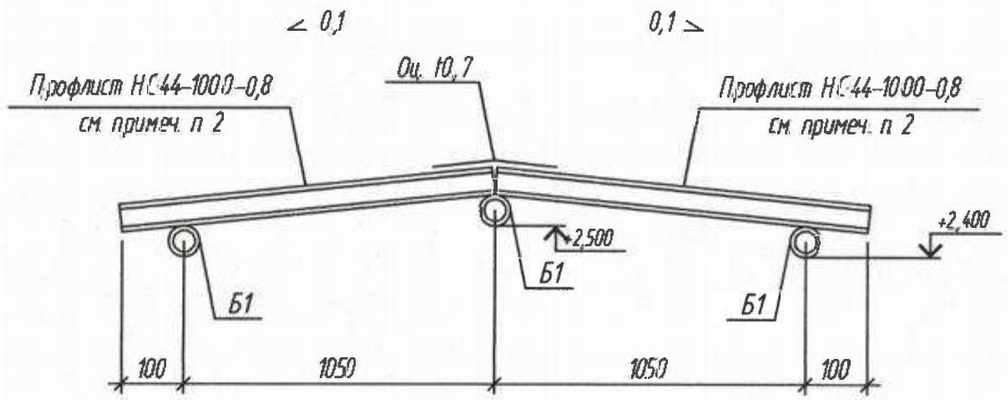

Примыкание козырьков к стенам

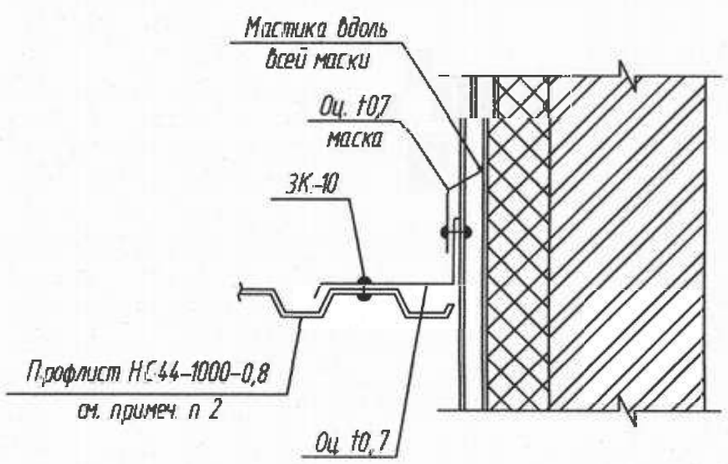

1. Резку и подгонку профлиста выполнять механической пилой. Резка абразивными материалами не допускается!
2. Профлист выполнить окрашенным в заводских условиях по аналогии с окраской кровельных панелей RAL 5005.
3. Указания по установке и креплению нащельников:
3.1 Узловые нащельники выполнить из оцинкованной стали t0,7. Размеры нащельников назначаются заводом-изготовителем по схемам и узлам данного проекта.
3.2 Установку наружных нащельников выполнять с нахлестом150..200 мм, внутренних с нахлестом 50..100мм
3.3 Крепление нащельников к обшивкам панелей и между собой выполнять заклепками типа ЗК-10; к элементам фахверка, оконным и дверным блокам винтами ø5,5мм; к кирпичной стене шурупами 1-6х45 по ГОСТ 1144-80 с уплотнительными шайбами в пластмассовые дюбеля. Шаг креплений 250..400 мм

Привязан	07-2020-АС		
Привязал	Отегек		
Инв.N°			

Взам. инв. N° | Подп. и дата | Инв. N° подл.

Изм.	Кол. уч.	Лист	N° док.	Подп.	Дата
ГИП		Храмов А.А.			02.14.
Проверил		Кульдяев Г.Ф.			02.14.
Разработал		Уразалин З.Т.			02.14.
Н. контрол.		Храмов А.А.			02.14.

1114-1-АС

Физкультурно-оздоровительный комплекс на 160 зрительских мест в с. Жымпиты Сырымского района ЗКО

Физкультурно-оздоровительный комплекс на зрительских мест

Стадия	Лист	Листов
РП	21	

Схема расположения балок козырьков

ТОО "Кульман" г. Уральск

Схема цоколя

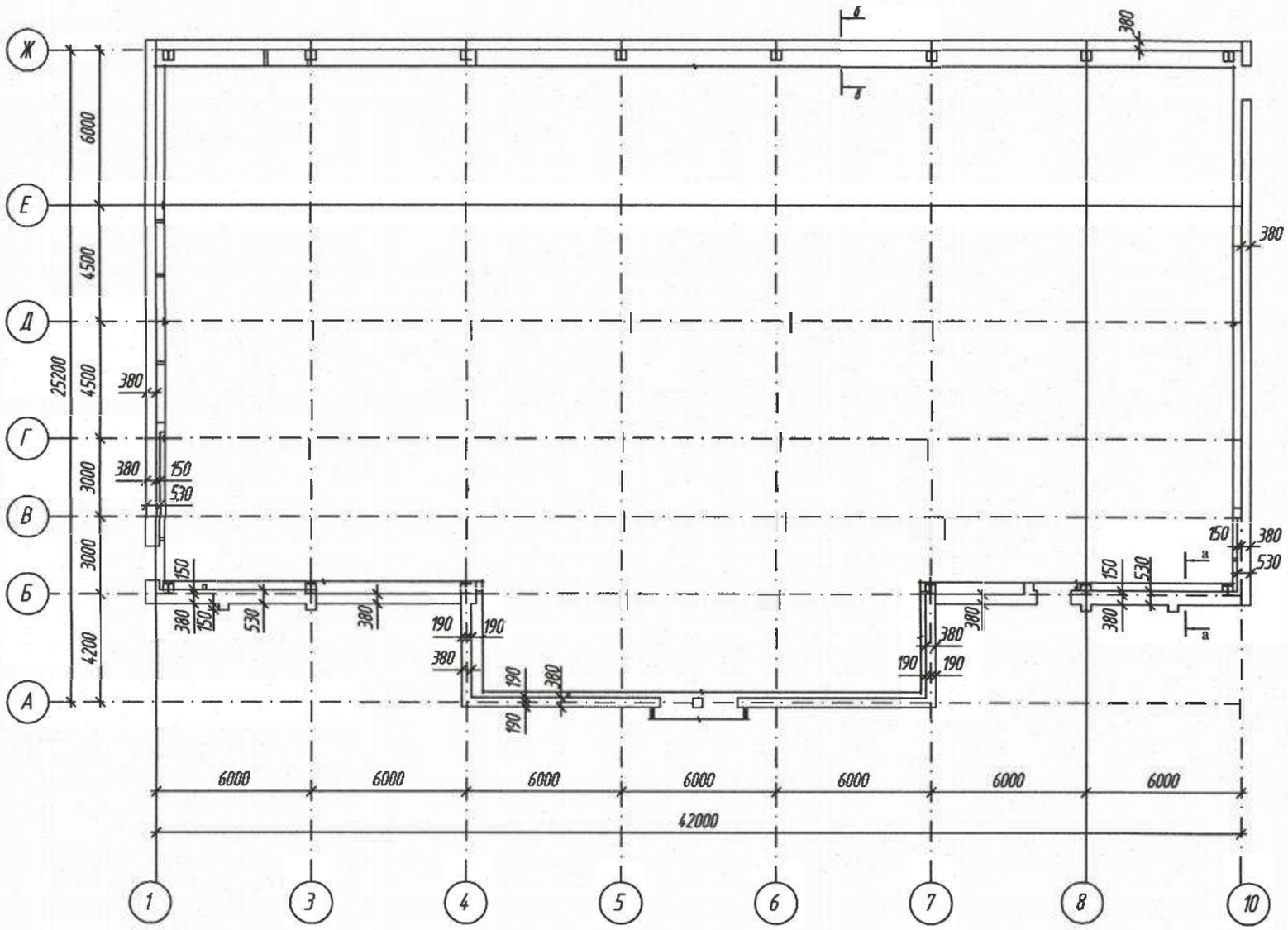

а - а

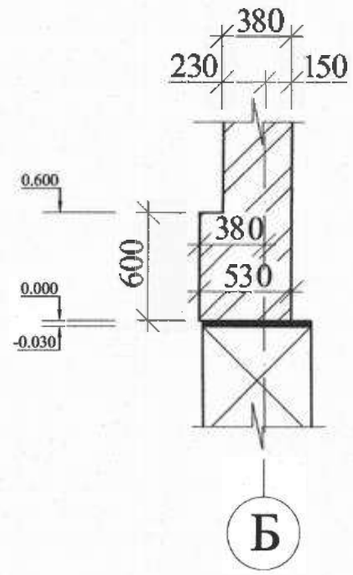

б - б

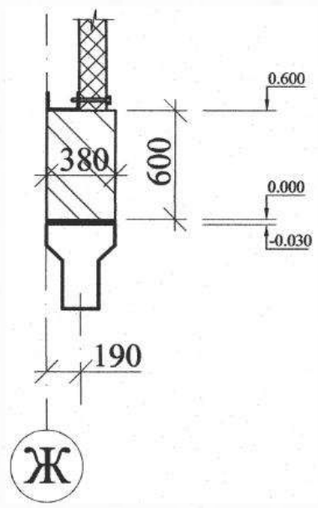

Привязан	07-2020-АС	
Привязал	Отегенова	
Инв.N°		

1. Высота цоколя – 600мм.
2. Цоколь выполнить из обыкновенного глиняного кирпича КОР По 1НФ/75/2,0 ГОСТ 530-2007 на цементно-песчаном растворе марки 50

Изм.	Кол. уч.	Лист	N° док.	Подп.	Дата	1114-1-АС		
						Физкультурно-оздоровительный комплекс на 140 зрительских мест в с. Жымпиты Сырымского района ЗКО		
						Физкультурно-оздоровительный комплекс на 140 зрительских мест	Стадия	Лист	Листов
							РП	22	
ГИП		Храмов А.А.			02.14.	Схема цоколя	ТОО "Кульман" г. Уральск		
Проверил		Кульдяев Г.Ф.			02.14.				
Разработал		Уразалин З.Т.			02.14.				
Н. контрол.		Храмов А.А.			02.14.				

Взам. инв. N | Подп. и дата | Инв. N° подл.

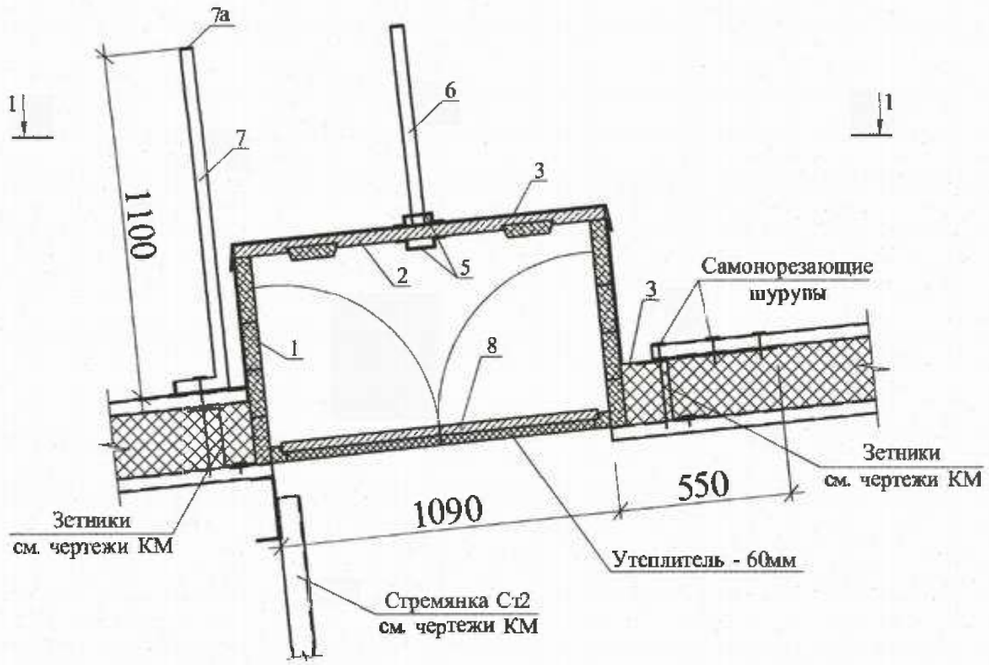

Спецификация элементов.

№ поз.	Обозначение	Наименование	Кол-во шт.	Масса ед. кг	Примечание
		Люк выхода на кровлю			
1	ГОСТ 24454 - 80*Е	Доски т=50 м3	0,13		
2	тоже	Доски т=40 м3	0,06		
3	ГОСТ 30246 - 94	Тонколистовая сталь с защитно-декорат. лакокрасочным покрытием т=0,7 мм м2	6,2		
4	ГОСТ 5088 - 94	Петли ПВ1 - 100	2		
5	ГОСТ 5087-94	Ручки дверные РС-100	2		
6	ГОСТ 103 -76*	-4х40 L=2000	1	2,5	
7	ГОСТ 8639 - 82*	Труба 40х40х3 L=1400	1	4,9	
7а	ГОСТ 103 - 76*	-4х40 L=40	2	0,05	
8	ГОСТ 24698 - 81	ДЛ10 - 10а*	1		985х1085

Привязан 07-2020 АС

Привязал Отегенов

Инв.N°

1 - 1

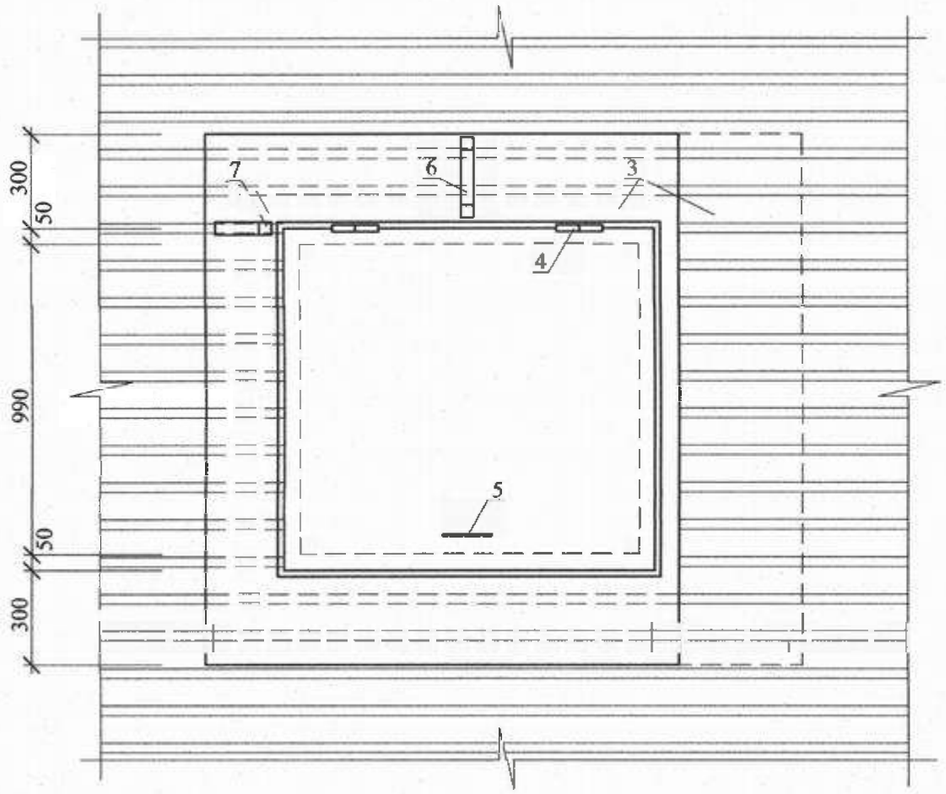

Примечания:

1. Данный лист см. совместно с листами АС
2. Сварку металлических изделий призводить электродами Э-42, высота шва не менее 4мм. Длина сварных швов по длине стыковки свариваемых элементов.
3. Свариваемые элементы должны быть очищены от грязи и ржавчины.
4. Все металлические элементы, после изготовления, покрыть грунтовкой ГФ-021 толщиной 0,15мм (по ГОСТ 25129-82*) с последующей покраской эмалью ПФ133 за 2 раза (по ГОСТ 926-82*).

Изм.	Кол. уч.	Лист	№ док.	Подп.	Дата	1114-1-АС		
						Физкультурно-оздоровительный комплекс на зрительских мест в с. Жымпиты Сырымского района ЗКО		
						Физкультурно-оздоровительный комплекс на 160 зрительских мест.	Стадия: Р. П.	Лист: 25 / Листов:
ГИП		Храмов А. А.			02.14.			
Проверил		Кульдяев Г.Ф.			02.14.	Люк выхода на кровлю.	Т.О.О. „Кульман" г. Уральск.	
Разработал		Уразалин З.Т.			02.14.			
Н. контр.		Храмов А. А.			02.14.			

Взам. инв. №

Подпись и дата

Инв. № подл.

План котлована

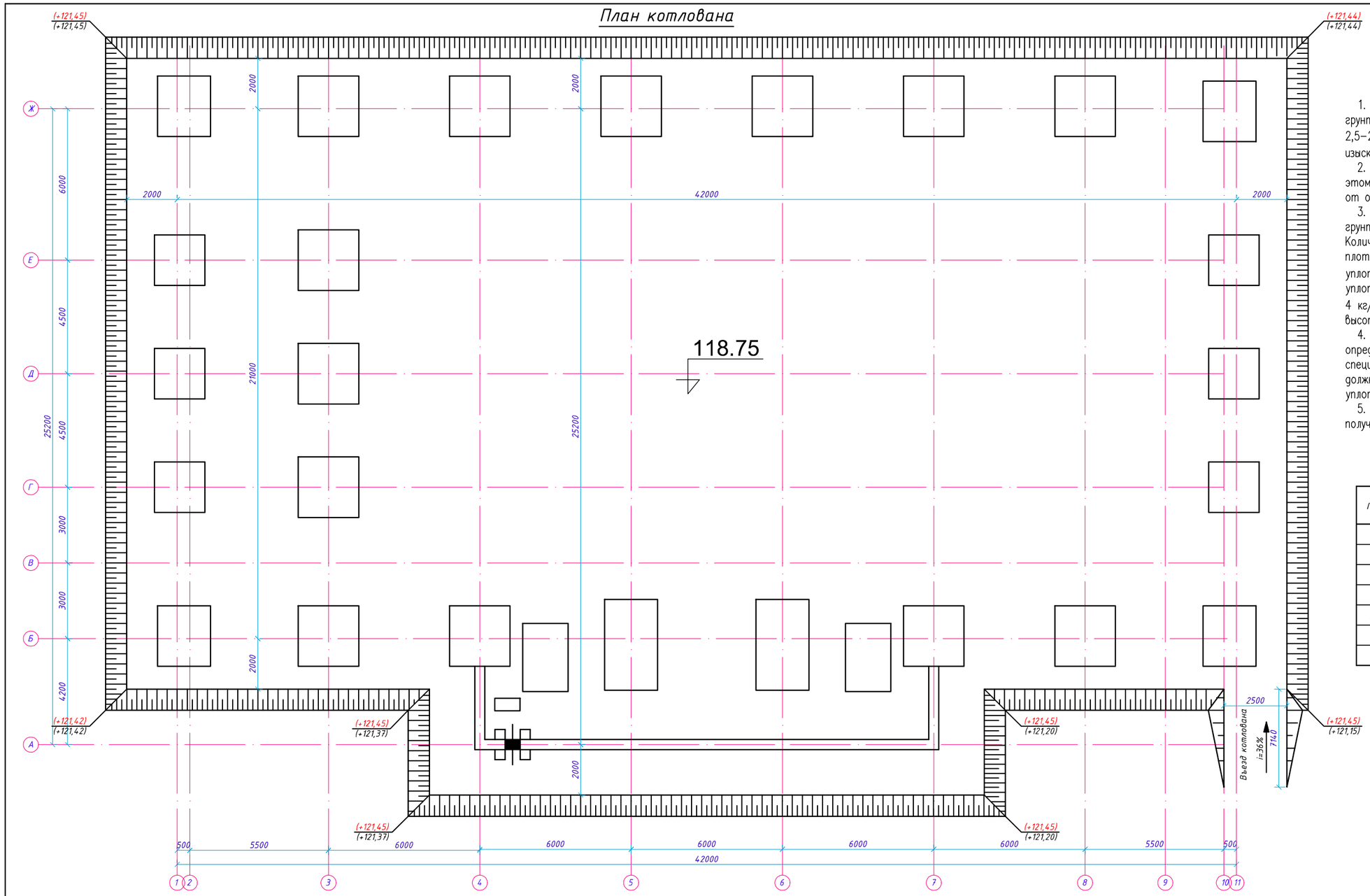

Подготовка основания фундаментов производится в следующей последовательности:

1. С поверхности земли на площадке распространен насыпной грунт из суглинка с включением гальки и гравия, мощностью 2,5–2,6 м. (Согласно заключения инженерно–геологическим изысканий).
2. Отрывается котлован до абсолютной отметки 121.45. При этом ширина котлована по низу должна быть увеличена на 2,0м от осей.
3. Устраивается послойно уплотненная тяжелыми катками грунтовая подушка, высотой слоя по 25см общей высотой 300см. Количество проходок тяжелых катков не менее 3–х. Требуемая плотность грунта 17,0 кН. Условное расчетное сопротивление уплотненного грунта подушки R=2,0 кг/см². Характеристики уплотненного суглинка определяются штампами давлением более 4 кг/см². Количество штампов не менее 3–х на каждые 0,7 м по высоте.
4. Характеристики уплотненных грунтов тяжелыми катками определяются путем лабораторных испытаний специализированными изыскательными организациями. При этом должны быть составлены акты на скрытые работы на каждый уплотняемый слой.
5. После выполненных работ по устройству грунтовой подушки получить заключение соответственной лабораторией.

Ведомость объемов земляных работ

Поз.	Наименование	Объем, м3
1	Разработка грунта в котловане, включая откосы	3375,99
2	Площадь котлована по низу (по низу)	1088,85
3	Площадь котлована по верху	1371,65
4	Устройство подушки из местного суглинка	1804,79
5	Обратная засыпка из местного грунта фундамента	346,63
6	Обратная засыпка из местного грунта под пол	1198,47
7	Устройство въезда	16,2

Разрез 1-1

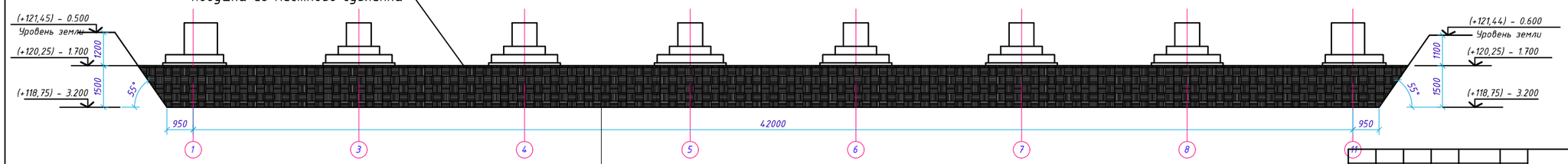

Послойное уплотнение тяжелыми катками из местного суглинка
толщиной слоя по 25 см h=150см до отм. 120.25
Естественный грунт основания (см. геологию)

Изм.	Кол.уч.	Лист	№док.	Подпись	Дата	07-2020-АС		
						Привязка проектно-сметной документации на строительство спортивного комплекса в селе Жаскайрат, Кызылкогинского района		
ГИП		Храмов А.А.				Физкультурно-оздоровительный комплекс на 140 зрительских мест	Стадия	Лист	Листов
Проверил		Кульдяев Г.Ф.					РП		
Разработал		Уразалин З.Т.							
Н.контроль		Храмов А.А.				План котлована	ТОО "Архдизстрой" г.Шымкент 2020		

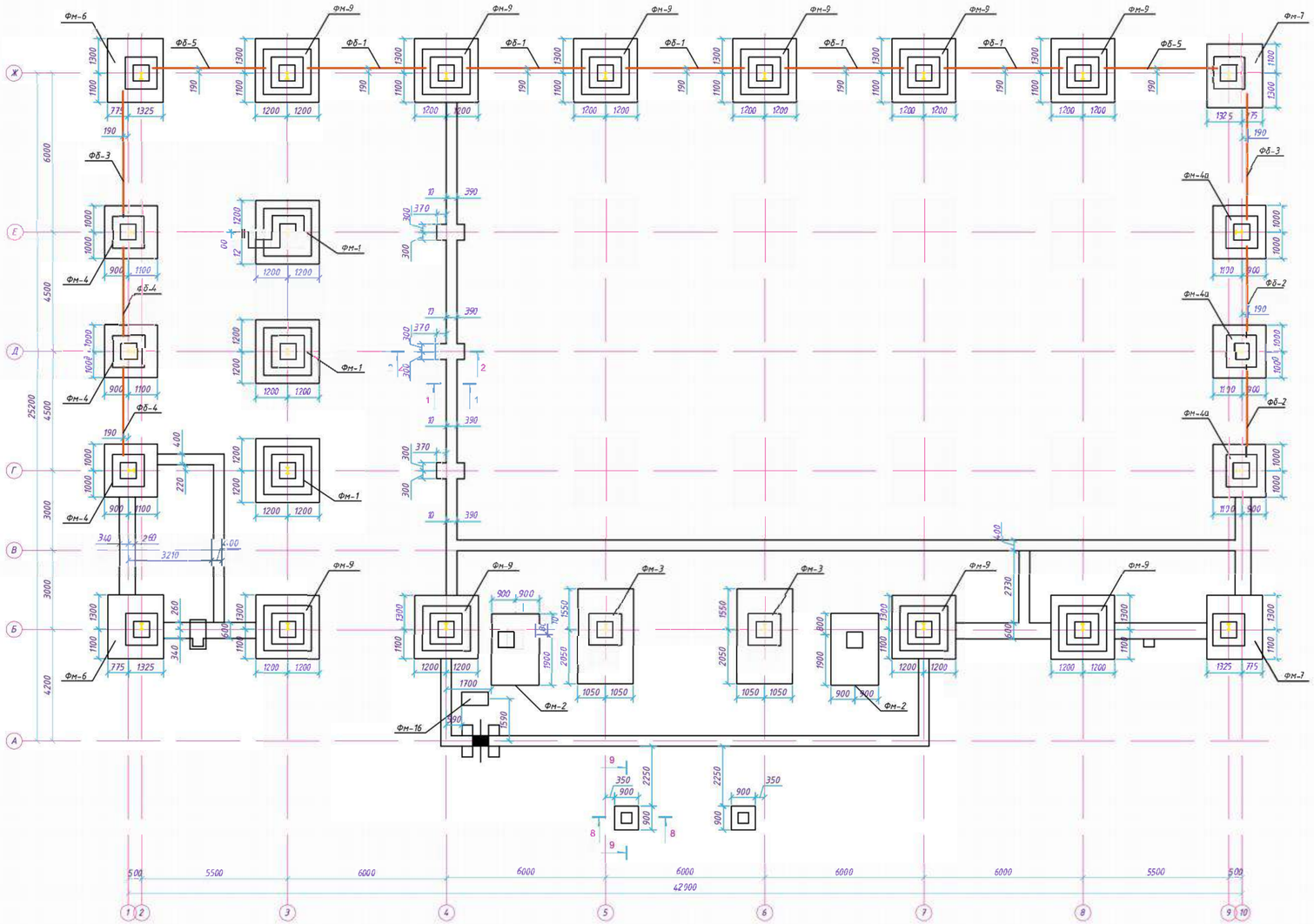

Спецификация материалов

Поз.	Обозначение	Наименование	Кол.	Масса ед.кг.	Приме-чание
		Фундаменты			
ФМ-1	см. АС-27	Фундамент монолитный ФМ-1	3		
ФМ-2	см. АС-28	Фундамент монолитный ФМ-2	2		
ФМ-3	см. АС-29	Фундамент монолитный ФМ-3	2		
ФМ-4	см. АС-30	Фундамент монолитный ФМ-4	6		
ФМ-6	см. АС-31	Фундамент монолитный ФМ-6	4		
ФМ-7	см. АС-32	Фундамент монолитный ФМ-7	2		
ФМ-9	см. АС-33	Фундамент монолитный ФМ-9	10		
		Фундаментные балки			
ФБ-1	Серия 1.415-1 вып.1	ФБ8-14 L=4450	5		
ФБ-2	Серия 1.415-1 вып.1	ФБ8-15 L=3450	2		
ФБ-3	Серия 1.415-1 вып.1	ФБ8-13 L=4750	2		
ФБ-4	Серия 1.415-1 вып.1	ФБ8-15 L=3350	2		
ФБ-5	Серия 1.415-1 вып.1	ФБ8-15 L=4250	2		

Изм.	Кол.уч.	Лист	№док.	Подпись	Дата
ГИП		Храмов А.А.			
Проверил		Кульдяев Г.Ф.			
Разработал		Нурагелин Э.Т.			
Н.контроль		Храмов А.А.			

07-2020-АС

Привязка проектно-сметной документации на строительство спортивного комплекса в селе Жаскайрат, Кызылкогинского района

Физкультурно-оздоровительный комплекс на 140 зрительских мест

Стадия	Лист	Листов
РП	27	

Фундамент монолитный ФМ-1
Ведомость деталей
Спецификация материалов

ТОО "Архдизстрой" г.Шымкент 2020

Монолитный фундамент Фм-1

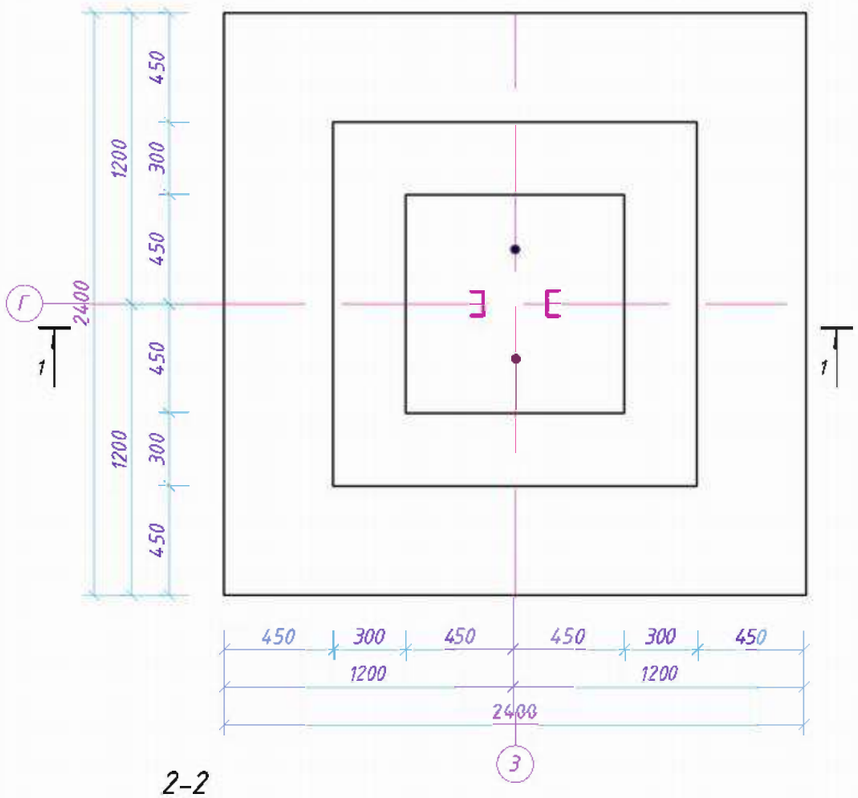

2-2

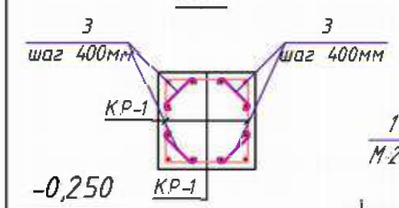

Сечение 1-1

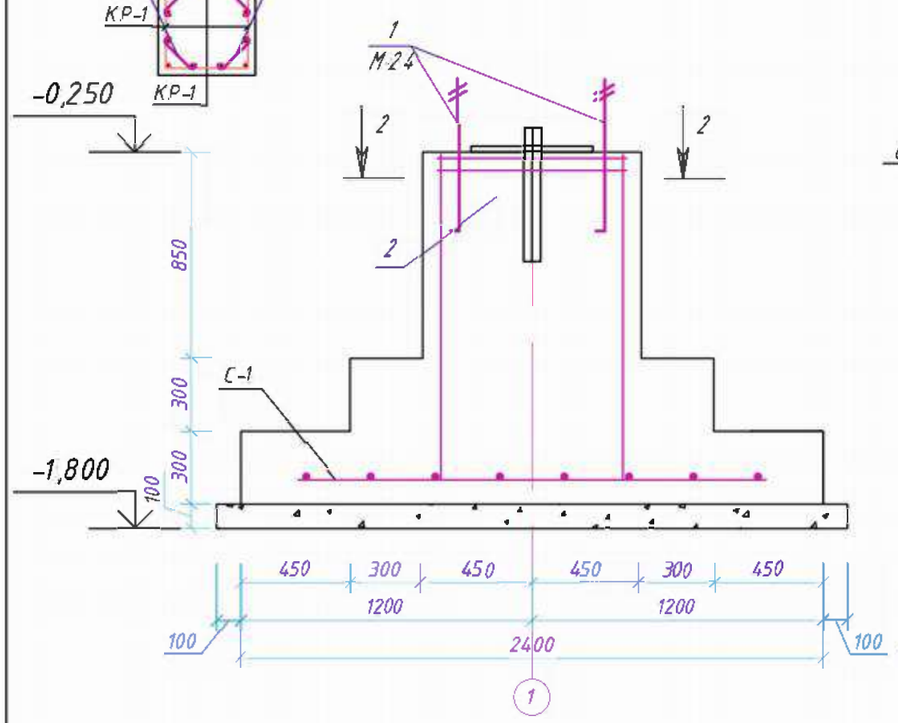

МН-1

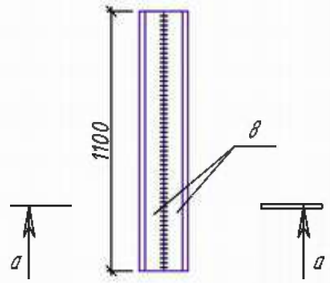

а-а

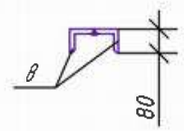

С-1

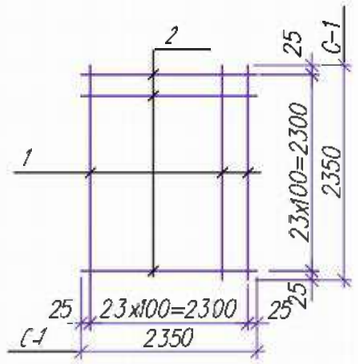

КР-1

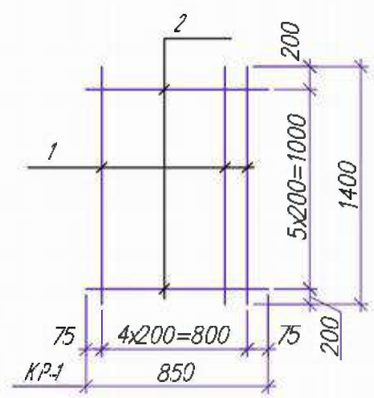

Спецификация материалов

Поз.	Обозначение	Наименование	Кол.	Масса ед.,кг.	Приме-чание
		Монолитный фундамент Фм-1	3		
1	ГОСТ 24379.1-80	Болт 1.1М24х1250	2	6.29	
2		Изделие закладное МН-2	2	11.84	
3		Ф8А-I L=710мм	20	0.28	
		Каркас Кр-1	4		
1		Ф12А-III L=1400мм	5	1.243	6.22
2		Ф8А-I L=850мм	6	0.22	1.32
		Сетка С-1	1	69.6	
1		Ф10А-I L=2350мм	24	1.45	34.8
2		Ф10А-I L=2350мм	24	1.45	34.8
МН-1		L80х80х6 L=1100мм	2	8.10	16.20
		Материалы :			
		Бетон кл. В15 $м^3$	3.1		
		Бетон кл. В7.5 $м^3$	0.6В		Подбетонка

Ведомость деталей

Поз.	Эскиз
3	560

1. Схему расположения фундаментов см.АС-3.
2. Все фундаменты изготовить из бетона кл.В15 маркой по водонепроницаемости W4, маркой по морозостойкости F50.
3. Боковые поверхности всех фундаментов соприкасающихся с грунтом обмазать горячим битумом за 2 раза по холодной битумной огрунтовке. Под фундаменты выполнить бетонную подготовку толщиной 100мм из бетона кл.В.7.5, маркой по водонепроницаемости W4, маркой по морозостойкости F50.

Изм.	Кол.уч.	Лист	№док.	Подпись	Дата	07-2020-АС
ГИП		Храмов А.А.				Привязка проектно-сметной документации на строительство спортивного комплекса в селе Жаскайрат, Кызылкогинского района
Проверил		Кульдяев Г.Ф.				Физкультурно-оздоровительный комплекс на 140 зрительских мест — Стадия: РП; Лист: 28; Листов:
Разработал		Уразалин З.Т.				
Н.контроль		Храмов А.А.				Фундамент монолитный ФМ-1. Ведомость деталей. Спецификация материалов — ТОО "Архдизстрой" г.Шымкент 2020

Монолитный фундамент Фм-2

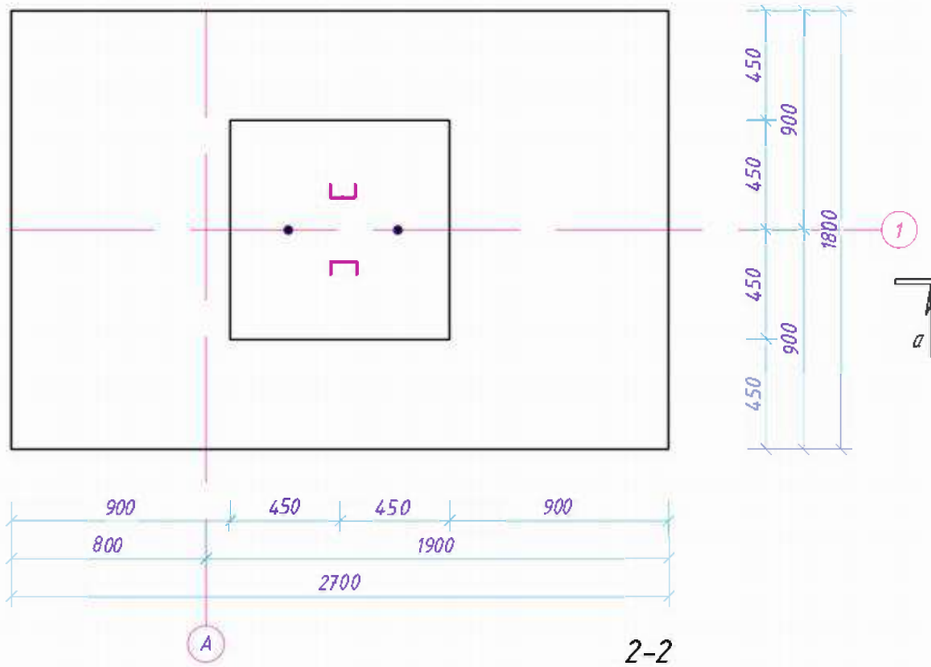

МН-1

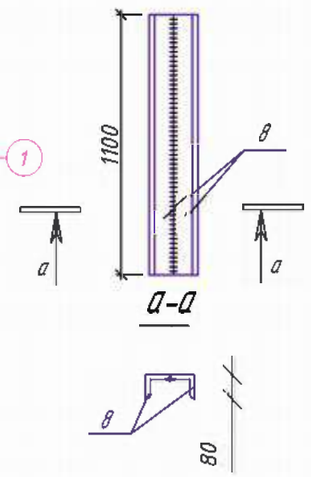

А-А

2-2

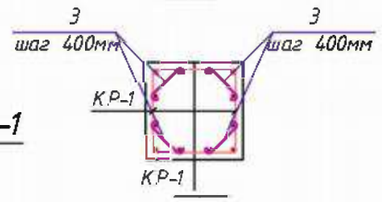

КР-1

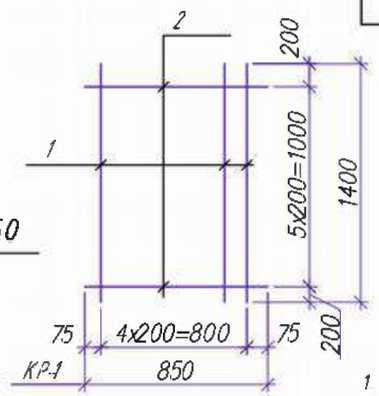

Сечение 1-1

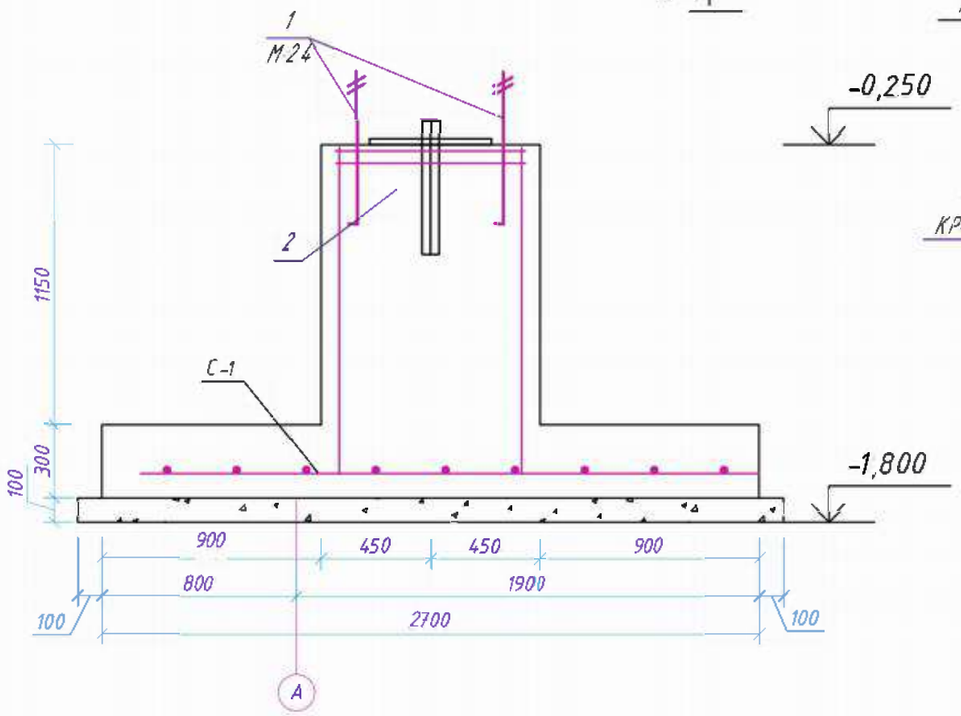

Спецификация материалов

Поз.	Обозначение	Наименование	Кол.	Масса ед.,кг.	Приме-чание
		Монолитный фундамент Фм-4	2		
1	ГОСТ 24379.1-80	Болт 1.1М24х1250	2	6.29	
2		Изделие закладное МН-2	2	11.84	
3		Ф8А-I L=710мм	20	0.28	
		Каркас Кр-1	4		
1		Ф12А-III L=1400мм	5	1.243	6.22
2		Ф8А-1 L=850мм	6	0.22	1.32
		Сетка С-1	1	138.75	
1		Ф10А-I L=3550мм	21	2.19	46.0
2		Ф10А-1 L=2050мм	35	2.65	92.75
МН-1		L80х80х6 L=1100мм	2	8.10	16.20
		Материалы :			
		Бетон кл. В15 $м^3$	3.63		
		Бетон кл. В7.5 $м^3$	0.874		Подбетонка

Ведомость деталей

Поз.	Эскиз
3	560

С-1

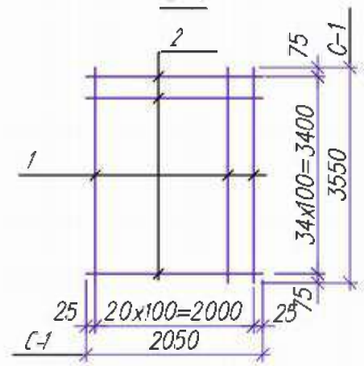

1. Схему расположения фундаментов см.АС-3.
2. Все фундаменты изготовить из бетона кл.В15 маркой по водонепроницаемости W4, маркой по морозостойкости F50.
3. Боковые поверхности всех фундаментов соприкасающихся с грунтом обмазать горячим битумом за 2 раза по холодной битумной огрунтовке. Под фундаменты выполнить бетонную подготовку толщиной 100мм из бетона кл.В.7.5, маркой по водонепроницаемости W4, маркой по морозостойкости F50.

Изм.	Кол.уч.	Лист	№док.	Подпись	Дата	07-2020-АС		
						Привязка проектно-сметной документации на строительство спортивного комплекса в селе Жаскайрат, Кызылкогинского района		
ГИП		Храмов А.А.				Физкультурно-оздоровительный комплекс на 140 зрительских мест	Стадия	Лист	Листов
Проверил		Кульдяев Г.Ф.					РП	29	
Разработал		Упазалин З.Т.							
Н.контроль		Храмов А.А.				Фундамент монолитный ФМ-3 Ведомость деталей Спецификация материалов	ТОО "Архдизстрой" г.Шымкент 2020		

Монолитный фундамент Фм-3

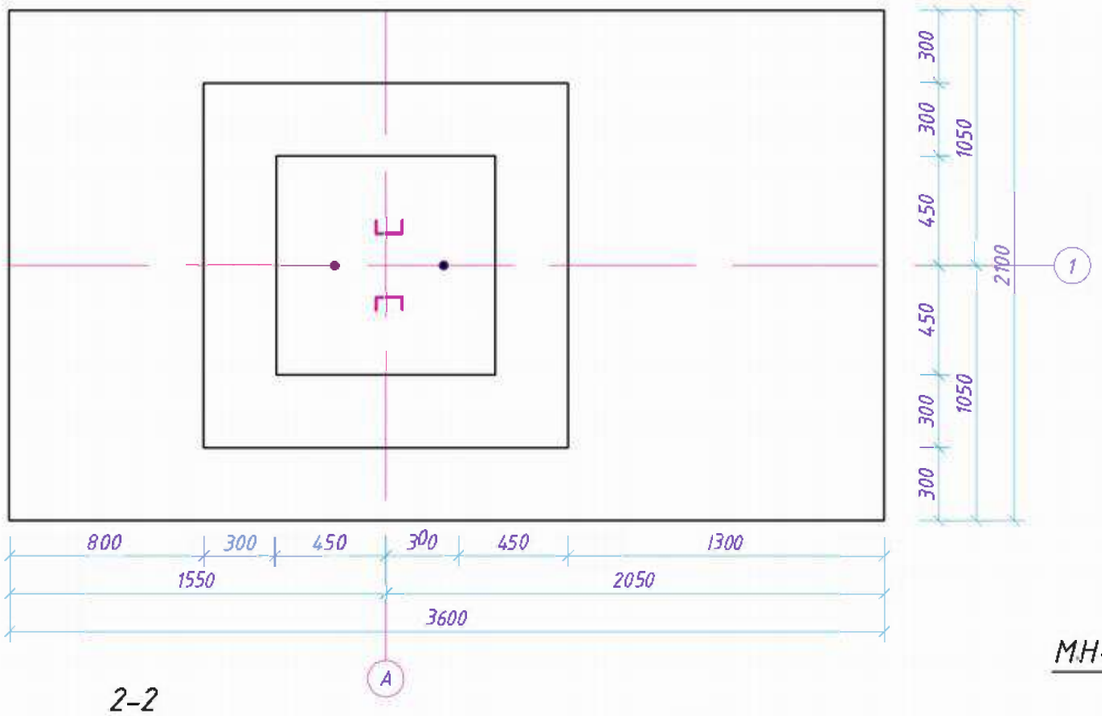

2-2

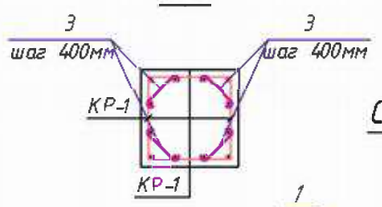

Сечение 1-1

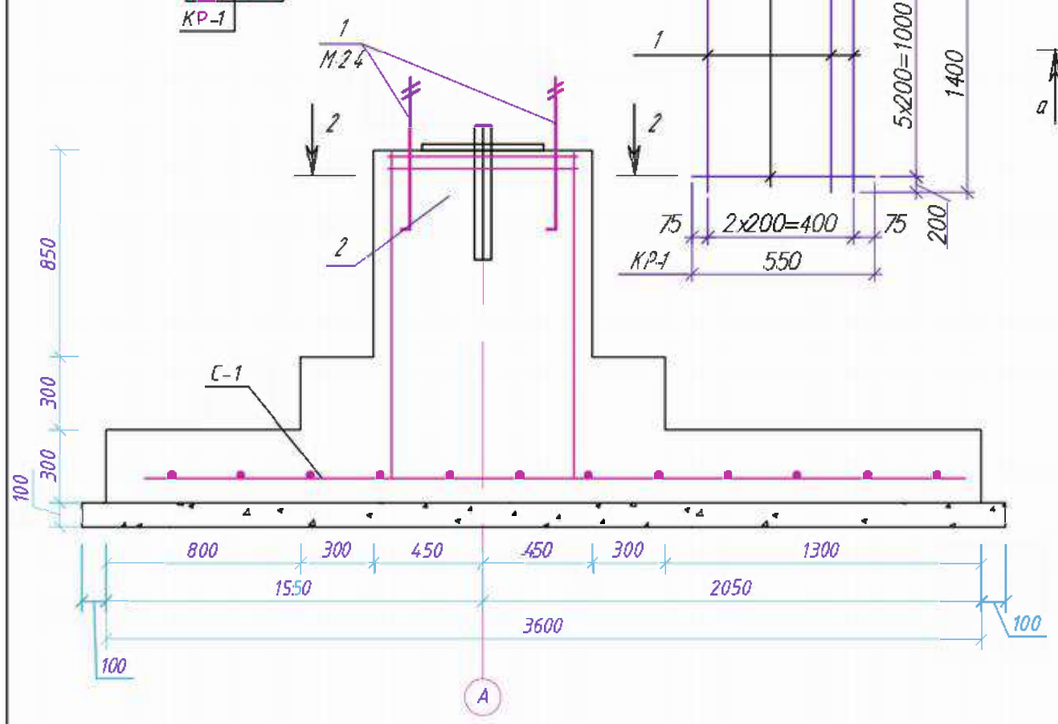

КР-1

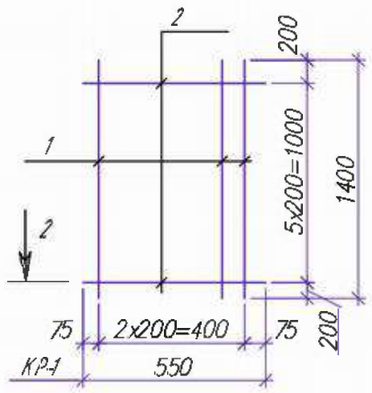

МН-1

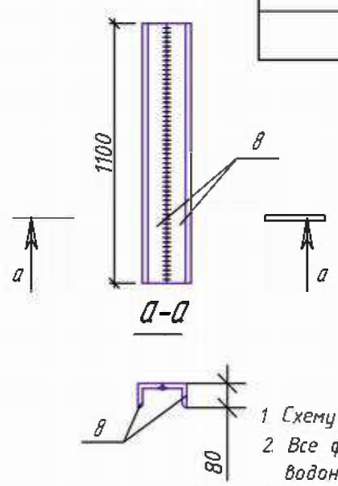

Спецификация материалов

Поз.	Обозначение	Наименование	Кол.	Масса ед.,кг.	Приме-чание
		Монолитный фундамент Фм-4	2		
1	ГОСТ 24379.1-80	Болт 1.1М24х1250	2	6.29	
2		Изделие закладное МН-2	2	11.84	
3		Ф8А-I L=710мм	20	0.28	
		Каркас Кр-1	4		
1		Ф12А-III L=1400мм	5	1.243	6.22
2		Ф8А-1 L=850мм	6	0.22	1.32
		Сетка С-1	1	138.75	
1		Ф10А-I L=3550мм	21	2.19	46.0
2		Ф10А-1 L=2050мм	35	2.65	92.75
МН-1		L80х80х6 L=1100мм	2	8.10	16.20
		Материалы :			
		Бетон кл. В15 $м^3$	3.63		
		Бетон кл. В7.5 $м^3$	0.874		Подбетонка

Ведомость деталей

Поз.	Эскиз
3	560

С-1

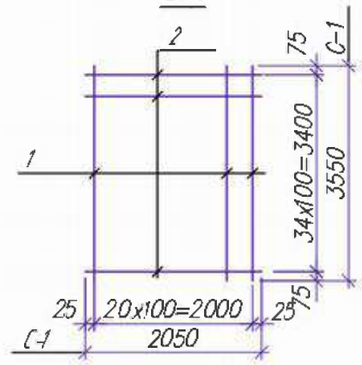

1. Схему расположения фундаментов см.АС-3.
2. Все фундаменты изготовить из бетона кл.В15 маркой по водонепроницаемости W4, маркой по морозостойкости F50.
3. Боковые поверхности всех фундаментов соприкасающихся с грунтом обмазать горячим битумом за 2 раза по холодной битумной огрунтовке. Под фундаменты выполнить бетонную подготовку толщиной 100мм из бетона кл.В.7.5, маркой по водонепроницаемости W4, маркой по морозостойкости F50.

Изм.	Кол.уч.	Лист	№док.	Подпись	Дата	07-2020-АС		
						Привязка проектно-сметной документации на строительство спортивного комплекса в селе Жаскайрат, Кызылкогинского района		
ГИП		Храмов А.А.				Физкультурно-оздоровительный комплекс на 140 зрительских мест	Стадия	Лист	Листов
Проверил		Кульдяев Г.Ф.					РП	30	
Разработал		Упазалин З.Т.							
Н.контроль		Храмов А.А.				Фундамент монолитный ФМ-3 Ведомость деталей Спецификация материалов	ТОО "Архдизстрой" г.Шымкент 2020		

Монолитный фундамент Фм-4

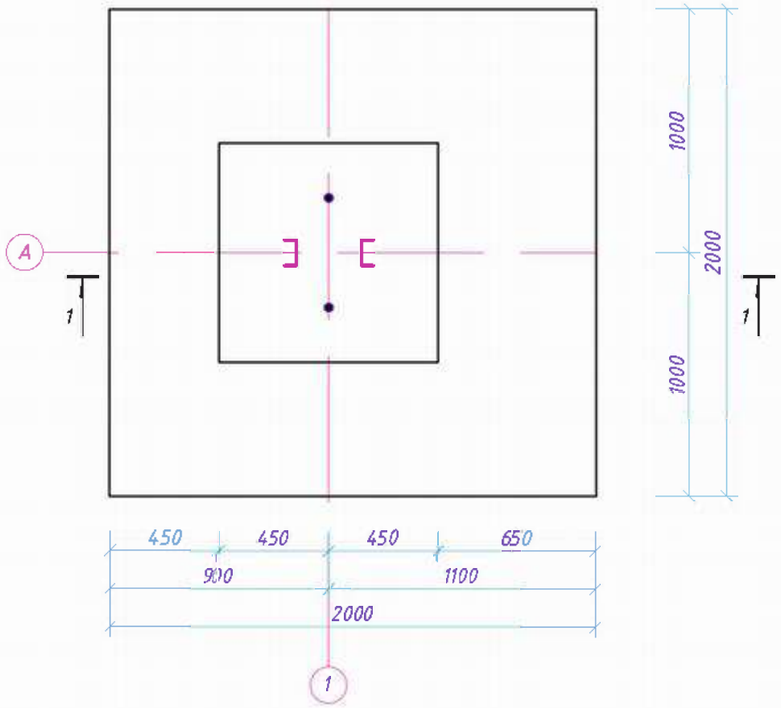

МН-1

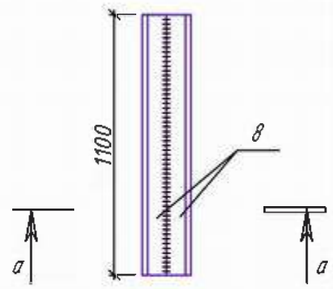

а-а

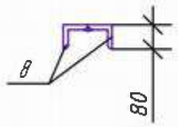

С-1

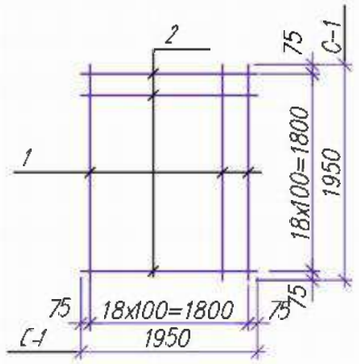

Сечение 1-1

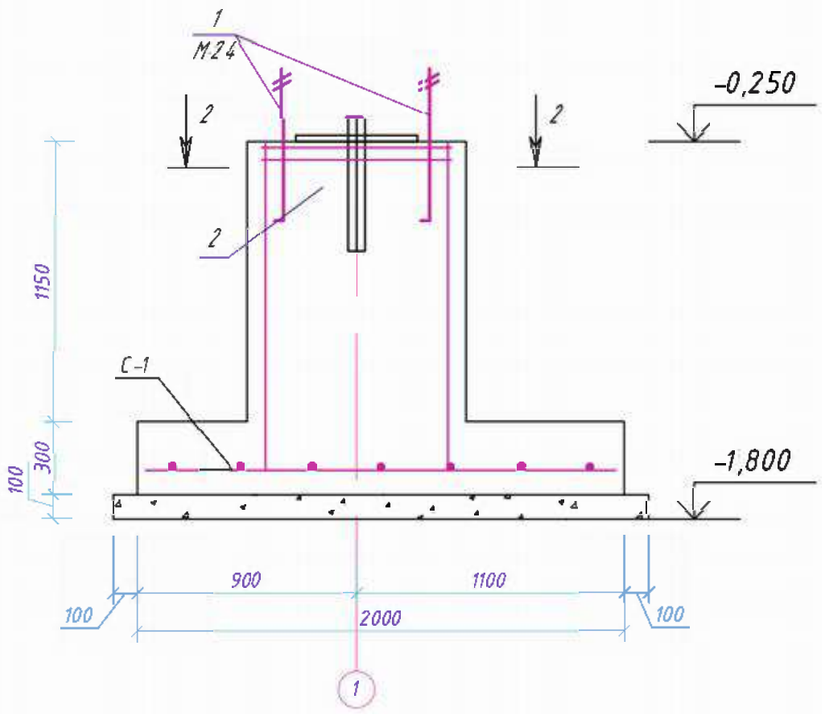

КР-1

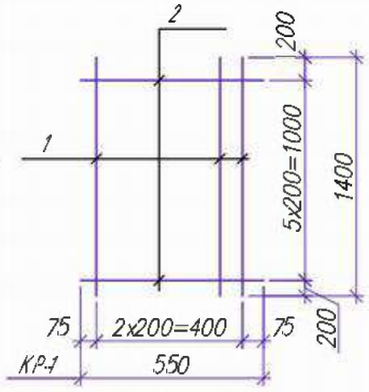

Спецификация материалов

Поз.	Обозначение	Наименование	Кол.	Масса ед.,кг.	Приме-чание
		Монолитный фундамент Фм-4	6		
1	ГОСТ 24379.1-80	Болт 1.1М24х1250	2	6.29	
2		Изделие закладное МН-2	2	11.84	
3		Ф8А-I L=710мм	20	0.28	
		Каркас Кр-1	4		
1		Ф12А-III L=1400мм	5	1.243	6.22
2		Ф8А-1 L=850мм	6	0.22	1.32
		Сетка С-1	1	45.72	
1		Ф10А-I L=1950мм	19	1.203	22.86
2		Ф10А-1 L=1950мм	19	1.203	22.86
МН-1		L80х80х6 L=1100мм	2	8.10	16.20
		Материалы :			
		Бетон кл. В15 $м^3$	21.3		
		Бетон кл. В7.5 $м^3$	0.48		Подбетонка

Ведомость деталей

Поз.	Эскиз
3	560

2-2

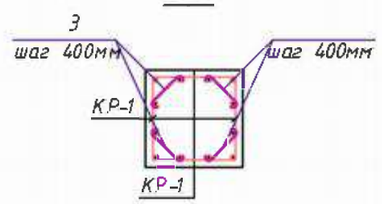

1. Схему расположения фундаментов см.АС-3.
2. Все фундаменты изготовить из бетона кл.В15 маркой по водонепроницаемости W4, маркой по морозостойкости F50.
3. Боковые поверхности всех фундаментов соприкасающихся с грунтом обмазать горячим битумом за 2 раза по холодной битумной огрунтовке. Под фундаменты выполнить бетонную подготовку толщиной 100мм из бетона кл.В.7.5, маркой по водонепроницаемости W4, маркой по морозостойкости F50.

Изм.	Кол.уч.	Лист	№док.	Подпись	Дата	07-2020-АС			
						Привязка проектно-сметной документации на строительство спортивного комплекса в селе Жаскайрат, Кызылкогинского района			
ГИП		Храмов А.А.				Физкультурно-оздоровительный комплекс на 140 зрительских мест	Стадия	Лист	Листов
Проверил		Кульдяев Г.Ф.					РП	31	
Разработал		Улазалин З.Т.							
Н.контроль		Храмов А.А.				Фундамент монолитный ФМ-4 Ведомость деталей Спецификация материалов	ТОО "Архдизстрой" г.Шымкент 2020		

Монолитный фундамент Фм-6

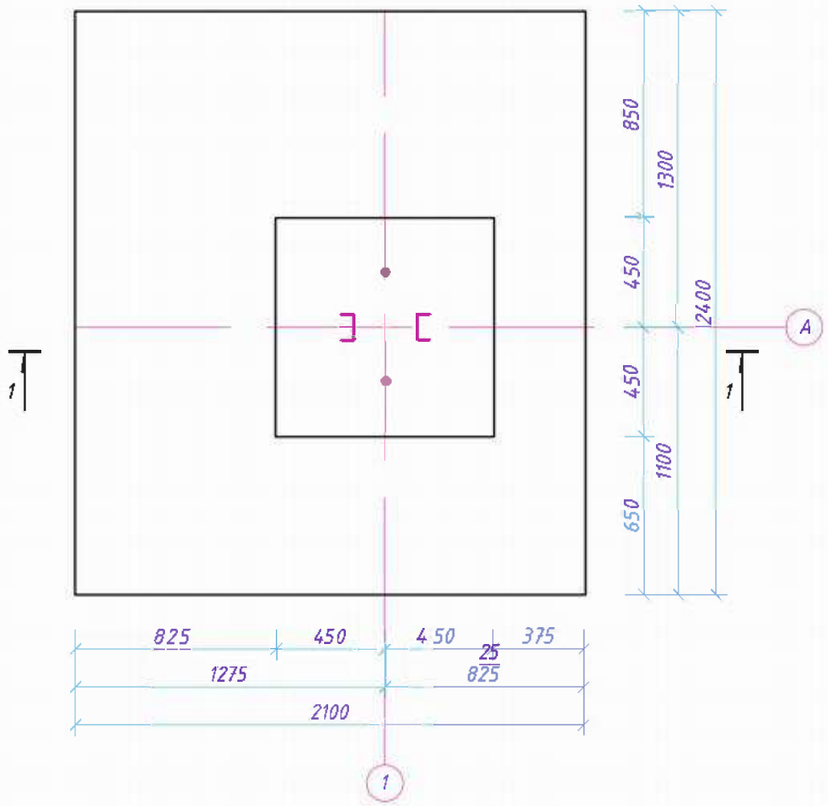

МН-1

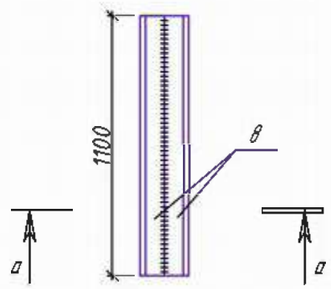

а-а

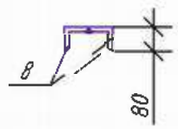

С-1

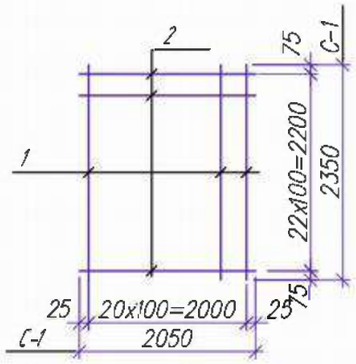

Сечение 1-1

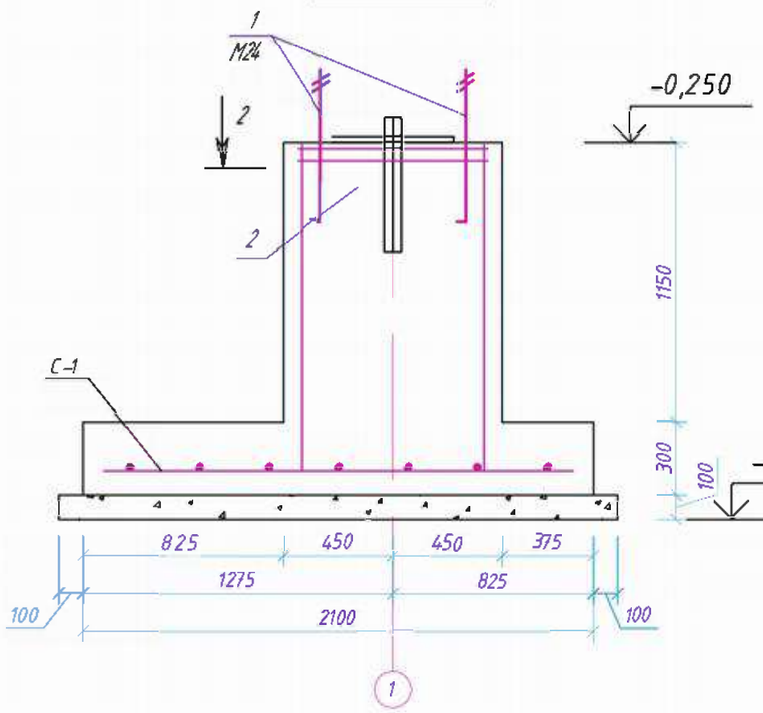

КР-1

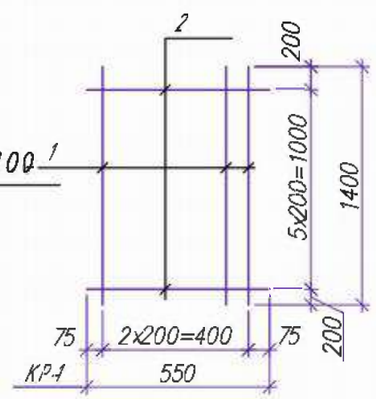

Спецификация материалов

Поз.	Обозначение	Наименование	Кол.	Масса ед.,кг.	Приме-чание
		Монолитный фундамент Фм-6	2		
1	ГОСТ 24379.1-80	Болт 1.1М24х1250	2	6.29	
2		Изделие закладное МН-2	2	11.84	
3		Ф8А-I L=710мм	20	0.28	
		Каркас Кр-1	4		
1		Ф12А-III L=1400мм	5	1.243	6.22
2		Ф8А-1 L=850мм	6	0.22	1.32
		Сетка С-1	1		
1		Ф10А-I L=2350мм	21	1.45	30.45
2		Ф10А-1 L=2050мм	23	1.265	29.1
МН-1		L80х80х6 L=1100мм	2	8.10	16.20
		Материалы :			
		Бетон кл. В15 $м^3$	2.44		
		Бетон кл. В7.5 $м^3$	0.5		Подбетонка

Ведомость деталей

Поз.	Эскиз
3	560

2-2

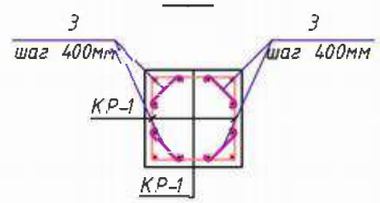

1. Схему расположения фундаментов см.АС-3.
2. Все фундаменты изготовить из бетона кл.В15 маркой по водонепроницаемости W4, маркой по морозостойкости F50.
3. Боковые поверхности всех фундаментов соприкасающихся с грунтом обмазать горячим битумом за 2 раза по холодной битумной огрунтовке. Под фундаменты выполнить бетонную подготовку толщиной 100мм из бетона кл.В.7.5, маркой по водонепроницаемости W4, маркой по морозостойкости F50.

Изм.	Кол.уч.	Лист	№док.	Подпись	Дата	07-2020-АС			
						Привязка проектно-сметной документации на строительство спортивного комплекса в селе Жаскайрат, Кызылкогинского района			
ГИП		Храмов А.А.				Физкультурно-оздоровительный комплекс на 140 зрительских мест	Стадия	Лист	Листов
Проверил		Кульдяев Г.Ф.					РП	32	
Разработал		Упазалин З.Т.							
Н.контроль		Храмов А.А.				Фундамент монолитный ФМ-6 Ведомость деталей Спецификация материалов	ТОО "Архдизстрой" г.Шымкент 2020		

Монолитный фундамент Фм-7

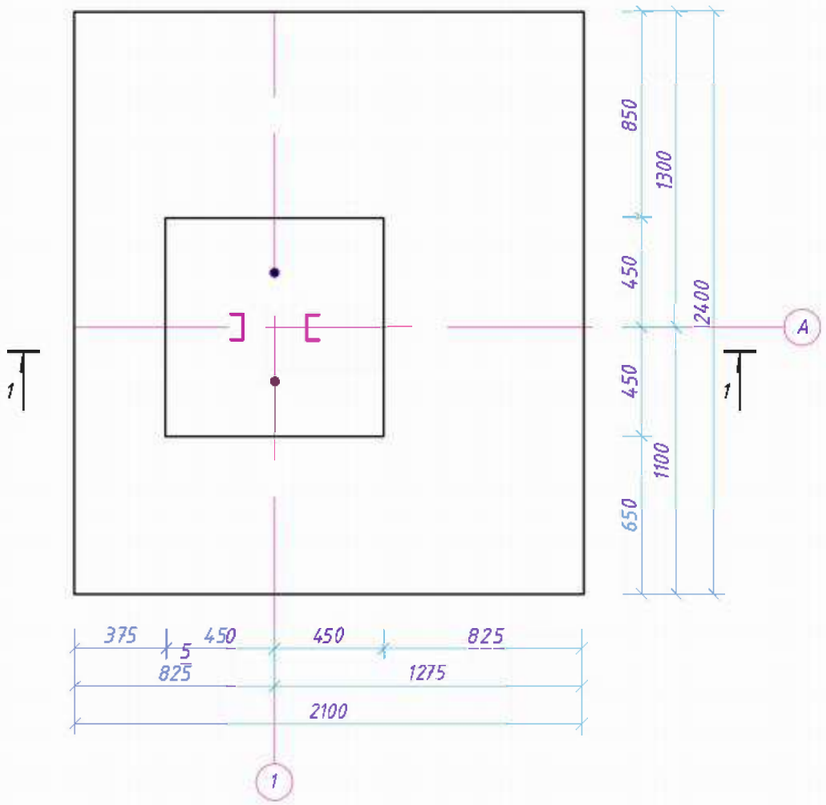

МН-1

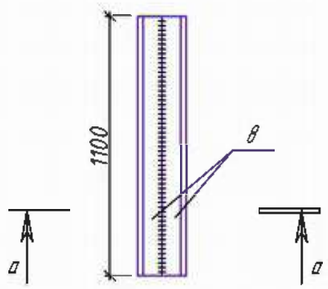

а-а

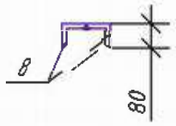

С-1

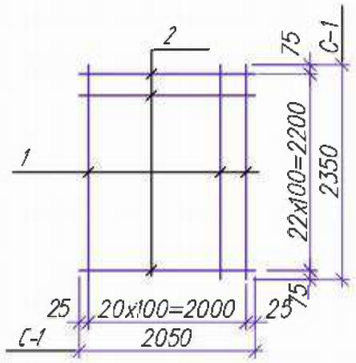

Сечение 1-1

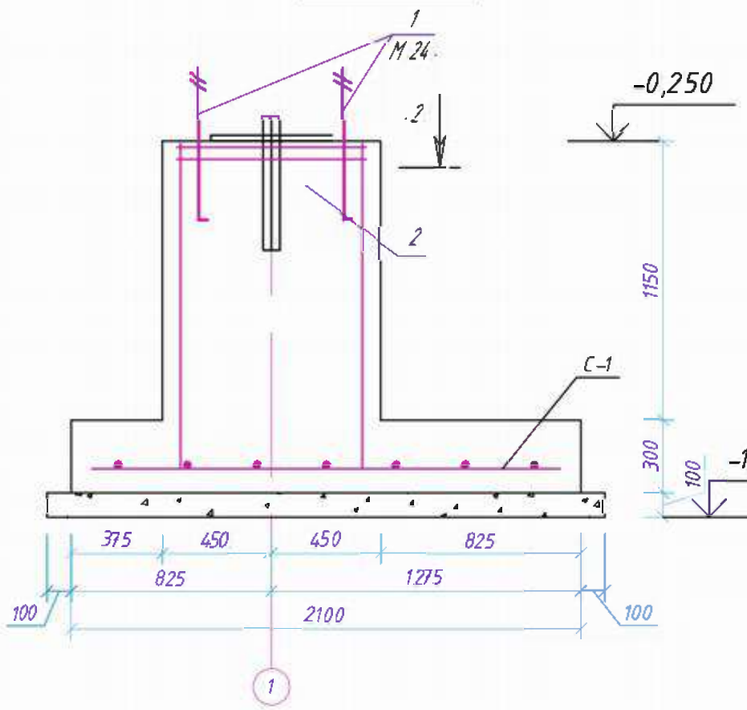

КР-1

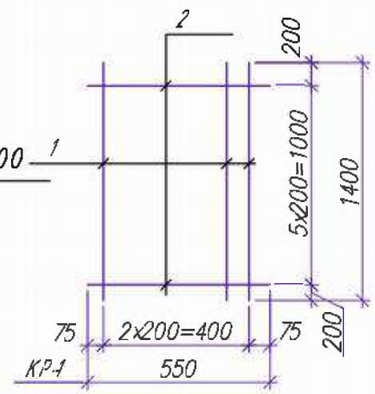

Спецификация материалов

Поз.	Обозначение	Наименование	Кол.	Масса ед.,кг.	Приме-чание
		Монолитный фундамент Фм-6	2		
1	ГОСТ 24379.1-80	Болт 1.1М24х1250	2	6.29	
2		Изделие закладное МН-2	2	11.84	
3		Ф8А-I L=710мм	20	0.28	
		Каркас Кр-1	4		
1		Ф12А-III L=1400мм	5	1.243	6.22
2		Ф8А-1 L=850мм	6	0.22	1.32
		Сетка С-1	1		
1		Ф10А-I L=2350мм	21	1.45	30.45
2		Ф10А-1 L=2050мм	23	1.265	29.1
МН-1		L80х80х6 L=1100мм	2	8.10	16.20
		Материалы :			
		Бетон кл. В15 $м^3$	2.44		
		Бетон кл. В7.5 $м^3$	0.5		Подбетонка

Ведомость деталей

Поз.	Эскиз
3	560

2-2

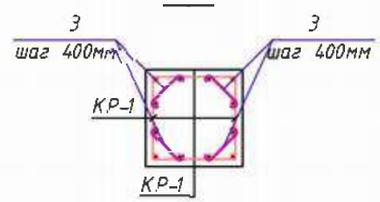

1. Схему расположения фундаментов см.АС-3.
2. Все фундаменты изготовить из бетона кл.В15 маркой по водонепроницаемости W4, маркой по морозостойкости F50.
3. Боковые поверхности всех фундаментов соприкасающихся с грунтом обмазать горячим битумом за 2 раза по холодной битумной огрунтовке. Под фундаменты выполнить бетонную подготовку толщиной 100мм из бетона кл.В.7.5, маркой по водонепроницаемости W4, маркой по морозостойкости F50.

Изм.	Кол.уч.	Лист	№док.	Подпись	Дата	07-2020-АС		
						Привязка проектно-сметной документации на строительство спортивного комплекса в селе Жаскайрат, Кызылкогинского района		
ГИП		Храмов А.А.				Физкультурно-оздоровительный комплекс на 140 зрительских мест	Стадия	Лист	Листов
Проверил		Кульдяев Г.Ф.					РП		
Разработал		Упазалин З.Т.							
Н.контроль		Храмов А.А.				Фундамент монолитный ФМ-7 Ведомость деталей Спецификация материалов	ТОО "Архдизстрой" г.Шымкент 2020		

Монолитный фундамент Фм-9

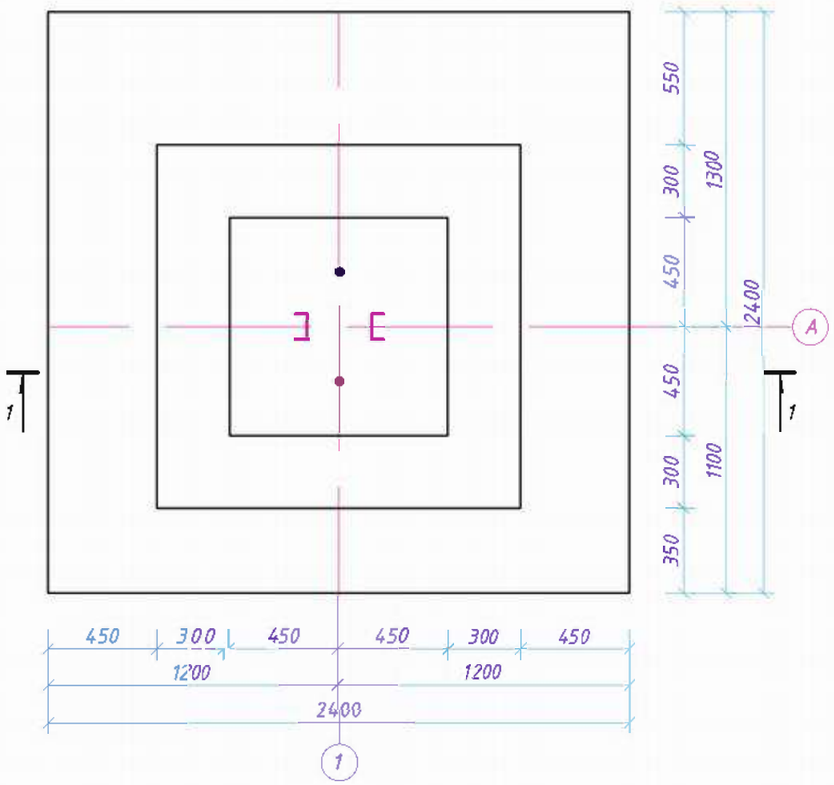

МН-1

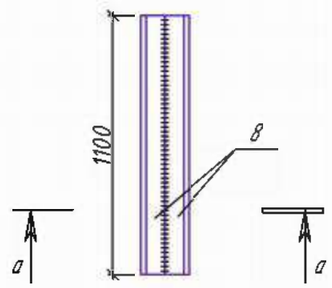

а-а

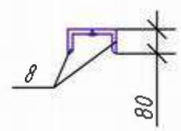

С-1

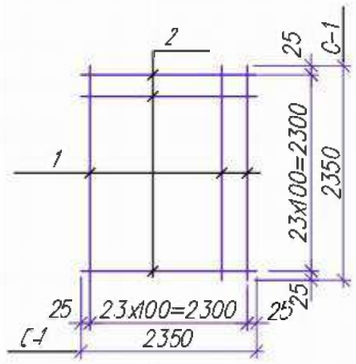

Сечение 1-1

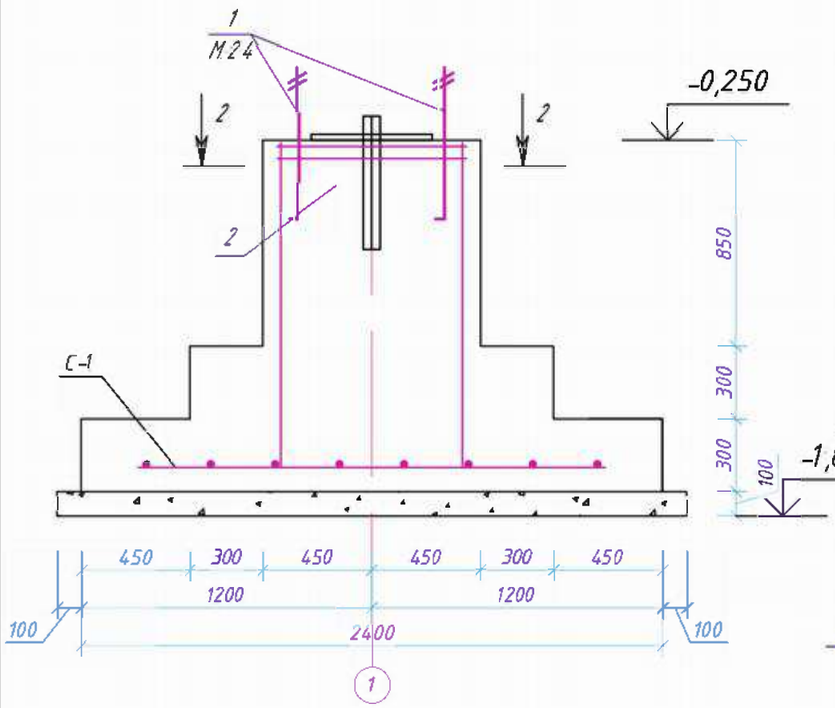

К.Р-1

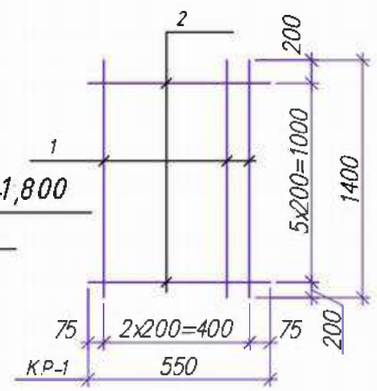

Спецификация материалов

Поз.	Обозначение	Наименование	Кол.	Масса ед.,кг.	Приме-чание
		Монолитный фундамент Фм-9	10		
1	ГОСТ 24379.1-80	Болт 11М24х1250	2	6.29	
2		Изделие закладное МН-2	2	11.84	
3		Ф8А-I L=710мм	20	0.28	
		Каркас Кр-1	4		
1		Ф12А-III L=1400мм	5	1.243	6.22
2		Ф8А-I L=850мм	6	0.22	1.32
		Сетка С-1	1	69.6	
1		Ф10А-I L=2350мм	24	1.45	34.8
2		Ф10А-I L=2350мм	24	1.45	34.8
МН-1		L80х80х6 L=1100мм	2	8.10	16.20
		Материалы:			
		Бетон кл. В15 $м^3$	3.1		
		Бетон кл. В7.5 $м^3$	0.68		Подбетонка

Ведомость деталей

Поз.	Эскиз
3	560

2-2

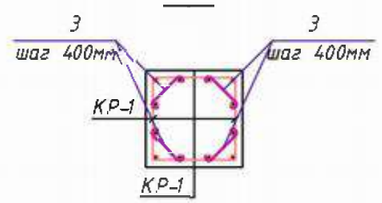

1. Схему расположения фундаментов см.АС-3.
2. Все фундаменты изготовить из бетона клВ.15 маркой по водонепроницаемости W4, маркой по морозостойкости F50.
3. Боковые поверхности всех фундаментов соприкасающихся с грунтом обмазать горячим битумом за 2 раза по холодной битумной огрунтовке. Под фундаменты выполнить бетонную подготовку толщиной 100мм из бетона клВ.7.5, маркой по водонепроницаемости W4, маркой по морозостойкости F50.

Изм.	Кол.уч.	Лист	№док.	Подпись	Дата	07-2020-АС		
						Привязка проектно-сметной документации на строительство спортивного комплекса в селе Жаскайрат, Кызылкогинского района		
ГИП		Храмов А.А.				Физкультурно-оздоровительный комплекс на 140 зрительских мест	Стадия	Лист	Листов
Проверил		Кульдяев Г.Ф.					РП	34	
Разработал		Упазалин З.Т.							
Н.контроль		Храмов А.А.				Фундамент монолитный ФМ-9 Ведомость деталей Спецификация материалов	ТОО "Архдизстрой" г.Шымкент 2020		

Ленточный фундамент 1-1

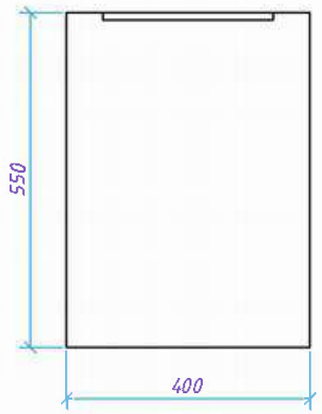

Ленточный фундамент 2-2

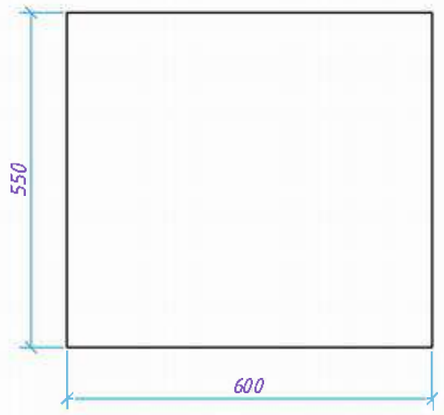

Спецификация материалов

Поз.	Обозначение	Наименование	Кол.	Масса ед.,кг.	Приме-чание
		Ленточный фундамент 1-1	8 2 37		
1		Бетон кл. В15 $м^3$			0.22
		Ленточный фундамент 2-2	14.07		
1		Бетон кл. В15 $м^3$			0.33
		Ленточный фундамент 3-3	3		
1		Бетон кл. В15 $м^3$			0.343
		Ленточный фундамент 4-4	1		
1		Бетон кл. В15 $м^3$			0.2
		Монолитный фундамент Фм-16	1		
1		Бетон кл. В15 $м^3$			0.275

Ленточный фундамент 3-3

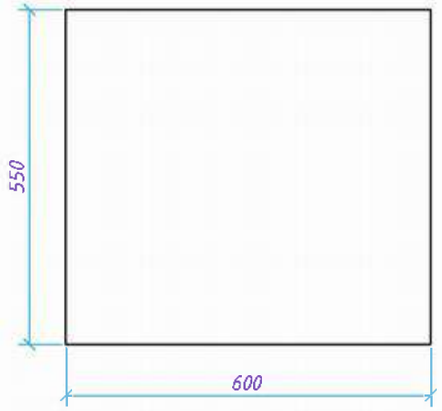

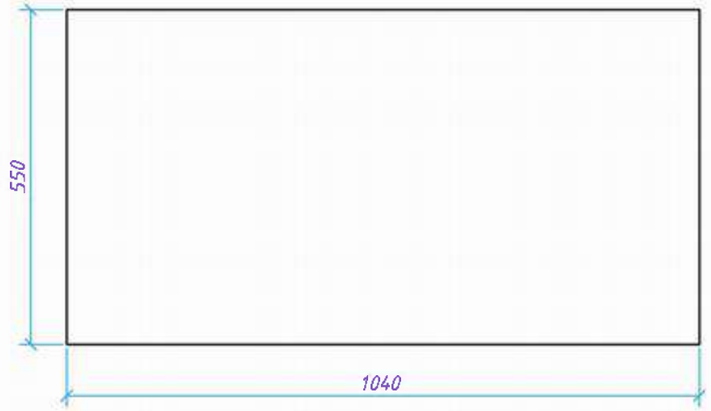

Монолитный фундамент Фм-16

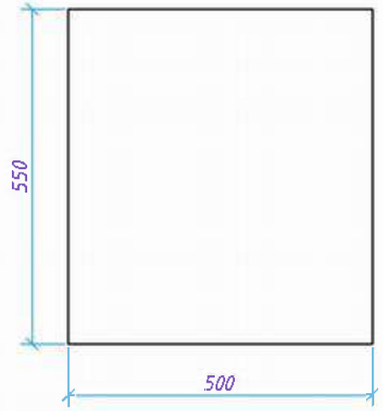

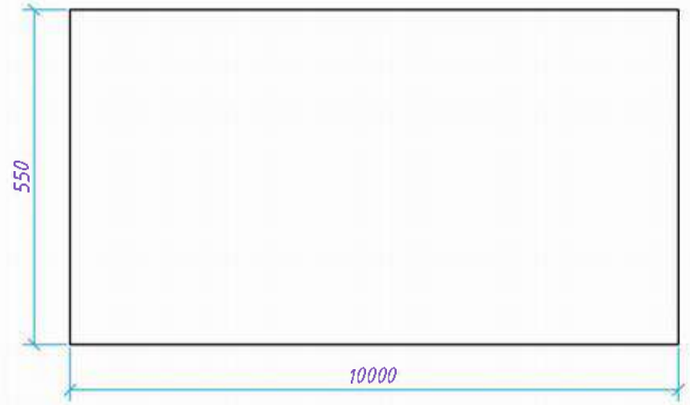

Ленточный фундамент 4-4

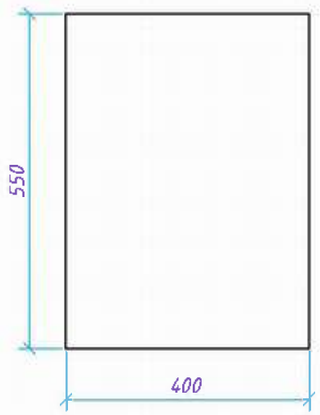

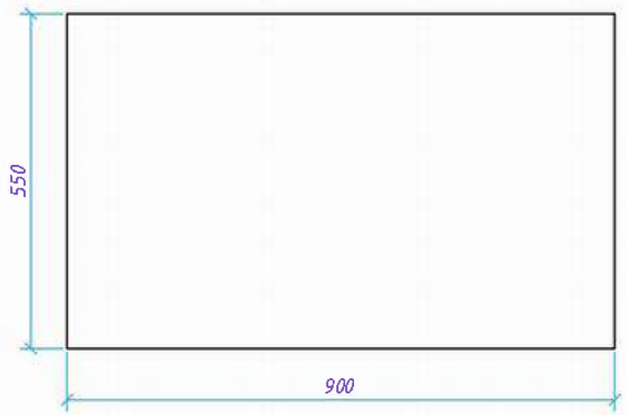

Изм.	Кол.уч.	Лист	№док.	Подпись	Дата	07-2020-АС		
						Привязка проектно-сметной документации на строительство спортивного комплекса в селе Жаскайрат, Кызылкогинского района		
ГИП		Храмов А.А.				Физкультурно-оздоровительный комплекс на 140 зрительских мест	Стадия	Лист	Листов
Проверил		Кульдяев Г.Ф.					РП	35	
Разработал		Уразалин З.Т.							
Н.контроль		Храмов А.А.				Ленточный фундамент 1-1, 2-2, 3-3, 4-4	ТОО "Архдизстрой" г.Шымкент 2020		

ФМ4

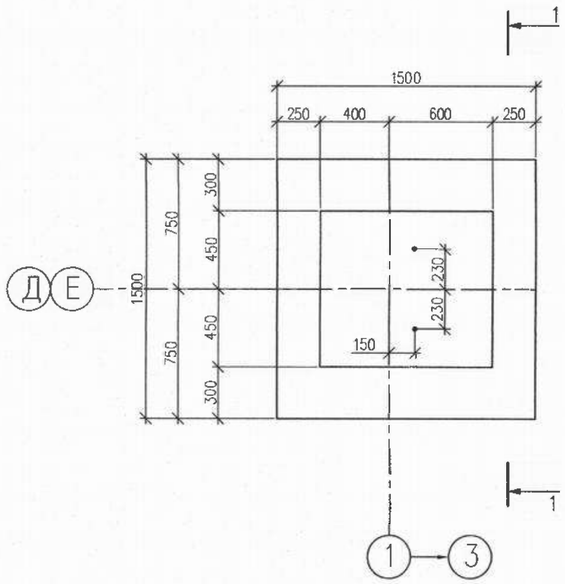

ВЕДОМОСТЬ ДЕТАЛЕЙ

ПОЗ.	ЭСКИЗ
3	200; 1350
4	910; 920; 1830
5	270
6	800
7	1200

СПЕЦИФИКАЦИЯ ЭЛЕМЕНТОВ

МАРКА ПОЗ.	ОБОЗНАЧЕНИЕ	НАИМЕНОВАНИЕ	КОЛ. ШТ.	МАССА Е.Д.,КГ	ПРИМЕЧ.
		ФУНДАМЕНТ ФМ4			
1	ГОСТ 5781–92	ø 10 AIII L=1450	8	0,9	7,2
2	ГОСТ 5781–92	ø 10 AIII L=1450	8	0,9	7,2
3	ГОСТ 5781–92	ø 12 AIII L=1550	18	1,38	24,84
4	ГОСТ 5781–92	ø 6 AI L=3360	6	0,75	4,5
5	ГОСТ 5781–92	ø 6 AI L=450	24	0,1	2,4
6	ГОСТ 5781–92	ø 6 AI L=980	12	0,22	2,64
7	ГОСТ 5781–92	ø 6 AI L=1380	6	0,31	1,86
8	ГОСТ 24379–80	БОЛТ 1.1 М16Х600	2	1,13	2,26
		МАТЕРИАЛЫ			
		БЕТОН КЛАССА В20 НА СУЛЬФА–			
		ТОСТОЙКОМ ЦЕМЕНТЕ		1,91	$м^3$
		ЩЕБЕНЬ		0,29	$м^3$

ВЕДОМОСТЬ РАСХОДА СТАЛИ НА ЭЛЕМЕНТ, КГ

МАРКА ЭЛЕМЕНТА	ИЗДЕЛИЯ АРМАТУРНЫЕ						ИЗДЕЛИЯ ЗАКЛАДНЫЕ		
	АРМАТУРА КЛАССА					ВСЕГО			ВСЕГО
	А–I		А–III						
	ГОСТ 5781–82*						ГОСТ 24379–80		
	ø6А–I	ИТОГО	ø10А–III	ø12А–III	ИТОГО		М16		
ФУНДАМЕНТ ФМ4	11,4	11,4	14,4	24,84	39,24	50,64	2,26		2,26

1–1

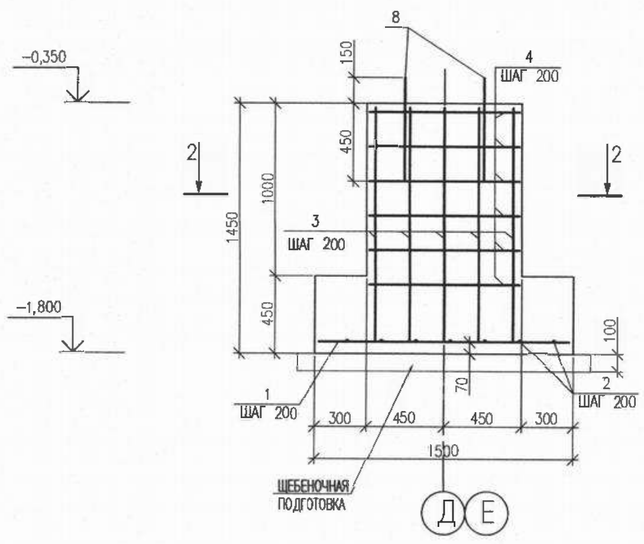

2–2

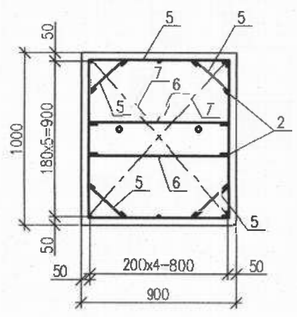

Привязан 07-2020-АС

Привязал Отеген

Инв.N

ПРИМЕЧАНИЕ

1. ДВА КРАЙНИХ ПЕРЕСЕЧЕНИЯ СТЕРЖНЕЙ ПО ПЕРИМЕТРУ ПОДОШВЫ МОНОЛИТНЫХ ФУНДАМЕНТОВ СОЕДИНЯТЬ ДУГОВОЙ СВАРКОЙ ПО ГОСТ 14098–91. ВНУТРЕННИЕ ПЕРЕСЕЧЕНИЯ ДОЛЖНЫ БЫТЬ ПЕРЕВЯЗАНЫ ЧЕРЕЗ УЗЕЛ В ШАХМАТНОМ ПОРЯДКЕ.
2. ОБЩИЕ УКАЗАНИЯ СМ. ЛИСТ 26–АС
3. БОЛТЫ ДОПОЛНИТЕЛЬНО КОМПЛЕКТОВАТЬ ДВУМЯ ГАЙКАМИ И ШАЙБОЙ, НАРЕЗАННУЮ ЧАСТЬ БОЛТА ВЫПОЛНИТЬ НА ВЫСОТУ 150мм.

ИЗМ.	КОЛ.УЧ.	ЛИСТ№	ДОК.	ПОДП.	ДАТА
РАЗРАБ.		ВЕЛЬМИ.КИН			
ПРОВЕР.	/	СПИРИНА			
ГИП	/	СПИРИНА			

П–00–15–47–АС

"ПРИВЯЗКА ПРОЕКТНО–СМЕТНОЙ ДОКУМЕНТАЦИИ НА СТРОИТЕЛЬСТВО ФИЗКУЛЬТУРНО–ОЗДОРОВИТЕЛЬНОГО КОМПЛЕКСА НА МЕСТ В С. АККЫСТАУ ИСАТАЙСКОГО РАЙОНА"

СТАДИЯ	ЛИСТ	ЛИСТОВ
РП	31И	

МОНОЛИТНЫЙ ФУНДАМЕНТ ФМ4

ТОО "ПРОЕКТСТРОЙИНЖИНИРИНГ" Г. УРАЛЬСК

ВЗАМ. ИНВ. N° | ПОДП. И ДАТА | ПОДП. | ИНВ. N° ПОДЛ.

000000

ФМ4а

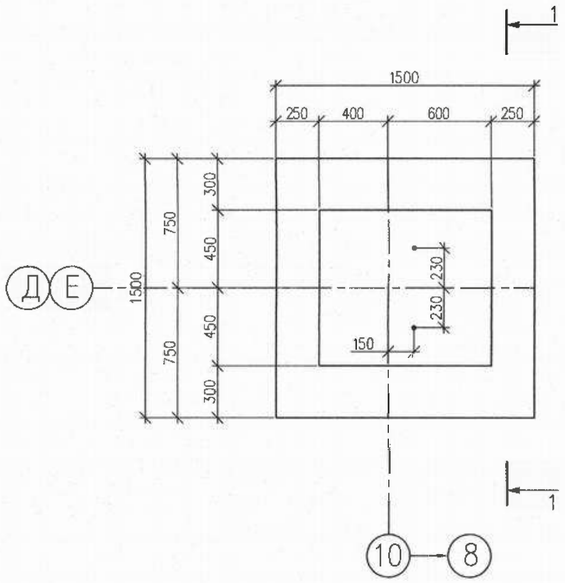

ВЕДОМОСТЬ ДЕТАЛЕЙ

ПОЗ.	ЭСКИЗ
3	200; 1350
4	910; 920; 1830
5	270
6	800
7	1200

СПЕЦИФИКАЦИЯ ЭЛЕМЕНТОВ

МАРКА ПОЗ.	ОБОЗНАЧЕНИЕ	НАИМЕНОВАНИЕ	КОЛ. ШТ.	МАССА Е.Д.,КГ	ПРИМЕЧ.
		ФУНДАМЕНТ ФМ4а			
1	ГОСТ 5781-92	ø 10 AIII L=1450	8	0,9	7,2
2	ГОСТ 5781-92	ø 10 AIII L=1450	8	0,9	7,2
3	ГОСТ 5781-92	ø 12 AIII L=1550	18	1,38	24,84
4	ГОСТ 5781-92	ø 6 AI L=3360	6	0,75	4,5
5	ГОСТ 5781-92	ø 6 AI L=450	24	0,1	2,4
6	ГОСТ 5781-92	ø 6 AI L=980	12	0,22	2,64
7	ГОСТ 5781-92	ø 6 AI L=1380	6	0,31	1,86
8	ГОСТ 24379-80	БОЛТ 1.1 М16Х600	2	1,13	2,26
		МАТЕРИАЛЫ			
		БЕТОН КЛАССА В20 НА СУЛЬФА-			
		ТОСТОЙКОМ ЦЕМЕНТЕ		1,91	$м^3$
		ЩЕБЕНЬ		0,29	$м^3$

ВЕДОМОСТЬ РАСХОДА СТАЛИ НА ЭЛЕМЕНТ, КГ

МАРКА ЭЛЕМЕНТА	ИЗДЕЛИЯ АРМАТУРНЫЕ						ИЗДЕЛИЯ ЗАКЛАДНЫЕ		
	АРМАТУРА КЛАССА					ВСЕГО			ВСЕГО
	А-I		А-III						
	ГОСТ 5781-82*						ГОСТ 24379-80		
	ø6А-I	ИТОГО	ø10А-III	ø12А-III	ИТОГО		М16		
ФУНДАМЕНТ ФМ4а	11,4	11,4	14,4	24,84	39,24	50,64	2,26		2,26

1—1

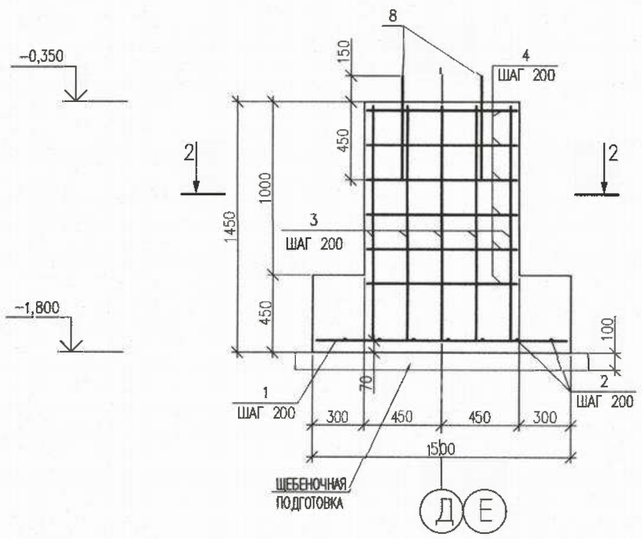

2—2

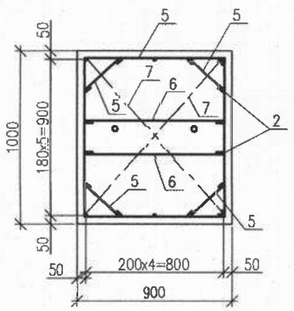

Привязан 07 2020, АС

Привязал Отеген

Ин№

ПРИМЕЧАНИЕ

1. ДВА КРАЙНИХ ПЕРЕСЕЧЕНИЯ СТЕРЖНЕЙ ПО ПЕРИМЕТРУ ПОДОШВЫ МОНОЛИТНЫХ ФУНДАМЕНТОВ СОЕДИНЯТЬ ДУГОВОЙ СВАРКОЙ ПО ГОСТ 14098-91. ВНУТРЕННИЕ ПЕРЕСЕЧЕНИЯ ДОЛЖНЫ БЫТЬ ПЕРЕВЯЗАНЫ ЧЕРЕЗ УЗЕЛ В ШАХМАТНОМ ПОРЯДКЕ.
2. ОБЩИЕ УКАЗАНИЯ СМ. ЛИСТ 26-АС
3. БОЛТЫ ДОПОЛНИТЕЛЬНО КОМПЛЕКТОВАТЬ ДВУМЯ ГАЙКАМИ И ШАЙБОЙ, НАРЕЗАННУЮ ЧАСТЬ БОЛТА ВЫПОЛНИТЬ НА ВЫСОТУ 150мм.

ИЗМ.	КОЛ.УЧ.	ЛИСТ	N.ДОК.	ПОДП.	ДАТА	П-00-15-47-АС
						"ПРИВЯЗКА ПРОЕКТНО-СМЕТНОЙ ДОКУМЕНТАЦИИ НА СТРОИТЕЛЬСТВО ФИЗКУЛЬТУРНО-ОЗДОРОВИТЕЛЬНОГО КОМПЛЕКСА НА 140 МЕСТ В С. АККЫСТАУ ИСАТАЙСКОГО РАЙОНА"
РАЗРАБ.		ВЕЛЬМЯЙКИН				
ПРОВЕР.		СПИРИНА				СТАДИЯ: РП; ЛИСТ: 31; ЛИСТОВ:
ГИП		СПИРИНА				
						МОНОЛИТНЫЙ ФУНДАМЕНТ ФМ4а
						ТОО "ПРОЕКТСТРОЙИНЖИНИРИНГ" Г. УРАЛЬСК

ВЗАМ. ИНВ. N° | ПОДП. И ДАТА | ИНВ. N° ПОДЛ. 000000

ФОРМАТ А2

ФМ5

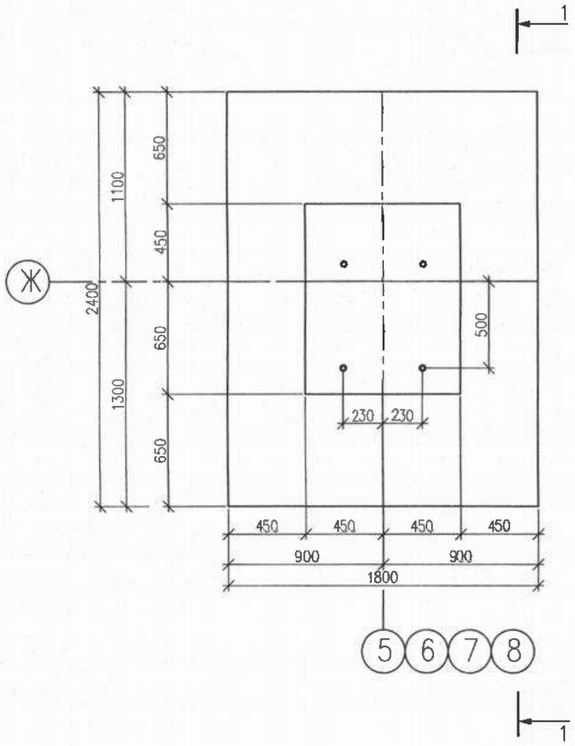

ВЕДОМОСТЬ ДЕТАЛЕЙ

ПОЗ.	ЭСКИЗ
3	200; 1350
4	1110; 820; 1930
5	280
6	800
7	1300

СПЕЦИФИКАЦИЯ ЭЛЕМЕНТОВ

МАРКА ПОЗ.	ОБОЗНАЧЕНИЕ	НАИМЕНОВАНИЕ	КОЛ. ШТ.	МАССА ЕД.,КГ	ПРИМЕЧ.
		ФУНДАМЕНТ ФМ5			
1	ГОСТ 5781-92	ø 10 AIII L=2350	9	1,45	13,05
2	ГОСТ 5781-92	ø 10 AIII L=1750	12	1,08	12,96
3	ГОСТ 5781-92	ø 12 AIII L=1550	18	1,38	24,84
4	ГОСТ 5781-92	ø 6 AI L=3860	6	0,86	5,16
5	ГОСТ 5781-92	ø 6 AI L=460	24	0,1	2,4
6	ГОСТ 5781-92	ø 6 AI L=980	12	0,22	2,64
7	ГОСТ 5781-92	ø 6 AI L=1480	6	0,33	1,98
8	ГОСТ 24379-80	БОЛТ 1.1 М30Х1000	4	6,77	27,08
		МАТЕРИАЛЫ			
		БЕТОН КЛАССА В20 НА СУЛЬФА-			
		ТОСТОЙКОМ ЦЕМЕНТЕ		2,44	$м^3$
		ЩЕБЕНЬ		0,52	$м^3$

ВЕДОМОСТЬ РАСХОДА СТАЛИ НА ЭЛЕМЕНТ, КГ

МАРКА ЭЛЕМЕНТА	ИЗДЕЛИЯ АРМАТУРНЫЕ						ИЗДЕЛИЯ ЗАКЛАДНЫЕ		
	АРМАТУРА КЛАССА					ВСЕГО			ВСЕГО
	A-I		A-III						
	ГОСТ 5781-82*						ГОСТ 24379-80		
	ø6A-I	ИТОГО	ø10A-III	ø12A-III	ИТОГО		М30		
ФУНДАМЕНТ ФМ5	12,18	12,18	26,01	24,84	50,85	63,03	27,08		27,08

1-1

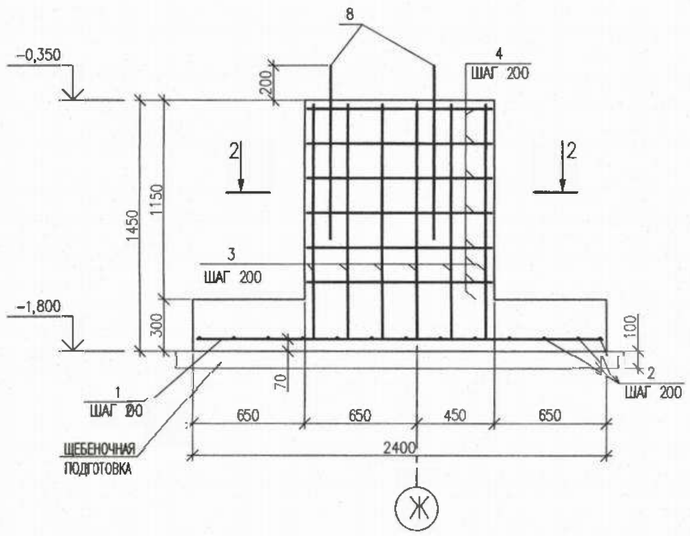

2-2

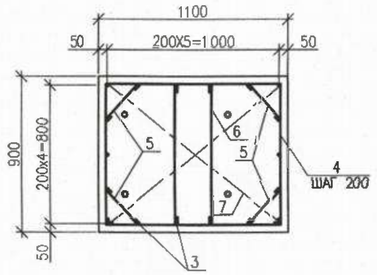

ПРИМЕЧАНИЕ

1. ДВА КРАЙНИХ ПЕРЕСЕЧЕНИЯ СТЕРЖНЕЙ ПО ПЕРИМЕТРУ ПОДОШВЫ МОНОЛИТНЫХ ФУНДАМЕНТОВ СОЕДИНЯТЬ ДУГОВОЙ СВАРКОЙ ПО ГОСТ 14098-91. ВНУТРЕННИЕ ПЕРЕСЕЧЕНИЯ ДОЛЖНЫ БЫТЬ ПЕРЕВЯЗАНЫ ЧЕРЕЗ УЗЕЛ В ШАХМАТНОМ ПОРЯДКЕ.
2. ОБЩИЕ УКАЗАНИЯ СМ. ЛИСТ 26-АС
3. БОЛТЫ ДОПОЛНИТЕЛЬНО КОМПЛЕКТОВАТЬ ДВУМЯ ГАЙКАМИ И ШАЙБОЙ, НАРЕЗАННУЮ ЧАСТЬ БОЛТА ВЫПОЛНИТЬ НА ВЫСОТУ 200мм.

Привязан

Аннулирован

Инв №

ИЗМ.	КОЛ.УЧ.	ЛИСТ	N ДОК.	ПОДП.	ДАТА
РАЗРАБ.		ВЕЛЬМЯЙКИН			
ПРОВЕР.		СПИРИНА			
ГИП		СПИРИНА			

П-00-15-47-АС

"ПРИВЯЗКА ПРОЕКТНО-СМЕТНОЙ ДОКУМЕНТАЦИИ НА СТРОИТЕЛЬСТВО ФИЗКУЛЬТУРНО-ОЗДОРОВИТЕЛЬНОГО КОМПЛЕКСА НА 1 МЕСТ В С. АККЫСТАУ ИСАТАЙСКОГО РАЙОНА"

СТАДИЯ	ЛИСТ	ЛИСТОВ
РП	32И	

МОНОЛИТНЫЙ ФУНДАМЕНТ ФМ5

ТОО "ПРОЕКТСТРОЙИНЖИНИРИНГ" Г. УРАЛЬСК

ФОРМАТ А2

ВЗАМ. ИНВ. N° | ПОДП. И ДАТА | ИНВ. N° ПОДЛ. 000000

ФМ6

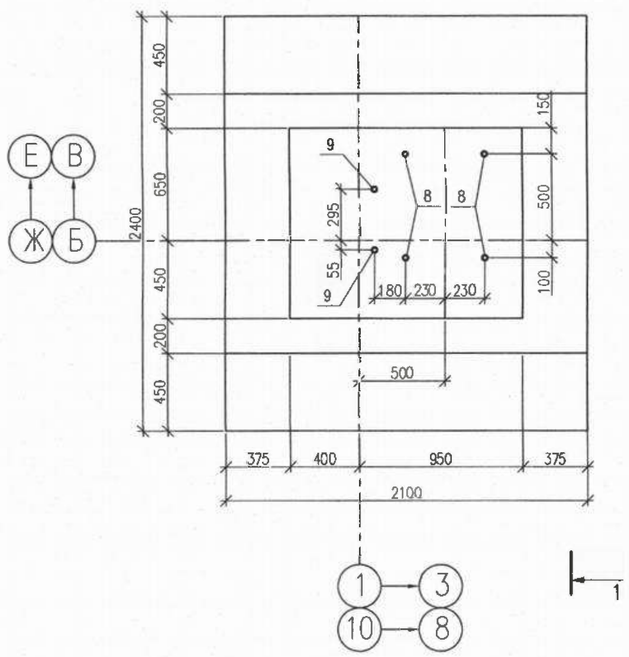

ВЕДОМОСТЬ ДЕТАЛЕЙ

ПОЗ.	ЭСКИЗ
3	200; 1350
4	1360; 1020; 2980
5	540
6	1000
7	1600

СПЕЦИФИКАЦИЯ ЭЛЕМЕНТОВ

МАРКА ПОЗ.	ОБОЗНАЧЕНИЕ	НАИМЕНОВАНИЕ	КОЛ. ШТ.	МАССА ЕД.,КГ	ПРИМЕЧ.
		ФУНДАМЕНТ ФМ6			
1	ГОСТ 5781-92	ø 10 AIII L=2350	10	1,45	14,5
2	ГОСТ 5781-92	ø 10 AIII L=2050	12	1,26	15,12
3	ГОСТ 5781-92	ø 12 AIII L=1550	24	1,38	33,12
4	ГОСТ 5781-92	ø 6 AI L=4760	6	1,06	6,36
5	ГОСТ 5781-92	ø 6 AI L=720	24	0,16	3,84
6	ГОСТ 5781-92	ø 6 AI L=1180	12	0,26	3,12
7	ГОСТ 5781-92	ø 6 AI L=1780	6	0,4	2,4
8	ГОСТ 24379-80	БОЛТ 1.1 М30Х1000	4	6,77	27,08
9	ГОСТ 24379-80	БОЛТ 1.1 М24Х800	2	3,42	6,84
		МАТЕРИАЛЫ			
		БЕТОН КЛАССА В20 НА СУЛЬФА-			
		ТОСТОЙКОМ ЦЕМЕНТЕ		3,72	$м^3$
		ЩЕБЕНЬ		0,6	$м^3$

ВЕДОМОСТЬ РАСХОДА СТАЛИ НА ЭЛЕМЕНТ, КГ

МАРКА ЭЛЕМЕНТА	ИЗДЕЛИЯ АРМАТУРНЫЕ						ИЗДЕЛИЯ ЗАКЛАДНЫЕ		
	АРМАТУРА КЛАССА					ВСЕГО			ВСЕГО
	А-I		А-III						
	ГОСТ 5781-82*						ГОСТ 24379-80		
	ø6А-I	ИТОГО	ø10А-III	ø12А-III	ИТОГО		М30	М24	
ФУНДАМЕНТ ФМ6	15,72	15,72	29,62	33,12	62,74	78,46	27,08	6,84	33,92

1-1

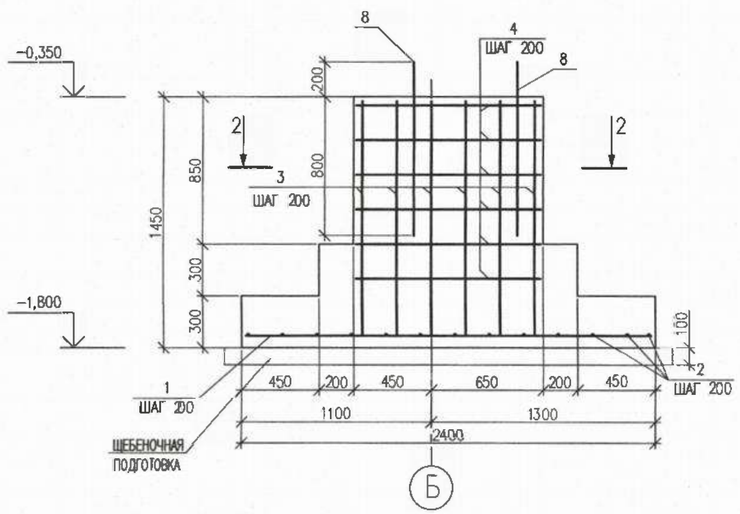

2-2

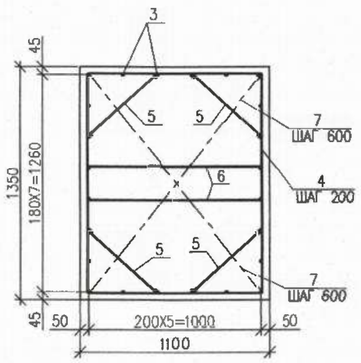

Привязан	07.2020, АС
Привязал	Отеген
Инв.N°	

ПРИМЕЧАНИЕ

1. ДВА КРАЙНИХ ПЕРЕСЕЧЕНИЯ СТЕРЖНЕЙ ПО ПЕРИМЕТРУ ПОДОШВЫ МОНОЛИТНЫХ ФУНДАМЕНТОВ СОЕДИНЯТЬ ДУГОВОЙ СВАРКОЙ ПО ГОСТ 14098-91. ВНУТРЕННИЕ ПЕРЕСЕЧЕНИЯ ДОЛЖНЫ БЫТЬ ПЕРЕВЯЗАНЫ ЧЕРЕЗ УЗЕЛ В ШАХМАТНОМ ПОРЯДКЕ.
2. ОБЩИЕ УКАЗАНИЯ СМ. ЛИСТ 26-АС
3. БОЛТЫ ДОПОЛНИТЕЛЬНО КОМПЛЕКТОВАТЬ ДВУМЯ ГАЙКАМИ И ШАЙБОЙ, НАРЕЗАННУЮ ЧАСТЬ БОЛТА ВЫПОЛНИТЬ НА ВЫСОТУ 200мм.

ИЗМ.	КОЛ.УЧ.	ЛИСТ	N°ДОК.	ПОДП.	ДАТА
РАЗРАБ.		ВЕЛЬМЯЙКИН			
ПРОВЕР.		СПИРИНА			
ГИП		СПИРИНА			

П-00-15-47-АС

"ПРИВЯЗКА ПРОЕКТНО-СМЕТНОЙ ДОКУМЕНТАЦИИ НА СТРОИТЕЛЬСТВО ФИЗКУЛЬТУРНО-ОЗДОРОВИТЕЛЬНОГО КОМПЛЕКСА НА 140 МЕСТ В С. АККЫСТАУ ИСАТАЙСКОГО РАЙОНА"

МОНОЛИТНЫЙ ФУНДАМЕНТ ФМ6

СТАДИЯ	ЛИСТ	ЛИСТОВ
РП	33/1	

ТОО "ПРОЕКТСТРОЙИНЖИНИРИНГ" Г. УРАЛЬСК

ФОРМАТ А2

ВЗАМ. ИНВ. N° | ПОДП. И ДАТА | ИНВ. N° ПОДЛ. | 000000

ФМ7

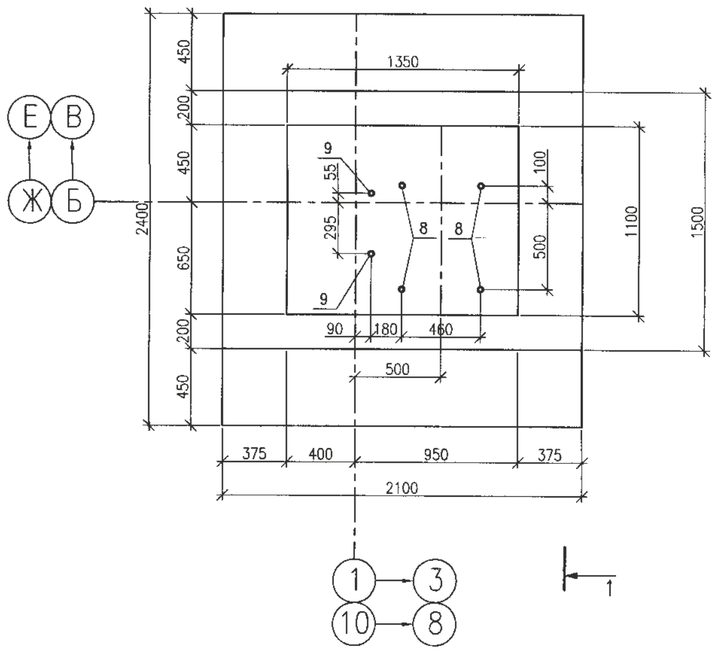

ВЕДОМОСТЬ ДЕТАЛЕЙ

ПОЗ.	ЭСКИЗ
3	200; 1350
4	1360; 1020; 2380
5	540
6	1000
7	1600

СПЕЦИФИКАЦИЯ ЭЛЕМЕНТОВ

МАРКА ПОЗ.	ОБОЗНАЧЕНИЕ	НАИМЕНОВАНИЕ	КОЛ. ШТ.	МАССА ЕД.,КГ	ПРИМЕЧ.
		ФУНДАМЕНТ ФМ7			
1	ГОСТ 5781-92	ø 10 AIII L=2350	12	1,45	17,4
2	ГОСТ 5781-92	ø 10 AIII L=2050	11	1,26	13,86
3	ГОСТ 5781-92	ø 12 AIII L=1550	24	1,38	33,12
4	ГОСТ 5781-92	ø 6 AI L=4760	6	1,06	6,36
5	ГОСТ 5781-92	ø 6 AI L=720	24	0,16	3,84
6	ГОСТ 5781-92	ø 6 AI L=1180	12	0,26	3,12
7	ГОСТ 5781-92	ø 6 AI L=1780	6	0,4	2,4
8	ГОСТ 24379-80	БОЛТ 1.1 М30Х1000	4	6,77	27,08
9	ГОСТ 24379-80	БОЛТ 1.1 М24Х800	2	3,42	6,84
		МАТЕРИАЛЫ			
		БЕТОН КЛАССА В20 НА СУЛЬФА-			
		ТОСТОЙКОМ ЦЕМЕНТЕ		3,72	$м^3$
		ЩЕБЕНЬ		0,60	$м^3$

ВЕДОМОСТЬ РАСХОДА СТАЛИ НА ЭЛЕМЕНТ, КГ

МАРКА ЭЛЕМЕНТА	ИЗДЕЛИЯ АРМАТУРНЫЕ						ИЗДЕЛИЯ ЗАКЛАДНЫЕ		ВСЕГО
	АРМАТУРА КЛАССА					ВСЕГО			
	А-I		А-III						
	ГОСТ 5781-82*						ГОСТ 24379-80		
	ø6А-I	ИТОГО	ø10А-III	ø12А-III	ИТОГО		М30	М24	
ФУНДАМЕНТ ФМ7	15,72	15,72	32,52	33,12	65,64	81,36	27,08	6,84	33,92

1-1

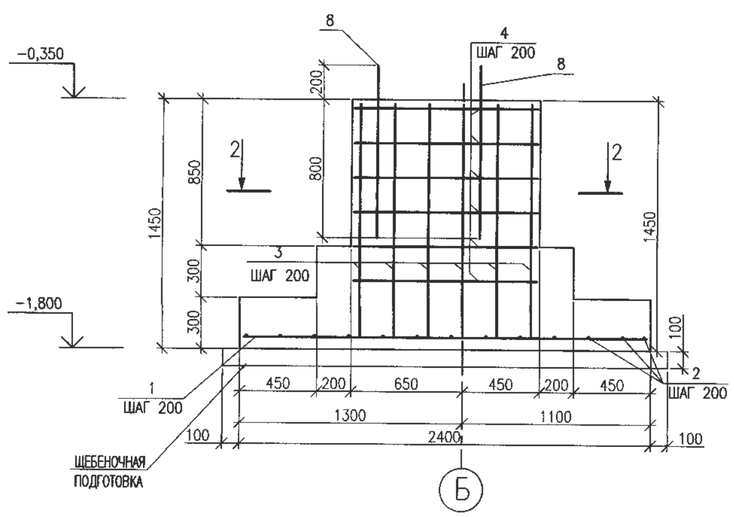

2-2

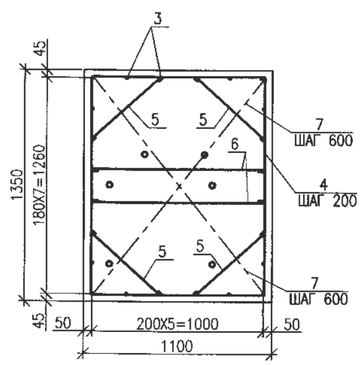

Привязан 07-2020-АС

Привязал Отеген

Инв.N°

ПРИМЕЧАНИЕ

1. ДВА КРАЙНИХ ПЕРЕСЕЧЕНИЯ СТЕРЖНЕЙ ПО ПЕРИМЕТРУ ПОДОШВЫ МОНОЛИТНЫХ ФУНДАМЕНТОВ СОЕДИНЯТЬ ДУГОВОЙ СВАРКОЙ ПО ГОСТ 14098-91. ВНУТРЕННИЕ ПЕРЕСЕЧЕНИЯ ДОЛЖНЫ БЫТЬ ПЕРЕВЯЗАНЫ ЧЕРЕЗ УЗЕЛ В ШАХМАТНОМ ПОРЯДКЕ.
2. ОБЩИЕ УКАЗАНИЯ СМ. ЛИСТ 26-АС
3. БОЛТЫ ДОПОЛНИТЕЛЬНО КОМПЛЕКТОВАТЬ ДВУМЯ ГАЙКАМИ И ШАЙБОЙ, НАРЕЗАННУЮ ЧАСТЬ БОЛТА ВЫПОЛНИТЬ НА ВЫСОТУ 200мм.

ИЗМ.	КОЛ.УЧ.	ЛИСТ	N°ДОК.	ПОДП.	ДАТА
РАЗРАБ.		КАИРГАЛИЕВ			
ПРОВЕР.		СПИРИНА			
ГИП		СПИРИНА			

П-00-15-47-АС

"ПРИВЯЗКА ПРОЕКТНО-СМЕТНОЙ ДОКУМЕНТАЦИИ НА СТРОИТЕЛЬСТВО ФИЗКУЛЬТУРНО-ОЗДОРОВИТЕЛЬНОГО КОМПЛЕКСА НА 140 МЕСТ В С. АККЫСТАУ ИСАТАЙСКОГО РАЙОНА"

СТАДИЯ	ЛИСТ	ЛИСТОВ
РП	34	

МОНОЛИТНЫЙ ФУНДАМЕНТ ФМ7

ТОО "ПРОЕКТСТРОЙИНЖИНИРИНГ" Г. УРАЛЬСК

ВЗАМ. ИНВ. N° | ПОДП. И ДАТА | ИНВ. N° ПОДЛ. 000000

ФОРМАТ А2

ФМ8

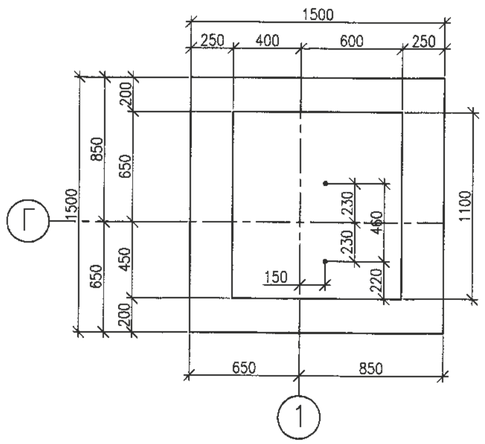

1–1

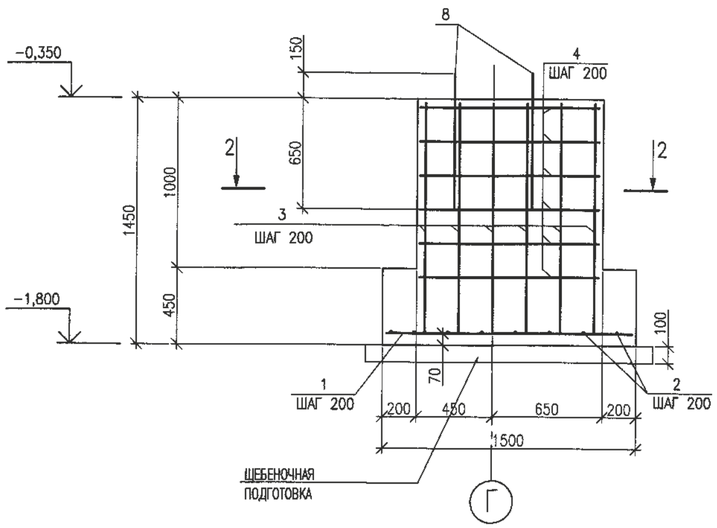

ВЕДОМОСТЬ ДЕТАЛЕЙ

ПОЗ.	ЭСКИЗ
3	200; 1350
4	1010; 920; 1930
5	270
6	1000
7	1340

2–2

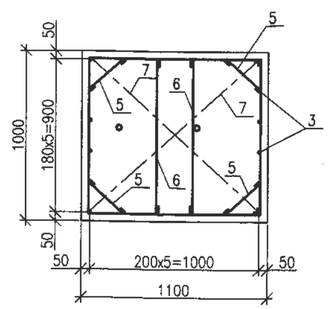

СПЕЦИФИКАЦИЯ ЭЛЕМЕНТОВ

МАРКА ПОЗ.	ОБОЗНАЧЕНИЕ	НАИМЕНОВАНИЕ	КОЛ. ШТ.	МАССА ЕД.,КГ	ПРИМЕЧ.
		ФУНДАМЕНТ ФМ8			
1	ГОСТ 5781–92	ø 10 AIII L=1450	8	0,89	7,12
2	ГОСТ 5781–92	ø 10 AIII L=1450	8	0,89	7,12
3	ГОСТ 5781–92	ø 12 AIII L=1550	20	1,38	27,6
4	ГОСТ 5781–92	ø 6 AI L=3860	8	0,86	5,16
5	ГОСТ 5781–92	ø 6 AI L=450	24	0,1	2,4
6	ГОСТ 5781–92	ø 6 AI L=1080	12	0,24	2,88
7	ГОСТ 5781–92	ø 6 AI L=1530	6	0,34	2,04
8	ГОСТ 24379–80	БОЛТ 1.1 М24Х800	2	3,42	6,84
		МАТЕРИАЛЫ			
		БЕТОН КЛАССА В20 НА СУЛЬФА–			
		ТОСТОЙКОМ ЦЕМЕНТЕ		2,11	$м^3$
		ЩЕБЕНЬ		0,29	$м^3$

ВЕДОМОСТЬ РАСХОДА СТАЛИ НА ЭЛЕМЕНТ, КГ

МАРКА ЭЛЕМЕНТА	ИЗДЕЛИЯ АРМАТУРНЫЕ						ИЗДЕЛИЯ ЗАКЛАДНЫЕ		
	АРМАТУРА КЛАССА					ВСЕГО			ВСЕГО
	А–I		А–III						
	ГОСТ 5781–82*						ГОСТ 24379–80		
	ø6А–I	ИТОГО	ø10А–III	ø12А–III	ИТОГО		М24		
ФУНДАМЕНТ ФМ8	12,48	12,48	14,24	27,6	41,84	54,32	6,84		6,84

Привязан 07-2020-АС
Привязал Отеген
Инв.N°

ПРИМЕЧАНИЕ
1. ДВА КРАЙНИХ ПЕРЕСЕЧЕНИЯ СТЕРЖНЕЙ ПО ПЕРИМЕТРУ ПОДОШВЫ МОНОЛИТНЫХ ФУНДАМЕНТОВ СОЕДИНЯТЬ ДУГОВОЙ СВАРКОЙ ПО ГОСТ 14098–91. ВНУТРЕННИЕ ПЕРЕСЕЧЕНИЯ ДОЛЖНЫ БЫТЬ ПЕРЕВЯЗАНЫ ЧЕРЕЗ УЗЕЛ В ШАХМАТНОМ ПОРЯДКЕ.
2. ОБЩИЕ УКАЗАНИЯ СМ. ЛИСТ 26–АС
3. БОЛТЫ ДОПОЛНИТЕЛЬНО КОМПЛЕКТОВАТЬ ДВУМЯ ГАЙКАМИ И ШАЙБОЙ, НАРЕЗАННУЮ ЧАСТЬ БОЛТА ВЫПОЛНИТЬ НА ВЫСОТУ 150мм.

ИЗМ.	КОЛ.УЧ.	ЛИСТ	N°ДОК.	ПОДП.	ДАТА
РАЗРАБ.		ВЕЛЬМЯЙКИН			
ПРОВЕР.		СПИРИНА			
ГИП		СПИРИНА			

П–00–15–47–АС

"ПРИВЯЗКА ПРОЕКТНО–СМЕТНОЙ ДОКУМЕНТАЦИИ НА СТРОИТЕЛЬСТВО ФИЗКУЛЬТУРНО–ОЗДОРОВИТЕЛЬНОГО КОМПЛЕКСА НА 140 МЕСТ В С. АККЫСТАУ ИСАТАЙСКОГО РАЙОНА"

СТАДИЯ	ЛИСТ	ЛИСТОВ
РП	35	

МОНОЛИТНЫЙ ФУНДАМЕНТ ФМ8

ТОО "ПРОЕКТСТРОЙИНЖИНИРИНГ" Г. УРАЛЬСК

ВЗАМ. ИНВ. N° | ПОДП. И ДАТА | ИНВ. N° ПОДЛ. 000000

ФОРМАТ А2

ФМ9

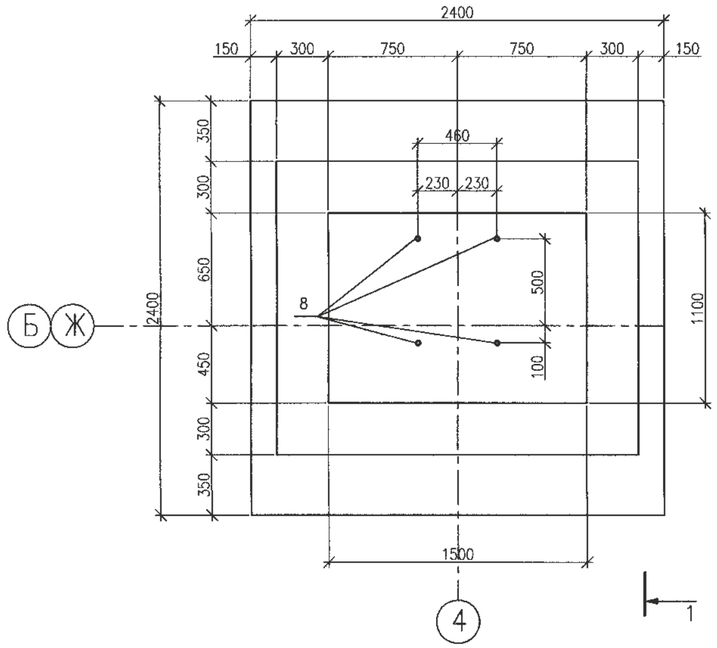

1–1

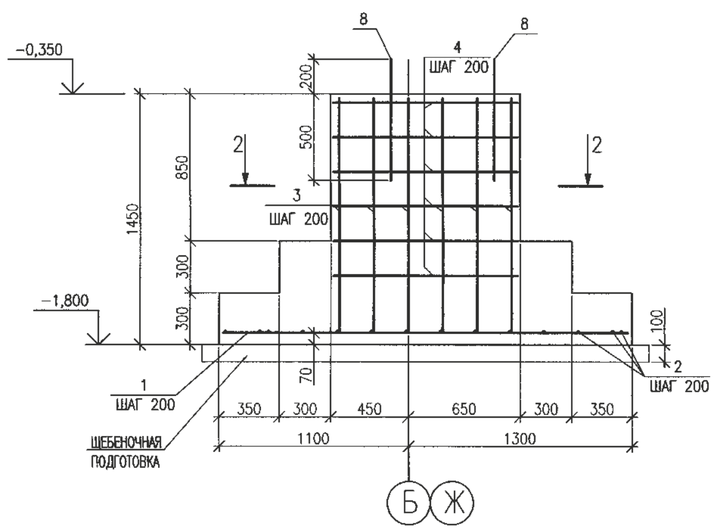

ВЕДОМОСТЬ ДЕТАЛЕЙ

ПОЗ.	ЭСКИЗ
3	200; 1350
4	1510; 1020; 2530
5	570
6	1000
7	1740

2–2

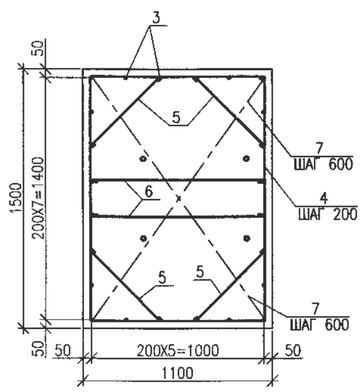

СПЕЦИФИКАЦИЯ ЭЛЕМЕНТОВ

МАРКА ПОЗ.	ОБОЗНАЧЕНИЕ	НАИМЕНОВАНИЕ	КОЛ. ШТ.	МАССА ЕД.,КГ	ПРИМЕЧ.
		ФУНДАМЕНТ ФМ9			
1	ГОСТ 5781–92	ø 10 AIII L=2350	14	1,45	20,30
2	ГОСТ 5781–92	ø 10 AIII L=2350	14	1,45	20,30
3	ГОСТ 5781–92	ø 12 AIII L=1550	24	1,38	33,12
4	ГОСТ 5781–92	ø 6 AI L=5060	6	1,12	6,72
5	ГОСТ 5781–92	ø 6 AI L=750	24	0,17	4,08
6	ГОСТ 5781–92	ø 6 AI L=1180	12	0,26	3,12
7	ГОСТ 5781–92	ø 6 AI L=1920	6	0,43	2,58
8	ГОСТ 24379–80	БОЛТ 1.1 М30Х1000	4	6,77	27,08
		МАТЕРИАЛЫ			
		БЕТОН КЛАССА В20 НА СУЛЬФА–			
		ТОСТОЙКОМ ЦЕМЕНТЕ		4,2	$м^3$
		ЩЕБЕНЬ		0,68	$м^3$

ВЕДОМОСТЬ РАСХОДА СТАЛИ НА ЭЛЕМЕНТ, КГ

МАРКА ЭЛЕМЕНТА	ИЗДЕЛИЯ АРМАТУРНЫЕ						ИЗДЕЛИЯ ЗАКЛАДНЫЕ		
	АРМАТУРА КЛАССА					ВСЕГО			ВСЕГО
	А–I		А–III						
	ГОСТ 5781–82*						ГОСТ 24379–80		
	ø6А–I	ИТОГО	ø10А–III	ø12А–III	ИТОГО		М30		
ФУНДАМЕНТ ФМ9	16,5	16,5	40,6	33,12	73,72	90,22	27,08		27,08

Привязан 07-2020г АС

Привязал Отегенов

Инв.N°

ПРИМЕЧАНИЕ

1. ДВА КРАЙНИХ ПЕРЕСЕЧЕНИЯ СТЕРЖНЕЙ ПО ПЕРИМЕТРУ ПОДОШВЫ МОНОЛИТНЫХ ФУНДАМЕНТОВ СОЕДИНЯТЬ ДУГОВОЙ СВАРКОЙ ПО ГОСТ 14098–91. ВНУТРЕННИЕ ПЕРЕСЕЧЕНИЯ ДОЛЖНЫ БЫТЬ ПЕРЕВЯЗАНЫ ЧЕРЕЗ УЗЕЛ В ШАХМАТНОМ ПОРЯДКЕ.
2. ОБЩИЕ УКАЗАНИЯ СМ. ЛИСТ 26–АС
3. БОЛТЫ ДОПОЛНИТЕЛЬНО КОМПЛЕКТОВАТЬ ДВУМЯ ГАЙКАМИ И ШАЙБОЙ, НАРЕЗАННУЮ ЧАСТЬ БОЛТА ВЫПОЛНИТЬ НА ВЫСОТУ 200мм.

ИЗМ.	КОЛ.УЧ.	ЛИСТ	N°ДОК.	ПОДП.	ДАТА
РАЗРАБ.		КАИРГАЛИЕВ			
ПРОВЕР.		СПИРИНА			
ГИП		СПИРИНА			

П–00–15–47–АС

"ПРИВЯЗКА ПРОЕКТНО–СМЕТНОЙ ДОКУМЕНТАЦИИ НА СТРОИТЕЛЬСТВО ФИЗКУЛЬТУРНО–ОЗДОРОВИТЕЛЬНОГО КОМПЛЕКСА НА 140 МЕСТ В С. АККЫСТАУ ИСАТАЙСКОГО РАЙОНА"

СТАДИЯ	ЛИСТ	ЛИСТОВ
РП	36 И	

МОНОЛИТНЫЙ ФУНДАМЕНТ ФМ9

ТОО "ПРОЕКТСТРОЙИНЖИНИРИНГ" Г. УРАЛЬСК

ВЗАМ. ИНВ. N° | ПОДП. И ДАТА | ИНВ. N° ПОДЛ.

000000

ФОРМАТ А2

ФМ11

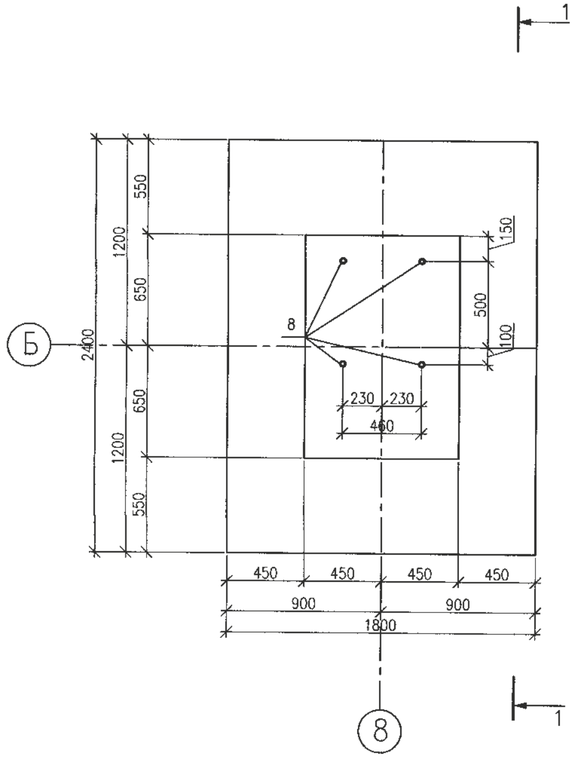

ВЕДОМОСТЬ ДЕТАЛЕЙ

ПОЗ.	ЭСКИЗ
3	200; 1350
4	310; 820; 2130
5	280
6	800
7	1440

СПЕЦИФИКАЦИЯ ЭЛЕМЕНТОВ

МАРКА ПОЗ.	ОБОЗНАЧЕНИЕ	НАИМЕНОВАНИЕ	КОЛ. ШТ.	МАССА ЕД.,КГ	ПРИМЕЧ.
		ФУНДАМЕНТ ФМ11			
1	ГОСТ 5781–92	ø 10 AIII L=1750	12	1,08	12,96
2	ГОСТ 5781–92	ø 10 AIII L=2350	9	1,45	13,05
3	ГОСТ 5781–92	ø 12 AIII L=1550	20	1,38	27,6
4	ГОСТ 5781–92	ø 6 AI L=4260	6	0,95	5,7
5	ГОСТ 5781–92	ø 6 AI L=460	24	0,1	2,4
6	ГОСТ 5781–92	ø 6 AI L=980	12	0,22	2,64
7	ГОСТ 5781–92	ø 6 AI L=1620	6	0,36	2,16
8	ГОСТ 24379–80	БОЛТ 1.1 М30Х1000	4	6,77	27,08
		МАТЕРИАЛЫ			
		БЕТОН КЛАССА В20 НА СУЛЬФА–			
		ТОСТОЙКОМ ЦЕМЕНТЕ		3,58	$м^3$
		ЩЕБЕНЬ		0,52	$м^3$

ВЕДОМОСТЬ РАСХОДА СТАЛИ НА ЭЛЕМЕНТ, КГ

МАРКА ЭЛЕМЕНТА	ИЗДЕЛИЯ АРМАТУРНЫЕ						ИЗДЕЛИЯ ЗАКЛАДНЫЕ		
	АРМАТУРА КЛАССА					ВСЕГО			ВСЕГО
	А–I		А–III						
	ГОСТ 5781–82*						ГОСТ 24379–80		
	ø6А–I	ИТОГО	ø10А–III	ø12А–III	ИТОГО		М30		
ФУНДАМЕНТ ФМ11	12,9	12,9	26,01	27,6	53,61	66,51	27,08		27,08

1–1

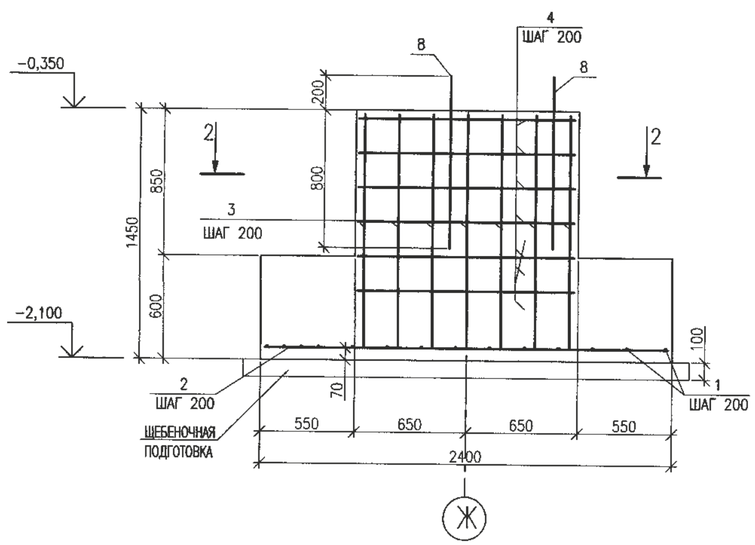

2–2

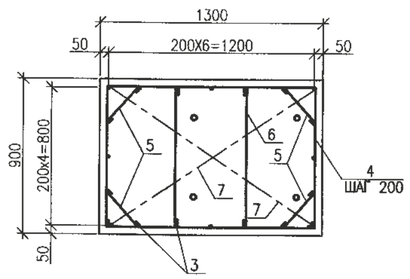

ПРИМЕЧАНИЕ

1. ДВА КРАЙНИХ ПЕРЕСЕЧЕНИЯ СТЕРЖНЕЙ ПО ПЕРИМЕТРУ ПОДОШВЫ МОНОЛИТНЫХ ФУНДАМЕНТОВ СОЕДИНЯТЬ ДУГОВОЙ СВАРКОЙ ПО ГОСТ 14098–91. ВНУТРЕННИЕ ПЕРЕСЕЧЕНИЯ ДОЛЖНЫ БЫТЬ ПЕРЕВЯЗАНЫ ЧЕРЕЗ УЗЕЛ В ШАХМАТНОМ ПОРЯДКЕ.
2. ОБЩИЕ УКАЗАНИЯ СМ. ЛИСТ 26–АС
3. БОЛТЫ ДОПОЛНИТЕЛЬНО КОМПЛЕКТОВАТЬ ДВУМЯ ГАЙКАМИ И ШАЙБОЙ, НАРЕЗАННУЮ ЧАСТЬ БОЛТА ВЫПОЛНИТЬ НА ВЫСОТУ 200мм.

Привязан Аннулирован

Инв №

ИЗМ.	КОЛ.УЧ.	ЛИСТ	N ДОК.	ПОДП.	ДАТА
РАЗРАБ.		ВЕЛЬМЯЙКИН			
ПРОВЕР.		СПИРИНА			
ГИП		СПИРИНА			

П–00–15–47–АС

"ПРИВЯЗКА ПРОЕКТНО–СМЕТНОЙ ДОКУМЕНТАЦИИ НА СТРОИТЕЛЬСТВО ФИЗКУЛЬТУРНО–ОЗДОРОВИТЕЛЬНОГО КОМПЛЕКСА НА 140 МЕСТ В С. АККЫСТАУ ИСАТАЙСКОГО РАЙОНА"

СТАДИЯ	ЛИСТ	ЛИСТОВ
РП	38И	

МОНОЛИТНЫЙ ФУНДАМЕНТ ФМ11

ТОО "ПРОЕКТСТРОЙИНЖИНИРИНГ" Г. УРАЛЬСК

ВЗАМ. ИНВ. N | ПОДП. И ДАТА | ИНВ. N ПОДЛ. | 000000

ФОРМАТ А2

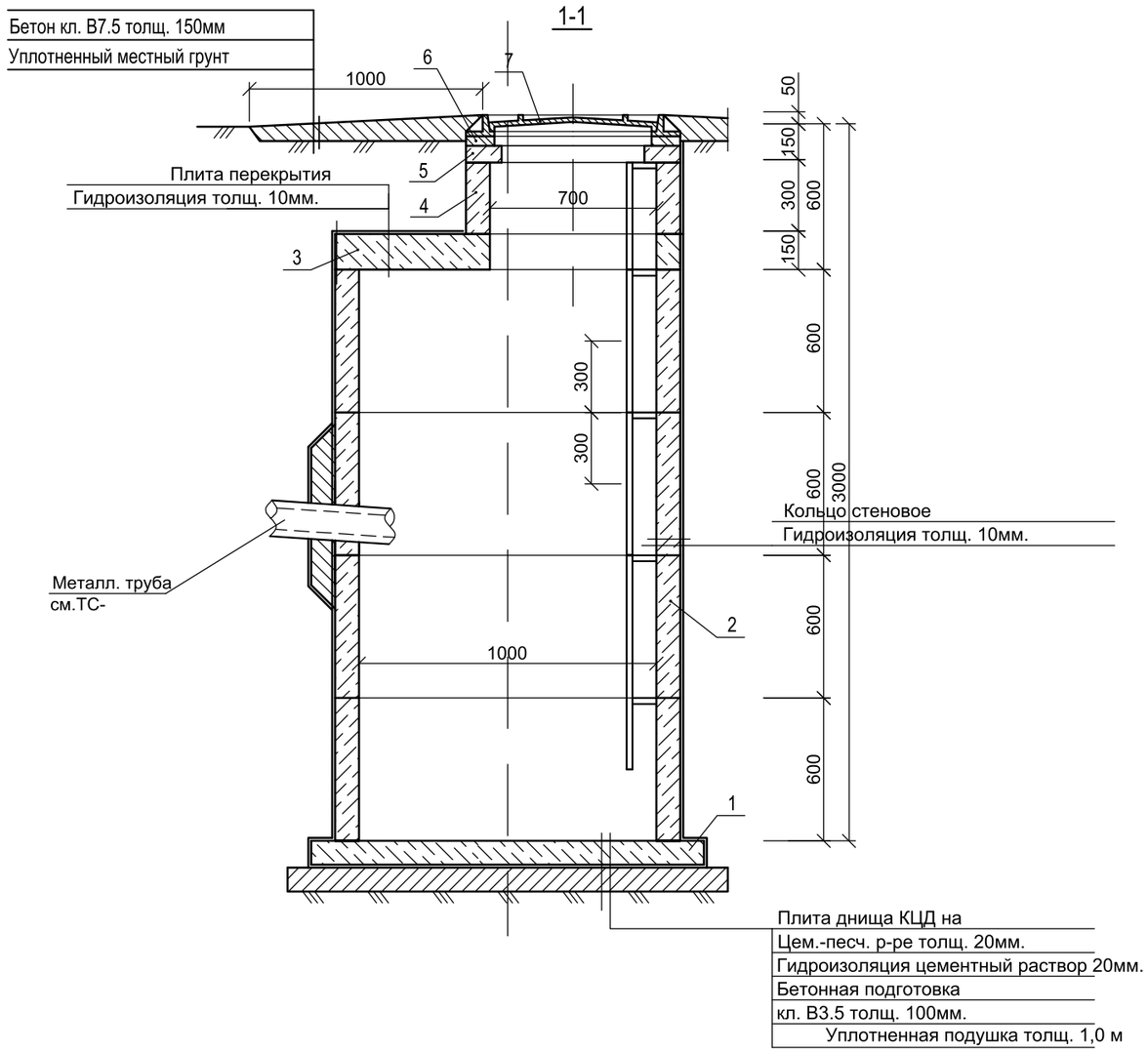

Спецификация конструктивных элементов.

Поз.	Обозначенние	Наименование	Кол. шт.	Масса ед.кг.	Примеч.
		Дренажный колодец	1		
1	Серия 3.900.1-10 Вып 0-3	Плита днища КЦД-10	1	440	
2	Серия 3.900.1-10 Вып 0-3	Кольцо стеновое КЦ-10-6	4	400	
3	Серия 3.900.1-10 Вып 0-3	Плита прекрытия КЦП1-10-1	1	250	
4	Серия 3.900.1-10 Вып 0-3	Кольцо стеновое КЦ-7-3	1	130	
5	Серия 3.900.1-10 Вып 0-3	Опорное кольцо КЦО-1	1	50	
6	СТ РК 530-2012	Кирпичная кладка толщ. 120мм. м3	1		
7	ГОСТ 3634-89	Чугунные люки Ø700 Тип "Л"	1	65	
		Бетон.подготовка кл.В3.5, м3	0,227		
		Металлическая стремянка См-2	1		
1	ГОСТ 8509-93	∟ 63х5 ГОСТ 8509-93 L=2600	2	12.50	25.0
2	ГОСТ 5781-91	Ø 18 AI ГОСТ 5781-91 L=360	8	0.72	5.76
3	ГОСТ 103-76-93	─ 120х6 ГОСТ 19903-90 L=120	2	0.07	0.14
4	ГОСТ 8509-93	∟ 63х5 ГОСТ 8509-93 L=200	4	0.96	3.84

Горловина

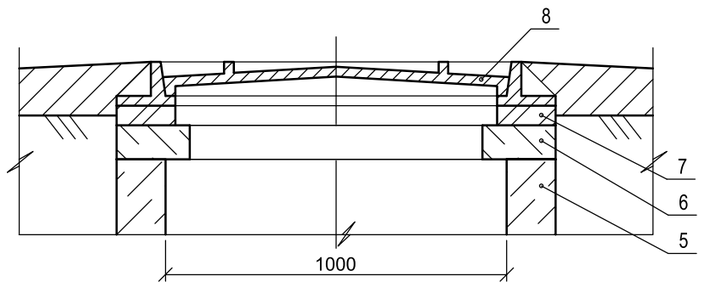

Дренажный колодец

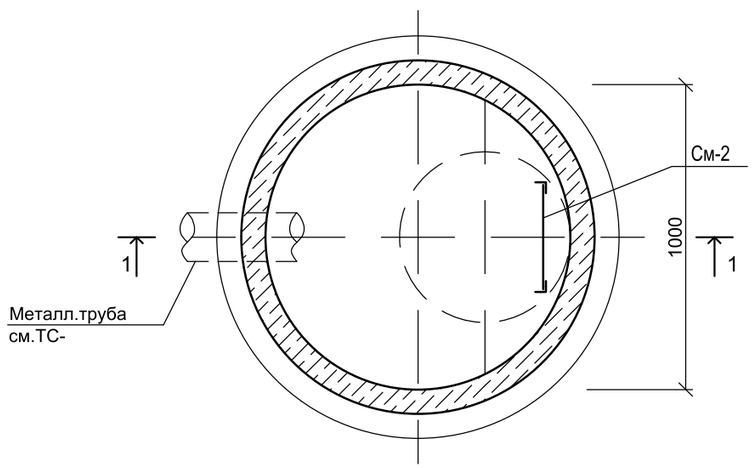

Изм	Кол.	Лист	N док	Подпись	Дата
ГАП		Тиметов У.			
Проверил		Зулеев С.			
Выполнил		Өтеген А.			
Н.Контроль		Зулеев С.			

07-2020 АС

"Привязка проектно-сметной документации на строительство спортивного комплекса в селе Жаскайрат, Кызылкогинского района"

Стадия	Лист	Листов
РП	5	5

Дренажный колодец.
Спецификация конструктивных элементов.

ТОО"Архдизстрой"
г. Шымкент-2020г.

ФМ13

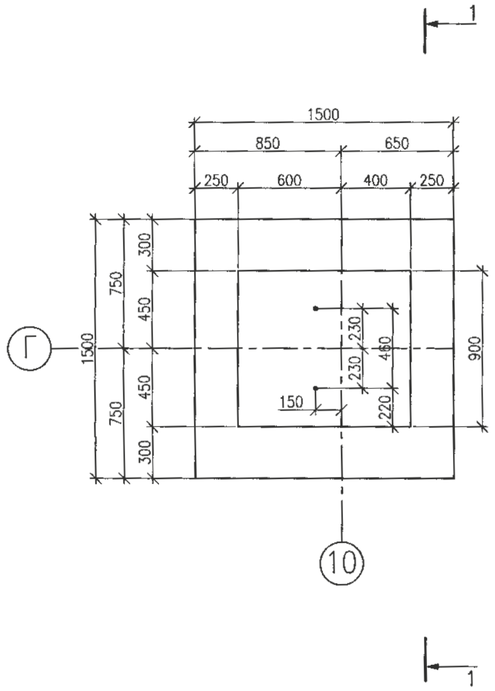

1–1

ВЕДОМОСТЬ ДЕТАЛЕЙ

ПОЗ.	ЭСКИЗ
3	200; 1350
4	910; 920; 1830
5	270
6	800
7	1200

СПЕЦИФИКАЦИЯ ЭЛЕМЕНТОВ

МАРКА ПОЗ.	ОБОЗНАЧЕНИЕ	НАИМЕНОВАНИЕ	КОЛ. ШТ.	МАССА ЕД.,КГ	ПРИМЕЧ.
		ФУНДАМЕНТ ФМ13			
1	ГОСТ 5781–92	ø 10 AIII L=1450	8	0,89	7,12
2	ГОСТ 5781–92	ø 10 AIII L=1450	8	0,89	7,12
3	ГОСТ 5781–92	ø 12 AIII L=1550	18	1,38	24,84
4	ГОСТ 5781–92	ø 6 AI L=3360	6	0,75	4,5
5	ГОСТ 5781–92	ø 6 AI L=450	24	0,1	2,4
6	ГОСТ 5781–92	ø 6 AI L=980	12	0,22	2,64
7	ГОСТ 5781–92	ø 6 AI L=1380	6	0,31	1,86
8	ГОСТ 24379–80	БОЛТ 1.1 М16Х600	2	1,13	2,26
		МАТЕРИАЛЫ			
		БЕТОН КЛАССА В20 НА СУЛЬФА–			
		ТОСТОЙКОМ ЦЕМЕНТЕ		1,91	$м^3$
		ЩЕБЕНЬ		0,29	$м^3$

ВЕДОМОСТЬ РАСХОДА СТАЛИ НА ЭЛЕМЕНТ, КГ

МАРКА ЭЛЕМЕНТА	ИЗДЕЛИЯ АРМАТУРНЫЕ						ИЗДЕЛИЯ ЗАКЛАДНЫЕ		ВСЕГО
	АРМАТУРА КЛАССА					ВСЕГО			
	А–I		А–III						
	ГОСТ 5781–82*						ГОСТ 24379–80		
	ø6А–I	ИТОГО	ø10А–III	ø12А–III	ИТОГО		М16		
ФУНДАМЕНТ ФМ13	11,4	11,4	14,24	24,84	39,08	50,48	2,26		2,26

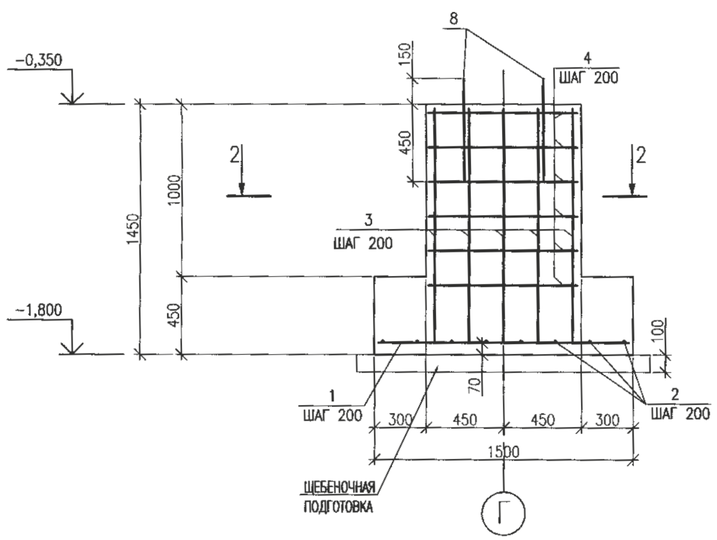

2–2

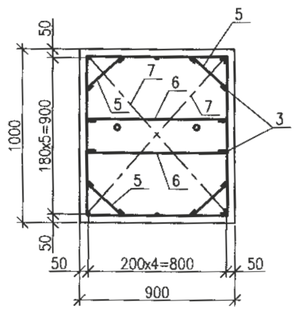

Привязан 07-2020г. АС

Привязал Отеген

Инв.N°

ПРИМЕЧАНИЕ

1. ДВА КРАЙНИХ ПЕРЕСЕЧЕНИЯ СТЕРЖНЕЙ ПО ПЕРИМЕТРУ ПОДОШВЫ МОНОЛИТНЫХ ФУНДАМЕНТОВ СОЕДИНЯТЬ ДУГОВОЙ СВАРКОЙ ПО ГОСТ 14098–91. ВНУТРЕННИЕ ПЕРЕСЕЧЕНИЯ ДОЛЖНЫ БЫТЬ ПЕРЕВЯЗАНЫ ЧЕРЕЗ УЗЕЛ В ШАХМАТНОМ ПОРЯДКЕ.
2. ОБЩИЕ УКАЗАНИЯ СМ. ЛИСТ 26–АС
3. БОЛТЫ ДОПОЛНИТЕЛЬНО КОМПЛЕКТОВАТЬ ДВУМЯ ГАЙКАМИ И ШАЙБОЙ, НАРЕЗАННУЮ ЧАСТЬ БОЛТА ВЫПОЛНИТЬ НА ВЫСОТУ 150мм.

ИЗМ.	КОЛ.УЧ.	ЛИСТ	N°ДОК.	ПОДП.	ДАТА
РАЗРАБ.		ВЕЛЬМЯЙКИН			
ПРОВЕР.		СПИРИНА			
ГИП		СПИРИНА			

П–00–15–47–АС

"ПРИВЯЗКА ПРОЕКТНО–СМЕТНОЙ ДОКУМЕНТАЦИИ НА СТРОИТЕЛЬСТВО ФИЗКУЛЬТУРНО–ОЗДОРОВИТЕЛЬНОГО КОМПЛЕКСА НА 140 МЕСТ В С. АККЫСТАУ ИСАТАЙСКОГО РАЙОНА"

СТАДИЯ	ЛИСТ	ЛИСТОВ
РП	40 21	

МОНОЛИТНЫЙ ФУНДАМЕНТ ФМ13

ТОО "ПРОЕКТСТРОЙИНЖИНИРИНГ" Г. УРАЛЬСК

ВЗАМ. ИНВ. N° | ПОДП. И ДАТА | ИНВ. N° ПОДЛ. 000000

ФОРМАТ А2

ФМ14

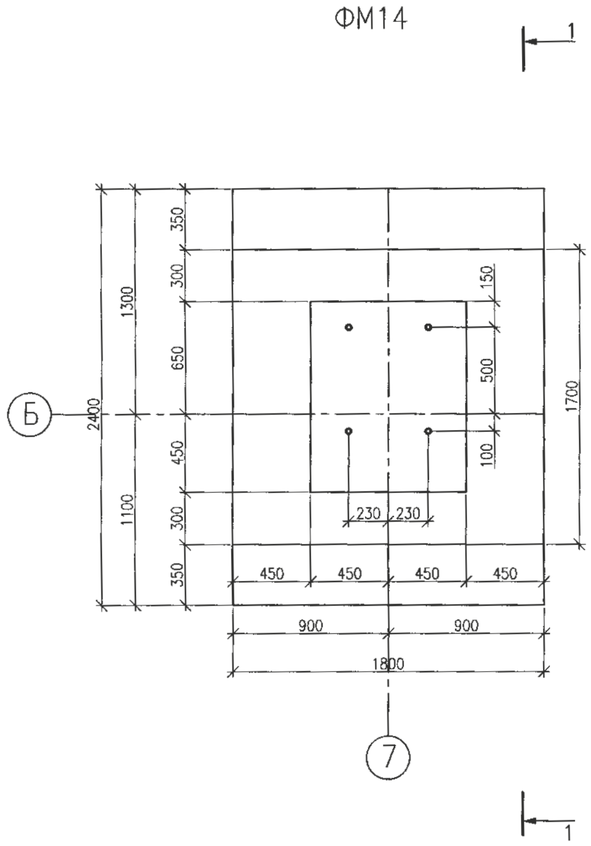

ВЕДОМОСТЬ ДЕТАЛЕЙ

ПОЗ.	ЭСКИЗ
3	200; 1350
4	1110; 820; 1930
5	280
6	800
7	1300

СПЕЦИФИКАЦИЯ ЭЛЕМЕНТОВ

МАРКА ПОЗ.	ОБОЗНАЧЕНИЕ	НАИМЕНОВАНИЕ	КОЛ. ШТ.	МАССА ЕД.,КГ	ПРИМЕЧ.
		ФУНДАМЕНТ ФМ14			
1	ГОСТ 5781-92	ø 10 AIII L=2350	9	1,45	13,05
2	ГОСТ 5781-92	ø 10 AIII L=1750	12	1,08	12,96
3	ГОСТ 5781-92	ø 12 AIII L=1550	18	1,38	24,84
4	ГОСТ 5781-92	ø 6 AI L=3860	6	0,86	5,16
5	ГОСТ 5781-92	ø 6 AI L=460	24	0,1	2,4
6	ГОСТ 5781-92	ø 6 AI L=980	12	0,22	2,64
7	ГОСТ 5781-92	ø 6 AI L=1480	6	0,33	1,98
8	ГОСТ 24379-80	БОЛТ 1.1 М30Х1000	4	6,77	27,08
		МАТЕРИАЛЫ			
		БЕТОН КЛАССА В20 НА СУЛЬФА-			
		ТОСТОЙКОМ ЦЕМЕНТЕ		3,06	$м^3$
		ЩЕБЕНЬ		0,52	$м^3$

ВЕДОМОСТЬ РАСХОДА СТАЛИ НА ЭЛЕМЕНТ, КГ

МАРКА ЭЛЕМЕНТА	ИЗДЕЛИЯ АРМАТУРНЫЕ						ИЗДЕЛИЯ ЗАКЛАДНЫЕ		
	АРМАТУРА КЛАССА					ВСЕГО			ВСЕГО
	А-I		А-III						
	ГОСТ 5781-82*						ГОСТ 24379-80		
	ø6А-I	ИТОГО	ø10А-III	ø12А-III	ИТОГО		М30		
ФУНДАМЕНТ ФМ14	12,18	12,18	26,01	24,84	50,85	63,03	27,08		27,08

1-1

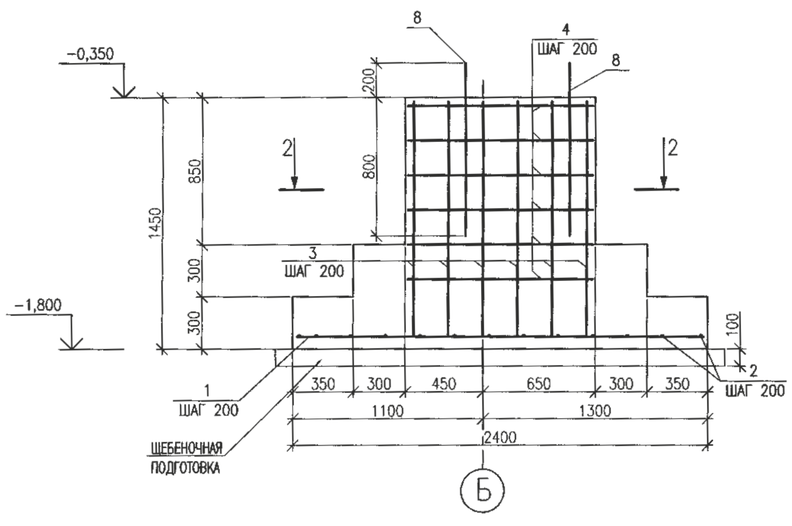

2-2

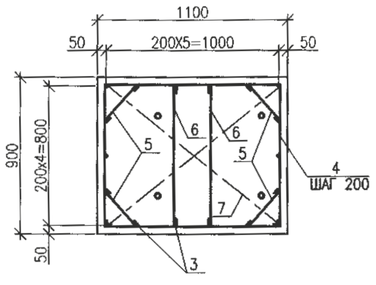

ПРИМЕЧАНИЕ

1. ДВА КРАЙНИХ ПЕРЕСЕЧЕНИЯ СТЕРЖНЕЙ ПО ПЕРИМЕТРУ ПОДОШВЫ МОНОЛИТНЫХ ФУНДАМЕНТОВ СОЕДИНЯТЬ ДУГОВОЙ СВАРКОЙ ПО ГОСТ 14098-91. ВНУТРЕННИЕ ПЕРЕСЕЧЕНИЯ ДОЛЖНЫ БЫТЬ ПЕРЕВЯЗАНЫ ЧЕРЕЗ УЗЕЛ В ШАХМАТНОМ ПОРЯДКЕ.
2. ОБЩИЕ УКАЗАНИЯ СМ. ЛИСТ 26-АС
3. БОЛТЫ ДОПОЛНИТЕЛЬНО КОМПЛЕКТОВАТЬ ДВУМЯ ГАЙКАМИ И ШАЙБОЙ, НАРЕЗАННУЮ ЧАСТЬ БОЛТА ВЫПОЛНИТЬ НА ВЫСОТУ 200мм.

Привязан Аннулирован

Инв №

ИЗМ.	КОЛ.УЧ.	ЛИСТ	N°ДОК.	ПОДП.	ДАТА
РАЗРАБ.		ВЕЛЬМЯЙКИН			
ПРОВЕР.		СПИРИНА			
ГИП		СПИРИНА			

П-00-15-47-АС

"ПРИВЯЗКА ПРОЕКТНО-СМЕТНОЙ ДОКУМЕНТАЦИИ НА СТРОИТЕЛЬСТВО ФИЗКУЛЬТУРНО-ОЗДОРОВИТЕЛЬНОГО КОМПЛЕКСА НА 140 МЕСТ В С. АККЫСТАУ ИСАТАЙСКОГО РАЙОНА"

СТАДИЯ	ЛИСТ	ЛИСТОВ
РП	41 11	

МОНОЛИТНЫЙ ФУНДАМЕНТ ФМ14

ТОО "ПРОЕКТСТРОЙИНЖИНИРИНГ" Г. УРАЛЬСК

ФОРМАТ А2

ВЗАМ. ИНВ. N° | ПОДП. И ДАТА | ИНВ. N° ПОДЛ. 000000

Стремянка Ст-1.

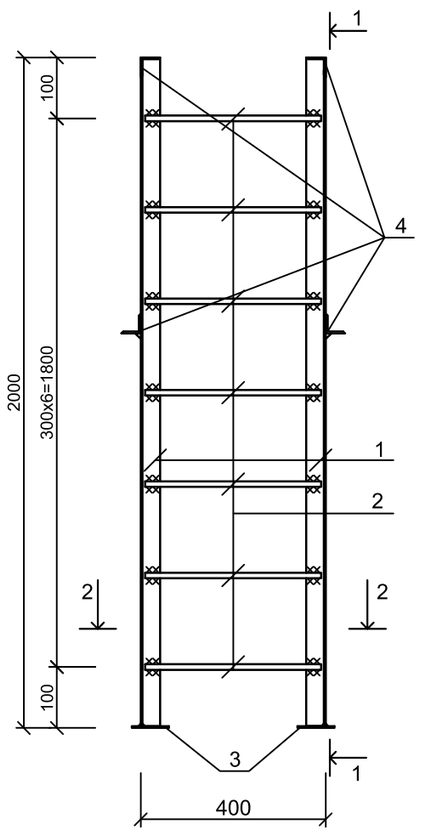

1-1

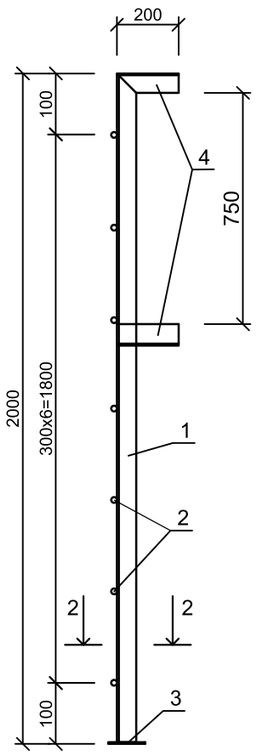

2-2

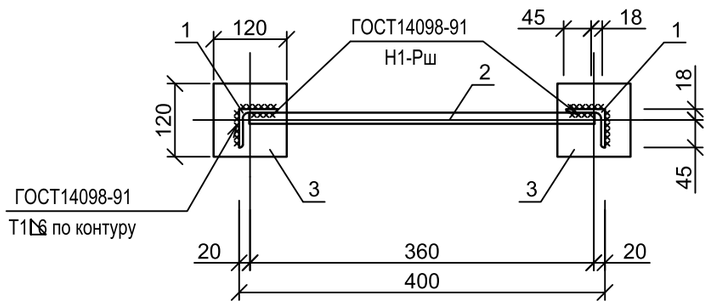

Каркас КР-1

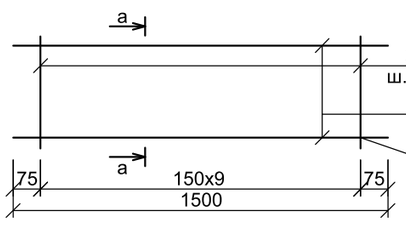

а-а

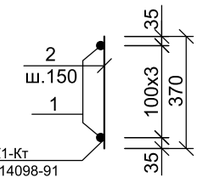

Спецификация элементов

Поз.	Обозначение	Наименование	Кол.	Масса ед., кг	Примеч.
		Узел УТ-1 УТ-2	1		
	3.006.1-2.87.5-66	Перекрытие камеры. Тип 4			
	3.006.1-2.87.6-23	Плита ПО2	2	550	1100
	3.006.1-2.87.2-11	Плита П 11д-8 L=740	4	270	1080
	3.006.1-2.87.6-20	Балка Б5	1	600	
		Кольцо КО-6	2		
Л-1	ГОСТ 3634-79	Люк легкий "Л" -Л-1	2		
		Металлическая стремянка См-1	2		
1	ГОСТ 8509-93	∟ 63х5 ГОСТ 8509-93 L=2000	2	9.62	19.24
2	ГОСТ 5781-91	Ø 18 AI ГОСТ 5781-91 L=360	6	0.72	4.32
3	ГОСТ 103-76-93	─ 120х6 ГОСТ 19903-90 L=120	2	0.07	0.14
4	ГОСТ 8509-93	∟ 63х5 ГОСТ 8509-93 L=200	4	0.96	3.84
	Материалы: Стены:	Бетон кл.В15, м3	14.80		
	Днище:	Бетон кл.В15, м3	2.16		
	Подбетонка:	Бетон кл. В3.5	1.10		
		Армирование стен			
		С $\frac{5\ Bpl - 100}{5\ Bpl - 100}$ м2	28	3.08	86.24
		Армирование днище			
		С $\frac{5\ Bpl - 100}{5\ Bpl - 100}$ м2	10	3.08	30.8
		Каркас КР-1			
1	ГОСТ 5781-91	Ø12 A-III L=1500	4	1.33	5.32
2	ГОСТ 5781-91	Ø6 A-I L=370	10	0,082	0.82

Изм	Кол.	Лист	N док	Подпись	Дата
ГАП		Тиметов У.			
Проверил		Зулеев С.			
Выполнил		Өтеген А.			
Н.Контроль		Зулеев С.			

07-2020 АС

"Привязка проектно-сметной документации на строительство спортивного комплекса в селе Жаскайрат, Кызылкогинского района"

Стадия	Лист	Листов
РП	4	5

Стремянка Ст-1.

ТОО"Архдизстрой"
г. Шымкент-2020г.

Схема расположения опорных подушек под металлические балки

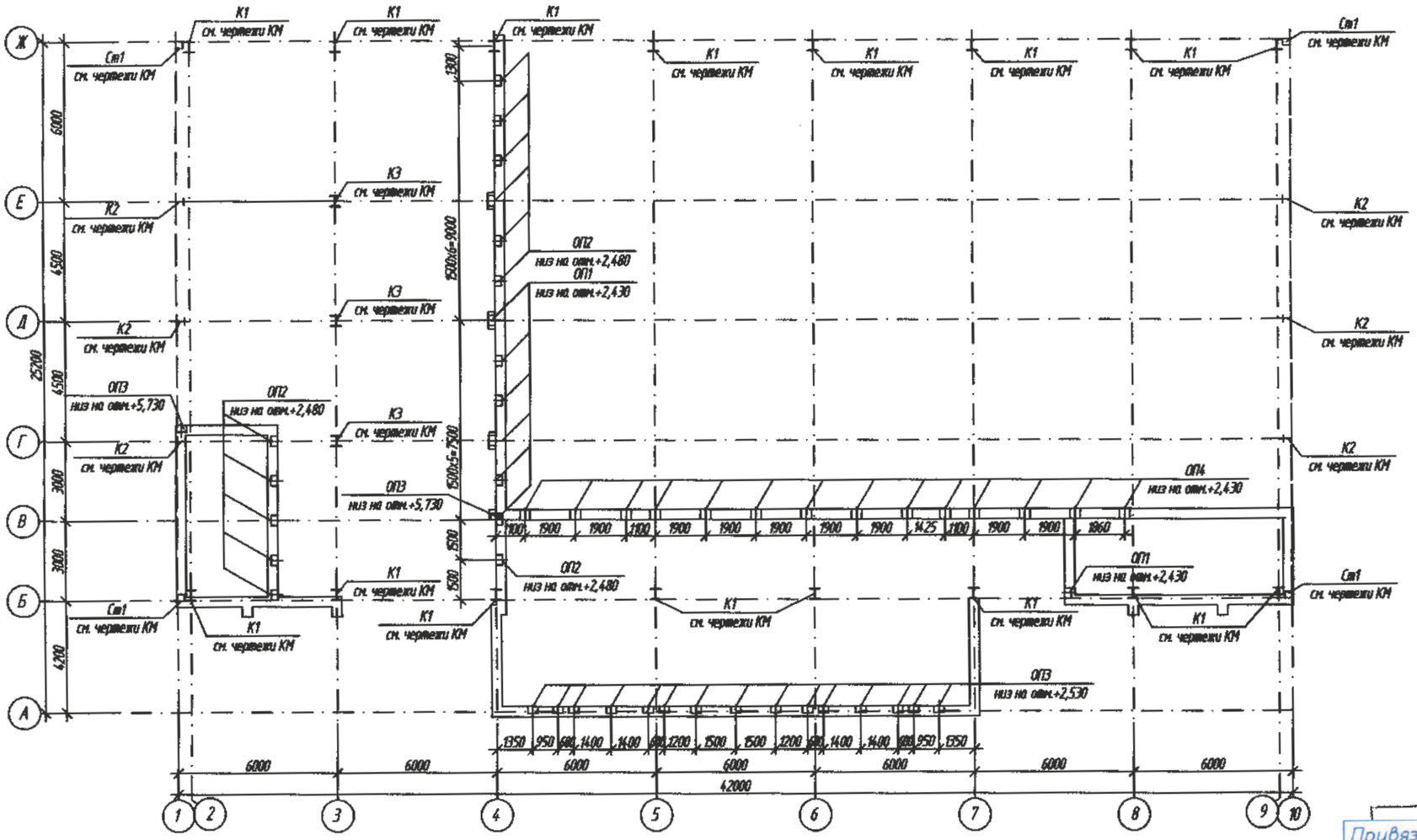

1. Данный лист см. совместно с л. АС-12.

Привязан	07-2020, АС		
Привязал	Отеген		
Инв.N°			

Спецификация элементов

Поз.	Обозначение	Наименование	Кол.	Масса, ед., кг	Приме-чание
		Схема расположения опорных подушек под металлические балки			
ОП 1	1114-1-АСИ-ОП 1	Опорная подушка ОП 1	7	75	
ОП 2	1114-1-АСИ-ОП 2	Опорная подушка ОП 2	12	75	
ОП 3	1114-1-АСИ-ОП 3	Опорная подушка ОП 3	17	75	
ОП 4	1114-1-АСИ-ОП 4	Опорная подушка ОП 4	14	75	

Взам. инв. N | Подп. и дата | Инв. N° подл.

Изм.	Кол. уч.	Лист	N° док.	Подп.	Дата
ГИП		Храмов А.А.			02.14.
Проверил		Кульдяев Г.Ф.			02.14.
Разработал		Уразалин З.Т.			02.14.
Н.контрол.		Храмов А.А.			02.14.

1114-1-АС

Физкультурно-оздоровительный комплекс на 140 зрительских мест в с. Жымпиты Сырымского района ЗКО

Физкультурно-оздоровительный комплекс на 140 зрительских мест	Стадия	Лист	Листов
	РП	42	
Схема расположения опорных подушек под металлические балки	ТОО "Кульман" г. Уральск		

Спецификация материалов

Поз.	Обозначение	Наименование	Кол.	Масса ед.,кг.	Примеч.
		Крыльцо Кр-1	1		
С-1	ГОСТ 6727-80*	Сетка С-1 5Вр-1 100/100 м2	2.07	2.88	5.97
		Материалы:			
		Бетон кл. В12.5 м3	0.25		
		Ограждение ОГ-1	1	14.232	42.69
		Стойка Ст-1			
1	ГОСТ 9941-81	Труба 38х2 ГОСТ 10704-91 / 12Х18Н10Т ГОСТ 5632-72 L=1080	8	1.92	15.36
		Фланец напольного крепления Ø38.1мм	8		
		Декоративная крышка Ø38.1мм	8		
		Держатель поручня Ø38.1мм	8		
		Поручень			
2	ГОСТ 9941-81	Труба 51х2 ГОСТ 10704-91 / 12Х18Н10Т ГОСТ 5632-72 м.п.	2.02	2.42	4.88
		Заглушка на поручень Ø50.8мм	2		
		Ригель			
3	ГОСТ 9941-81	Труба 12х1.4 ГОСТ 10704-91 / 12Х18Н10Т ГОСТ 5632-72 м.п.	12.12	0.37	4.48
		Заглушка на ригель, Ø16мм	6		
		Крыльцо Кр-2	2		
С-1	ГОСТ 6727-80*	Сетка С-1 5Вр-1 100/100 м2	1.5	2.88	4.32
		Материалы:			
		Бетон кл. В12.5 м3	0.18		
		Ограждение ОГ-1	1	14.232	42.69
		Стойка Ст-1			
1	ГОСТ 9941-81	Труба 38х2 ГОСТ 10704-91 / 12Х18Н10Т ГОСТ 5632-72 L=1080	6	1.92	11.52
		Фланец напольного крепления Ø38.1мм	6		
		Декоративная крышка Ø38.1мм	6		
		Держатель поручня Ø38.1мм	6		
		Поручень			
2	ГОСТ 9941-81	Труба 51х2 ГОСТ 10704-91 / 12Х18Н10Т ГОСТ 5632-72 м.п.	1.4	2.42	3.38
		Заглушка на поручень Ø50.8мм	2		
		Ригель			
3	ГОСТ 9941-81	Труба 12х1.4 ГОСТ 10704-91 / 12Х18Н10Т ГОСТ 5632-72 м.п.	8.4	0.37	3.1
		Заглушка на ригель, Ø16мм	6		

Крыльцо КР-1

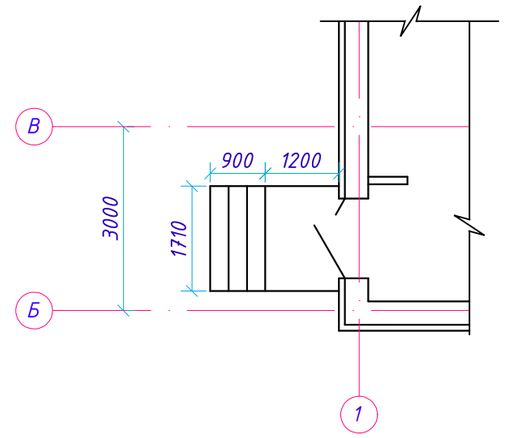

Крыльцо КР-2

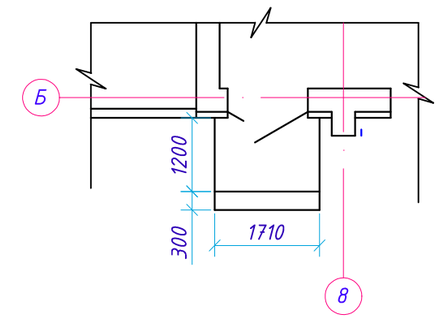

1 – 1

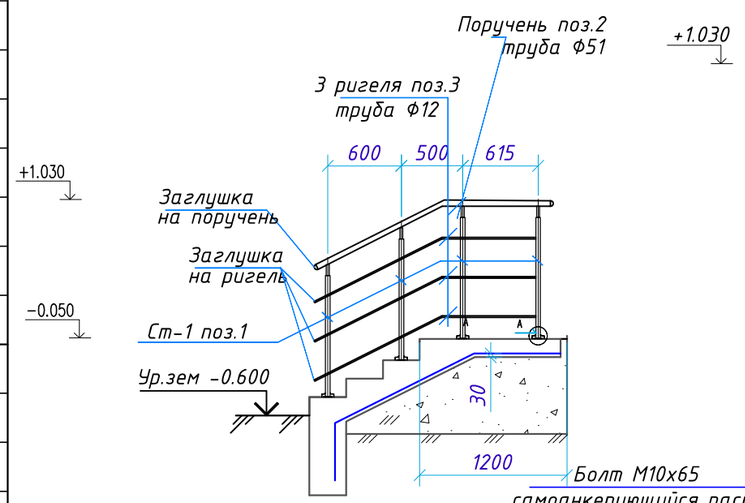

2 – 2

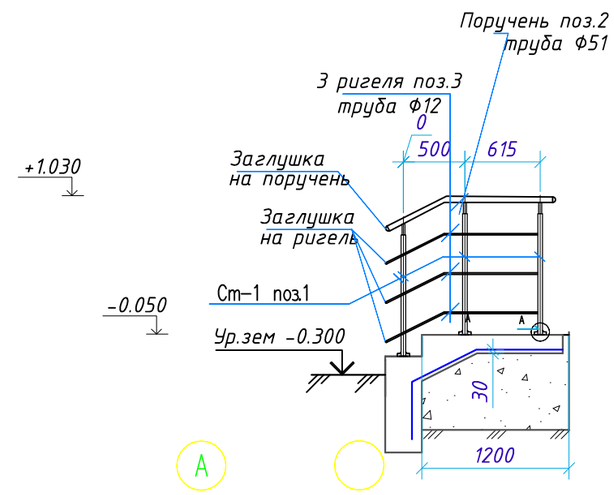

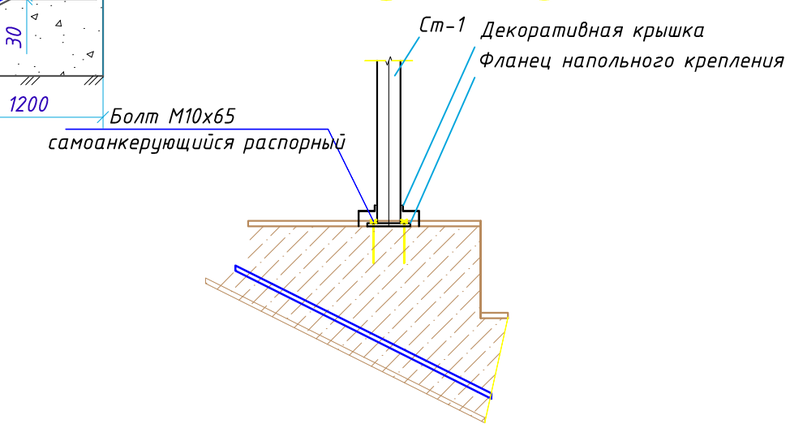

Изм.	Кол.уч	Лист	№док.	Подпись	Дата
ГИП		Храмов А.А.			
Проверил		Кульдяев Г.Ф.			
Разработал		Уразалин З.Т.			
Н.контроль		Храмов А.А.			

06-2020-АС

Привязка проектно-сметной документации на строительство спортивного комплекса в селе Тасшагыл, Кызылкогинского района

Физкультурно-оздоровительный комплекс на 140 зрительских мест

Стадия	Лист	Листов
РП	43	

Крыльцо Кр-1. Сечения 1-1. Узел А

ТОО "Архдизстрой" г.Шымкент 2020

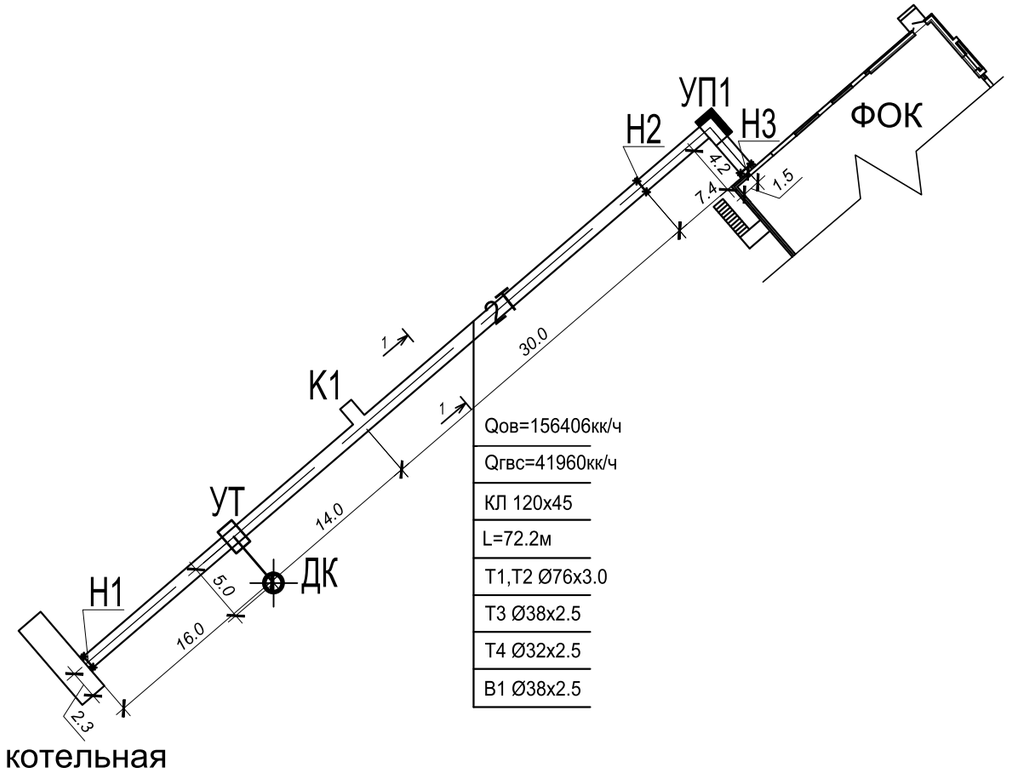

Спецификация конструктивных элементов

№	Обозначение	Наименование	Кол. шт.	Масса ед,кг	Примечание
		Подпольный канал			
1	Серия 3.006.1-8.1-1-21 вып 1-1	ЛК 75.150.60-4 L=2990	22	1850	
2	Серия 3.006.1-8.3-1-13 вып 3-1	ПД 300.150.12-12 L=2990	22	1330	
3	Серия 3.006.1-8.1-1-22 вып1-1	ЛК 75.150.75-4 L=740	2	450	
4	Серия 3.006.1-8.3-1-6 вып3-1	ПД 75.150.12-12 L=740	2	380	
6	Серия 3.006.1-8.3-1-1 вып3-1	Опорные подушки 280х360х60(h)	80	0.023	
		Подготовка: бетон В3,5. м2			112.2
Н1-Н3	Серия 3.006.1-8 вып.0-2	Неподвижная опора	3		
Б1	ГОСТ 8240-97	Швелер 16 L=1200	2	17.04	34.08

Разрез 1-1

лотки согласно Серии 3.006.1-2.87

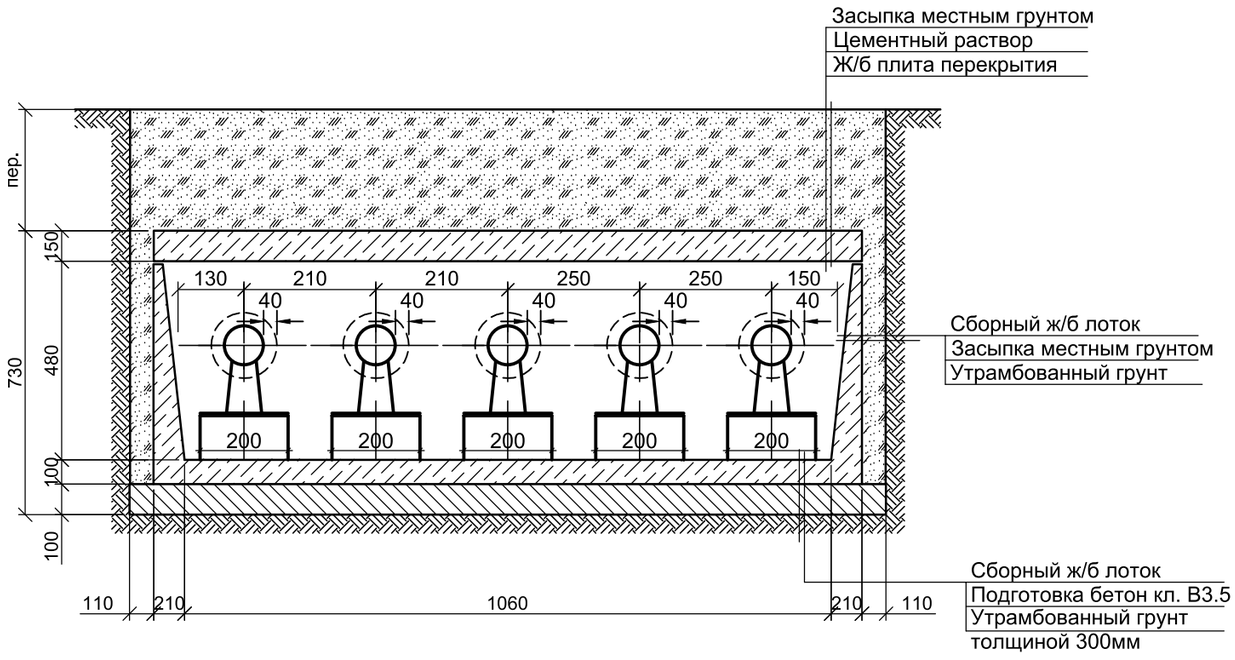

Изм	Кол.	Лист	N док	Подпись	Дата
ГАП		Тиметов У.			
Проверил		Зулеев С.			
Выполнил		Өтеген А.			
Н.Контроль		Зулеев С.			

07-2020 АС

"Привязка проектно-сметной документации на строительство спортивного комплекса в селе Жаскайрат, Кызылкогинского района"

Стадия	Лист	Листов
РП	2	5

Схема подпольного канала.
Спецификация конструктивных элементов

ТОО"Архдизстрой"
г. Шымкент-2020г.

1 – 1

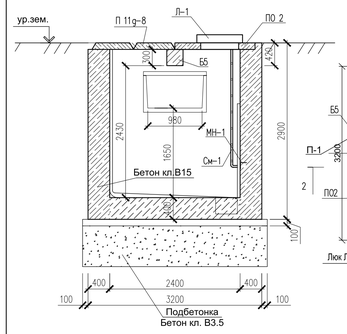

УТ-1

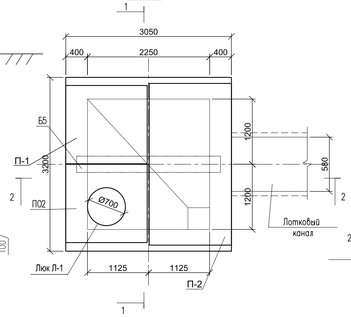

УТ-2

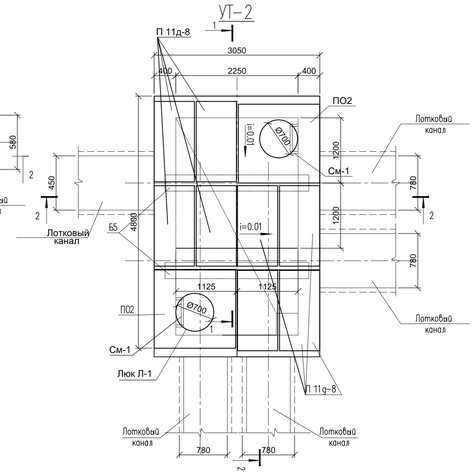

2 – 2

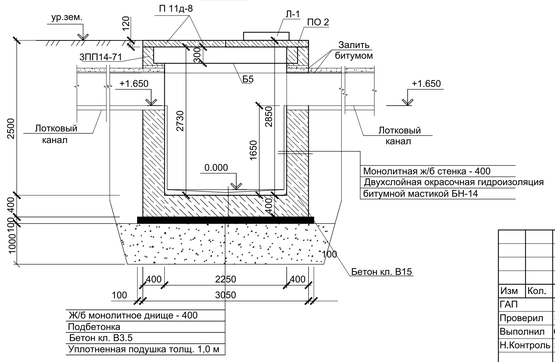

Ж/б монолитное днище - 400
Подбетонка
Бетон кл. В3.5
Уплотненная подушка толщ. 1,0 м

Изм	Кол.	Лист	N док	Подпись	Дата
ГАП		Тиметов У.			
Проверил		Зулеев С.			
Выполнил		Өтеген А.			
Н.Контроль		Зулеев С.			

07-2020 АС

"Привязка проектно-сметной документации на строительство спортивного комплекса в селе Жаскайрат, Кызылкогинского района"

Стадия	Лист	Листов
РП	3	5

УТ-1. Сеч. 1-1, 2-2

ТОО"Архдизстрой"
г. Шымкент-2020г.

ФМ12

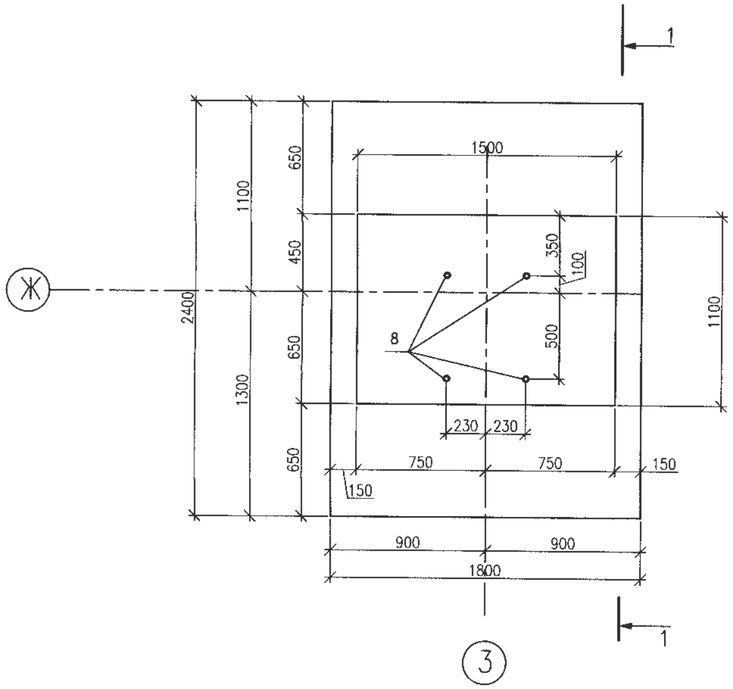

ВЕДОМОСТЬ ДЕТАЛЕЙ

ПОЗ.	ЭСКИЗ
3	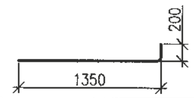
4	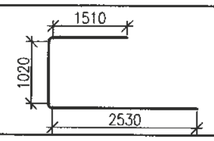
5	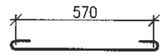
6	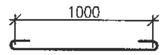
7	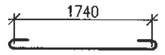

СПЕЦИФИКАЦИЯ ЭЛЕМЕНТОВ

МАРКА ПОЗ.	ОБОЗНАЧЕНИЕ	НАИМЕНОВАНИЕ	КОЛ. ШТ.	МАССА ЕД.,КГ	ПРИМЕЧ.
		ФУНДАМЕНТ ФМ12			
1	ГОСТ 5781-92	ø 10 AIII L=2350	9	1,45	13,05
2	ГОСТ 5781-92	ø 10 AIII L=1750	12	1,08	12,96
3	ГОСТ 5781-92	ø 12 AIII L=1550	24	1,38	35,88
4	ГОСТ 5781-92	ø 6 AI L=5060	6	1,12	6,72
5	ГОСТ 5781-92	ø 6 AI L=750	24	0,17	4,08
6	ГОСТ 5781-92	ø 6 AI L=1180	12	0,26	3,12
7	ГОСТ 5781-92	ø 6 AI L=1920	6	0,43	2,58
8	ГОСТ 24379-80	БОЛТ 1.1 М30Х1000	4	6,77	27,08
		МАТЕРИАЛЫ			
		БЕТОН КЛАССА В20 НА СУЛЬФА-			
		ТОСТОЙКОМ ЦЕМЕНТЕ		3,59	$м^3$
		ЩЕБЕНЬ		0,52	$м^3$

ВЕДОМОСТЬ РАСХОДА СТАЛИ НА ЭЛЕМЕНТ, КГ

МАРКА ЭЛЕМЕНТА	ИЗДЕЛИЯ АРМАТУРНЫЕ						ИЗДЕЛИЯ ЗАКЛАДНЫЕ		
	АРМАТУРА КЛАССА					ВСЕГО			ВСЕГО
	А-I		А-III						
	ГОСТ 5781-82*						ГОСТ 24379-80		
	ø6А-I	ИТОГО	ø10А-III	ø12А-III	ИТОГО		М30		
ФУНДАМЕНТ ФМ12	16,5	16,5	26,01	35,88	61,89	78,39	27,08		27,08

1-1

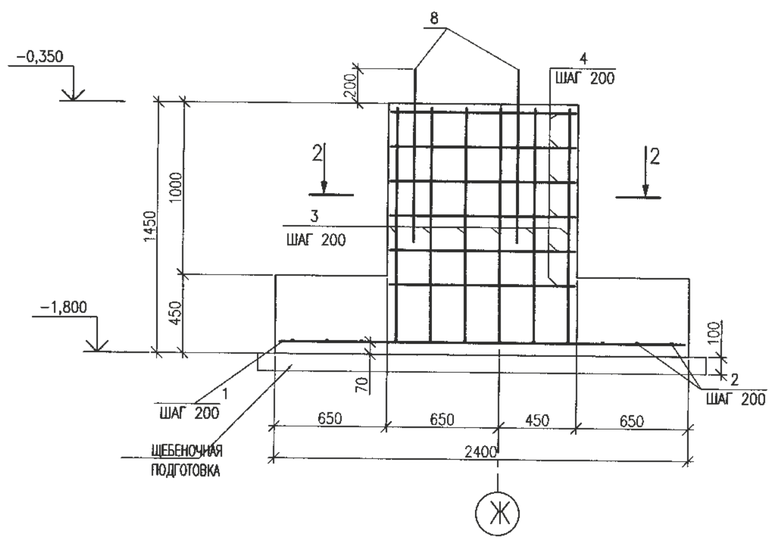

2-2

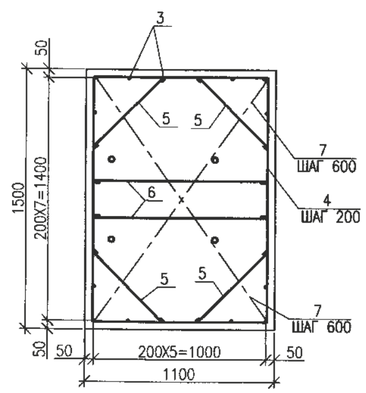

ПРИМЕЧАНИЕ

1. ДВА КРАЙНИХ ПЕРЕСЕЧЕНИЯ СТЕРЖНЕЙ ПО ПЕРИМЕТРУ ПОДОШВЫ МОНОЛИТНЫХ ФУНДАМЕНТОВ СОЕДИНЯТЬ ДУГОВОЙ СВАРКОЙ ПО ГОСТ 14098-91. ВНУТРЕННИЕ ПЕРЕСЕЧЕНИЯ ДОЛЖНЫ БЫТЬ ПЕРЕВЯЗАНЫ ЧЕРЕЗ УЗЕЛ В ШАХМАТНОМ ПОРЯДКЕ.
2. ОБЩИЕ УКАЗАНИЯ СМ. ЛИСТ 26-АС
3. БОЛТЫ ДОПОЛНИТЕЛЬНО КОМПЛЕКТОВАТЬ ДВУМЯ ГАЙКАМИ И ШАЙБОЙ, НАРЕЗАННУЮ ЧАСТЬ БОЛТА ВЫПОЛНИТЬ НА ВЫСОТУ 200мм.

Привязан

Аннулирован

Инв №

ИЗМ.	КОЛ.УЧ.	ЛИСТ	N°ДОК.	ПОДП.	ДАТА
РАЗРАБ.		КАИРГАЛИЕВ			
ПРОВЕР.		СПИРИНА			
ГИП		СПИРИНА			

П-00-15-47-АС

"ПРИВЯЗКА ПРОЕКТНО-СМЕТНОЙ ДОКУМЕНТАЦИИ НА СТРОИТЕЛЬСТВО ФИЗКУЛЬТУРНО-ОЗДОРОВИТЕЛЬНОГО КОМПЛЕКСА НА 140 МЕСТ В С. АККЫСТАУ ИСАТАЙСКОГО РАЙОНА"

СТАДИЯ	ЛИСТ	ЛИСТОВ
РП	39/1	

МОНОЛИТНЫЙ ФУНДАМЕНТ ФМ12

ТОО "ПРОЕКТСТРОЙИНЖИНИРИНГ" Г. УРАЛЬСК

ВЗАМ. ИНВ. N°

ПОДП. И ДАТА

ИНВ. N° ПОДЛ.

000000