Енгізілді
№ 30

Приложение 2 к перечню
некоторых приказов в сфере
строительной деятельности, в
которые вносятся
изменения и дополнения
Утвержден приказом
Министра по инвестициям и развитию
Республики Казахстан
от 24 апреля 2017 года № 234

Акт приемки объекта в эксплуатацию

"12" 12 2022 года

Заказчик **ТОО «Сапа Су» БИН 130440001781, тел.: 8 (716) 517-90-48, Республика Казахстан, Акмолинская область, г.Косшы, квартал 016, участок 8691, почтовый индекс 010078;**

фамилия, имя, отчество (при его наличии) ИИН, телефон – для физических лиц, наименование организации – для юридических лиц, БИН, телефон, почтовый индекс, область, город, район, населенный пункт, наименование улицы, номер дома/здания (стационарного помещения)

на основании:

Декларации о соответствии (прилагается)
от 09.12.2022г., ТОО «Компания НурайСтрой», Республика Казахстан, Акмолинская область, Целиноградский район, сельский округ Акмол, село Акмол, учетный квартал 019, строение 1177, почтовый индекс 021800, тел.: 87172517070; ТОО «АП-Импэкс», Республика Казахстан, г. Астана, район Есиль, улица Алматы, здание 7, почтовый индекс 010000; тел.: 87172302750;

дата подписания декларации, наименование подрядной (генподрядной) организации, фамилия, имя, отчество (при его наличии) руководителя, юридический адрес, БИН, телефон

Заключения о качестве строительно-монтажных работ (прилагается) **от 09.12.2022г., ТОО «QazEngineeringCompany, эксперт Туленов Жомарт Жанахметович KZ90VJE00036310 от 26.03.2018г., БИН 180340033715, Тел.: 8-701-441-31-91;**

дата подписания заключения, наименование организации, фамилия, имя, отчество (при его наличии) экспертов технического надзора, № и дата получения аттестатов, БИН, телефон

Заключения о соответствии выполненных работ проекту (прилагается) **от 09.12.2022г., ТОО «КазахЭнергоПром», (ГСЛ- № 13019085), Рамазанов Асет Жумагельдиевич, приказ №02-09 от 26.10.2022г. БИН 040240002189, Тел 871882339;**

дата подписания заключения, наименование организации, фамилия, имя, отчество (при его наличии) экспертов авторского надзора, № и дата получения аттестатов, БИН, телефон

произведя осмотр готовности предъявленного подрядчиком (генеральным подрядчиком) к приемке в эксплуатацию объекта: **«Строительство ливневой канализации на территории производственной базы, расположенного по адресу: Акмолинская область, Целиноградский район, с. Косшы, квартал 016, участок 8691. 1-очередь, без сметной документации», технический сложный I (повышенный) уровня ответственности;**

наименование объекта, вид строительства (новое, расширение, реконструкция, техническое перевооружение, модернизация, капитальный ремонт), уровень ответственности, техническая и технологическая сложность объекта

по адресу

Республика Казахстан, Акмолинская область, г.Косшы, квартал 016, участок 8691;

(область, район, населенный пункт, микрорайон, квартал, улица, номер дома (корпуса)

проверив комплектность исполнительной технической документации, в том числе посредством электронного модуля исполнительной технической документации "__" декбаря 2022 года, дата ознакомления подтверждает что:

1. Строительство объекта осуществлено на основании:

1) правоустанавливающего документа на земельный участок от "29" мая 2019 года №03-03-63-25/545 (акт на право частной собственности);

документ, подтверждающий наступление юридических фактов (юридических составов), на

основании которых возникают, изменяются или прекращаются права на земельный участок, в том числе договоры, решения судов, правовые акты исполнительных органов, свидетельство о праве на наследство, передаточный акт или разделительный баланс при реорганизации негосударственных юридических лиц, владеющих земельным участком на праве собственности или выкупивших право временного возмездного землепользования (аренды).

либо решения о реконструкции (перепланировке, переоборудовании) помещений (отдельных частей) существующих зданий от "___"_____20___года №_____;

наименование органа вынесшего решение

2) талона о приеме уведомления о начале строительно-монтажных работ

Государственное учреждение "Управление государственного архитектурно-строительного контроля Акмолинской области", KZ31REA00302369 от 26.10.2022 года;

наименование органа принявшего уведомление, дата и № принятия талона

3) проекта (проектно-сметной документации)

ТОО «КазахЭнергоПром», (ГСЛ- № 13019085), №б/н;

наименование проектной организации, номер проекта

утвержденного(й)

ТОО «Сапа Су», Приказ № 22П-22 от 08.02.2022г.

дата и номер проекта, наименование организации утвердившей (переутвердившей) проект и дата утверждения

2. Строительно-монтажные работы осуществлены в сроки:

начало работ **"26" октябрь 2022 г.;**

окончание работ **"09" декабря 2022 года;**

при продолжительности строительства, месяц:

по норме или по проекту организации строительства, месяц:**2,5;**

фактически, месяц: **2;**

3. Объект (комплекс) имеет следующие основные технико-экономические показатели (мощность, производительность, производственная площадь, протяженность, вместимость,

объем, пропускная способность, провозная способность, число рабочих мест и тому подобное, заполняется по всем объектам (кроме жилых домов) в единицах измерения соответственно целевой продукции или основным видам услуг):

Мощность, производительность и так далее	Единица измерения	По проекту		Фактически	
		общая (с учетом ранее принятых)	в том числе пускового комплекса или очереди	общая (с учетом ранее принятых)	в том числе пускового комплекса или очереди
Расход стоков по первой очереди	м3/час	0,79		0,79	
Общая протяженность труб ливневой канализации	м	391,5		391,5	
В том числе протяженность труб ливневой канализации из безнапорных железобетонных раструбных труб диаметром 600 мм по ГОСТ 6482-2011.	м	200		200	

Выпуск продукции (оказания услуг), предусмотренной проектом в объеме, соответствующем нормам освоения проектных мощностей в начальный период _____;

факт начала выпуска продукции с указанием объема

Жилой дом имеет следующие показатели:

Показатели	Единица измерения	По проекту	Фактически
Общая площадь	метр в квадрате (далее – м2)		
Число этажей	этаж		
Общий строительный объем	метр в кубе (далее – м3)		
В том числе подземной части	м3		
Площадь встроенных, встроенно-пристроенных и пристроенных помещений	м2		

Показатели	По проекту			Фактически		
	число квартир	площадь квартир, м2		число квартир	площадь квартир, м2	
		общая	жилая		общая	жилая
Всего квартир, в том числе: однокомнатных двухкомнатных трехкомнатных четырехкомнатных и более						

4. Технологические и архитектурно-строительные решения по объекту характеризуются следующими данными:

Первой очередью строительства предусмотрена ливневая канализация в северной части существующей производственной базы с устройством пескоуловителя и резервуара для накопления стоков со всей территории производственной базы.

Сети выполняются из безнапорных полиэтиленовых гофрированных труб с двойной стенкой кольцевой жесткостью SN6 диаметром 160 мм и 630 мм по ТУ 2248-001-73011750-2013 и безнапорных железобетонных раструбных труб диаметром 600 мм по ГОСТ 6482-2011.

На сети предусмотрены дождевые и смотровые колодцы в круглом и прямоугольном исполнении из сборных железобетонных элементов.

Расход стоков по первой очереди - 18,94 м3/сут; 0,79 м3/час; 0,22 л/сек.

Общий расход стоков по трем очередям - 66,51 м3/сут; 2,77 м3/час; 0,77 л/сек.

Общая протяженность труб ливневой канализации - 391,50 м, в том числе железобетонных - 200 м.

краткие технические характеристики по особенностям его размещения, по основным материалам и конструкциям, инженерному и технологическому оборудованию

5. На объекте установлено предусмотренное проектом оборудование в количестве согласно актам о его приемке после индивидуального испытания и комплексного опробования;

6. Наружные инженерные коммуникации (холодное и горячее водоснабжение, канализация, теплоснабжение, газоснабжение, электроснабжение и связь) обеспечивают нормальную эксплуатацию объекта (здания, сооружения, помещения) и приняты городскими эксплуатационными организациями;

7. Сметная стоимость по утвержденному проекту (проектной-сметной документации):

всего _____ тысяч тенге, в том числе строительно-монтажных работ _____ тысяч тенге, оборудования, инструмента и инвентаря _____ тысяч тенге;

8. Сметная стоимость основных фондов, принимаемых в эксплуатацию 42 417,656 тысяч тенге, в том числе: стоимость строительно-монтажных работ 38 917,656 тысяч тенге;

стоимость оборудования, инструмента и инвентаря _____ тысяч тенге;

9. Доля местного содержания предусмотрена в проектно-сметной документации и фактически применено (на объектах, финансируемых за счет государственных инвестиций и средств квазигосударственного сектора);

10. Класс энергоэффективности здания _____;

11. Объект построен в соответствии с утвержденным проектом (проектно-сметной документацией) и требованиями государственных нормативных документов в области архитектуры, градостроительства и строительства.

РЕШИЛ:

«Строительство ливневой канализации на территории производственной базы, расположенного по адресу: Акмолинская область, Целиноградский район, с. Косшы, квартал 016, участок 8691. 1-очередь, без сметной документации»

наименование объекта (комплекса)

принять в эксплуатацию.

Заказчик **ТОО «Сапа Су» Мамбетжанов Б.А.**

фамилия, имя, отчество (при его наличии), подпись руководителя

Место печати (при наличии)

Технический надзор:

1) аттестованный (-ые) эксперт (-ы)

_____

(фамилия, имя, отчество (при его наличии) эксперта, специализация аттестата, подпись, дата

Место печати (при наличии)

2) аккредитованная организация **ТОО «QazEngineeringCompany», директор Туленов Жомарт Жанахметович;** 12.12.2022 г.

(наименование организации) имеющей в своем составе аттестованного (-ых) эксперта (-ов), фамилия, имя, отчество (при его наличии) руководителя, подпись, дата

Место печати (при наличии)

Туленов Жомарт Жанахметович KZ90VJE00036310 от 26.03.2018г., в части инженерных сетей; 12.12.2022 г.

(фамилия, имя, отчество (при его наличии) эксперта, специализация аттестата, подпись, дата

Место печати (при наличии)

Авторский надзор:

1) разработчик проекта

ТОО «КазахЭнергоПром», (ГСЛ- № 13019085), директор Рамазанов Асет Жумагельдиевич; 12.12.2022 г.

(наименование организации, фамилия, имя, отчество (при его наличии), должность), подпись, дата

Место печати (при наличии)

2) организация **ТОО «КазахЭнергоПром», (ГСЛ- № 13019085), директор Рамазанов Асет Жумагельдиевич;** 12.12.2022 г.

(наименование организации) имеющей в своем составе аттестованного (-ых) эксперта (-ов), фамилия, имя, отчество (при его наличии) руководителя, подпись, дата

Место печати (при наличии)

авторский надзор Рамазанов Асет Жумагельдиевич, приказ №02-09 от 26.10.2022г.,

12.12.2022 г.

(фамилия, имя, отчество (при его наличии) эксперта, специализация аттестата), подпись, дата

Место печати (при наличии)

3) аттестованный (-ые) эксперт (-ы)_____ _____.

(фамилия, имя, отчество (при его наличии) эксперта, специализация аттестата), подпись, дата

Место печати (при наличии)

Подрядчик (генеральный подрядчик)

ТОО «Компания НурайСтрой», директор Акмагамбетов Жанат Канатович; 12.12.2022г.

фамилия, имя, отчество (при его наличии), подпись руководителя

Место печати (при наличии)

Подрядчик (генеральный подрядчик)

ТОО «АП-Импэкс», директор Мубараков Руслан Берикович; 12.12.2022г.

фамилия, имя, отчество (при его наличии), подпись руководителя

Место печати (при наличии)

Приложение 13 к акту приемки
объекта в эксплуатацию
форма

Технические характеристики объекта (сети, водоводы, коллекторы и тому подобное)

№ п/п	Наименование	Единицы измерения	Количество, протяженность	Примечание
1	2	3	4	5
Водопровод				
1	Водоводы (общая протяженность)	м		
	1) из стальных труб	м		
	2) из чугунных труб	м		
	3) из асбестоцементных труб	м		
	4) из железобетонных труб	м		
	5)	м		
2	Распределительная сеть (общая протяженность)	м		
	1) из стальных труб	м		
	2) из чугунных труб	м		
	3) из асбестоцементных труб	м		
	4) из полиэтиленовых труб	м		
	5)	м		
3	Прочие устройства			
	Смотровой колодец	шт		
	Задвижка d-	шт		
	" d-	шт		
	" d-	шт		
	Вентили d-	шт		
	" d-	шт		

	" d-	шт		
	Кран d-	шт		
	" d-	шт		
	" d-	шт		
	Гидрант	шт		
	Водопроводный ввод	шт		
	Водоразборная колонка	шт		
	Стальной футляр	шт		
	Питьевой фонтанчик	шт		
Канализация				
1	Коллекторы (общая протяженность)	м		
	1) из керамических труб	м		
	2) из чугунных труб	м		
	3) из бетонных труб	м		
	4) из асбестоцементных труб	м		
	5) из железобетонных труб	м		
	6)	м		
	7)	м		
2	Канализационная сеть (общая протяженность)	м	391,5	
	1) из керамических труб	м		
	2) из чугунных труб	м		
	3) из бетонных труб	м		
	4) из асбестоцементных труб	м		

	5) из железобетонных труб	м	200	
	6) из полиэтиленовых труб	м	191,5	
3	Прочие устройства			
	Смотровой колодец	шт		
	Выпуск	шт		

Горизонтальный разрез колодца

Масштаб _____

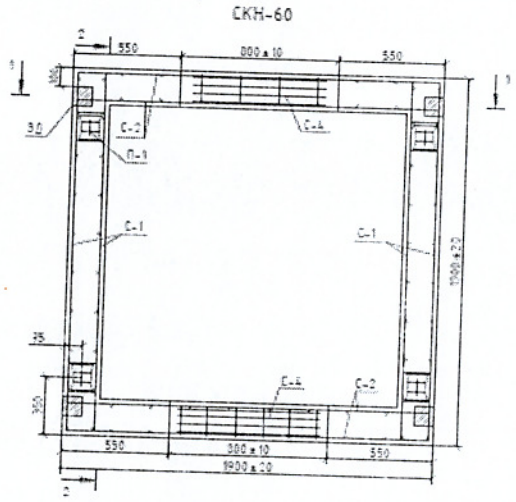

Вертикальный разрез колодца

Масштаб _____

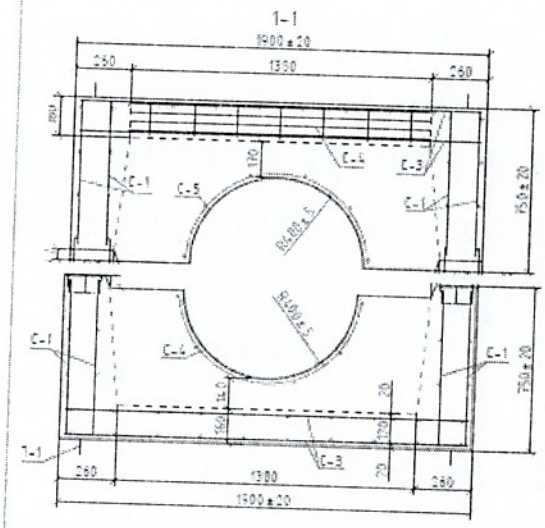

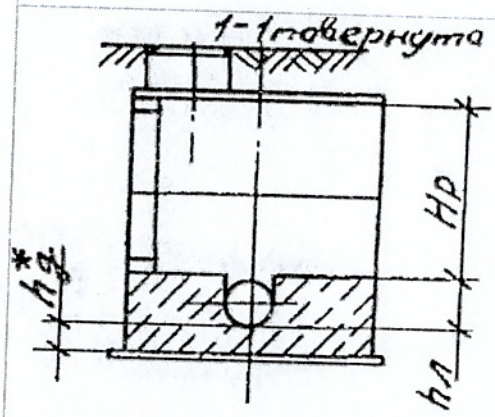

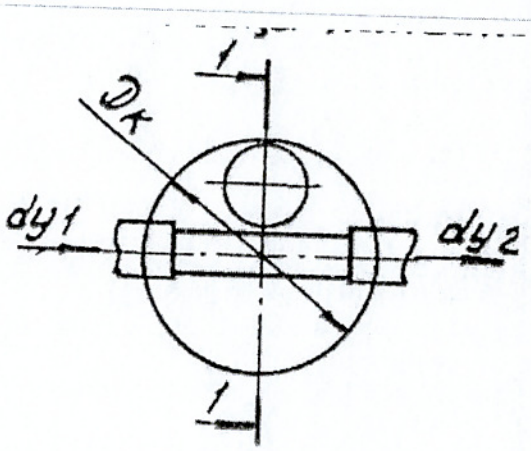

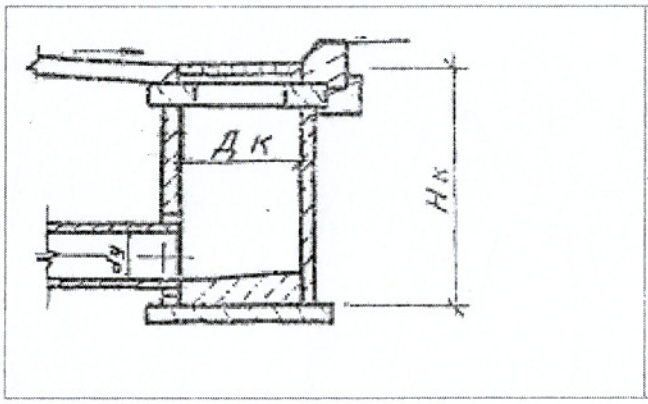

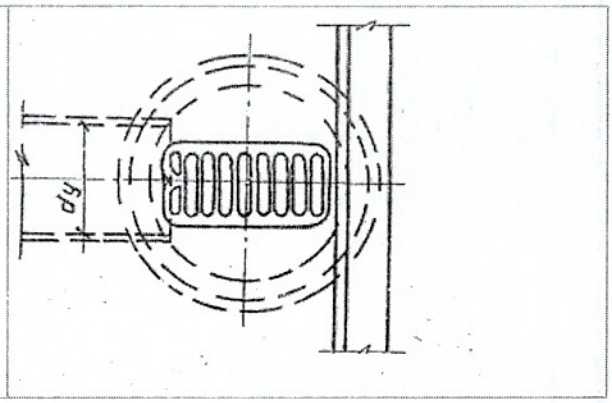

Спецификация

№ п/п	Наименование	Марка	Материал	Диаметр (мм) (размеры)	Количество	Примечание
1	Смотровая камера	СКВ-60; СКН-60	железобетон	1480х1430мм	6	
2	Колодец смотровой	Серия 3.900.1-14.1-НИ	железобетон	1000мм	2	
3	Колодец дождеприемный	ТМП 902-09-46.88	железобетон	700мм	10	

Схема привязки колодца к постоянным точкам-ориентирам

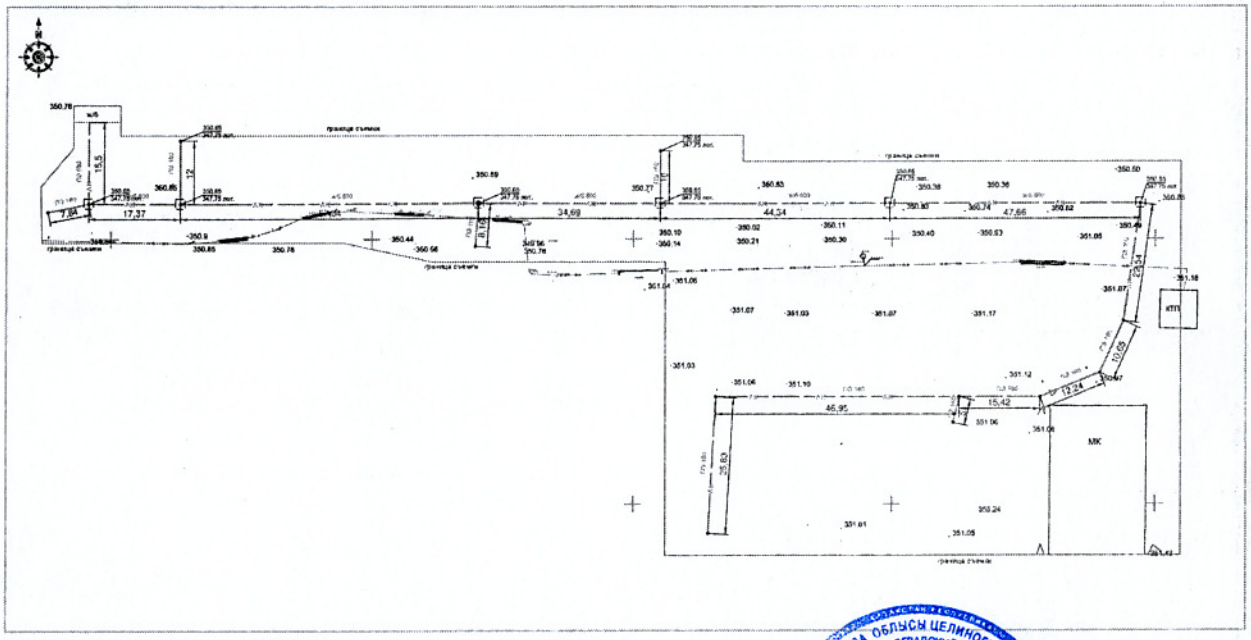

Заказчик **Мамбетжанов Б.А.**

фамилия, имя, отчество (при его наличии), подпись руководителя

Место печати (при наличии)

Авторский надзор **Рамазанов А.Ж.**

фамилия, имя, отчество (при его наличии), подпись эксперта

Место печати (при наличии)

Графическое исполнение

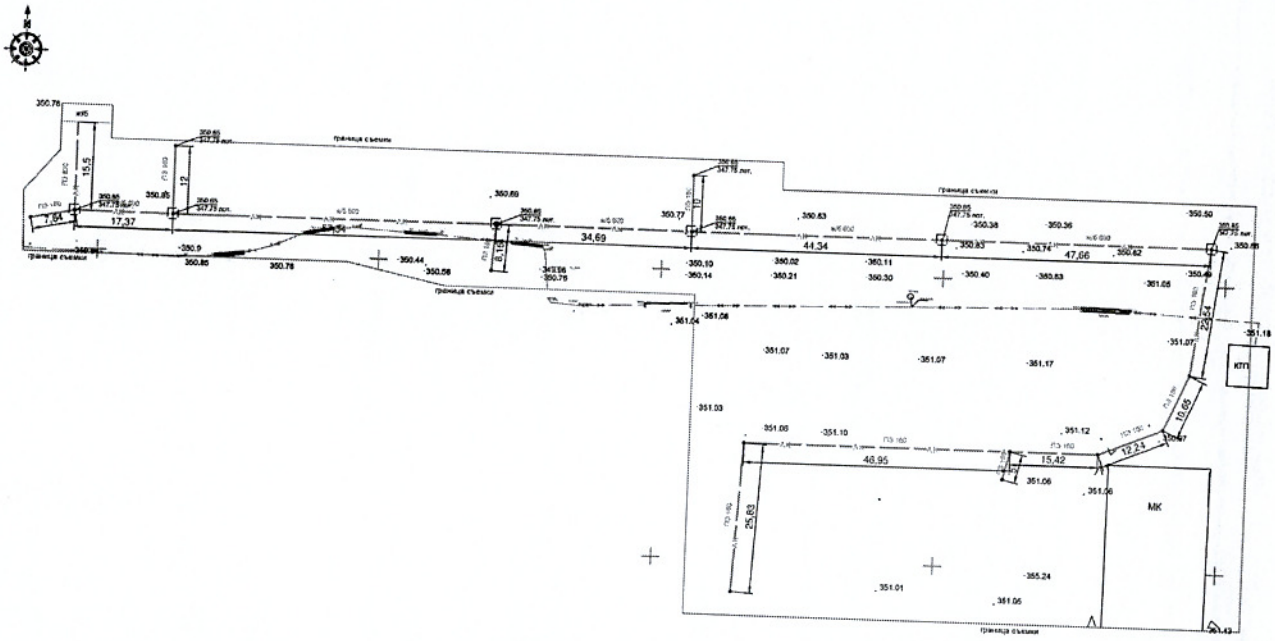

Общая протяженность труб ливневой канализации - 391,5м.п.

В том числе протяженность труб ливневой канализации из безнапорных железобетонных раструбных труб диаметром 600 мм по ГОСТ 6482-2011 – 200 м.п.

Авторский надзор **Рамазанов А.Ж.**

фамилия, имя, отчество (при его наличии), подпись эксперта

Место печати (при наличии)

Шығыс № 1206
«30» 12 22

Филиал некоммерческого акционерного общества Государственная корпорация «Правительство для граждан» по Акмолинской области отдел Целиноградского района

ГУ «Управление государственного архитектурно-строительного контроля Акмолинской области» (далее – Управление), рассмотрев направленный Вами акт приёмки объекта в эксплуатацию от 12 декабря 2022 года, где заказчиком является ТОО «Сапа СУ» по объекту: «Строительство ливневой канализации на территории производственной базы» по адресу: Акмолинская область, Целиноградского района, г. Косшы, квартал 016, уч.8691 сообщает следующее.

По результатам сверки направленный акт приемки объекта в эксплуатацию **соответствует** требованиям законодательства в сфере архитектурной, градостроительной и строительной деятельности.

Руководитель **А.Ризанов**

Исп. Карбаев Р.
Тел. 50-31-47

«КОСШЫ ҚАЛАСЫНЫҢ ЖЕР ҚАТЫНАСТАРЫ , СӘУЛЕТ ЖӘНЕ ҚАЛА ҚҰРЫЛЫСЫ БӨЛІМІ» МЕМЛЕКЕТТІК МЕКЕМЕСІ

ГОСУДАРСТВЕННОЕ УЧРЕЖДЕНИЕ «ОТДЕЛ ЗЕМЕЛЬНЫХ ОТНОШЕНИЙ АРХИТЕКТУРЫ И ГРАДОСТРОИТЕЛЬСТВА ГОРОДА КОСШЫ»

С58АТ7, Ақмоля облысы, Көшпі қаласы, Республика көшесі, құрылыс 46
Тел.: 8 (7172) 607-787

С58АТ7, Акмолинская область, город Косшы, ул. Республика, строение 46
Тел.: 8 (7172) 607-787

14.12.2022 №

Отдел города Косшы по обслуживанию населения филиала НАО «Государственная корпорация «Правительство для граждан» по Акмолинской области»

Согласно ст.75-1 Закона Республики Казахстан от 16.07.2001 года № 242 «Об архитектурной, градостроительной и строительной деятельности в Республике Казахстан» сообщаем сведения о принятых в учет актах

Акт приемки построенного объекта в эксплуатацию собственником самостоятельно «Строительство индивидуального жилого дома, навес-крыльца, гаража» расположенного по адресу: Акмолинская область, город Косшы, улица Балуан Шолак, дом №23, заказчик **Инкарбекова Света Тасболатовна, Жумагулов Мурат Абасович поставлен на учет за №445С.**

Акт приемки построенного объекта в эксплуатацию собственником самостоятельно «Строительство индивидуального жилого дома, холодной пристройки, навеса, летней кухни,сарая, углярки, гаража» расположенных по адресу: Акмолинская область, город Косшы, улица Козы Корпеш, дом №5, заказчик **Андриященко Михаил Геннадьевич, Андриященко Юлия Андреевна поставлен на учет за №446С.**

Акт приемки построенного объекта в эксплуатацию собственником самостоятельно «Перепланировка административных зданий» расположенных по адресу: Акмолинская область, город Косшы, улица Республика, строение №46, заказчик **ТОО «CARSERVICE» поставлен на учет за №447С.**

Акт приемки объекта в эксплуатацию «Строительство ливнезой канализации на территории производственной базы» расположенного по адресу: Акмолинская область, город Косшы, квартал №016, участок №8691, заказчик **ТОО «Сапа Су» поставлен на учет за №23П.**

Акт приемки объекта в эксплуатацию «Кондитерский цех и складские помещения» расположенного по адресу Акмолинская область, город Косшы, мкр Лесная Поляна, строение 1Б, заказчик **Сейтхожаева Гульнара Абилбашаровна поставлен на учет за №24П.**

Руководитель **А. Таймасов**

000409