ТОО «STROYCONSALTING»

Государственная лицензия 15014654;
15012371

РАБОЧИЙ ПРОЕКТ

Строительство внутрипоселкового водопровода в населенном пункте Таскудык Кызылкогинского района

ТОМ 3
АЛЬБОМ 5
НАРУЖНЫЙ ВОДОПРОВОД (Поселковая сеть)

Заказчик: ГУ "Кызылкогинский районный отдел строительства".

Уральск – 2020 г.

ТОО «STROYCONSALTING»

Государственная лицензия 15014654;
15012371

РАБОЧИЙ ПРОЕКТ

Строительство внутрипоселкового водопровода в населенном пункте Таскудык Кызылкогинского района

ТОМ 3
АЛЬБОМ 5
НАРУЖНЫЙ ВОДОПРОВОД (Поселковая сеть)

Директор: *Кусайнова Д.А*

Главный инженер проекта *Утежанов*

Заказчик: ГУ "Кызылкогинский районный отдел строительства".

Уральск – 2020 г.

СИТУАЦИОННЫЙ ПЛАН

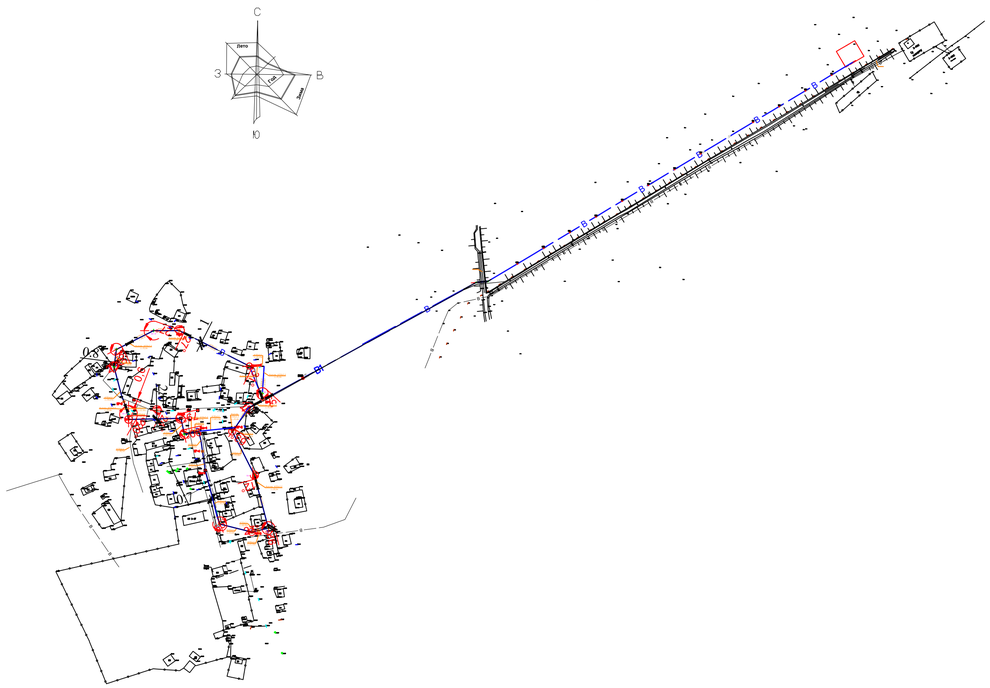

ОСНОВНЫЕ ПОКАЗАТЕЛИ ПО ЧЕРТЕЖАМ ВОДОПРОВОДА И КАНАЛИЗАЦИИ

Наименование системы	Расчетный расход			Примечание
	м3/сут	м3/час	л/сек	
Водоснабжение	15,51	0,65	0,18	

ВЕДОМОСТЬ РАБОЧИХ ЧЕРТЕЖЕЙ ОСНОВНОГО КОМПЛЕКТА НВК

Лист	Наименование	Примечание
1	Общие данные	
2	План поселковой сетями М 1:1000	(2–4)
3	Схема сети М 1:1000	
4	Продольный профиль В1	
5	Спецификация параметров водопроводных колодцев	
6	Утепление колодца деревянной крышкой. Деревянная крышка.	
	Закладная деталь. Лестниця Л1. Спецификация.	

ВЕДОМОСТЬ ССЫЛОЧНЫХ И ПРИЛАГАЕМЫХ ДОКУМЕНТОВ

Обозначение	Наименование	Примечание
	Ссылочные документы	
1101–09–11.84	Водопроводные колодцы.	
Серия 4.1100–10 Вып.1 Разд.3	Альбом оборудования, фасонных частей	
	и арматуры для сетей и сооружений	
	водопровода и канализации.	
Серия 3.001.1–3	Упоры на наружных напорных трубопроводах	
	водопровода и канализации.	
	Прилагаемые документы	
24–2020_05_27–НВ.С	Спецификация оборудования.	

Настоящий проект соответствует требованиям экологических, санитарно–гигиенических, противопожарных и других норм, действующих на территории Республики Казахстан и обеспечивает безопасную для жизни и здоровья людей эксплуатацию объекта.

Главный инженер проекта Утежанов

ПЕРЕЧЕНЬ АКТОВ НА СКРЫТЫЕ РАБОТЫ

N п/п	Наименование работ	Примечание
1	Акт проведения испытания напорного трубопровода на	
	прочность и герметичность.	
2	Акт проведения промывки и дезинфекции трубопроводов	
	хозпитьевого водоснабжения.	
3	Акт на устройство песчаной подготовки.	
4	Акт обратной засыпки траншей в местах пересечений с дорогами	
	и тротуарами.	

УСЛОВНЫЕ ОБОЗНАЧЕНИЯ

В1	проектируемый водопровод
В	существующий водопровод
Т	существующая теплосеть
V	существующий кабель связи
Г	существующий газопровод
В	демонтируемый трубопровода
ВЛ	электропередач

ОБЩИЕ УКАЗАНИЯ

Рабочий проект строительства внутри поселкового водопровода в населенном пункте таскудык кызылкогинского района.

разработан на основании:

- Задания на проектирование;
- Инженерно-геологических изысканий ;
- Глав снип рк 4.01-02-2009; сн рк 4.01-03-2011; снип рк 4.01-41-2006;

химического анализа воды эксплуатируемой скважины п 1д

природные условия характерезуются следующими данными:

- Песок крупный, коричневого цвета. Маловлажный, преимущественно средней плотности. Имеет повсеместное распространение на проектируемой площадке, вскрыта всеми скважинами. Максимальная вскрытая мощность отложений 4,50 м в интервале от 0,5-5,0 м (скважина №1). Грунт слабозасоленный, содержит карбонаты и органические вещества, гипс отсутствуют.
- Нормативная глубина проникновения нулевой температуры 1,20 метра;
- Грунты III категорий;
- грунтовые воды не вскрыты на глубине 5,5 метров.

Водозабор относится к первой категорий.

Схема водоснабжения

В проекте принята единая система хозяйственно-питьевого водоснабжения. По степени обеспеченности подачи воды система относится к III категории.

Схема водоснабжения в проекте предусмотрена в следующем виде:

В насосной станции I-го подъема запроектирована две скважины. Одна скважина рабочая, одна резервная. От скважины вода подается с станцию очистки воды объединенную с насосной станции в блочно-модульном исполнении. "ДВУ10-20/С", после очистки вода поступает в резервуары чистой воды емкостью по 50 $м^3$, из резервуаров помощи хоз-питьевых насосов, после ультрафиолетового обеззараживания (УОВ) расположенные в болчно-модульной зданий "ДВУ10-20/С", вода поступает в сеть поселка.

Хоз-питевые и противопожарные насосы, установленные в станцию очистки воды объединенную с насосной станции в блочно-модульном исполнении, которые подают воду из резервуаров, на нужды пожаротушения, и в внутрипосёлковую сеть. Установка автоматически включается и отключается от срабатывания сигналов датчиков уровня, при достижении верхнего и нижнего уровней воды в резервуарах. В станцию очистки воды объединенную с насосной станции в блочно-модульном исполнении установлен счетчик воды скв-40 в насосной предусмотрен приямок Ф500 х (h)500мм и насос гном для сбора и перекачки сливной воды.

Здание.

Для размещения установки очистки воды комбинированной серии «ДВУ10-20/с» предусмотрено модульное здание габаритами (12,0х2,4х2,5h). В здании предусмотрено отопление, освещение, вентиляция, место хранения реагентов. Мобильные здания контейнерного типа изготавливаются в соответствии требованиям гост 22853-86 «Здания мобильные. Общие технические условия». ГОСТ 23274-84 «Здания мобильные (инвентарные). Электроустановки, общие технические условия» и СНиП РК 4.02-05-2001 «Отопление, вентиляция и кондиционирование».

Условия эксплуатации зданий:

- расчетная зимняя температура воздуха до -50°с;
- нормативная снеговая нагрузка до 200кгс/м2;
- скоростной напор ветра до 55кгс/м2@

Система водоснабжения в проекте принята хозяйственно - питьевой водопровод. Диаметры труб приняты из условия пропуска хозяйственно - питьевых расходов и противопожарных расходов.

Прокладка водопроводных поселковых сетей принято при проектировании из полиэтиленовых труб по гост 18599-2001г. пэ100 sdr17 s8 "питьевая" Ф110 протяжённостью-2991,0м.

Прокладка сетей водозаборной площадки принята из стальных электросварных труб Ф108 гост 10704-91.

Соединение пластмассовых труб рекомендуется производить контактной стыковой сваркой.

Соединение пластмассовых труб со стальными фасонными частями, а также с фланцевой арматурой осуществлять в колодцах с помощью фланцев.

Водопроводные колодцы, приняты из сборных ж/б элементов диаметром 1500мм по т.пр. 1101-09-11.84.

Предусмотреть антикоррозийную защиту стальных конструкций.

Производство работ по укладке сетей водопровода вести согласно СНиП 3.05.04-85*.

После окончания монтажных работ необходимо промыть трубопровода до полного осветления и произвести испытание трубопровода на рисп = 1,25 рраб.

Помимо установки дыхательного фильтра (см.ком.предложение п265. 13.08.20.тоо "envk") дополнительно необходимо предусмотреть установку предохранительного и аварийного клапана кпг-100к-ухл1 без пламяпреградителя на крыше резервуара для предотвращения разрушения резервуара в случае избыточного давления/разрежения.

Противопожарные насосы, установленные в станциИ очистки воды объединенной с насосной станции в блочно-модульном исполнении, которые подают воду из резервуаров, на нужды пожаротушения, и в внутрипосёлковую сеть. установка автоматически включается и отключается от срабатывания сигналов датчиков уровня, при достижении верхнего и нижнего уровней воды в резервуарах.

Изм.	Кол.	Лист	№ док.	Подпись	Дата	24-2020_05_27-НВ			
						Строительство внутрипоселкового водопровода в населенном пункте Таскудык Кызылкогинского района			
ГИП		Утежанов			21.07.20	Наружные сети водоснабжения	Стадия	Лист	Листов
Разраб.		Нугуманов			21.07.20		РП	2	
Норм.контр.		Утежанов			21.07.20	Общие данные	ТОО "STROYCONSALTING" г. Уральск		

Согласовано

Инж.СВ	Шушебо		21.07.20
Инж.ЭС	Бойкоторибетов		21.07.20
	Ишанов		21.07.20
Инж.АС	Зоргорный		21.07.20
Инж.ГП	Темиров		21.07.20

Взам. инв. No

Подпись и дата

инв. No подл.

Формат А2

Линия совмещения с листом

Схема расположения листов

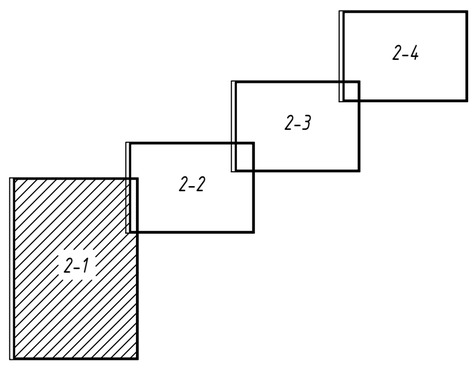

Примечание:
1. Указательные знаки водозаборной колонки устанавливаются на бутке

УСЛОВНЫЕ ОБОЗНАЧЕНИЯ

В1	Проектируемый водопровод
В	Существующий водопровод
2Т	Существующая теплосеть
	ВЛ электропередач

Изм.	Кол.	Лист	№ док.	Подпись	Дата	24-2020_05_27-НВ		
						Строительство внутрипоселкового водопровода в населенном пункте Таскудык Кызылкогинского района		
ГИП		Утежанов			21.07.20	Наружные сети водоснабжения	Стадия: РП	Лист: 2-1 / Листов:
Разраб.		Нугуманов			21.07.20			
Норм.контр.		Утежанов			21.07.20	План поселковой сетями М 1:1000	ТОО "STROYCONSALTING" г. Уральск	

Взам. инв. No | Подпись и дата | инв. No подл.

Формат А1

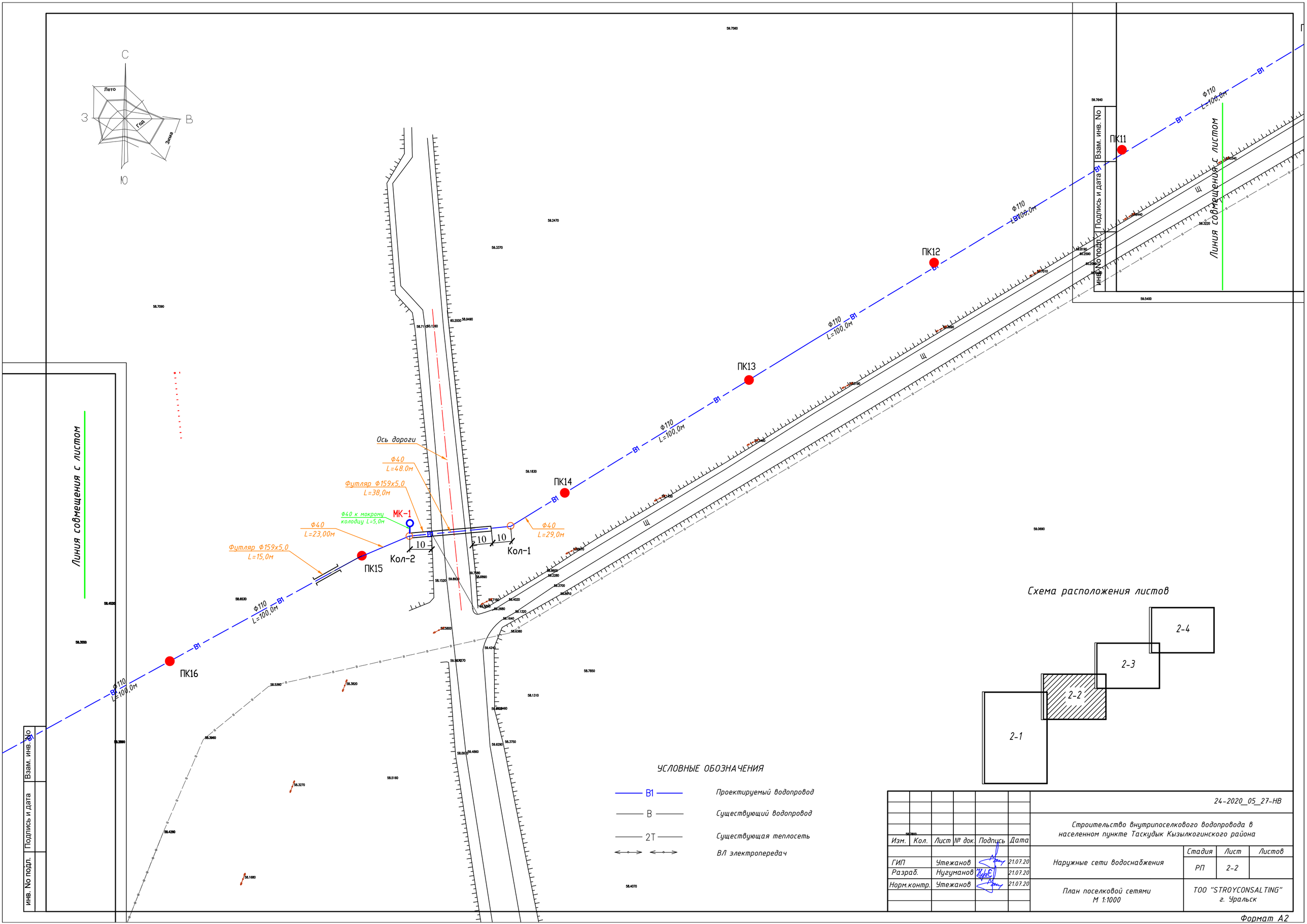

Схема расположения листов

УСЛОВНЫЕ ОБОЗНАЧЕНИЯ

В1	Проектируемый водопровод
В	Существующий водопровод
2Т	Существующая теплосеть
	ВЛ электропередач

Изм.	Кол.	Лист	№ док.	Подпись	Дата	24-2020_05_27-НВ		
						Строительство внутрипоселкового водопровода в населенном пункте Таскудык Кызылкогинского района		
ГИП		Утежанов			21.07.20	Наружные сети водоснабжения	Стадия	Лист	Листов
Разраб.		Нугуманов			21.07.20		РП	2-2	
Норм.контр.		Утежанов			21.07.20	План поселковой сетями М 1:1000	ТОО "STROYCONSALTING" г. Уральск		

Формат А2

Взам. инв. No | Подпись и дата | инв. No подл.

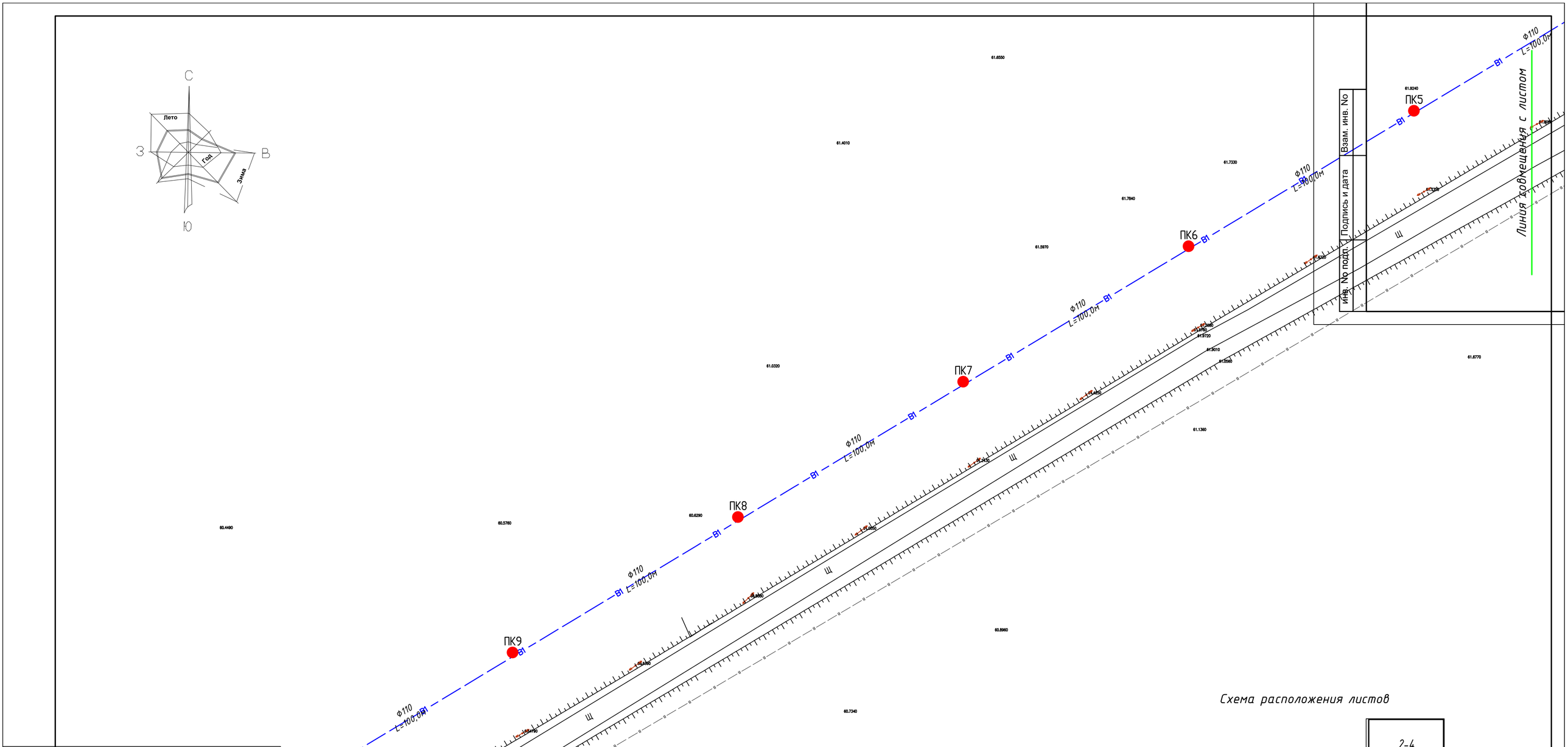

Схема расположения листов

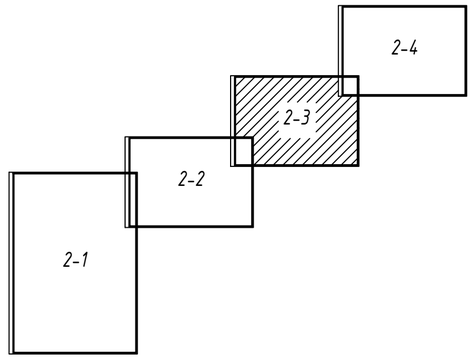

УСЛОВНЫЕ ОБОЗНАЧЕНИЯ

В1	Проектируемый водопровод
В	Существующий водопровод
2Т	Существующая теплосеть
	ВЛ электропередач

						24-2020_05_27-НВ		
Изм.	Кол.	Лист	№ док.	Подпись	Дата	Строительство внутрипоселкового водопровода в населенном пункте Таскудык Кызылкогинского района		
ГИП		Утежанов			21.07.20	Наружные сети водоснабжения	Стадия	Лист	Листов
Разраб.		Нугуманов			21.07.20		РП	2-3	Н
Норм.контр.		Утежанов			21.07.20	План поселковой сетями М 1:1000	ТОО "STROYCONSALTING" г. Уральск		

Формат А2

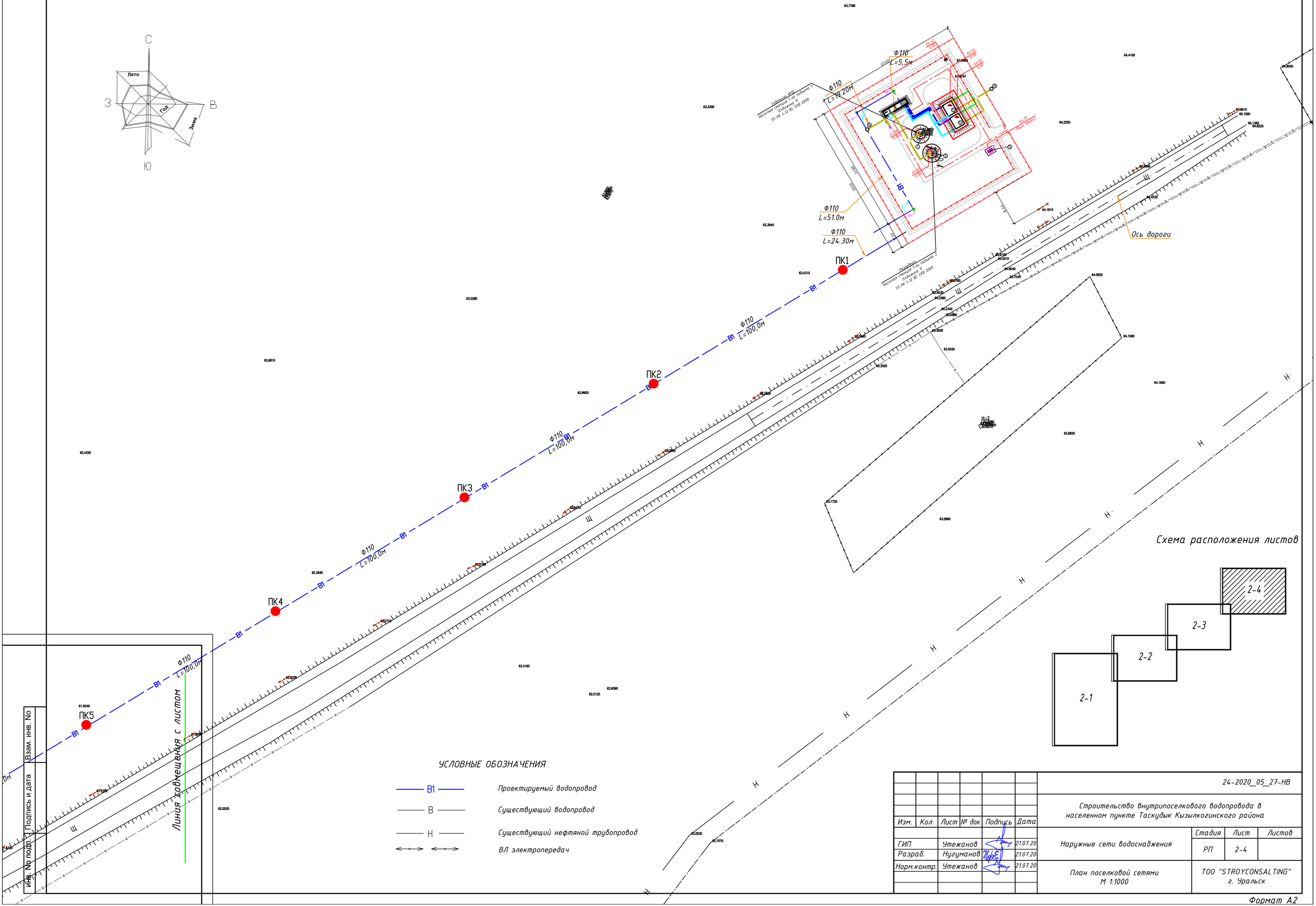

Изм.	Кол.	Лист	№ док.	Подпись	Дата	24-2020_05_27-НВ		
						Строительство внутрипоселкового водопровода в населенном пункте Таскудык Кызылкогинского района		
ГИП		Утежанов			21.07.20	Наружные сети водоснабжения	Стадия	Лист	Листов
Разраб.		Нугуманов			21.07.20		РП	2-4	
Норм.контр.		Утежанов			21.07.20	План поселковой сетями М 1:1000	ТОО "STROYCONSALTING" г. Уральск		

Взам. инв. No

Подпись и дата

Инв. No подл.

Формат А2

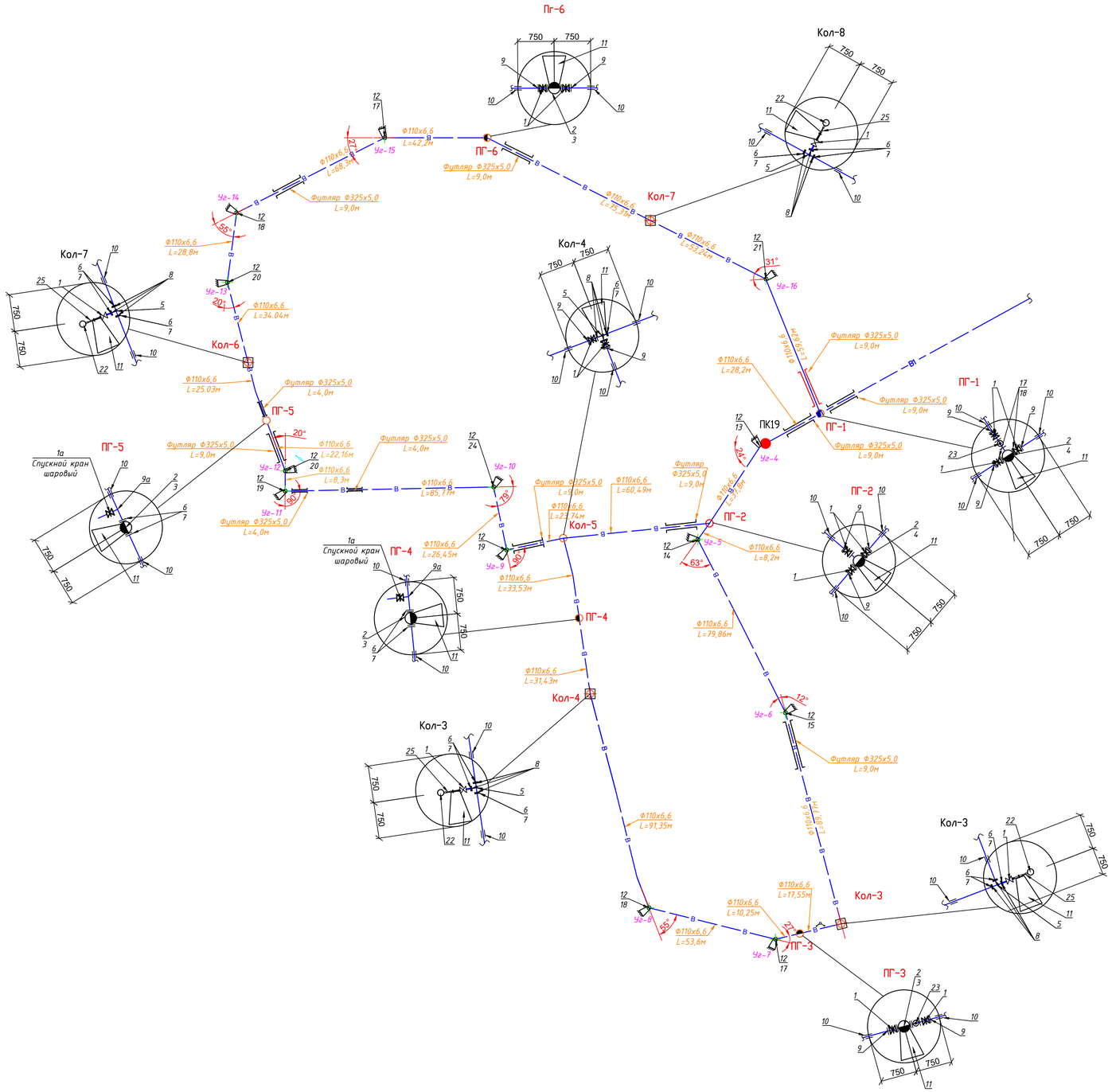

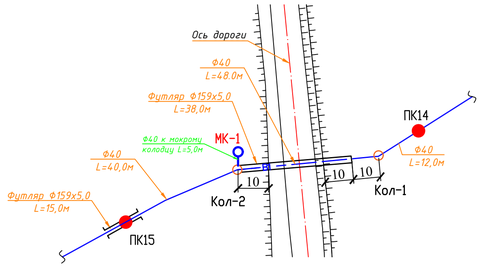

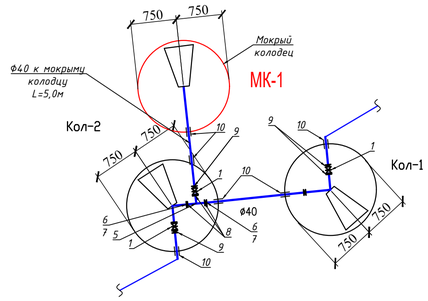

Схема водозаборного узла
м 1:10

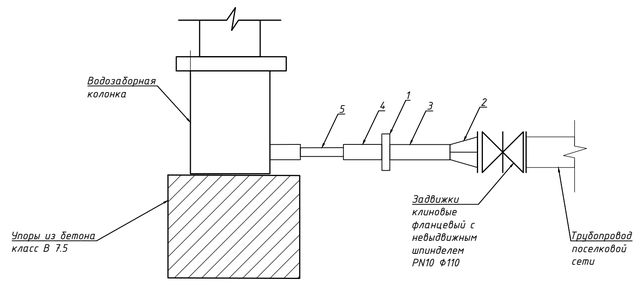

Спецификация водозаборного узла

Поз.	НАИМЕНОВАНИЕ	ТИП, МАРКА,	Ед. изм.	КОЛ.-ВО
	УСТАНОВКА ВОДОЗАБОРНОГО УЗЛА, КОМПЛ.:		ШТ.	4
1	КОНТРГАЙКА D-20	ГОСТ 8944-75	ШТ.	1
2	ПЕРЕХОД D108Х3.0-25Х4	ГОСТ 17378-83	ШТ.	1
3	ПАТРУБОК СТАЛЬНОЙ ИЗ ТРУБ D40Х4,0	ГОСТ 3262-75	ШТ.	1
4	НИППЕЛЬ D20Х4.0	ГОСТ 3262-75	ШТ.	1
5	ПАТРУБОК СТАЛЬНОЙ ИЗ ТРУБ D20Х4,0	ГОСТ 3262-75	ШТ.	1

Изм.	Кол.	Лист	№ док.	Подпись	Дата				
						24-2020_05_27-НВ			
						Строительство внутрипоселкового водопровода в населенном пункте Таскудык Кызылкогинского района			
ГИП		Утежанов			21.07.20	Наружные сети водоснабжения	Стадия	Лист	Листов
Разраб.		Нугуманов			21.07.20		РП	3	
Норм.контр.		Утежанов			21.07.20	Схема сети М 1:1000	ТОО "STROYCONSALTING" г. Уральск		

ВЗАМ. ИНВ. N

ПОДП. И ДАТА

ИНВ. N ПОДЛ.

Формат А1

ПРОФИЛЬ СЕТИ В1 МЕЖДУ КОЛОДЦАМИ 1 И ПГ12

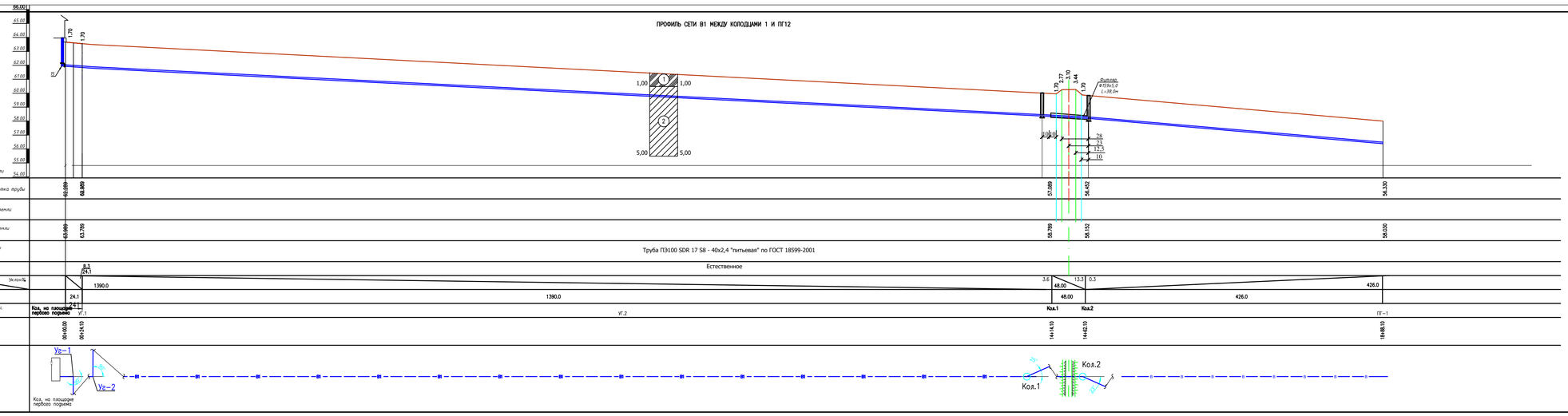

Отметка низа или лотка трубы	62.089 / 60.889	57.089 / 56.452 / 56.330
Проектные отметки земли		
Натурные отметки земли	63.989 / 63.789	58.789 / 58.152 / 58.030
Обозначение трубы и тип изоляции	Труба ПЭ100 SDR 17 S8 - 40х2,4 "питьевая" по ГОСТ 18599-2001	
Основание	Естественное	
Длина / Уклон ‰	8,1 / 24,1 / 1390.0	3,6 / 48,00 / 13,3 / 0,3 / 426.0
Расстояние	24.1 / 1390.0	48.00 / 426.0
Номер колодца, точки, угла поворота	Кол. на площадке первого подъема / 4.1 / УГ.1 / УГ.2	Кол.1 / Кол.2 / ПГ-1
Пикеты	0+00.00 / 0+24.10	14+14.10 / 14+62.10 / 18+88.10

План трассы

СЕЧЕНИЯ ТРАНШЕИ

УСЛОВНЫЕ ОБОЗНАЧЕНИЯ ГРУНТОВ

1 – Суглинок легкий пылеватый, коричневого цвета, от твердой до полутвердой консистенции, преимущественно полутвердый, влажный №2 и №3; Грунт слабозасолен-ный, содержит гипс (0,07%) и органические вещества.

2 – Песок крупный, коричневого цвета. Малолажный, преимущественно средней плот-ности. Максимальная вскрытая мощность отложений 6,50 м в шурфе/ от 0,5–5,0 м (влажно) №1; Грунт слабозасоленный, содержит карбонаты и органические вещества, гипс отсутствует.

В процессе производства инженерно-геологической разведки в пределах исследуемого участка, воды подземных скважинно до глубины 5,0м, грунтовые воды не вскрыты.

							24-2020_ОС_27-ПВ		
							Строительство внутрипоселкового водопровода в населенном пункте Текеульи Кызылординского района		
Изм.	Кол.	Лист	N док.	Подпись	Дата				
ГИП		Утвержден			11.11.21	Наружные сети водоснабжения	Стадия: РП	Лист: 4.1	Листов:
Разраб.		Нурмуханов			11.11.21				
Норм.контр.		Утвержден			11.11.21	Продольный профиль В1	ТОО "STROYCONSALTING" г. Уральск		

СОГЛАСОВАНО

Взам. инв. N

Подп. и дата

Инв. N подл.

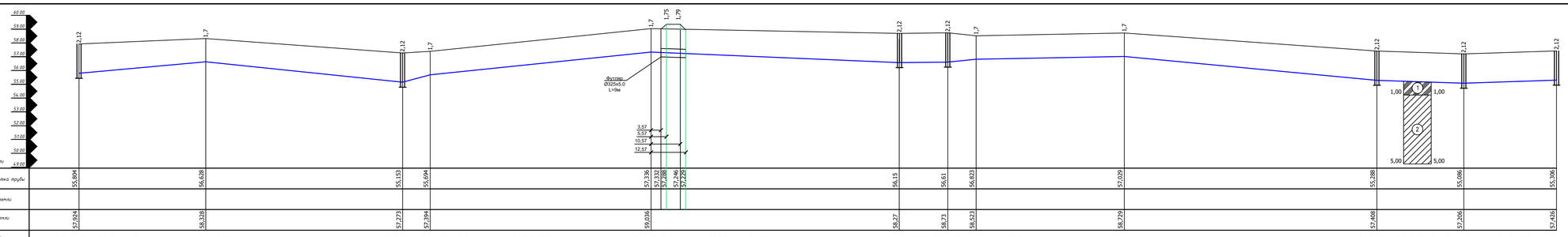
60,00
59,00
58,00
57,00
56,00
55,00
54,00
53,00
52,00
51,00
50,00
49,00
М 1:100 по вертикали
М 1:1000 по горизонтали
2,12
1,7
1,75
1,79
Футляр
Ø325х5,0
L=9м
3,57
5,57
10,57
12,57
1,00
5,00

| | | |

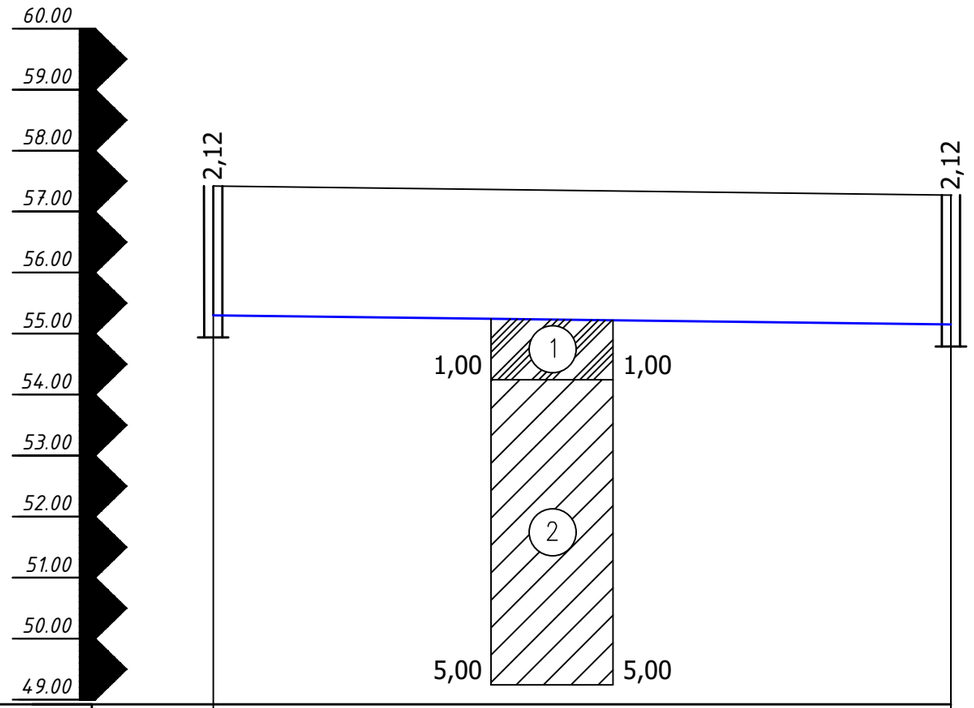

М 1:100 по вертикали
М 1:1000 по горизонтали

Отметка низа или лотка трубы	55,306	55,153
Проектные отметки земли		
Натурные отметки земли	57,426	57,273
Обозначение трубы и тип изоляции	Труба ПЭ100 SDR 17 S8 - 110х6,6 "питьевая" по ГОСТ 18599-2001	
Основание	Естественное	Естественное
Длина / Уклон‰	60,49	2,53
Расстояние	60,49	
Номер колодца, точки, угла поворота		ПГ-2

СЕЧЕНИЯ ТРАНШЕИ

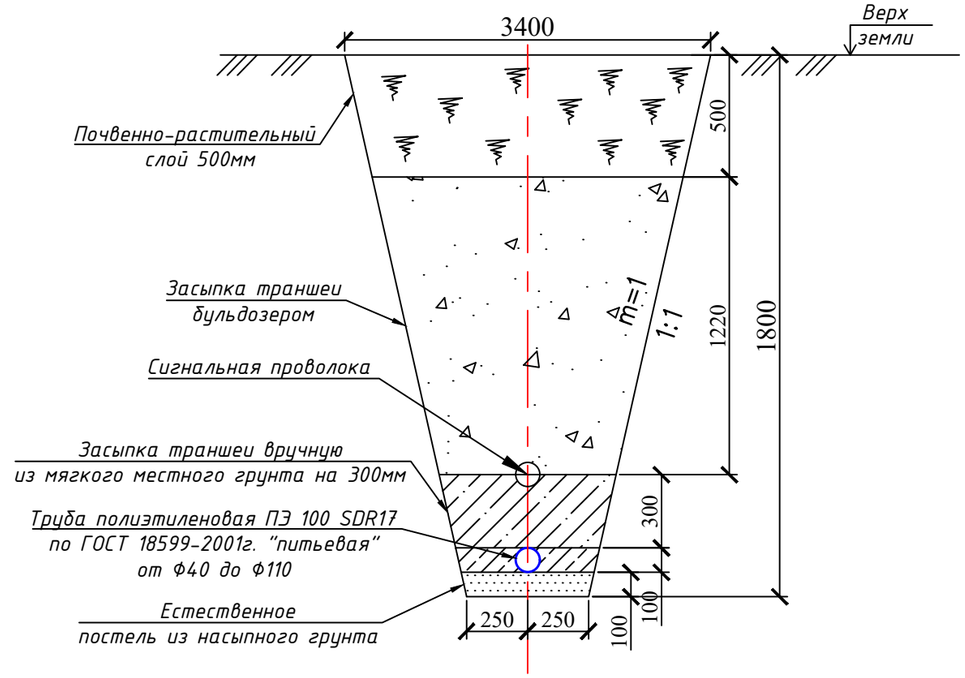

УСЛОВНЫЕ ОБОЗНАЧЕНИЯ ГРУНТОВ

1 – Суглинок легкий песчанистый, коричневого цвета, от твердой до полутвердой консистенции, преимущественно полутвердый, (скважины №2 и №3). Грунт слабозасолен-ный, содержит гипс (0,07%) и органические вещества.

2 – Песок крупный, коричневого цвета. Маловлажный, преимущественно средней плотности. Максимальная вскрытая мощность отложений 4,50 м в интервале от 0,5-5,0 м (скважина №1). Грунт слабозасоленный, содержит карбонаты и органические вещества, гипс отсутствуют.

В процессе производства инженерно-геологической разведки в пределах исследованного участка, всеми пройденными скважинами до глубины 5,0м., грунтовые воды не вскрыты.

Изм.	Кол.	Лист	№ док.	Подпись	Дата	24-2020_05_27-НВ		
						Строительство внутрипоселкового водопровода в населенном пункте Таскудык Кызылкогинского района		
ГИП		Утежанов			21.07.20	Наружные сети водоснабжения	Стадия	Лист	Листов
Разраб.		Нугуманов			21.07.20		РП	4-3	
Норм.контр.		Утежанов			21.07.20	Продольный профиль В1	ТОО "STROYCONSALTING" г. Уральск		

Формат А3

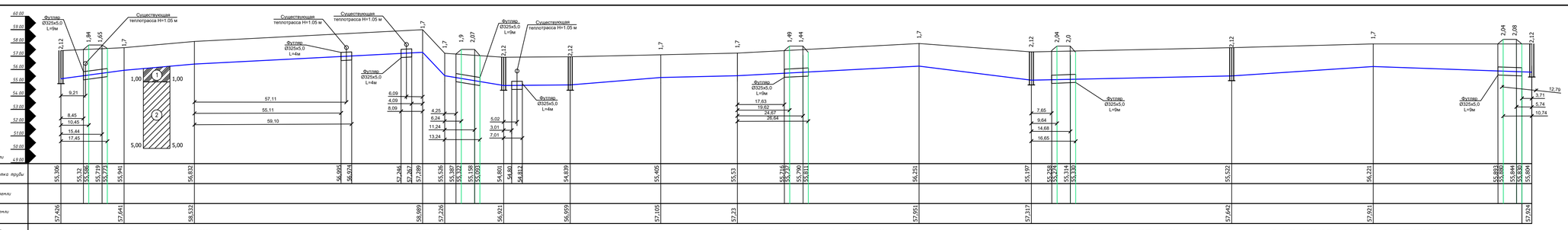
Футляр Ø325х5,0 L=9м
Существующая теплотрасса Н=1.05 м
М 1:100 по вертикали
М 1:1000 по горизонтали

| | | |

СПЕЦИФИКАЦИЯ СБОРНЫХ ЖЕЛЕЗОБЕТОННЫХ ЭЛЕМЕНТОВ НА ВОДОПРОВОДНЫЕ КОЛОДЦЫ

N КОЛОДЦА ПО ПЛАНУ	МАРКА КОЛОДЦА ПО ГРУНТОВЫМ УСЛОВИЯМ	ДИАМЕТРЫ ТРУБОПРОВОДОВ ММ		ДИАМЕТР КОЛОДЦА Дк ММ	ПОЛНАЯ ГЛУБИНА КОЛОДЦА ПО ПРОФИЛЮ, Н ММ	ВЫСОТА РАБОЧЕЙ ЧАСТИ Н р ММ	ВЫСОТА ГОРЛОВИНЫ С ПЕРЕКРЫТИЕМ,Н ММ	РАСХОД МАТЕРИАЛОВ																				ТИП ЛЮКА
								ОБЪЕМ БЕТОНА В 7,5 НА УПОРЫ, $м^3$	ДНИЩЕ				РАБОЧАЯ ЧАСТЬ								ПЛИТА ПЕРЕКРЫТИЯ				ГОРЛОВИНА		КИРПИЧНАЯ КЛАДКА ,РЯДОВ	
									СБОРНЫЕ Ж/БЕТОННЫЕ ЭЛЕМЕНТЫ. СЕРИЯ 3.900.1-14																			
		Ду	dy						ПН 10	ПН 15	ПН 20	ПН 25	КС 10.3-С	КС 10.9-С	КС 15.3-С	КС 15.9-С	КС 20.6-С	КС 20.9-С	КС 25.6-С	КС 25.9-С	ПП 10-1	3ПП 15-1	2ПП 20-1	2ПП 25-2	КО6	КС 10.6-С		
Кол1	В-1	110	110	1500	2170	1500	370	–	–	1	–	–	–	–	–	2	–	–	–	–	–	1	–	–	1	1	–	Л
Кол2	В-1	110	110	1500	2170	1500	370	–	–	1	–	–	–	–	–	2	–	–	–	–	–	1	–	–	1	1	–	Л
Кол3	В-1	110	110	1500	2170	1500	370	–	–	1	–	–	–	–	–	2	–	–	–	–	–	1	–	–	1	1	–	Л
Кол4	В-1	110	110	1500	2170	1500	370	–	–	1	–	–	–	–	–	2	–	–	–	–	–	1	–	–	1	1	–	Л
Кол5	В-1	110	110	1500	2170	1500	370	–	–	1	–	–	–	–	–	2	–	–	–	–	–	1	–	–	1	1	–	Л
Кол6	В-1	110	110	1500	2170	1500	370	–	–	1	–	–	–	–	–	2	–	–	–	–	–	1	–	–	1	1	–	Л
Кол7	В-1	110	110	1500	2170	1500	370	–	–	1	–	–	–	–	–	2	–	–	–	–	–	1	–	–	1	1	–	Л
ПГ-1	В-1	110	110	1500	2170	1500	370	–	–	1	–	–	–	–	–	2	–	–	–	–	–	1	–	–	1	1	–	Л
ПГ-2	В-1	110	110	1500	2170	1500	370	–	–	1	–	–	–	–	–	2	–	–	–	–	–	1	–	–	1	1	–	Л
ПГ-3	В-1	110	110	1500	2170	1500	370	–	–	1	–	–	–	–	–	2	–	–	–	–	–	1	–	–	1	1	–	Л
ПГ-4	В-1	110	110	1500	2170	1500	370	–	–	1	–	–	–	–	–	2	–	–	–	–	–	1	–	–	1	1	–	Л
ПГ-5	В-1	110	110	1500	2170	1500	370	–	–	1	–	–	–	–	–	2	–	–	–	–	–	1	–	–	1	1	–	Л
ПГ-6	В-1	110	110	1500	2170	1500	370	–	–	1	–	–	–	–	–	2	–	–	–	–	–	1	–	–	1	1	–	Л
МК-1	В-1	110	110	1500	2170	1500	370	–	–	1	–	–	–	–	–	2	–	–	–	–	–	1	–	–	1	1	–	Л
ИТОГО:								–	–	14	–	–	–	–	–	28	–	–	–	–	–	14	–	–	14	14	–	Л

Взам. инв.N

Подп. и дата

Инв.N подл.

Изм.	Кол.	Лист	№ док.	Подпись	Дата
ГИП		Утежанов			21.07.20
Разраб.		Нугуманов			21.07.20
Норм.контр.		Утежанов			21.07.20

24-2020_05_27-НВ

Строительство внутрипоселкового водопровода в населенном пункте Таскудык Кызылкогинского района

Наружные сети водоснабжения

Стадия	Лист	Листов
РП	5	

Спецификация сборных железобетонных элементов на водопроводные колодцы

ТОО "STROYCONSALTING" г. Уральск

Разрез

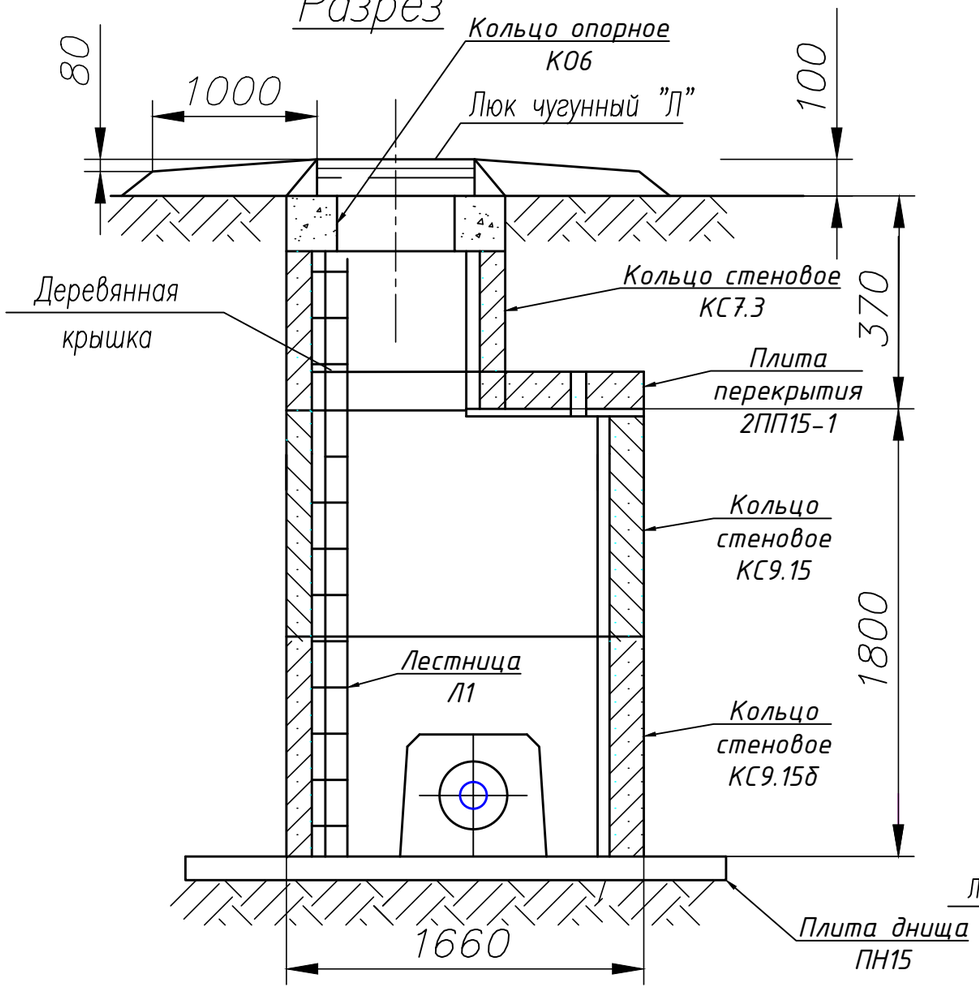

План

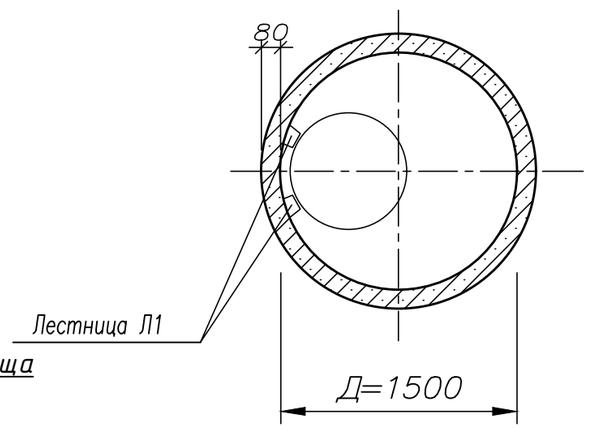

Деталь, заделки полиэтиленовых труб в стенах водопроводных колодцев из сборного железобетона

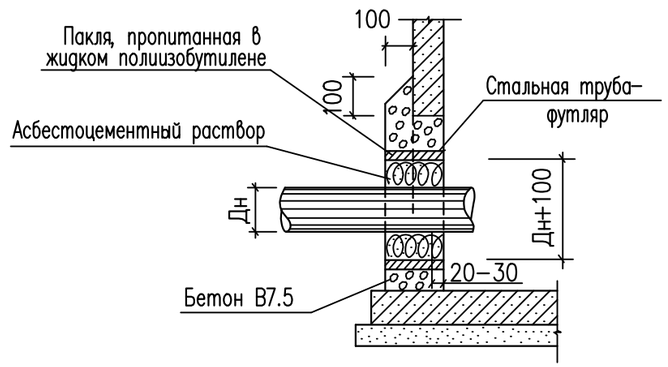

Деталь соединения полиэтиленовых и металлических труб между собой по серии 4.1100-9.0

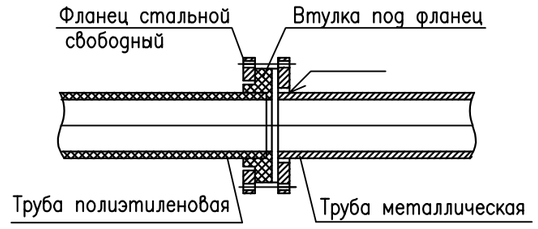

Изм.	Кол.	Лист	№ док.	Подпись	Дата	24-2020_05_27-НВ		
						Строительство внутрипоселкового водопровода в населенном пункте Таскудык Кызылкогинского района		
ГИП		Утежанов			21.07.20	Наружные сети водоснабжения	Стадия	Лист	Листов
Разраб.		Нугуманов			21.07.20		РП	6	
Норм.контр.		Утежанов			21.07.20	Разрез	ТОО "STROYCONSALTING" г. Уральск		

Взам. инв.№

Подп. и дата

Инв.№подл.

Утепление колодца деревянной крышкой

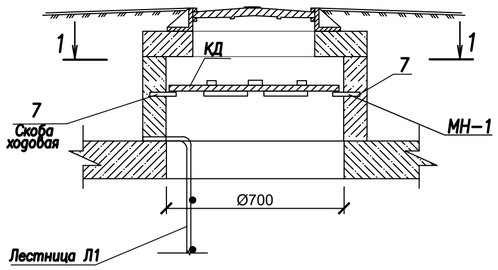

Разрез 1-1

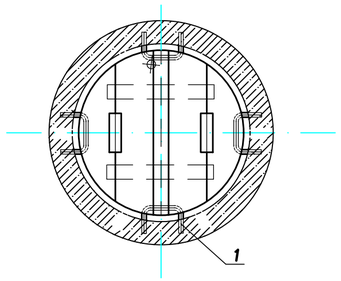

Деревянная крышка

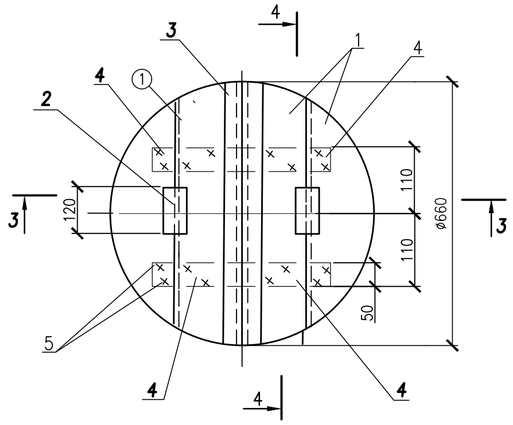

Спецификация

Формат	Поз.	Обозначение	Наименование	Кол-во	Примечание
			Детали		
Б.4	1	АСИ 05.00.001	Щит	4	0,096м2-1шт.
			Доска 3 сорта 25х155х620		
			ГОСТ 8486-86*		
Б.4	2	АСИ 05.00.002	Ребро	2	0,0048м3-1шт
			Доска 3 сорта 25х40х120		
			ГОСТ 8486-86*		
Б.4	3	АСИ 05.00.003	Накладка	1	0,04 м2
			Доска 3 сорта 35х60х620		
			ГОСТ 8486-86*		
Б.4	4	АСИ 05.00.004	Доска 3 сорта 25х60х220	4	0,013м2-1шт.
			ГОСТ 8486-86*		
	5		Стандартные изделия		
			Гвозди К 3.0х70 ГОСТ 4028-63*	25	

*в кол-ве 19т.

Скоба ходовая МН-1 Вид по А-А

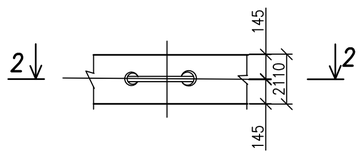

Скоба ходовая МН-1 Разрез 2-2

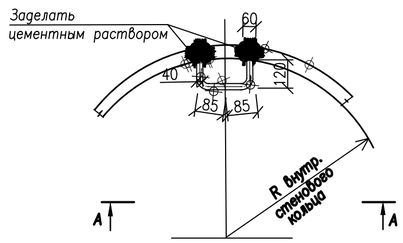

Разрез 3-3

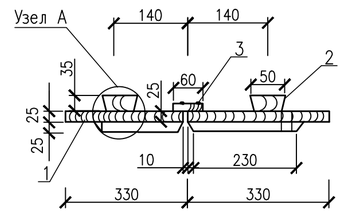

Спецификация металлоизделий

Марка, поз.	Марка, Обозначение	Наименование	Кол	Масса, кг ед.	Масса, кг общ.	Прим.
		Закладная деталь				
6	Закладная деталь МН-1	Скоба ходовая МН-1 Ф16 АI, L=510мм	4	0,81	3,24	
		Спецификация на лестницу Л1				
7		Ф12АIII ГОСТ5781-82* L=2280мм, шт	2	2,024	4,049	
8		Ф12АIII ГОСТ5781-82* L=420мм, шт	6	0,37	2,22	

*в кол-ве 19шт.

Лестница Л1

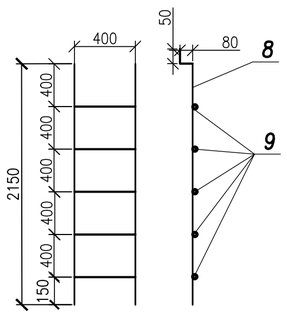

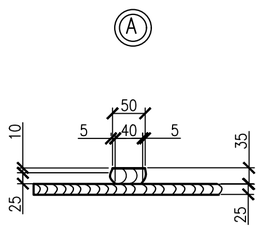

Разрез 4-4

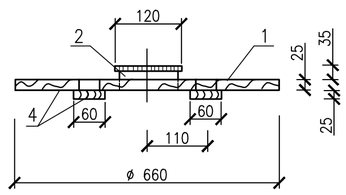

Взам. инв.N°	Подп. и дата	Инв.N°подл.

Изм.	Кол.	Лист	№ док.	Подпись	Дата
ГИП		Утежанов			21.07.20
Разраб.		Нугуманов			21.07.20
Норм.контр.		Утежанов			21.07.20

24-2020_05_27-НВ

Строительство внутрипоселкового водопровода в населенном пункте Таскудык Кызылкогинского района

Наружные сети водоснабжения

Стадия	Лист	Листов
РП	7	

Утепление колодца деревянной крышкой. Деревянная крышка. Закладная деталь. Лестница Л1. Спецификация

ТОО "STROYCONSALTING" г. Уральск

Формат А2

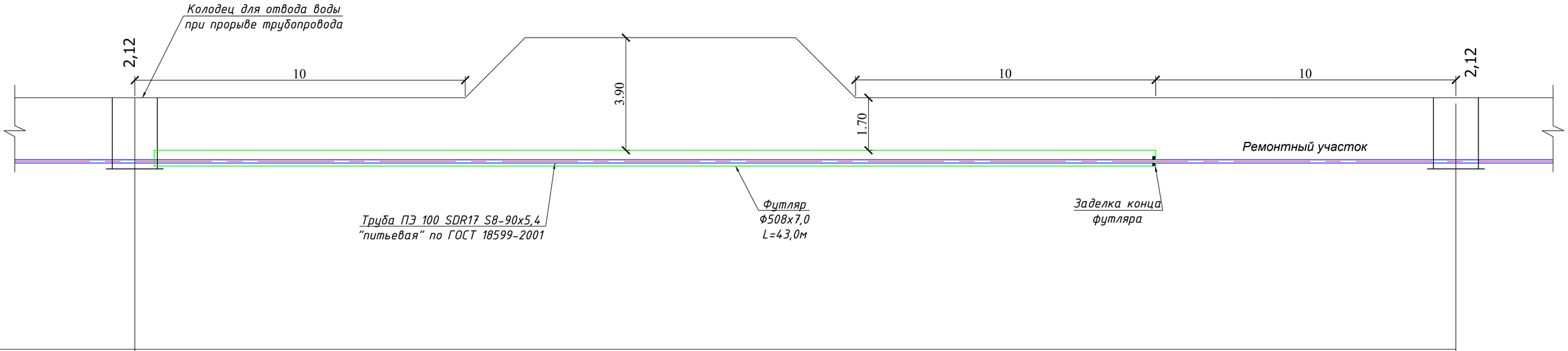

Расстояние, м	48,0	
Номер колодца, точки, угла поворота	2	3

Сечение футляра
Ø530х7,0 L=34,0 м

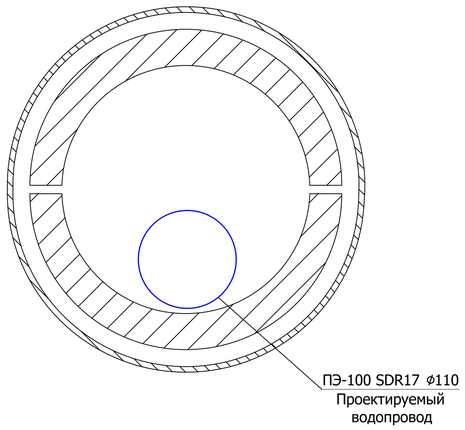

						24-2020_05_27-НВ		
Изм.	Кол.	Лист	№ док.	Подпись	Дата	Строительство внутрипоселкового водопровода в населенном пункте Таскудык Кызылкогинского района		
ГИП		Утежанов			21.07.20	Наружные сети водоснабжения	Стадия	Лист	Листов
Разраб.		Нугуманов			21.07.20		РП	8	
Норм.контр.		Утежанов			21.07.20	Типовой поперечный профиль. Прокладка водопровода под автомобильными путями.	ТОО "STROYCONSALTING" г. Уральск		

Взам. инв. No | Подпись и дата | инв. No подл.

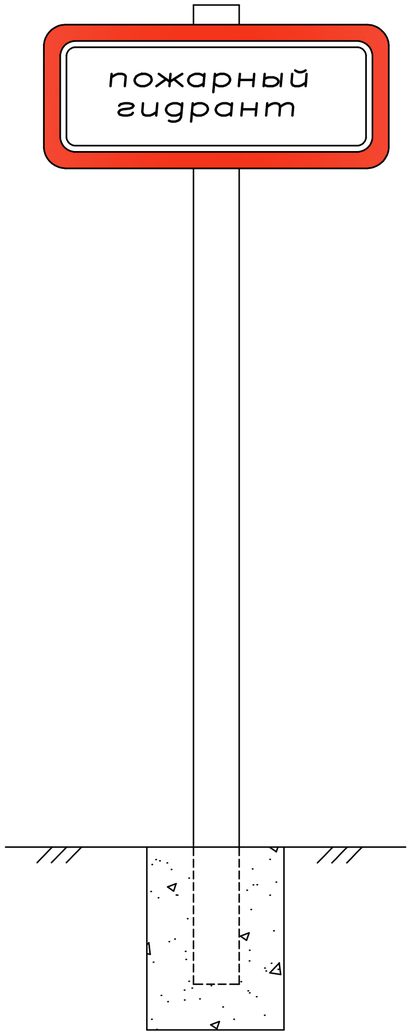

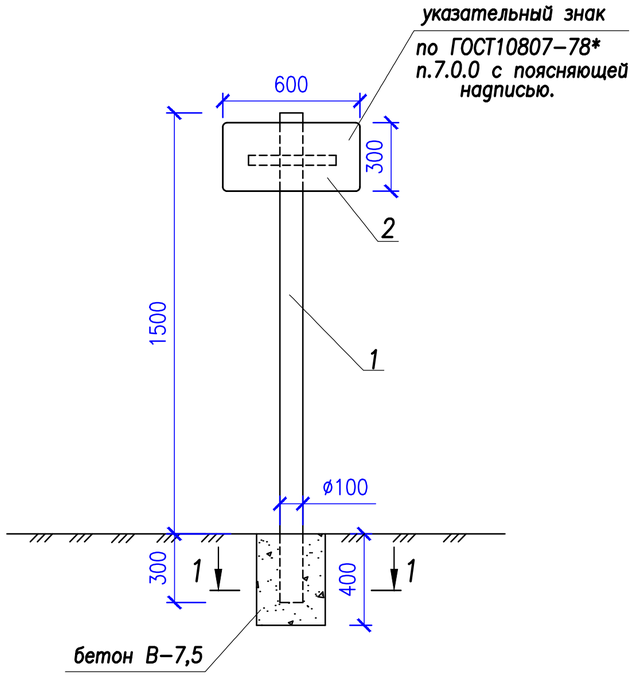

Расход материалов

№ п/п	Поз.	Наименование	Ед. изм.	Кол.-во	Размеры в мм L	B	δ	Примечание
	1	Труба асбестоцементная	п.м.	1,8	1800	Ø108	3,5	ГОСТ 1839-80*
	2	Сталь листовая	кг	2.83	600	300	2	ГОСТ 191104-74*
	3	Сталь полосовая	кг	1,18	300	50	10	ГОСТ 103-88
	4	Болт М10-6д х130.5,8	шт.	3	130	-	-	ГОСТ 77110-70
	5	Гайка М10-6Н.S	шт.	6	-	-	-	ГОСТ 5915-70*
	6	Шайба ø10	шт.	3	-	-	-	ГОСТ 11371-78*

*в кол-ве 27 шт

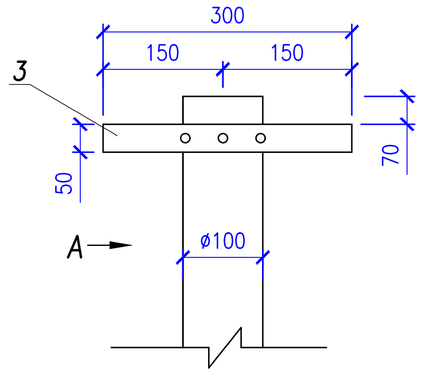

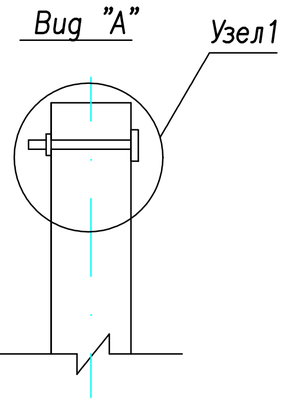

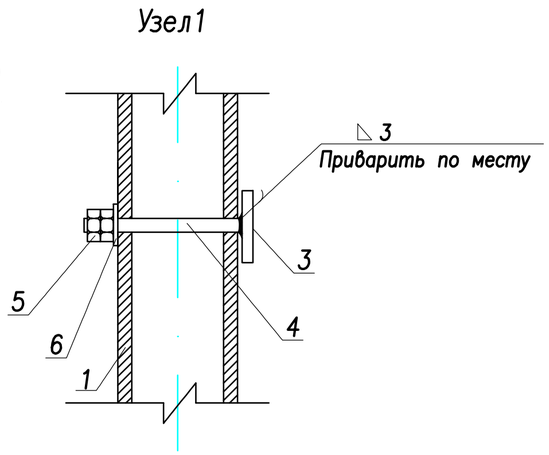

Примечания

1. При установке в другом месте указывается направление к пож. гидранту и расстояние.
2. Выемка грунта под трубу указательного знака V=0,036 м3.
3. Объем бетона под столбик указательного знака V=0,034 м3.

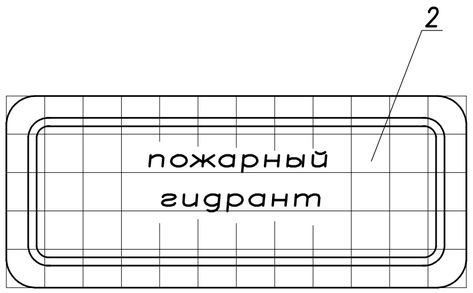

1-1

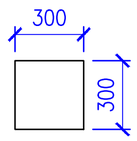

Взам. инв.№	Подп. и дата	Инв.№подл.

Изм.	Кол.	Лист	№ док.	Подпись	Дата			
						24-2020_05_27-НВ		
						Строительство внутрипоселкового водопровода в населенном пункте Таскудык Кызылкогинского района		
ГИП		Утежанов			21.07.20	Наружные сети водоснабжения	Стадия	Лист	Листов
Разраб.		Нугуманов			21.07.20		РП	9	
Норм.контр.		Утежанов			21.07.20	Указательный знак, устанавливаемый у колодца с пожарным гидрантом	ТОО "STROYCONSALTING" г. Уральск		

ПОЗИЦИЯ	НАИМЕНОВАНИЕ И ТЕХНИЧЕСКАЯ ХАРАКТЕРИСТИКА	ТИП, МАРКА, ОБОЗНАЧЕНИЕ ДОКУМЕНТА, ОПРОСНОГО ЛИСТА	КОД ОБОРУДОВА-НИЯ, ИЗДЕЛИЯ, МАТЕРИАЛА	ЗАВОД - ИЗГОТОВИТЕЛЬ	ЕДИНИЦА ИЗМЕРЕ-НИЯ	КОЛИ - ЧЕСТВО	МАССА ЕДИНИЦЫ кг	ПРИМЕЧАНИЯ
1	2	3	4	5	6	7	8	9
	В1							
1	Задвижки клиновые фланцевый с невыдвижным шпинделем PN10 ø110	ГОСТ 5762-2002	30ч47бр		ШТ	19	35,8	
1а	Спускной кран шаровый PN10 Ду=32мм	ГОСТ 21345-2005	Ст20		ШТ	2		
2	ПОЖАРНЫЙ ГИДРАНТ ПОДЗЕМНЫЙ Н=2000мм ø100	ГОСТ 8220-85			ШТ	6	121.7	
3	ПОЖАРНАЯ ПОДСТАВКА ФЛАНЦЕВАЯ ø100Х100	ГОСТ 5525-88			ШТ	4	35.1	
4	ТРОЙНИК СТ.ФЛАНЦЕВЫЙ ППТФ С ПОЖ. ПОДСТАВКОЙ ø100Х100	ГОСТ 5525-88			ШТ	3	35.1	
5	ТРОЙНИК ПРИВАРНОЙ БЕСШОВНОЙ СТАЛЬНОЙ ø100Х100	ГОСТ 17376-2001			ШТ	5	35.1	
6	ФЛАНЕЦ С ПЭ ПОКРЫТИЕМ ø у 110	ГОСТ 12822-80*			ШТ	19	1.84	
7	ВТУЛКА ПОД ФЛАНЕЦ ПНД ø 100	ТУ 6-49-14-89			ШТ	19	0.21	
8	ФЛАНЕЦ СТАЛЬНОЙ ПРИВАРНОЙ ПЛОСКИЙ PN6 ø 100	ГОСТ 33259-2015			ШТ	18	1.84	
9	Демонтажная вставка фланцевая чугунный PN10 ø 100	ГОСТ 12815	Tuna Belgicast		ШТ	16	0.21	
9а	Седловидное ответвление ø110х32 мм	POELSAN			ШТ	2		
10	ФУТЛЯР ИЗ ТРУБЫ СТАЛЬНОЙ ЭЛ/СВАРНОЙ L=0.3м ø325х5,0	ГОСТ 10704-91			ШТ	31	39,51	В КОЛОДЦАХ
11	БЕТОННЫЙ УПОР В КОЛОДЦЕ.				ШТ/м3	14/1,75		
12	БЕТОННЫЙ УПОР УГ НА СЕТИ.				ШТ/м3	12/5,5		
13	ОТВОД П/Э 110-24°	ГОСТ 18599-2001			ШТ	1		
14	ОТВОД П/Э 110-63°	ГОСТ 18599-2001			ШТ	1		
15	ОТВОД П/Э 110-12°	ГОСТ 18599-2001			ШТ	1		
16	ОТВОД П/Э 110-92°	ГОСТ 18599-2001			ШТ	1		
17	ОТВОД П/Э 110-27°	ГОСТ 18599-2001			ШТ	2		
18	ОТВОД П/Э 110-55°	ГОСТ 18599-2001			ШТ	2		
19	ОТВОД П/Э 110-90°	ГОСТ 18599-2001			ШТ	2		
20	ОТВОД П/Э 110-20°	ГОСТ 18599-2001			ШТ	2		
21	ОТВОД П/Э 110-31°	ГОСТ 18599-2001			ШТ	1		

Согласовано

Задорожный	Темиров	21.07.20
Инж.АС	Инж.ГП	21.07.20
Шиляева	Баймаганбетов	21.07.20
Инж.ОВ	Инж.ЭС	21.07.20
Инж.НВ	Нугуманов	21.07.20

ВЗАМ. ИНВ. N° | ПОДП. И ДАТА | ИНВ. N° ПОДЛ.

Изм.	Кол.	Лист	№ док.	Подпись	Дата
ГИП		Утежанов			21.07.20
Разраб.		Нугуманов			21.07.20
Норм.контр.		Утежанов			21.07.20

24-2020_05_27-НВ

Строительство внутрипоселкового водопровода в населенном пункте Таскудык Кызылкогинского района

Наружные сети водоснабжения

Стадия	Лист	Листов
РП	1	

Спецификация оборудования, изделий и материалов

ТОО "STROYCONSALTING" г. Уральск

Формат А3

ПОЗИЦИЯ	НАИМЕНОВАНИЕ И ТЕХНИЧЕСКАЯ ХАРАКТЕРИСТИКА	ТИП, МАРКА, ОБОЗНАЧЕНИЕ ДОКУМЕНТА, ОПРОСНОГО ЛИСТА	КОД ОБОРУДОВА-НИЯ, ИЗДЕЛИЯ, МАТЕРИАЛА	ЗАВОД - ИЗГОТОВИТЕЛЬ	ЕДИНИЦА ИЗМЕРЕ-НИЯ	КОЛИ - ЧЕСТВО	МАССА ЕДИНИЦЫ кг	ПРИМЕЧАНИЯ
1	2	3	4	5	6	7	8	9
22	ОТВОД П/Э 110-129°	ГОСТ 18599-2001			ШТ	1		
22	Колонка водоразборная				ШТ	4		
23	Вантуз				ШТ	2		
24	ОТВОД П/Э 110-79°	ГОСТ 18599-2001			ШТ	1		
	ФУТЛЯР ИЗ ТРУБЫ СТАЛЬНОЙ ЭЛ/СВАРНОЙ ø325х5,0 L=9м	ГОСТ 10704-91			М	72м/8шт		ЧЕРЕЗ ДОРОГУ
	ТО ЖЕ ø325х5,0 L=4м	ГОСТ 10704-91			М	12м/3шт		ПЕРЕСЕЧЕНИЕ С 2Т
	ФУТЛЯР ИЗ ТРУБЫ СТАЛЬНОЙ ЭЛ/СВАРНОЙ ВЕСЬМА УСИЛЕННОЙ							
	ИЗОЛЯЦИИ С КАТОДНЫМИ СВОЙСТВАМИ ø508х7,0 L=43м				М	43м/1шт		ЧЕРЕЗ ДОРОГУ
	КОЛОДЦЫ ВОДОПРОВОДНЫЕ ИЗ СБОРНОГО ЖЕЛЕЗО-	т.п 1101-09-11.84						
	БЕТОНА НА СУЛЬФАТОСТОЙКОМ ЦЕМЕНТЕ Нр=1800 ø1500	выпуск II			ШТ	14		
	ОТМОСТКА ВОКРУГ КОЛОДЦЕВ ИЗ БЕТОНА КЛ. В7.5 t=8см				ШТ/м3	14/14,2		
	ЛЮК ЧУГУННЫЙ "Л"	ГОСТ 3634-99			ШТ	14		
	ИЗОЛЯЦИЯ УСИЛЕННАЯ БИТУМНАЯ СТАЛЬНЫХ ФАСОННЫХ ЧАСТЕЙ				м2	50		
	КРЫШКА ДЕРЕВЯННАЯ УТЕПЛЯЮЩАЯ				ШТ	6		
	Флуоресцентный указатель пожарных гидрантов 560х220мм	СТ РК ГОСТ Р 12.4.026-2002			ШТ	6		
25	УСТАНОВКА ВОДОЗАБОРНОГО УЗЛА, КОМПЛ.:				ШТ.	4		
	КОНТРГАЙКА D-20	ГОСТ 8944-75			ШТ.	1	0,041	0.04
	ПЕРЕХОД D40X4.0-25X4	ГОСТ 17378-83			ШТ.	1		
	ПАТРУБОК СТАЛЬНОЙ ИЗ ТРУБ D40X4,0	ГОСТ 3262-75		ИЗГОТОВИТЬ ПО МЕСТУ	ШТ.	1	3,84	3.84
	НИППЕЛЬ D20X4.0	ГОСТ 3262-75			ШТ.	1	0,537	0.54
	ПАТРУБОК СТАЛЬНОЙ ИЗ ТРУБ D20X4,0	ГОСТ 3262-75		ИЗГОТОВИТЬ ПО МЕСТУ	ШТ.	1	0,708	0.71
	ТРУБА HDPE 100 SDR17 S8-110х6,6	ГОСТ 18599-2001			М	2991		
	КОНТРОЛЬ КАЧЕСТВА СТЫКОВЫХ СОЕДИНЕНИЙ ПЭ ТРУБ				ШТ	50		
	СИГНАЛЬНАЯ ЛЕНТА				М	2991		
	УКАЗАТЕЛЬНЫЙ ЗНАК ВОДОЗАБОРНОЙ КОЛОНКИ				ШТ	4		
	ПЕРЕХОД ПЭ ТРУБЫ ЧЕРЕЗ АВТОМОБИЛЬНОЙ ДОРОГИ ВЫПОЛНИТЬ				М	48,0		
	МЕТОДОМ ГНБ (ГОРИЗОНТАЛЬНОЕ НАПРАВЛЕННОЕ БУРЕНИЕ)							

ВЗАМ. ИНВ. N°

ПОДП. И ДАТА

ИНВ. N° ПОДЛ.

Поз.	Наименование и техническая характеристика	Тип, марка, обозначение документа. опросного листа	Код продукции	Поставщик	Ед.изме-рения	Кол.	Масса 1 ед., кг	Примечание
	Земляные работы Ф50-110мм ПЭ трубы							
1	Выемка грунта под траншею				$м^3$	8075,7		
	в том числе доработка грунта вручную 3%				$м^3$	242,3		
2	Вытесненный грунт при разработке трашей				$м^3$	28,41		
3	Обратная засыпка траншеи				$м^3$	8047,29		
	в том числе вручную 10%				$м^3$	804,73		
4	Доработка грунта колодцы на уширения колодцев 1%				$м^3$	582,4		
5	Вытесненный грунт при разработке под колодец				$м^3$	48		
6	Обратная засыпка колодцев				$м^3$	534,43		
	В том числе вручную 10%				$м^3$	5,34		
	Прочие работы							
1	Подготовка под бетонную отмостку из песчано-гравийной смеси h=0,08м				$м^3$	2,6		
2	Бетон на опорные столбики В7,5; F50; W8				$м^3$	1,5		
3	Установка упоров на сети водопровода, бетон В7,5; F50; W8 ГОСТ 26633-91				$м^3$	12,8		
4	Гидравлические испытания и дезинфекция трубопроводов ПЭ100 SDR17				м	8075,7		

Взам. инв. No

Подпись и дата

инв. No подл.