ТОО ПИИ "СЕМСТРОЙПРОЕКТ"

Государственная лицензия №001372 от 26 сентября 2000 года

РАБОЧИЙ ПРОЕКТ
ЗАКАЗ №:101

Строительство 14-ти многоэтажных жилых домов

в жилом районе Карагайлы г.Семей ВКО (поз.68)

(без наружных инженерных сетей и благоустройства)

Том 3.1.1. Архитектурно-строительные решения

Директор института	Слямканов Е.С.
Главный инженер института	Колесников Е.В.
Главный инженер проекта	Слямканов С.Е.

2021 г.

Ведомость основных комплектов рабочих чертежей

Обозначение	Наименование	Примечание
101-68-ГП	Генеральный план	
101-68-ТХ	Технологические решения	
101-68-АС	Архитектурно-строительные решения	
101-68-ОВ	Отопление и вентиляция	
101-68-ВК	Внутренние водопровод и канализация	
101-68-ЭЛ	Электротехнические решения	

Ведомость рабочих чертежей основного комплекта

Лист	Наименование	Примечание
1	2	3
АС-1	Общие данные (начало)	
АС-2	Общие данные (окончание)	
АС-3	Цветовое решение фасадов в осях 1-11. Ведомость наружной отделки.	
АС-4	Цветовое решение фасадов в осях 11-1.	
АС-5	Цветовое решение фасадов в осях А-Е, Е-А.	
АС-6	План техподполья.	
АС-7	Кладочный план первого этажа.	
АС-8	Кладочный план типового этажа.	
АС-9	План чердака.	
АС-10	Разрез 1-1.	
АС-11	Отделочный план первого этажа.	
АС-12	Отделочный план типового этажа.	
АС-13	Спецификация элементов заполнения оконных и дверных проемов.	
АС-14	Экспликация полов.	
АС-15	Ведомость отделки помещений.	
АС-16	Фасад в осях 1-11.	
АС-17	Фасад в осях 11-1.	
АС-18	Фасады в осях А-Е ,Е-А .	

Данный проект разработан в соответствии с действующими нормами и правилами и обеспечивает безопасную эксплуатацию здания при соблюдении предусмотренных проектом мероприятий.

Главный инженер проекта Слямканов С.Е.

1	2	3
АС-19	План отверстий 1 этажа	
АС-20	План отверстий 2,4,6 этажа	
АС-21	План отверстий 3,5,7 этажа	
АС-22	План отверстий 8 этажа	
АС-23	План отверстий 9 этажа	
АС-24	Опалубочный план фундаментной плиты	
АС-25	Армирование фундаментной плиты. Схема расположения нижней сетки	
АС-25.1	Армирование фундаментной плиты. Схема расположения верхней сетки	
АС-25.2	Опалубочный план фундаментной плиты. Установка фиксаторов верхней сетки.	
АС-26	Каркасы КП-1,КП-2,КП2-1,КП-3,КП3-1	
АС-27	Сечения фундаментов 1-1..5-5; 5*-5*	
АС-28	Сечения фундаментов 6-6..10-10.	
АС-29	Развертки фундаментов по осям 1, 2, 11, 8.	
АС-30	Развертки фундаментов по осям 4, 5, 6, 7, 9, 6/1.	
АС-31	Развертки фундаментов по осям 10, 3, 2/3,8/9, А, а-а.	
АС-32	Развертки фундаментов по осям Е,Г,в-в,г-г,д-д.	
АС-33	Развертки фундаментов по осям Б, В, Д.	
АС-34	Приямок. План. Разрез.	
АС-35	План перемычек 1 этажа.	
АС-36	План перемычек типового этажа.	
АС-37	План перемычек чердака.	
АС-38	Ведомость перемычек (начало).	
АС-39	Ведомость перемычек (окончание). Спецификация.	
АС-40	Усиление простенков	
АС-41	План плит перекрытия на отм. -0,320.	
АС-42	План плит перекрытия 1-го этажа. Монолитный участок УМ 3.	
АС-43	План плит перекрытия 2-го, 3-го, 4-го, 5,-го, 6-го, 7-го, 8-го этажей. Монолитный участок УМ 2.	
АС-44	План плит перекрытия 9-го этажа. Монолитные участки УМ 1.	
АС-45	План плит покрытия на отм. 27.100. Монолитный участок УМ4.	
АС-46	Фрагменты планов на отм. 26.100 и 29.400	
АС-47	Фундамент ФМО-1 (под насосы)	
АС-48	План кровли.	
АС-49	Лестница N 1. Разрез 1-1. Узлы 1,2,3.	
АС-50	Лестница N 1. Разрезы 2-2..4-4.Спецификация. Монолитные участки МУ1, МУ2.	
АС-51	Лестница N 1. Узлы 1, 2. Косоуры К1,К2. Балки Б1, Б2, Б3. Ступень /ЛС1. Опора ОП1	
АС-52	Лифт N 1. План шахты,план приямка.Разрезы 1-1,2-2.	
АС-53	Лифт N 1. Развертка стен шахты лифта. Данные на заказ лифта.	
АС-54	Лифт N 1. План машинного помещения лифта.	
АС-55	Опалубочный чертеж и армирование плит ПМ 1 и ПМ 2.	

1	2	3
АС-56	Крышка люка машинного помещения лифта МКЛ 1.	
АС-57	Лифт N1. Закладные детали.	
АС-58	План армирования стен типового этажа.	
АС-58.1	План армирования стен Разрез 1-1. Спецификация.	
АС-59	Сетки для армирования стен С1..С17, СС1.	
АС-60	Развертка стены с вентканалами по оси "В".	
АС-60.1	Развертка стены с вентканалами по оси "10"., "Г"	
АС-61	Развертка стены с вентканалами по оси "2".	
АС-62	Развертка стены с вентканалами по осям "3" и "9".	
АС-63	Развертка стены с вентканалами по оси "4".	
АС-64	Развертка стены с вентканалами по оси "8".	
АС-65	Развертка стены с вентканалами по оси "6,6/1, В".	
АС-66	Крыльцо №1. План фундаментов. Спецификация. Развертки фундаментов а-а,б-б,в-в,г-г.	
АС-67	Крыльцо №1. Разрезы 1-1, 2-2.	
АС-68	Крыльцо №2. План фундаментов. Спецификация. Развертки фундаментов а-а,б-б,в-в,г-г.	
АС-69	Крыльцо №2. Разрезы 1-1, 2-2.	
АС-70	Крыша крыльца.	
АС-71	Вход в техподполье. Разрез 1-1. Узел 1.	
АС-72	Вход в техподполье. Разрез 2-2. Узел 2. План фундаментов.	
АС-73	Крышка люка плиты лоджий МКЛ. Стремянка Ст-1.	
АС-74	Детали установки пожарных лестниц. Ограждение лоджий МОЛ-1.МОЛ-2, МОЛ-3.	
АС-75	Спецификация элементов лоджий.	
АС-76	Сводная спецификация элементов перекрытия	
АС-77	Сводная ведомость объемов работ	

Ведомость ссылочных и прилагаемых документов

Обозначение	Наименование	Примечания
ГОСТ 24698-81	Двери наружные деревянные для жилых и общественных зданий.	
ГОСТ 6629-88*	Двери деревянные внутренние для жилых и общественных зданий.	
ГОСТ 23166-99	Блоки оконные	
ГОСТ 13579-2018	Блоки бетонные для стен подвала	
WI Tech 2012/kz вып.5	Плиты перекрытий железобетонные многопустотные предварительно напряженные	
Серия 1.137.1-8 вып.2	Плиты лоджий железобетонные многопустотные для жилых зданий	
Серия 1.038.1-1 вып.4,5.	Перемычки железобетонные для зданий с кирпичными стенами.	
Серия 1.256.2-2 вып.1	Металлические ограждения лестниц общественных зданий.	
Серия 2.250-2 вып.1	Детали лестниц общественных зданий	
ГОСТ 8717-2016	Ступени железобетонные и бетонные	
Серия 1.100.2-5 вып.1	Металлические изделия жилых зданий	
Серия 1.141-1 вып. 60	Панели перекрытий железобетонные многопустотные	
Серия 1.400-15 вып.1	Унифицированные закладные изделия ж.б. конструкций для крепления технологических коммуникаций и устройств	
СП РК EN 1990	Основы проектирования несущих конструкций	
СП РК EN 1991	Воздействия на несущие конструкции	
СП РК EN 1992	Проектирование железобетонных конструкций	
СП РК EN 1996	Проектирование каменных конструкций	

Изм.	Кол.	Лист	Nдок.	Подп.	Дата
ГИП		Слямканов			
Рук. гр.		Токтагужинова			
Вед. арх.		Саркеева			
Норм.конт.		Токтагужинова			

101-68-АС

Строительство 14 многоэтажных жилых домов в жилом районе Каргайлы г.Семей ВКО (поз.68)

Жилой дом поз.68

Стадия	Лист	Листов
РП	1	77

Общие данные (начало)

ТОО ПИИ "Семстройпроект"

Общие данные

Рабочий проект "Строительство 14-ти многоэтажных жилых домов в жилом районе Карагайлы г.Семей ВКО (поз.68) (без наружных инженерных сетей и благоустройства)"разработан на основании задания на проектирование и предназначен для строительства в районе со следующими природно- климатическими данными:

- расчетная температура наружного воздуха - 35,7°С
- вес снегового покрова - 1,5кПа;
- давление ветра - 0,56кПа;

Основанием фундаментов служат пески мелкие эоловые, светло-серые, средней плотности сложения маловлажные со следующими расчетными характеристиками при е=0,609:
Сii =0,5кПа; фii =28°; ; ρii =1,51г/см3; Еii =20,9 МПа.

Грунтовые воды, по инженерным изысканиям на август 2020года, вскрыты на глубине 5,2-5,0 м, с абсолютными отметками (220,28-220,56), возможно повышение уровня грунтовых вод в паводковый период и период обильных атмосферных осадков на 1,0÷1,5м.

- уровень ответственности здания II;
- степень огнестойкости здания II;
- класс здания по функциональной пожарной опасности - Ф1.3.
- расчетный срок эксплуатации-50лет (категория 4)

Объемно-планировочное решение

Жилой дом запроектирован 9-ти этажный, 54-х квартирный, 2-х подъездный с подвалом и холодным чердаком, прямоугольной формы в плане с размерами в осях 47,88 х 14,46м.

Классификация жилого здания по заданию на проектирование - IV класс.

Планировочное решение типового этажа представляет собой секционную систему из 2-комнатных и 4-х комнатных квартир с односторонней ориентацией, 2-х комнатных и 3-х комнатных квартир с двусторонней ориентацией, лестнично-лифтовым узлом.

Состав квартир на этаже:
двухкомнатных - 2 квартиры;
трехкомнатных - 2 квартиры.
четырехкомнатных - 2 квартиры;
Высота жилых этажей - 2,8м.
Высота подвала - 2,45м.
Высота холодного чердака - 1,75м.
Лестничные клетки типа Л1.
Лифты пассажирские грузоподъемностью 630кг.
Входы в жилой дом запроектированы с двойным тамбуром.
Для маломобильных групп населения при входах предусмотрены вертикальные подъемники.

Конструктивные решения

Жилой дом запроектирован с поперечными несущими стенами.
Пространственная жесткость здания обеспечена за счет совместной работы стен и плит перекрытия, рассматриваемых как жесткие неизменяемые диски.
Стены подвала в проекте приняты ленточные из сборных бетонных блоков по ГОСТ 13579-2018 по монолитной железобетонной плите из бетона класса С20/25 толщ.1100мм.
Бетон для фундаментной плиты и сборных блоков принят на сульфатостойком портландцементе.
Наружные и внутрение стены выполнены из силикатного кирпича СУРПо-М100,М125,М150/F25/F35 1,8 ГОСТ 379-2015.
Марку кирпича и раствора см. таблицу на листе АС-7.
Наружные стены 1-го-9-го этажей сплошной кладки толщ. 640мм. Стены чердака сплошной кладки.
Перегородки из силикатного кирпича СУРПо-М100/F25/1,8 ГОСТ 379-2015, во влажных помещениях перегородки и стены из керамического кирпича Кр-р-по 250х120х88/1,4НФ/100/2,0/25 ГОСТ 530-2012 на цементно-песчаном растворе М25.
Перекрытия и покрытие из сборных железобетонных многопустотных плит предварительного напряжения по серии WI Tech 2012/kz вып.5 и по серии 1.141-1 вып.60.
Плиты лоджий по серии 1.137.1-8 вып.2.
Перемычки - сборные железобетонные по серии 1.038.1 вып.4,5
Лестницы из сборных железобетонных ступеней по металлическим косоурам и площадок из многопустотных плит.
Лифты приняты пассажирские грузоподъемностью Q=630кг по чертежам АТ-6.03-511 М/ЛМ.
Крыша чердачная. Кровля мягкая из 4-х слоев рулонного материала "Унифлекс".
Утепление наружных стен -минераловатные жесткие плиты марки ПЖ-100 толщиной 90мм.
Утеплитель чердачного перекрытия - минераловатные жесткие плиты марки ППЖ-160 толщиной 170мм.
Водосток внутренний организованный.
Полы: в жилых комнатах из линолеума, в ванных и санузлах из керамической плитки.
Оконные и балконные дверные блоки из ПВХ профилей одинарной конструкции с двухкамерным стеклопакетом (тройное остекление) по ГОСТ 30674.
Двери подъездные: первые - стальные с домофоном, вторые - деревянные по ГОСТ 24698-81, внутренние по ГОСТ 6629-88*. По периметру наружных стен устраивается бетонная отмостка шириной 1000мм.

Наружная и внутренняя отделка

Наружные стены облицовываются фасадными кассетами согласно цветового решения наружной отделки.
Оконные и балконные дверные блоки из ПВХ профилей с белой лицевой поверхностью.
Входные дверные блоки первого тамбура - металлические утепленные с заводским полимерным покрытием, второго тамбура - деревянные по ГОСТ 24698-81.
Цоколь, боковые поверхности крылец, приямков облицовываются сплиттерной плиткой .
Ступени и площадки крылец облицовываются напольной бетонной плиткой нескользской, стойкой к истиранию.
Внутреннюю отделку помещений выполнить согласно ведомости отделки помещений.

Противопожарные мероприятия

Противопожарная безопасность здания обеспечивается архитектурно-планировочными и конструктивными решениями предусмотренными проектом в соответствии с требованиями СП РК 2.02-101-2014 "Пожарная безопасность зданий и сооружений". Степень огнестойкости - II.
Лестнично-лифтовый узел отделен от примыкающих поэтажных коридоров противопожарными перегородками.
В квартирах расположенных на 6, 7, 8, 9 этажах предусмотрены аварийные выходы из лоджии каждой квартиры, оборудованной наружной лестницей, поэтажно соединяющей лоджии.
Все двери на путях эвакуации открываются по напровлению выхода из здания.
Дверь в электрощитовой - противопожарная с уплотнениями в притворах.
Внутренняя отделка на путях эвакуации выполнена из трудносгораемых материалов.

Антикоррозионные мероприятия

Антикоррозионные мероприятия приняты в соответствии с требованиями СП РК 2.01-101-2013.
Металлические закладные и соединительные элементы после сварки окрашиваются масляной краской за 2 раза по очищенной поверхности

Указания по производству работ в зимнее время

Устройство фундаментной плиты производить только на непромерзшее основание.
Обратную засыпку пазух выполнять только талым грунтом после укладки плит перекрытия техподполья и выполнения обмазочной гидроизоляции.
Зимняя кладка надземной части выполняется на растворах с химдобавками без прогрева.
При производстве работ в зимних условиях руководствоваться СП РК 5.01-101-2013 "Земляные сооружения, основания и фундаменты", СП РК 5.03-107-2013 "Несущие и ограждающие конструкции" , СП РК 2.04.108-2014 "Изоляционные и отделочные покрытия"

Основные строительные показатели

N поз.	Наименование	Ед. изм.	Всего
1	Строительный объем жилого здания	м3	21305,86
	в том числе выше 0,000	м3	19188,33
	в том числе ниже 0,000	м3	2117,53
2	Площадь застройки	м2	706,71
3	Площадь жилого здания	м2	5221,14
	в т.ч. жилой части	м2	4691,56
	в т.ч. подвала	м2	529,58
	Площадь чердака	м2	533,36
4	Общая площадь квартир:	м2	3963,96
	Двухкомнатная квартира тип 2 (18шт.)	м2	53,57
	Трехкомнатная квартира тип 3 (18шт.)	м2	65,35
	Четырехкомнатная квартира тип 4 (18шт.)	м2	101,3

Изм.	Кол.	Лист	Nдок.	Подп.	Дата	101-68-АС			
						Строительство 14-ти многоэтажных жилых домов в жилом районе Карагайлы г.Семей ВКО (поз.68) (без наружных инженерных сетей и благоустройства)			
ГИП		Слямканов				Жилой дом поз.68	Стадия	Лист	Листов
Рук. гр.		Токтагужинова					РП	2	
Вед. арх.		Саркеева							
						Общие данные (окончание)	ТОО ПИИ "Семстройпроект"		
Норм.конт.		Токтагужинова							

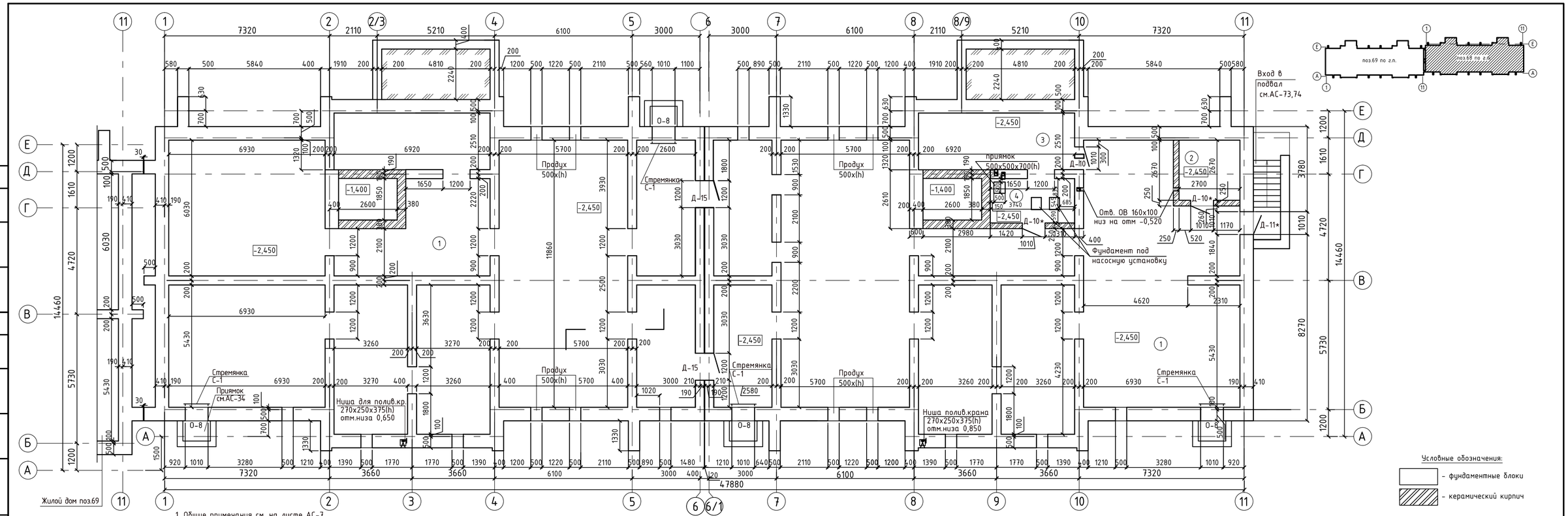

Условные обозначения:

- фундаментные блоки
- керамический кирпич

1. Общие примечания см. на листе АС-7.
2. Кирпичные стены лифтовых шахт запроектированы из керамического кирпича КР-р-по 250х120х88/1,4НФ/150/2,0/25 ГОСТ 530-2012 на растворе М100, остальные кирпичные стены подвала из керамического кирпича Кр-р-по250х120х88/1,4НФ/100/2,0/25 ГОСТ 530-2012 на растворе М25.
3. Отверстия в фундам. блоках см. план фундаментов и расклайку фундам. блоков на л. АС-24.
4. Деталь устройства фундаментов под кирпичные перегородки толщ. 250мм см. на л.АС-25.
5. Разрез 1-1 см. лист АС-10.
6. Продухи 500х300(h) с внутренней стороны затянуть сеткой из проволоки Ø3Вр I с ячейками 20х20. Расход арматуры Ø3Вр I на один продух -1,2кг. Количество продухов -16шт.
7. Стремянки С-1 выполняются по сер.1.100.2-5 вып.1 марка ЛВ-6.12, вес 1шт.-11,71кг. Кол.-во стремянок-4шт.
8. Расход бетона кл. С8/10 на выполнение приямка в электрощитовой-0,42м^3. Расход материалов на изготовление спуска в узел управления: бетон кл. С8/10 -0,3м^3, бетон кл. С12/15 -0,07м^3. Расход бетона кл. С8/10 на выполнение площадки под оборудование ОВ-0,15м^3. Поверхности бетона, соприкасающиеся с грунтом обмазать горячим битумом за 2 раза.
9. Отверстия в кирпичных стенах подвала перекрыть стержнями из проволоки ⌀6А240,l=0,7м. Количество стержней 10шт. Расход проволоки ⌀6А240-1,6кг.
10. Высоту продухов принимать согласно рельефа.

Экспликация помещений

N пп	Наименование	Площадь м^2
1	Подвал	497,3
2	Электрощитовая	7,2
3	Узел управления	17,37
4	Насосная	7,37

Согласовано: Нач. отд. Мустафина; Нач. отд. Плешаков; Гл.спец.АС Северина; Гл.спец.ОВ Бойтанова

Инв. № подл. | Подп. и дата | Взам. инв. №

Изм.	Кол.	Лист	Nдок.	Подп.	Дата	101-68-АС		
						Строительство 14-ти многоэтажных жилых домов в жилом районе Карагайлы г.Семей ВКО (поз.68)		
Рук. гр.		Токтагужинова				Жилой дом поз.68	Стадия: РП	Лист: 6 / Листов:
Вед. арх.		Саркеева						
Арх.		Кабыкенова						
Норм.контр.		Токтагужинова				План подвала	ТОО ПИИ "Семстройпроект"	

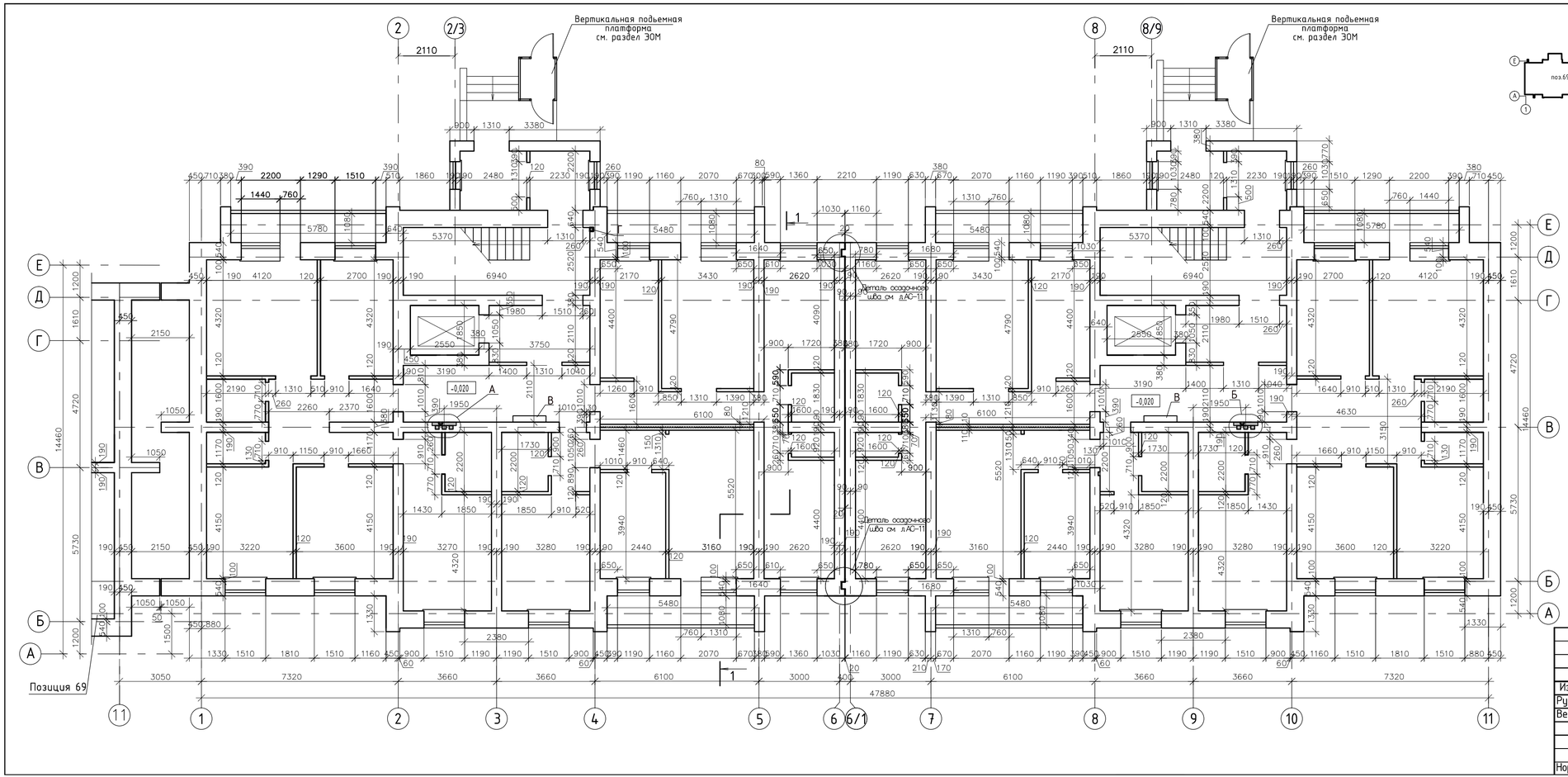

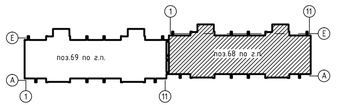

Таблица марок материалов стен
(для летних условий)

Стены	этажи					
	1,2,3,4,5,6		7,8		9	
	материалы					
	Кирпич	Раствор	Кирпич	Раствор	Кирпич	Раствор
Наружные и внутренние	150	100	125	75	100	75
	Марки раствора даны при применении нежестких растворов (с добавками глины или извести)					

1. За условную отметку 0,000 принят уровень чистого пола 1 этажа.
2. Наружные и внутренние стены запроектированы из силикатного кирпича СУРПо-М100,125,150/F25/1,8 ГОСТ 379-2015. Марку кирпича и раствора см.таблицу на данном листе.
3. Участки внутренних стен с вентканалами в пределах чердака и выше (см. листы АС-59-64) запроектированы из керамического кирпича Кр-р-по 250х120х88/1,4 НФ/100/2,0/25 ГОСТ 530-2012. Марку кирпича и раствора см.таблицу на данном листе.
4. Узел парогидроизоляционного покрытия внутренней поверхности по осям "1", "11" в ванных и санузлах см. на листе АС-8.
5. Перегородки запроектированы из силикатного кирпича СУРПо-М100/F25 ГОСТ 379-2015 на растворе М 25.
6.Перегородки в санузлах и ванных запроектированы из керамического кирпича марки Кр-р-по 250х120х88/1,4 НФ/100/2,0/25 ГОСТ 530-2012 на цементно-песчаном растворе М25.
7. План перемычек первого этажа см лист АС-35.
8. Детали стен с вентканалами см. листы АС-60-65.
9. Деталь устройства ограждения лоджий и балкона см лист АС-79.
10. Шкаф квартирного узла ввода системы отопления (ШКСО-1) см. на листе АС-12.
11. Отверстия в перегородках для пропуска труб оставлять по чертежам раздела ВК.
12. Узлы А, Б, Г, Д, Е, Ж см. на листе АС-8.
13. Электротехнические ниши перекрыть L 125х8, l=1500мм. Расход уголка на одну нишу 23,25кг. Кол-во электро-технических ниш 18.
14. Расположение отверстий ОВ между ванной и санузлом по оси "В" уточнять согласно разверток вентканалов на листе АС-60.
15. Армирование кирпичной кладки стен см. на л. АС-58,58.1,59.

Изм.	Кол.	Лист	Nдок.	Подп.	Дата	101-68-АС
Рук. гр.		Токтагужинова				Строительство 14-ти многоэтажных жилых домов в жилом районе Карагайлы г.Семей ВКО (поз.68) (без наружных инженерных сетей и благоустройства)
Вед. арх.		Саркеева				Жилой дом поз.68 — Стадия: РП; Лист: 7; Листов:
Норм.конт.		Токтагужинова				Кладочный план первого этажа — ТОО ПИИ "Семстройпроект"

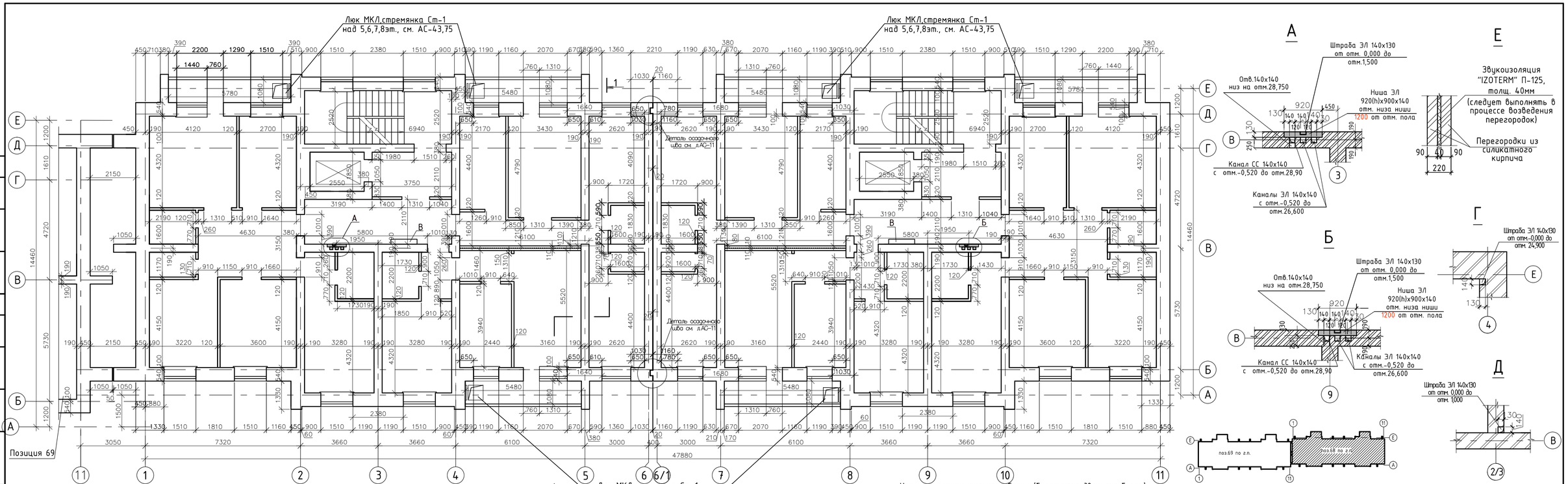

Согласовано		
Нач. отд.	Мустафина	
Нач. отд.	Плешаков	
Согласовано		
Гл.спец.АС	Северина	
Гл.спец.ОВ	Болтанова	

Инв. № подл. | Подп. и дата | Взам. инв. №

Изм.	Кол.	Лист	Nдок.	Подп.	Дата
Рук. гр.		Токтагужинова			
Вед. арх.		Саркеева			
Норм.конт.		Токтагужинова			

101-68-АС

Строительство 14-ти многоэтажных жилых домов в жилом районе Карагайлы г.Семей ВКО (поз.68)
(без наружных инженерных сетей и благоустройства)

Жилой дом поз.68

Стадия	Лист	Листов
РП	8	

Кладочный план типового этажа

ТОО ПИИ "Семстройпроект"

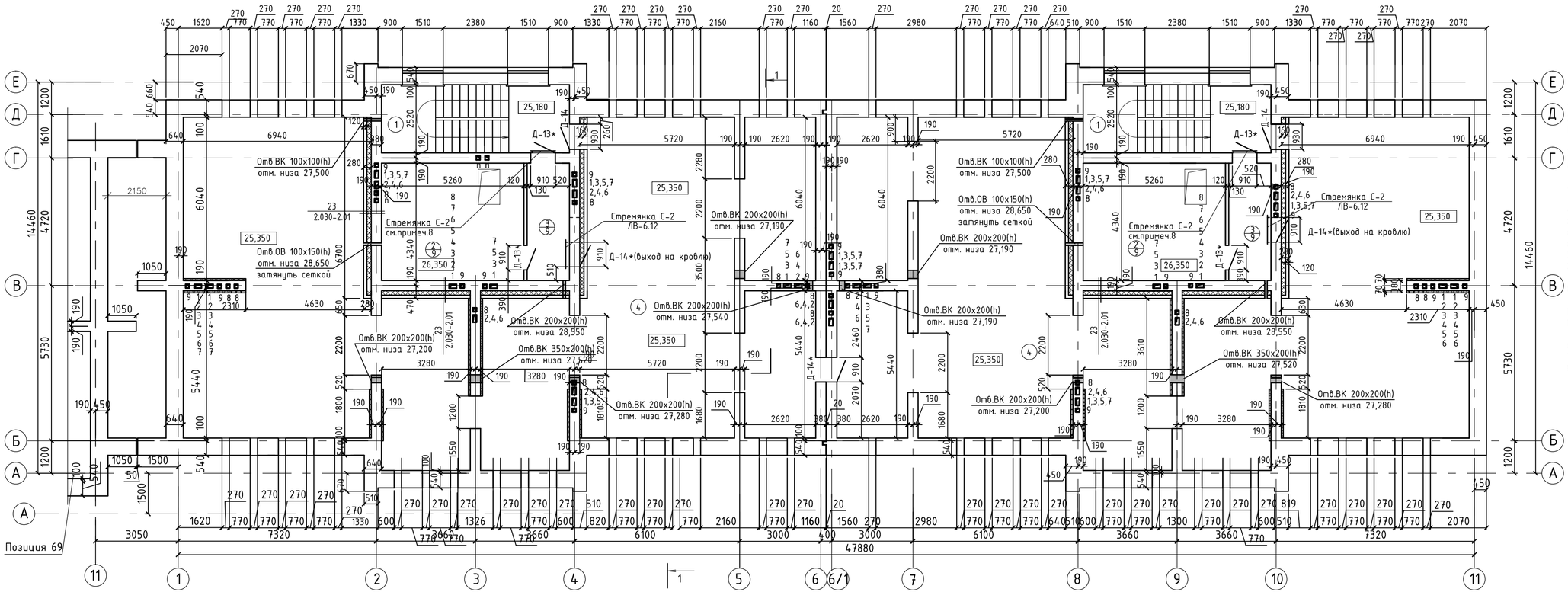

1. Общие примечания см. на листе АС-7.
2. Вентотверстия 270х400(h) перекрыть стержнями из проволоки Ø6А I, ℓ-0,5м.
   Количество стержней -324шт. Расход проволоки Ø6А I =36,0кг.
3. Вентотверстия 270х400(h) с внутренней стороны затянуть сеткой из проволоки
   Ø3Вр I с ячейками 20х20. Расход арматуры Ø3Вр I на один продух -1,31 кг.
   Количество продухов - 54 шт.
4. Участки стен с вентканалами, в пределах чердака, утеплить жесткими минераловатными плитами толщ. 50мм γ=150кг/м^3 и оштукатурить цементно-песчаным раствором по металлической сетке.
5. Стены машинного помещения и лестничной клетки по осям 2,4,8,10,В, выходящие
   в холодный чердак и выше кровли, выполняются по серии 2.030-2.01 (деталь 23)
   с утеплением теплоизоляционным материалом "IZOTERM" марки П-125 толщиной 160мм и армированием сетками С-2. Шаг сеток по вертикали через 600мм.
   Расход сеток см. спецификацию на данном листе.
6. План перемычек чердака см. листы АС-36.
7. Спецификацию элементов заполнения проемов см.лист АС-13.
8. Стремянки С-2 выполняются по серии 1.100-5 вып.1 марка ЛВ-6.12, вес 1 шт. -11,71кг. Кол-во стремянок-2шт .

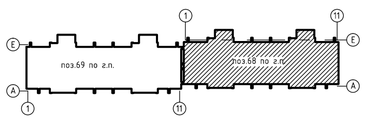

Экспликация помещений

п.п.	Наименование	Площадь м^2
1	Лестничная клетка	17,4+17,4
2	Машинное помещение лифта	22,8+22,8
3	Коридор	6,7+6,7
4	Чердак	219,78+219,78

Закладная сетка С2
(оцинковать)

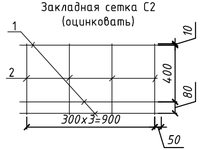

Спецификация на сетки С2

Марка, поз.	Обозначение	Наименование	Кол. шт.	Масса, ед. кг.	Примечание
		Сетка С2	1	0,57	
1	ГОСТ 6727-80	Ø5Вр-I, L=1000	3	0,154	
2	ГОСТ 6727-80	Ø3Вр-I, L=500	4	0,028	
		Сетка С2	220	0,57	

Изм.	Кол.	Лист	Nдок.	Подп.	Дата	101-68-АС
Рук. ар.		Токтагужинова				Строительство 14-ти многоэтажных жилых домов в жилом районе Каразайлы г.Семей ВКО (поз.68) (без наружных инженерных сетей и благоустройства)
Вед. арх.		Саркеева				Жилой дом поз.68 — Стадия: РП; Лист: 9; Листов:
Арх.		Кабыкенова				
Норм.контр.		Токтагужинова				План чердака — ТОО ПИИ "Семстройпроект"

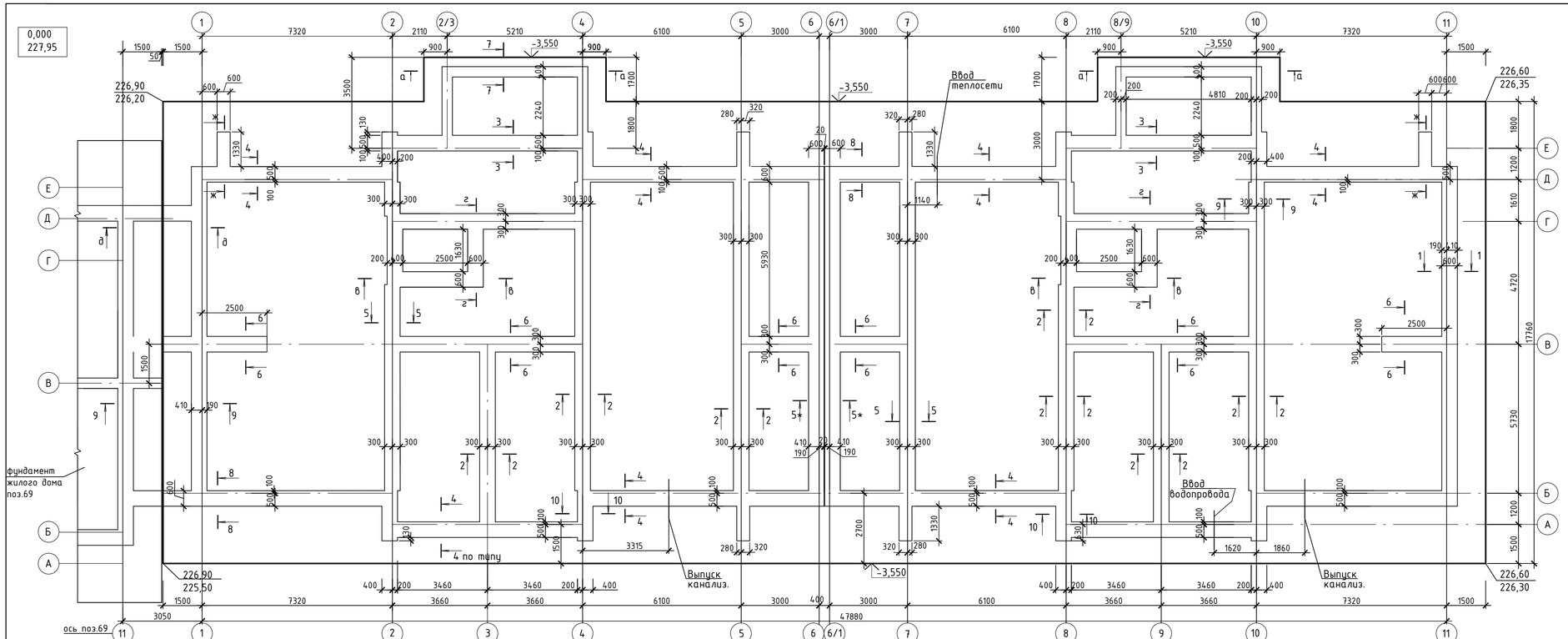

1. За условную отметку 0,000 принят уровень чистого пола квартир 1 этажа, что соответствует абсолютной отметке 227,95по генплану.
2.Согласно отчету по инженерным изысканиям, выполненному ТОО ПИИ "Семстройпроект" в августе2020года, основанием фундаментов служат пески мелкие золовые светло -серого цвета , средней плотности сложения, маловлажные при е=0,689: сн=0,5кПа; φн=28°; Е=20,9МПа; φн=1,51г/см3; (ест. грунт).
Грунтовые воды вскрыты на глубине 5,2м-5,8м (с абсолютными отметками 220,28-220,56м), возможное повышение у.г.в. на 1,0-1,5м в паводковый период и период обильных атмосферных осадков .
Грунты обладают сильноагрессивными свойствами к бетонам нормальной плотности .
3. Стены подвала в проекте приняты сборные из бетонных блоков по ГОСТ 13579-2018 на монолитной железобетонной плите из бетона класса С 20/25, F150, W4 толщиной 1100мм.
4. Под подошвой фундаментной плиты выполнить подготовку из бетона класса С 8/10 толщиной 100мм.
5. Монтаж блоков вести на цементно-песчаном растворе М50, толщиной не более 20мм.
Кладку фундаментных стен из блоков выполнять с перевязкой вертикальных швов в каждом ряду , а также во всех углах и пересечениях на глубину не менее 300мм.
6. Наружные поверхности фундаментных блоков и монолитной плиты , соприкасающихся с грунтом, обмазать горячим битумом за 2 раза.
7. Монолитные участки в стенах фундаментов выполнить из бетона класса С 8/10.
8. В уровне обреза фундаментов на отм. -0,350 выполнить горизонтальную гидроизоляцию из 2-х слоев гидроизола на битумной мастике, на отм. -2,450 из цементного раствора состава 1:2 толщиной 20мм.
10. Отмостку выполнить из бетона класса С 8/10 шириной 1,0м с уклоном 3% от здания.
11. При отрывке котлована и обнаружении отличий грунта основания от принятого в проекте , сообщить в проектную организацию, для освидетельствования грунта, и возможной корректировки проектного решения по устройству фундаментов.
12. Производство земляных работ производить согласно СП РК 5.01-101-2013 "Земляные сооружения. Основания и фундаменты".
13. Производство работ по устройству фундаментов производить согласно СП РК 5.03-107-2013 "Несущие и ограждающие конструкции".
14. Обратную засыпку пазух фундамента производить после монтажа плит перекрытия техподполья местным грунтом с послойным уплотнением через 20-30см. Объемный вес скелета грунта должен составлять не менее 1,65 гс/см3.
15. Данный лист смотри с листами АС- 25-33.
16. В процессе строительства здания следует проводить наблюдения за деформацией оснований и фундаментов (осадки, подъемы, сдвиги, крены) не менее 2-х раз в месяц.
В процессе возведения кирпичной кладки на первом и втором этажах установить маркеры для контроля деформации фундаментной плиты. В случае появления крена, сообщить в проектную организацию.
17. Сечения фундаментов 1-1...10-10 разработаны на листах АС-27,28.

Изм.	Кол.	Лист	Nдок.	Подп.	Дата	101-68-АС		
						Строительство 14-ти многоэтажных жилых домов в жилом районе Каргайлы г.Семей ВКО (поз.68)		
Нач. отд.	Елкеева					Жилой дом поз.68	Стадия: РП	Лист: 24 / Листов:
Проверил	Бычкова							
Разработ.	Крылова				03.21	Опалубочный план фундамент-ной плиты.	ТОО ПИИ "Семстройпроект"	
Н.контр.	Бычкова							

Схема расположения нижней сетки

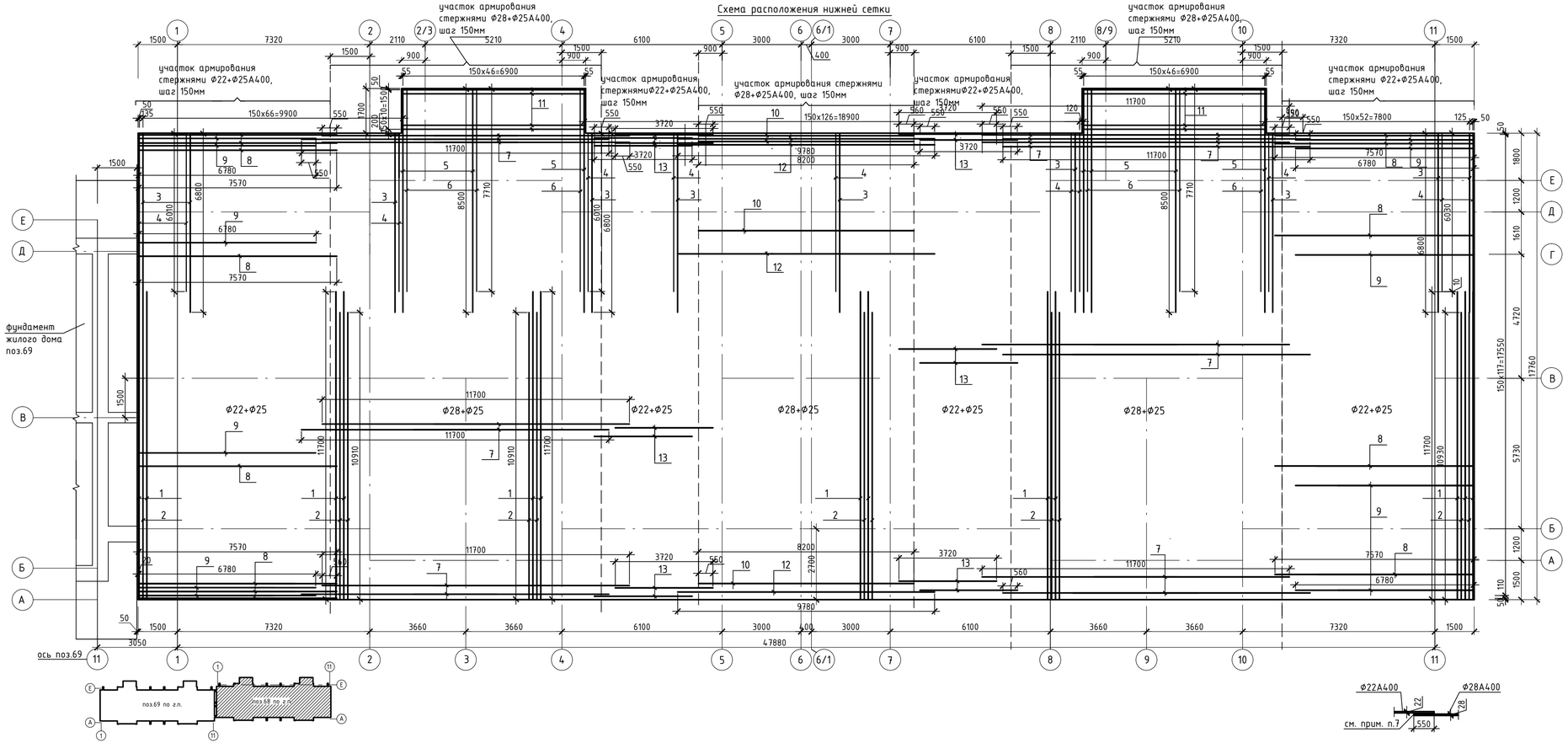

Спецификация элементов нижней сетки

Марка поз.	Обозначение	Наименование	Кол.	Масса ед. кг.	Примеч.
поз.1	ГОСТ 34028-2016	Ф25 А 400 L=11700	170	45,08	7663,6
поз.2	то же	Ф25 А 400 L=10910	170	42,04	7146,8
поз.3	то же	Ф25 А 400 L=6800	122	26,20	3196,4
поз.4	то же	Ф25 А 400 L=6010	124	23,16	2871,84
поз.5	то же	Ф25 А 400 L=8500	48	32,75	1572,03
поз.6	то же	Ф25 А 400 L=7710	46	29,71	1366,66
поз.7	то же	Ф28 А 400 L=11700	238	56,56	13461,28
поз.8	то же	Ф22 А 400 L=7570	120	22,59	2710,8
поз.9	то же	Ф22 А 400 L=6780	118	20,23	2387,14
поз.10	то же	Ф28 А 400 L=8200	120	39,64	4756,8
поз.11	то же	Ф28 А 400 L=6970	22	33,69	741,25
поз.12	то же	Ф28 А 400 L=9780	118	47,28	5579,04
поз.13	то же	Ф22 А 400 L=3720	238	11,10	2641,8
	то же	Ф25 А 400 L=250	680	0,97	659,6
		Материалы:			
		Бетон С20/25, W4, F150, м3	1020,23		на сульфатостойком портландцементе
		Бетон С8/10	94,34		

1. Производство работ по устройству монолитной железобетонной фундаментной плиты выполнять в соответствии с требованиями СП РК 5.03-107-2013 "Несущие и ограждающие конструкции", СНиП РК 5.03-34-2005 "Бетонные и железобетонные конструкции".
2. Сварку арматуры производить встык дуговой ручной сваркой с накладками из стержней С 21-Рн по ГОСТ 14098-2014.
3. Арматура сеток должна быть сварена во всех пересечениях стержней в двух крайних рядах по периметру сетки, остальные узлы могут быть сварены через узел в шахматном порядке. Сварку производить электродами Э-42 по ГОСТ 9467-91*.
4. Глубина погружения глубинного вибратора в бетонную смесь должна обеспечивать углубление его в ранее уложенный слой на 5-10см. Шаг перестановки глубинных вибраторов не должен превышать полуторного радиуса их действия, поверхностных вибраторов - должен обеспечивать перекрытие на 100мм площадкой вибратора границы уже провибрированного участка. Требования к укладке и уплотнению бетонных смесей указаны в таблице 2 СП РК 5.03-107-2013 "Несущие и ограждающие конструкции".
5. Открытые поверхности свежеуложенного бетона немедленно после окончания бетонирования следует надежно предохранять от испарения воды. Свежеуложенный бетон должен быть защищен от попадания атмосферных осадков, в течении срока, обеспечивающего приобретение прочности не менее 70%.
6. Устройство вышележащих конструкций и движение людей по забетонированным конструкциям допускается после достижения бетоном прочности не менее 1,5 МПа, не менее 28 суток.
7. Стыки рабочей арматуры сеток Ф 22,28 выполнить внахлестку (без сварки), при этом рабочая арматура в местах нахлеста прихватывается между собой контактно-точечной сваркой по длине нахлеста. Длина прихватки не более 50мм.

Изм.	Кол.	Лист	Nдок.	Подп.	Дата	101-68-АС		
						Строительство 14-ти многоэтажных жилых домов в жилом районе Каргагайлы г.Семей ВКО (поз.68) (без наружных инженерных сетей и благоустройства)		
Нач. отд.		Елкеева				Жилой дом поз.68	Стадия	Лист	Листов
Проверил		Бычкова					РП	25	
Разработ.		Крылова			03.21	Армирование фундаментной плиты. Схема расположения нижней сетки.	ТОО ПИИ "Семстройпроект"		
Н.контр.		Бычкова							

Схема расположения верхней сетки

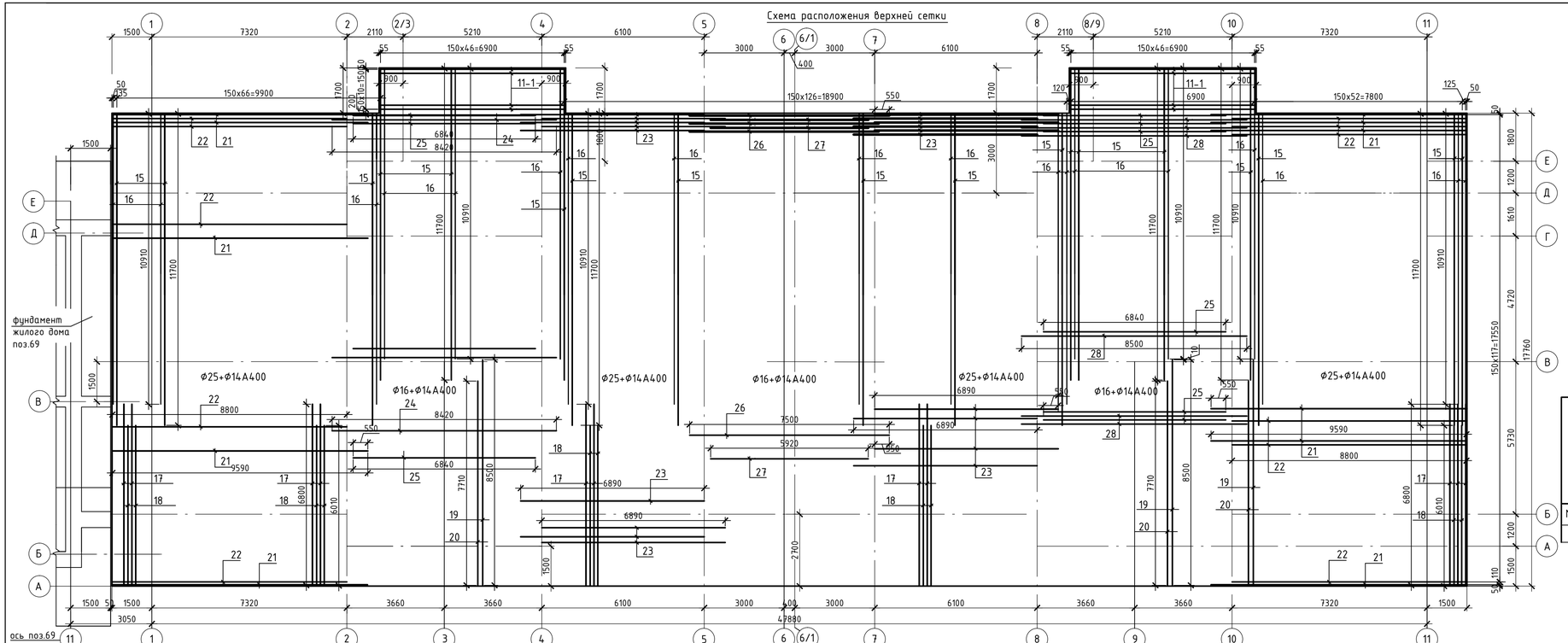

Спецификация элементов верхней сетки

Марка поз.	Обозначение	Наименование	Кол.	Масса ед. кг.	Примеч.
поз.11-1	ГОСТ 34028-2016	Ф16 А 400 L=6970	22	11,0	242,0
поз.15	то же	Ф14 А 400 L=11700	171	14,14	2417,94
поз.16	то же	Ф14 А 400 L=10910	169	13,18	2227,42
поз.17	то же	Ф14 А 400 L=6800	124	8,22	1019,28
поз.18	то же	Ф14 А 400 L=6010	122	7,26	885,72
поз.19	то же	Ф14 А 400 L=8500	48	10,27	492,96
поз.20	то же	Ф14 А 400 L=7710	46	9,32	428,72
поз.21	то же	Ф25 А 400 L=9590	120	36,95	4434,0
поз.22	то же	Ф25 А 400 L=8800	118	33,91	4001,38
поз.23	то же	Ф25 А 400 L=6890	238	26,55	6318,90
поз.24	то же	Ф16 А 400 L=8420	59	13,29	784,11
поз.25	то же	Ф16 А 400 L=6840	120	10,80	1296,0
поз.26	то же	Ф16 А 400 L=7500	60	11,835	710,10
поз.27	то же	Ф16 А 400 L=5920	59	9,342	551,18
поз.28	то же	Ф16 А 400 L=8500	59	13,42	791,78
	то же	Ф14 А 400 L=200	680	0,242	164,56

Ведомость расхода стали на элемент, кг

Марка элемента	Изделия арматурные									Всего
	Арматура класса									
	А 400									
	ГОСТ 34028-2016									
	Ф10	Ф12	Ф14	Ф16	Ф18	Ф22	Ф25	Ф28	Итого	
Монолитная плита	1794,52	1915,46	7636,6	4621,57	10600,96	7739,74	39231,21	24538,37	98078,43	98078,43

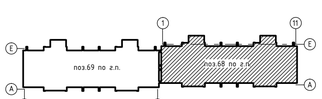

Соединение арматурных стержней

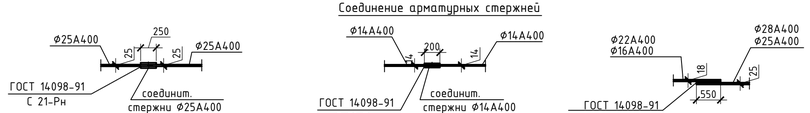

Фрагмент армирования фундаментной плиты

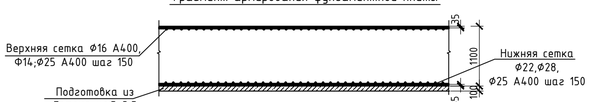

Изм.	Кол.	Лист	Nдок.	Подп.	Дата	101-68-АС		
						Строительство 14-ти многоэтажных жилых домов в жилом районе Каргагайлы г.Семей ВКО (поз.68) (без наружных инженерных сетей и благоустройства)		
Нач. отд.	Елкеева					Жилой дом поз.68	Стадия	Лист	Листов
Проверил	Бычкова						РП	25.1	
Разработ.	Крылова				03.21	Армирование фундаментной плиты. Схема расположения верхней сетки	ТОО ПИИ "Семстройпроект"		
Н.контр.	Бычкова								

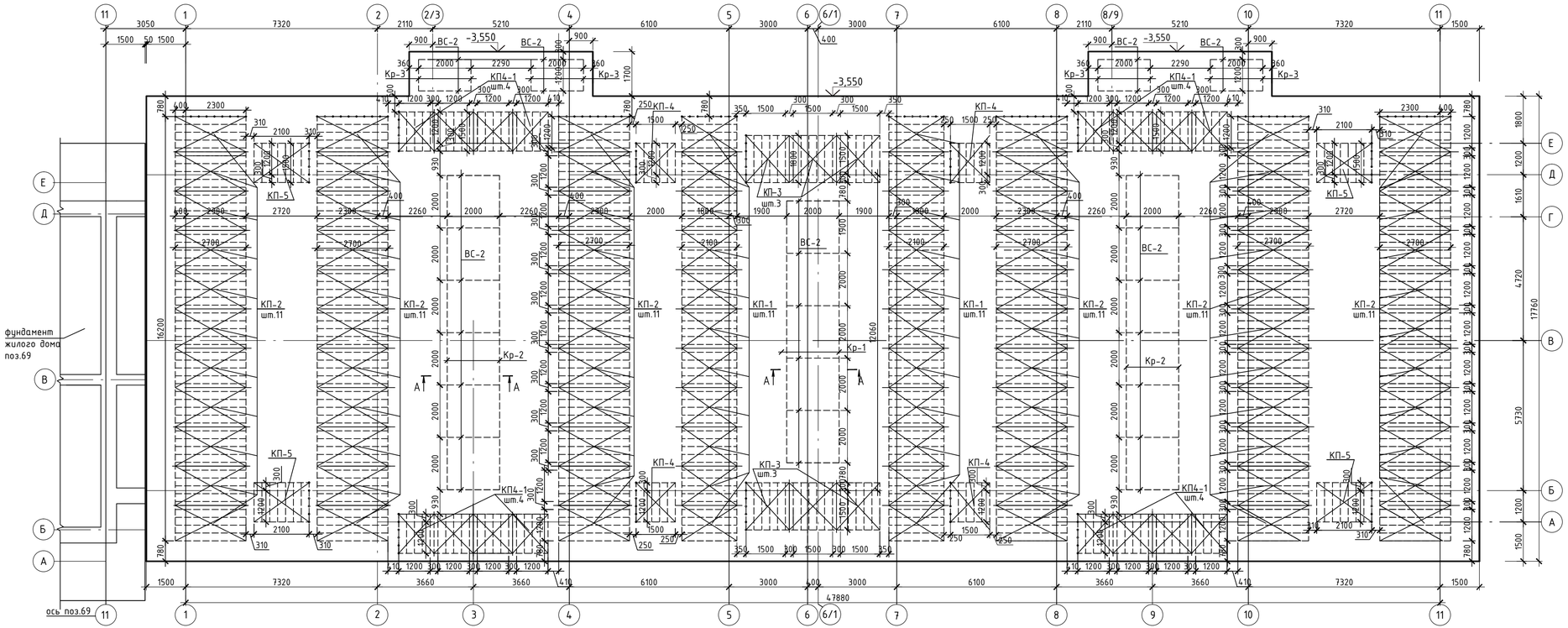

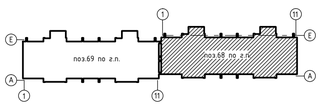

1. Данный лист смотри с листами АС-24, 25.1, 26.
2. Пространственные каркасы КП-1 - КП-4 состоят из плоских каркасов, соединенных между собой отдельными стержнями ОС-1, расход арматуры в спецификации на ОС 1 дан общий..

1	2	3	4	5	6
КП-3	л.АС-27	Каркас КП-3	6	98,88	
КП-4	л.АС-27	Каркас КП-4	4	84,60	
КП4-1	л.АС-27	Каркас КП4-1	16	70,5	
КП-5	л.АС-27	Каркас КП-5	4	112,80	
	ГОСТ 34028-2016	Отдельные стержни ОС 1 Ф12 А400 Lобщ.=1691,1м		0,888	1501,70кг

Каркас Кр-1

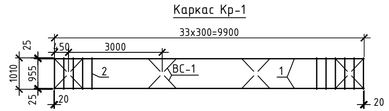

Каркас Кр-2

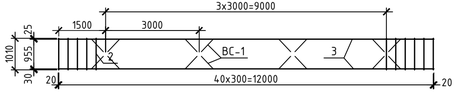

Каркас Кр-3

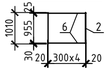

А - А

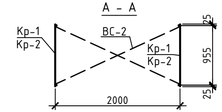

Спецификация элементов

Марка поз.	Обозначение	Наименование	Кол.	Масса ед. кг.	Примеч.
1	2	3	4	5	6
		Каркас КР-1	2	62,02	
1	ГОСТ 34028-2016	Ф16 А400 L=9940	2	15,71	31,42кг
2	ГОСТ 34028-2016	Ф12 А400 L=1010	34	0,90	30,60кг
		Каркас КР-2	4	74,95	
3	ГОСТ 34028-2016	Ф16 А400 L=12040	2	19,023	38,05кг
2	ГОСТ 34028-2016	Ф12 А400 L=1010	41	0,90	36,90кг
		ВС-1	24	2,42	58,08кг
4	ГОСТ 34028-2016	Ф12 А400 L=1360	2	1,21	2,42кг
		ВС-2	28	3,96	110,88кг
5	ГОСТ 34028-2016	Ф12 400 L=2230	2	1,98	3,96кг
		Каркас КР-3	8	8,42	
6		Ф16 А 400 L=1240	2	1,96	3,92кг
2		Ф12 А400 L=1010	5	0,90	4,50кг
КП-1	л.АС-27	Каркас КП-1	22	94,40	
КП-2	л.АС-27	Каркас КП-2	66	118,30	

Изм.	Кол.	Лист	Nдок.	Подп.	Дата
Нач. отд.	Елкеева				
Проверил	Бычкова				
Разработ.	Крылова				03.21
Н.контр.	Бычкова				

101-68-АС

Строительство 14-ти многоэтажных жилых домов в жилом районе Каргаайлы г.Семей ВКО (поз.68) (без наружных инженерных сетей и благоустройства)

Жилой дом поз.68

Опалубочный план фундаментной плиты. Установка фиксаторов верхней сетки

Стадия	Лист	Листов
РП	25.2	

ТОО ПИИ "Семстройпроект"

Каркас КП-1
вид сверху

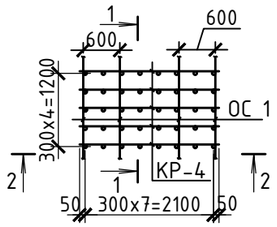

1 - 1

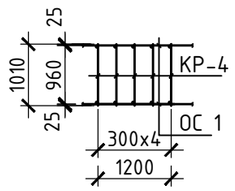

Каркас КП-2
вид сверху

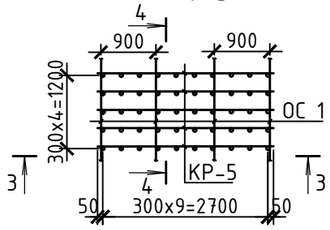

4 - 4

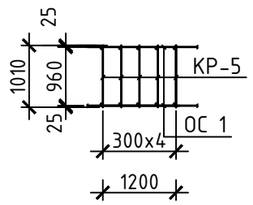

Каркас Кр-4
2-2

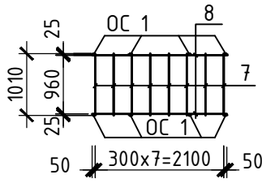

Каркас Кр-5
3-3

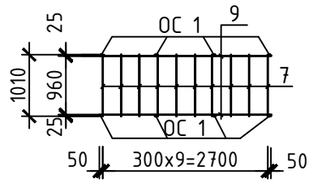

Каркас КП-3
вид сверху

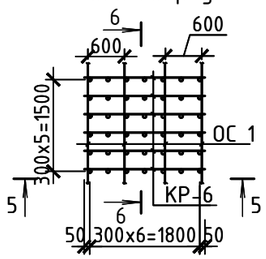

6 - 6

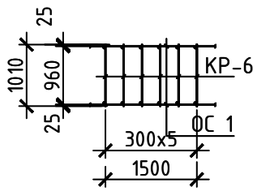

Каркас КП-4
вид сверху

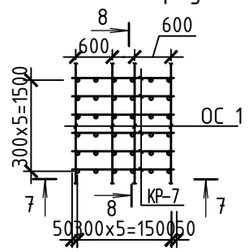

8 - 8

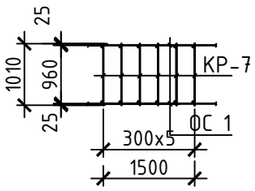

Каркас Кр-6
5-5

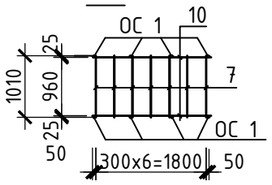

Каркас Кр-7
7-7

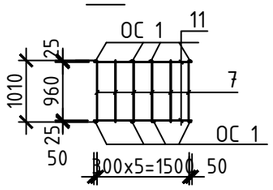

Каркас КП4-1
вид сверху

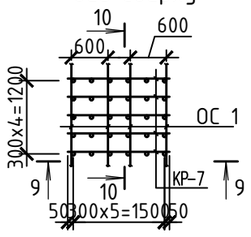

10 - 10

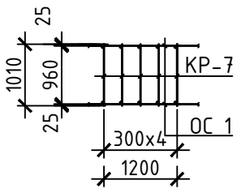

Каркас КП-5
вид сверху

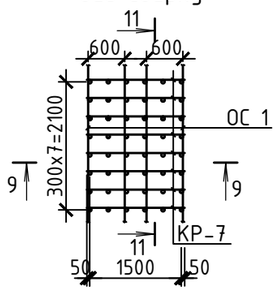

11 - 11

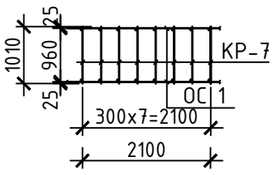

Каркас Кр-7
9-9

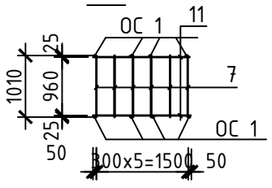

Спецификация элементов

Марка поз.	Обозначение	Наименование	Кол.	Масса ед. кг.	Примеч.
1	2	3	4	5	6
		Каркас КП-1		94,40	
		Каркас КР-4	5	18,88	94,40кг
		Каркас КП-2		118,30	
		Каркас КР-5	5	23,66	118,30кг
		Каркас КП-3		98,88	
		Каркас КР-6	6	16,48	98,88кг
		Каркас КП-4		84,60	
		Каркас КР-7	6	14,1	84,60кг
		Каркас КП4-1		70,50	
		Каркас КР-7	5	14,1	70,5кг
		Каркас КП-5		112,80	
		Каркас КР-7	8	14,1	112,80кг

Спецификация сеток

Марка	Поз. дет.	Наименование	Кол.	Масса 1 дет., кг	Масса изделий, кг
КР-4	7	Ф18А400 ГОСТ34028-2016 L=1010	8	2,02	18,88
	8	Ф10А400 ГОСТ34028-2016 L=2200	2	1,36	
КР-5	7	Ф18А400 ГОСТ34028-2016 L=1010	10	2,02	23,66
	9	Ф10А400 ГОСТ34028-2016 L=2800	2	1,73	
КР-6	7	Ф18А400 ГОСТ34028-2016 L=1010	7	2,02	16,48
	10	Ф10А400 ГОСТ34028-2016 L=1900	2	1,17	
КР-7	7	Ф18А400 ГОСТ34028-2016 L=1010	6	2,02	14,10
	11	Ф10А400 ГОСТ34028-2016 L=1600	2	0,99	

1. Данный лист смотри с листами АС-24, 25.1, 26.
2. На данных чертежах пространственных каркасов, количество плоских каркасов и длина соединительных стержней ОС1, даны условно. На месте, по усмотрению, количество плоских каркасов КР в каждом пространственном каркасе может меняться.

Изм.	Кол.	Лист	Nдок.	Подп.	Дата	101-68-АС			
						Строительство 14-ти многоэтажных жилых домов в жилом районе Карагайлы г.Семей ВКО (поз.68) (без наружных инженерных сетей и благоустройства)			
Нач. отд.		Елкеева				Жилой дом поз.68	Стадия	Лист	Листов
Проверил		Бычкова					РП	26	
Разработ.		Крылова			03.21	Каркасы КП-1, КП-2, КП-3, КП3-1, КП3-2, КП-4.	ТОО ПИИ "Семстройпроект"		
Н.контр.		Бычкова							

Взам. инв.N | Подпись и дата | Инв.N подл.

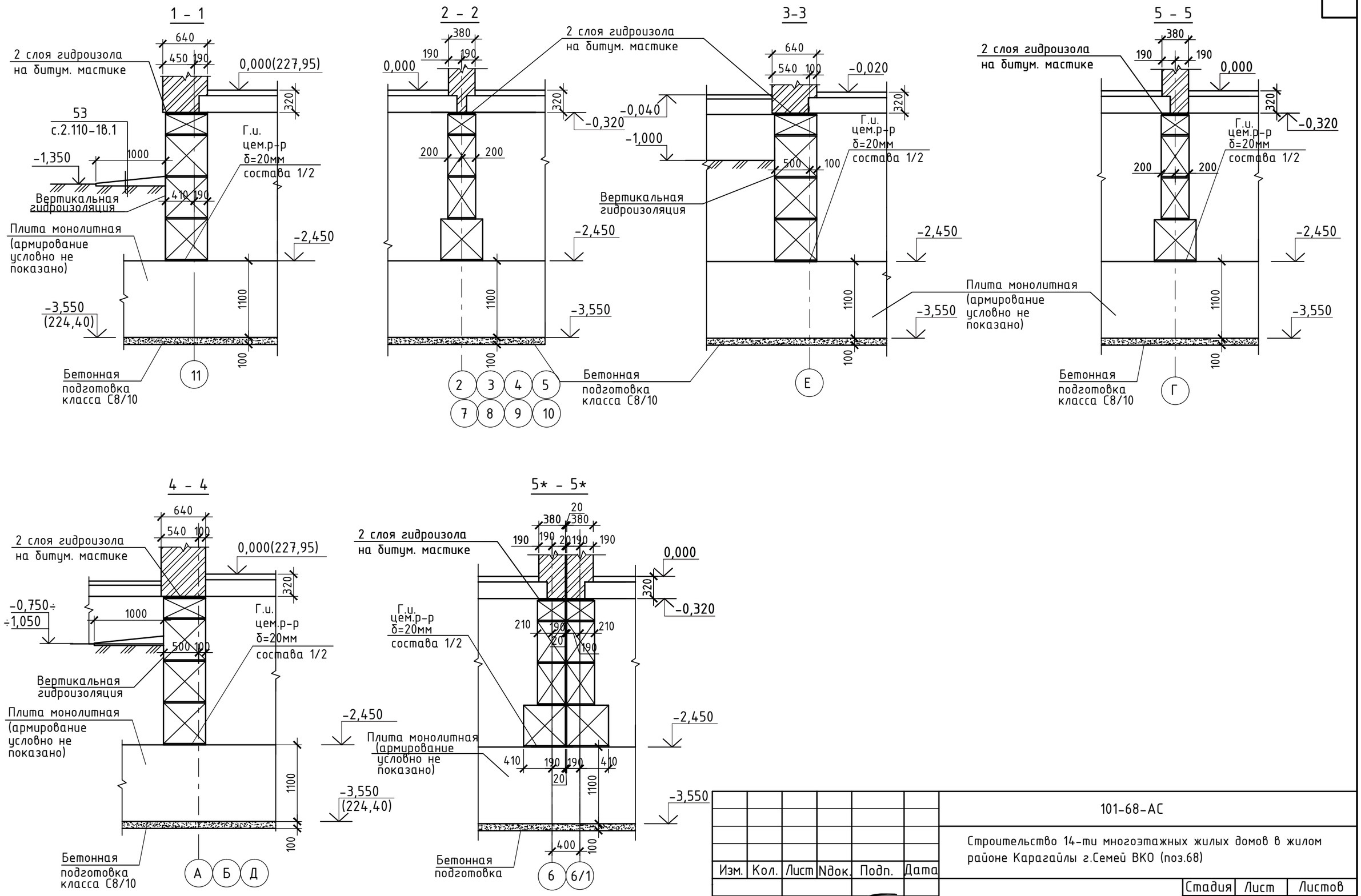

Изм.	Кол.	Лист	Nдок.	Подп.	Дата
Нач.отдела		Елкеева			
Проверил		Бычкова			
Разработ.		Крылова			03.21
Н.контроль		Бычкова			

101-68-АС

Строительство 14-ти многоэтажных жилых домов в жилом районе Карагайлы г.Семей ВКО (поз.68)

Жилой дом поз.68

Стадия	Лист	Листов
РП	27	

Сечения фундаментов 1-1...5-5; 5*-5*.

ТОО ПИИ "Семстройпроект"

Взам. инв.N

Подпись и дата

Инв.N подл.

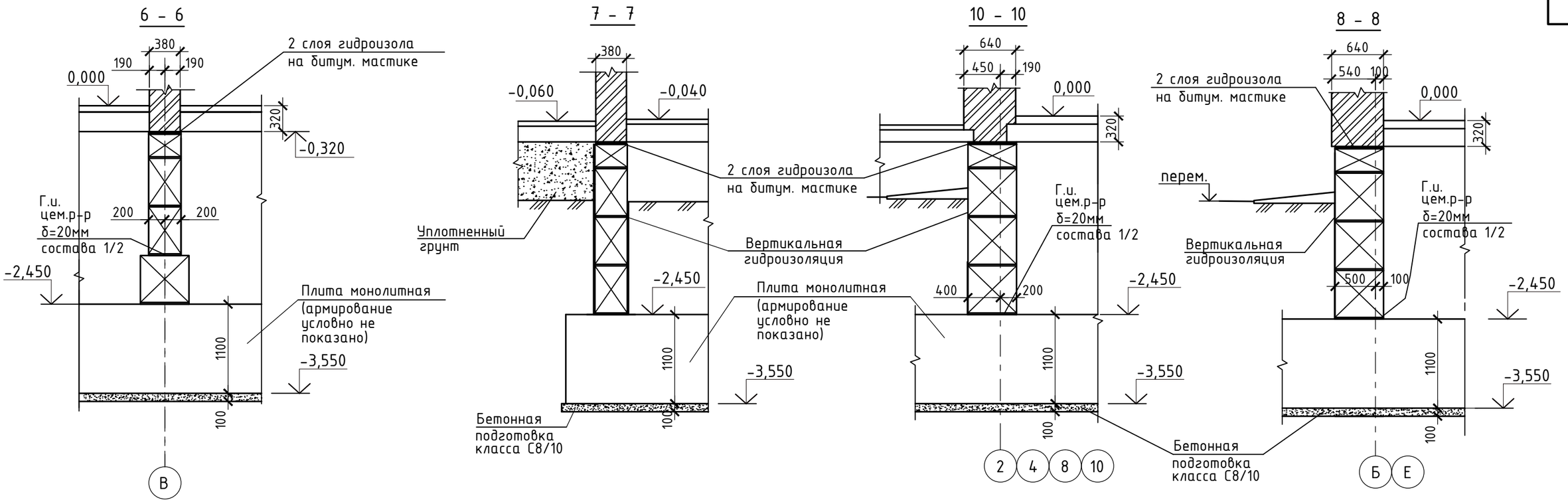

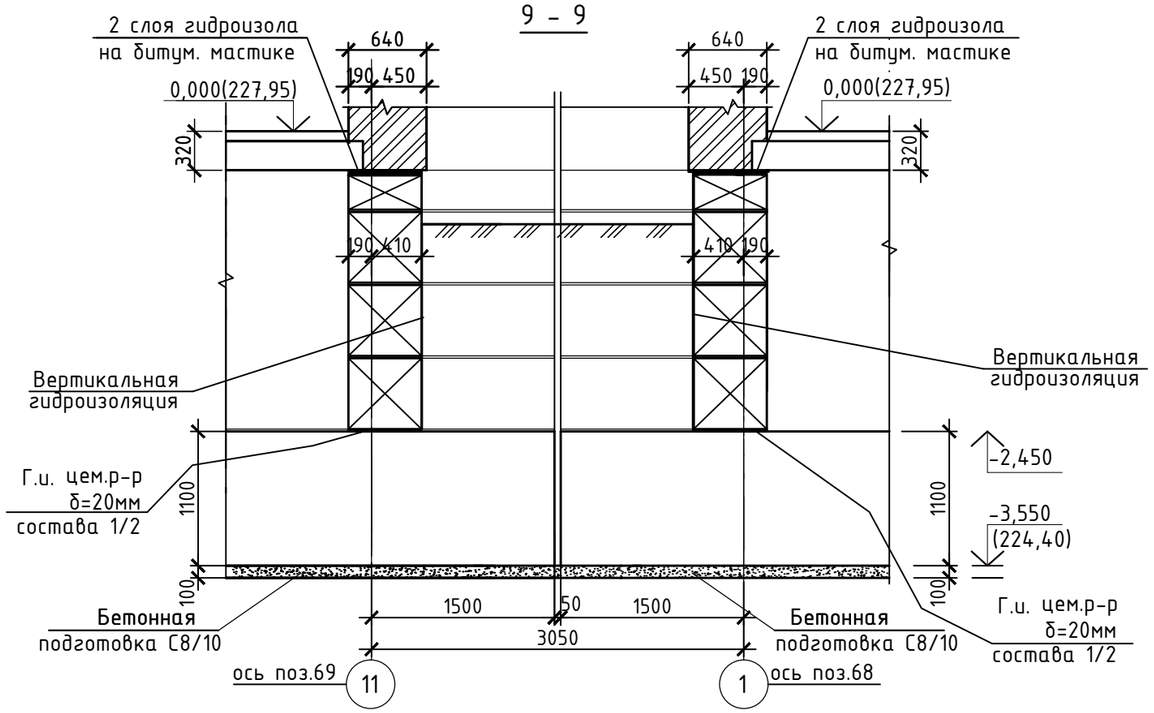

						101-68-АС		
						Строительство 14-ти многоэтажных жилых домов в жилом районе Карагайлы г.Семей ВКО (поз.68)		
Изм.	Кол.	Лист	Nдок.	Подп.	Дата			
						Жилой дом поз.68	Стадия	Лист	Листов
Нач.отдела		Елкеева					РП	28	
Проверил		Бычкова							
Разработ.		Крылова			03.21	Сечения фундаментов 6-6...10-10.	ТОО ПИИ "Семстройпроект"		
Н.контроль		Бычкова							

Взам. инв.N

Подпись и дата

Инв.N подл.

Развертка фундаментов по оси "11"

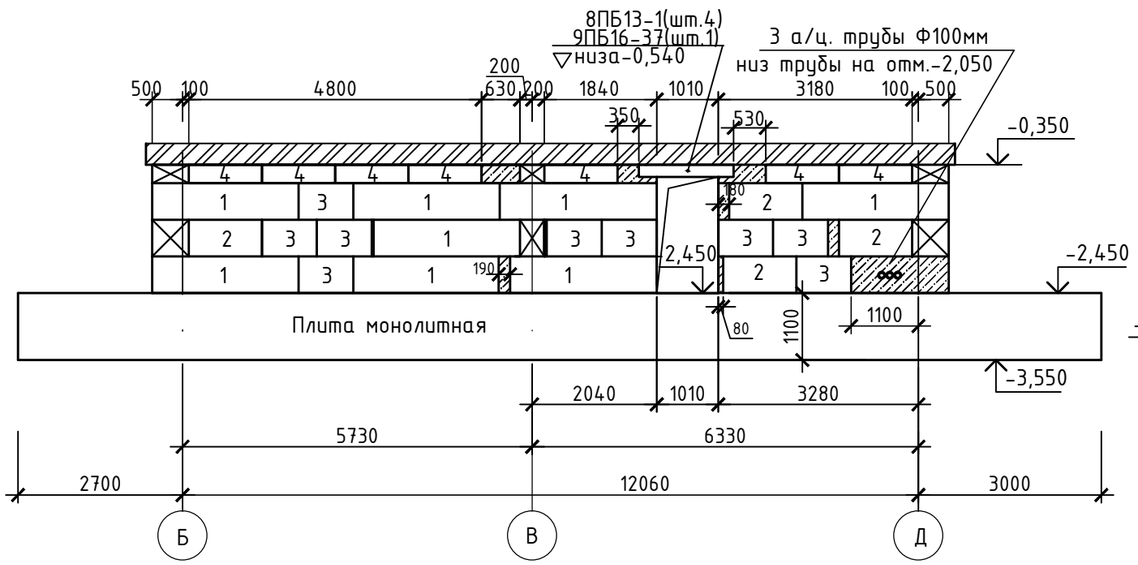

Развертка фундаментов по оси "2"

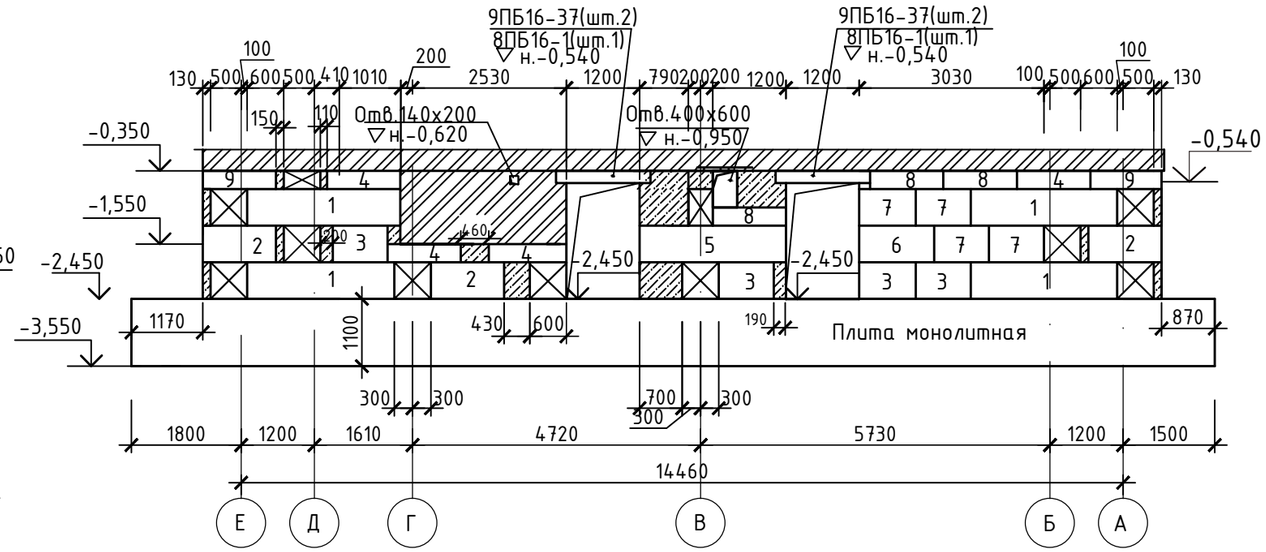

Развертка фундаментов по оси "8"

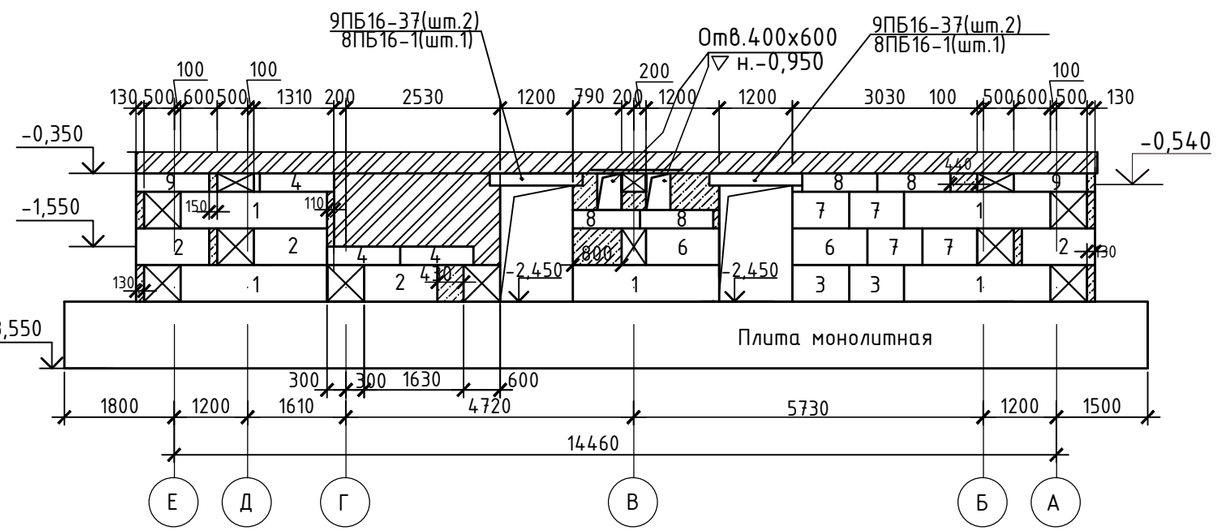

Развертка фундаментов по оси "1"

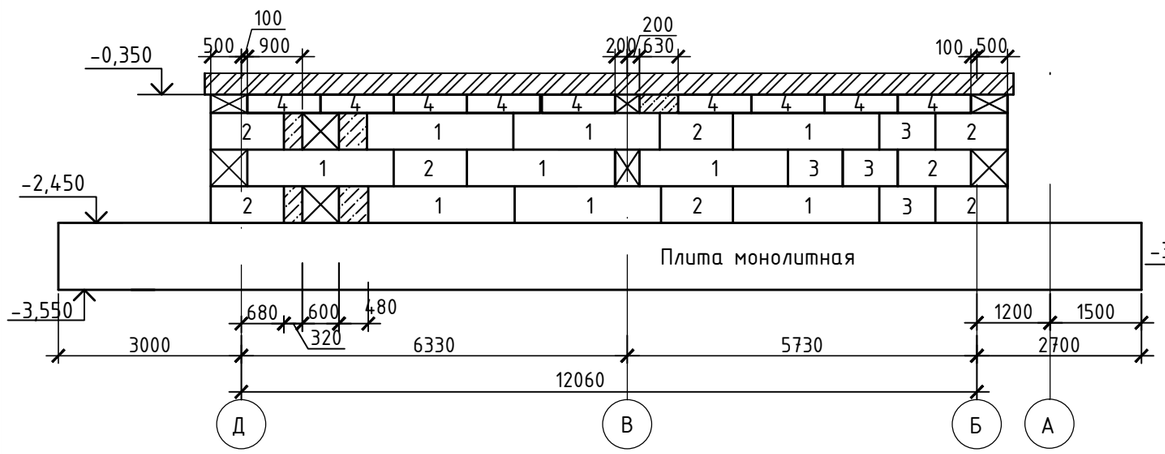

1. Данный лист смотреть с листами АС-24,33.
2. Общие примечания смотреть лист АС-24.
3. Спецификация элементов фундамента смотреть лист АС-33.
4. Над отверстиями до 600мм уложить арматуру Ф12 А400 с шагом 100мм с перепуском по 250мм в каждую сторону.

						16-68-АС		
						"Строительство 9-ти этажных многоквартирных жилых домов в жилом районе Карагайлы г. Семей ВКО" поз.68		
Изм.	Кол.	Лист	Nдок.	Подп.	Дата			
						Жилой дом поз.68	Стадия	Лист	Листов
Нач.отд.		Елкеева					РП	29	
Проверил		Бычкова							
Разработал		Крылова				Развертки фундаментов по осям 1, 2, 11, 8	ТОО ПИИ "Семстройпроект"		
Н.контроль		Бычкова							

Развертка фундаментов по оси "5"

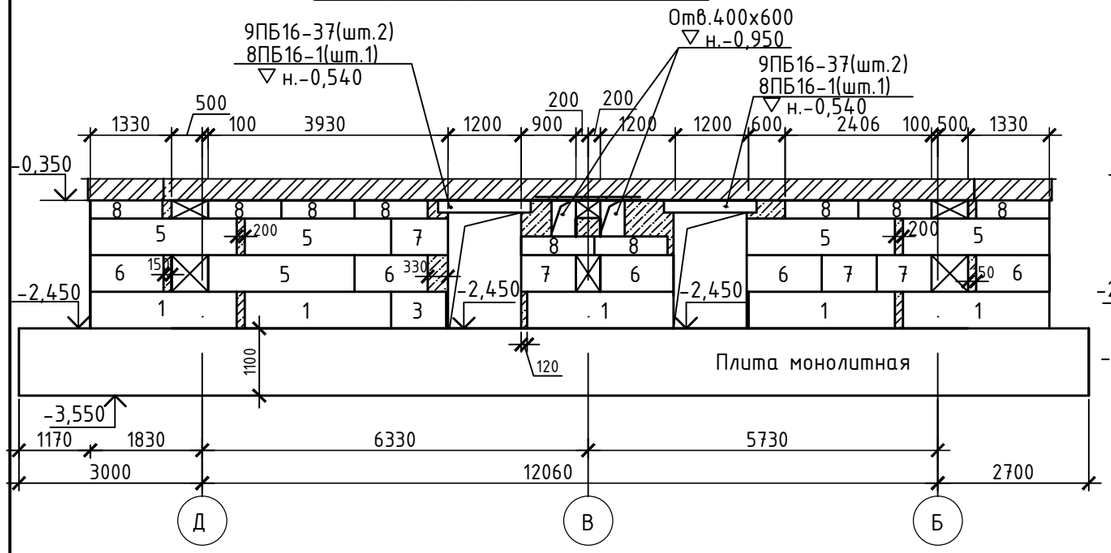

Развертка фундаментов по оси "4"

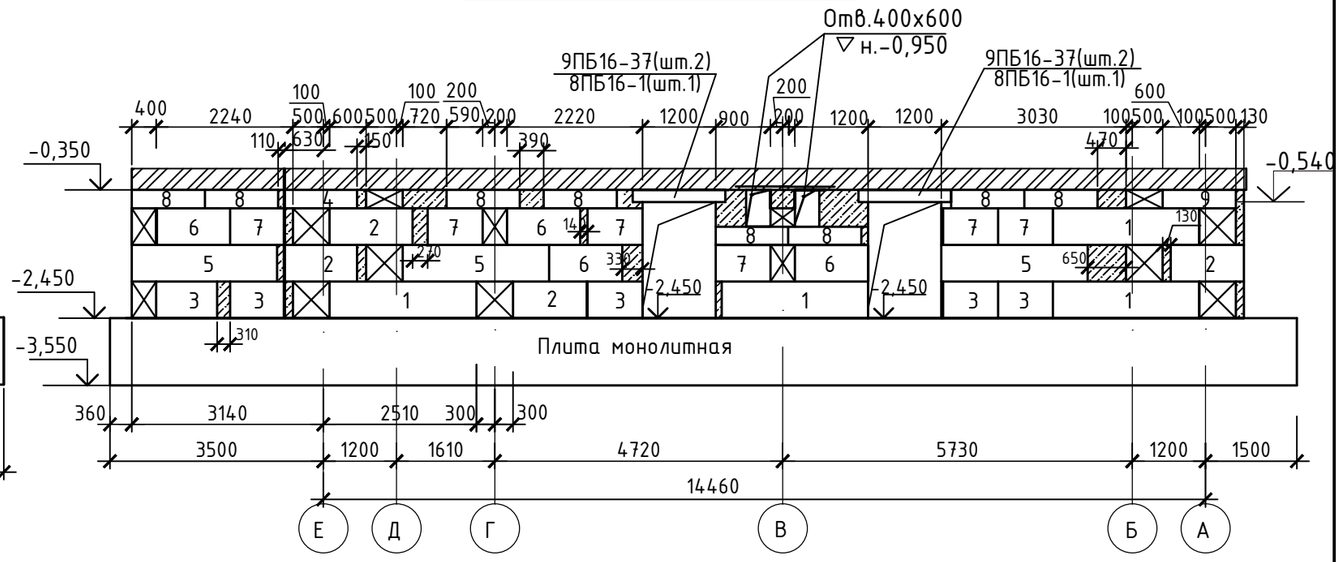

Развертка фундаментов по оси "7"

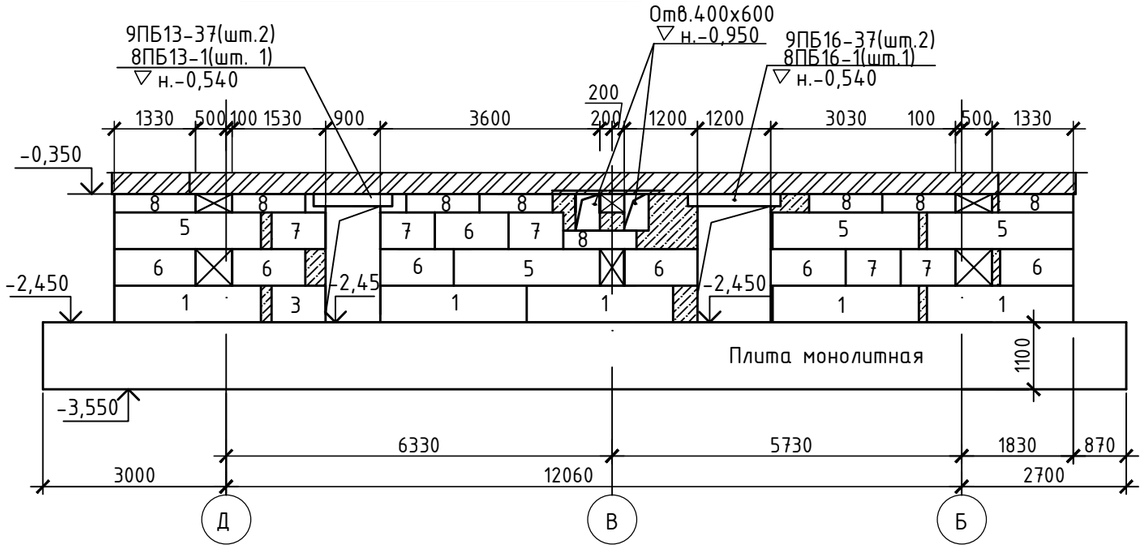

Развертка фундаментов по осям "6"; 6/1

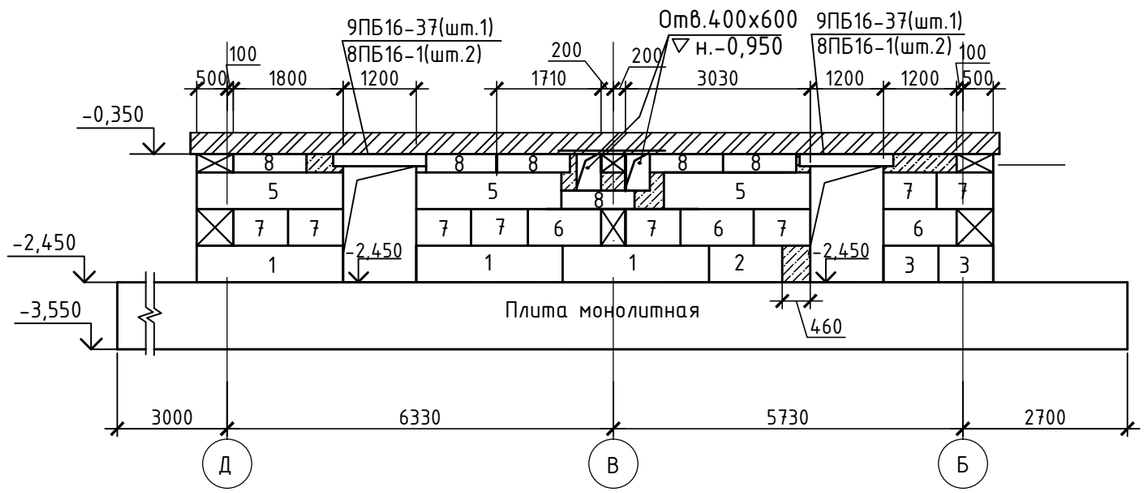

Развертка фундаментов по оси "9"

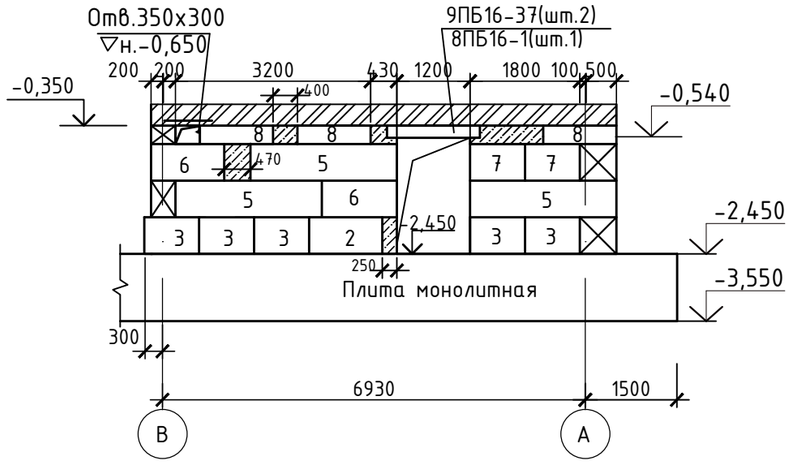

1. Данный лист смотреть с листами АС-24,33.
2. Общие примечания смотреть лист АС-24.
3. Спецификация элементов фундамента смотреть лист АС-33.
4. Над отверстиями до 600мм уложить арматуру Ø12 А400 с шагом 100мм с перепуском по 250мм в каждую сторону.

						16-68-АС			
						"Строительство 9-ти этажных многоквартирных жилых домов в жилом районе Карагайлы г. Семей ВКО" поз.68			
Изм.	Кол.	Лист	Nдок.	Подп.	Дата				
Нач.отд.		Елкеева				Жилой дом поз.68	Стадия	Лист	Листов
Проверил		Бычкова					РП	30	
Разработал		Крылова				Развертки фундаментов по осям 4, 5, 6,6/1, 7, 9.	ТОО ПИИ "Семстройпроект"		
Н.контроль		Бычкова							

Развертка фундаментов по оси "10"

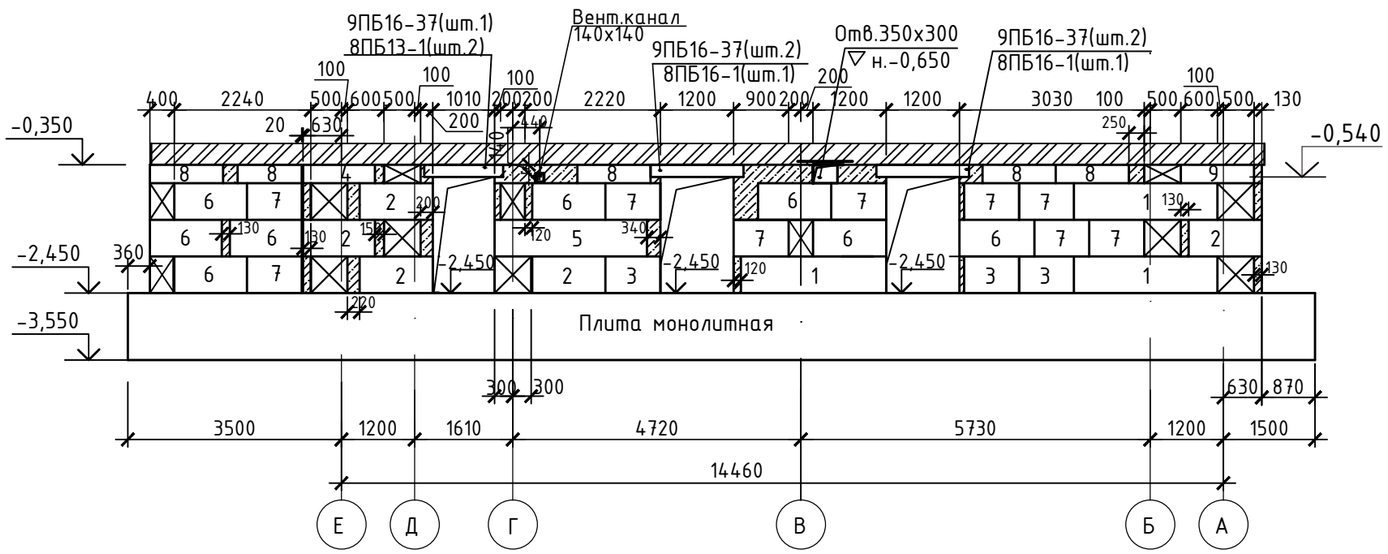

Развертка фундаментов по оси "3"

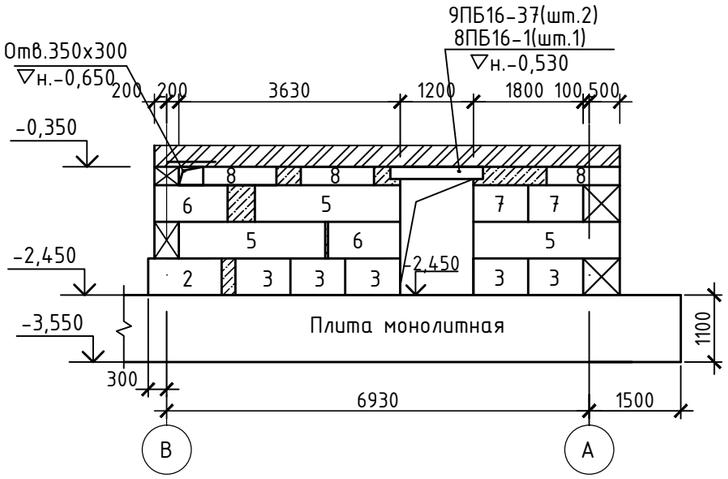

Развертка фундаментов по оси "2/3", "8/9"

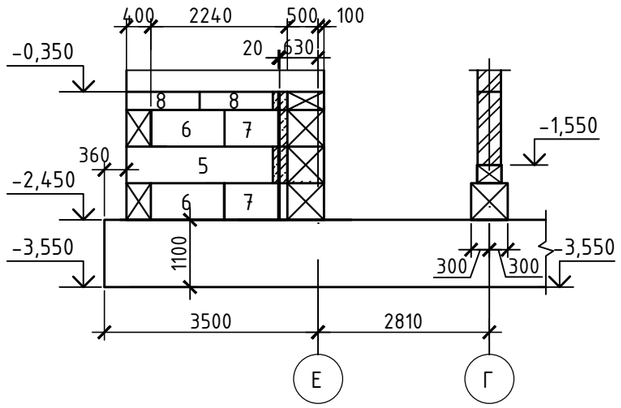

Развертка фундаментов по "а-а"(шт.2)

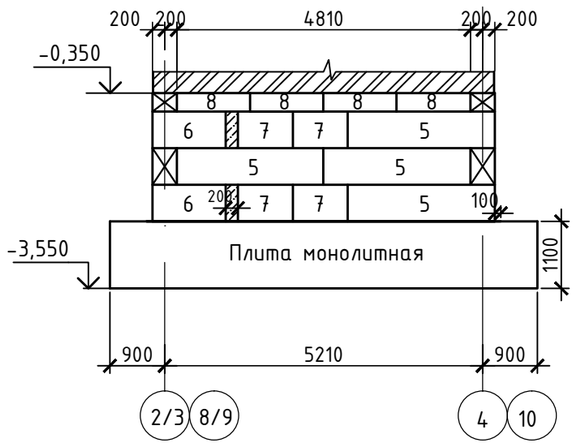

Развертка фундаментов по оси "А"
в осях "2" - "4"

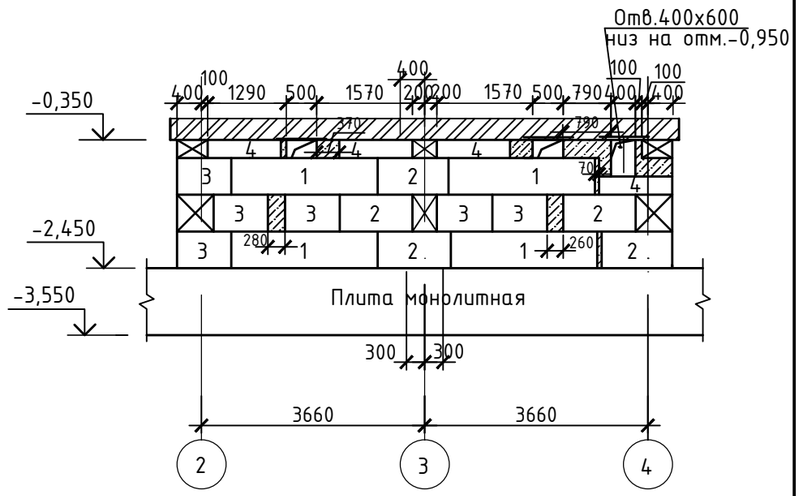

Развертка фундаментов по оси "А"
в осях "8" - "10"

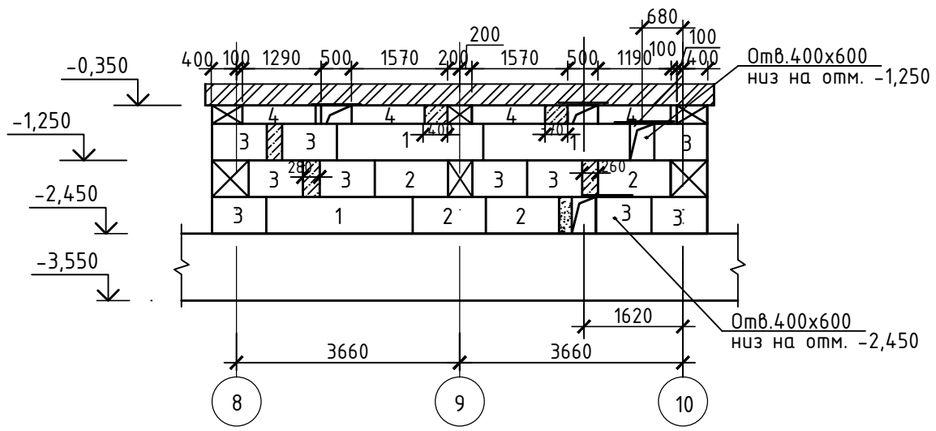

1. Данный лист смотреть с листами АС-24,33.
2. Общие примечания смотреть лист АС-24.
3. Спецификация элементов фундамента смотреть лист АС-33.
4. Над отверстиями до 600мм уложить арматуру Ф12 А400 с шагом 100мм с перепуском по 250мм в каждую сторону.

Изм.	Кол.	Лист	Nдок.	Подп.	Дата	16-68-АС		
						"Строительство 9-ти этажных многоквартирных жилых домов в жилом районе Карагайлы г. Семей ВКО" поз.68		
Нач.отд.		Елкеева				Жилой дом поз.68	Стадия	Лист	Листов
Проверил		Бычкова					РП	31	
Разработал		Крылова				Развертки фундаментов по осям 10, 3, 2/3,8/9,А, а-а, б-б.	ТОО ПИИ "Семстройпроект"		
Н.контроль		Бычкова							

Развертка фундаментов по оси "Е"(шт.2)

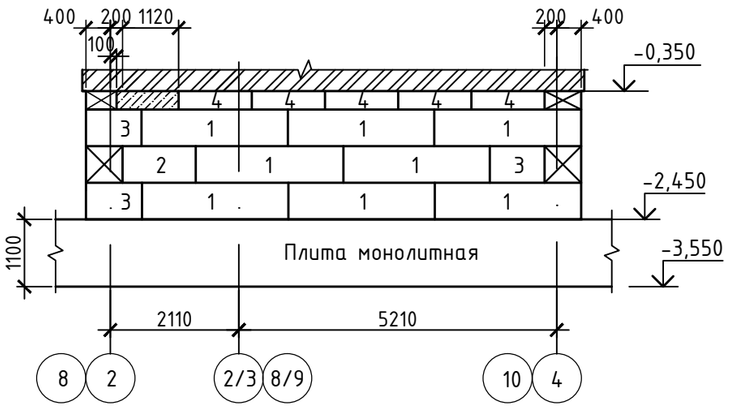

в – в (шт.2)

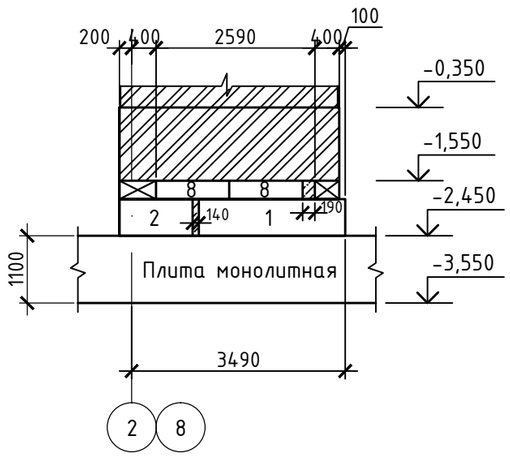

г – г (шт.2)

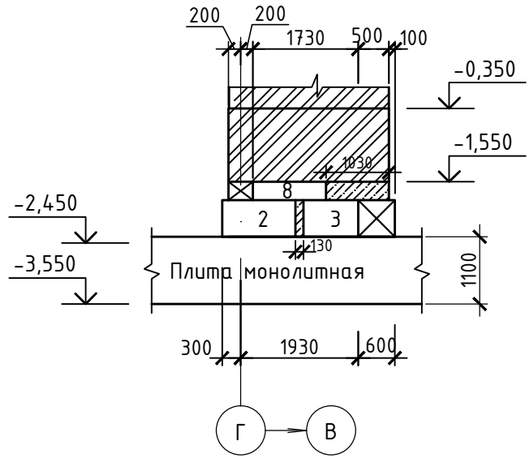

Развертка фундаментов по оси "Г"
(в осях 2-4)

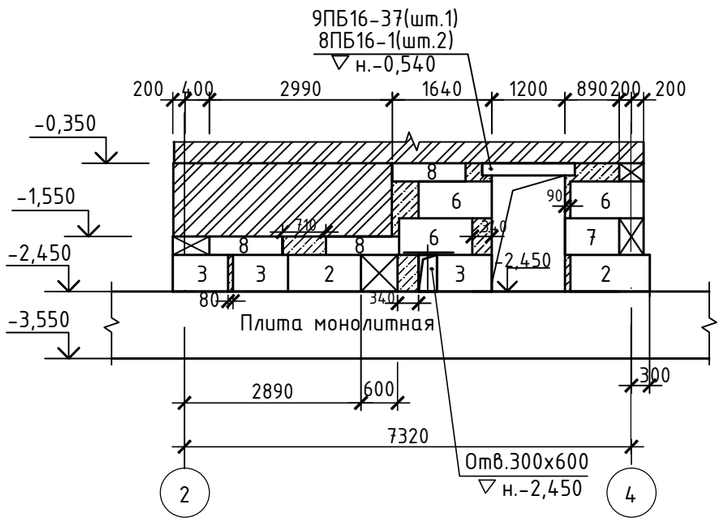

Развертка фундаментов по оси "Г"
(в осях 8-10)

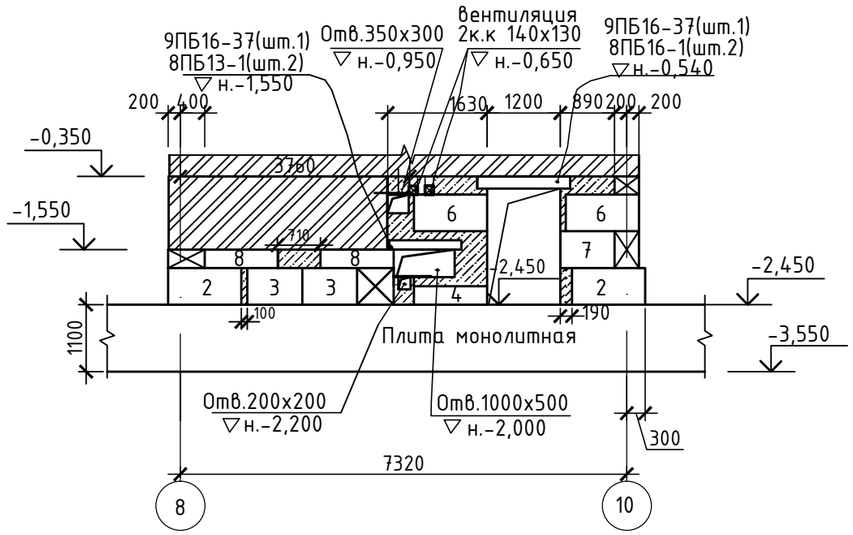

д-д

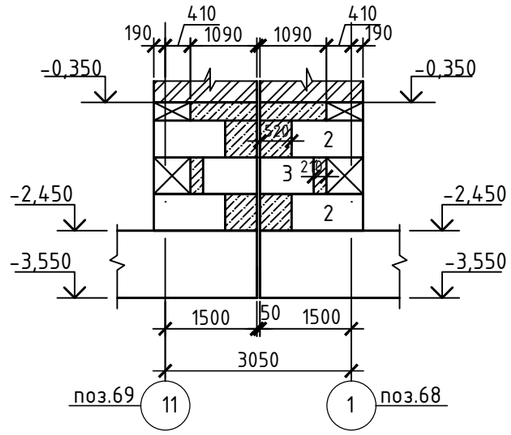

ж-ж(2шт.)

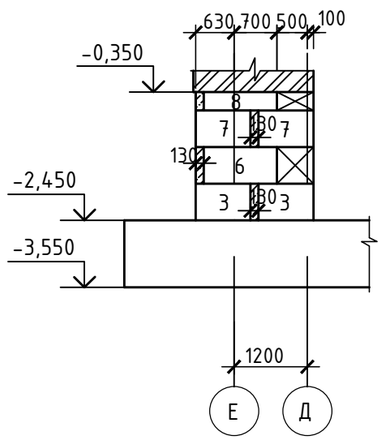

1. Данный лист смотреть с листами АС-24,33.
2. Общие примечания смотреть лист АС-24.
3. Спецификация элементов фундамента смотреть лист АС-33.
4. Над отверстиями до 600мм уложить арматуру Ф12 А400 с шагом 100мм с перепуском по 250мм в каждую сторону.

						16-68-АС			
						"Строительство 9-ти этажных многоквартирных жилых домов в жилом районе Карагайлы г. Семей ВКО" поз.68			
Изм.	Кол.	Лист	Nдок.	Подп.	Дата				
Нач.отд.		Елкеева				Жилой дом поз.68	Стадия	Лист	Листов
Проверил		Бычкова					РП	32	
Разработал		Крылова				Развертки фундаментов по осям Е, Г, в-в, г-г, д-д.	ТОО ПИИ "Семстройпроект"		
Н.контроль		Бычкова							

Развертка фундаментов по оси "Б"

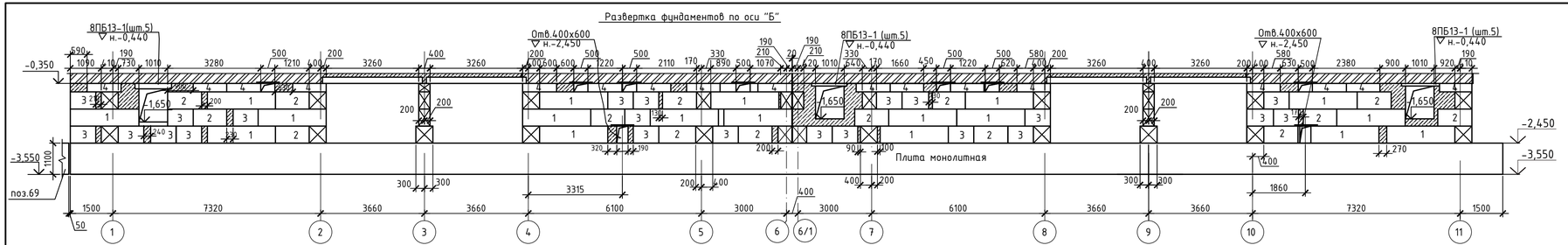

Развертка фундаментов по оси "Д"

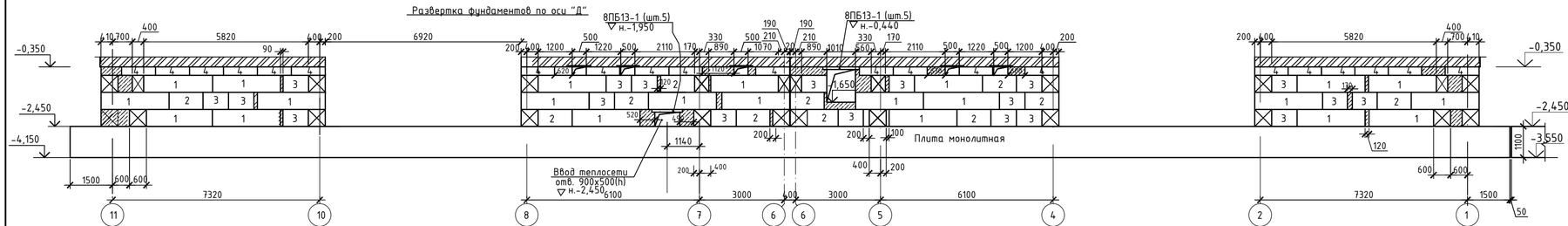

Развертка фундаментов по оси "В"

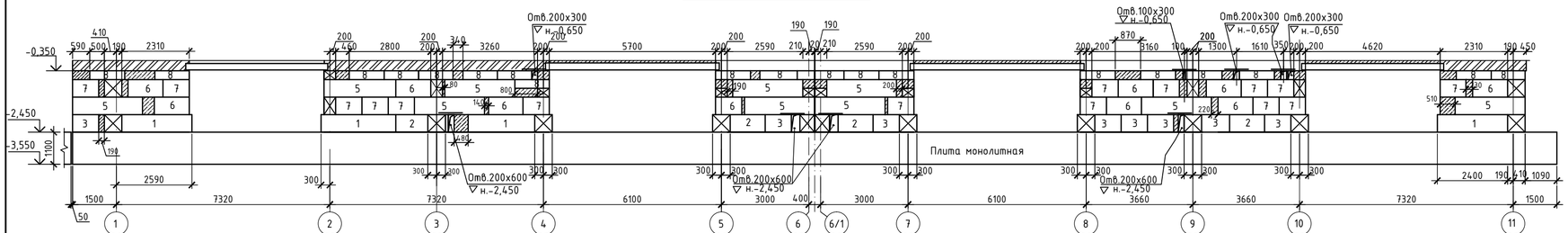

Спецификация элементов фундаментов.

Марка, поз.	Обозначение	Наименование	Кол-во	Масса ед.кг	Примечание
1	ГОСТ 13579-2018	Блоки бетонные для стен подвалов ФБС 24.6.6-Т	16/98	1960	см. прим. п.5 количество в знаменателе-на сульфатостойком портланд-цементе F150,W4
2	то же	" ФБС 12.6.6-Т	23/63	960	
3	"	" ФБС 9.6.6-Т	39/85	700	
4	"	" ФБС 12.6.3-Т	10/72	460	
5	"	" ФБС 24.4.6-Т	25/21	1300	"
6	"	" ФБС 12.4.6-Т	45/17	640	"
7	"	" ФБС 9.4.6-Т	66/17	470	"
8	"	" ФБС 12.4.3-Т	73/24	310	"
9	"	" ФБС 12.5.3-Т	6/-	380	"
8ПБ13-1	серия 1.038.1-1 вып.4	Перемычка 8ПБ13-1	34	35	
8ПБ16-1	то же	то же 8ПБ16-1	31	42	
9ПБ16-37	"	" 9ПБ16-37	29	88	
9ПБ13-37	"	" 9ПБ13-37	2	74	
		Материалы:			
		Бетон класса С8/10, м3	-		29,06
	ГОСТ 34028-2016	Арматура Ф12А400, Lобщ.=139п.м.	—	123,42	

1. Данный лист смотреть с листами АС-24....32.
2. Общие примечания смотреть лист АС-24.
3. Спецификация элементов фундамента смотреть лист АС-33.
4. Над отверстиями до 600мм уложить арматуру Ф12 А400 с шагом 100мм с перепуском по 250мм в каждую сторону.
5. Фундаментные блоки наружных стен тех.подполья, стен тамбуров и лоджий,соприкасающиеся с грунтом,изготовить на сульфатостойком портландцементе. Количество этих блоков в спецификации указано в знаменателе.

Изм.	Кол.	Лист	Nдок.	Подп.	Дата	16-68-АС
						"Строительство 9-ти этажных многоквартирных жилых домов в жилом районе Карагайлы г. Семей ВКО" поз.68
Нач. отд.	Елкеева					Жилой дом поз.68
Проверил	Бычкова					Стадия: РП; Лист: 33; Листов:
Разработ.	Крылова					Развертки фундаментов по осям Б; В; Д;
Н.контр.	Бычкова					ТОО ПИИ "Семстройпроект"

Приямок

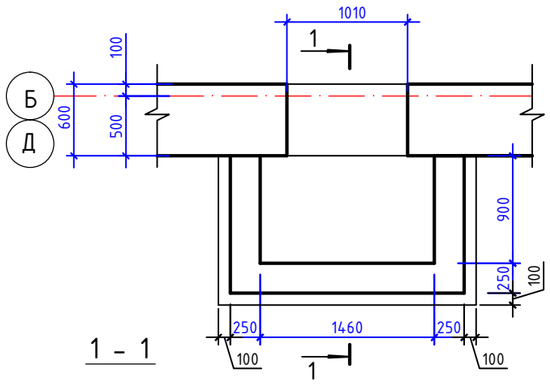

1 - 1

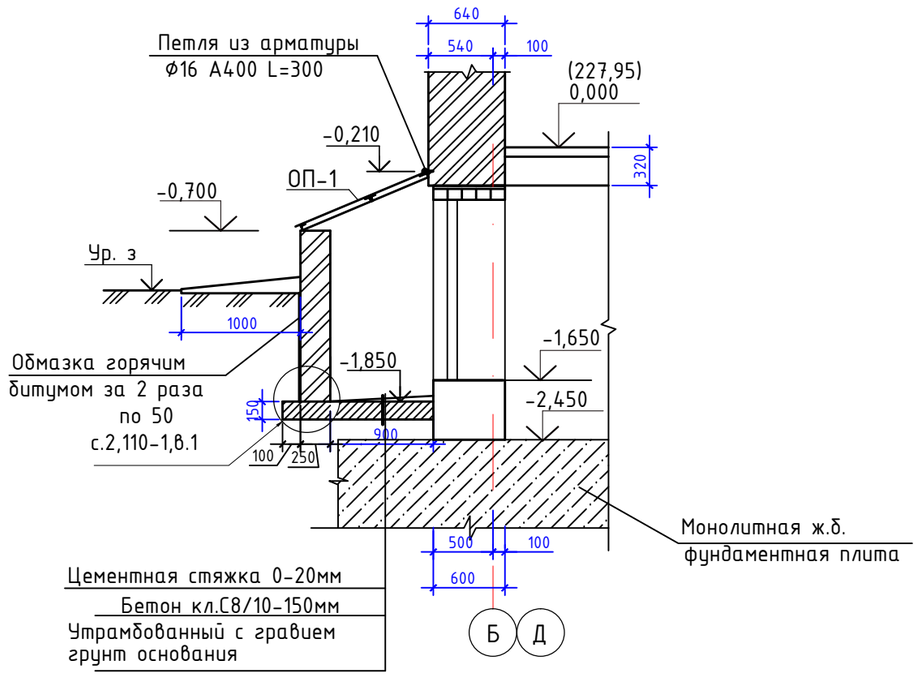

Ограждение приямка ОП 1

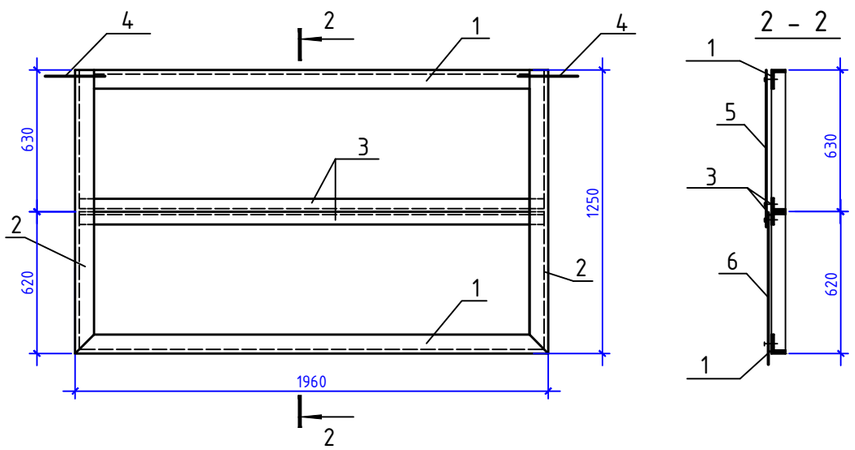

Спецификация элементов приямка (дана на один приямок)

Марка поз.	Обозначение	Наименование	Кол. шт.	Масса ед., кг	Примеч.
1	2	3	4	5	6
		Приямок	4		
ОП 1		Ограждение приямка ОП 1	1	38,76	
		Материалы: Бетон В 7,5, м 3			0,405м3
		Ограждение приямка ОП 1			
1	ГОСТ 8510-86	∟ 63х40х5 L=1960	2	7,66	15,32
2	То же	∟ 63х40х5 L=1250	2	4,89	9,78
3	ГОСТ 8509-93	∟ 40х5 L=1950	2	5,79	11,58
4	ГОСТ 34028-2016	Ф12А240 L=200	2	0,18	0,36
5		Оцинкованный лист с полимер. покрытием δ=0,7мм, м2	1,40	7,7	
6		Полигаль δ=10мм, м2	1,40		
		Петля Ф16 А400 L=300	2	0,474	0,948
		Профиль алюминиевый торцевой δ=10мм, м.п	5,20		

1. Данный лист смотри с листом АС-6.

Изм.	Кол.	Лист	Nдок.	Подп.	Дата
Нач.отд.		Елкеева			
Проверил		Бычкова			
Выполнил		Крылова			
Н.контр.		Бычкова			

101-68-АС

Строительство 14-ти многоэтажных жилых домов в жилом районе Карагайлы г. Семей ВКО (поз.68)

Жилой дом поз.68

Стадия	Лист	Листов
РП	34	

Приямок. План. Разрез.

ТОО ПИИ "Семстройпроект"

План перемычек первого этажа.

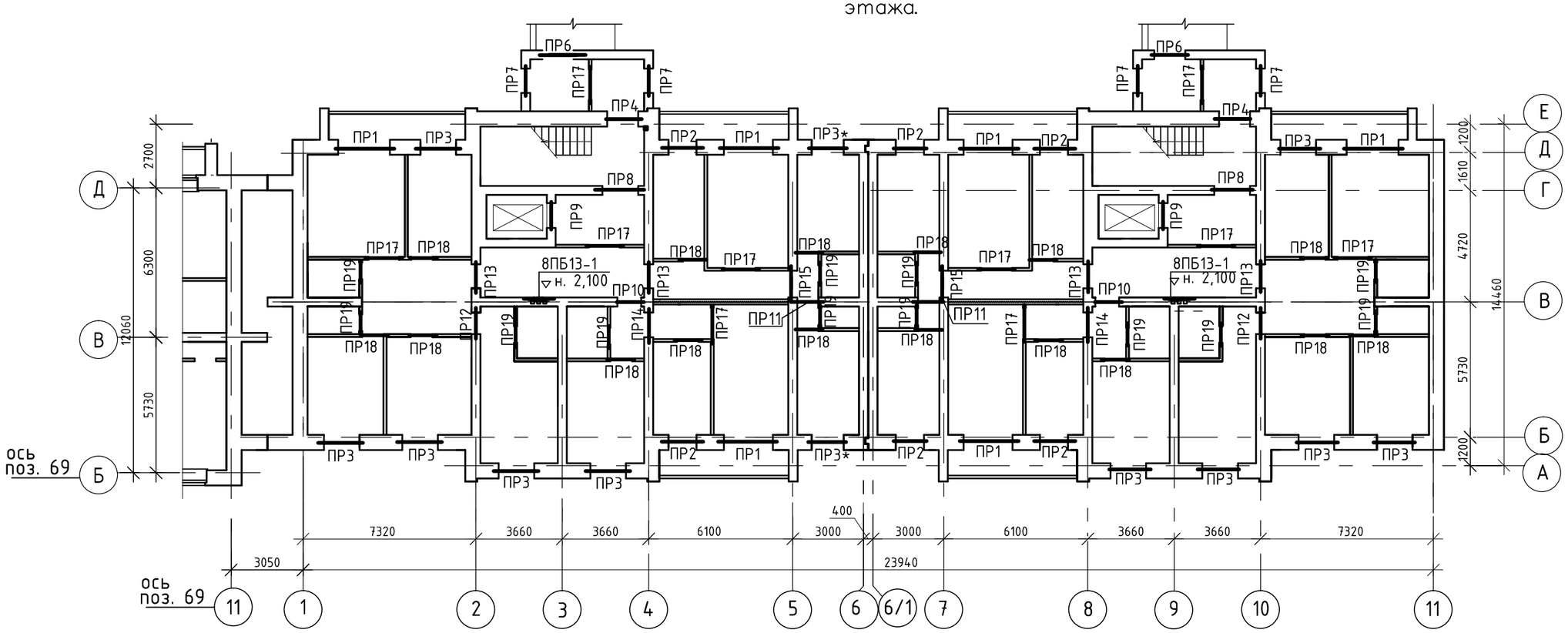

1.Данный лист смотри с листами АС-36...39.
2.Над нишами по оси "В" уложить перемычки марки 8ПБ13-1 по серии 1.038.1-1, вып.4. на расстоянии 2,100м от уровня пола каждого этажа.

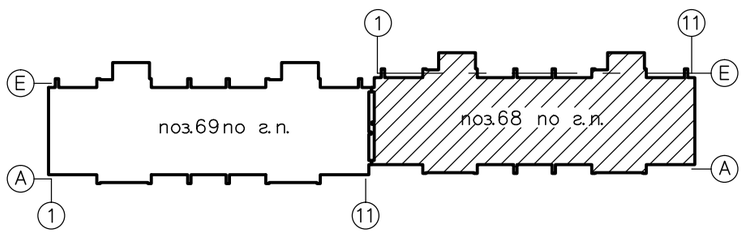

						101-68-АС		
Изм.	Кол.	Лист	Nдок	Подп.	Дата	Строительство 14-ти многоэтажных жилых домов в жилом районе Карагайлы г. Семей ВКО (поз.68)		
Нач.отд.		Елкеева				Жилой дом поз.68	Стадия	Лист	Листов
Проверил		Бычкова					РП	35	
Разработ.		Крылова			03.21	План перемычек первого этажа.	ТОО ПИИ "Семстройпроект"		
Н.контроль		Бычкова							

Взам. инв. ?
Подп. и дата
Инв. ? подл.

План перемычек типового этажа.

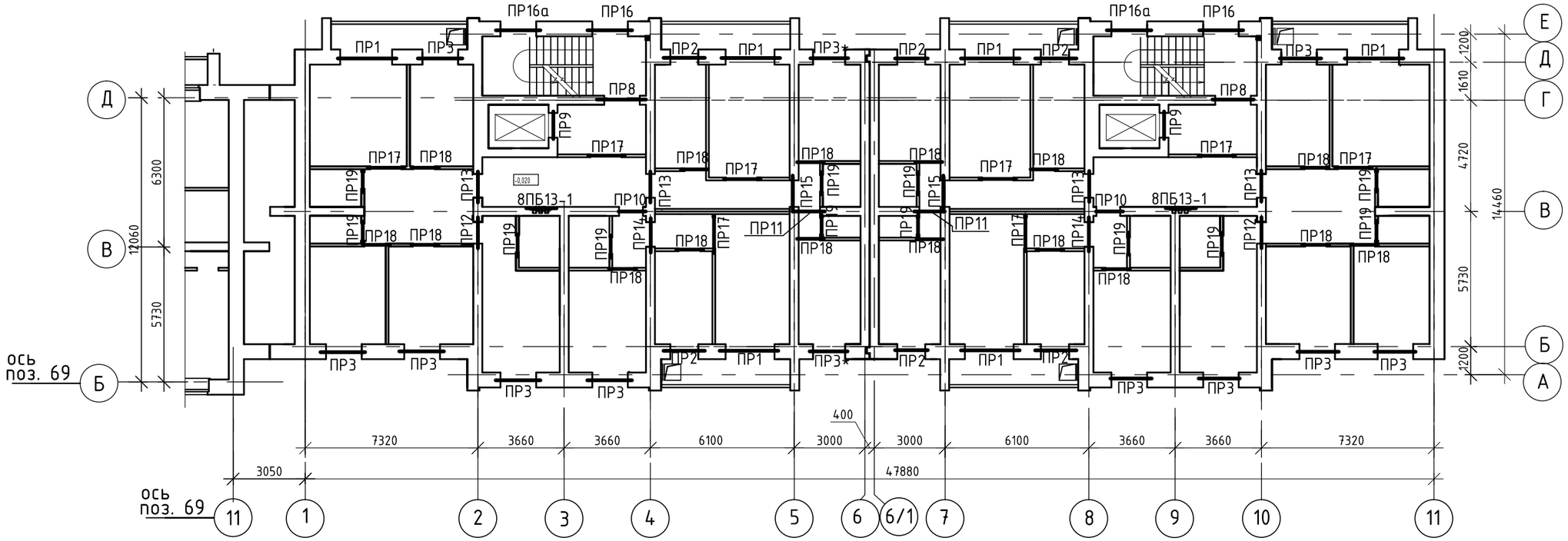

1.Данный лист смотри с листами АС-38,39.
2.Над нишами по оси "В" уложить перемычки марки 8ПБ13-1 по серии 1.038.1-1, вып.4. на расстоянии 2,100м от уровня пола каждого этажа.

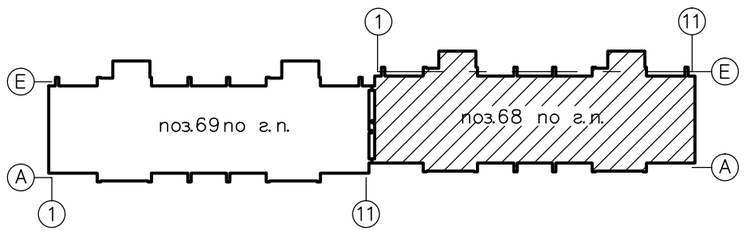

Изм.	Кол.	Лист	Nдок	Подп.	Дата
Нач.отд.		Елкеева			
Проверил		Бычкова			
Разработ.		Крылова			03.21
Н.контроль		Бычкова			

101-68-АС

Строительство 14-ти многоэтажных жилых домов в жилом районе Карагайлы г. Семей ВКО (поз.68)

Жилой дом поз.68

Стадия	Лист	Листов
РП	36	

План перемычек типового этажа.

ТОО ПИИ "Семстройпроект"

Взам. инв. ?
Подп. и дата
Инв. ? подл.

План перемычек чердака.

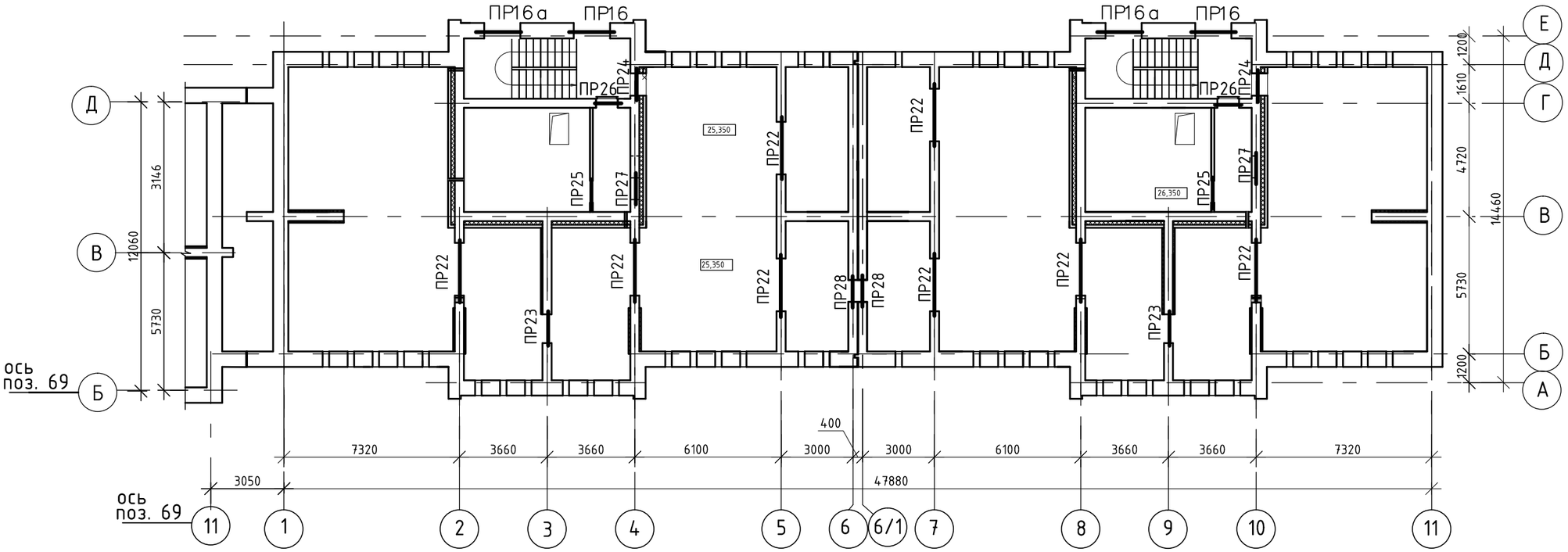

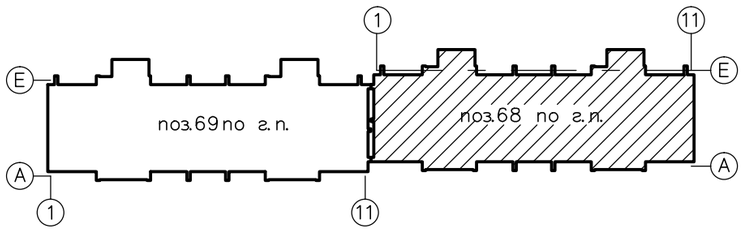

1. Данный лист смотри с листами АС–38,39.
2. Над продухами уложить арматуру 5 ø12А400 L=800мм

						101-68-АС			
Изм.	Кол.	Лист	Nдок	Подп.	Дата	Строительство 14-ти многоэтажных жилых домов в жилом районе Карагайлы г. Семей ВКО (поз.68)			
Нач.отд.		Елкеева				Жилой дом поз.68	Стадия	Лист	Листов
Проверил		Бычкова					РП	37	
Разработ.		Крылова			03.21	План перемычек чердака	ТОО ПИИ "Семстройпроект"		
Н.контроль		Бычкова							

Взам. инв. ?
Подп. и дата
Инв. ? подл.

Ведомость перемычек (начало)

Марка, поз.	Схема сечения
1	2
ПР 1 1эт.-6шт. 2-9эт.-48шт.	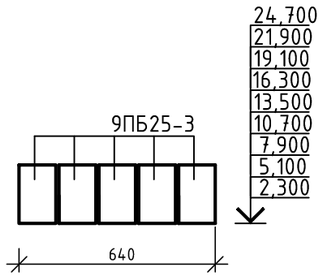
ПР 2 1эт.-6шт. 2-9эт.-48шт.	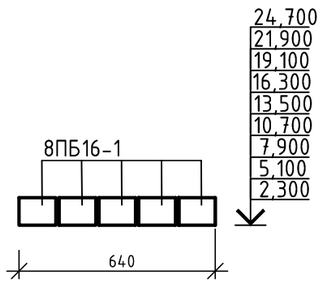
ПР 3 1эт.-10шт. 2-9эт.-80шт. (ПР 3*) 1эт.-2шт. 2-9эт.-16шт.	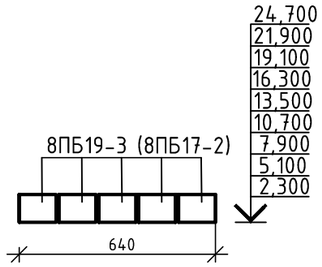
ПР 4 1эт.-2шт.	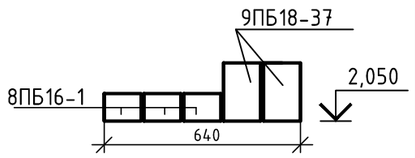
ПР 6 1эт.-2шт.	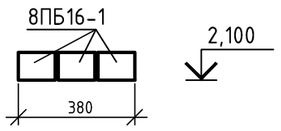
ПР 7 1эт.-4шт.	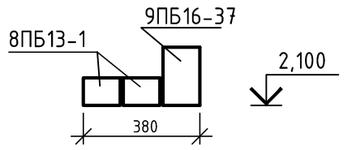

1	2
ПР 8 1эт.-2шт. 2-9эт.-16шт.	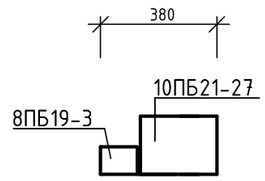
ПР 9 1эт.-2шт. 2-9эт.-16шт.	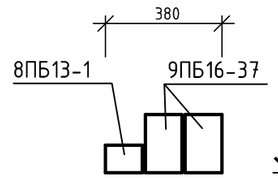
ПР 10 1эт.-2шт. 2-9эт.-16шт.	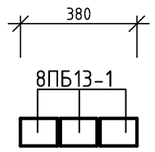
ПР 11 1эт.-2шт. 2-9эт.-16шт.	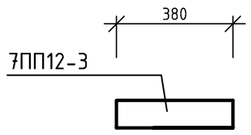
ПР 12 1эт.-2шт. 2-9эт.-16шт.	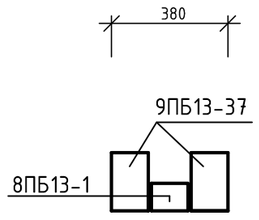
ПР 13 1эт.-4шт. 2-9эт.-32шт.	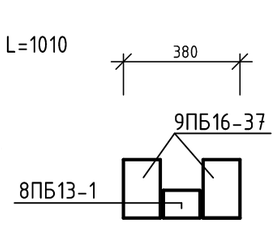

1	2
ПР 14 1эт.-2шт. 2-9эт.-16шт.	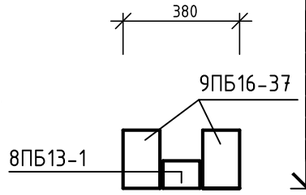
ПР 15 1эт.-2шт. 2-9эт.-16шт.	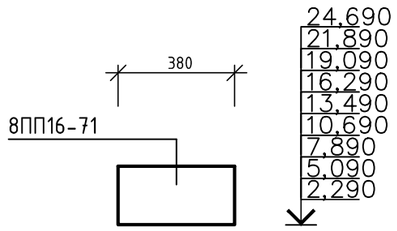
ПР 16 18шт. (л. кл.)	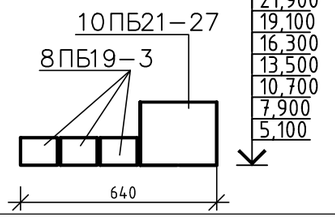
ПР 16а 18шт. (л. кл.)	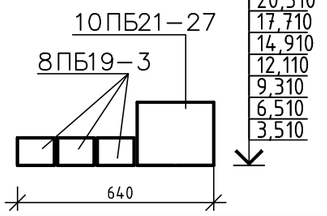
ПР 17 1эт.-10шт. 2-9эт.-64шт.	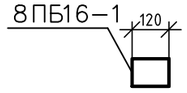

1	2
ПР 18 1эт.-15шт. 2-9эт.-120шт.	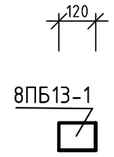
ПР 19 1эт.-12шт. 2-9эт.-96шт.	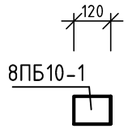
ПР 22 чердак-8шт.	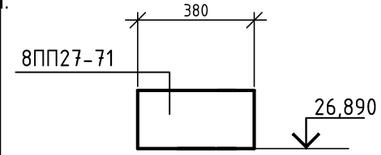
ПР 23 чердак-2шт	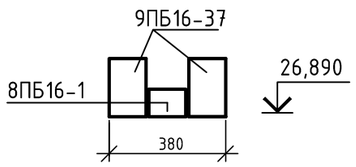

Изм.	Кол.	Лист	Nдок.	Подп.	Дата
Нач.отд.		Елкеева			
Проверил		Бычкова			
Разработ.		Крылова			03.21
Н.контроль		Бычкова			

101-68-АС

Строительство 14-ти многоэтажных жилых домов в жилом районе Карагайлы г. Семей ВКО (поз.68)

Жилой дом поз.68

Стадия	Лист	Листов
РП	38	

Ведомость перемычек(начало)

ТОО ПИИ "Семстройпроект"

Взам. инв. ? | Подп. и дата | Инв. ? подл.

Ведомость перемычек (окончание)

Марка, поз.	Схема сечения
1	2
ПР 24 чердак-2шт.	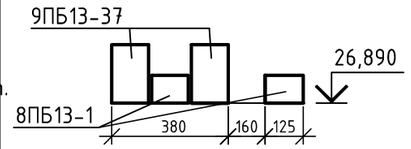
ПР 25 чердак-2шт.	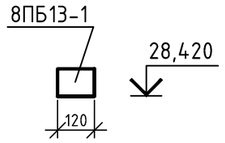
ПР 26 чердак-2шт.	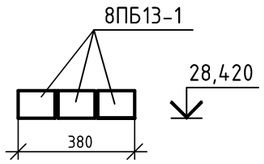
ПР 27 чердак-2шт.	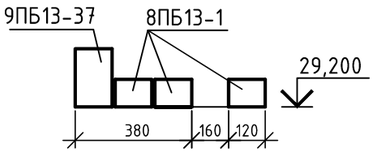
ПР 28 чердак-2шт.	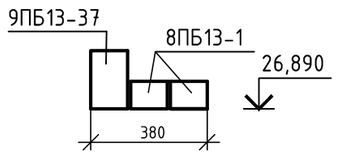
8ПБ13-1 (ниши ЭЛ) 1эт.-2шт. 2-9эт.-16шт.	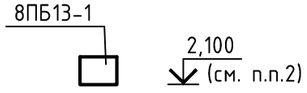

Спецификация перемычек

Марка поз.	Обозначение	Наименование	Количество 1 этаж	2...9 этажи	чердак	Всего	Масса ед., кг	Примеч.
		Перемычки железобетонные						
8ПБ10-1	серия 1.038.1-1 вып.4	8ПБ10-1	12	96	—	108	28	
8ПБ13-1	то же	8ПБ13-1	42	272	22	336	35	
8ПБ16-1	"	8ПБ16-1	52	304	2	358	42	
8ПБ17-2	"	8ПБ17-2	10	80	-	90	45	
8ПБ19-3	"	8ПБ19-3	52	512	12	576	52	
9ПБ25-3	"	9ПБ25-3	30	240	-	270	140	
9ПБ13-37	"	9ПБ13-37	4	32	10	46	73	
9ПБ16-37	"	9ПБ16-37	24	128	4	156	88	
9ПБ18-37	"	9ПБ18-37	4	-	-	4	103	
10ПБ21-27	"	10ПБ21-27	2	48	4	54	245	
8ПП16-71	серия 1.038.1-1 вып.5	8ПП16-71	2	16	-	18	280	
8ПП27-71	то же	8ПП27-71	-	-	8	8	491	
7ПП12-3	"	7ПП12-3	2	16	-	18	99	

1.Данный лист смотри с листами АС-38,39.
2.Над нишами по оси "В" уложить перемычки марки 8ПБ13-1 по серии 1.038.1-1, вып.4. на расстоянии 2,100м от уровня пола каждого этажа.

Инв. ? подл. | Подп. и дата | Взам. инв. ?

Изм.	Кол.	Лист	Nдок	Подп.	Дата
Нач.отд.		Елкеева			
Проверил		Бычкова			
Разработ.		Крылова			03.21
Н.контроль		Бычкова			

101-68-АС

Строительство 14-ти многоэтажных жилых домов в жилом районе Карагайлы г. Семей ВКО (поз.68)

Жилой дом поз.68

Стадия	Лист	Листов
РП	39	

Ведомость перемычек(окончание)

ТОО ПИИ "Семстройпроект"

Усиление простенков
1-5 этажей по осям Б, Д

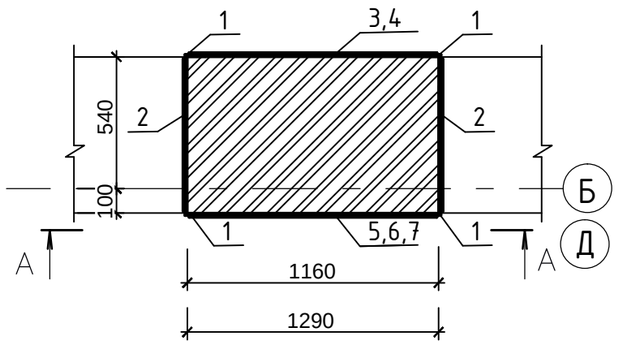

А–А

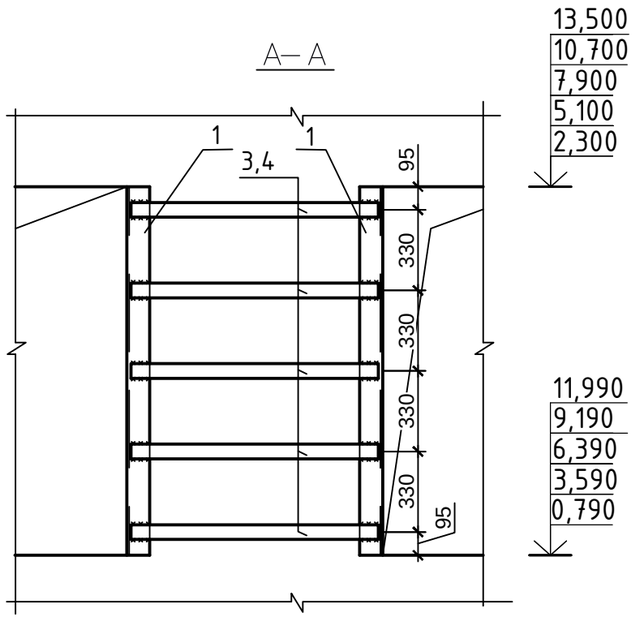

Спецификация

Марка поз.	Обозначение	Наименование	Кол. шт.	Масса ед.,кг	Приме-чание
		Усиление простенка L=1160	20	63,80	S235
1	ГОСТ 8509-93	Уголок 50х5 L=1510	4	5,70	
2	ГОСТ 103-2006	Пластина 5х60 L=610	10	1,44	
3	ГОСТ 103-2006	Пластина 5х60 L=1130	10	2,66	
		Усиление простенка L=1290	10	66,90	S235
1	ГОСТ 8509-93	Уголок 50х5 L=1510	4	5,70	
2	ГОСТ 103-2006	Пластина 5х60 L=610	10	1,44	
4	ГОСТ 103-2006	Пластина 5х60 L=1260	10	2,97	

1. Перед усилением, простенок очистить от раствора.
2. Простенок обрамить 4 уголками L50х5, соединить пластинами 5х60мм с шагом 330мм на сварке. Вертикальные уголки прижать к кирпичной кладке с помощью тяжей, приварить горизонтальные пластины к уголкам, тяжи снять.
3. Сварку производить электродами Э42 по ГОСТ 9467-75*, толщина сварного шва 5мм.
4. Зазоры между уголками и простенком заполнить раствором на расширяющем цементе.

						101-68-АС			
						Строительство 14-ти многоэтажных жилых домов в жилом районе Карагайлы г. Семей ВКО (поз.68)			
Изм.	Кол.	Лист	Nдок.	Подп.	Дата				
						Жилой дом поз. 68	Стадия	Лист	Листов
Нач.отд.		Елкеева					РП	40	
Проверил		Северина							
Разработ.		Еранцева			05.20	Усиление простенков	ТОО ПИИ "Семстройпроект"		
Н.контроль		Северина							

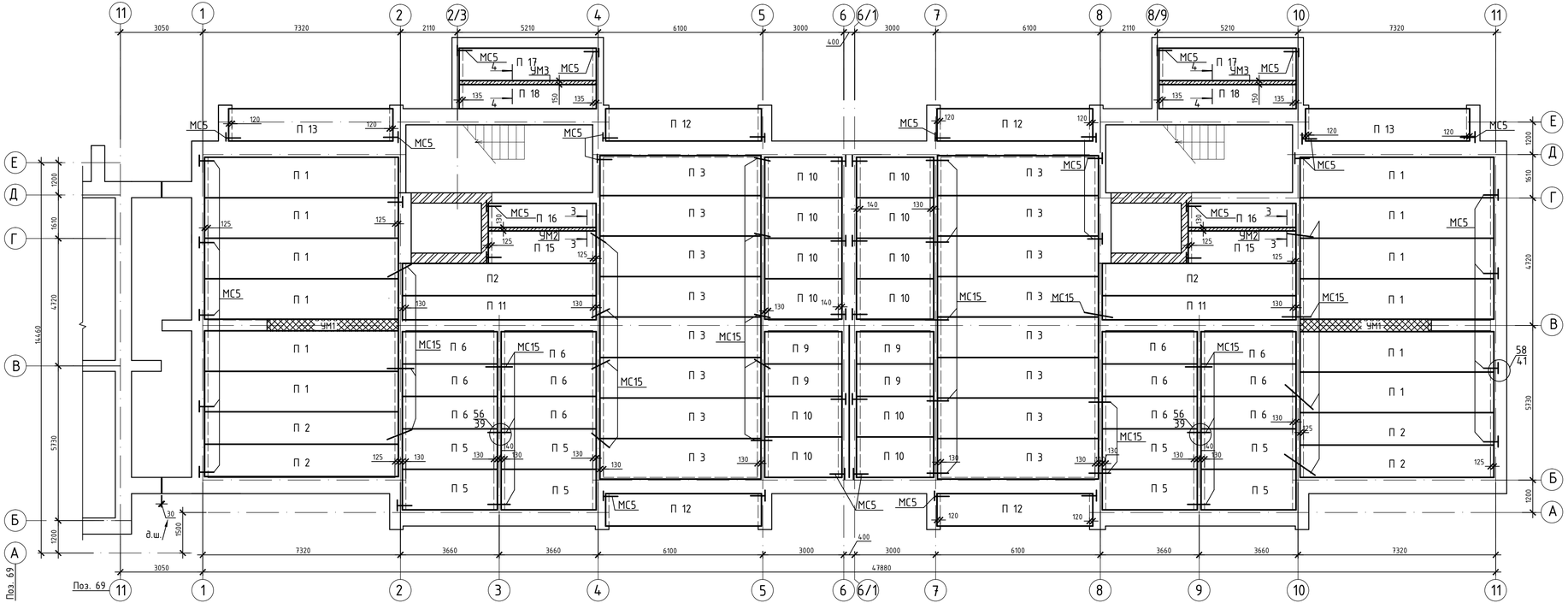

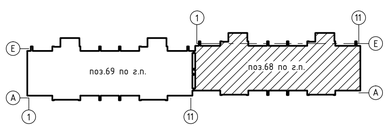

1. Панели перекрытия укладывать на очищенную от строительного мусора и выравненную горизонтальную поверхность, по свежеуложенному цементному раствору М100.
2. При монтаже панелей перекрытия руководствоваться указаниями серии 2.240-1 вып.6
3. Отверстия в плитах размером 110мм и менее выполнить по месту по чертежам ОВ, ВК, не нарушая рабочих ребер плит и арматурных каркасов, с последующей заделкой цементным раствором М 100.
4. Швы между плитами очистить от строительного мусора и заполнить бетоном класса С12/15 на мелком гравии или щебне.
5. Металлические детали анкеровки панелей после устройства соединений защитить слоем цементного раствора М100.
6. Расход бетона класса С12/15 на заделку швов между плитами - 5,48м3 .

Спецификация элементов перекрытия

Марка поз.	Обозначение	Наименование	Кол.	Масса ед.,кг	Приме-чание
		Плиты перекрытия			
П 1	Серия WI Tech 2012/kz вып.5	ПБ-2.72.15-10К7	12	3393	
П 2	то же	ПБ-2.72.12-10К7	6	2700	
П 3	"	ПБ-2.60.15-10К7*	16	2817	L=5960
П 5	"	ПБ-2.36.15-10К7*	8	1665	L=3520
П 6	"	ПБ-2.36.12-10К7*	12	1322	L=3520
П 9	"	ПБ-2.30.12-10К7*	4	1076	L=2860
П 10	"	ПБ-2.30.15-10К7*	12	1351	L=2860
П 11	"	ПБ-2.72.9-10К7	2	2009	
П 12	"	ПБ-2.60.12-10К7	4	2169	L=5770
П 13	"	ПБ-2.63.12-10К7	2	2287	L=6080
П 15	"	ПБ-2.42.12-10К7*	2	1500	L=3990
П 16	"	ПБ-2.42.9-10К7*	2	1116	L=3990
П 17	"	ПБ-2.51.12-10К7	2	1910	
П 18	"	ПБ-2.51.9-10К7	2	1422	
УМ1	л. АС-44	Монолитный участок УМ1	2		
УМ2	л. АС-43	Монолитный участок УМ2	2		
УМ3	л. АС-42	Монолитный участок УМ3	2		
МС5	серия 2.240-1 вып.6	Соед.элемент МС5/Ф12А400L=300	45/45	0,800/0,270	дет.58
МС15	то же	Соединит. элемент МС15	30	1,15	дет.56

Изм.	Кол.	Лист	Nдок.	Подп.	Дата
Нач.отд.		Елкеева			
Проверил		Бычкова			
Разработ.		Крылова			ф.3.21
Н.контроль		Бычкова			

101-68-АС

Строительство 14-ти многоэтажных жилых домов в жилом районе Карагайлы г. Семей ВКО (поз.68) (без наружных инженерных сетей и благоустройства)

Жилой дом поз.68

Стадия	Лист	Листов
РП	41	

Схема расположения плит перекрытия на отм. -0,320.

ТОО ПИИ "Семстройпроект"

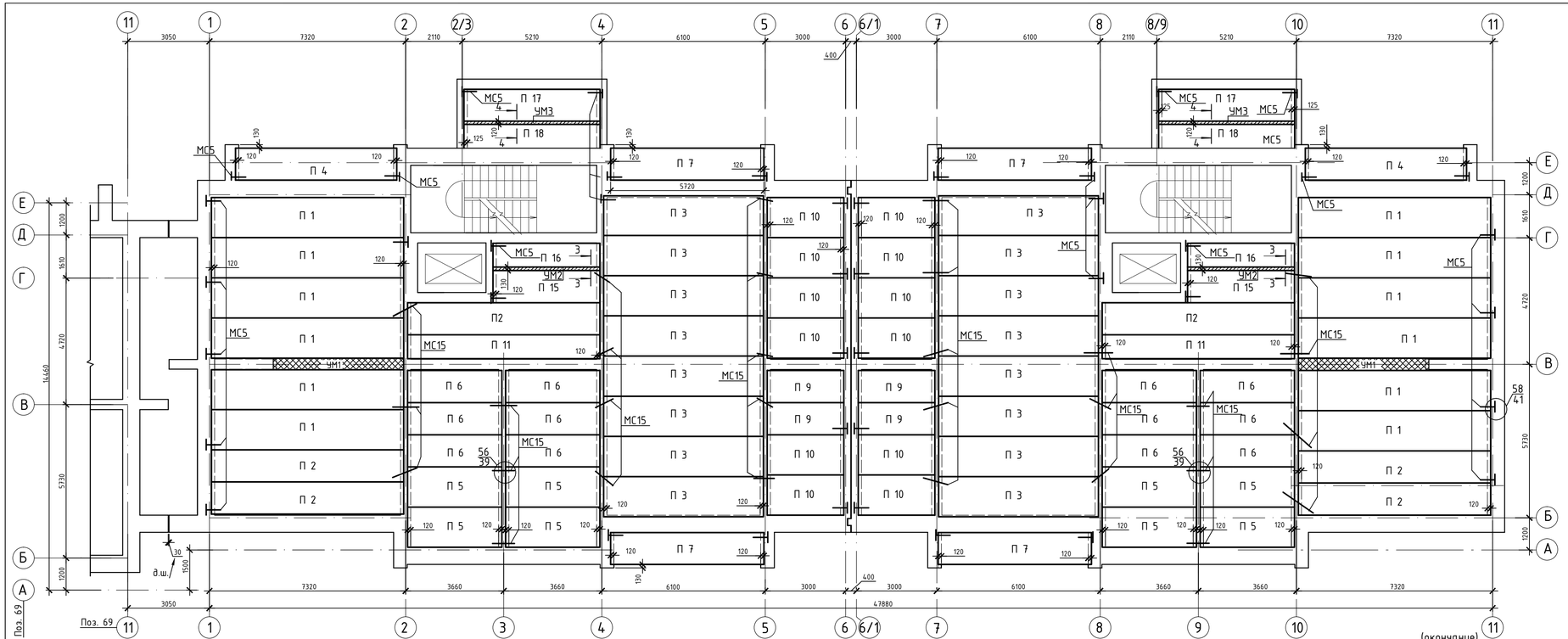

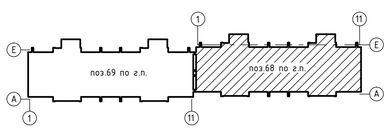

Монолитный участок УМ 3

4 - 4

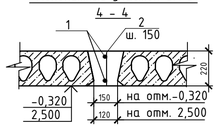

1. Общие примечания смотри на листе АС-41.
2. Расход бетона классаС12/15 на заделку швов между плитами - 5,48м3 .

Спецификация элементов перекрытия

Марка поз.	Обозначение	Наименование	Кол.	Масса ед.,кг	Приме-чание
		Плиты перекрытия			
П 1	Серия WI Tech 2012/kz вып.5	ПБ-2.72.15-10К7	12	3393	
П 2	то же	ПБ-2.72.12-10К7	6	2700	
П 3	"	ПБ-2.60.15-10К7*	16	2817	L=5960
П 4	"	ПБ-2.63.12-10К7*	2	2265	L=6020
П 5	"	ПБ-2.36.15-10К7*	8	1665	L=3520
П 6	"	ПБ-2.36.12-10К7*	12	1322	L=3520
П 7	"	ПБ-2.60.12-10К7*	4	2150	L=5720
П 9	"	ПБ-2.30.12-10К7*	4	1076	L=2860
П 10	"	ПБ-2.30.15-10К7*	12	1351	L=2860
П 11	"	ПБ-2.72.9-10К7	2	2009	
П 15	"	ПБ-2.42.12-10К7*	2	1500	L=3990
П 16	"	ПБ-2.42.9-10К7*	2	1116	L=3990
П 17	"	ПБ-2.51.12-10К7	2	1910	
П 18	"	ПБ-2.51.9-10К7	2	1422	
УМ1	АС-44	Монолитный участок УМ1	2		
УМ2	АС-43	Монолитный участок УМ2	2		
УМ3	АС-42	Монолитный участок УМ3	2		
МС5	серия 2.240-1 вып.6	Соед.элемент МС5/Ф12А400 L=300	43/43	0,80/0,27	дет.58
МС15	то же	Соединит. элемент МС15	30	1,15	дет.56

(окончание)

1	2	3	4	5	6
		Монолитный участок УМ3			
		Сборочные единицы			
1		Ф16А400 ГОСТ34028-2016 L=5060	2	8,00	
2		Ф6А240 ГОСТ34028-2016 L=200	34	0,04	
		Материалы: Бетон С12/15, м3	0,17		

Изм.	Кол.	Лист	Nдок.	Подп.	Дата	101-68-АС
						Строительство 14-ти многоэтажных жилых домов в жилом районе Карагайлы г. Семей ВКО (поз.68) (без наружных инженерных сетей и благоустройства)
Нач.отд.		Елкеева				Жилой дом поз.68
Проверил		Бычкова				
Разработ.		Крылова			ф3.21	План плит перекрытия 1-го этажа. Монолитный участок УМ3.
Н.контроль		Бычкова				

Стадия	Лист	Листов
РП	42	

ТОО ПИИ "Семстройпроект"

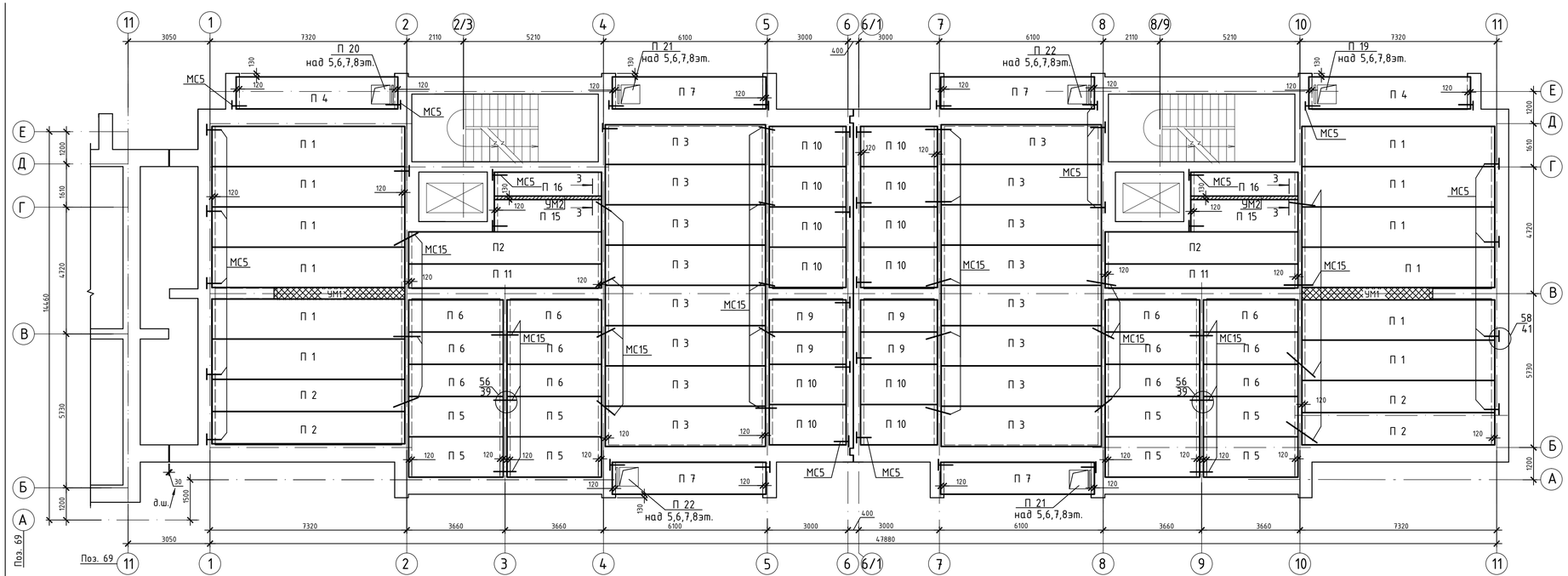

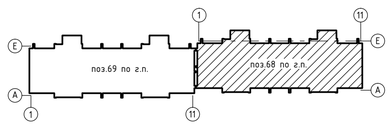

Монолитный участок УМ 2

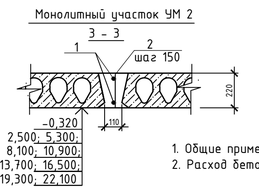

1. Общие примечания смотри на листе АС-41.
2. Расход бетона класса С12/15 на заделку швов между плитами - 36,26м3 .

Спецификация элементов перекрытия

Марка поз.	Обозначение	Наименование	Кол.	Масса ед.,кг	Приме-чание
		Плиты перекрытия			
П 1	Серия WI Tech 2012/kz вып.5	ПБ-2.72.15-10К7	84	3393	
П 2	то же	ПБ-2.72.12-10К7	42	2700	
П 3	"	ПБ-2.60.15-10К7*	112	2817	L=5960
П 4	"	ПБ-2.63.12-10К7*	6	2265	L=6020
П 5	"	ПБ-2.36.15-10К7*	56	1665	L=3520
П 6	"	ПБ-2.36.12-10К7*	84	1322	L=3520
П 7	"	ПБ-2.60.12-10К7*	12	2150	L=5720
П 9	"	ПБ-2.30.12-10К7*	28	1076	L=2860
П 10	"	ПБ-2.30.15-10К7*	84	1351	L=2860
П 11	"	ПБ-2.72.9-10К7	14	2009	
П 15	"	ПБ-2.42.12-10К7*	14	1500	L=3990
П 16	"	ПБ-2.42.9-10К7*	14	1116	L=3990
П 19	Серия 1.137.1-8 вып.2	ПЛП63.12л-АmV*	4	2940	L=6020
П 20	то же	ПЛП63.12пр-АmV*	4	2940	L=6020
П 21	"	ПЛП63.12л-АmV*	8	2795	L=5720
П 22	"	ПЛП63.12пр-АmV*	8	2795	L=5720
УМ1	л. АС-44	Монолитный участок УМ1	14		
УМ2	л. АС-43	Монолитный участок УМ2	14		
МС5	серия 2.240-1 вып.6	Соед.элемент МС5/Ф12А400 L=300	273/273	0,80/0,27	дет.58
МС15	то же	Соединит. элемент МС15	210	1,15	дет.56

(окончание)

1	2	3	4	5	6
		Монолитный участок УМ2			
		Сборочные единицы			
1		Ф12А400 ГОСТ34028-2016 L=3970	2	3,53	
2		Ф6А240 ГОСТ34028-2016 L=200	27	0,04	
		Материалы: Бетон С12/15, м3	0,16		

Изм.	Кол.	Лист	Nдок.	Подп.	Дата	101-68-АС		
						Строительство 14-ти многоэтажных жилых домов в жилом районе Карагайлы г. Семей ВКО (поз.68) (без наружных инженерных сетей и благоустройства)		
Начотд.		Елкеева				Жилой дом поз.68	Стадия	Лист	Листов
Проверил		Бычкова					РП	43	
Разработ.		Крылова			ф3.21	План плит перекрытия 2-го,3-го, 4-го,5-го,6-го,7-го,8-го этажей. Монолитный участок УМ2.	ТОО ПИИ "Семстройпроект"		
Н.контроль		Бычкова							

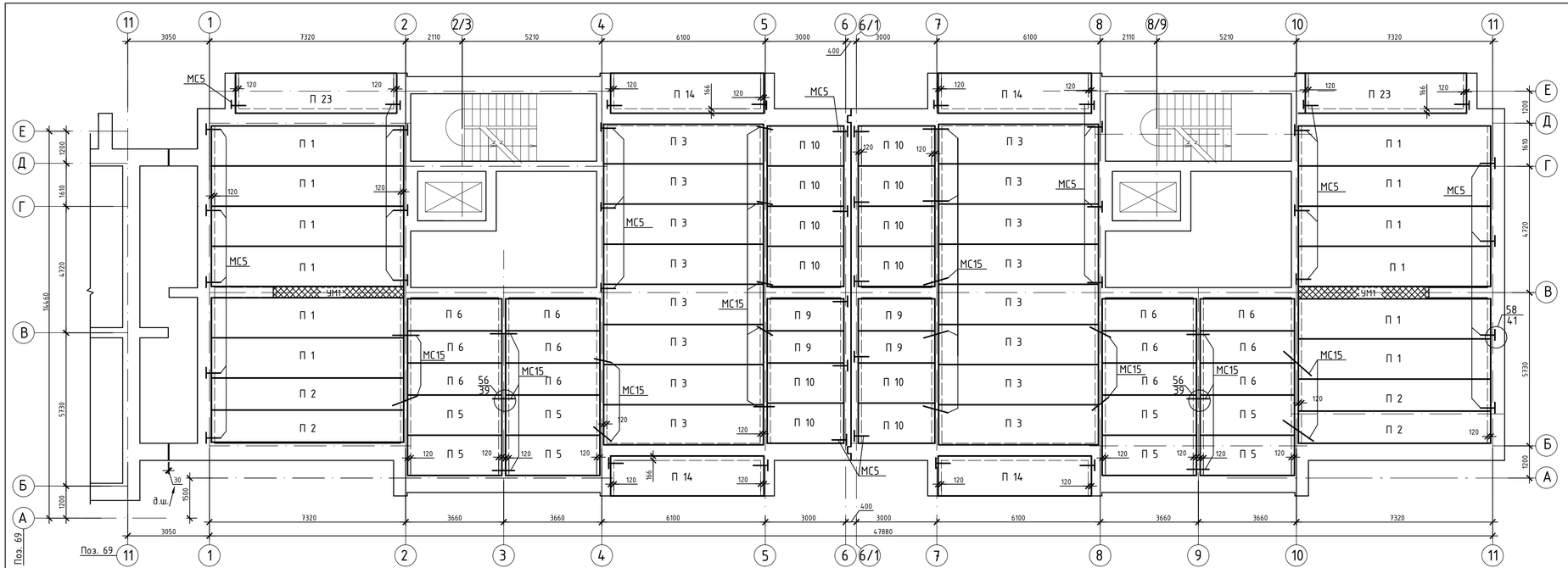

Спецификация элементов перекрытия

Марка поз.	Обозначение	Наименование	Кол.	Масса ед.,кг	Приме-чание
		Плиты перекрытия			
П 1	Серия WI Tech 2012/kz вып.5	ПБ-2.72.15-10К7	12	3393	
П 2	то же	ПБ-2.72.12-10К7	4	2700	
П 3	"	ПБ-2.60.15-10К7*	16	2817	L=5960
П 5	"	ПБ-2.36.15-10К7*	8	1665	L=3520
П 6	"	ПБ-2.36.12-10К7*	12	1322	L=3520
П 9	"	ПБ-2.30.12-10К7*	4	1076	L=2860
П 10	"	ПБ-2.30.15-10К7*	12	1351	L=2860
П 14	"	ПБ-2.60.15-10К7*	4	2705	L=5720
П 23	"	ПБ-2.63.15-10К7*	2	2845	L=6020
УМ1	л. АС-44	Монолитный участок УМ1	2		
МС5	серия 2.240-1 вып.6	Соед.элемент МС5/Ф12А400 L=300	43/43	0,80/0,27	дет.58
МС15	то же	Соединит. элемент МС15	24	1,15	дет.56
		Монолитный участок УМ1			
		Сборочные единицы			
1		Ф12А400 ГОСТ34028-2016 L=1400	32	1,24	
2		Ф10А400 ГОСТ34028-2016 L=4850	8	2,99	
		Материалы: Бетон С12/15, м3	0,81		

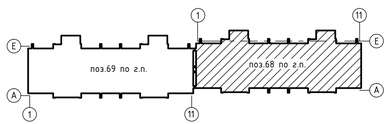

Монолитный участок УМ 1

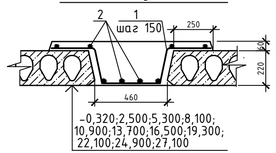

1. Общие примечания смотри на листе АС-41.
2. Расход бетона класса С12/15 на заделку швов между плитами - 4,73м3 .

Изм.	Кол.	Лист	Nдок.	Подп.	Дата
Начотд.		Елкеева			
Проверил		Бычкова			
Разработ.		Крылова			ф3.21
Н.контроль		Бычкова			

101-68-АС

Строительство 14-ти многоэтажных жилых домов в жилом районе Карагайлы г. Семей ВКО (поз.68) (без наружных инженерных сетей и благоустройства)

Жилой дом поз.68

План плит перекрытия 9-го этажа. Монолитный участок УМ1.

Стадия	Лист	Листов
РП	44	

ТОО ПИИ "Семстройпроект"

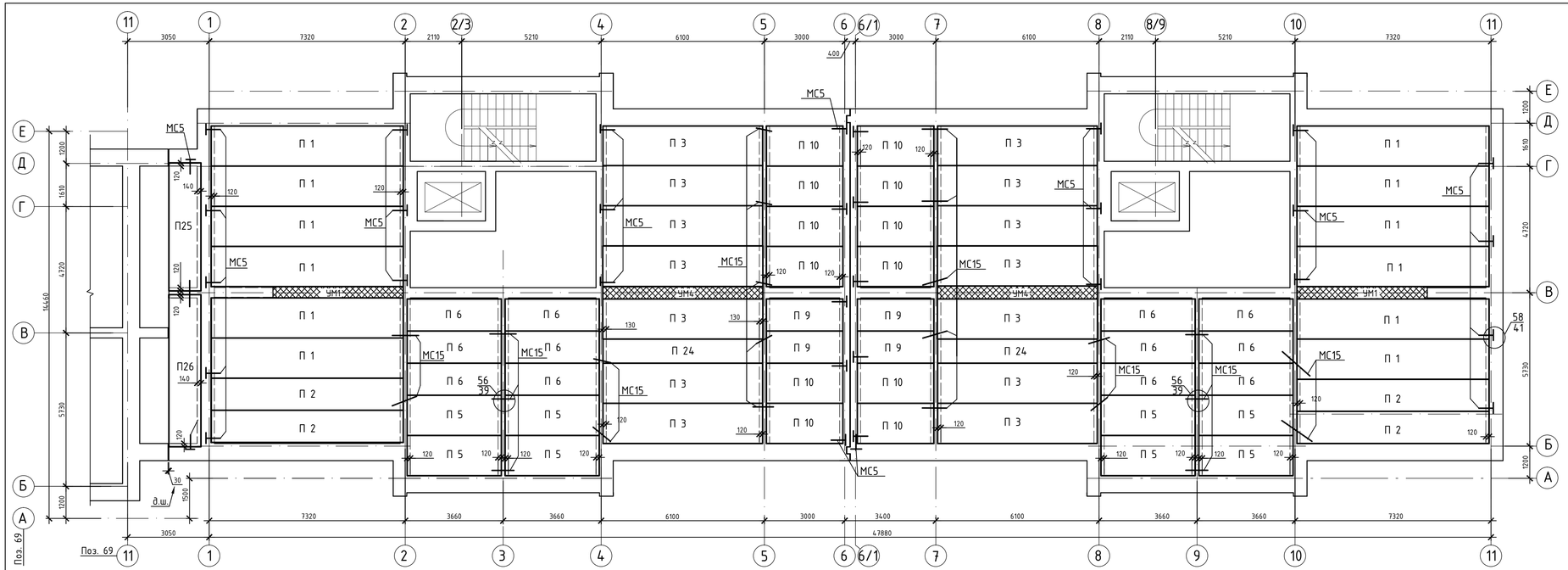

Спецификация элементов перекрытия

Марка поз.	Обозначение	Наименование	Кол.	Масса ед.,кг	Приме-чание
		Плиты перекрытия			
П 1	Серия WI Tech 2012/kz вып.5	ПБ-2.72.15-10К7	12	3393	
П 2	то же	ПБ-2.72.12-10К7	4	2700	
П 3	"	ПБ-2.60.15-10К7*	14	2817	L=5960
П 5	"	ПБ-2.36.15-10К7*	8	1665	L=3520
П 6	"	ПБ-2.36.12-10К7*	12	1322	L=3520
П 9	"	ПБ-2.30.12-10К7*	4	1076	L=2860
П 10	"	ПБ-2.30.15-10К7*	12	1351	L=2860
П 24	"	ПБ-2.60.9-10К7	2	1674	
П 25	"	ПБ-2.48.12-10К7	1	1797	
П 26	"	ПБ-2.57.12-10К7	1	2135	
УМ1	л. АС-44	Монолитный участок УМ1	2		
УМ4	л. АС-45	Монолитный участок УМ4	2		
МС5	серия 2.240-1 вып.6	Соед.эл-т МС5/Ф12А400 L=300	33/33	0,80/0,27	дет.58
МС15	то же	Соединит. элемент МС15	25	1,15	дет.56
		Монолитный участок УМ4			
		Сборочные единицы			
1		Ф12 А400 ГОСТ 34028-2016 L=1400	40	1,24	
2		Ф10 А400 ГОСТ 34028-2016 L=5960	8	3,68	
		Материалы: Бетон С12/15, м3	1,00		

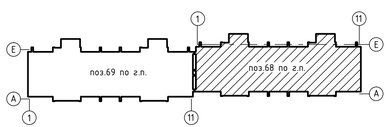

Монолитный участок УМ 4

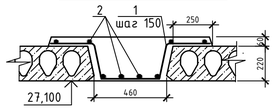

1. Общие примечания смотри на листе АС-41.
2. Расход бетона класса С12/15 на заделку швов между плитами - 4,42м³.

Изм.	Кол.	Лист	Nдок.	Подп.	Дата	101-68-АС		
						Строительство 14-ти многоэтажных жилых домов в жилом районе Карагайлы г. Семей ВКО (поз.68) (без наружных инженерных сетей и благоустройства)		
						Жилой дом поз.68	Стадия: РП	Лист: 45 / Листов:
Начотд.		Елкеева						
Проверил		Бычкова						
Разработ.		Крылова			03.21	План плит покрытия на отм.27,100. Монолитный участок УМ4.	ТОО ПИИ "Семстройпроект"	
Н.контроль		Бычкова						

Фрагмент плана на отм. 26,100

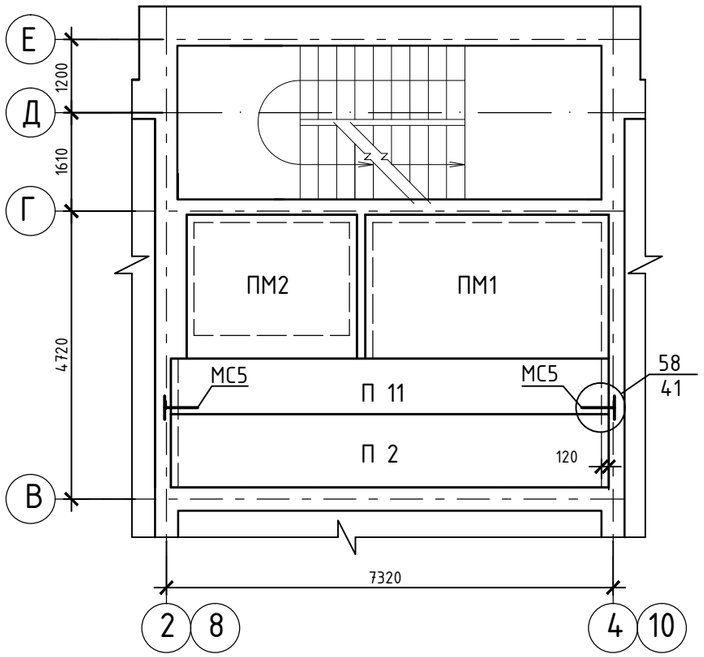

Фрагмент плана
покрытия на отм. 29,400

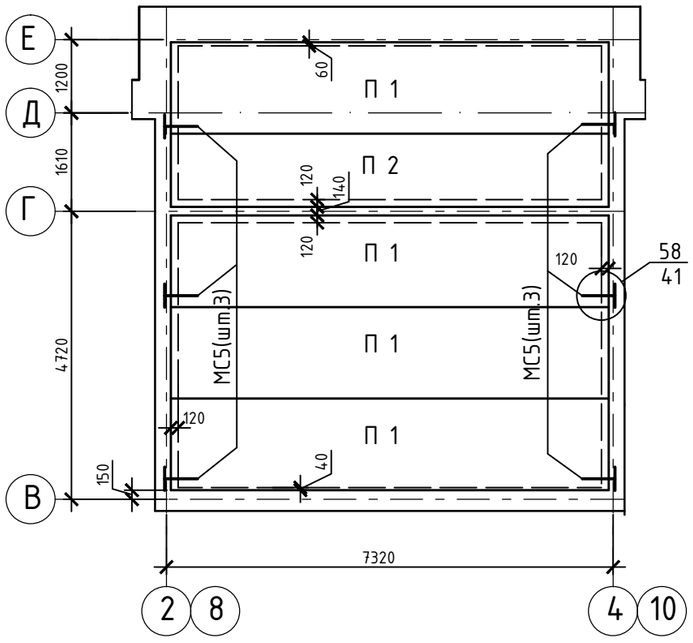

Спецификация элементов данного листа

Марка поз.	Обозначение	Наименование	Кол.	Масса ед.,кг	Приме-чание
1	2	3	4	5	6
		Плиты перекрытия			
П 1	Серия WI Tech 2012/kz вып.5	ПБ-2.72.15-10К7	8	3393	
П 2	то же	ПБ-2.72.12-10К7	4	2700	
П 11	"	ПБ-2.72.9-10К7	2	2009	
ПМ1/ПМ2	л. АС-55	Плита монолитная ПМ 1/ПМ2	2/2		
МС5	серия 2.240-1 вып.6	Соед.элемент МС5/Ф12А400 L=300	16/16	0,80/0,27	дет.58

Ведомость расхода стали, кг (дан на один участок)

Марка элемента	Изделия арматурные						Всего
	Арматура класса						
	А 240		А 400				
	ГОСТ 34028-2016						
	Ф6	Итого	Ф10	Ф12	Ф16	Итого	
Монол. участок УМ1			23,92	39,68		63,60	63,60
Монол. участок УМ2	1,080	1,080		7,060		7,060	8,140
Монол. участок УМ3	1,360	1,360			16,00	16,00	17,360
Монол. участок УМ4			29,44	49,60		79,04	79,04

1. Общие примечания смотри на листе АС-41.
2. Данный лист смотреть совместно с листами АС-44, 45.
3. Расход бетона класса С12/15 на заделку швов между плитами - 0,503м ^{3}.

Изм.	Кол.	Лист	Nдок.	Подп.	Дата	101-68-АС		
						Строительство 14-ти многоэтажных жилых домов в жилом районе Карагайлы г. Семей ВКО (поз.68) (без наружных инженерных сетей и благоустройства)		
						Жилой дом поз.68	Стадия	Лист	Листов
Нач.отд.		Елкеева					РП	46	
Проверил		Бычкова							
Разработ.		Крылова			03.21	Фрагменты планов на отм. 26,100 и 29,400.	ТОО ПИИ "Семстройпроект"		
Н.контроль		Бычкова							

Взам. инв. №

Подп. и дата

Инв. № подл.

Фундамент ФМО-1

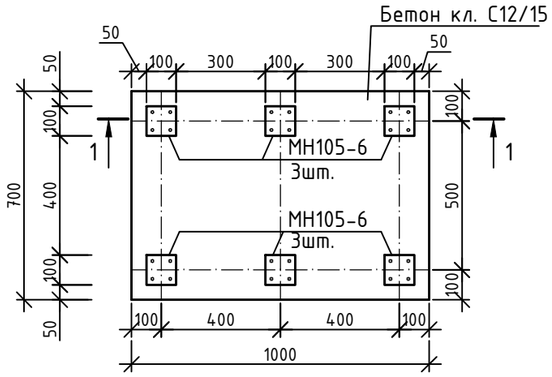

1-1

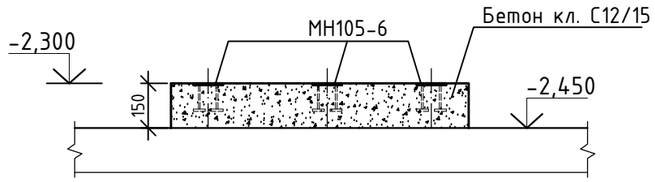

Марка, поз.	Обозначение	Наименование	Кол.	Масса ед., кг.	Примеч.
		ФМО-1	1		
МН105-6	серия 1.400-15 вып.1	Закладная деталь МН105-6	6	1,0	
	Материалы:	Бетон класса С12/15, м3			0,105м3

1. Фундамент под оборудование ФОМ-1 выполнен согласно задания раздела ВК.
2. Привязку фундамента к осям см. план техподполья.

Взам. инв.N

Подпись и дата

Инв.N подл.

Изм.	Кол.уч.	Лист	Nдок.	Подп.	Дата
Нач. отд.		Елкеева			
Проверил		Бычкова			
Выполнил		Крылова			04.21
Н.контр.		Бычкова			

101-68-АС

Строительство 14-ти многоэтажных жилых домов в жилом районе Карагайлы г. Семей ВКО (поз.68) (без наружных инженерных сетей и благоустройства)

Жилой дом поз.68

Стадия	Лист	Листов
РП	47	

Фундамент ФМО-1 (под насосы).

ТОО ПИИ "Семстройпроект"

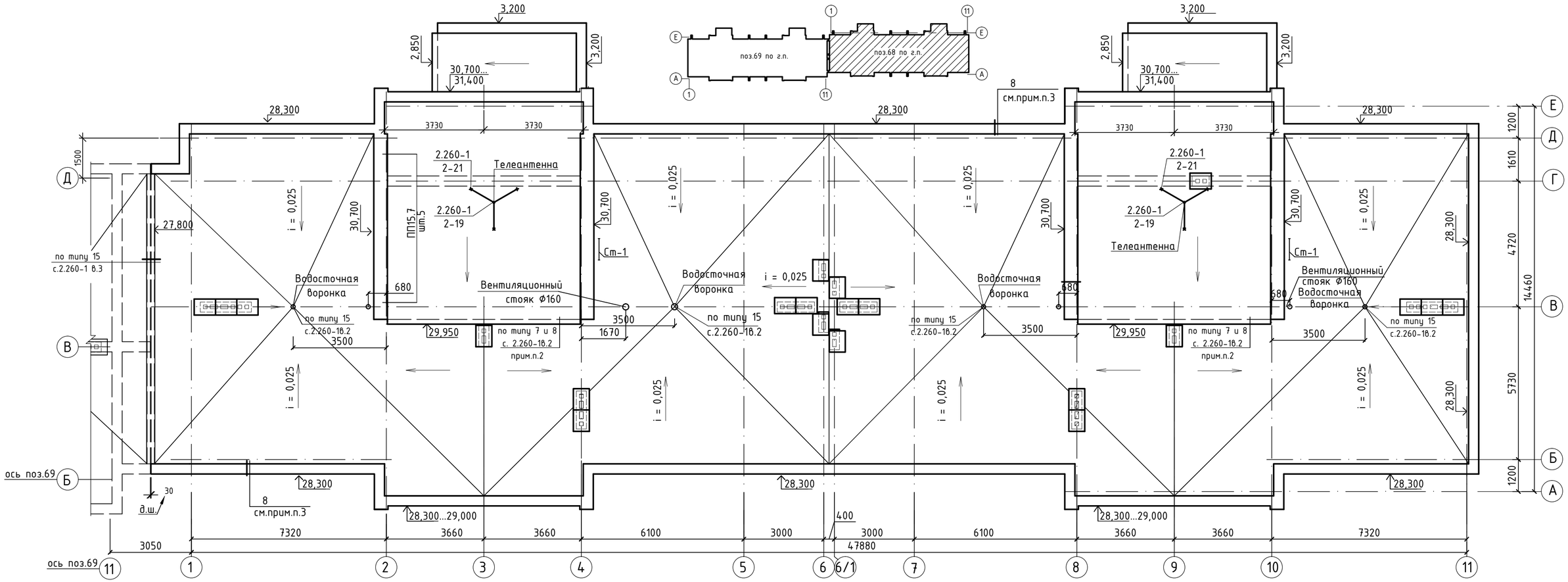

Спецификация

Марка, поз.	Обозначение	Наименование	Кол-во	Масса ед.кг	Примеч.
1	2	3	4	5	6
Ст-1	см. л. АС-73	Стремянка СТ-1	2	50,3	
	ГОСТ 14918-80	Компенсатор из оцинкованной кровельной стали б=0,7мм.	-	-	S=7,62м^2
	ГОСТ 8732-78	Труба Ф76х3 L=3,8м	2	20,52	
	серия 2.262-1 в.2	Изделия монтажные		18,0	антенны

1. Стремянку Ст-1 окрасить эмалевой краской за 2 раза.
2. По оси В в местах примыкания лестнично-лифтового узла на кровле предусмотреть дополнительный защитный слой шириной 750мм по типу узла 8 по серии 2.260-1 в.2.
3. Узел 8 разработан в каталоге продукции ООО "Промышленная компания Металл Профиль-Лобня" ВФМП 1000/06-ПЗ, ВФМП 2000/06-ПЗ, лист24. (кассеты)

Изм.	Кол.	Лист	Nдок.	Подп.	Дата
Нач.отд.		Елкеева			
Проверил		Бычкова			
Разработ.		Крылова			03.21
Н.контроль		Бычкова			

101-68-АС

Строительство 14-ти многоэтажных жилых домов в жилом районе Карагайлы г. Семей ВКО (поз.68) (без наружных инженерных сетей и благоустройства)

Жилой дом поз.68

Стадия	Лист	Листов
РП	48	

План кровли.

ТОО ПИИ "Семстройпроект"

Инв. № подл.	Подп. и дата	Взам. инв. №

Лестница N1
Разрез 1 - 1

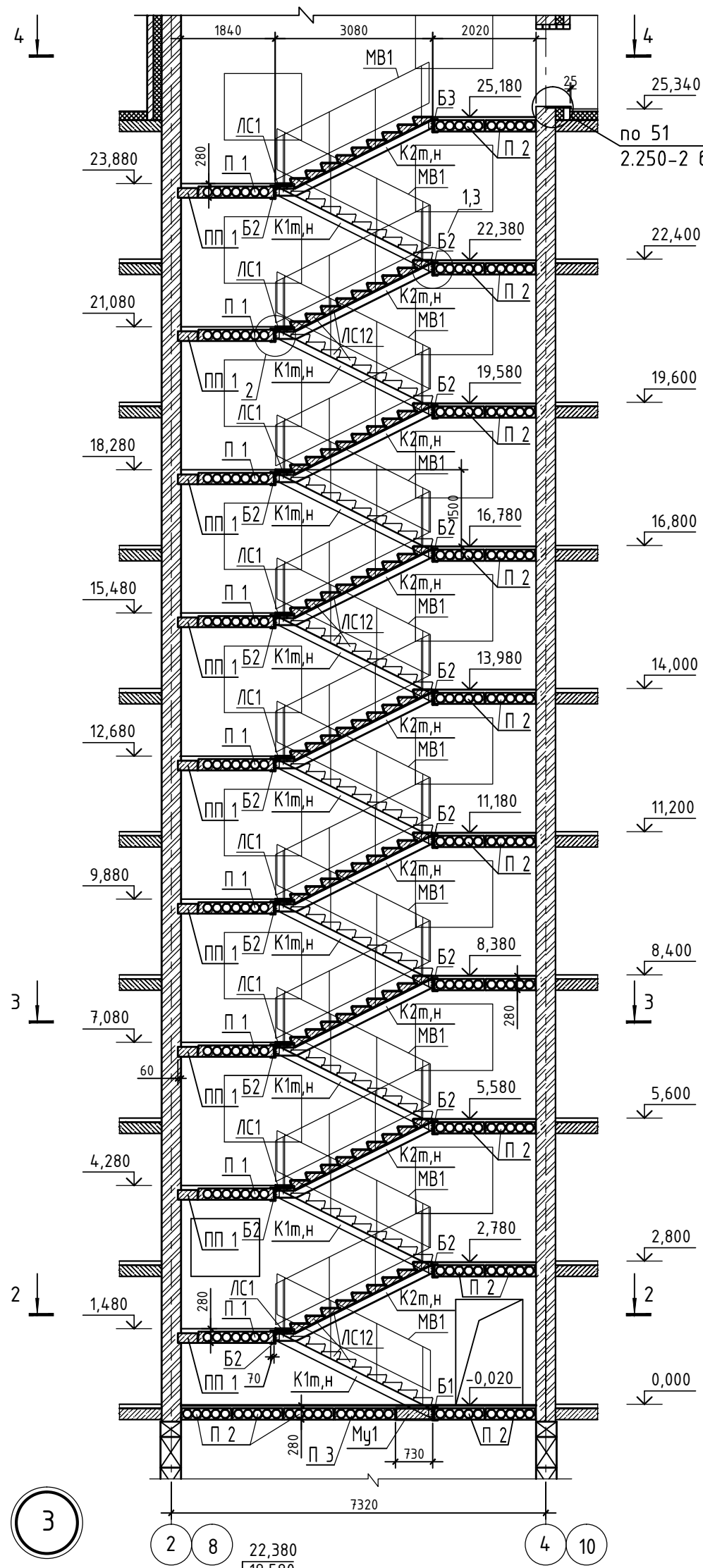

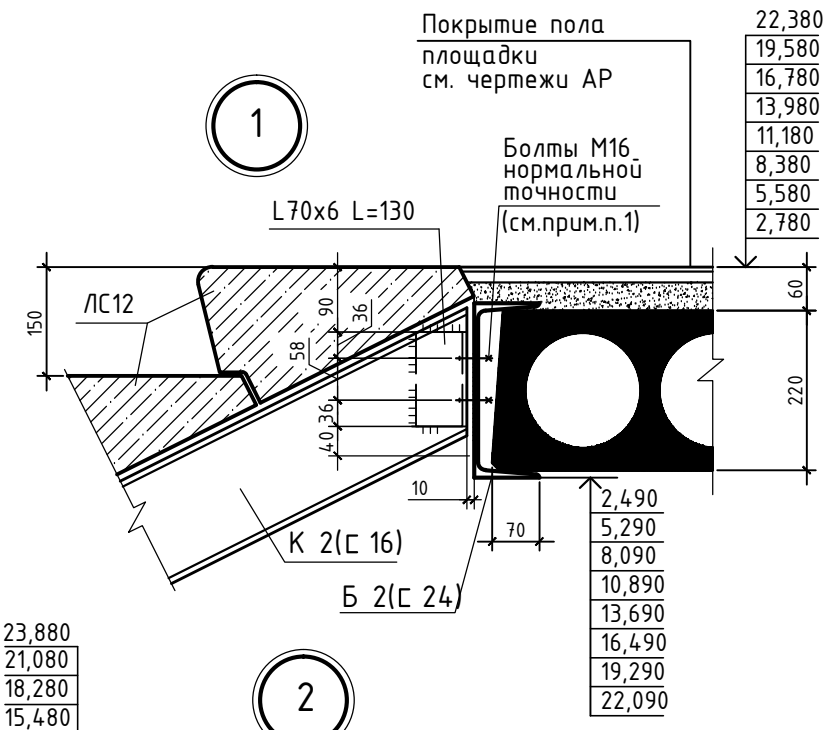

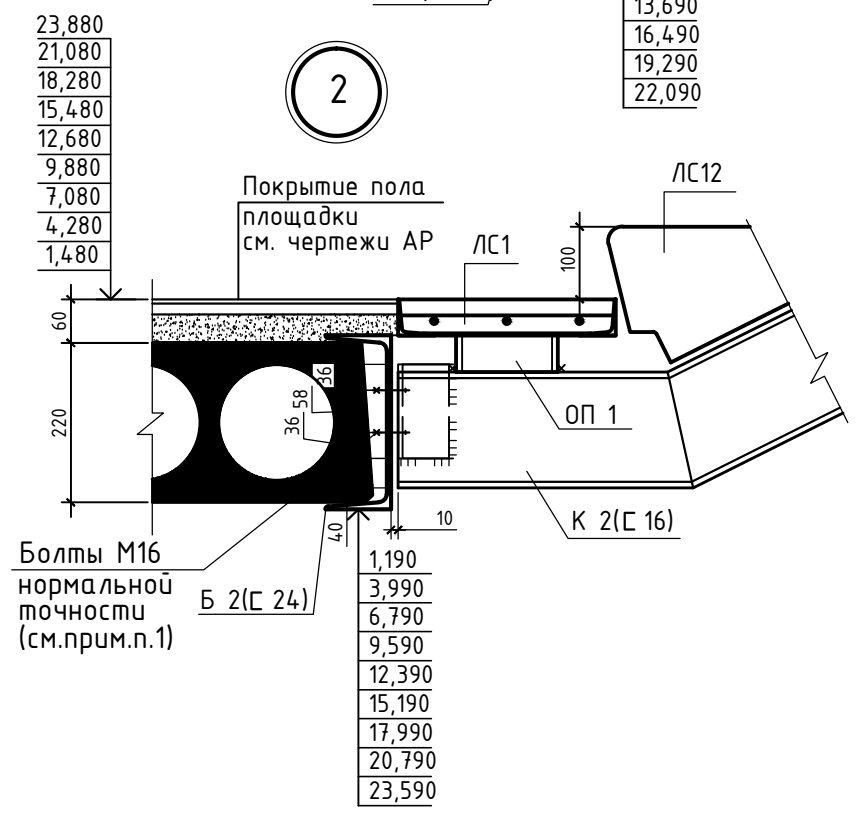

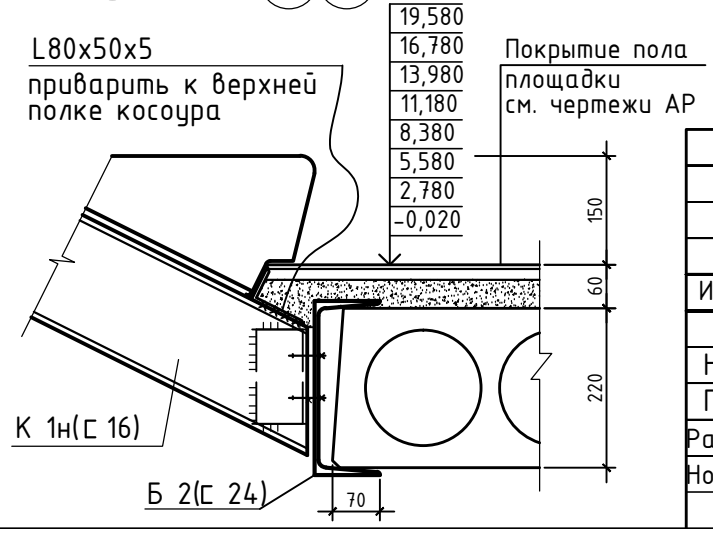

1.Болты вставить в отверстие лобовой балки и приварить до начала монтажа.
2.Лестница выполнена по типу серии 1.450-1.
3.Металл всех конструкций - марки С 245 по ГОСТ27772-2015. Все металлоконструкции соединять электродуговой сваркой по ГОСТ 5264-80* электродами Э-42 ГОСТ 9467-91*. Высоту сварных швов принять по наименьшей толщине свариваемых элементов, но не менее hшв.=6мм.
4.Косоуры крепить к площадочным балкам на болтах М 16 нормальной точности по ГОСТ 7798-70*.
5.Все отверстия под болты принимать d=18мм.
6.В тех случаях, когда уголок выступает за габариты косоура, выступающую часть его срезать.
7.После проверки правильности положения смонтированных конструкций, гайки и болты должны быть закреплены путем приварки их к стержню болта.
8.Антикоррозионную защиту всех металлических элементов производить эмалью ПФ-115 ГОСТ 6465-76 за 2 раза по грунтовке ГФ 021 ГОСТ 25129-82.
9.Длины всех элементов уточнить по месту.
10.Лобовые балки и косоуры оштукатурить цементно-песчаным раствором М100 по сетке "Рабица" толщиной 30мм.
11.Крепление стоек ограждений производить на сварке к закладным деталям ступеней.
12.Ступени принять по ГОСТ 8717.1-84 с отделанной шлифованной поверхностью.
13.Узел 3 дан для дальнего марша.
14.Спецификацию элементов лестницы см.л.АС-50.

Изм.	Кол.уч	Лист	Nдок.	Подп.	Дата
Нач.отд.		Елкеева			
Проверил		Бычкова			
Разработал		Крылова			
Норм.контр.		Бычкова			

101-68-АС

Строительство 14-ти многоэтажных жилых домов в жилом районе Карагайлы г.Семей ВКО (поз.68)

Жилой дом поз.68

Стадия	Лист	Листов
РП	49	

Лестница N1.Разрез 1-1.
Узлы 1,2,3.

ТОО ПИИ "Семстройпроект"

2 - 2

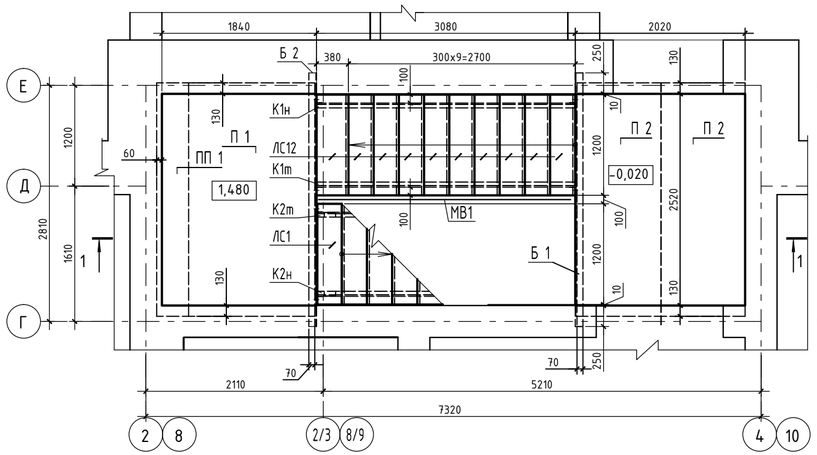

3 - 3

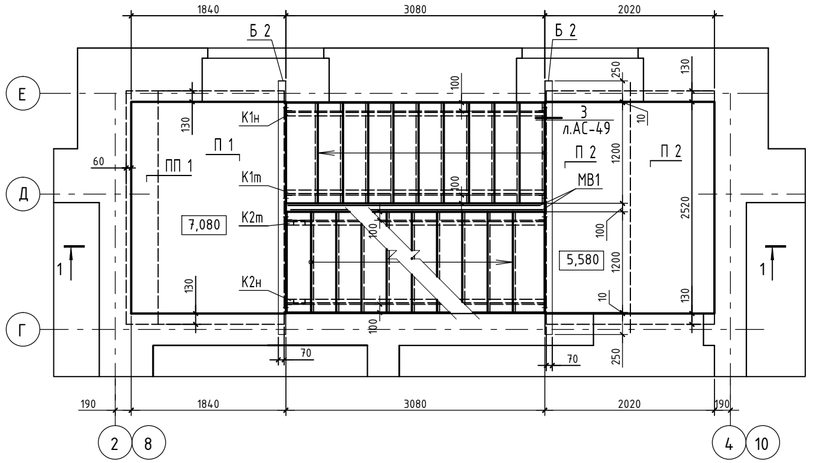

4 - 4

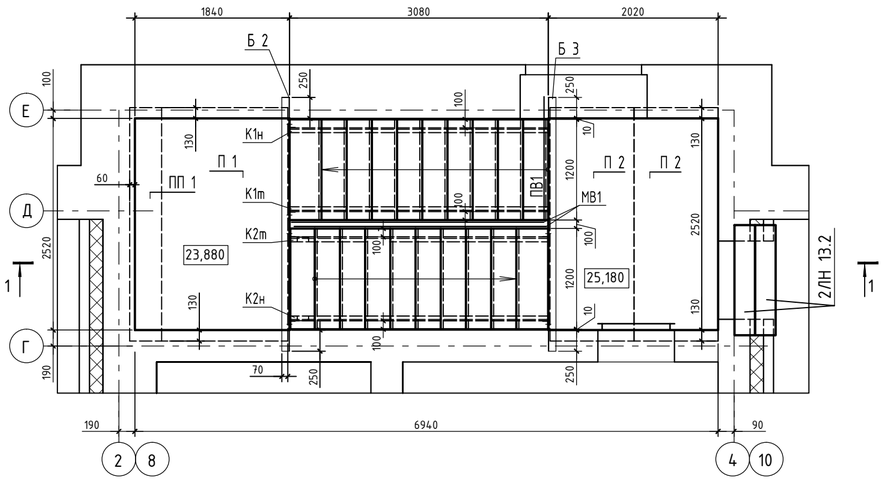

Участок монолитный Му 1

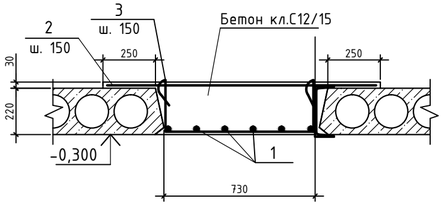

Спецификация дана на одну лестницу

Марка поз.	Обозначение	Наименование	Кол.	Масса ед. кг.	Примеч.
		Лестница N 1	2		
К 1т	см. л. АС-51	Косоур К 1т	9	51,38	
К 1н	то же	то же К 1н	9	51,38	
К 2т	"	" К 2т	9	52,76	
К 2н	"	" К 2н	9	52,76	
Б 1	"	Балка лобовая Б 1	1	82,38	
Б 2	"	то же Б 2	17	82,38	
Б 3	"	" Б 3	1	82,38	
МВ 1	Серия 1.256.2-2 вып.1	Огр. марша МВ 30.17-30.9Р	18	39,27	
ПВ 1	то же	Огр. площадки ПВ 14.9Р	1	18,9	
ММ 1	Серия 2.250-2 вып.1	Монт. металл. деталь ММ 1	54	0,88	
П 1	Серия 1.141-1 вып.60	Плита ПК 30.15-8Т*	9	1330	L=2780
П 2	то же	то же ПК 30.10-8Т*	23	823	L=2780
П 3	"	" ПК 30.12-8Т*	1	1008	L=2780
ПП 1	Серия 1.038.1-1 вып.5	Перемычка плитная 8ПП30-10*	9	502	L=2780
Му 1		Монолитный участок Му 1	1		
ЛС 12	ГОСТ 8717.0-84	Ступени ЛС 12-1Ш	171	128	
ЛС 1	см. л. АС-51	Ступень монолитная ЛС 1	9		
ОП 1	то же	Опора ОП 1	18		
2ЛН13.2	Серия 1.251.1-4 вып.1	Проступь накладная 2ЛН 13.2	2	28	
L80x50x5	ГОСТ 8510-93	Уголок L80x50x5 L=1200	9	6,0	см.узел 3
		Монолитный участок Му 1			
1	ГОСТ 34028-2016	ф 12 А400 L=2760	6	2,45	
2	то же	ф 10 А400 L=1180	19	0,73	
3	"	ф 6 А240 L=1380	19	0,31	
		Бетон класса С12/15			0,7м3

1. Данный лист см.совместно с л. АС-49, 50.

Изм.	Кол.уч.	Лист	Nдок.	Подп.	Дата
Нач.отд.		Елкеева			
Проверил		Бычкова			
Разработал		Крылова			
Норм.контр.		Бычкова			

101-68-АС

Строительство 14-ти многоэтажных жилых домов в жилом районе Карагайлы г.Семей ВКО (поз.68)

Листов

Жилой дом поз.68

Стадия	Лист
РП	50

Лестница N1.
Разрезы 2-2...4-4.Спецификация.
Участки монолитные Му 1,Му 2.

ТОО ПИИ "Семстройпроект"

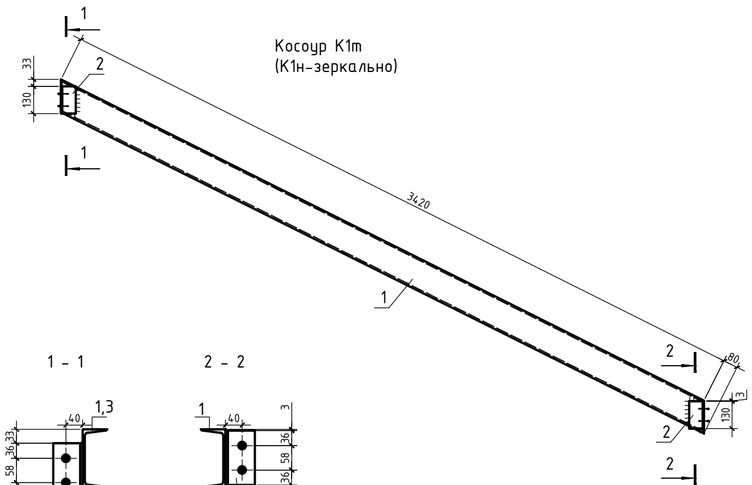

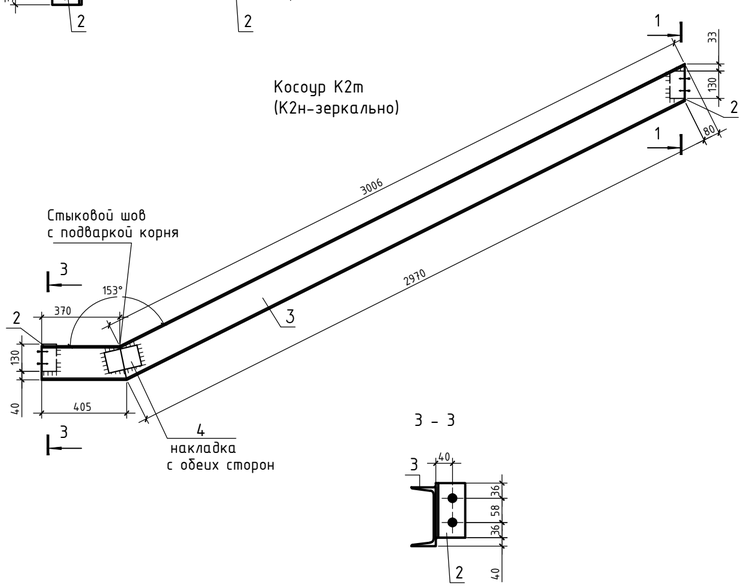

Балка Б1

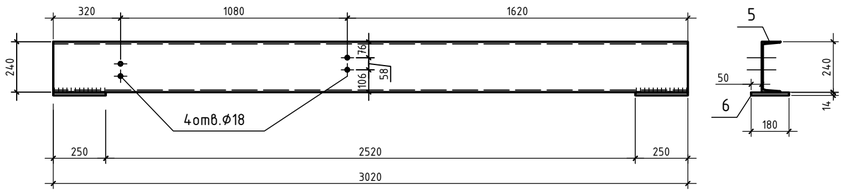

Балка Б2

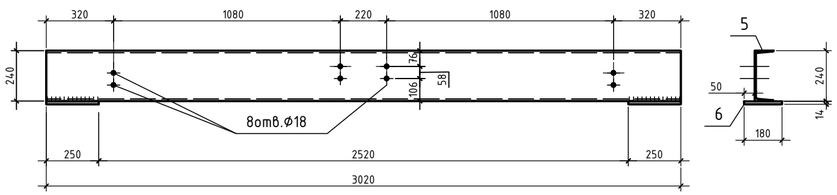

Балка Б3

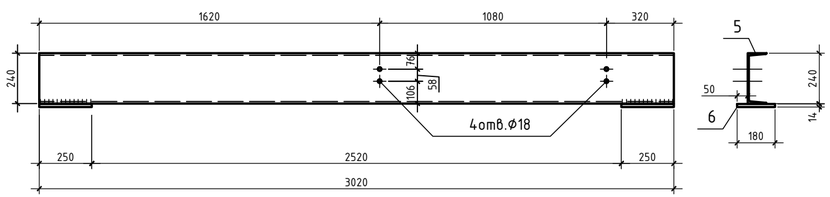

Опора ОП1

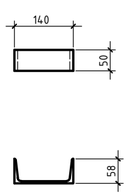

Ступень монолитная ЛС1

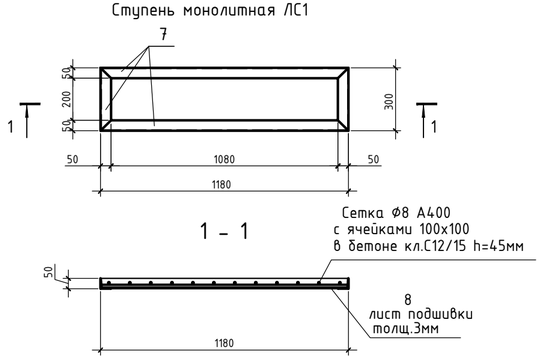

Марка, поз.	Обозначение	Наименование	Кол-во	Масса ед.кг	Примеч.
		Косоур К 1т,н		51,38	на один косоур
1	ГОСТ 8240-97	Швеллер 16 L=3500	1	49,7	49,7
2	ГОСТ 8509-93	Уголок 70х6 L=130	2	0,84	1,68
		Косоур К 2т,н		52,76	на один косоур
3	ГОСТ 8240-97	Швеллер 16 L=3455	1	49,06	49,06
2	ГОСТ 8509-93	Уголок 70х6 L=130	2	0,84	1,68
4	ГОСТ 103-2006	-100х8 L=160	2	1,01	2,02
		Балка Б 1,Б 2,Б 3		82,38	на одну балку
5	ГОСТ 8240-97	Швеллер 24 L=3020	1	72,48	72,48
6	ГОСТ 103-2006	-180х14 L=250	2	4,95	9,9
		Ступень монолитная ЛС 1			
7	ГОСТ 8509-93	Рамка из L50х5 Lобщ.=2960		3,77	11,2кг
8	ГОСТ 103-2006	Полоса -3х290 L=1170	1	8,0	
	ГОСТ 34028-2016	Сетка Ф8 А400 Lобщ.=7,5м.п.		0,395	2,97кг
		Бетон кл.С12/15			0,02м3
		Опора ОП 1			
	ГОСТ 8240-97	Швеллер 14 L=50	1	0,62	

1. Данный лист см.совместно с л. АС-49, 50.
2. Косоур марки К 1н,К 2н готовить обратно косоуру К 1т,К 2т.
3. Все отверстия d=18мм под болты нормальной точности.
4. Все сварные швы h=6мм. Сварку производить электродами типа Э42 по ГОСТ 9467-91*.
5. Ступень ЛС 1 приварить к опорам, опоры - к косоурам hшв.=6мм.

Изм.	Кол.уч.	Лист	Nдок.	Подп.	Дата
Нач.отд.		Елкеева			
Проверил		Бычкова			
Разработал		Крылова			
Норм.контр.		Бычкова			

101-68-АС

Строительство 14-ти многоэтажных жилых домов в жилом районе Карагайлы г.Семей ВКО (поз.68)

Жилой дом поз.68

Стадия	Лист	Листов
РП	51	

Лестница N1.
Косоуры К 1,К 2. Балки Б1,Б2,Б3.
Ступень ЛС 1. Опора ОП 1.

ТОО ПИИ
"Семстройпроект"

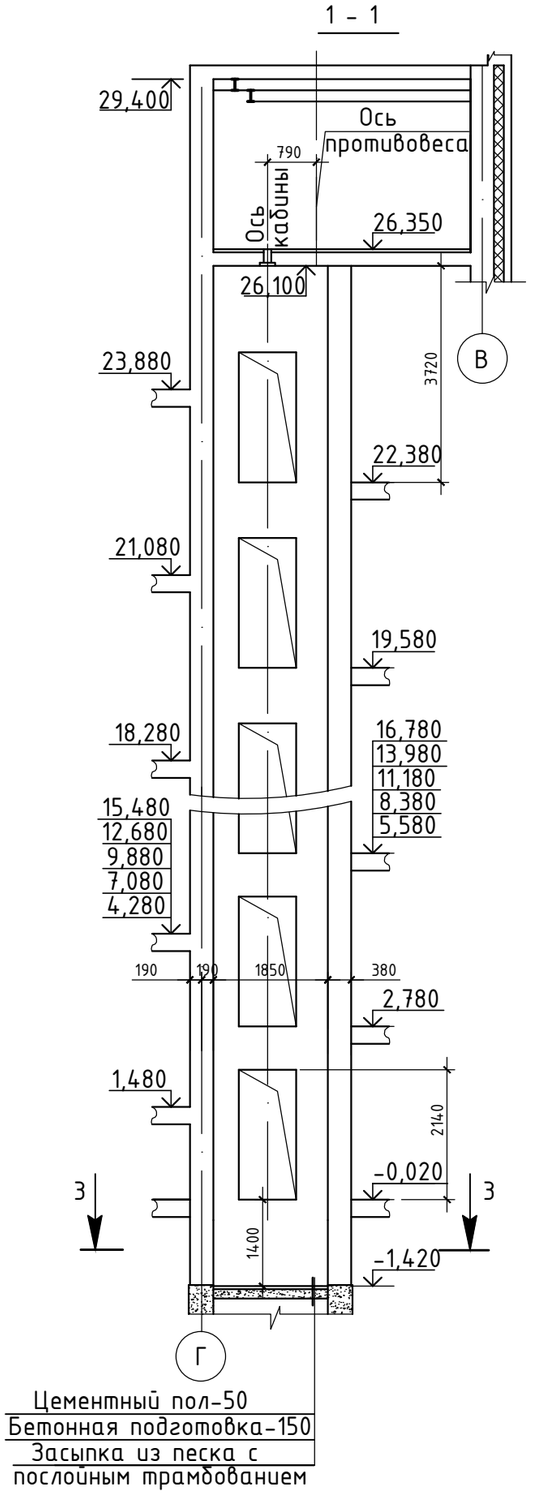

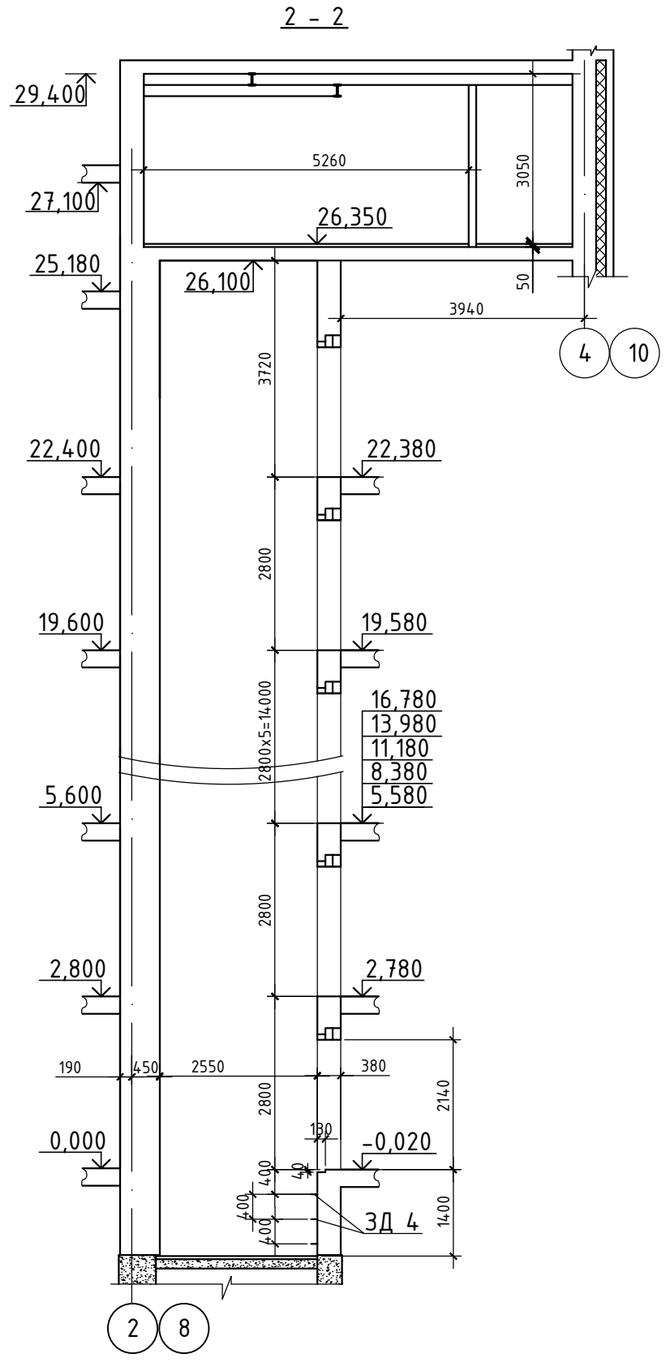

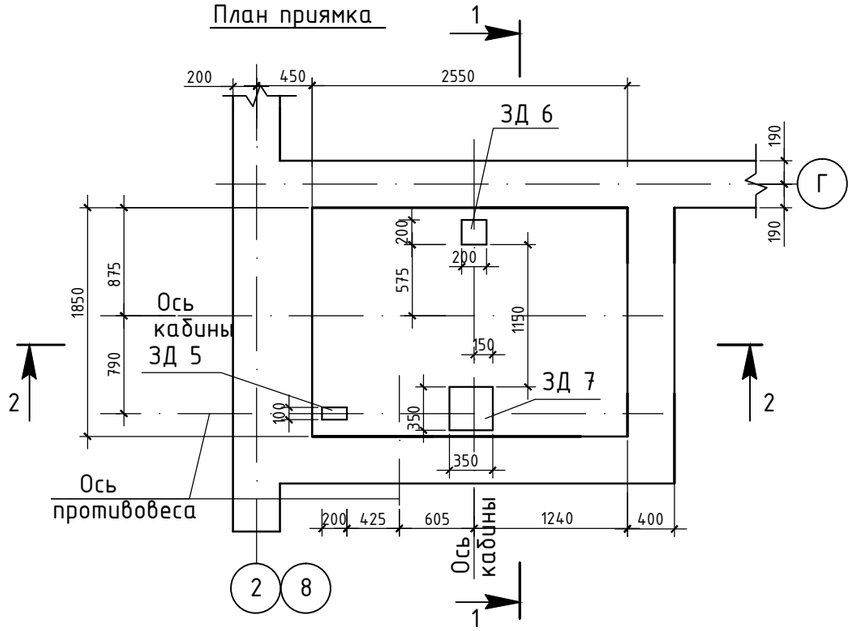

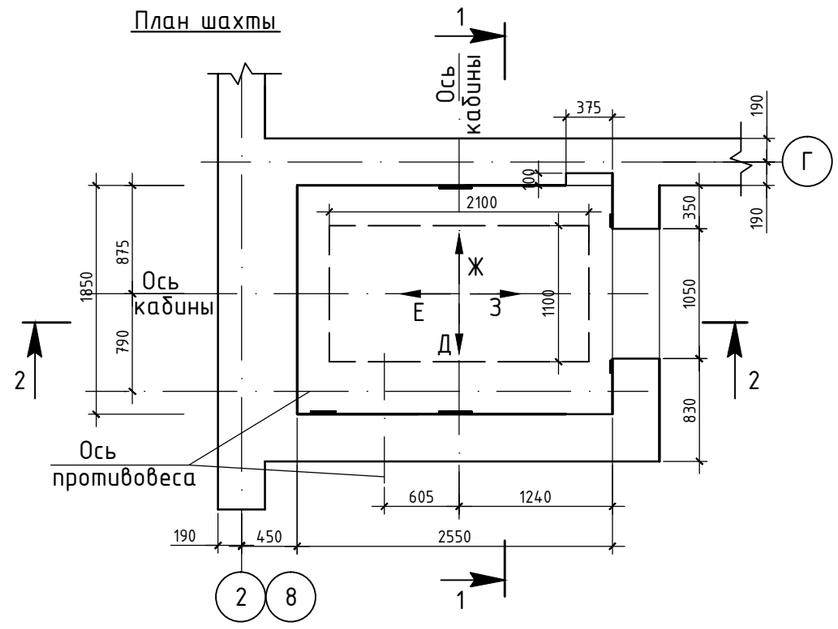

						101-68-АС
						Строительство 14-ти многоэтажных жилых домов в жилом районе Карагайлы г.Семей ВКО (поз.68)
Изм.	Кол.уч.	Лист	Nдок.	Подпись	Дата	
Нач.отд.		Елкеева				Жилой дом поз.68 — Стадия: РП; Лист: 52; Листов:
Проверил		Бычкова				
Разработал		Крылова				Лифт N 1. План шахты, план приямка. Разрезы 1-1, 2-2.
Норм.контр.		Бычкова				ТОО ПИИ "Семстройпроект"

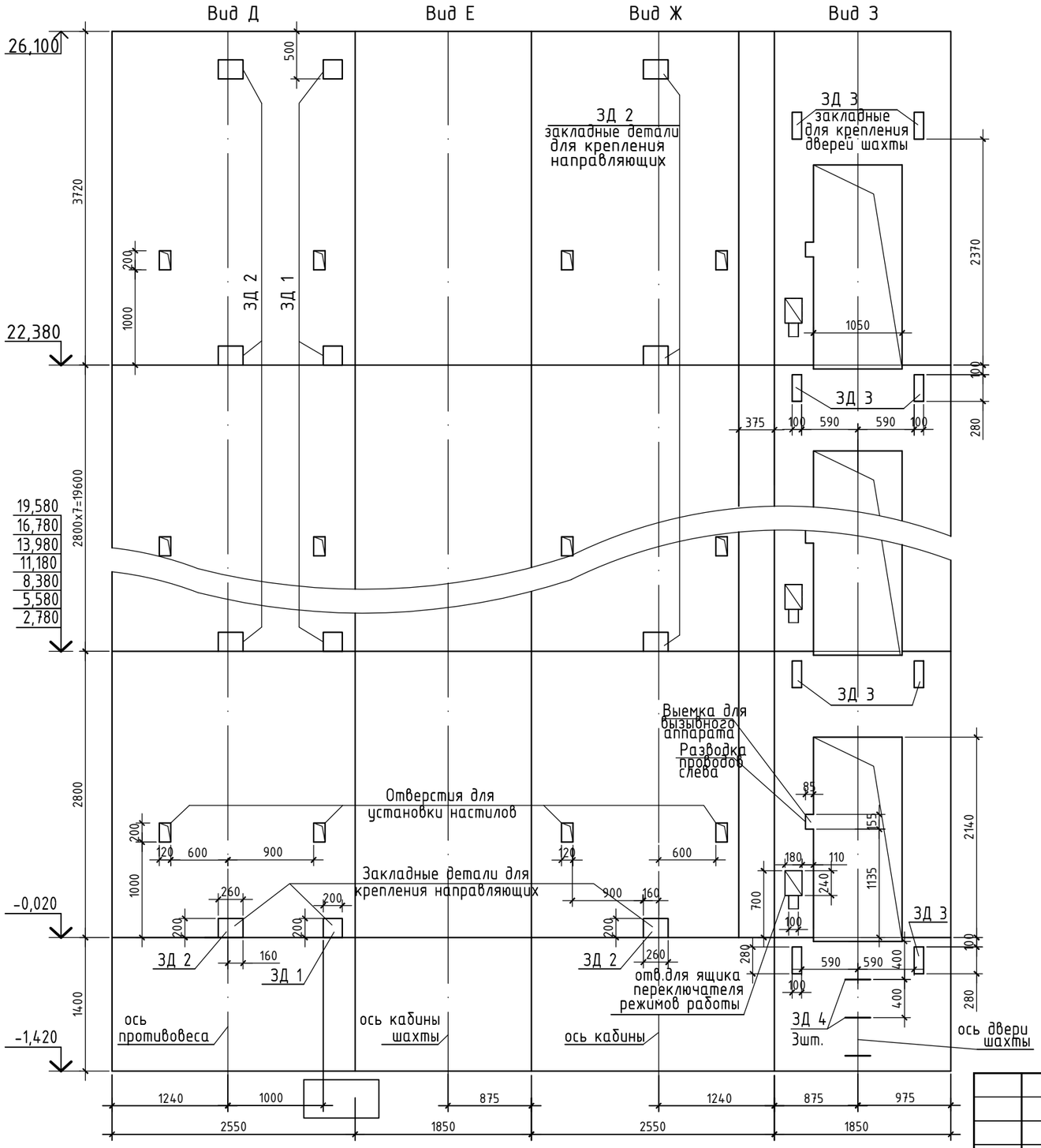

1.Данный лист см. совместно с л. АС-52.
2.Месторасположение закладных деталей для крепления направляющих и дверей уточнить до начала возведения стен шахты лифтов, согласно чертежам завода-изготовителя лифтов.

Данные для заказа лифта

1	Наименование, адрес и телефон заказчика	
2	Реквизиты грузополучателя (почтовые, телеграфные, отгрузочные)	
3	Назначение здания, в котором устанавливается лифт и его почтовый адрес	многоквартирный жилой дом
4	Назначение лифта	Пассажирский (отделка кабины: крашенный металл)
5	Грузоподъемность лифта в кг, его скорость в м/с	Q=630 кг; V=1,0 м/с
6	Высота подъема кабины в м (высота от нижней до верхней остановки)	22,400
7	Размеры кабины (ширина х глубина х х высота) в мм.	1100x2100x2100
8	Требуется ли выход из кабины в две противоположные стороны	нет
9	Количество дверей шахты	9
10	Количество остановок кабины, включая остановки на нижнем этаже (перечень отметок остановок)	-0,020;2,780;5,580;8,380; 11,180;13,980;16,780; 19,580;22,380.
11	Отметки основных посадочных этажей (этажей, связанных с выходами и входами из этажей для посадки)	Первый этаж
12	Напряжение сети, питающей лифт	380 в
13	Система управления лифтом	Кнопочная, внутренняя с вызовом кабины на любой этаж
14	Число заказываемых лифтов одинаковой характеристики	2
15	Управление лифтами (одиночное, парное, групповое)	Одиночное
16	Месторасположения шахты лифта	Лестничная клетка
17	Предел огнестойкости дверей лифтов	не ниже EI 30
	Желательный срок поставки (год, квартал)	

Изм.	Кол.уч.	Лист	Nдок.	Подпись	Дата
Нач.отд.		Елкеева			
Проверил		Бычкова			
Разработал		Крылова			
Выполнил		Камалиев			
Норм.контр.		Бычкова			

101-68-АС

Строительство 14-ти многоэтажных жилых домов в жилом районе Карагайлы г.Семей ВКО (поз.68)

Жилой дом поз.68

Стадия	Лист	Листов
РП	53	

Лифт N 1.
Развертка стен шахты лифта.
Данные на заказ лифта.

ТОО ПИИ "Семстройпроект"

План машинного помещения лифта

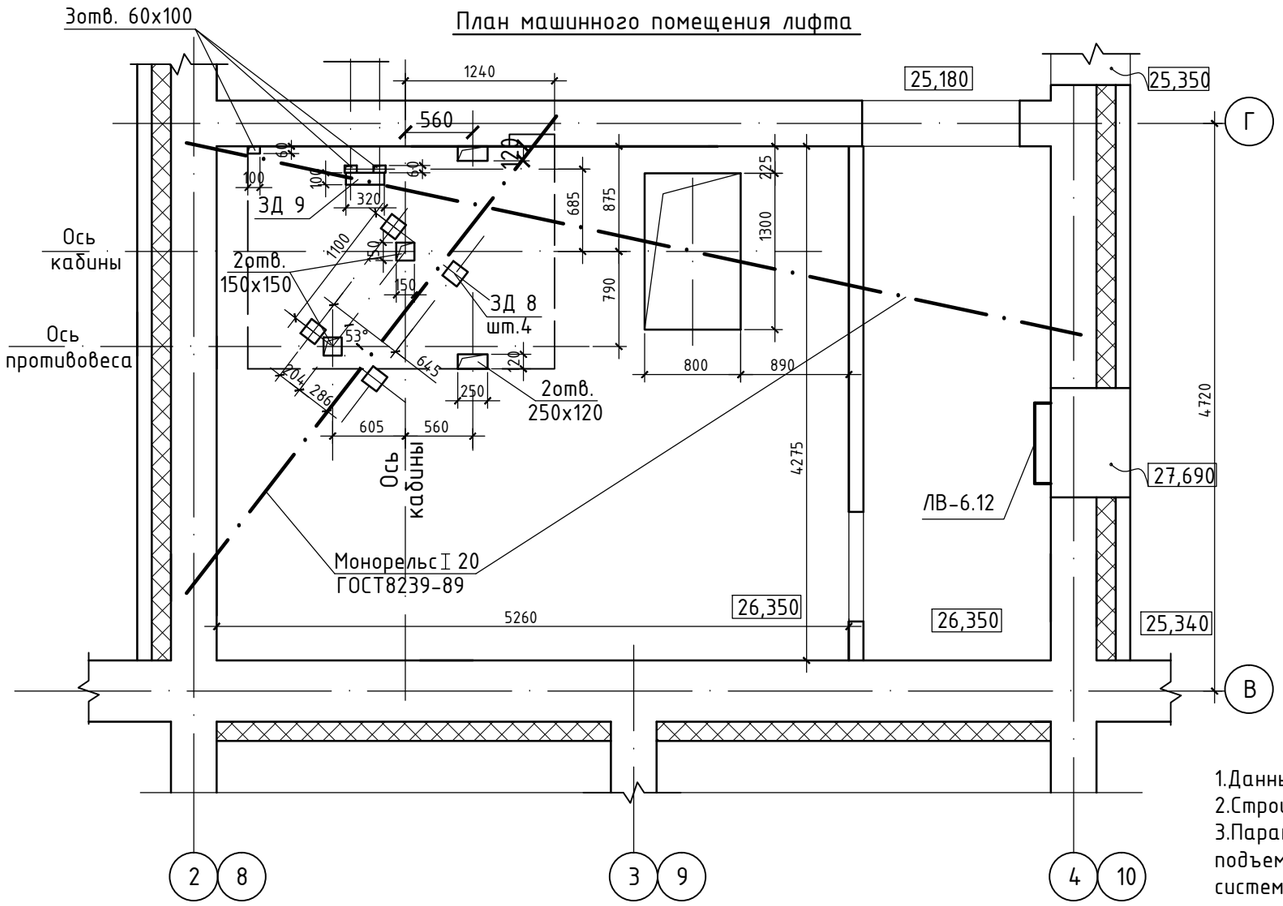

1.Данный лист см. совместно с л. АС-55, 56.
2.Строительная часть лифта выполнена в соответствии с чертежами АТ-6.03-511 МЛМ.
3.Параметры пассажирского лифта: Грузоподъемность-630кг., скорость -1,0м/сек. Высота подъема-22,4м. Количество остановок-9. Расположение противовеса относительно кабины-сбоку, система управления-
кнопочная наружная с площадки основного этажа с сигнальным вызовом кабины с любого этажа.
4.Кладку стен шахты выполнять из силикатного кирпича СУРПо-М100,125,150/F35/1,8 ГОСТ 379-2015 с расшивкой швов.Марку кирпича и раствора см.таблицу на листе АС-7. Внутреннюю поверхность шахты не оштукатуривать.
5.Перекрытие над шахтой осуществлять после транспортировки оборудования, размещаемого в шахте, а покрытие над машинным помещением -после транспортировки оборудования, устанавливаемого в машинном помещении.
6.Заливку чистого пола на 50мм в машинном помещении и в приямке производить при монтаже, после установки оборудования и прокладке труб электропроводки.
7.Вокруг отверстий в полу машинного помещения должны быть установлены бортики высотой 75 мм над уровнем пола.
8.Для монтажа и демонтажа оборудования под перекрытием машинного помещения установить монорельсы -двутавры N20.
9.Закладные детали для крепления дверей шахт закладывать во время кладки стен.

Спецификация элементов лифта (дана на один лифт)

Марка, поз.	Обозначение	Наименование	Кол-во	Масса ед.кг	Примеч.
		Закладные изделия			
ЗД 1	л.АС-57	ЗД 1	10	3,23	
ЗД 2	то же	ЗД 2	20	3,99	
ЗД 3	"	ЗД 3	20	2,12	
ЗД 4	"	ЗД 4	3	1,21	
ЗД 5	"	ЗД 5	1	1,84	
ЗД 6	"	ЗД 6	1	3,67	
ЗД 7	"	ЗД 7	1	8,86	
ЗД 8	"	ЗД 8	4	1,71	
ЗД 9	"	ЗД 9	1	2,31	
ЛВ-6.18	серия 1.100.2-5 в.1	ЛВ-6.12	1	11,71	
	ГОСТ 8239-89	Двутавр N20 Lобщ.=12,65м.п.	-	265,65	
МКЛ 1	л.АС-45	Крышка люка МКЛ 1	1	34,21	

Изм.	Кол.уч.	Лист	Nдок.	Подпись	Дата
Нач.отд.		Елкеева			
Проверил		Бычкова			
Разработал		Крылова			
Норм.контр.		Бычкова			

101-68-АС

Строительство 14-ти многоэтажных жилых домов в жилом районе Карагайлы г.Семей ВКО (поз.68)

Жилой дом поз.68

Стадия	Лист	Листов
РП	54	

Лифт N 1.
План машинного помещения лифта.

ТОО ПИИ "Семстройпроект"

Опалубочный чертеж плит ПМ 1 и ПМ 2

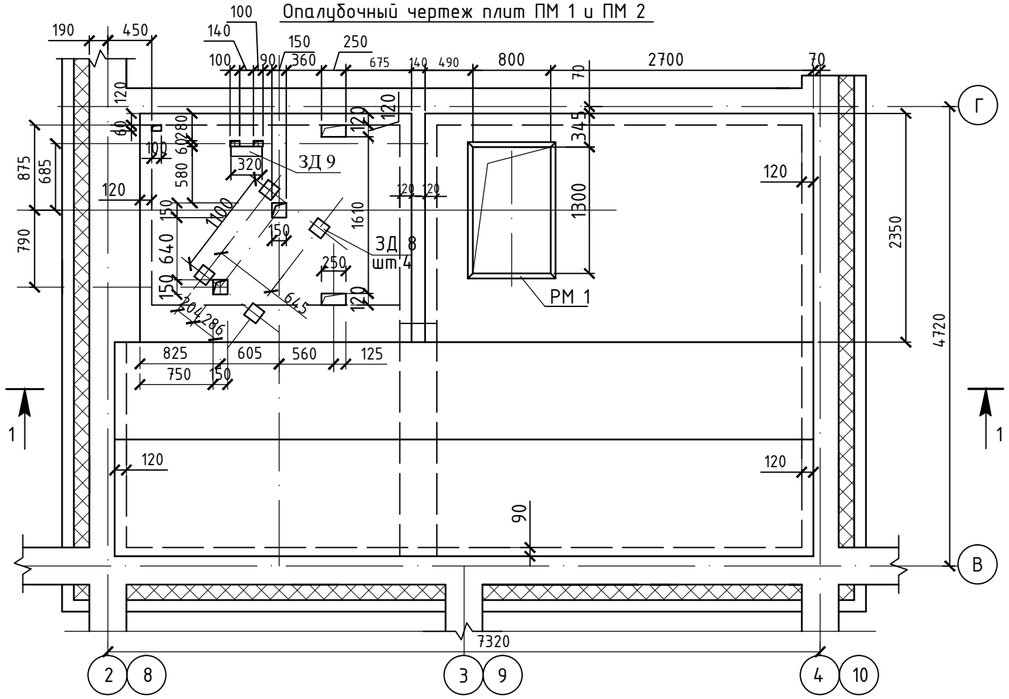

Армирование плит ПМ 1 и ПМ 2

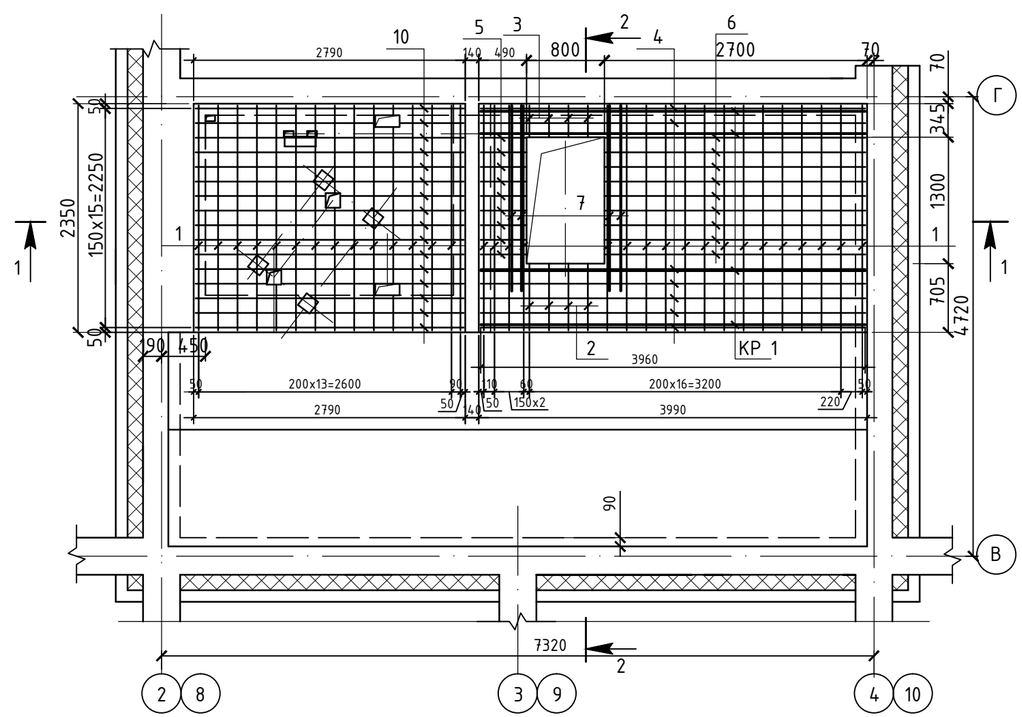

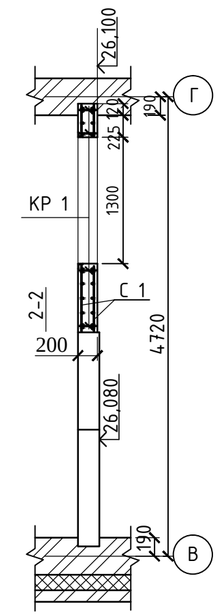

1 - 1

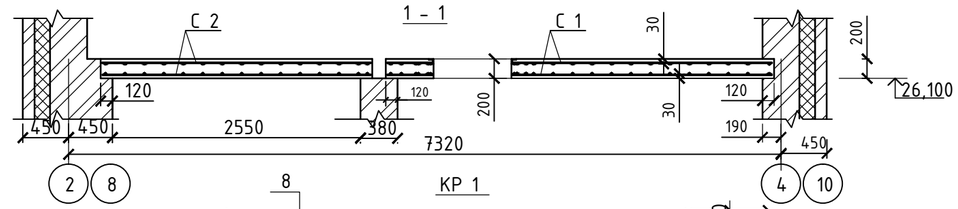

КР 1

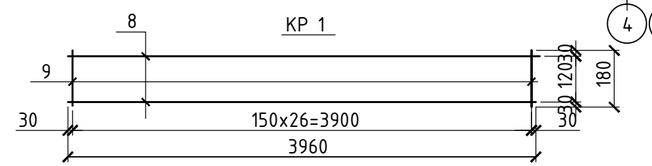

Спецификация элементов армирования плит ПМ1 и ПМ2

Марка, поз.	Обозначение	Наименование	Кол-во	Масса ед.кг	Примеч.
		Плита ПМ1	1		
		Сетка С 1	2	96,59	
1	ГОСТ 34028-2016	ф 12 А400 L=2310	18	2,05	36,9
2	то же	ф 12 А400 L=690	4	0,61	2,44
3	"	ф 12 А400 L=305	4	0,27	1,08
4	"	ф 12 А400 L=3950	7	3,51	24,57
5	"	ф 12 А400 L=450	9	0,4	3,6
6	"	ф 12 А400 L=2660	9	2,36	21,24
7	"	ф 12 А400 L=1900	4	1,69	6,76
		Каркас КР 1	4	10,7	
8	ГОСТ 34028-2016	ф 14 А400 L=3960	2	4,79	
9	то же	ф 6 А240 L=180	27	0,04	
РМ 1	л. АС-57	Рамка РМ 1	1	18,96	
		Материалы: бетон С12/15, $м^3$	1,67		
		Плита ПМ 2	1		
		Сетка С 2	2	69,79	
1	ГОСТ 34028-2016	ф 12 А400 L=2310	15	2,05	30,75
10	то же	ф 12 А400 L=2750	16	2,44	39,04
		Материалы: бетон С12/15, м3	1,31		

Изм.	Кол.уч	Лист	№док.	Подп.	Дата
Нач.отд.		Елкеева			
Проверил		Бычкова			
Разработал		Крылова			
Норм.контр.		Бычкова			

101-68-АС

Строительство 14-ти многоэтажных жилых домов в жилом районе Карагайлы г.Семей ВКО (поз.68)

Жилой дом поз.68

Стадия	Лист	Листов
РП	55	

Опалубочный чертеж и армирование плит ПМ 1 и ПМ 2.

ТОО ПИИ "Семстройпроект"

Крышка люка МКЛ 1

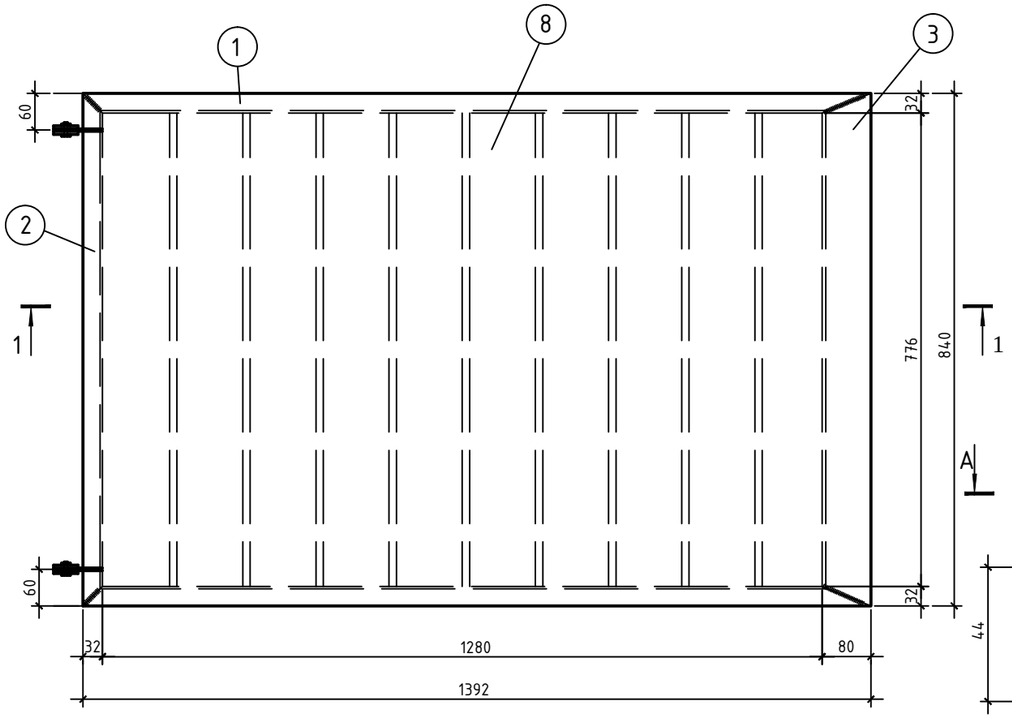

А – А

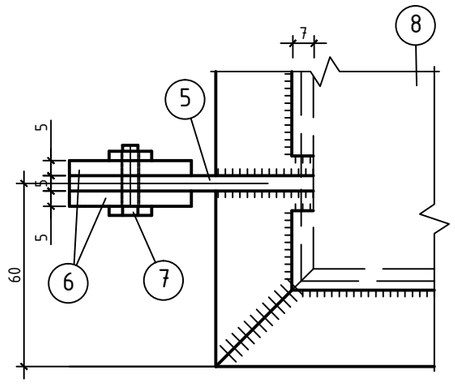

поз. 6

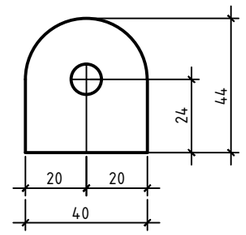

поз. 5

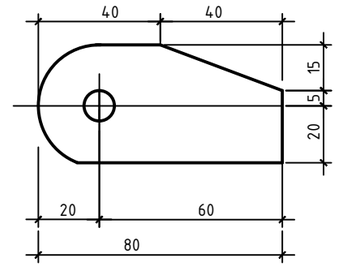

поз. 1, 2

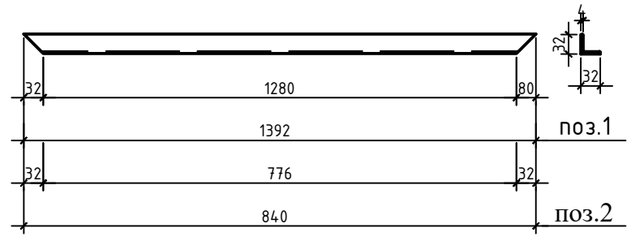

Узел 1

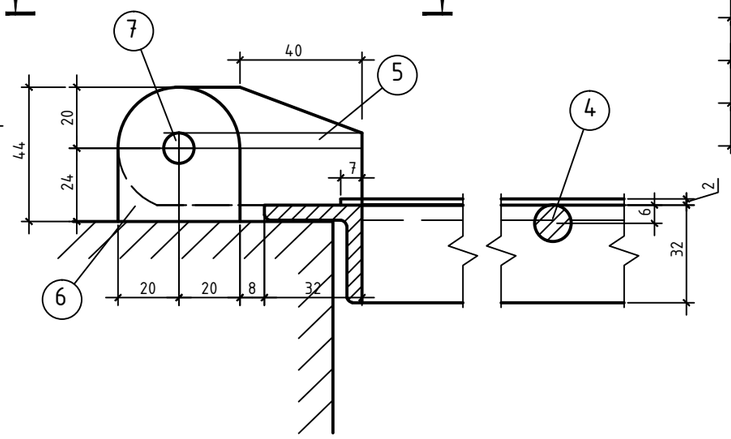

Узел 1

1 – 1

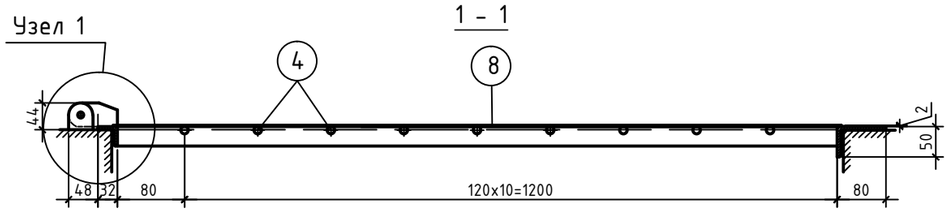

Спецификация элементов на одно изделие

Марка, поз.	Обозначение	Наименование	Кол-во	Масса ед.кг	Примеч.
		Крышка люка МКЛ 1		34,21	
		Сборочные единицы			
1	ГОСТ 8509-93	∟ 32 x 4 , L=1392	2	2,66	
2	То же	∟ 32 x 4 , L=840	1	1,604	
3	ГОСТ 8510-93	∟ 80 x 50x6 , L=840	1	4,973	
4	ГОСТ 34028-2016	Ф12А240, L=776	10	0,689	
5	ГОСТ 103-2006	Полоса -40 x 5, L=80	2	0,126	
6	ГОСТ 103-2006	Полоса -40 x 5, L=44	4	0,069	
7		Болт М10х25 с гайкой	2	0,040	
8	ГОСТ 103-2006	-790 x 2 L=1194	1	14,81	

1.Данный лист см. совместно с л.АС-54.

2.Сварку производить электродами типа Э-42 по ГОСТ 9467-91*.

Изм.	Кол.уч.	Лист	№док.	Подп.	Дата
Нач.отд.		Елкеева			
Проверил		Бычкова			
Разработал		Крылова			
Норм.контр.		Бычкова			

101-68-АС

Строительство 14-ти многоэтажных жилых домов в жилом районе Карагайлы г.Семей ВКО (поз.68)

Жилой дом поз.68

Стадия	Лист	Листов
РП	56	

Крышка люка машинного помещения лифта МКЛ 1.

ТОО ПИИ "Семстройпроект"

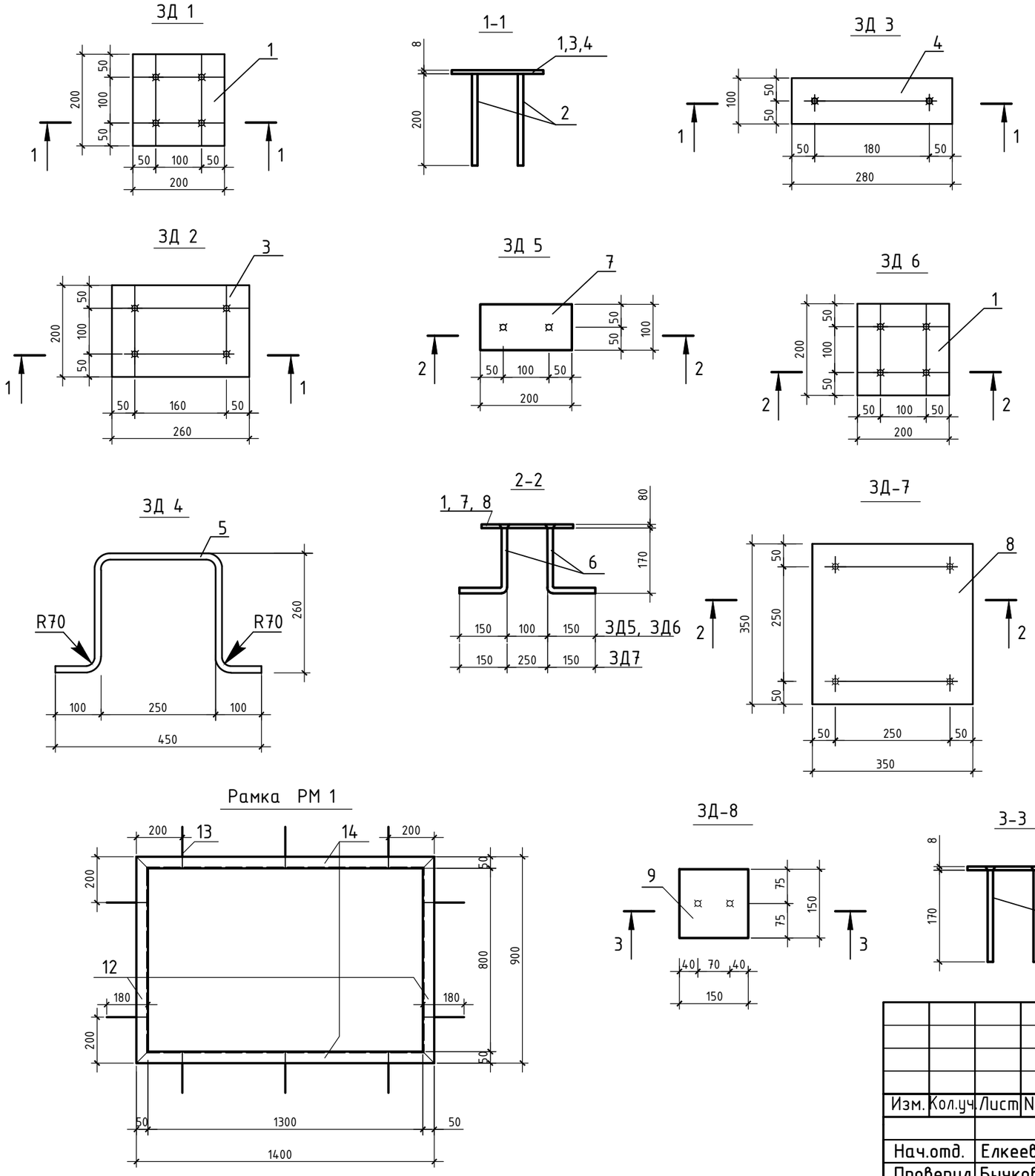

Спецификация изделий

Марка	Поз. дет.	Наименование	Кол.	Масса 1 дет., кг	Масса изделий кг
ЗД 1	1	-8х200 ГОСТ 19903-2015 L=200	1	2,51	3,23
	2	⌀12А400 ГОСТ 34028-2016* L=200	4	0,18	
ЗД 2	3	-8х200 ГОСТ 19903-2015 L=260	1	3,27	3,99
	2	⌀12А400 ГОСТ 34028-2016 L=200	4	0,18	
ЗД 3	4	-8х100 ГОСТ 19903-2015 L=280	1	1,76	2,12
	2	⌀12А400 ГОСТ 34028-2016 L=200	2	0,18	
ЗД 4	5	⌀14А400 ГОСТ 34028-2016 L=1000	1	1,21	1,21
ЗД 5	7	-8х100 ГОСТ 19903-2015 L=200	1	1,26	1,84
	6	⌀12А400 ГОСТ 34028-2016 L=320	2	0,29	
ЗД 6	1	-8х200 ГОСТ 19903-2015 L=200	1	2,51	3,67
	6	⌀12А400 ГОСТ 34028-2016 L=320	4	0,29	
ЗД 7	8	-8х350 ГОСТ 19903-2015 L=350	1	7,70	8,86
	6	⌀12А400 ГОСТ 34028-2016 L=320	4	0,29	
ЗД 8	9	-8х150 ГОСТ 19903-2015 L=150	1	1,41	1,71
	10	⌀12А400 ГОСТ 34028-2016 L=170	2	0,15	
ЗД 9	11	-8х100 ГОСТ 19903-2015 L=320	1	2,01	2,31
	10	⌀12А400 ГОСТ 34028-2016 L=170	2	0,15	
РМ 1	12	∟ 50х5 L=900	2	3,4	18,96
	14	∟ 50х5 L=1400	2	5,28	
	13	Ф12А400 ГОСТ 34028-2016 L=180	10	0,16	

1.Данный лист см. совместно с л. АС-54.
2.Сварные соединения закладных деталей выполнить контактной и автоматической сваркой плавлением в соответствии с ГОСТ 14098-85.

Изм.	Кол.уч.	Лист	Nдок.	Подпись	Дата
Нач.отд.		Елкеева			
Проверил		Бычкова			
Разработал		Крылова			
Норм.контр.		Бычкова			

101-68-АС

Строительство 14-ти многоэтажных жилых домов в жилом районе Карагайлы г.Семей ВКО (поз.68)

Жилой дом поз.68

Стадия	Лист	Листов
РП	57	

Лифт N 1.
Закладные детали

ТОО ПИИ "Семстройпроект"

Схема армирования стен 1-5 этажей

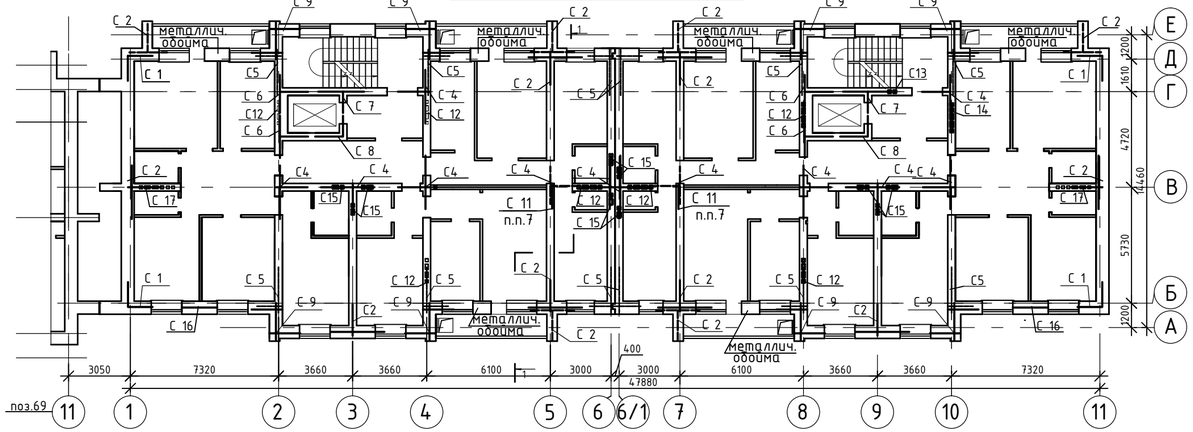

Схема армирования стен 6-9 этажей

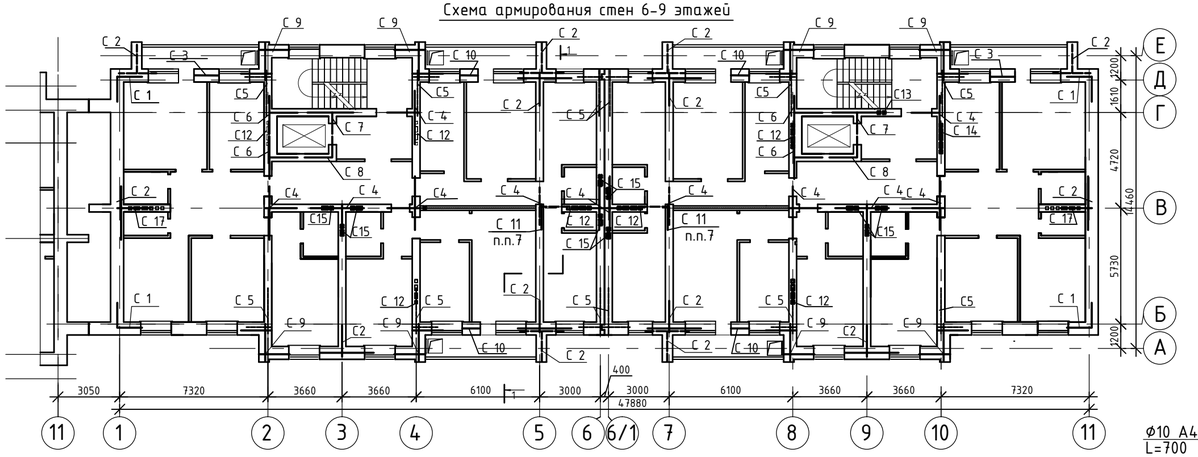

Детали арматурного пояса

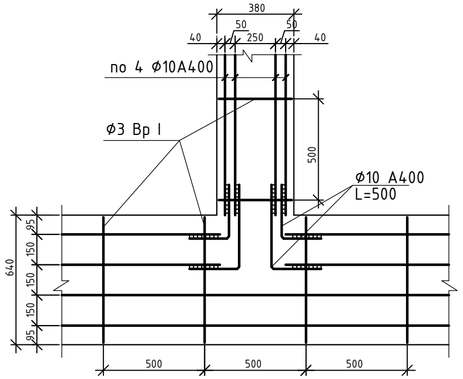

Элемент фасада в зоне лестничной клетки

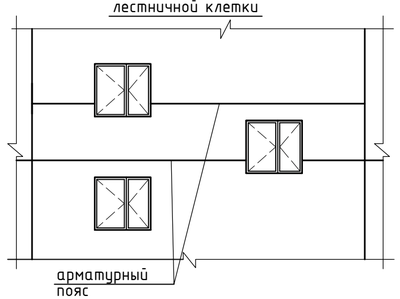

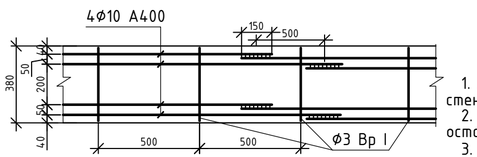

Деталь арматурного пояса в местах температурного шва

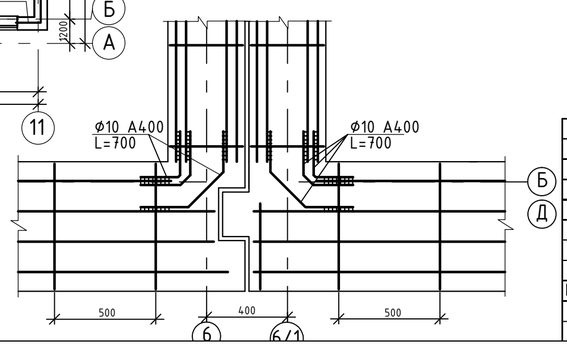

1. Арматурные сетки укладываются в углах и пересечениях наружных и внутренних стен для ограничения появления трещин.
2. Сетки, показанные на плане пунктиром, укладываются под плитой перекрытия, остальные сетки укладываются над плитой перекрытия.
3. Арматурные сетки С12, С13, С14, С15, С17 укладывать на участках стен с вентканалами через 3 ряда кладки по высоте на 2-9этажах, на чердаке.
4. Арматурные пояса укладывать на 5 и 8 этажах в уровне низа плит перекрытий непрерывно по всем наружным и внутренним стенам, в зоне лестничных клеток с перепуском. Продольная арматура 4Ф10 А400 стыкуется на сварке с перепуском 150мм, поперечная - Ф3 Вр I шагом 500мм.
5. В лифтовой шахте арматурные сетки С 6, С 7, С 8 укладывать на 1,2,3 этажах через 3 ряда кладки по высоте, на остальных этажах - через 5 рядов кладки.
6. Арматурные сетки С 3, С 10 укладывать в простенках на 6-9 этажах через 5 рядов кладки. Сетку С 16 укладывать в простенках 1-5 этажей через 5 рядов кладки.
7. Под опорой перемычек на пересечении осей В-5, В-7 на высоту 1,2м уложить сетки С11 по 6шт. (под каждой опорой).
8. Простенки наружных стен, указанные на планах обрамить металлической обоймой. Усиление простенков разработано на л.АС-40.
9. С 1-го по 3-ый этажи по внутренним несущим стенам уложить сетки СС 1 через 5 рядов кладки.
10. Данный лист смотри с листами АС-58,1, 59, 40.

						101-68-АС			
						Строительство 14-ти многоэтажных жилых домов в жилом районе Карагайлы г. Семей ВКО (поз.68)			
Изм.	Кол.	Лист	Nдок.	Подп.	Дата				
Нач.отд.		Елкеева				Жилой дом поз.68	Стадия	Лист	Листов
Проверил		Северина					РП	58	
Разработ.		Еранцева			02.21	План армирования стен типового этажа.	ТОО ПИИ "Семстройпроект"		
Н.контр.		Бычкова							

Разрез 1-1

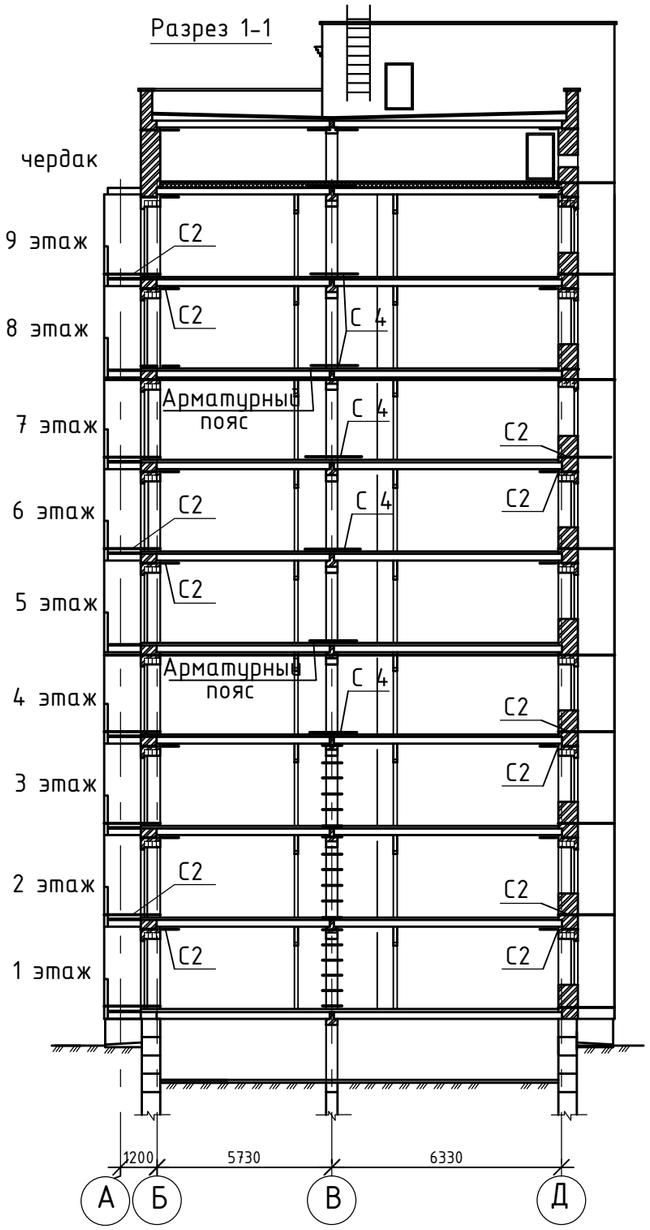

Спецификация элементов армирования стен

Марка, поз.	Обозначение	Наименование	Кол-во	Масса ед.кг	Приме-чание
С 1	л.АС-59	Сетки С 1	36	4,82	173,52
С 2	то же	С 2	126	4,41	555,66
С 3	"	С 3	32	4,80	153,60
С 4	"	С 4	96	3,32	318,72
С 5	"	С 5	108	3,50	378,00
С 6	"	С 6	240	4,72	1132,80
С 7	"	С 7	120	3,36	403,20
С 8	"	С 8	120	2,37	284,40
С 9	"	С 9	72	6,22	447,84
С 10	"	С 10	64	4,37	279,68
С 11	"	С 11	108	1,463	158,0
С 12	"	С 12	490	3,084	1511,16
С 13	"	С 13	78	1,88	146,64
С 14	"	С 14	70	3,52	246,4
С 15	"	С 15	700	2,05	1435,0
С 16	"	С 16	40	6,82	272,80
С 17	"	С 17	140	3,92	548,8
СС1	см. л. АС-59	СС1 L=2591,22п.м.	-	1,494	3871,28кг 1..3эт.
Анкер		Анкер ⌀ 10А400 L=700	232	0,432	100,224
		Арматурные пояса			
⌀10А400	ГОСТ 34028-2016	⌀ 10 А400 Lобщ.=2847,0м.п	-	1756,60	на 2 этажа
⌀3Вр I	ГОСТ 6727-80*	⌀ 3 Вр I Lобщ.=547,2м.п.	-	30,10	на 2 этажа

Ведомость расхода стали на элемент, кг

Марка элемента	Изделия арматурные								Всего
	Арматура класса								
	А 240		А 400		Вр I				
	ГОСТ34028-2016		ГОСТ 34028-2016		ГОСТ 6727-80*				
	⌀6	Итого	⌀10	Итого	⌀3	⌀4	⌀5	Итого	
Армирование стен	2968,7	2968,7	1856,824	1856,824	30,10	4771,44	4577,36	9378,90	14204,424

1. Данный лист смотри с листами АС-58,1, 59, 40.

Изм.	Кол.	Лист	Nдок.	Подп.	Дата	101-68-АС			
						Строительство 14-ти многоэтажных жилых домов в жилом районе Карагайлы г. Семей ВКО (поз.68)			
Нач.отд.		Елкеева				Жилой дом поз. 68	Стадия	Лист	Листов
Проверил		Северина					РП	58.1	
Разработ.		Еранцева			02.21	План армирования стен. Разрез 1-1. Спецификация	ТОО ПИИ "Семстройпроект"		
Н.контр.		Бычкова							

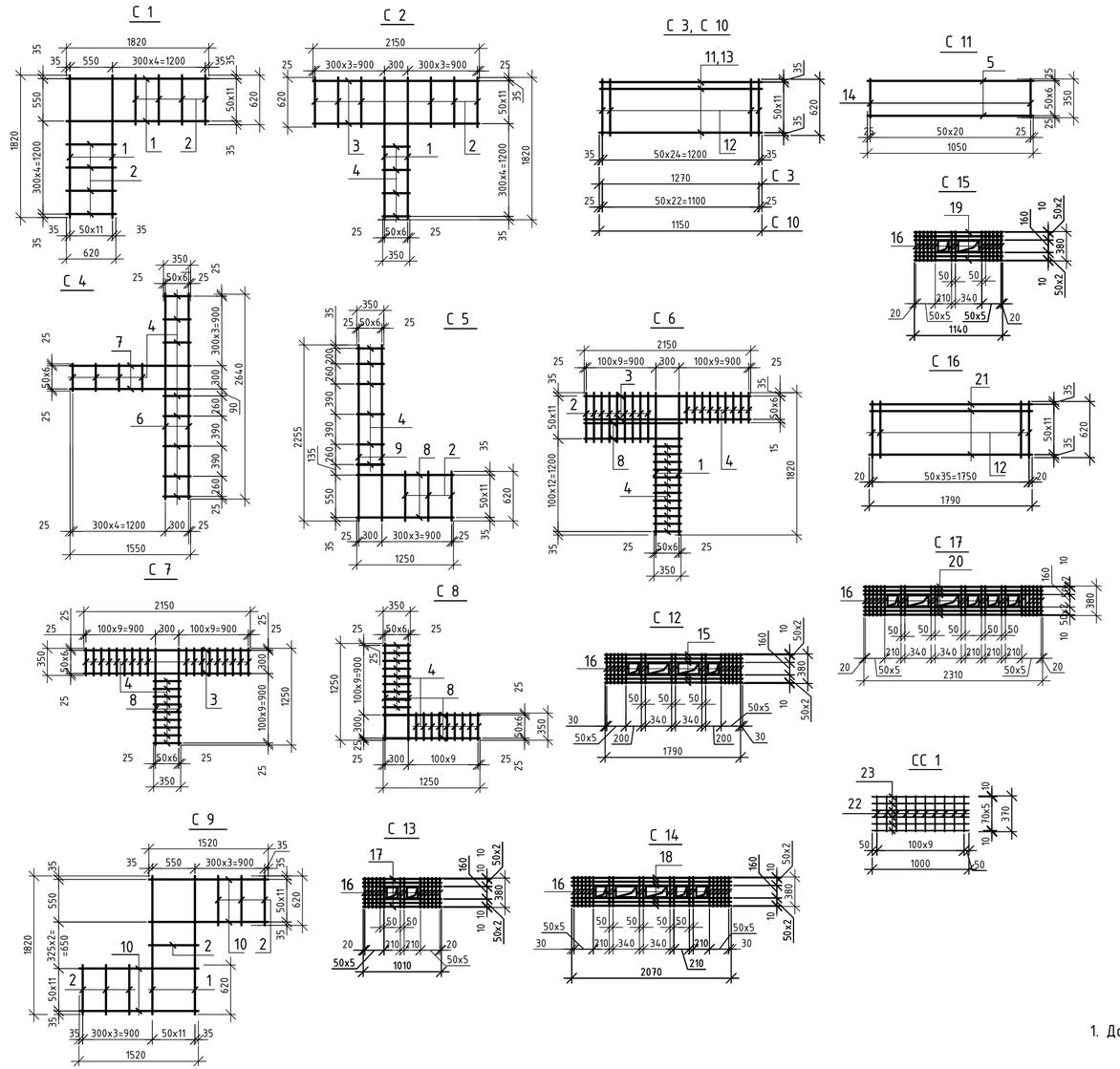

Спецификация изделий (начало)

Марка	Поз.	Наименование	Кол.	Масса 1 дет., кг	Масса изделий, кг
1	2	3	4	5	6
С 1	1	ф 4 Вр I ГОСТ6727-80* L=1820	24	0,18	4,82
	2	ф 4 Вр I ГОСТ6727-80* L=620	8	0,062	
С 2	1	ф 4 Вр I ГОСТ6727-80* L=1820	7	0,18	4,41
	2	ф 4 Вр I ГОСТ6727-80* L=620	6	0,062	
	3	ф 4 Вр I ГОСТ6727-80* L=2150	12	0,22	
	4	ф 4 Вр I ГОСТ6727-80* L=350	4	0,035	
С 3	11	ф5 Вр I ГОСТ 6727-80* L=1270	12	0,20	4,80
	12	ф5 Вр I ГОСТ 6727-80* L=620	25	0,096	
С 4	4	ф 4 Вр I ГОСТ6727-80* L=350	12	0,035	3,32
	6	ф 4 Вр I ГОСТ6727-80* L=2640	7	0,26	
	7	ф 4 Вр I ГОСТ6727-80* L=1550	7	0,154	
С 5	9	ф 4 Вр I ГОСТ6727-80* L=2255	7	0,23	3,50
	2	ф 4 Вр I ГОСТ6727-80* L=620	3	0,062	
	4	ф 4 Вр I ГОСТ6727-80* L=350	6	0,035	
	8	ф 4 Вр I ГОСТ6727-80* L=1250	12	0,124	
С 6	1	ф 4 Вр I ГОСТ6727-80* L=1820	7	0,18	4,72
	2	ф 4 Вр I ГОСТ6727-80* L=620	9	0,062	
	3	ф 4 Вр I ГОСТ6727-80* L=2150	7	0,22	
	4	ф 4 Вр I ГОСТ6727-80* L=350	21	0,035	
	8	ф 4 Вр I ГОСТ6727-80* L=1250	5	0,124	
С 7	3	ф 4 Вр I ГОСТ6727-80* L=2150	7	0,22	3,36
	4	ф 4 Вр I ГОСТ6727-80* L=350	27	0,035	
	8	ф 4 Вр I ГОСТ6727-80* L=1250	7	0,124	
С 8	4	ф 4 Вр I ГОСТ6727-80* L=350	18	0,035	2,37
	8	ф 4 Вр I ГОСТ6727-80* L=1250	14	0,124	

(окончание)

1	2	3	4	5	6
С 9	1	ф 4 Вр I ГОСТ6727-80* L=1820	12	0,18	6,22
	2	ф 4 Вр I ГОСТ6727-80* L=620	7	0,062	
	10	ф 4 Вр I ГОСТ6727-80* L=1520	24	0,151	
С 10	13	ф5 Вр I ГОСТ 6727-80* L=1150	12	0,18	4,37
	12	ф5 Вр I ГОСТ 6727-80* L=620	23	0,096	
С 11	14	ф4 Вр I ГОСТ 6727-80* L=350	21	0,035	1,463
	5	ф4 Вр I ГОСТ 6727-80* L=1050	7	0,104	
С 12	15	ф6А240 ГОСТ34028-2016 L=1790	6	0,40	3,084
	16	ф 4 Вр I ГОСТ6727-80* L=380	18	0,038	
С 13	17	ф6А240 ГОСТ34028-2016 L=1010	6	0,224	1,88
	16	ф 4 Вр I ГОСТ6727-80* L=380	14	0,038	
С 14	18	ф6А240ГОСТ34028-2016 L=2070	6	0,46	3,52
	16	ф 4 Вр I ГОСТ6727-80* L=380	20	0,038	
С 15	19	ф6А240 ГОСТ34028-2016 L=1140	6	0,253	2,05
	16	ф 4 Вр I ГОСТ6727-80* L=380	14	0,038	
С 16	21	ф5 Вр I ГОСТ 6727-80*L=1790	12	0,28	6,82
	12	ф5 Вр I ГОСТ 6727-80* L=620	36	0,096	
С 17	20	ф6А240 ГОСТ34028-2016 L=2310	6	0,513	3,92
	16	ф 4 Вр I ГОСТ6727-80* L=380	22	0,038	
СС 1	22	ф5 Вр I ГОСТ6727-80* L=370	10	0,057	1,494
	23	ф5 Вр I ГОСТ6727-80* L=1000	6	0,154	

1. Данный лист смотри совместно с листом АС-58.

Изм.	Кол.	Лист	Nдок.	Подп.	Дата
Нач.отд.		Елкеева			
Проверил		Бычкова			
Разработ.		Крылова			11.20
Н.контроль		Бычкова			

101-68-АС

Строительство 14-ти многоэтажных жилых домов в жилом районе Карагайлы г. Семей ВКО (поз.68)

Жилой дом поз.68

Стадия	Лист	Листов
РП	59	

Сетки для армирования стен С 1 ... С 17, СС1.

ТОО ПИИ "Семстройпроект"

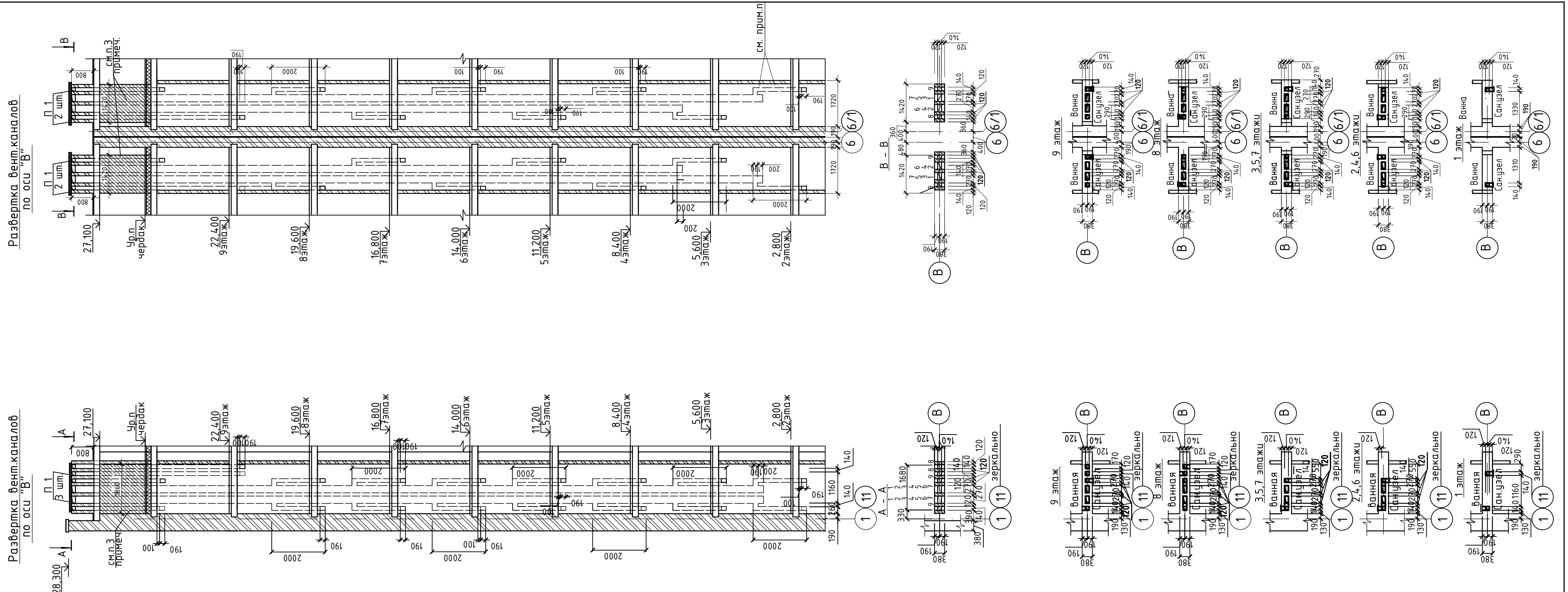

Спецификация

Марка поз.	Обозначение	Наименование	Кол.	Масса ед. кг.	Примеч.
П 1	Серия 1.243.1-4	Плита плоская П Т12.5-8.6	21	96	
		Решетка наружная РН 150х200	59		
		РН 250х200	52		

1. Вентиляционные шахты выполнить из керамического кирпича КР-р-по 250х120х88/1,4НФ/100/2,0/25, ГОСТ 530-2012 толщина стенок шахты 120мм.
2. Околотые поверхности не обращать внутрь каналов.
3. Участки стен с вентканалами, в пределах чердака, утеплить жесткими минераловатными плитами толщ.50мм Y=150кг/м3. и оштукатурить цементным раствором по металлической сетке
4. Одновременно с кладкой вентканалов выполнить шваб-ровку внутренних поверхностей.
5. Данный лист смотреть совместно с листами АС-6 ÷9.
6. В отверстия вентиляционных шахт установить решетки наружные РН.

Изм.	Кол.	Лист	Nдок.	Подп.	Дата	101-68-АС		
						Строительство 14-ти многоэтажных жилых домов в жилом районе Карагайлы г.Семей ВКО (поз.68)		
Нач.отд.		Елкеева				Жилой дом поз.68	Стадия	Лист	Листов
Проверил		Бычкова					РП	60	
Разработал		Крылова				Развертка стены с вентканалами по оси "В".	ТОО ПИИ "Семстройпроект"		
Норм.контр.		Бычкова							

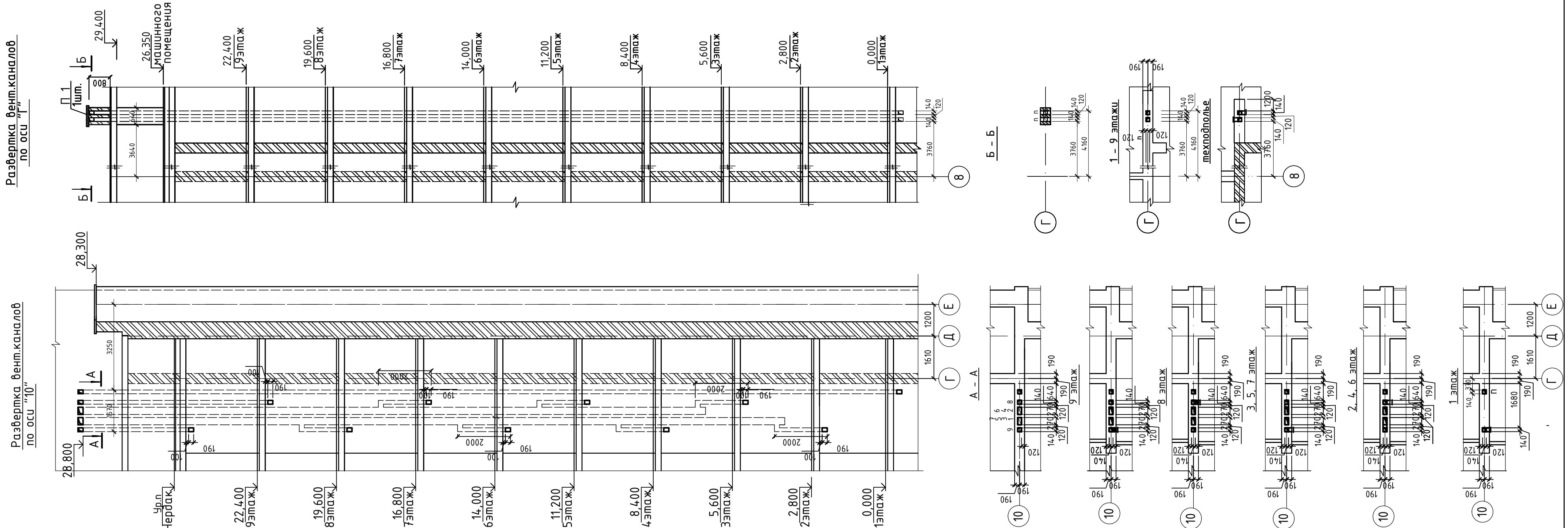

						101-68-АС		
Изм.	Кол.	Лист	Nдок.	Подп.	Дата	Строительство 14-ти многоэтажных жилых домов в жилом районе Карагайлы г.Семей ВКО (поз.68)		
Нач.отд.		Елкеева				Жилой дом поз.68	Стадия	Лист	Листов
Проверил		Бычкова					РП	60.1	
Разработал		Крылова				Развертка стены с вентканалами по осям "В", "Г".	ТОО ПИИ "Семстройпроект"		
Норм.контр.		Бычкова							

Развертка вент.каналов по оси "2"

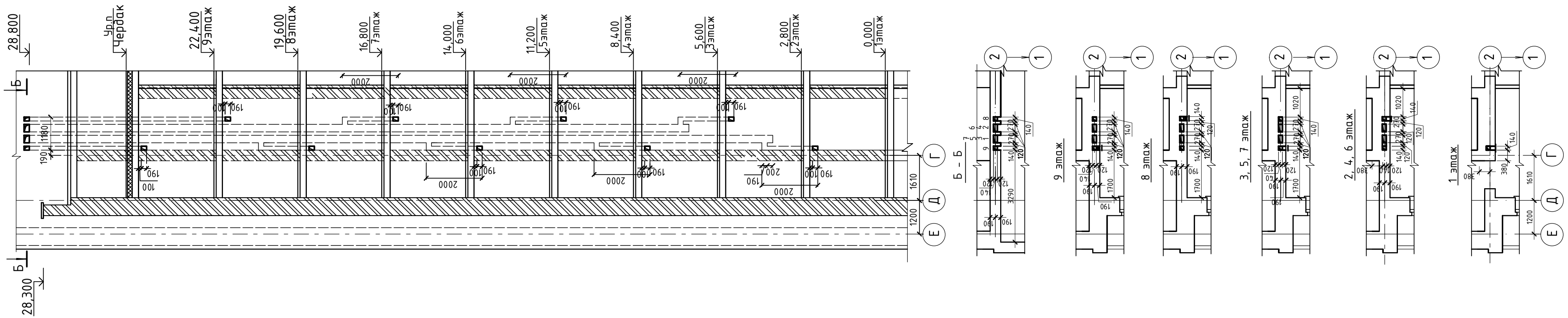

1. Общие примечания смотри на листе АС-60.

Изм.	Кол.	Лист	Nдок.	Подп.	Дата	101-68-АС
						Строительство 14-ти многоэтажных жилых домов в жилом районе Карагайлы г.Семей ВКО (поз.68)
Нач.отд.		Елкеева				Жилой дом поз.68 — Стадия: Р.П; Лист: 61; Листов:
Проверил		Бычкова				
Разработал		Крылова				Развертка вент.каналов по оси "2".
Норм.контр.		Бычкова				ТОО ПИИ "Семстройпроект"

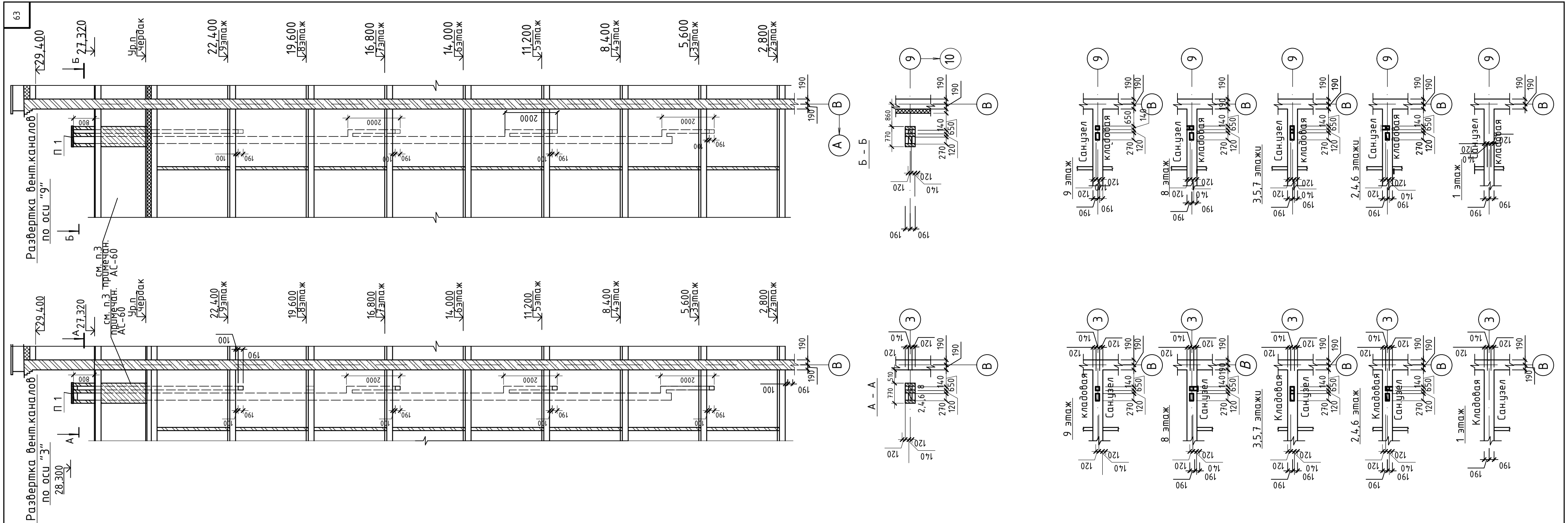

1. Общие примечания смотри на листе АС-60.

						101-68-АС		
						Строительство 14-ти многоэтажных жилых домов в жилом районе Карагайлы г.Семей ВКО (поз.68)		
Изм.	Кол.	Лист	Nдок.	Подп.	Дата			
Нач.отд.		Елкеева				Жилой дом поз.68	Стадия	Лист	Листов
Проверил		Бычкова					РП	62	
Разработал		Крылова				Развертка стены с вентканалами по осям "3", "9".	ТОО ПИИ "Семстройпроект"		
Норм.контр.		Бычкова							

Развертка вент.каналов по оси "4"

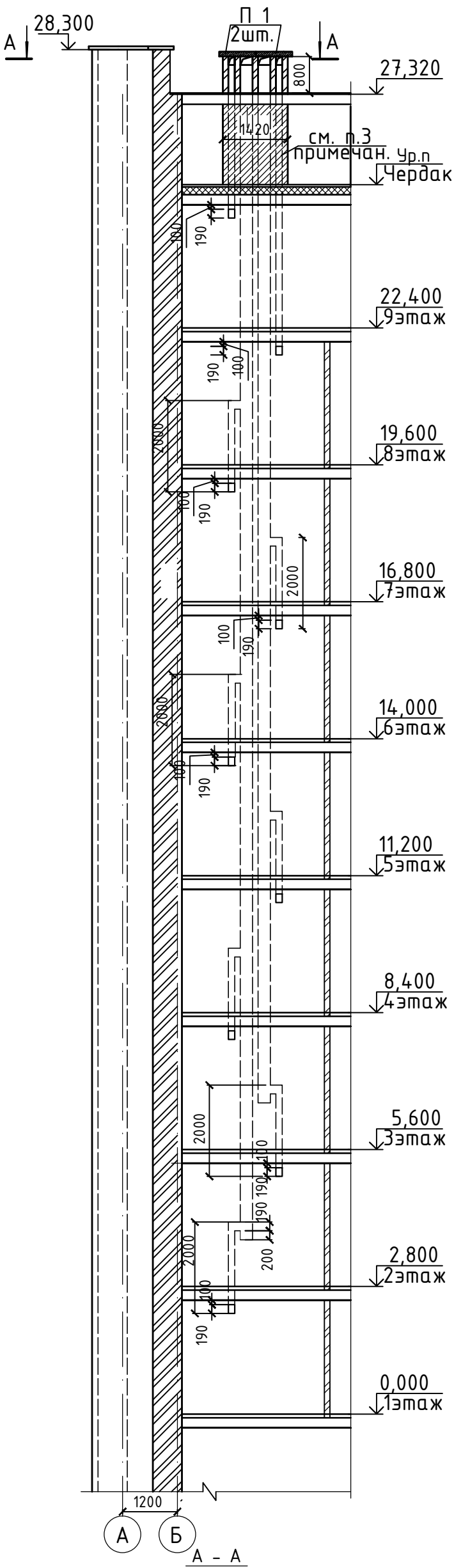

А – А

Развертка вент.каналов по оси "4"

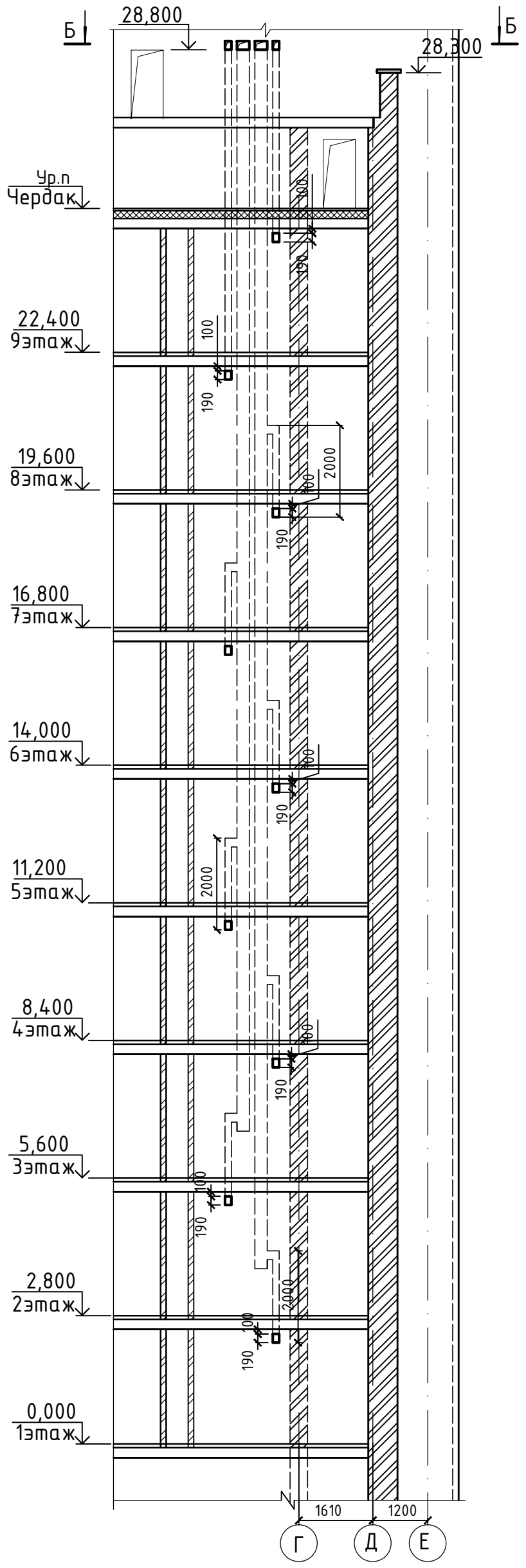

Б – Б

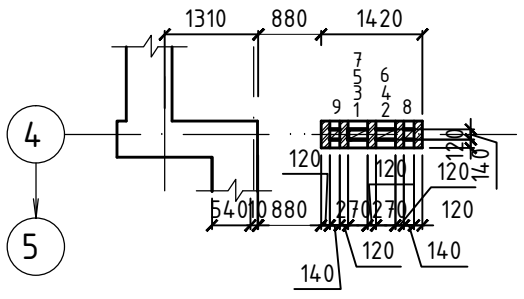

9 этаж

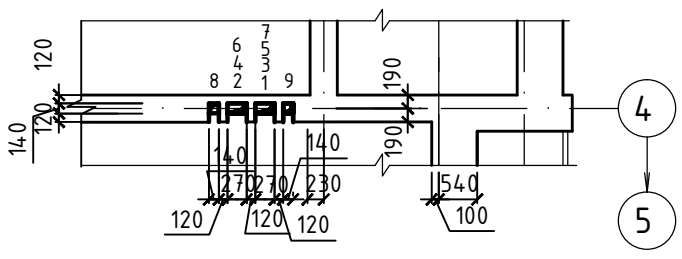

9 этаж

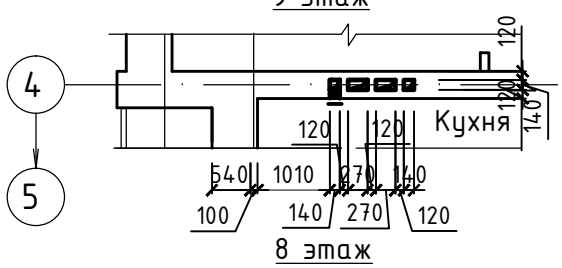

8 этаж

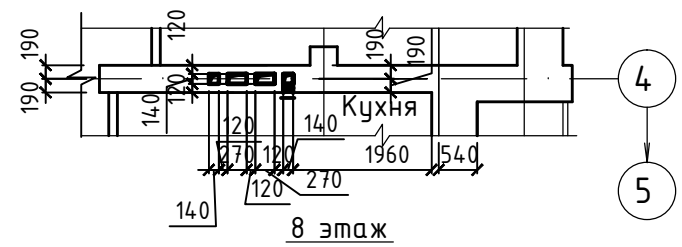

8 этаж

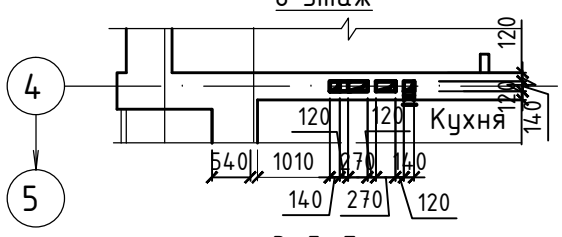

3, 5, 7 этаж

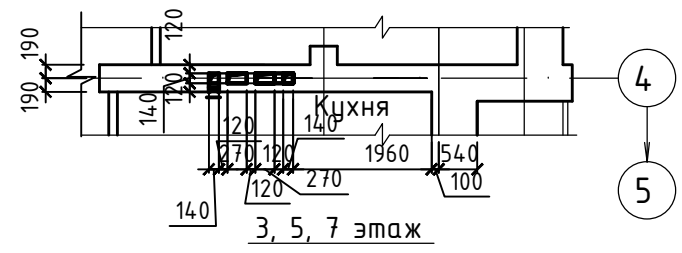

3, 5, 7 этаж

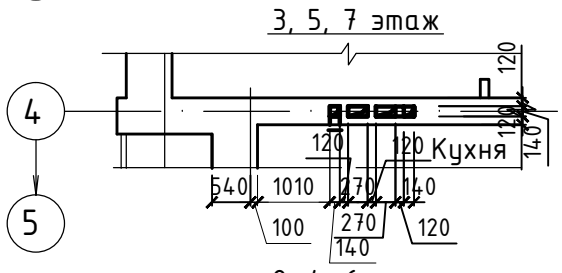

2, 4, 6 этаж

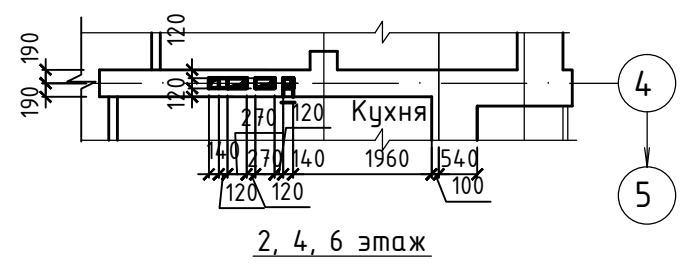

2, 4, 6 этаж

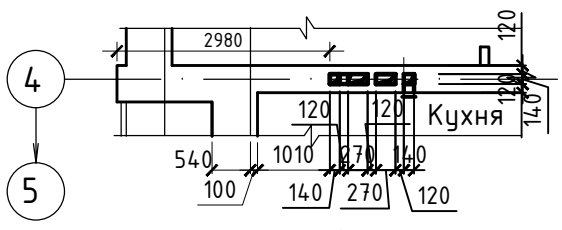

1 этаж

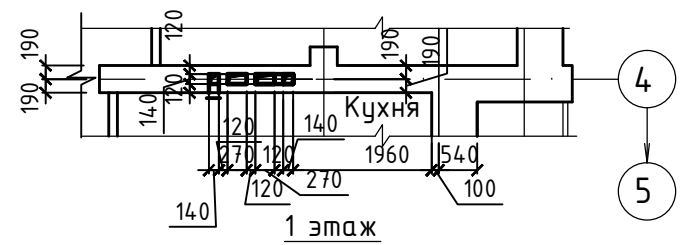

1 этаж

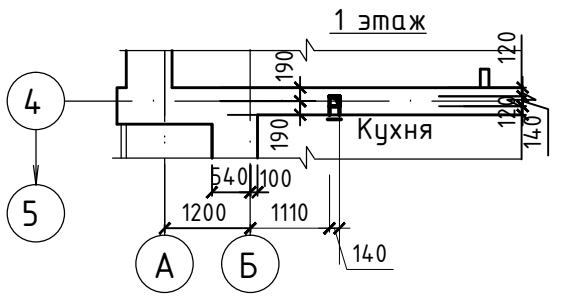

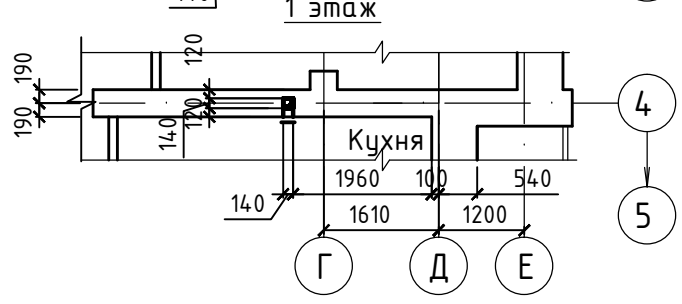

1. Общие примечания смотри на листе АС-60.

Изм.	Кол.	Лист	Nдок.	Подп.	Дата		
Нач.отд.	Елкеева						
Проверил	Бычкова						
Разработал	Крылова						
Норм.контр.	Бычкова						

Строительство 14-ти многоэтажных жилых домов в жилом районе Каргагайлы г.Семей ВКО (поз.68)

101-68-АС

Жилой дом поз.68

Развертка вент.каналов по оси "4".

Стадия	Лист	Листов
РП	63	

ТОО ПИИ "Семстройпроект"

Развертка вент.каналов по оси "8"

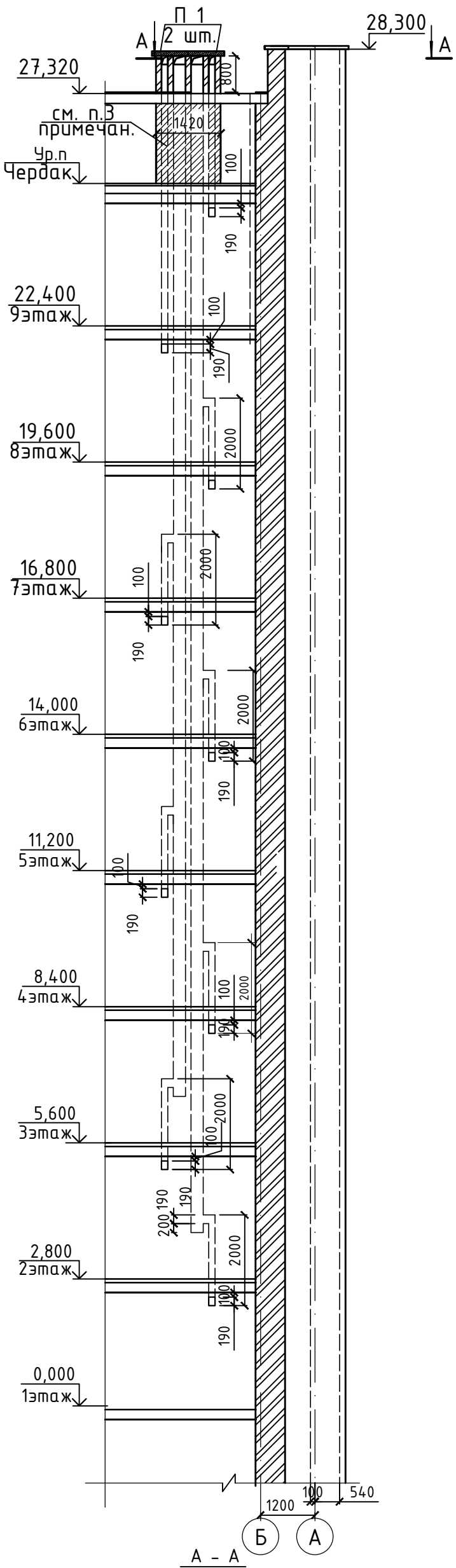

Развертка вент.каналов по оси "8"

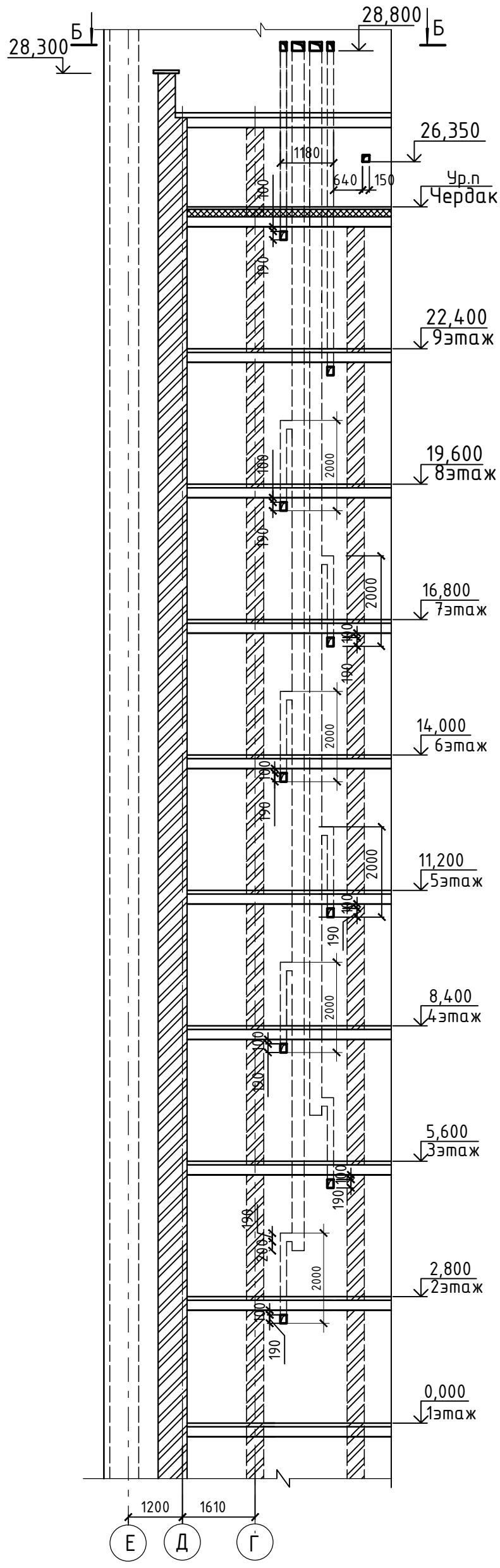

А – А

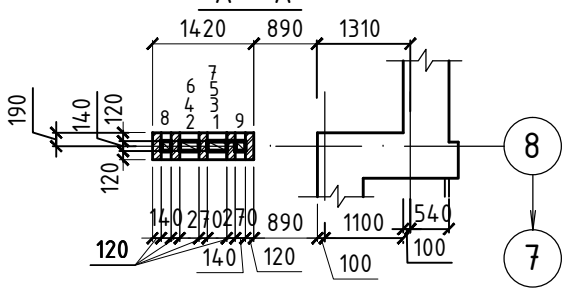

Б – Б

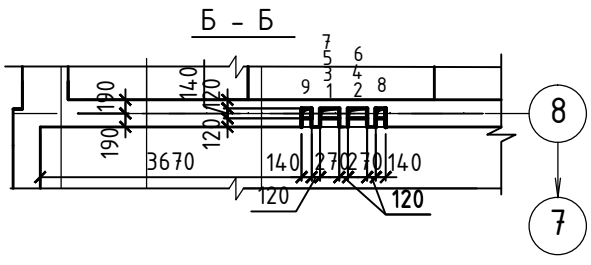

9 этаж

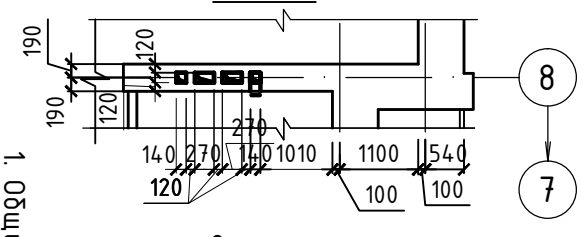

9 этаж

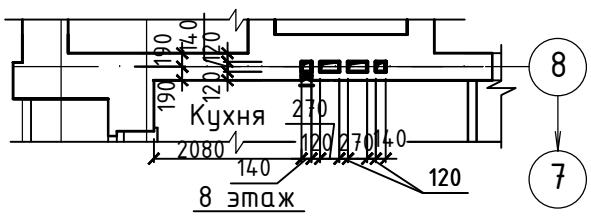

8 этаж

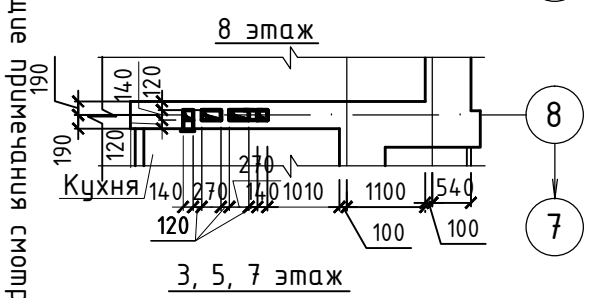

8 этаж

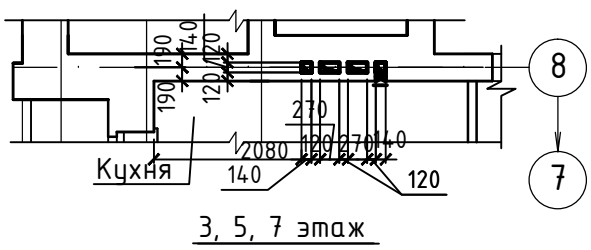

3, 5, 7 этаж

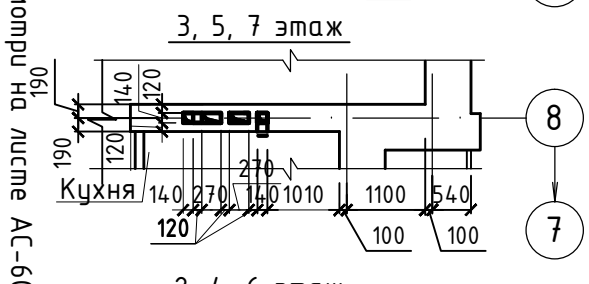

3, 5, 7 этаж

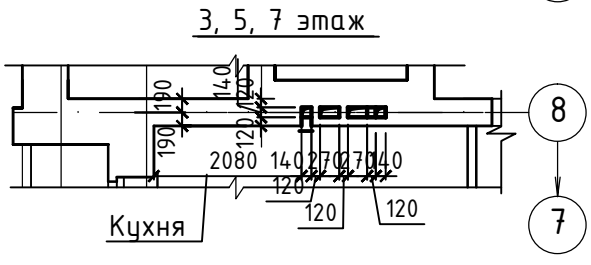

2, 4, 6 этаж

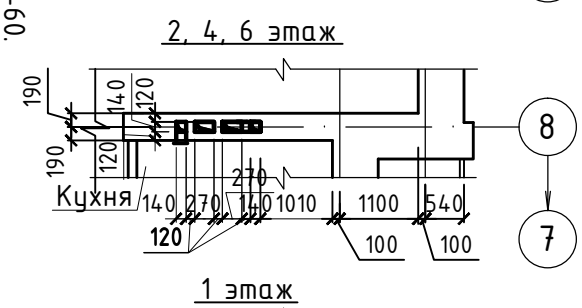

2, 4, 6 этаж

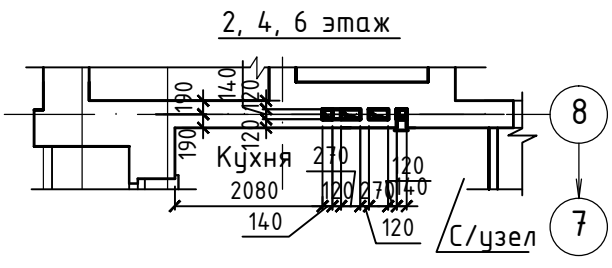

1 этаж

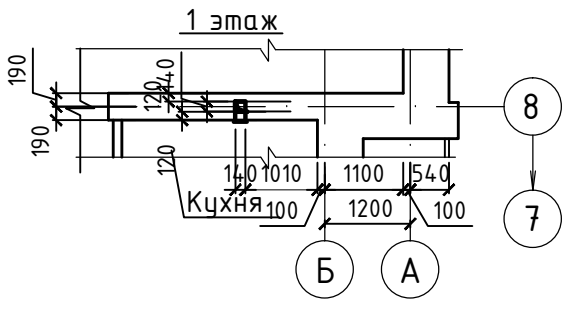

1 этаж

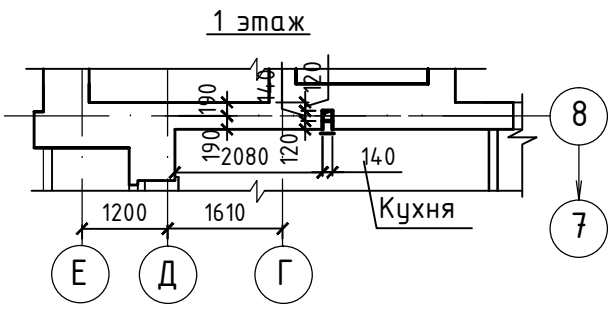

1. Общие примечания смотри на листе АС-60.

Изм.	Кол.	Лист	Nдок.	Подп.	Дата		
Нач.отд.	Елкеева						
Проверил	Бычкова						
Разработал	Крылова						
Норм.контр.	Бычкова						

Строительство 14-ти многоэтажных жилых домов в жилом районе Каргагайлы г.Семей ВКО (поз.68)

101-68-АС

Жилой дом поз.68

Развертка вент.каналов по оси "8".

Стадия	Лист	Листов
Р.П	64	

ТОО ПИИ "Семстройпроект"

Развертка вент.каналов по оси "6; 6/1"

Развертка вент.каналов по оси "В"

9 этаж

8 этаж

3,5,7 этажи

2,4,6 этажи

1 этаж

1 этаж

1. Общие примечания смотри на листе АС-60.

Изм.	Кол.	Лист	Nдок.	Подп.	Дата	
Нач.отд.	Елкеева					
Проверил	Бычкова					
Разработал	Крылова					
Норм.контр.	Бычкова					

101-68-АС

Строительство 14-ти многоэтажных жилых домов в жилом районе Каргагайлы г.Семей ВКО (поз.68)

Жилой дом поз.68

Развертка вент.каналов по оси "6,В"

Стадия	Лист	Листов
Р.П	65	

ТОО ПИИ "Семстройпроект"

План крыльца №1

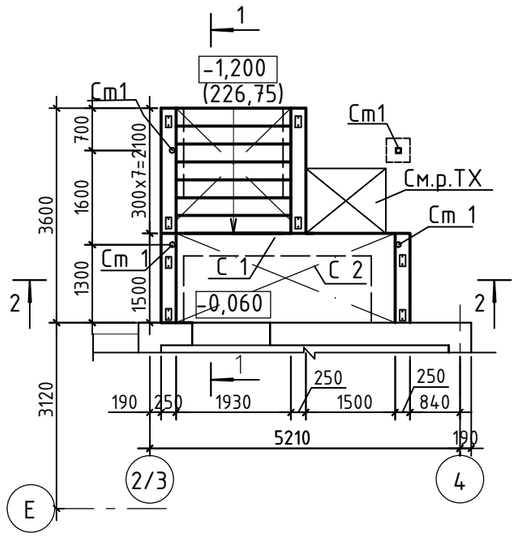

План фундаментов

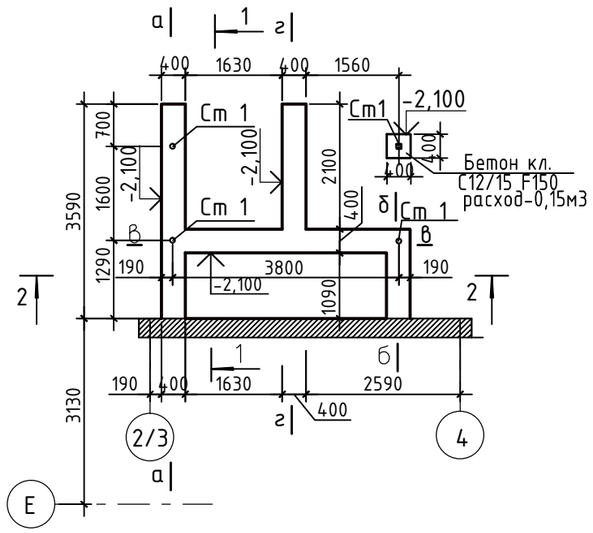

(Спецификация дана на одно крыльцо)

Марка поз.	Обозначение	Наименование	Кол.	Масса ед. кг.	Примеч.
С 1	ГОСТ 23279-2012	5С $\frac{5Вр\ I-100}{5Вр\ I-100}$ 230х190	1	13,8	
С 2	то же	5С $\frac{5Вр\ I-100}{5Вр\ I-100}$ 365х145	1	16,7	
Зд 1	АС-67	Зд 1	8	1,14	
2	ГОСТ 13579-2018	Блок фунд. ФБС12.4.6-Т	5	640	на сульфатостойком цементе
3	то же	то же ФБС 9.4.6-Т	2	470	F150,W4
4	"	" ФБС 12.4.3-Т	7	310	"
	ГОСТ 10704-91	Труба Дн 50х2 Lобщ.=15м.п.		36,3	
	то же	Труба Дн 30х2 L=600	12	0,83	
		Бетон класса С12/15, F150			1,59м^3
		Бетон класса С8/10 F150 на сульфатостойком цементе			1,14м^3
Ст 1	АС-70	Стойка Ст 1	4	48,96	

Развертка по а-а

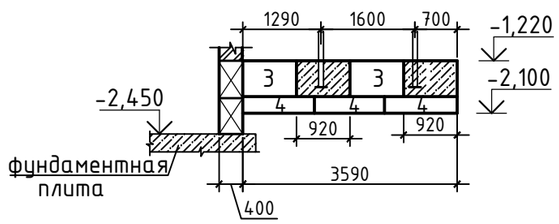

Развертка по в-в

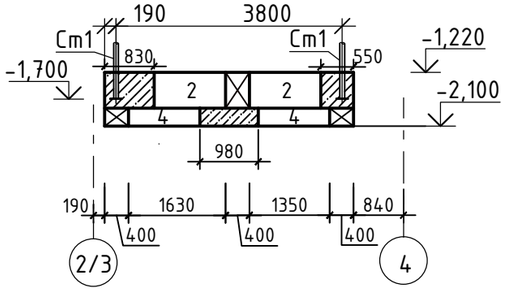

Развертка по г-г

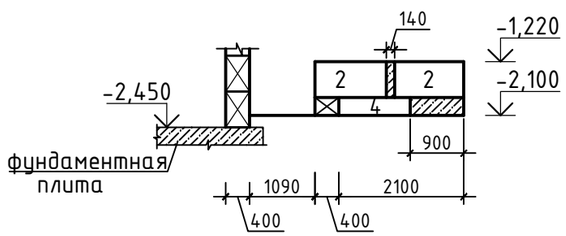

Развертка по б-б

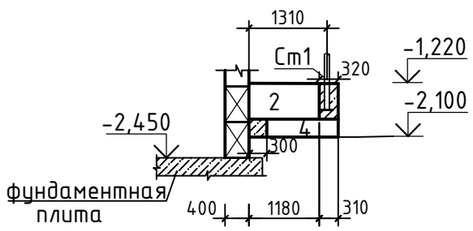

1. Общие примечания смотри на л. АС-67.
2. Данный лист смотреть совместно с листами АС-66, 67, 70.

						101-68-АС
Изм.	Кол.	Лист	Nдок.	Подп.	Дата	Строительство 14-ти многоэтажных жилых домов в жилом районе Карагайлы г.Семей ВКО (поз.68)
Нач.отд.		Елкеева				Жилой дом поз.68 — Стадия: РП; Лист: 66; Листов:
Проверил		Бычкова				
Разработал		Крылова			03.21	Крыльцо №1. План фундаментов. Спецификация. Развертки фундаментов а-а г-г
Норм.контр.		Бычкова				ТОО ПИИ "Семстройпроект"

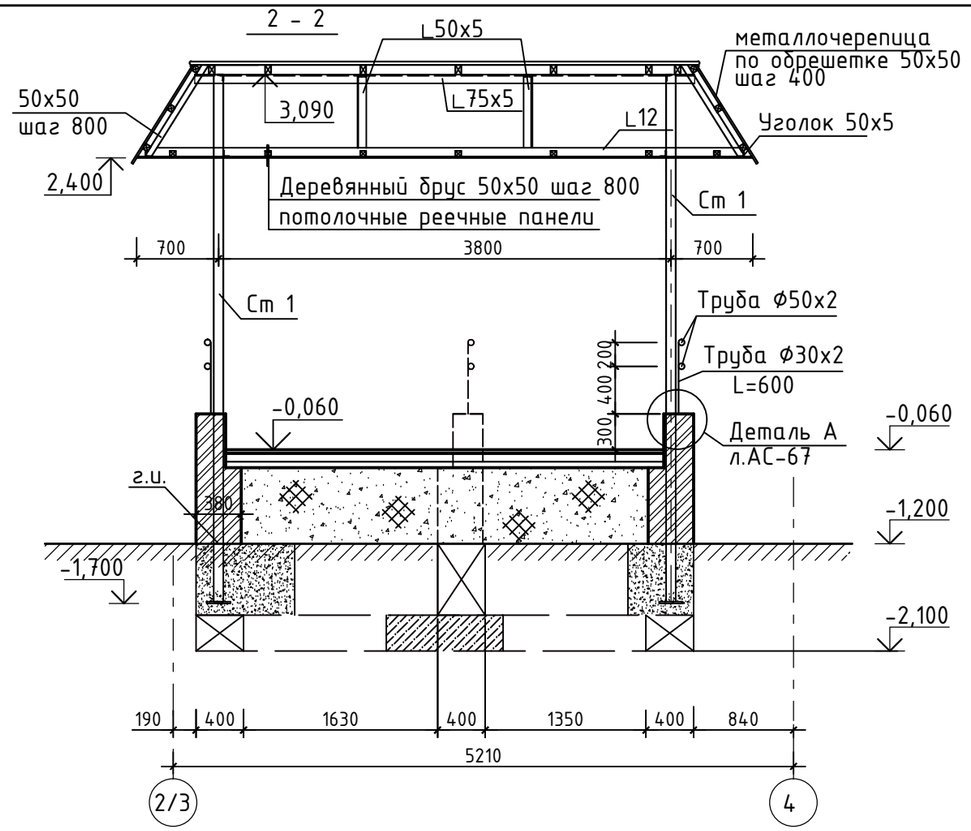

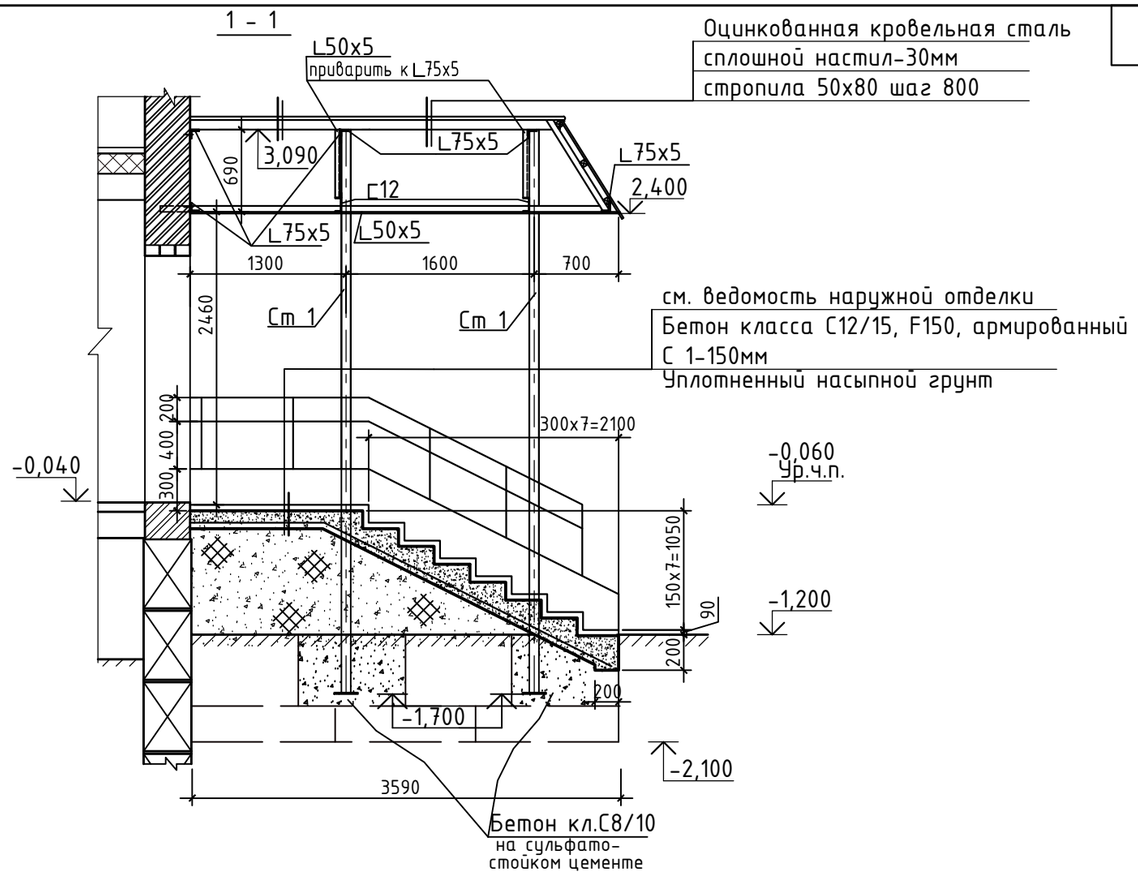

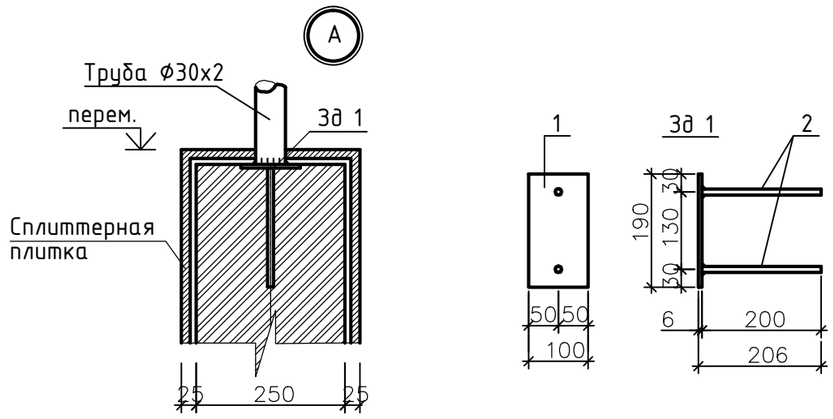

1. Кладку ограждающих конструкций крыльца выполнить из керамического кирпича Кр-р-по 250х120х88/1,4НФ/100/2,0/50/ГОСТ 530-2012 на цементно-песчаном растворе М 50.
2. Горизонтальная гидроизоляция стен на отм.-1,220 выполняется из слоя цементного раствора состава 1:2 толщиной 20мм.
3. Отделку цоколя, ступеней и боковых поверхностей крыльца смотри ведомость наружной отделки.
4. Боковые поверхности стен соприкасающиеся с грунтом обмазать горячим битумом за 2 раза.
5. В основании фундаментов грунт основания уплотнить.

Спецификация стали на закладной элемент ЗД 1 (масса 1,14кг).

Формат	Зона	Позиция	Обозначение	Наименование	Кол.	Примеч.
		1	ГОСТ 103-2006	Полоса -6х100 l=190	1	0,89кг
		2	ГОСТ 34028-2016	Арматура Ф10 А 400 l=200	2	0,248кг

Изм.	Кол.	Лист	Nдок.	Подп.	Дата	101-68-АС			
						Строительство 14-ти многоэтажных жилых домов в жилом районе Карагайлы г.Семей ВКО (поз.68)			
Нач.отд.		Елкеева				Жилой дом поз.68	Стадия	Лист	Листов
Проверил		Бычкова					РП	67	
Разработал		Крылова			03.21	Крыльцо №1. Разрезы 1-1, 2-2.	ТОО ПИИ "Семстройпроект"		
Норм.контр.		Бычкова							

План крыльца №2

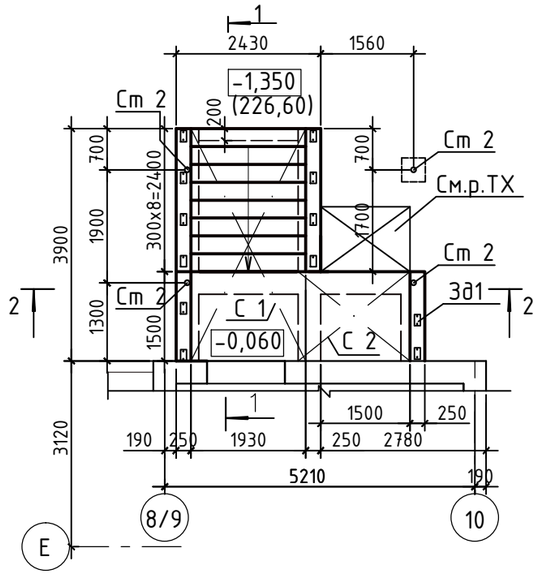

План фундаментов

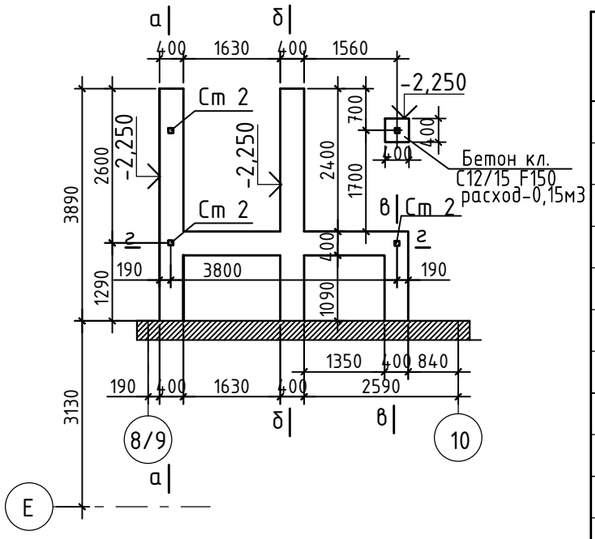

(Спецификация дана на одно крыльцо)

Марка поз.	Обозначение	Наименование	Кол.	Масса ед. кг.	Примеч.
С 1	ГОСТ 23279-2012	4С $\frac{5Вр\ I-100}{5Вр\ I-100}$ 417х193	1	22,56	
С 2	то же	4С $\frac{5Вр\ I-100}{5Вр\ I-100}$ 145х175	1	8,07	
Зд 1	АС-69	Зд 1	12	1,14	
1	ГОСТ 13579-2018	Блок фунд.ФБС 24.4.6-Т	2	1300	на сульфатостойком цементе F150, W4
2	то же	то же ФБС 12.4.6-Т	1	640	
3	"	" ФБС 9.4.6-Т	4	470	
4	"	" ФБС 12.4.3-Т	9	310	
	ГОСТ 10704-91	Труба Дн 51х2 Lобщ.=17,2м.п.		41,62	
	то же	Труба Дн 30х2 L=600	12	0,83	
	"				
		Бетон класса С12/15 F150			2,50м3
Ст 2	АС-70	Стойка Ст 2	4	50,36	

Развертка по а-а

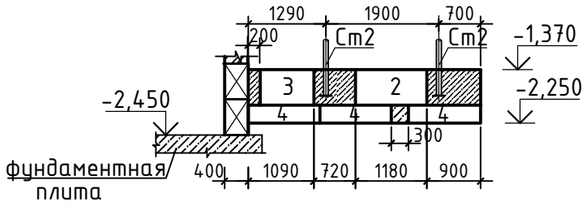

Развертка по в-в

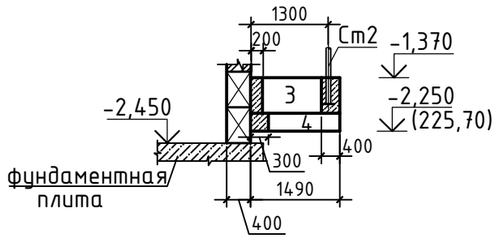

Развертка по б-б

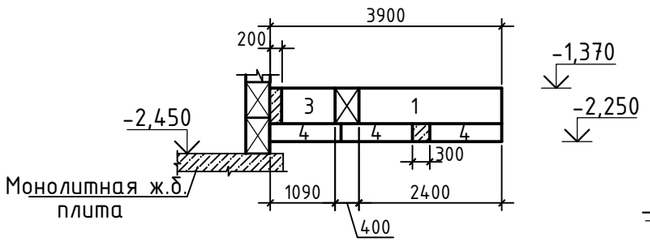

Развертка по г-г

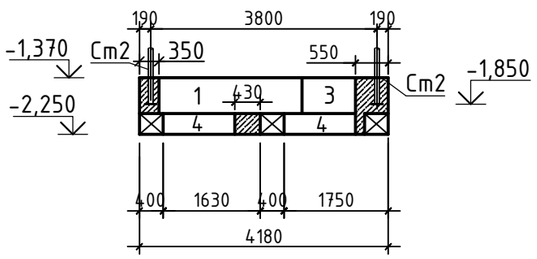

1. Общие примечания смотри на л. АС-69
2. Данный лист смотреть совместно с листами АС-69,70

						101-68-АС
Изм.	Кол.	Лист	Nдок.	Подп.	Дата	Строительство 14-ти многоэтажных жилых домов в жилом районе Карагайлы г.Семей ВКО (поз.68)
Нач.отд.		Елкеева				Жилой дом поз.68 — Стадия: РП; Лист: 68; Листов:
Проверил		Бычкова				
Разработал		Крылова			03.21	Крыльцо N2.План. План фундаментов. Спецификация.Развертки фундаментов а-а, б-б, в-в, г-г.
Норм.контр.		Бычкова				ТОО ПИИ "Семстройпроект"

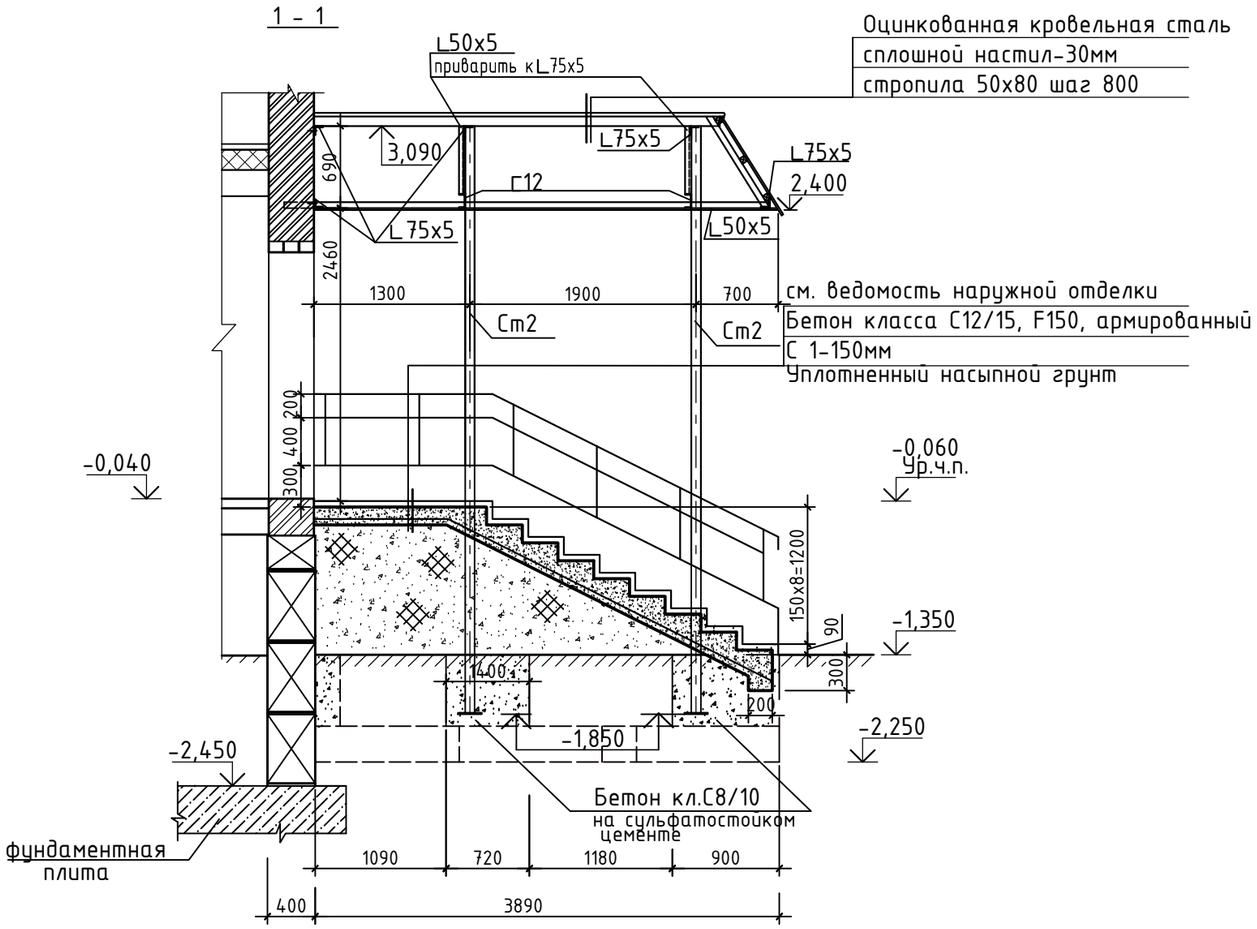

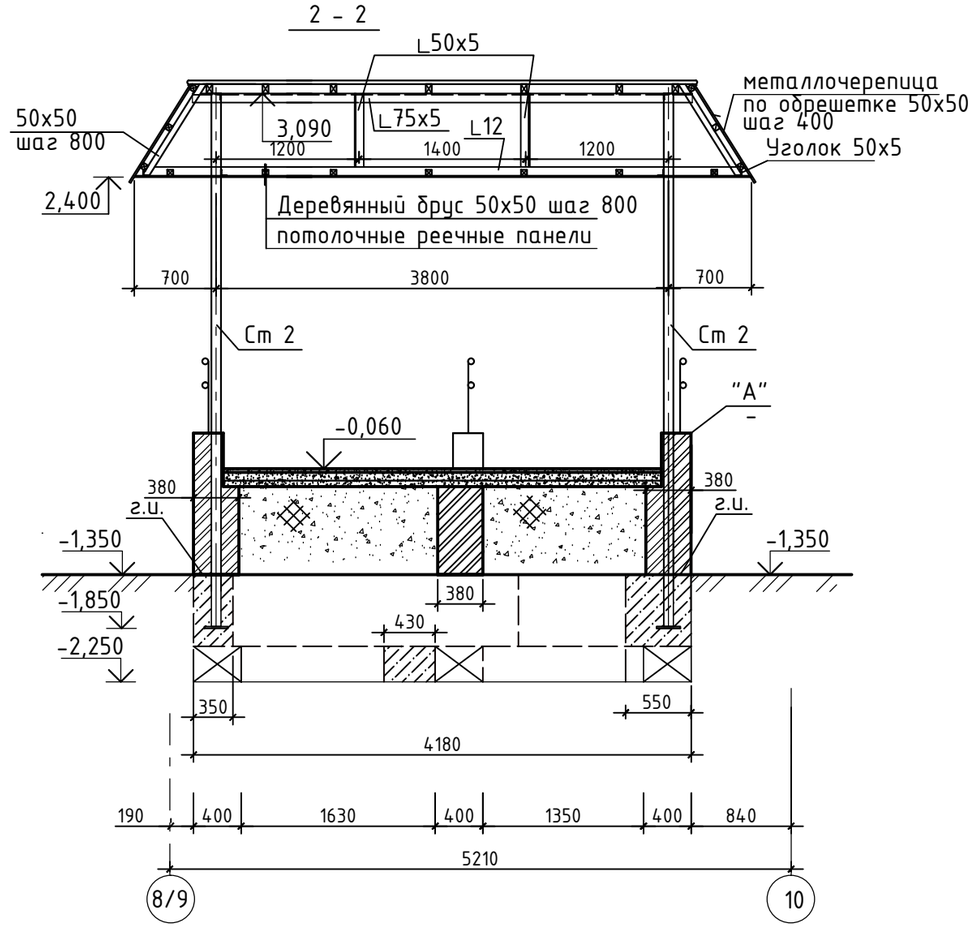

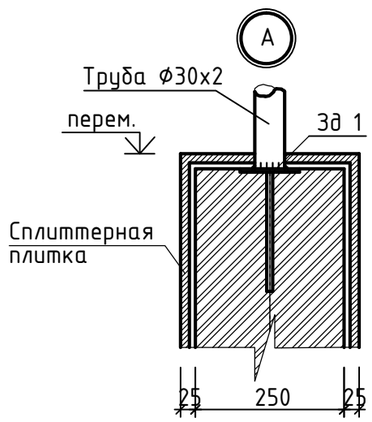

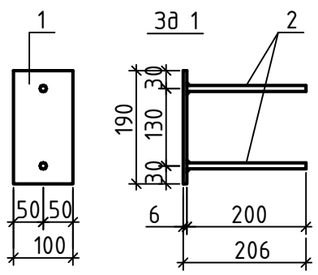

1. Кладку ограждающих конструкций крыльца выполнить из керамического кирпича Кр-р-по 250х120х88/1,4НФ/100/2,0/50/ГОСТ 530-2012 на цементно-песчаном растворе М 50.
2. Горизонтальная гидроизоляция стен на отм.-1,370 выполняется из слоя цементного раствора состава 1:2 толщиной 20мм.
3. Отделку цоколя, ступеней и боковых поверхностей крыльца смотри ведомость наружной отделки.
4. Расход бетона класса С8/10 на сульфатостойком цементе на монолитные заделки - 1,04м3.
5. Боковые поверхности стен соприкасающиеся с грунтом обмазать горячим битумом за 2 раза.
6. В основании фундаментов грунт основания уплотнить.

Спецификация стали на закладной элемент ЗД 1 (масса 1,14кг).

Формат	Зона	Позиция	Обозначение	Наименование	Кол.	Примеч.
		1	ГОСТ 103-2006	Полоса -6х100 l=190	1	0,89кг
		2	ГОСТ 34028-2016	Арматура Ф10 А 400 l=200	2	0,248кг

Изм.	Кол.	Лист	Nдок.	Подп.	Дата	101-68-АС		
						Строительство 14-ти многоэтажных жилых домов в жилом районе Карагайлы г.Семей ВКО (поз.68)		
Нач.отд.		Елкеева				Жилой дом поз.68	Стадия	Лист	Листов
Проверил		Бычкова					РП	69	
Разработал		Крылова			03.21	Крыльцо №2. Разрезы 1-1, 2-2.	ТОО ПИИ "Семстройпроект"		
Норм.контр		Бычкова							

Крыша крыльца N1

План нижней обвязки

на отм.2,400.

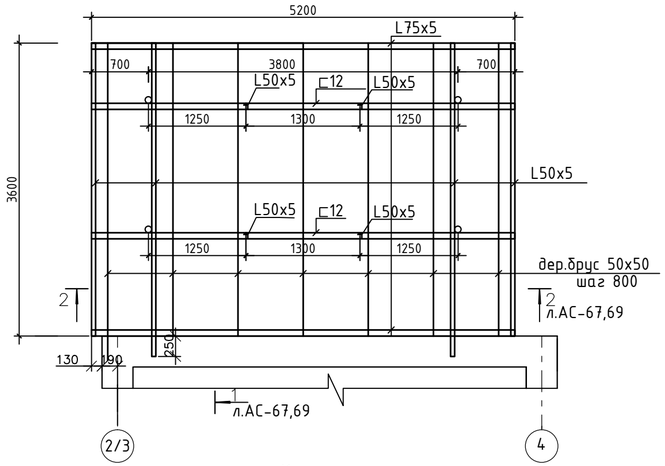

План верхней обвязки

на отм.3,090. (для крыльца 1)

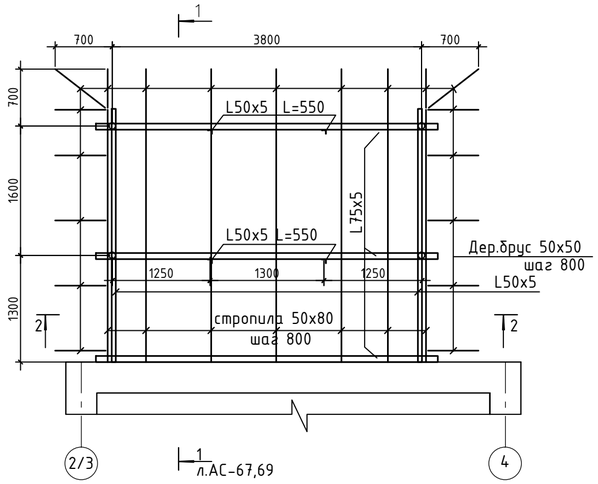

Стойка Ст 1

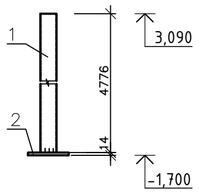

Стойка Ст 2

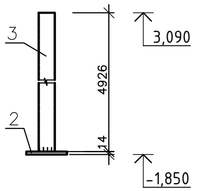

Крыша крыльца

План нижней обвязки

на отм.2,400.

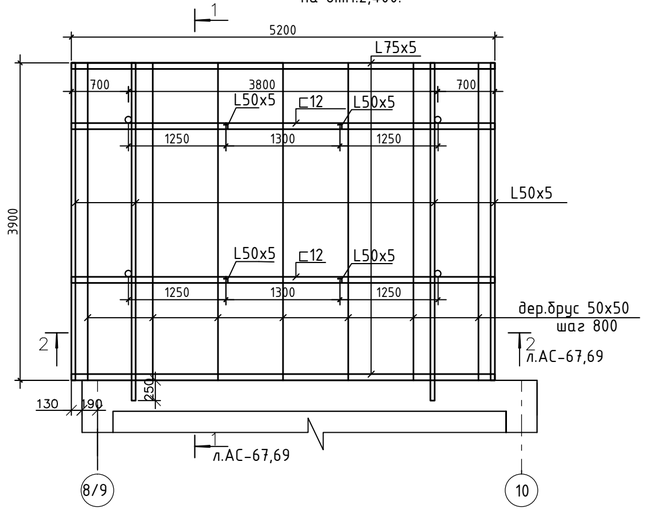

План верхней обвязки

на отм.3,090.

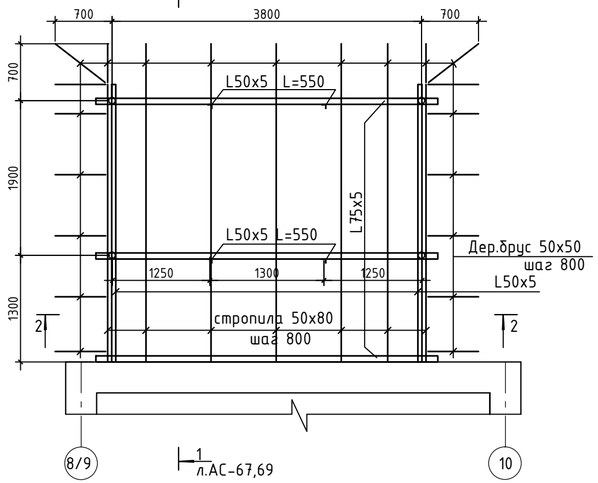

(Спецификация дана на одну крышу)

Марка поз.	Обозначение	Наименование	Кол.	Масса ед. кг.	Примеч.
		Крыша крыльца N1			
	ГОСТ 8509-93	Уголок 75х5 Lобщ.=23м.п		133,4	
	то же	Уголок 50х5 Lобщ.=21,1м.п.		79,55	
	ГОСТ 8240-97	Швеллер 12П L=5200	2	54,08	
		Стропила 50х80 L=3600	7		0,100м3
		Дер.брус 50х50 Lобщ.=81,3м.п.			0,20м3
		Сплошной настил δ=30мм			13,1м2
		Оцинков.кров.сталь δ=0,7мм			15,6м2
	ТУ 1470-001-48022459-99	Металлочерепица			13,64м2
		Реечные панели			18,7м2
		Крыша крыльца N2			
	ГОСТ 8509-93	Уголок 75х5 Lобщ.=23м.п		133,4	
	то же	Уголок 50х5 Lобщ.=25,3м.п.		95,38	
	ГОСТ 8240-97	Швеллер 12П L=5200	2	54,08	
		Стропила 50х80 L=3900	7		0,11м3
		Дер.брус 50х50 Lобщ.=85,2м.п.			0,21м3
		Сплошной настил δ=30мм			13,3м2
		Оцинков.кров.сталь δ=0,7мм			17,2м2
	ТУ 1470-001-48022459-99	Металлочерепица			14,3м2
		Реечные панели			20,68м2
		Стойка Ст 1		48,96	
1	ГОСТ 8639-82*	Труба Ø80х4 L=4776	1	44,56	
2	ГОСТ 103-2006	Полоса -200х14 L=200	1	4,4	
		Стойка Ст 2		50,4	
1	ГОСТ 8639-82*	Труба 80х80х4 L=4926	1	46,0	
2	ГОСТ 103-2006	Полоса -200х14 L=200	1	4,4	

Изм.	Кол.	Лист	Nдок.	Подп.	Дата				
						101-68-АС			
						Строительство 14-ти многоэтажных жилых домов в жилом районе Карагайлы г.Семей ВКО (поз.68)			
Нач.отд.		Елкеева				Жилой дом поз.68	Стадия	Лист	Листов
Проверил		Бычкова					РП	70	
Разработал		Крылова				Крыша крыльца	ТОО ПИИ "Семстройпроект"		
Норм.контр.		Бычкова							

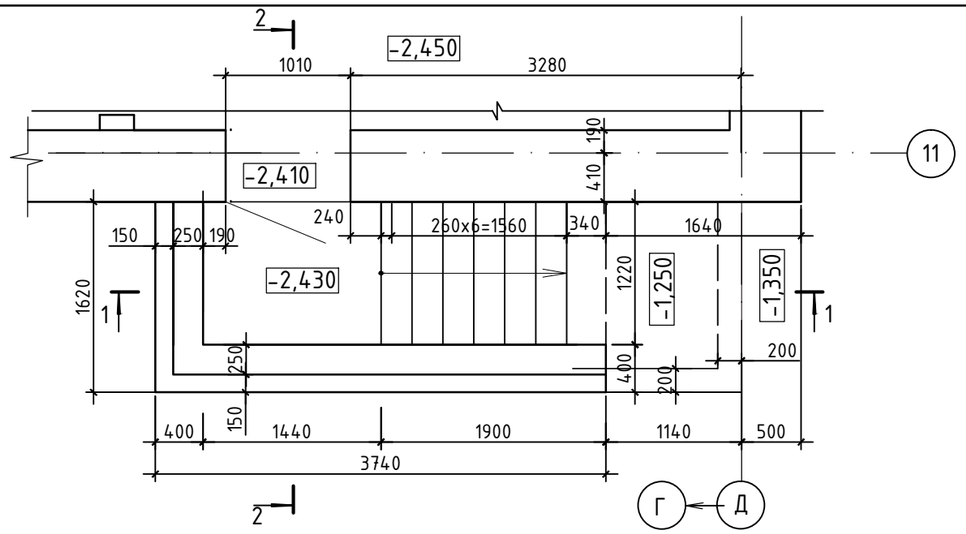

Разрез 1-1

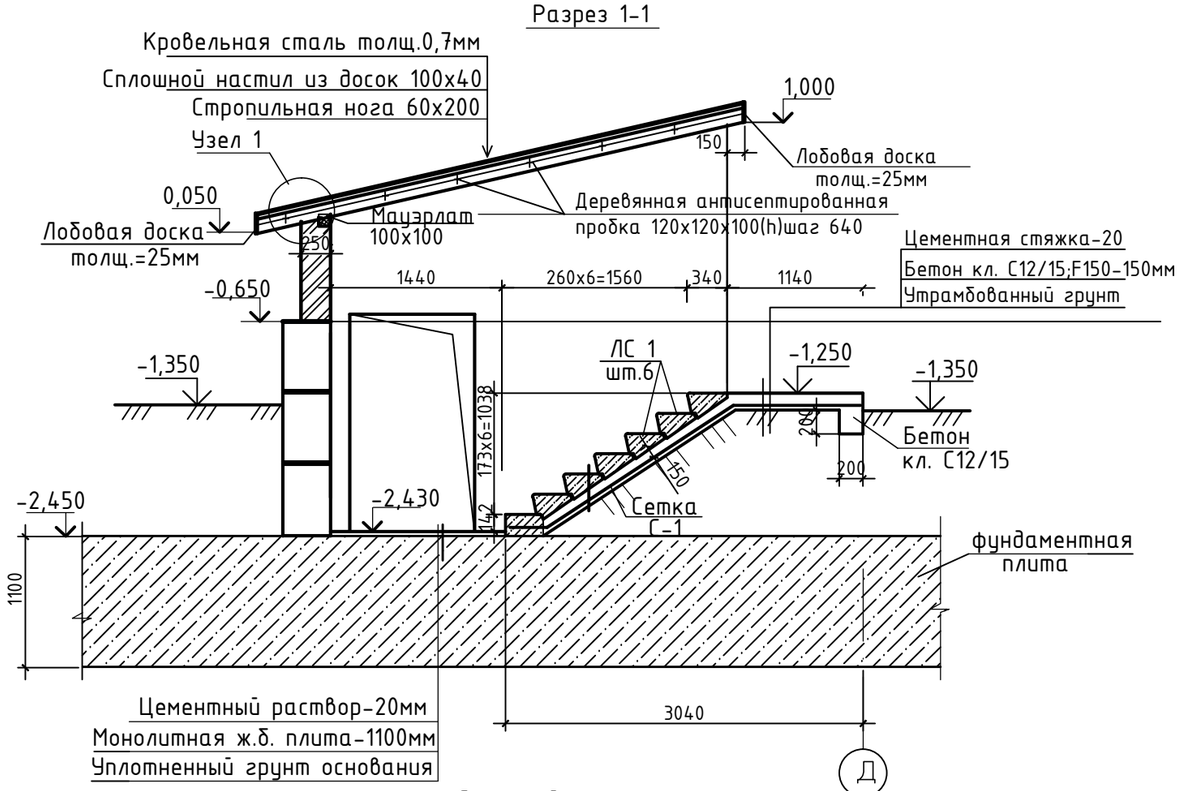

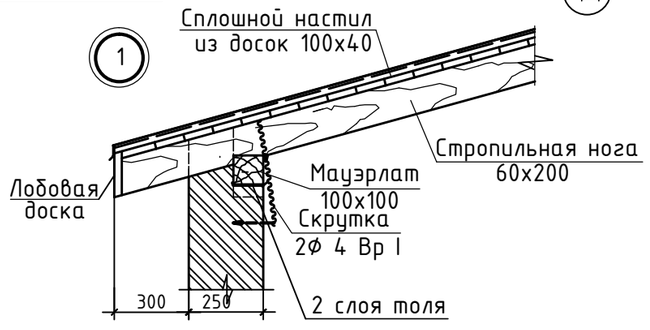

Марка поз.	Обозначение	Наименование	Кол. шт.	Вес ед.,кг.	Приме-чание
		Вход в техподполье №1			
		Бетонные блоки стен подвала			
1	ГОСТ 13579-2018	Бетонный блок ФБС 24.4.6-т	4	1300	на сульфа стойком портланд цементе F150.W4
2	То же	То же ФБС12.4.6-т	5	640	
3	"	" ФБС 9.4.6-т	2	470	
С-1	ГОСТ 8478-81*	Сетка С $\frac{5\ Вр\ I\ -100}{5\ Вр\ I\ -100}$ 300х120	-	11,74	
ЛС 1	ГОСТ 8717.1-84	Ступени бетонные ЛС12.17-Б	6	128	
		Бетон класса С12/15 на сульфатостойком цементе	-	-	0,72м^3
		Стропила 60х200, L=9,9 п.м.	-	-	0,12м^3
		Мауэрлат 100х100, L=1,4п.м.	-	-	0,014м^3
		Сплошной настил из досок 100х40 S=7,92м^2	-	-	0,32м^3
		Лобовая доска 250х25 L=3,2п.м.	-	-	0,02м^3
	ГОСТ 14918-80*	Листовая кровельная сталь δ=0,7, S=9,40м^2	-	53,6	

1. Кирпичные стенки входа выполнить из керамического кирпича Кр-р по 250х120х88/1,4НФ/100/2,0/50 ГОСТ 530-2012 на цементно-песчаном растворе М-50.
2. Фундаментные блоки укладывать по верху фундаментной плиты на растворе и, вдоль спуска в техподполье, на выравненное уплотненное песчаное основание
3. Кладку бетонных блоков выполнять на цементно-песчаном растворе М-50.
4. Боковые поверхности стен соприкасающиеся с грунтом обмазать горячим битумом за 2 раза.
5. Горизонтальная гидроизоляция (г.и.) из слоя цементного раствора состава 1/2 толщиной 20мм.
6. Расход бетона класса С8/10 на монолитные заделки в фундаментах - 0,61 м.^{3}
7. Данный лист смотреть совместно с листами АС-72.

Изм.	Кол.уч.	Лист	№док.	Подп.	Дата	101-68-АС			
						Строительство 14-ти многоэтажных жилых домов в жилом районе Карагайлы г.Семей ВКО (поз.68)			
Нач.отд.		Елкеева				Жилой дом поз.68	Стадия	Лист	Листов
Проверил		Бычкова					РП	71	
Разработал		Крылова			03.21	Вход в техподполье. Разрез 1-1. Узел 1.	ТОО ПИИ "Семстройпроект"		
Норм.контр		Бычкова							

Разрез 2-2

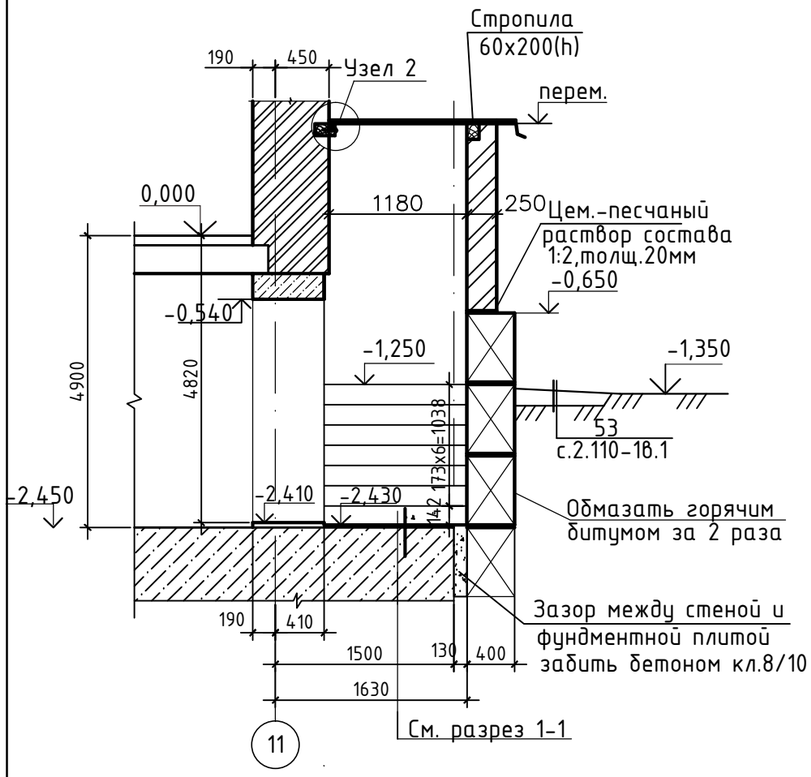

План фундаментов

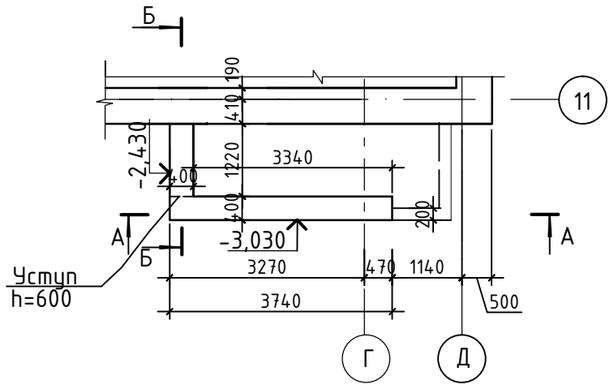

Развертка по А-А

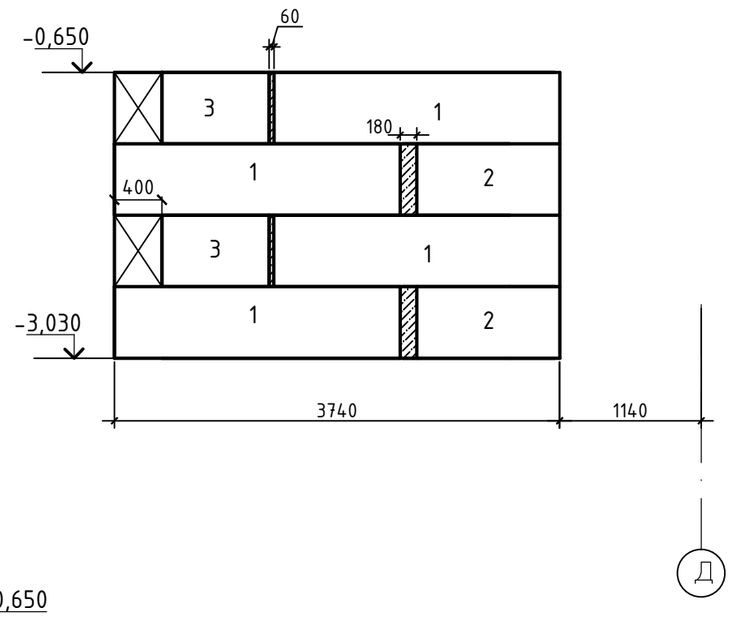

Развертка по Б-Б

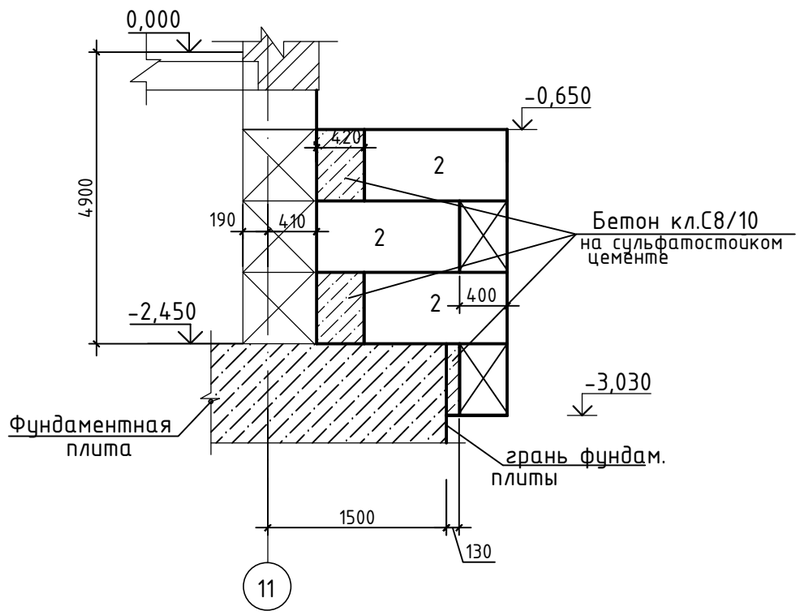

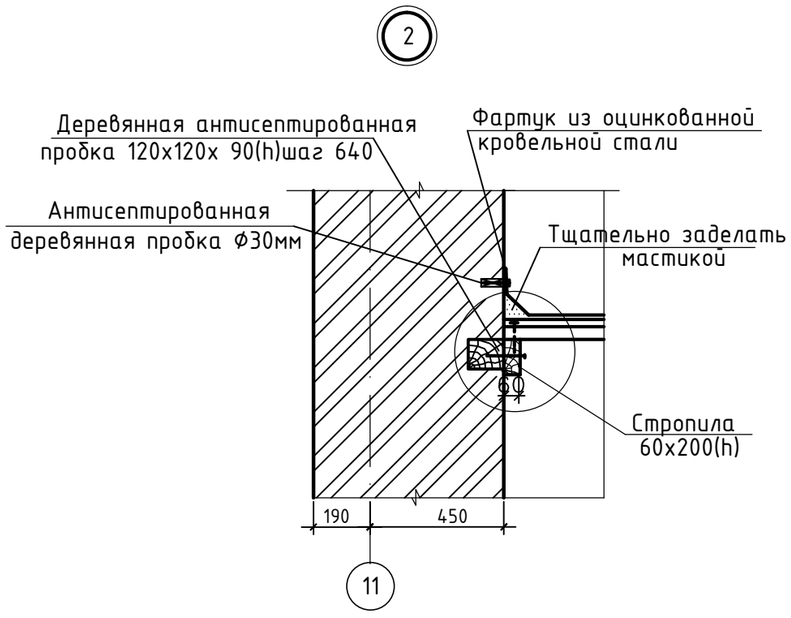

1. Данный лист смотреть совместно с листом АС-71.

						101-68-АС		
						Строительство 14-ти многоэтажных жилых домов в жилом районе Карагайлы г.Семей ВКО (поз.68)		
Изм.	Кол.уч.	Лист	№док.	Подп.	Дата			
Нач.отд.	Елкеева					Жилой дом поз.68	Стадия	Лист	Листов
Проверил	Бычкова						РП	72	
Разработал	Крылова				03.21	Вход в техподполье. Разрез 2-2. Узел 2. План фундаментов.	ТОО ПИИ "Семстройпроект"		
Норм.контр	Бычкова								

Крышка люка МКЛ

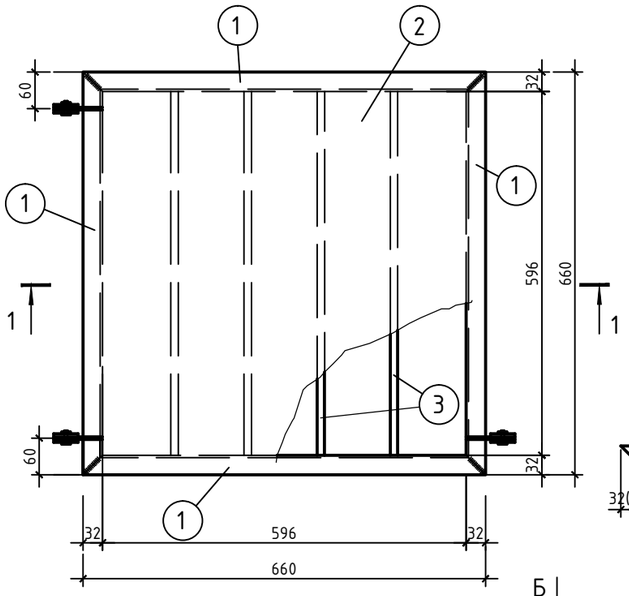

поз. 5

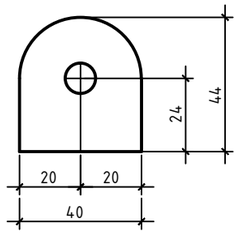

поз. 4

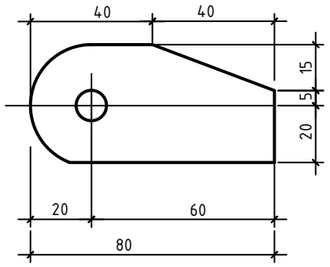

поз. 1(7)

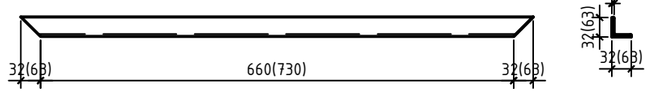

Узел 1

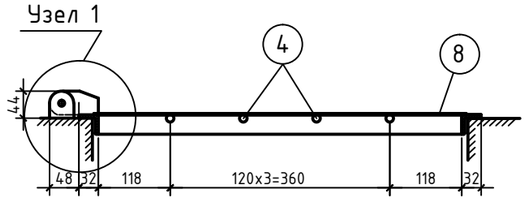

Б

Узел 1

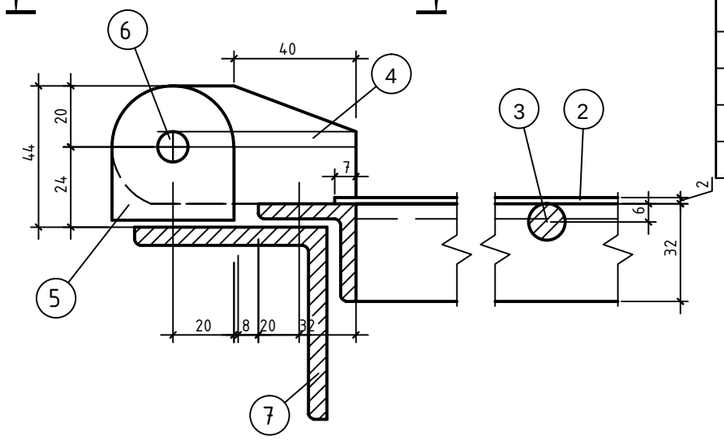

Б – Б

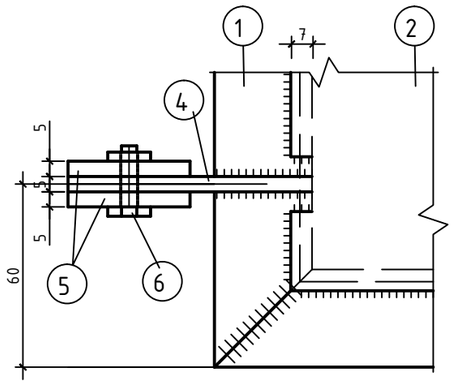

Стремянка СТ-1

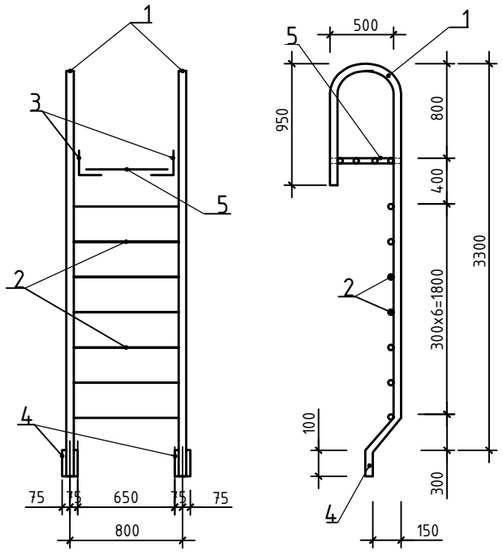

Спецификация элементов

Марка	Обозначение	Наименование	Кол. шт.	Масса ед., кг	Примеч.
		Крышка люка МКЛ		30,43	
1	ГОСТ 8509-93	∟ 32 x 4 , L=660	4	1,26	
2	ГОСТ 103-2006	Полоса -610x2, L=610	1	5,84	
3	ГОСТ 34028-2016	Ф12А240, L=596	4	0,53	
4	ГОСТ 103-2006	Полоса -40 x 5, L=80	3	0,13	
5	то же	Полоса -40 x 5, L=44	3	0,07	
6	ГОСТ 7798-70*;5915-70*	Болт М10x25 с гайкой М-10	3	0,035	
7	ГОСТ 8509-93	∟ 63x6 , L=730	4	4,18	
		Стремянка СТ-1	1		50,3
1	ГОСТ 3262-75*	Труба 25x4 L=4800	2	14,0	28,0
2	ГОСТ 3262-75*	Труба 20x3,2 L=800	7	1,5	10,5
3	ГОСТ 8509-93	L63x5 L=540	2	2,6	5,2
4	ГОСТ 103-2006	-100x4 L=150	4	0,47	1,88
5	ГОСТ 34028-2016	Ф16А240 L=750	4	1,18	4,72

1. Все сварные швы hш=6мм.
2. Сварку производить электродами типа Э-42 по ГОСТ 9467-91*.
3.Данный лист см. совместно с листом АС-79.

Изм.	Кол.уч.	Лист	№док.	Подп.	Дата
Нач.отд.		Елкеева			
Проверил		Бычкова			
Разработал		Крылова			
Норм.контр.		Бычкова			

101-68-АС

Строительство 14-ти многоэтажных жилых домов в жилом районе Карагайлы г.Семей ВКО (поз.68)

Жилой дом поз.68

Стадия	Лист	Листов
РП	73	

Крышка люка плиты лоджий МКЛ. Стремянка Ст-1.

ТОО ПИИ "Семстройпроект"

Деталь установки пожарных лестниц

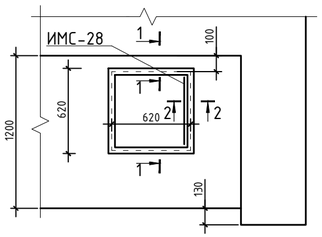

1-1

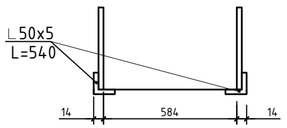

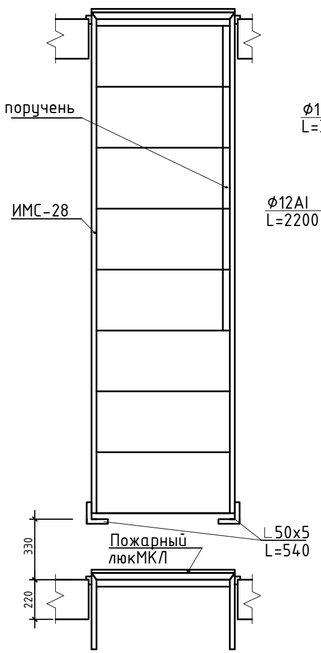

2 - 2

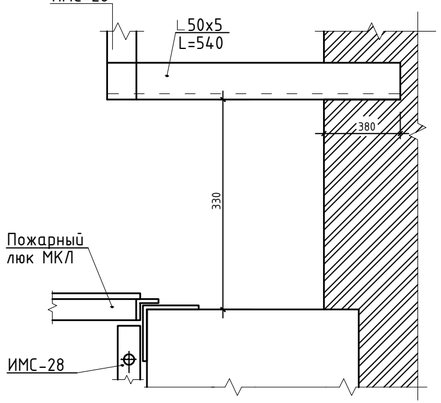

Поручень

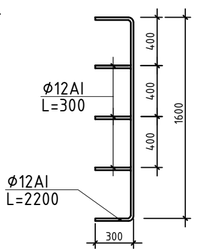

ИМС-28

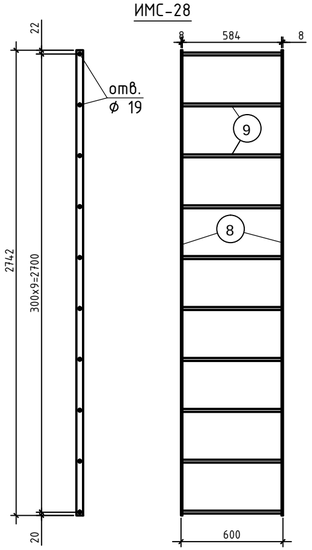

Разрез по лоджии 3-3

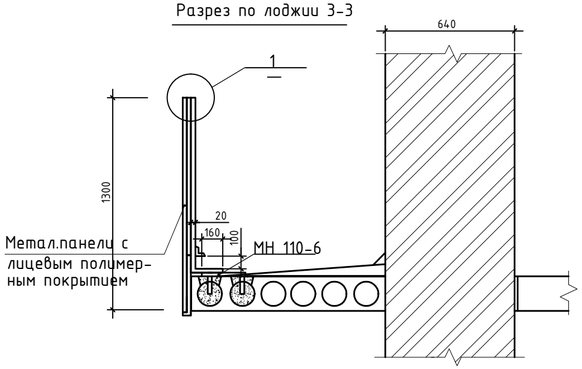

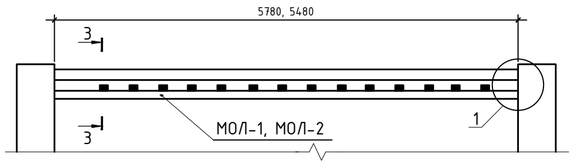

МОЛ-1, МОЛ-2

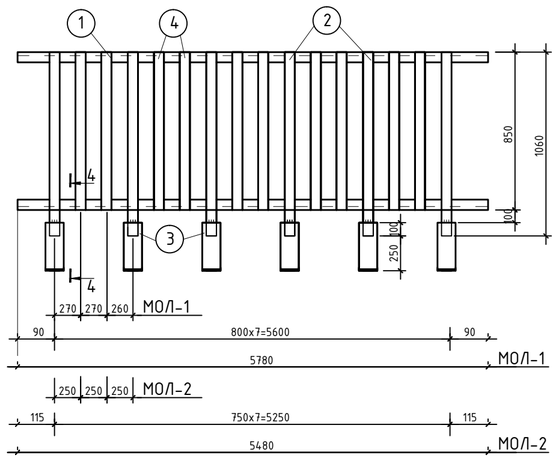

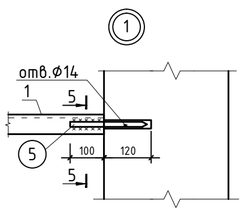

5 - 5

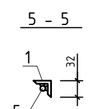

4 - 4

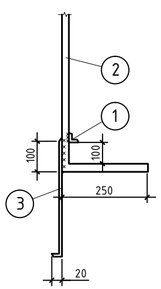

Спецификация элементов на одно изделие

Марка, поз.	Обозначение	Наименование	Кол-во	Масса ед.кг	Примеч.
		Стремянка ИМС-28		25,8	
8	ГОСТ 103-2006	Полоса -40 х 8, L=2742	2	6,9	
9	ГОСТ 34028-2016	Ф18А240, L=600	10	1,2	

1. Данный лист смотри совместно с листом АС-78.
2. Элементы устройства лоджий учтены в спецификации на л. АС-80.
3. Для лоджий в осях 5-6 ограждение МОЛ-2 обрезать по месту.

Изм.	Кол.уч.	Лист	№док.	Подп.	Дата	101-68-АС		
						Строительство 14-ти многоэтажных жилых домов в жилом районе Карагайлы г.Семей ВКО (поз.68)		
Нач.отд.		Елкеева				Жилой дом поз.68	Стадия	Лист	Листов
Проверил		Бычкова					РП	74	
Разработал		Крылова				Детали установки пожарных лестниц. Ограждения лоджий МОЛ-1, МОЛ-2.	ТОО ПИИ "Семстройпроект"		
Норм.контр.		Бычкова							

Спецификация элементов (на одно изделие)

Марка поз.	Обозначение	Наименование	Кол.	Масса ед.кг	Приме-чание
1	2	3	4	5	6
		Элементы устройства лоджий			
		МОЛ 1	18		
1	ГОСТ 8509-93	∟ 50х4 L=5780	2	17,62	35,26
2	ГОСТ 2591-71	□ 20х20 L=1310	8	4,11	32,88
3	ГОСТ 82-70*	-6х 40 L=390	8	0,74	5,92
4	ГОСТ 2591-71	□ 20х20 L=850	14	2,67	37,38
5	ГОСТ 34028-2016	⌀12А240 L=200	4	0,18	0,72
	серия 1.400-15 в.0	Закладная деталь МН 110-6	8	3,00	24,0
				—	
		Металлические панели с лицевым полимерным покрытием δ=0,9мм, м2	7,514		
		МОЛ 2	36		
1	ГОСТ 8509-93	∟ 50х4 L=5480	2	16,71	33,42
2	ГОСТ 2591-71	□ 20х20 L=1310	8	4,11	32,88
3	ГОСТ 82-70*	-6х 40 L=390	8	0,74	5,92
4	ГОСТ 2591-71	□ 20х20 L=850	14	2,67	37,38
5	ГОСТ 34028-2016	⌀12А240 L=200	4	0,18	0,72
	серия 1.400-15 в.0	Закладная деталь МН 110-6	8	3,00	24,0
				—	
		Металлические панели с лицевым полимерным покрытием δ=0,9мм, м2	7,124		
	л.АС-76	Стремянка ИМС-28	24	25,8	
	то же	Крышка люка МКЛ	24	30,43	

Изм.	Кол.уч.	Лист	№док.	Подп.	Дата	101-68-АС			
						Строительство 14-ти многоэтажных жилых домов в жилом районе Карагайлы г.Семей ВКО (поз.68)			
Нач.отд.		Елкеева				Жилой дом поз.68	Стадия	Лист	Листов
Проверил		Бычкова					РП	75	
Разработал		Крылова				Спецификация элементов лоджий.	ТОО ПИИ "Семстройпроект"		
Норм.контр.		Бычкова							

Сводная спецификация элементов перекрытия

Марка поз.	Обозначение	Наименование	Количество на отм. -0,320	1-ый этаж	2-8-ой этажи	9-ый этаж	на отм. 27,100	на отм. 26,100 29,400	Всего шт.	Масса ед.кг	Приме-чание
		Плиты перекрытия									
П 1	Серия WI Tech 2012/kz вып.5	ПБ-2.72.15-10К7	12	12	84	12	12	8	140	3393	
П 2	то же	ПБ-2.72.12-10К7	6	6	42	4	4	4	66	2700	
П 3	"	ПБ-2.60.15-10К7*	16	16	112	16	14		174	2817	L=5960
П 4	"	ПБ-2.63.12-10К7*		2	6				8	2265	L=6020
П 5	"	ПБ-2.36.15-10К7*	8	8	56	8	8		88	1665	L=3520
П 6	"	ПБ-2.36.12-10К7*	12	12	84	12	12		132	1322	L=3520
П 7	"	ПБ-2.60.12-10К7*		4	12				16	2150	L=5720
П 9	"	ПБ-2.30.12-10К7*	4	4	28	4	4		44	1076	L=2860
П 10	"	ПБ-2.30.15-10К7*	12	12	84	12	12		132	1351	L=2860
П 11	"	ПБ-2.72.9-10К7	2	2	14			2	20	2009	
П 12	"	ПБ-2.60.12-10К7	4						4	2169	L=5770
П 13	"	ПБ-2.63.12-10К7	2						2	2287	L=6080
П 14	"	ПБ-2.60.15-10К7*				4			4	2705	L=5720
П 15	"	ПБ-2.42.12-10К7*	2	2	14				18	1500	L=3990
П 16	"	ПБ-2.42.9-10К7*	2	2	14				18	1116	L=3990
П 17	"	ПБ-2.51.12-10К7	2	2					4	1910	
П 18	"	ПБ-2.51.9-10К7	2	2					4	1422	
П 19	Серия 1.137.1-8 вып.2	ПЛП63.12л-АmV*			4				4	2940	L=6020
П 20	то же	ПЛП63.12пр-АmV*			4				4	2940	L=6020
П 21	"	ПЛП63.12л-АmV*			8				8	2795	L=5720
П 22	"	ПЛП63.12пр-АmV*			8				8	2795	L=5720
П 23	Серия WI Tech 2012/kz вып.5	ПБ-2.63.15-10К7*				2			2	2845	L=6020
П 24	"	ПБ-2.60.9-10К7					2		2	1674	
П 25	"	ПБ-2.48.12-10К7					1		1	1797	
П 26	"	ПБ-2.57.12-10К7					1		1	2135	
ПМ1/ПМ2	л. АС-55	Плита монолитная ПМ 1/ПМ2						2/2	2/2		
УМ1	л. АС-44	Монолитный участок УМ1	2	2	14	2	2		22		
УМ2	л. АС-43	Монолитный участок УМ2	2	2	14				18		
УМ3	л. АС-42	Монолитный участок УМ3	2	2					4		
УМ4	л. АС-45	Монолитный участок УМ4					2		2		
МС5	серия 2.240-1 вып.6	Соед.элемент МС5/Ф12А400L=300	45/45	43/43	273/273	43/43	33/33	16/16	453/453	0,80/0,27	дет.58
МС15	то же	Соединит. элемент МС15	30	30	210	24	25		319	1,15	дет.56

Изм.	Кол.	Лист	Nдок.	Подп.	Дата
Нач.отд.		Елкеева			
Проверил		Бычкова			
Разработ.		Еранцева			10.21
Н.контроль		Бычкова			

101-68-АС

Строительство 14-ти многоэтажных жилых домов в жилом районе Карагайлы г. Семей ВКО (поз.68) (без наружных инженерных сетей и благоустройства)

Жилой дом поз.68

Стадия	Лист	Листов
РП	76	

Сводная спецификация элементов перекрытия.

ТОО ПИИ "Семстройпроект"

Ведомость объёмов работ

Наименование работы	Единицы измерения	Количество	Примечание
1	2	3	4
ФУНДАМЕНТЫ			
Устройство монолитной фундаментной плиты:			
Бетон С20/25, W4, F150	м3	1020,23	на сульфатостойкий портландцемент
Бетон С8/10	м3	94,34	
Армирование монолитной фундаментной плиты:			
Арматура Ø 10 А400	кг	1794,52	
Арматура Ø 12 А400	кг	1915,46	
Арматура Ø 14 А400	кг	7636,60	
Арматура Ø 16 А400	кг	4621,57	
Арматура Ø 18 А400	кг	10600,96	
Арматура Ø 22 А400	кг	7739,74	
Арматура Ø 25 А400	кг	39231,21	
Арматура Ø 28 А400	кг	24538,37	
Итого	кг	98078,43	
АРМИРОВАНИЕ СТЕН			
Арматура Ø 6 А240	кг	2968,7	
Арматура Ø 10 А400	кг	1856,824	
Арматура Ø 3 ВрI	кг	30,10	
Арматура Ø 4 ВрI	кг	4771,44	
Арматура Ø 5 ВрI	кг	4577,36	
Итого	кг	14204,424	
ПЕРЕКРЫТИЯ			
Устройство монолитных участков бетон С12/15	м3	29,34	
Армирование монолитных участков:			
Арматура Ø 6 А240	кг	33,52	
Арматура Ø 10 А400	кг	585,12	
Арматура Ø 12 А400	кг	1764,76	
Арматура Ø 14 А400	кг	76,64	
Арматура Ø 16 А400	кг	64,00	
Итого	кг	2524,04	

Марка поз.	Обозначение	Наименование	Кол.	Масса ед.кг	Приме-чание
1	2	3	4	5	6
		Кирпичная кладка ниже отм.0,000			
		Кладка стен наружных из керамического кирпича утолщенного М150 р-р М100(толщиной 640мм.)	29,17		м3
		Кладка стен лоджий из керамического кирпича утолщенного М150 р-р М100(толщиной 380мм.)	1,10		м3
		Кладка наружных стен тамбура из керам. кирпича утолщенного М150 р-р М100(толщиной 380мм.)	2,66		м3
		Кладка стен внутренних из керамического кирпича утолщенного М150 р-р М100(толщиной 380мм.)	17,7		м3
		Кладка стен техподполья из керамического кирпича утолщенного М150 р-р М100(толщиной 250мм.)	4,50		м3
		Кладка стен шахты лифта из керамического кирпича утолщенного М150 р-р М100	14,40		м3
		Кладка стен приямков из керамического кирпича утолщенного М100 р-р М50	2,26		м3
		Кладка стен входа в техподполье из керамич. кирпича утолщенного М100 р-р М50	1,26		м3
		Кладка стен крылец из керамическ. кирпича утолщенного М100 р-р М50	7,61		м3
		Кирпичная кладка выше отм.0,000			
		Кладка стен наружных из силикатного кирпича утолщенного М150 р-рМ100(сплошная кладка б=640) (1,2,3,4,5,6 этажи)	1162,8		м3
		Кладка стен наружных из силикатного кирпича утолщенного М125 р-р М75 (сплошная кладка б=640) (7,8 этажи)	387,1		м3
		Кладка стен наружных из силикатного кирпича утолщенного М100 р-р М75 (сплошная кладка б=640) (9 этаж)	193,6		м3
		Кладка стен наружных из силикатного кирпича утолщенного М100 р-р М75 (сплошная кладка б=640) (чердак)	171,5		м3
		Кладка стен лоджий из силикатного кирпича утолщенного М150,р-р М100 (сплошная кладка б=380) (1,2,3,4,5,6 этажи)	50,95		м3
		Кладка стен лоджий из силикатного кирпича утолщенного М125,р-р М100 (сплошная кладка б=380) (7,8 этажи)	17,0		м3
		Кладка стен лоджий из силикатного кирпича утолщенного М100,р-р М75 (сплошная кладка б=380) (9 этаж)	8,50		м3
		Кладка стен лоджий из силикатного кирпича утолщенного М100,р-р М75 (сплошная кладка б=380) (чердак)	1,22		м3
		Кладка стен парапета из силикатного кирпича утолщенного М100 р-р М75 (сплошная кладка б=380)	56,50		м3
		Кладка стен машин. помещ-я. из силикатного кирпича утолщенного М100 р-р М75(облегченая кладка б=660) {Утеплитель стен ПЖ-100}	138,1 {34,60}		м3 м3
		Кладка стен тамбура из силикатного кирпича утолщенного М100,р-р М75 (сплошная кладка б=380)	17,60		м3

1	2	3	4	5	6
		Кладка стен внутреннних из керамического кирпича утолщенного М100, р-р М75 (сплошная кладка б=380) (чердак)	16,10		м3
		Кладка стен вентшахт из керамического кирпича утолщенного М100, р-р М75 (сплошная кладка б=380)	4,80		м3
		Кладка стен внутреннних из силикатного кирпича утолщенного М150, р-р М100 (сплошная кладка б=380) (1,2,3,4,5,6 этажи)	916,70		м3
		Кладка стен внутреннних из силикатного кирпича утолщенного М125, р-р М75 (сплошная кладка б=380) (7,8 этажи)	305,60		м3
		Кладка стен внутреннних из силикатного кирпича утолщенного М100, р-р М75 (сплошная кладка б=380) (9 этаж)	161,13		м3
		Кладка стен внутреннних из силикатного кирпича утолщенного М100, р-р М75 (сплошная кладка б=380) (Чердак)	65,19		м3
		Кладка перегородок из керамического кирпича утолщенного М100 р-р М25 (толщиной 120мм.)	692,75		м2
		Кладка перегородок из силикатного кирпича утолщенного М100 на р-ре М25 (толщиной 120мм.)	1668,0		м2
		Кладка перегородок из силикатного кирпича утолщенного М100,р-р М25 (двойная перегор. толщиной 90мм.)	265,64		м2
		Кладка перегородок из силикатного кирпича утолщенного М100,р-р М25 (толщиной 120мм.) - чердак	22,91		м2
		Кладка перегородок из силикатного кирпича утолщенного М100,р-р М25 (толщиной 120мм.) - тамбур	5,16		м2
		Утеплитель стен ПЖ-100	263,0		м3
		Утеплитель перегородок ПЖ-100	10,63		м3
		Площадь покрытия	642,5		м2
		Отмостка бетонная	24,50		м3
		Разработка грунта 1группы экскаватором	1910,8		м3
		Разработка грунта 2группы вручную	34,03		м3
		Обратная засыпка грунта 2 группы бульдозером	651,72		м3
		Уплотнение грунта пневмотрамбовками	651,72		м3
		Обратная засыпка грунта 2 группы вручную	41,6		м3

Изм.	Кол.	Лист	Nдок.	Подп.	Дата
Нач. отд.		Елкеева			
Проверил		Бычкова			
Разработ.		Крылова			.05.21
Н.контр.		Бычкова			

101-68-АС

Строительство 14-ти многоэтажных жилых домов в жилом районе Карагайлы г.Семей ВКО (поз.68) (без наружных инженерных сетей и благоустройства)

Жилой дом поз.68

Стадия	Лист	Листов
РП	77	

Ведомость объемов работ.

ТОО ПИИ "Семстройпроект"